https://zavodjbi.com/

ТИПОВЫЕ СТРОИТЕЛЬНЫЕ КОНСТРУКЦИИ, ИЗДЕЛИЯ И УЗЛЫ

СЕРИЯ 3.900.1-10

КОНСТРУКЦИИ ЖЕЛЕЗОБЕТОННЫЕ ПРЯМОУГОЛЬНЫХ ЕМКОСТНЫХ СООРУЖЕНИЙ ДЛЯ ВОДОСНАБЖЕНИЯ И КАНАЛИЗАЦИИ

ВЫПУСК 2-2

ПАНЕЛИ СТЕНОВЫЕ КОНСОЛЬНЫЕ С ОПОРНОЙ ПЯТОЙ СО ШПОНОЧНЫМ СТЫКОМ. АРМАТУРНЫЕ ИЗДЕЛИЯ. РАБОЧИЕ ЧЕРТЕЖИ

Разработаны
Союзводоканалниипроект
Харьковский водоканалпроект

Гл. инж. инст. Г.А. Бондаренко
Нач. отдела В.Е. Шейко
Гл. инж. проекта Т.П. Мазалова

ЦНИИпромзданий

Зам. директора В.В. Гранев
Нач. отдела В.Т. Ильин
Гл. инж. проекта А.П. Черномаз

с участием НИИЖБа

Дир. инст. Р.Л. Серых
И.О. зав. лаб. Ф.А. Иссерс
Ст. науч. сотруд. С.И. Докудовский

Утверждены
Главным управлением организаций проектирования Госстроя СССР
письмо от 29.03.90 № 5/5-289

Введены в действие 01.10.90
институтом Харьковский Водоканалпроект
приказ от 22.03.90г. №27

© ЦИТП Госстроя СССР, 1990

24395-03 2

https://zavodjbi.com/

https://zavodjbi.com/

Обозначение документа	Наименование	Стр.
3.900.1-10.2-2-ПЗ	Пояснительная записка	3
-01.00	Изделие закладное МН1...МН10, МН1а...МН10а	5
-02.00	Изделие закладное МН11...МН14	10
-03.00	Изделие закладное МН29...МН43	12
-00.01	Каркас КР1...КР4, КР4а	16
-00.02	Каркас КР5...КР7, КР5а...КР7а, КР5б, КР7б, КР7в	17
-00.03	Каркас КР8...КР11	19
-00.04	Сетка С1...С3	20
-00.05	Сетка С2а	21
-00.06	Сетка С11...С18	22
-00.07	Сетка С21...С57, С21а...С57а	23
-00.08	Сетка С61, С62	31
-00.09	Сетка С101...С108, С171...С174	32
-00.10	Сетка С111...С117	35
-00.11	Сетка С121...С124	36
-00.12	Сетка С131...С146	37
-00.13	Сетка С151...С157	40
-00.14	Сетка С161...С169	42
-00.15	Сетка С181, С182	44
-00.16	Сетка С191...С193	45
-00.17	Изделие закладное МН15...МН27	46

Взам. инв. №

Подпись и дата

Инв. № подл.

Разраб.	Остапченко		
Пров.	Лыгин		
Зав. гр.	Мазалова		
Гл. спец.	Власенко		
Н. контр.	Сокольская		
Нач. отд.	Шейко		

3.900.1-10.2-2

Содержание

Стадия	Лист	Листов
Р		1

Госстрой СССР
Союзводоканалниипроект
Харьковский
Водоканалпроект

https://zavodjbi.com/

https://zavodjbi.com/

1. Настоящий выпуск содержит рабочие чертежи арматурных и закладных изделий и монтажных петель стеновых панелей консольного типа, предназначенных для применения в прямоугольных емкостных сооружениях. Выпуск разработан взамен выпуска 10, части 2 серии 3.900-3.

2. Плоские сварные сетки приняты применительно к ГОСТ 23279-85, из стержневой арматуры класса А-III с поперечной арматурой класса А-I по ГОСТ 5781-82.*

3. Арматурные сетки панели приняты шириной 2650, 2750 и 2850мм.

4. Изготовление сеток с рабочей арматурой диаметром до 8мм включительно предусмотрено на многоэлектродных сварочных машинах.

Изготовление сеток с рабочей арматурой диаметром 10мм и более предусмотрено на многоточечных контактно-сварочных машинах типа МТМ-32.

Разраб.	Остапченко		
Пров.	Лыгин		
Зав. гр.	Мазалова		
Гл. спец.	Власенко		
Н. контр.	Сокольская		
Нач. отд.	Шейко		

Инв. № подл. | Подпись и дата | Взам. инв. №

3.900.1-10.2-2-ПЗ

Пояснительная записка

Стадия	Лист	Листов
Р	1	2

Госстрой СССР
Союз Водоканалниипроект
Харьковский Водоканалпроект

24395-03 4

https://zavodjbi.com/

https://zavodjbi.com/

5. Шаг рабочих стержней 200мм, монтажных – 400 и 600мм. Добавочные рабочие стержни с привязкой, отличающейся от 200мм, и анкерующие привариваются на одноточечных машинах или сварочными клещами. Укороченные стержни могут быть введены в состав основной сетки с шагом продольных стержней 100 и 200 мм.

6. Арматурные сетки пяты приняты шириной 2850мм. Рабочая арматура класса А-III, распределительная-А-I по ГОСТ 5781-82*.

Шаг рабочих стержней 200мм, распределительных 100 и 200мм.

7. Для возможности изготовления сеток на машинах типа АТМС-14х75-7-1 допускается шаг поперечных стержней 300мм при диаметре 4мм класса Вр-I, кроме анкерующих.

8. К сварным каркасам, изготовленным на многоточечных машинах, привариваются закладные изделия.

9. Буквенные индексы обозначают конструктивные особенности изделий.

24395-03 5

https://zavodjbi.com/

https://zavodjbi.com/

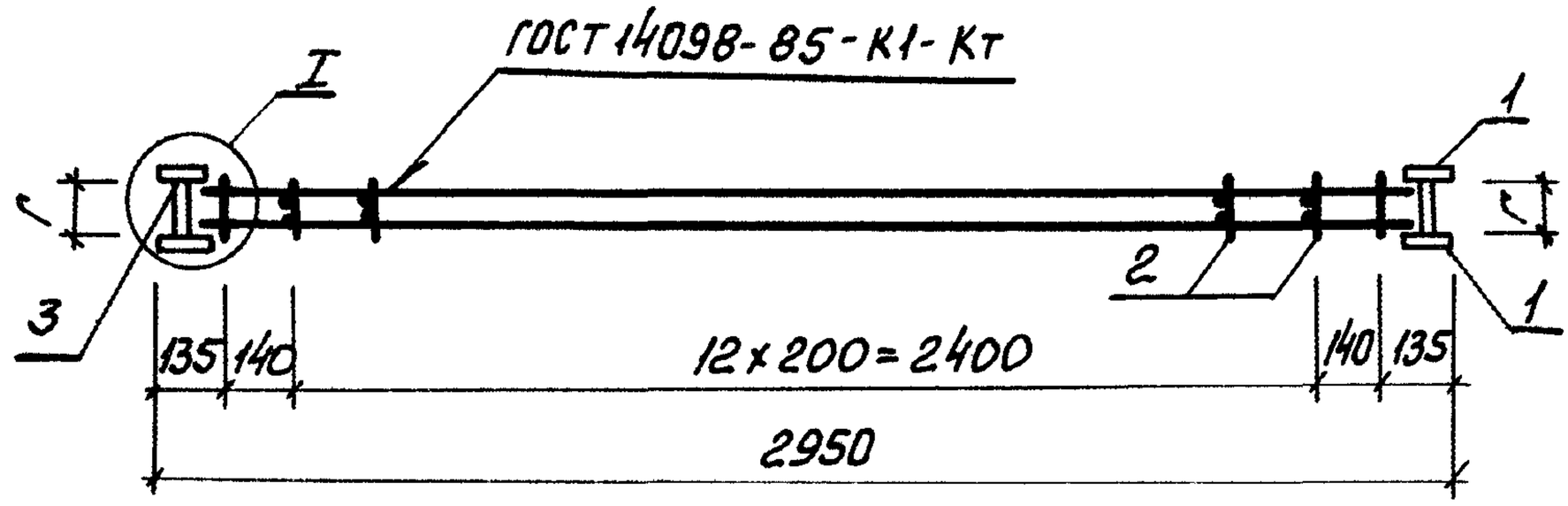

1-1

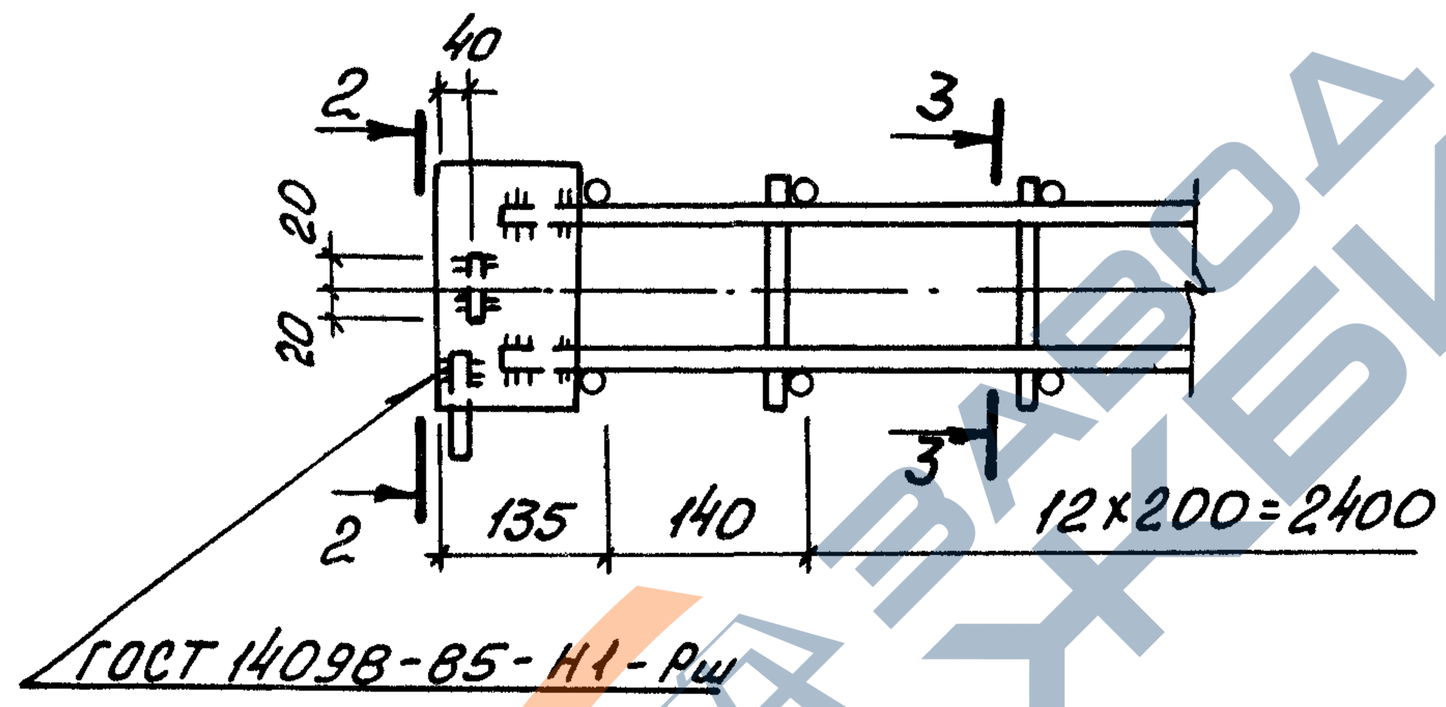

3-3

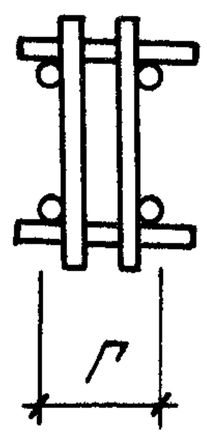

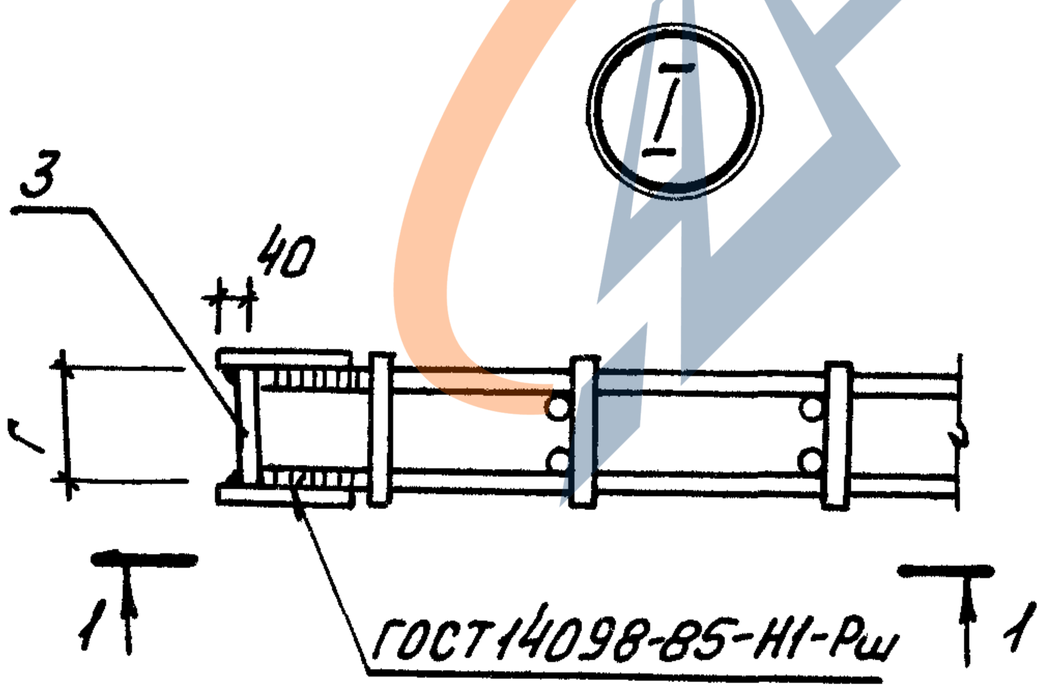

2-2

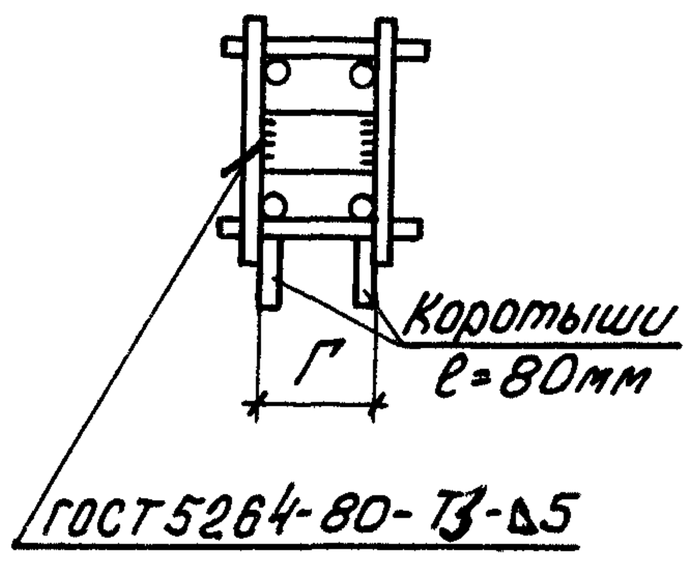

Разраб.	Голосов		
Пров.	Лыгин		
Зав. гр.	Мазалова		
Гл. спец	Власенко		
Н. контр	Сокольская		
Нач. отд	Шейко		

3.900.1-10.2-2 — 01.00

Изделие закладное МН1... МН10, МН1а... МН10а

Стадия	Лист	Листов
Р	1	5

Госстрой СССР Союзводоканалниипроект Харьковский Водоканалпроект

Инв. № подл. | Подпись и дата | Взам. инв. №

Копировал | 24395-03 6 | Формат А4

https://zavodjbi.com/

Инв.№ подл.	Подпись и дата	Взам. инв.№

Поз.	Наименование	Кол. на изделие закладное МН 1	2	3	4	5	6	7	8	9	10	1а				Обозначение документа
1	Каркас КР5	2	2									2				3.900.1-10.2-2-00.02
	КР6			2	2			2	2							-00.02
	КР7					2	2			2	2					-00.02
2	⌀6АI, ℓ=180; 0,04кг									30	30					без черт.
	ℓ=120; 0,03 кг					30	30									без черт.
	⌀5ВрI, ℓ=110; 0,02кг	30										30				без черт.
	ℓ=120; 0,02кг			30												без черт.
	ℓ=130; 0,02кг		30		30											без черт.
	ℓ=160; 0,02кг							30								без черт.
	ℓ=170; 0,02кг								30							без черт.

24395-03 7

3.900.1-10.2-2 -01.00

Лист 2

https://zavodjbi.com/

https://zavodjbi.com/

Поз.	Наименование	Кол. на изделие закладное мн														Обозначение документа
		1	2	3	4	5	6	7	8	9	10	19				
3	-6x40, ℓ=64; 0,12 кг	2														без черт.
	ℓ=85; 0,17 кг		2													без черт.
	ℓ=73; 0,14 кг			2												без черт.
	ℓ=84; 0,17 кг				2											без черт.
	ℓ=74; 0,14 кг					2										без черт.
	ℓ=56; 0,11 кг						2									без черт.
	ℓ=115; 0,21 кг							2								без черт.
	ℓ=130; 0,24 кг								2							без черт.
	ℓ=135; 0,25 кг									2						без черт.
	ℓ=117; 0,22 кг										2					без черт.
	ℓ=71; 0,13 кг											2				без черт.
	Размер В мм, Г	64	85	73	84	74	56	115	130	135	117	71.				
	Масса изделия, кг	11,8	11,9	15,5	15,5	20,0	19,9	15,6	15,7	20,5	20,4	11,9				

24395-03 8

3.900.1-10.2-2 -01.00

Лист 3

https://zavodjbi.com/

https://zavodjbi.com/

Поз.	Наименование	Кол. на изделие закладное МН															Обозначение документа
		2а	3а	4а	5а	6а	7а	8а	9а	10а							
1	Каркас КР 5а	2															3.900.1-10.2-2-00.02
	КР 6а		2	2			2	2									
	КР 7а								2								
	КР 7б				2					2							
	КР 7в					2											
2	⌀6АI, ℓ=180; 0,04 кг								30	30							без черт.
	ℓ=120; 0,03 кг				30	30											без черт.
	⌀5ВрI, ℓ=120; 0,02 кг		30														без черт.
	ℓ=130; 0,02 кг	30		30													без черт.
	ℓ=160; 0,02 кг						30										без черт.
	ℓ=170; 0,02 кг							30									без черт.
3	-6х40; ℓ=85; 0,17 кг	2															без черт.
	ℓ=73; 0,14 кг		2														без черт.
	ℓ=84; 0,17 кг			2													без черт.
	ℓ=74; 0,14 кг				2												без черт.

24395-03 9

https://zavodjbi.com/

https://zavodjbi.com/

Поз.	Наименование	Кол. на изделие закладное МН															Обозначение документа
		2а	3а	4а	5а	6а	7а	8а	9а	10а							
3	-6х40, ℓ=56; 0,11кг					2											без черт.
	ℓ=115; 0,21кг						2										без черт.
	ℓ=130; 0,24кг							2									без черт.
	ℓ=135; 0,25кг								2								без черт.
	ℓ=117; 0,22кг									2							без черт.
	Размер в мм, Г	85	73	84	74	56	115	130	135	117							
	Масса изделия, кг	18,46	19,04	19,10	28,8	34,4	19,18	19,24	24,78	34,4							

1. Технические условия см. 3.900.1-10. 2-10.

2. Арматура: класса А-I по ГОСТ 5781-82*, класса Вр-I по ГОСТ 6727-80*, полоса по ГОСТ 103-76.*

24395-03 10

3.900.1-10.2-2 -01.00

Лист 5

6

https://zavodjbi.com/

https://zavodjbi.com/

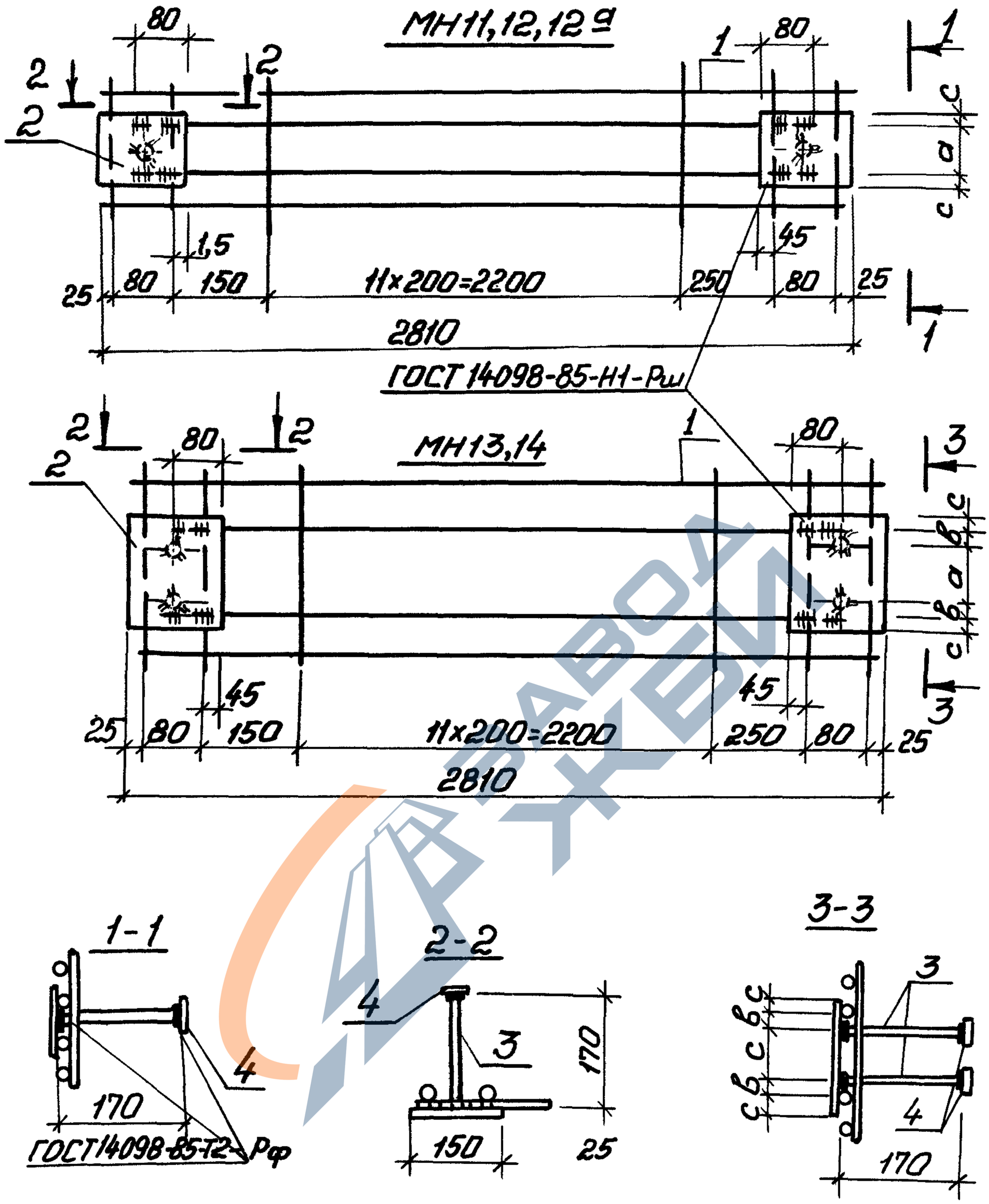

Спецификацию см. лист 2

Разраб.	Голосов		
провер.	Лыгин		
Зав. пр.	Мазалова		
Гл. спец.	Власенко		
Н. контр.	Сокольская		
Нач. отд.	Шейко		

3.900.1-10.2-2 – 02.00

Изделие закладное МН 11... МН14, МН 12а

Стадия	Лист	Листов
Р	1	2

Госстрой СССР Союзводоканалниипроект Харьковский Водоканалпроект

Инв. № подл. | Подпись и дата | Взам. инв. №

24395-03 11

https://zavodjbi.com/

https://zavodjbi.com/

Поз.	Наименование	Кол. на изделие закладное МН 11	12	13	14	12а	Обозначение документа
1	Каркас КР8	1					3.900.1-10.2-2-00.03
	КР9		1				
	КР10			1			
	КР11				1		
	КР9а					1	
2	-6х150, ℓ=110; 0,78кг	2					без черт.
	ℓ=150; 1,06кг		2				без черт.
	ℓ=180; 1,27кг					2	без черт.
	ℓ=250; 1,77кг			2	2		без черт.
3	⌀8АIII, ℓ=170; 0,08кг	2	2	4	4	2	без черт.
4	-6х40, ℓ=40; 0,08кг	2	2	4	4	2	без черт.
	Размер в мм, а	80	100	100	100	120	
	в			40	40		
	с	15	25	35	35	30	
	Масса изделия, кг	6,5	9,8	12,8	12,9	8,9	

1. Технические условия см. 3.900.1-10.2-10
2. Арматура: класса А-III по ГОСТ 5781-82.*
   Полоса по ГОСТ 103-76*

24395-03 12

https://zavodjbi.com/

https://zavodjbi.com/

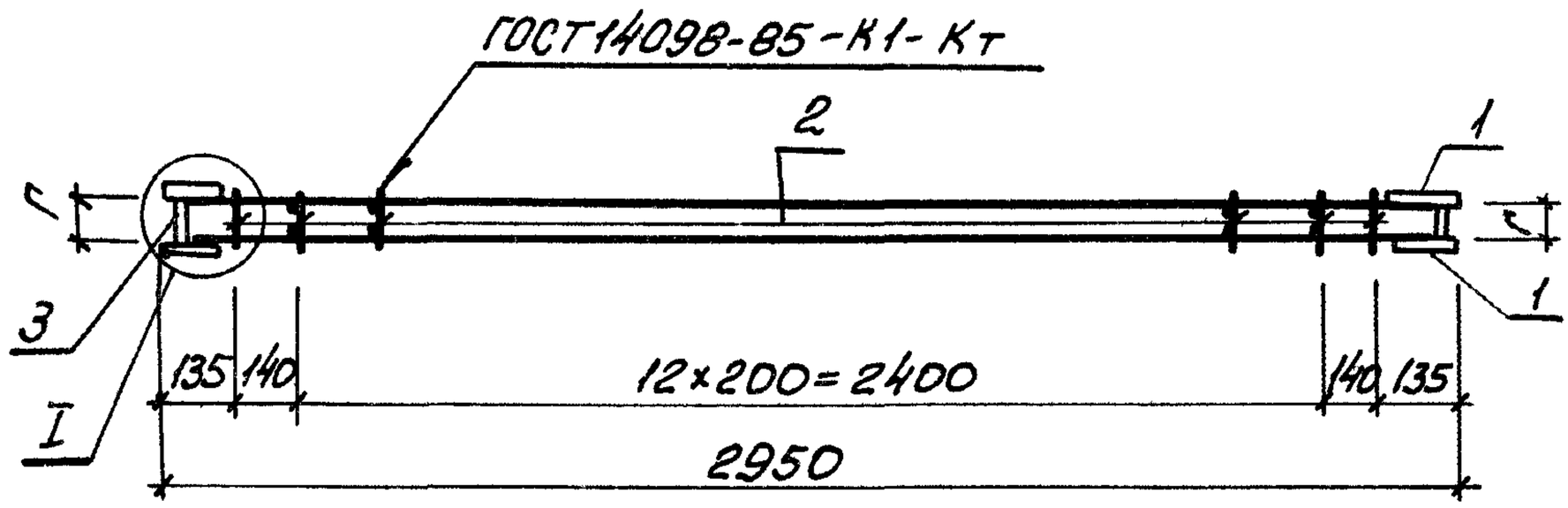

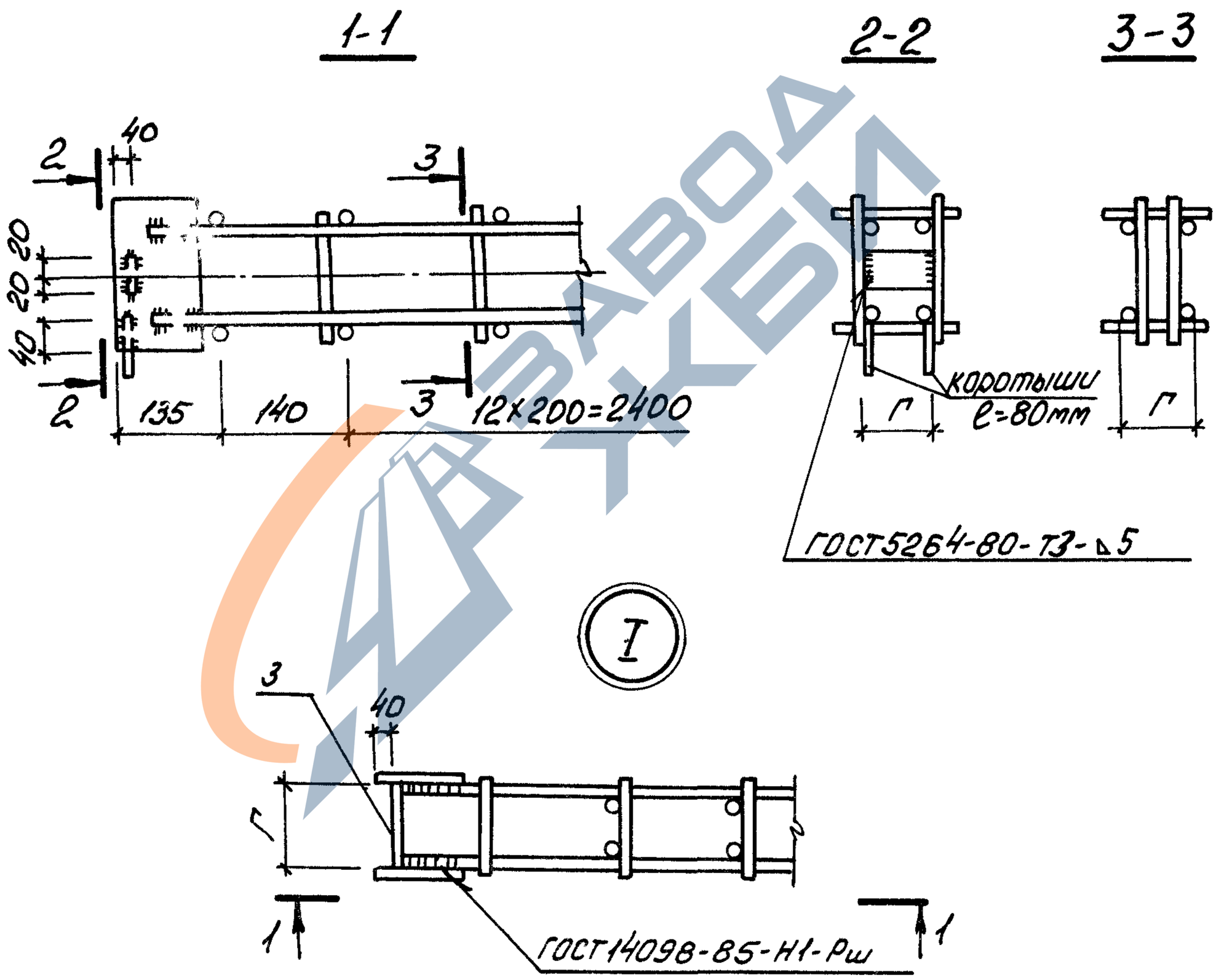

Спецификацию см. листы 2...4

Разраб.	Голосов		
Провер.	Лыгин		
Зав. гр.	Мазалова		
Гл. спец.	Власенко		
Н. контр.	Сокольская		
Нач. отд.	Шейко		

3.900.1-10.2-2 -03.00

Изделие закладное МН 29...МН43

Стадия	Лист	Листов
Р	1	4

Госстрой СССР Союзводоканалниипроект Харьковский Водоканалпроект

Подпись и дата | Инв. № подл. | Взам. инв. №

Копировал 24395-03 13 Формат А4

https://zavodjbi.com/

https://zavodjbi.com/

Поз.	Наименование	Кол. на изделие закладное МН						Обозначение документа
		29	30	31				
1	Каркас КР5	2	2					3.900.1-10.2-2-00.02
	КР5б			2				
2	Ø5ВрI, ℓ=130; 0,02кг	30	30					без черт.
	ℓ=150; 0,02кг			30				без черт.
3	-6х40, ℓ=82; 0,15кг	2						без черт.
	ℓ=93; 0,17кг		2					без черт.
	ℓ=106; 0,20кг			2				без черт.
	Размер в мм, Г	82	93	106				
	Масса изделия, кг	11,9	11,9	18,5				

Инв.№ подл. | Подпись и дата | Взам. инв.№

24395-03 14

https://zavodjbi.com/

https://zavodjbi.com/

Инв.№подл.	Подпись и дата	Взам. инв.№

Поз.	Наименование	Кол. на изделие закладное МН														Обозначение документа
		32	33	34	35	36	37	38	39	40	41	42	32а	36а	43	
1	Каркас Кр 5а	2											2			3.900.1-10.2-10-00.02
	Кр 6а		2	2	2	2								2		
	Кр 7а							2	2							
	Кр 7б						2				2	2			2	
	Кр 7в									2						
2	ф5 ВрI, ℓ=130; 0,02 кг		30													без черт.
	ℓ=150; 0,02 кг				30											без черт.
	ℓ=170; 0,02 кг	30		30												без черт.
	ℓ=200; 0,03кг					30							30			без черт.
	ф6АI, ℓ=150; 0,03кг						30									без черт.
	ℓ=210; 0,05кг							30				30		30		без черт.
	ℓ=240; 0,05кг								30						30	без черт.
	ℓ=130; 0,03 кг									30						без черт.
	ℓ=180; 0,04кг										30					без черт.
3	-6х40 ℓ=127; 0,24 кг	2														без черт.
	ℓ=148; 027 кг												2			без черт.
	ℓ=176; 0,32 кг													2		без черт.
	ℓ=195; 0,37 кг														2	без черт.

24395-03 15

https://zavodjbi.com/

https://zavodjbi.com/

Поз.	Наименование	Кол. на изделие закладное МН															Обозначение документа
			32	33	34	35	36	37	38	39	40	41	42	32а	36а	43	
3	-6×40, ℓ=94; 0,18кг			2													без черт.
	ℓ=133; 0,25кг				2												без черт.
	ℓ=108; 0,20кг					2											без черт.
	ℓ=153; 0,29кг						2										без черт.
	ℓ=105; 0,20кг							2									без черт.
	ℓ=151; 0,29кг								2								без черт.
	ℓ=182; 0,35кг									2							без черт.
	ℓ=86; 0,16кг										2						без черт.
	ℓ=139; 0,26кг											2					без черт.
	ℓ=164; 0,32кг												2				без черт.
Размер в мм, Г			127	94	133	108	153	105	151	182	86	139	164	148	176	195	
Масса изделия, кг			15,0	19,12	19,26	19,16	19,64	24,38	25,20	25,32	29,14	29,64	30,06	15,3	20,3	30,2	

1. Технические условия см. 3.900.1-10.2-10.
2. Арматура: класса А-I по ГОСТ 5781-82*, класса Вр-I по ГОСТ 6727-80*, полоса по ГОСТ 103-76.*

https://zavodjbi.com/

https://zavodjbi.com/

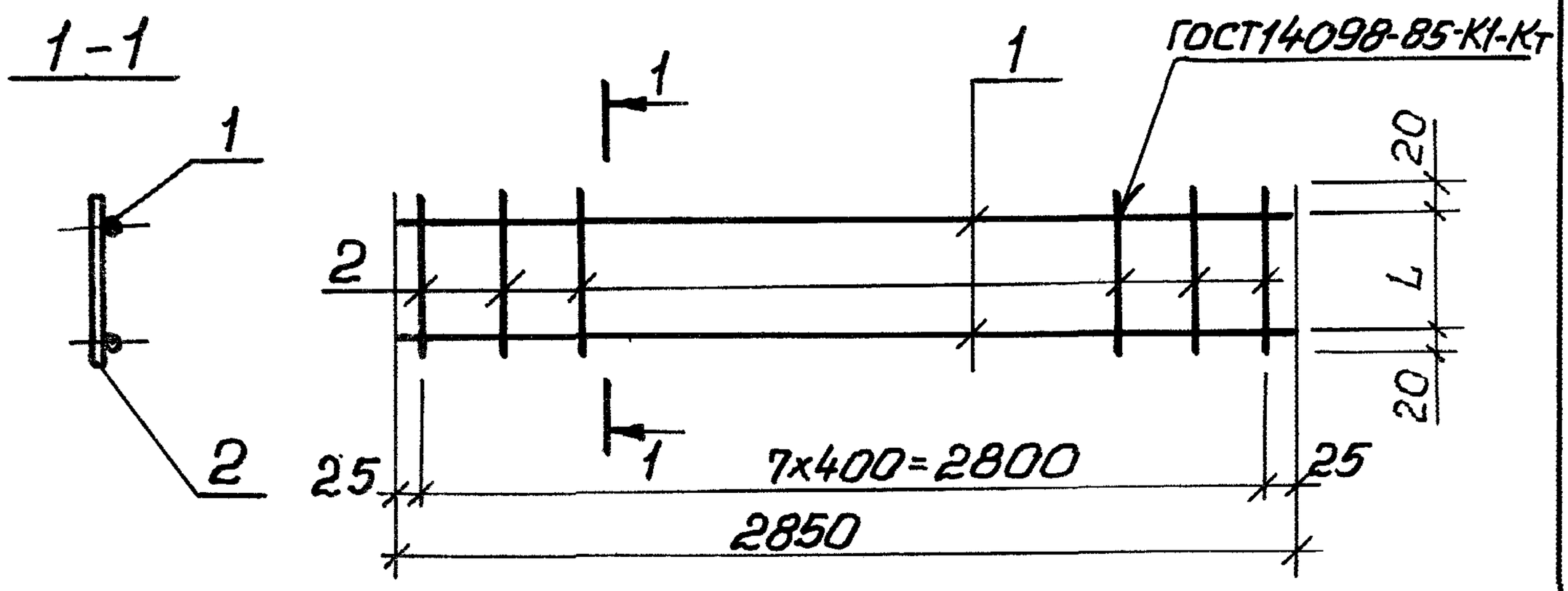

Поз.	Наименование	Кол. на каркас КР 1	2	3	4	4а		Примечание
1	ф5Вр-I, ℓ=2850; 0,41кг	2	2	2	2	2		
2	ℓ=115; 0,02кг	8						
	ℓ=150; 0,02кг		8					
	ℓ=205; 0,03кг			8				
	ℓ=270; 0,04кг				8			
	ℓ=310; 0,05кг					8		
	Размер В мм, L	75	110	165	230	270		
	Масса каркаса, кг	1,0	1,0	1,1	1,1	1,2		

1. Технические условия см. 3.900.1-10.2-10
2. Арматура: класса Вр-I по ГОСТ 6727-80*.

Инв. № подл. | Подпись и дата | Взам. инв. №

Разраб.	Остапенко		
Пров.	Лыгин		
Зав. ер.	Мазалова		
Гл. спец.	Власенко		
Н. контр.	Сокальская		
Нач. отд.	Шейко		

3.900.1-10.2-2 - 00.01

Каркас КР1...КР4, КР4а

Стадия	Лист	Листов
Р		1

Госстрой СССР Союзводоканалпроект Харьковский Водоканалпроект

24395-03 17

https://zavodjbi.com/

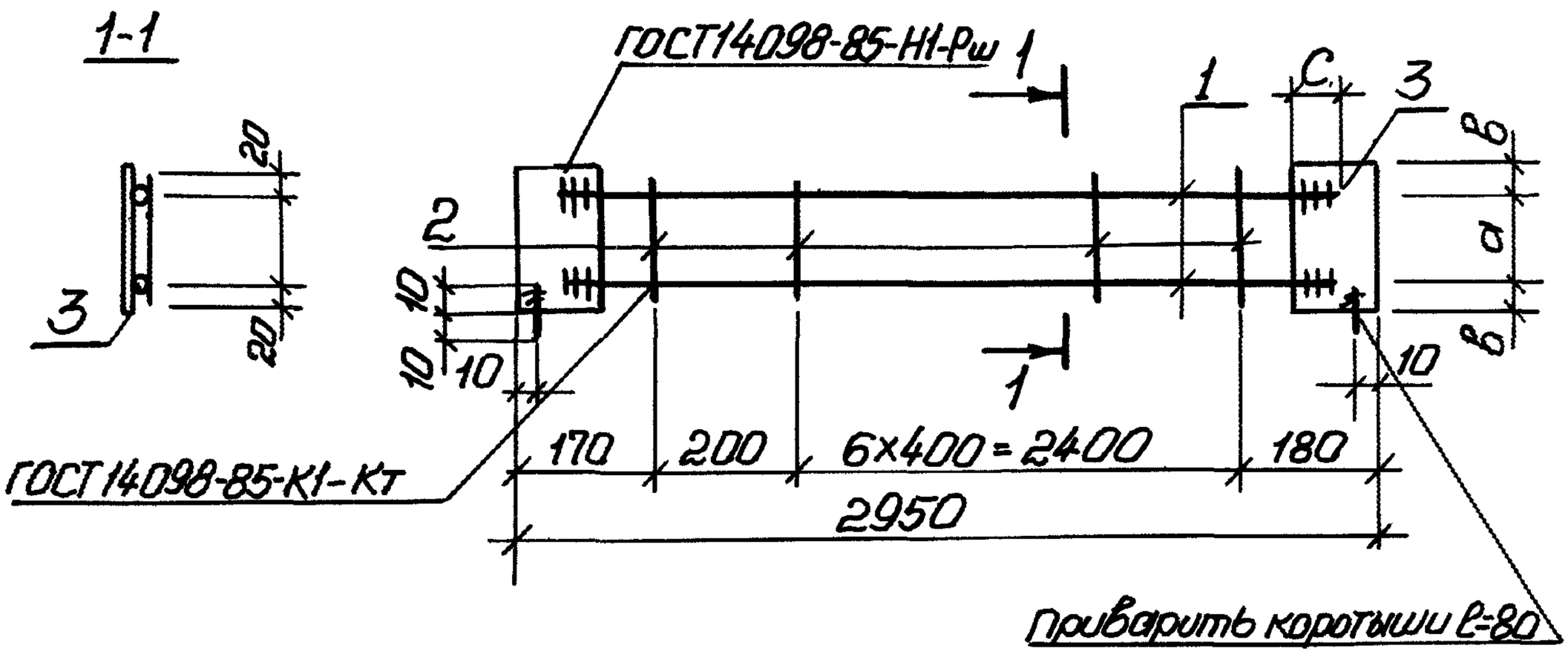

Поз.	Наименование	Кол. на каркас КР						Примечание
		5	6	7				
1	Ф10А III, ℓ=2820; 1,74кг	2						
	Ф12А III, ℓ=2850; 2,54кг		2					
	Ф14А III, ℓ=2850; 3,45кг			2				
2	Ф5Вр I, ℓ=140; 0,02кг	8	8					
	Ф6А I, ℓ=140; 0,03кг			8				
3	-6×120, ℓ=160; 0,90кг	2	2					
	ℓ=180; 1,01кг			2				
	Размер в мм, а	100	100	100				
	в	30	30	40				
	с	55	70	70				
	Масса каркаса, кг	5,5	7,3	9,4				

Инв.№ подл. | Подпись и дата | Взам. инв.№

Разраб.	Остапенко		
Пров.	Лыгин		
Зав. гр.	Мазалова		
Гл. спец.	Власенко		
Н. контр.	Сокольская		
Нач. отд.	Шейко		

3.900.1-10.2-2 – 00.02

Каркас
КР5...КР7, КР5а...КР7а, КР5б, КР7б, КР7в

Стадия	Лист	Листов
Р	1	2

Госстрой СССР
Союзводоканалниипроект
Харьковский Водоканалпроект

https://zavodjbi.com/

https://zavodjbi.com/

Поз.	Наименование	Кол. на каркас КР						Примечание
		5а	5б	6а	7а	7б	7в	
1	Ф12 А III, ℓ=2850; 2,54кг	2						
	Ф14 А III, ℓ=2850; 3,45кг		2	2				
	Ф16 А III, ℓ=2870; 4,54кг				2			
	Ф18 А III, ℓ=2870; 5,74кг					2		
	Ф20 А III, ℓ=2890; 7,14кг						2	
2	Ф5 Вр I, ℓ=140; 0,02кг	8						
	Ф6 А I, ℓ=140; 0,03кг		8	8	8	8	8	
3	-6х120 ℓ=160; 0,90кг	2						
	ℓ=180; 1,01кг		2	2	2			
	ℓ=200; 1,12кг					2	2	
	Размер в мм, а	100	100	100	100	100	100	
	в	30	40	40	40	50	50	
	с	70	70	70	80	80	90	
	Масса каркаса, кг	6,9	8,8	9,0	11,3	13,7	16,3	

1. Технические условия см. 3.900.1-10.2-10.
2. Арматура: классов А-I и А-III по ГОСТ 5781-82*,
класса Вр-I по ГОСТ 6727-80*,
полоса по ГОСТ 103-76*.

https://zavodjbi.com/

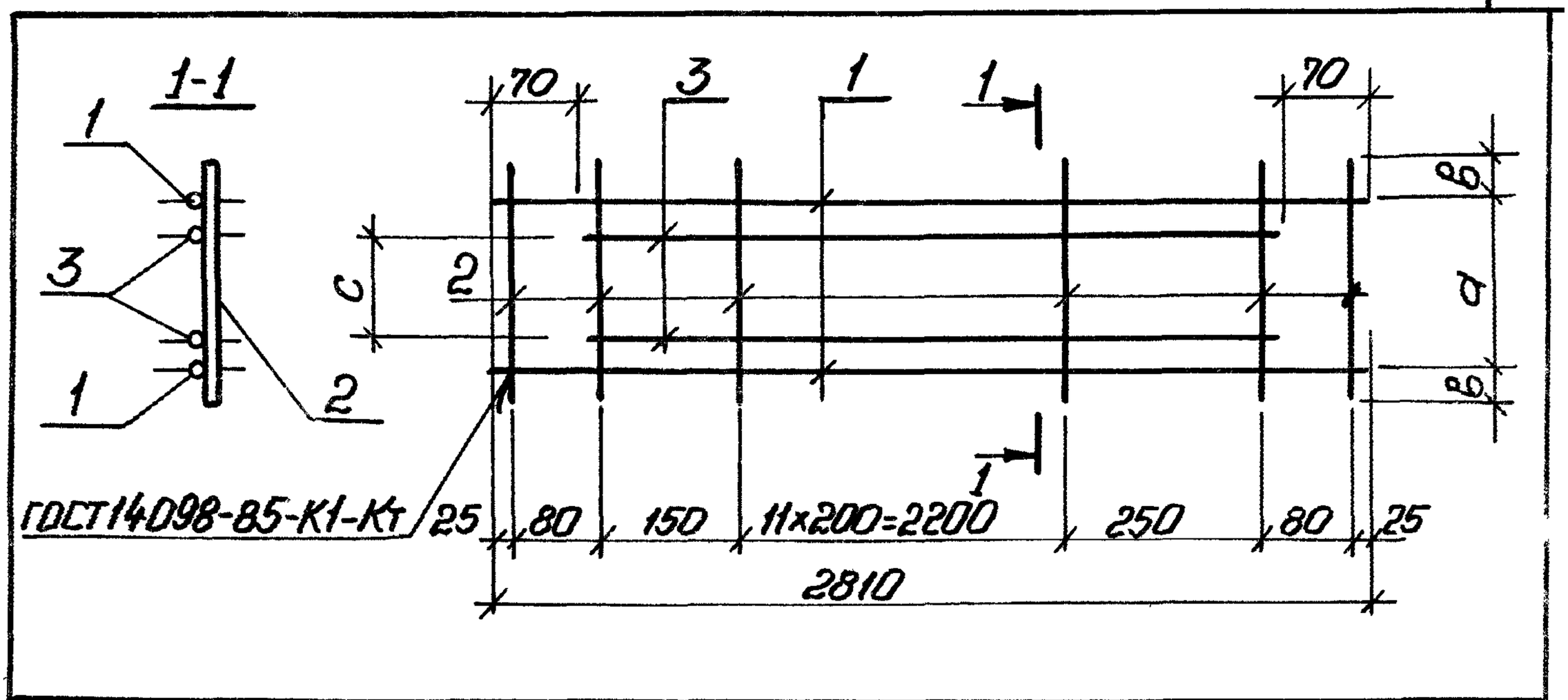

Поз.	Наименование	Кол. на каркас КР 8	9	10	11	9а		Примечание
1	ф6АI, ℓ=2810; 0,62кг			2	2			
	ф5ВрI, ℓ=2810; 0,40кг	2	2			2		
2	ℓ=180; 0,03кг	16						
	ℓ=240; 0,03кг		16					
	ℓ=440; 0,06кг			16				
	ℓ=480; 0,07кг				16			
	ℓ=300; 0,04кг					16		
3	ф10АIII, ℓ=2670; 1,65кг	2						
	ф12АIII, ℓ=2670; 2,37кг		2			2		
	ф14АIII, ℓ=2670; 3,23кг			2	2			
	Размер в мм, d	120	170	360	400	230		
	в	30	35	40	40	35		
	c	80	100	180	180	120		
	Масса каркаса, кг	4,6	6,0	8,7	8,8	6,1		

1 Технические условия см. 3.900.1-10.2-10.

2 Арматура: классов А-I и АIII по ГОСТ 5781-82*, класса Вр-I по ГОСТ 6727-80*. Полоса по ГОСТ 103-76*.

Разраб.	Остапченко		
Пров.	Лыгин		
Зав. гр.	Мазалова		
Гл. спец.	Власенко		
Н. контр.	Сокольская		
Нач. отд.	Шейко		

3.900.1-10.2-2 -00.03

Каркас КР8... КР11

Стадия	Лист	Листов
Р		1

Госстрой СССР Союзводоканалниипроект Харьковский Водоканалпроект

Инв. № подл. | Подпись и дата | Взам. инв. №

24395-03 20

https://zavodjbi.com/

https://zavodjbi.com/

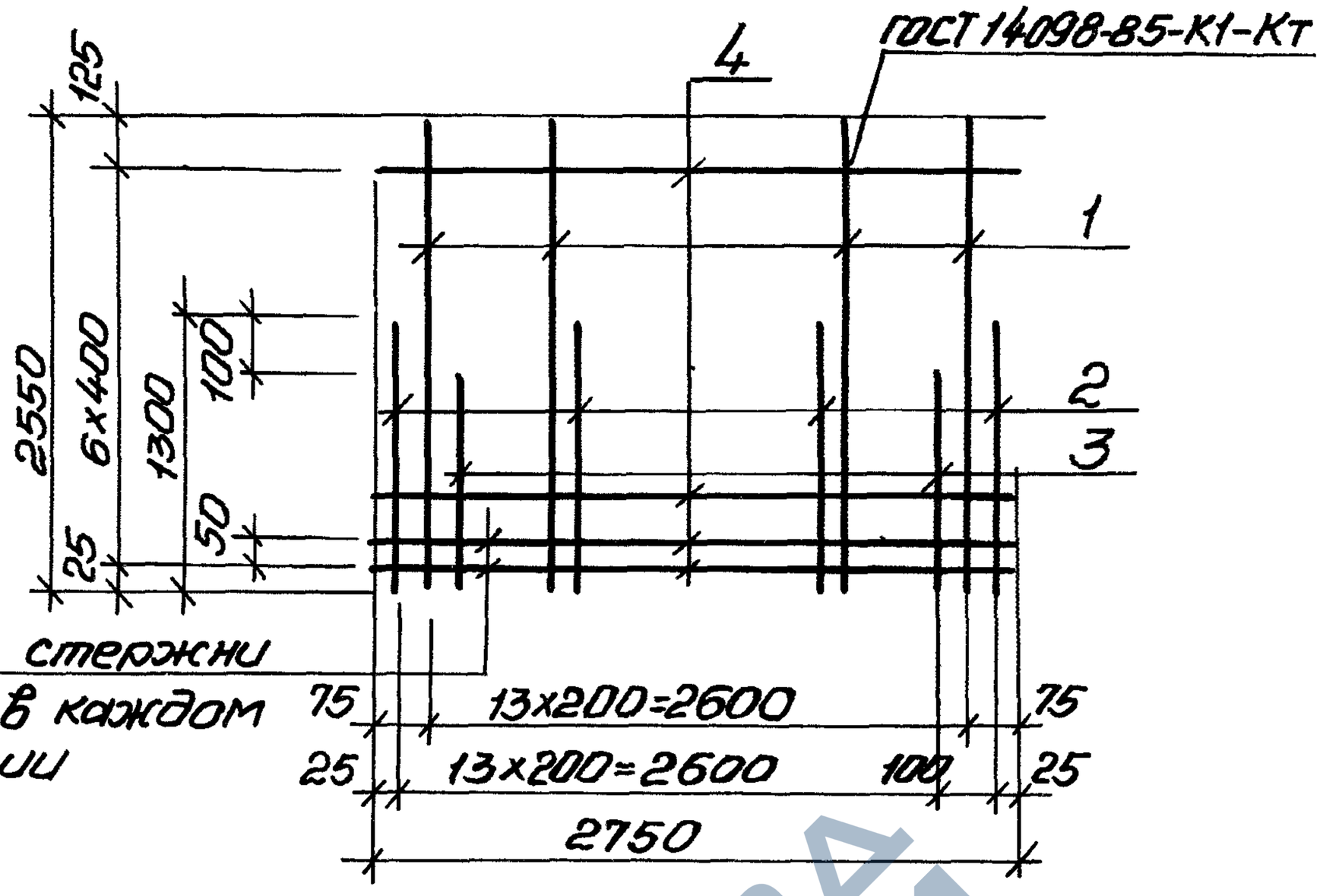

Анкерующие стержни приварить в каждом пересечении

Поз.	Наименование	Кол. на сетку С						Примечание
		1	2	3				
1	ф8АIII, ℓ=2550; 1,01кг	14	14					
	ф10АIII, ℓ=2550; 1,57кг			14				
2	ф8АIII, ℓ=1300; 0,51кг	8						
	ф10АIII, ℓ=1300; 0,80кг		8	8				
3	ф10АIII, ℓ=1200; 0,74кг	7						
	ф12АIII, ℓ=1200; 1,07кг		7	7				
4	ф6АI, ℓ=2750; 0,61кг	8	8	8				
	Масса сетки, кг	28,3	32,9	40,8				

1. Технические условия см. 3.900.1-10.2-10.
2. Арматура: классов А-I и АIII по ГОСТ 5781-82.*

Разраб.	Остапенко		
Пров.	Лыгин		
Зав. гр.	Мазалова		
Гл. спец.	Власенко		
Н. контр.	Сокольская		
Нач. отд.	Шейко		

3.900.1-10.2-2-00.04

Сетка С1... С3

Стадия	Лист	Листов
Р		1

Госстрой СССР Союзводоканалпроект Харьковский Водоканалпроект

24395-03 21

https://zavodjbi.com/

https://zavodjbi.com/

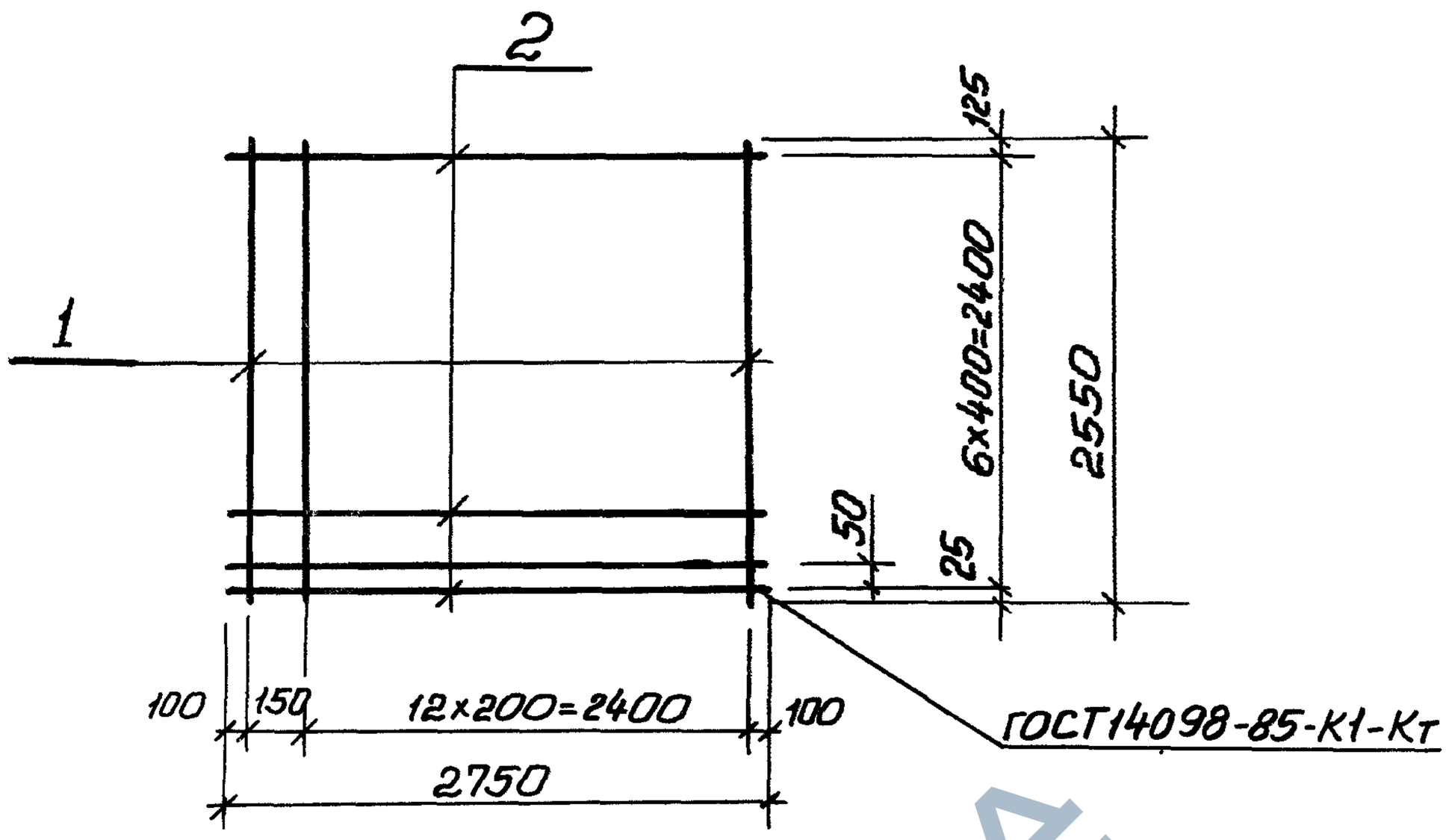

Марка сетки	Поз.	Наименование	Кол.	Масса ед, кг	Масса сетки, кг
С2а	1	ф8АIII, е=2550	14	1,01	19,0
	2	ф6АI, е=2750	8	0,61	

1. Технические условия см. 3.900.1-10. 2-10.
2. Арматура: классов А-I и А-III по ГОСТ5781-82*.

Разраб.	Шильмовер		3.900.1-10.2-2 -00.05
Провер.	Лыгин		
Зав. гр.	Мазалова		Сетка С2а
Гл. спец.	Власенко		
Н. контр.	Сокольская		
Нач. отд.	Шейко		

Стадия	Лист	Листов
Р		1

Госстрой СССР Союзводоканалниипроект Харьковский Водоканалпроект

Инв. № подл. | Подпись и дата | Взам. инв. №

24395-03 22

https://zavodjbi.com/

https://zavodjbi.com/

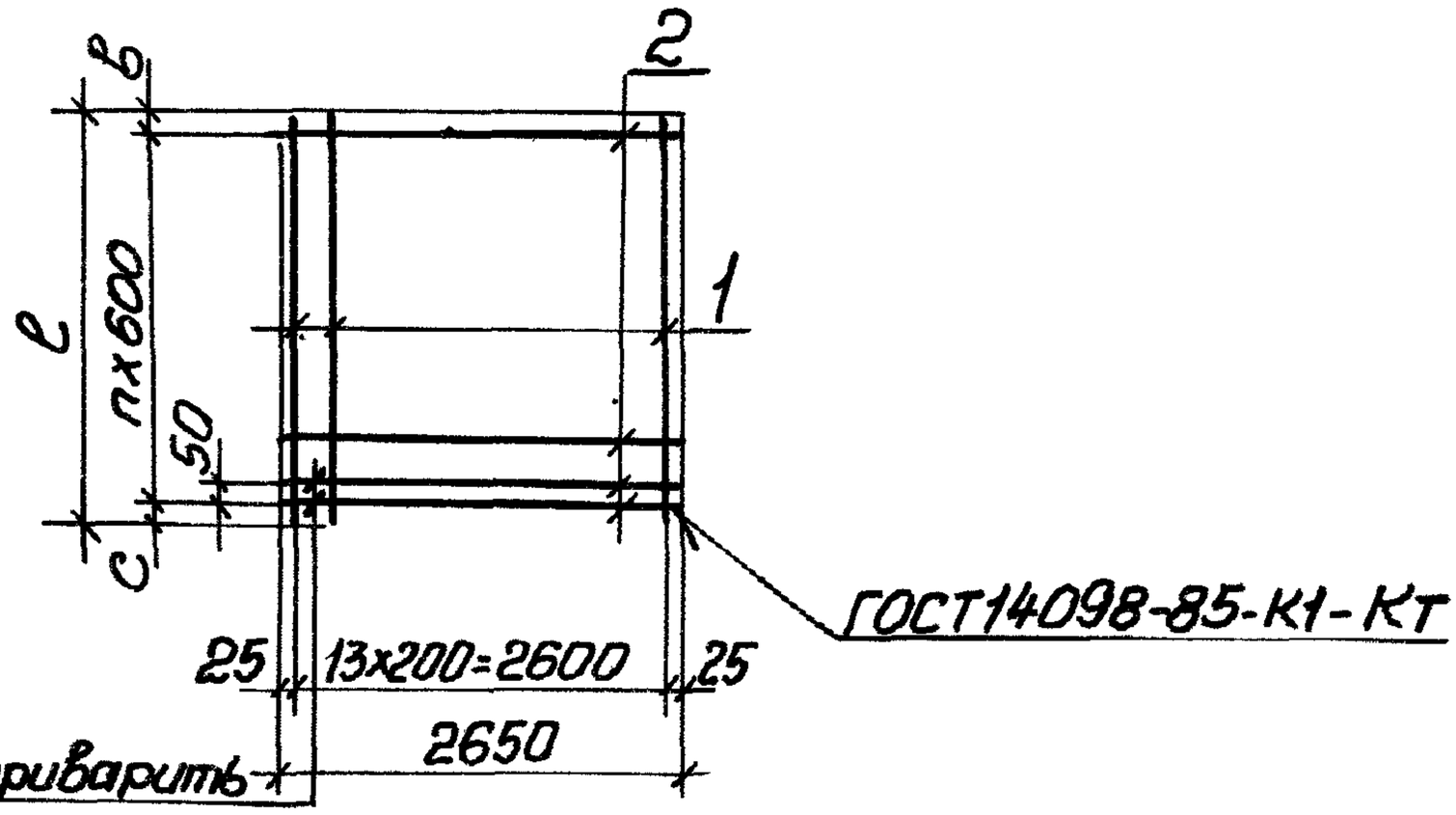

Анкерующие стержни приварить в каждом пересечении

Поз.	Наименование	Кол. на сетку С								Примечание
		11	12	13	14	15	16	17	18	
1	Ø8AIII, ℓ=3150; 1,24кг	14								
	Ø10AIII, ℓ=3150; 1,94кг		14							
	ℓ=3800; 2,34кг			14						
	ℓ=4400; 2,72кг				14					
	Ø12AIII, ℓ=4400; 3,91кг					14				
	Ø10AIII, ℓ=5100; 3,15кг						14			
	Ø12AIII, ℓ=5750; 5,14кг							14		
	ℓ=6350; 5,64кг								14	
2	Ø6AI ℓ=2650; 0,60кг	7	7	8	9	9	10	11	12	
	Размер в мм, ℓ	3150	3150	3800	4400	4400	5100	5750	6350	
	c	25	25	25	25	25	50	25	25	
	n	5	5	6	7	7	8	9	10	
	в	125	125	175	175	175	250	325	325	
	Масса сетки, кг	21,6	31,4	37,6	43,5	60,1	50,1	78,6	86,2	

1. Технические условия см. 3.900.1-10.2-10
2. Арматура: классов A-I и A-III по ГОСТ 5781-82*

Инв. № подл. | Подпись и дата | Взам. инв. №

Разраб.	Остапченко		
Пров.	Лыгин		
Зав. гр.	Мазалова		
Гл. спец.	Власенко		
Н. контр.	Сокольский		
Нач. отд.	Шейко		

3.900.1-10.2-2 – 00.06

Сетка С11... С18

Стадия	Лист	Листов
Р		1

Госстрой СССР Союзводоканалниипроект Харьковский Водоканалпроект

24395-03 23

https://zavodjbi.com/

https://zavodjbi.com/

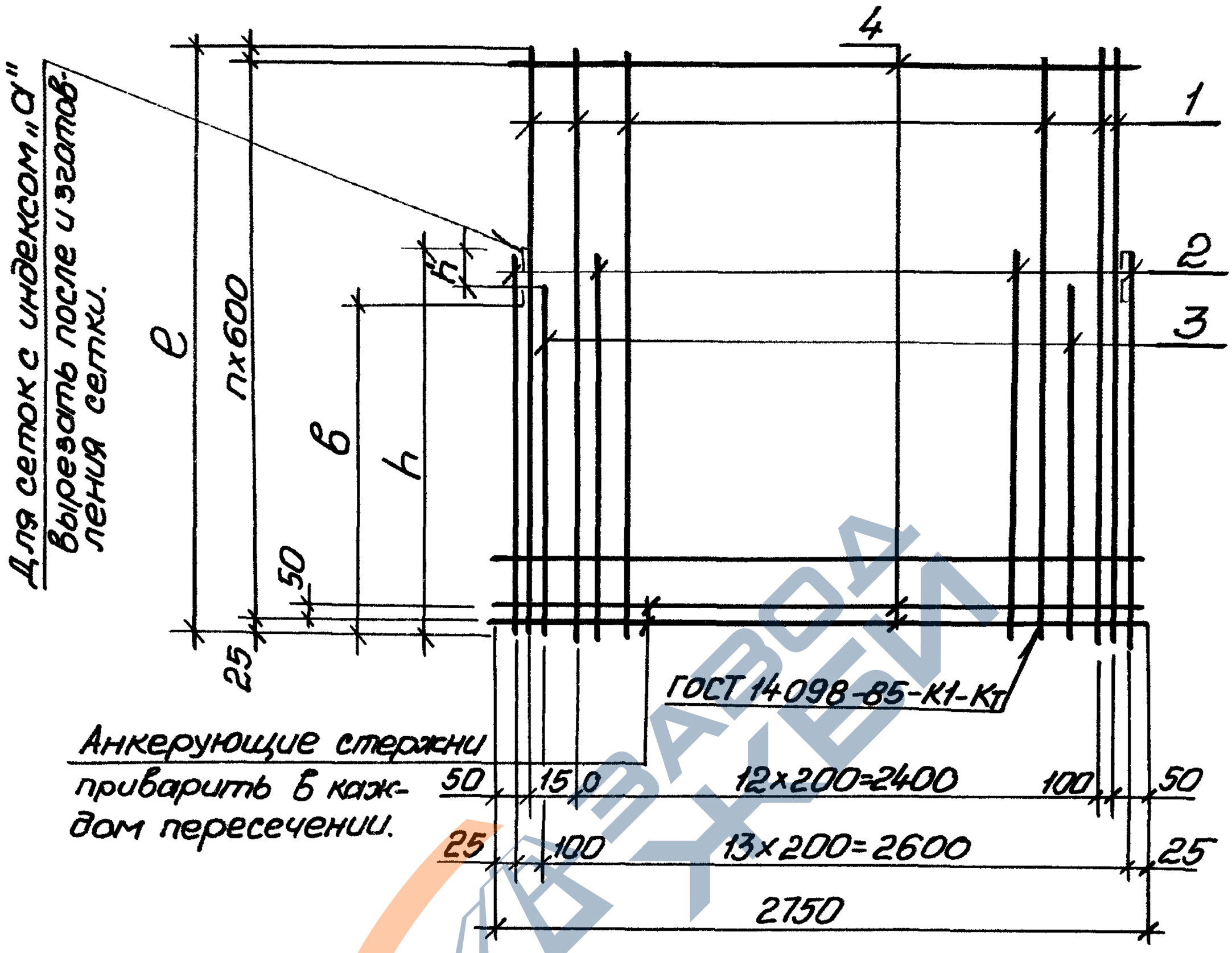

Спецификацию см. листы 2...8

Разраб.	Голосов		
Пров.	Лыгин		
Зав. гр.	Мазалова		
Гл. спец.	Власенко		
Н. контр.	Сокольская		
Нач. отд.	Шейко		

3.900.1-10.2-2 -00.07

Сетка С21... С57, С21а...С57а

Стадия	Лист	Листов
Р	1	8

Госстрой СССР Союзводоканалниипроект Харьковский Водоканалпроект

Инв. № подл. | Подпись и дата | Взам. инв. №

24395-03 24

https://zavodjbi.com/

https://zavodjbi.com/

Инв. № подл.	Подпись и дата	Взам. инв. №

Поз.	Наименование			Кол. на сетку С														Примечание
				21 21а	22 22а	23 23а	24 24а	25 25а	26 26а	27 27а	28 28а	29 29а	30 30а					
1	Ф8А III,	ℓ=1750;	0,69кг	15														
	Ф10А III,	ℓ=1750;	1,1кг		15	15												
		ℓ=1900;	1,17кг				15											
		ℓ=2050;	1,26кг					15	15	15			15					
		ℓ=2150;	1,33кг								15	15						
2	Ф6А III,	ℓ=1350;	0,29кг						7									
	Ф8А III,	ℓ=1150;	0,45кг	7	7													
		ℓ=1200;	0,47кг			7												
		ℓ=1300;	0,51кг				7											
		ℓ=1350;	0,53кг							7								
	Ф8А III,	ℓ=1450;	0,57кг								7							
		ℓ=1500;	0,59кг									7						
	Ф10А III,	ℓ=1350;	0,83кг										7					
	Ф12А III,	ℓ=1350;	1,20кг					7										
3	Ф6А III,	ℓ=1350;	0,29кг						8									
	Ф8А III,	ℓ=1150;	0,45кг		8													
		ℓ=1350;	0,53кг							8								

ТП395-03 25

3.900.1-10.2-2-00.07

Лист 2

https://zavodjbi.com/

https://zavodjbi.com/

Инв. № подл.	Подпись и дата	Взам. инв. №

Поз.	Наименование	Кол. на сетку С														Примечание
		21 21а	22 22а	23 23а	24 24а	25 25а	26 26а	27 27а	28 28а	29 29а	30 30а					
3	ф8АIII, ℓ=1450; 0,57кг								8							
	ф10АIII, ℓ=1050; 0,65кг	8														
	ℓ=1100; 0,68кг			8												
	ℓ=1200; 0,74кг				8											
	ℓ=1400; 0,86кг									8						
	ℓ=1350; 0,83кг										8					
	ф12АIII, ℓ=1350; 1,20кг					8										
4	ф6АI, ℓ=2750; 0,61кг	4	4	4	5	5	5	5	5	5	5					
	Размер в мм, ℓ	1750	1750	1750	1900	2050	2050	2050	2150	2150	2050					
	h	1150	1150	1200	1300	1350	1350	1350	1450	1500	1350					
	h'	100	100	100	100		100	100	100	100						
	a	525	525	525	75	225	225	225	325	325	225					
	в	1050	1050	1050	1050	1050	700	700	700	700	700					
	n	2	2	2	3	3	3	3	3	3	3					
	Масса сетки, кг	21,1	25,6	27,6	30,0	40,0	26,4	30,0	31,7	34,0	34,5					

24395-03 26

3.900.1-10.2-2-00.07

Лист 3

https://zavodjbi.com/

https://zavodjbi.com/

Поз.	Наименование	Кол. на сетку С														Примечание
		31 / 31а	32 / 32а	33 / 33а	34 / 34а	35 / 35а	36 / 36а	37 / 37а	38 / 38а	39 / 39а	40 / 40а					
1.	Ф10А III, ℓ=2150; 1,33 кг	15														
	Ф12А III, ℓ=2350; 2,09 кг		15													
	ℓ=2450; 2,18 кг			15												
	ℓ=2650; 2,35 кг				15											
	ℓ=2750; 2,44 кг					15	15									
	Ф14А III, ℓ=2750; 3,33 кг							15								
	ℓ=2850; 3,45 кг								15	15						
	Ф16А III, ℓ=2650; 4,19 кг										15					
2	Ф10А III, ℓ=1550; 0,96 кг		7													
	Ф12А III, ℓ=1450; 1,29 кг	7														
	ℓ=1600; 1,42 кг			7												
	ℓ=1750; 1,55 кг				7											
	ℓ=1850; 1,64 кг					7										
	Ф14А III, ℓ=1800; 2,18 кг						7	7			7					
	ℓ=1900; 2,30 кг								7							
	ℓ=1950; 2,36 кг									7						
3	Ф10А III, ℓ=1550; 0,96 кг		8													
	Ф12А III, ℓ=1450; 1,29 кг	8														

24395-03 27

3.900.1-10.2-2 – 00.07

Лист 4

https://zavodjbi.com/

https://zavodjbi.com/

Инв. № подл.	Подпись и дата	Взам. инв. №

Поз.	Наименование	Кол. на сетку С														Примечание
		41 41а	42 42а	43 43а	44 44а	45 45а	46 46а	47 47а	48 48а	49 49а	50 50а					
1	ф12АIII, ℓ=2850; 2,53кг		15								15					
	ℓ=2950; 2,62кг			15												
	ф16АIII, ℓ=3250; 5,14кг	15														
	ℓ=3450; 5,45кг				15				15							
	ℓ=3550; 5,61кг					15	15			15						
	ℓ=3650; 5,77кг							15								
2	ф12АIII, ℓ=1900; 1,69кг		7													
	ℓ=2000; 1,78кг			7							7					
	ф14АIII, ℓ=2200; 2,66кг	7														
	ℓ=2300; 2,78кг				7											
	ℓ=2350; 2,84кг					7										
	ℓ=2400; 2,90кг						7									
	ℓ=2450; 2,96кг							7								
	ф16АIII, ℓ=2300; 3,63кг								7							
	ℓ=2400; 3,79кг									7						
3	ф12АIII, ℓ=1900; 1,69кг		8													
	ф14АIII, ℓ=1900; 2,30кг			8							8					
	ℓ=2300; 2,78кг				8											

24395-03 28

https://zavodjbi.com/

https://zavodjbi.com/

Поз.	Наименование	Кол. на сетку С														Примечание
		31 / 31а	32 / 32а	33 / 33а	34 / 34а	35 / 35а	36 / 36а	37 / 37а	38 / 38а	39 / 39а	40 / 40а					
3	ф12А III, ℓ=1600; 1,42кг			8												
	ℓ=1750; 1,55кг				8											
	ф14А III, ℓ=1750; 2,12кг					8										
	ℓ=1800; 2,18кг						8	8								
	ℓ=1900; 2,36кг								8							
	ф16А III, ℓ=1850; 2,92кг									8						
	ℓ=1700; 2,69кг										8					
4	ф6А I, ℓ=2750; 0,61кг	5	5	6	6											
	ф8А I, ℓ=2750; 1,09кг					6	6	6	6	6	6					
	Размер в мм, ℓ	2150	2350	2450	2650	2750	2750	2750	2850	2850	2690					
	h	1450	1550	1600	1750	1850	1800	1800	1900	1950	1800					
	h'					100				100	100					
	a	325	525	25	225	325	325	325	425	425	225					
	в	700	700	700	1300	1300	1300	1300	1300	1300	1300					
	n	3	3	4	4	4	4	4	4	4	4					
	Масса сетки, кг	42,5	48,9	57,7	62,2	71,6	75,8	89,2	93,2	98,2	106,2					

24395-03 29

ЗАВОД ЖБИ

3.900.1-10.2-2 – 00.07

Лист 5

https://zavodjbi.com/

https://zavodjbi.com/

Поз.	Наименование	Кол. на сетку С														Примечание
		41 41а	42 42а	43 43а	44 44а	45 45а	46 46а	47 47а	48 48а	49 49а	50 50а					
3	Ф14А III, ℓ=2350; 2,84кг					8										
	Ф16А III, ℓ=2100; 3,32кг	8														
	ℓ=2300; 3,63кг						8		8							
	ℓ=2350; 3,71кг							8								
	Ф18А III, ℓ=2300; 4,60кг									8						
4	Ф6А I, ℓ=2750; 0,61кг		6													
	Ф8А I, ℓ=2750; 1,09кг	7		6	7	7	7	8	7		6					
	Ф10А I, ℓ=2750; 1,69кг									7						
	Размер в мм, ℓ	3250	2850	2950	3450	3550	3550	3650	3450	3550	2850					
	h	2200	1900	2000	2300	2350	2400	2450	2300	2400	2000					
	h'	100		100			100	100		100	100					
	a	225	425	525	425	525	525	25	425	525	425					
	в	1300	1000	1000	1000	1000	1000	1000	1000	1000	1650					
	n	5	4	4	5	5	5	6	5	5	4					
	Масса сетки, кг	129,9	67,0	76,7	131,1	134,4	141,1	145,6	143,8	161,0	75,3					

24395-03 ЭО

3.900.1-10.2-2 – 00.07

Лист 7

https://zavodjbi.com/

https://zavodjbi.com/

Поз.	Наименование	Кол. на сетку С							Примечание
		51 51а	52 52а	53 53а	54 54а	55 55а	56 56а	57 57а	
1	Ф14АIII, ℓ=3450; 4,17 кг				15				
	Ф16АIII, ℓ=3550; 5,61 кг	15		15					
	ℓ=3750; 5,93 кг		15						
	Ф18АIII, ℓ=4250; 8,88 кг					15			
	ℓ=4450; 9,30 кг						15		
	Ф20АIII, ℓ=4250; 10,49 кг							15	
2	Ф16АIII, ℓ=2350; 3,71 кг	7			7				
	ℓ=2500; 3,95 кг		7						
	Ф18АIII, ℓ=2400; 5,02 кг			7					
	Ф20АIII, ℓ=2850; 7,04 кг					7		7	
	ℓ=2950; 7,29 кг						7		
3	Ф16АIII; ℓ=2350; 3,71 кг	8							
	ℓ=2500; 3,95 кг		8						
	Ф18АIII, ℓ=2250; 4,50 кг				8				
	Ф20АIII, ℓ=2300; 5,68 кг			8					
	ℓ=2850; 7,04 кг					8		8	
	ℓ=2950; 7,29 кг						8		
4	Ф8АI; ℓ=2750; 1,09 кг	7	8						
	Ф10АI, ℓ=2750; 1,69 кг			7	7	9	9	9	
	Размер в мм, ℓ	3550	3750	3550	3450	4250	4450	4250	
	h	2350	2500	2400	2350	2850	2950	2850	
	h'			100	100				
	a	525	125	525	425	25	225	25	
	в	1650	1650	1650	1200	1200	1200	1200	
	n	5	6	5	5	7	7	7	
	Масса сетки, кг	147,4	156,9	176,6	138,0	254,0	264,0	278,2	

1. Технические условия см. 3.900.1-10.2-10.
2. Арматура: классов А-I и А-III по ГОСТ 5781-82*.

Инв. № подл. | Подпись и дата | Взам. инв. №

24395-03 31

https://zavodjbi.com/

https://zavodjbi.com/

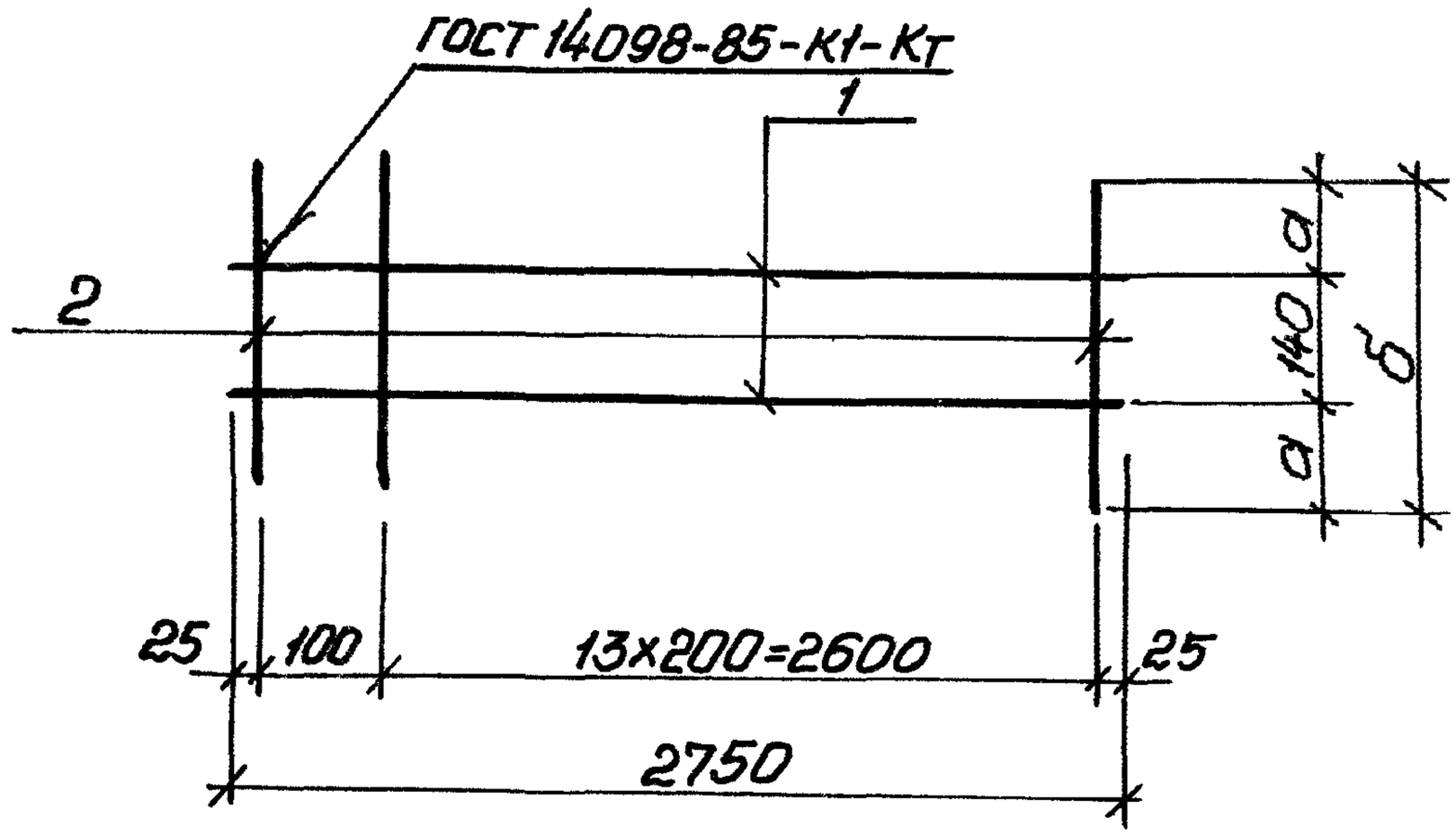

Поз.	Наименование	Кол. на сетку С						
		С61	С62					
1	Ф5 ВрI, ℓ=2750; 0,42 кг	2	2					
2	Ф6 AI, ℓ=600; 0,14 кг	15						
	Ф6 AI, ℓ=460; 0,1 кг		15					
	Размеры в мм, а	230	160					
	б	600	460					
	Масса сетки, кг	2,9	2,3					

1. Технические условия см. 3.900.1-10.2-10
2. Арматура: классов Вр-I по ГОСТ 6727-80*,
А-I по ГОСТ 5781-82*.

Разраб.	Голосов		
Пров.	Лыгин		
Зав. гр.	Мокалова		
Гл. спец.	Власенко		
Н. контр.	Сахальская		
Нач. отд.	Шейко		

3.900.1-10.2-2 – 00.08

Сетка С61, С62

Стадия	Лист	Листов
Р		1

Госстрой СССР Союзводоканалниипроект Харьковское Водоканалпроект

Инв. № подл. | Подпись и дата | Взам. инв. №

24395-03 32

https://zavodjbi.com/

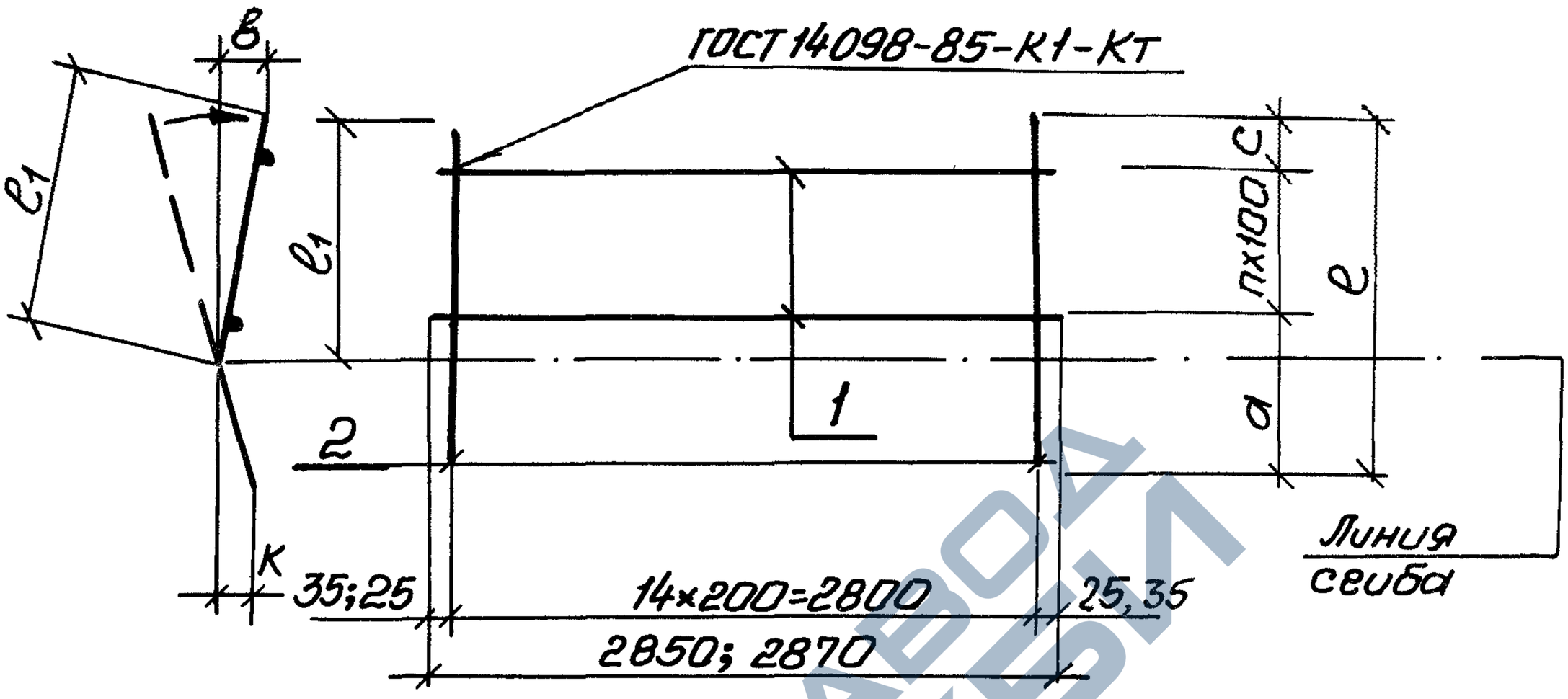

Спецификацию см. лист 2,3.

Разраб.	Голосов		
Пров.	Лыгин		
Нач.отд.	Мазалова		
Гл.спец.	Власенко		
Ст.инж.	Сокольская		
Инж.	Шейко		

3.900.1-10.22-00.09

Сетка С101...С108, С171...С174

Стадия	Лист	Листов
Р	1	3

Госстрой СССР Союзводоканалниипроект Харьковский Водоканалпроект

Инв. № подл. | Подпись и дата | Взам. инв. №

24395-03 33

https://zavodjbi.com/

https://zavodjbi.com/

Поз.	Наименование	Кол. на сетку С								Примечание
		101	102	103	104	105	106	107	108	
1	Ф8АI, ℓ=2850; 1,13кг	2	3	4						
	Ф12АI, ℓ=2850; 2,53кг				4	4	4			
	ℓ=2850; 3,44кг							4	4	
2.	Ф12АIII, ℓ=660; 0,59кг	15								
	Ф16АIII, ℓ=880; 1,39кг		15							
	ℓ=1140; 1,80кг			15						
	Ф22АIII, ℓ=1520; 4,53кг				15					
	Ф25АIII, ℓ=1320; 5,08кг					15				
	ℓ=1520; 5,85кг						15			
	Ф28АIII, ℓ=1320; 6,38кг							15		
	ℓ=1520; 7,34кг								15	
	Размер в мм, а	360	430	590	1020	720	1020	720	1020	
	с	200	250	250	200	300	200	300	200	
	n	1	2	3	3	3	3	3	3	
	ℓ	660	880	1140	1520	1320	1520	1320	1520	
	$ℓ_1$	400	530	660	690	730	690	730	690	
	в	100	100	105	85	125	85	125	85	
	к	60	65	80	110	100	110	100	110	
	Масса сетки, кг	11,1	24,2	31,5	78,1	86,3	97,7	109,5	123,9	

Инв.№подл. | Подп. и дата | Взам.инв.№

3.900.1-10.2-2 -00.09

Лист 2

24395-03 34

https://zavodjbi.com/

https://zavodjbi.com/

Поз.	Наименование	Кол. 171	172	173	174			Примечание
1	ф8AI; ℓ=2850; 1,13кг	2						
	ф10AI; ℓ=2850; 1,76кг		3	4				
	ф14AI; ℓ=2870; 3,45кг				4			
2	ф14AIII; ℓ=680; 0,82кг	15						
	ф18AIII; ℓ=900; 1,79кг		15					
	ф20AIII; ℓ=1100; 2,71кг			15				
	ф36AIII; ℓ=1520; 12,14кг				15			
	Размеры в мм, a	380	450	550	1020			
	c	200	250	250	200			
	n	1	2	3	3			
	e	680	900	1100	1520			
	e_1	420	550	620	690			
	в	100	100	105	85			
	к	60	65	80	110			
	Масса сетки, кг	14,5	32,1	47,6	195,9			

1. Технические условия см. 3.900.1-10.2-10.
2. Арматура: классов A-I и A-III по ГОСТ 5781-82.*

24395-03 35

https://zavodjbi.com/

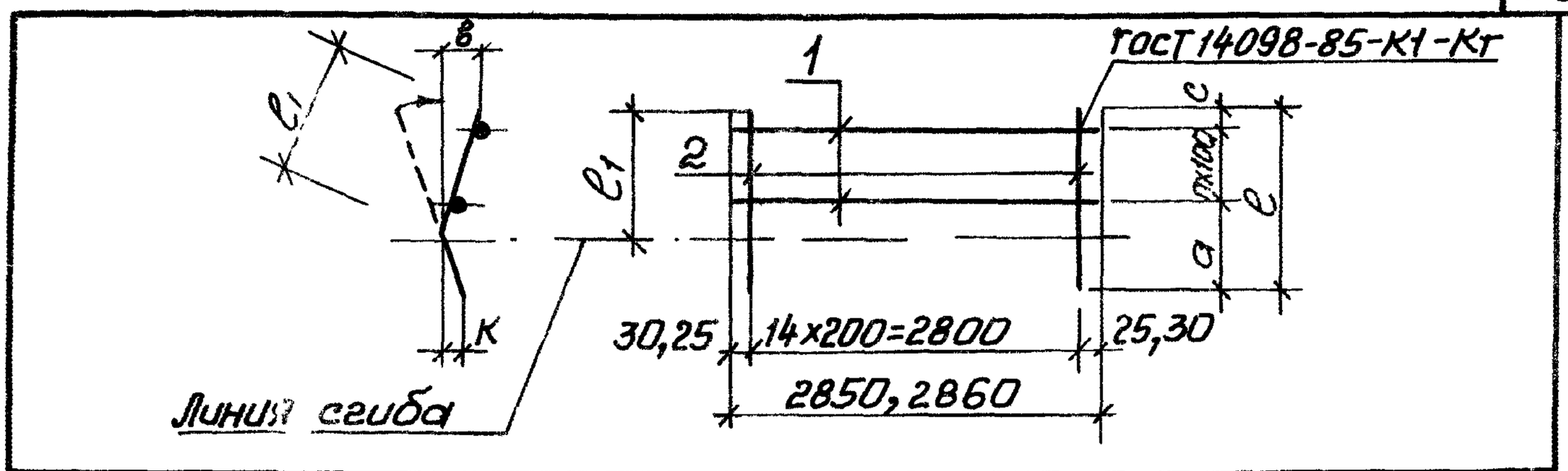

Поз.	Наименование	Кол. на сетку С							Примечание
		111	112	113	114	115	116	117	
1	Ф6АI, l=2850; 0,65кг	2							
	Ф8АI, l=2850; 1,13кг		3	4					
	Ф10АI, l=2850; 1,76кг				4	4	4		
	Ф12АI, l=2850; 2,54кг							4	
2	Ф10АIII, l=1020; 0,50кг	15							
	Ф14АIII, l=1020; 1,24кг		15						
	Ф16АIII, l=1320; 2,10кг			15					
	Ф20АIII, l=1240; 3,06кг				15				
	l=1460; 3,60кг					15			
	Ф22АIII, l=1660; 4,90кг						15		
	Ф25АIII, l=1660; 6,40кг							15	
	Размеры, мм, a	500	620	770	740	800	1160	1160	
	c	200	200	250	200	300	200	200	Арматура: классов АI и АIII по ГОСТ 5781-82* Технические условия см. 3.900.1-10.2-10
	n	1	2	3	3	3	3	3	
	l	800	1020	1320	1240	1460	1660	1660	
	l_1	400	510	660	620	730	690	690	
	в	100	95	105	100	125	85	85	
	К	100	95	105	100	125	125	125	
	Масса сетки, кг	8,8	22,0	36,0	52,7	60,8	80,3	106,2	

Разраб.	Остапченко		
Пров.	Лыгин		
Зав. ср.	Магалова		
Гл. спец.	Власенко		
Н. контр.	Сокольская		
Нач. отд.	Шейко		

3.900.1-10.2-2 — 00.10

Сетка С111... С117

Стадия	Лист	Листов
Р		1

Госстрой СССР Союзводоканалниипроект Харьковский Водоканалпроект

https://zavodjbi.com/

https://zavodjbi.com/

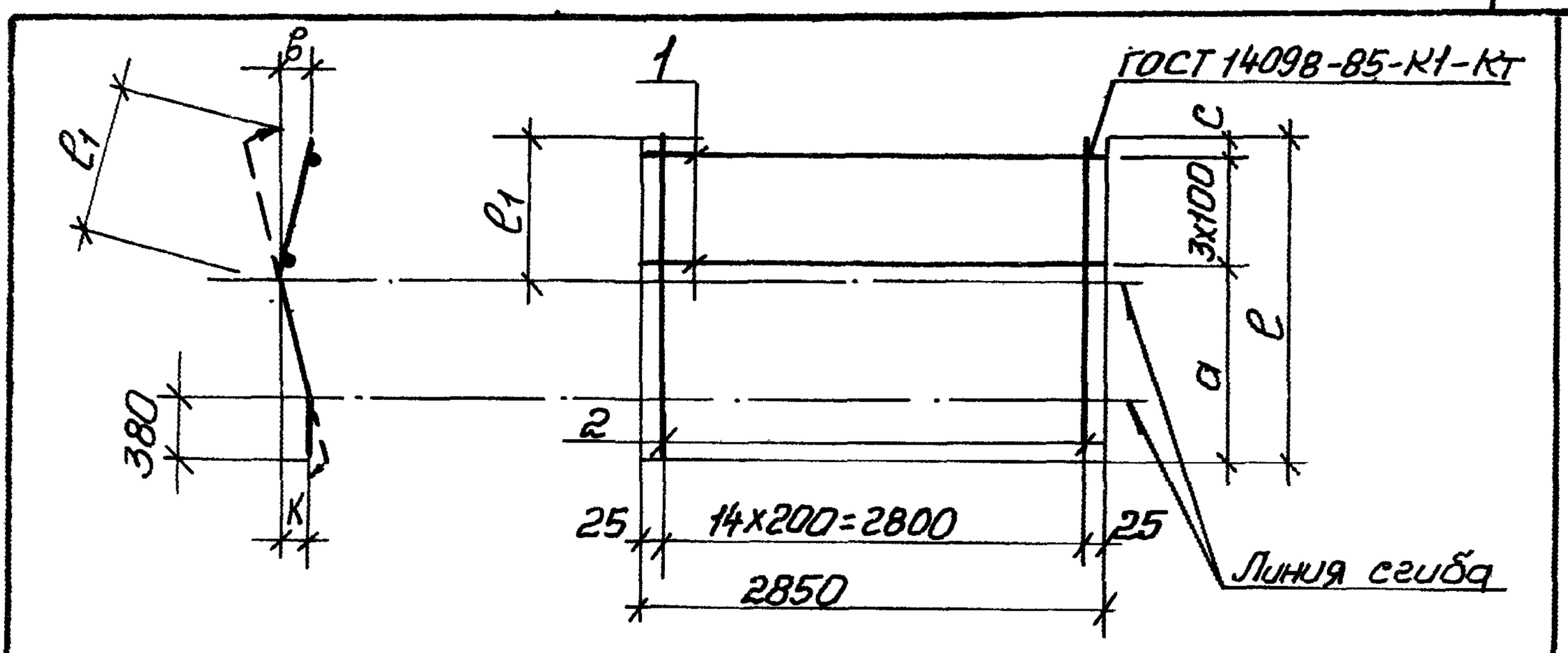

Поз.	Наименование	Кол. на сетку С						Примечание
		121	122	123	124			
1	Ф8АI, l=2850; 1,13 кг	4						
	Ф10АI, l=2850; 1,76 кг		4	4				
	Ф12АI, l=2850; 2,53 кг				4			
2	Ф14АIII, l=1520; 1,84 кг	15						
	Ф18АIII, l=1560; 3,30 кг		15					
	Ф20АIII, l=1720; 4,24 кг			15				
	Ф25АIII, l=1500; 5,76 кг				15			
	Размеры в мм, а	1000	1000	1120	1000			
	с	220	260	300	200			
	l	1520	1560	1720	1500			
	l_1	640	680	730	620			
	в	100	100	125	100			
	к	80	80	100	80			
	Масса сетки, кг	32,1	56,5	70,6	91,0			

1. Технические условия см. 3.900.1-10.2-10
2. Арматура: классов А-I и А-III по ГОСТ 5781-82*

Разраб.	Остапченко		
Пров.	Лызин		
Зав. гр.	Мазалова		
Гл. спец.	Власенко		
Н. контр.	Сокольская		
Нач. отв.	Шейко		

3.900.1-10.2-2 – 00.11

Сетка С121... С124

Стадия	Лист	Листов
Р		1

Госстрой СССР
Союзводоканалниипроект
Харьковский Водоканалпроект

24395-03 37

https://zavodjbi.com/

Инв. № подл.	Подпись и дата	Взам. инв. №

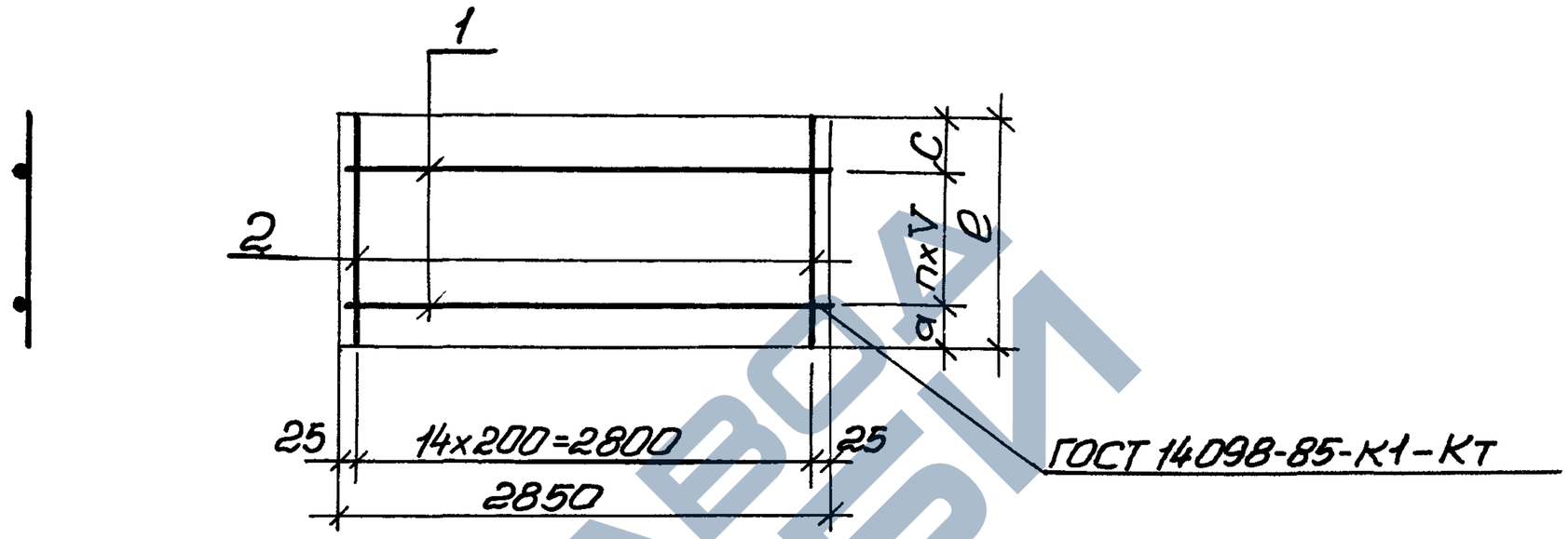

Поз.	Наименование	Кол. на сетку С 131	132	133	134	135	136	137	138	139	140	141	142			Примечание
1	ф6АI, ℓ=2850; 0,65кг	5	5	5	5											
	ф8АI, ℓ=2850; 1,13кг					5	5	5	6	5	5					
	ф10АI, ℓ=2850; 1,76кг											6				
	ф12АI, ℓ=2850; 2,53кг												6			
2	ф10АIII, ℓ=640; 0,40кг	15														
	ф12АIII, ℓ=860; 0,76кг		15													

Продолжение спецификации см. лист 2,3

Разраб.	Остапенко		
Пров.	Лынин		
Зав. гр.	Мазалова		
Гл. спец.	Власенко		
Н. контр.	Сокольская		
Нач. отд.	Шейко		

3.900.1-10.2-2 – 00.12.

Сетка С131... С146

Стадия	Лист	Листов
Р	1	3

Госстрой СССР Союзводоканалниипроект Харьковский Водоканалпроект

24395-03 38

https://zavodjbi.com/

https://zavodjbi.com/

Инв. № подл.	Подпись и дата	Взам. инв. №

Поз.	Наименование	Кол. на сетку С														Примечание
		131	132	133	134	135	136	137	138	139	140	141	142			
	Ф12АIII, ℓ=1120; 0,99кг			15												
	ℓ=1300; 1,15кг				15											
	Ф14АIII, ℓ=860; 1,04кг					15										
	ℓ=1120; 1,40кг						15									
	ℓ=1320; 1,60кг							15								
	ℓ=1520; 1,84кг								15							
	Ф16АIII, ℓ=860; 1,36кг									15						
	ℓ=1340; 2,12кг										15					
	Ф18АIII, ℓ=1560; 3,26кг											15				
	Ф22АIII, ℓ=1500; 4,48кг												15			
	Размеры в мм, a	50	150	50	200	150	50	200	200	150	200	200	200			
	n	4	4	4	4	4	4	4	5	4	4	5	5			
	v	100	100	200	200	100	200	200	200	100	200	200	200			
	c	190	310	270	300	310	270	320	320	310	340	360	300			
	ℓ	640	860	1120	1300	860	1120	1320	1520	860	1340	1560	1500			
	Масса сетки, кг	9,3	14,7	18,2	21,2	21,3	26,7	29,7	34,4	27,2	37,5	59,5	78,8			

24395-03 39

3.900.1-10.2-2 -00.12

Лист 2

https://zavodjbi.com/

https://zavodjbi.com/

Поз.	Наименование	Кол. на изделие						Примечание
		143	144	145	146			
1	⌀6AI, ℓ=2850; 0,65кг	3	3	5	6			
2	⌀8AIII, ℓ=660; 0,25кг	15						
	ℓ=860; 0,34кг		15					
	⌀10AIII, ℓ=1080; 0,71кг			15				
	⌀12AIII, ℓ=1500; 1,30кг				15			
	Размеры в мм, a	50	150	200	200			
	n	2	2	5	6			
	v	200	200	200	200			
	c	210	310	320	360			
	ℓ	660	860	1520	1500			
	Масса сетки, кг	5,3	7,05	13,9	23,4			

1. Технические условия см. 3.900.1-10.2-10
2. Арматура: классов AI и AIII по ГОСТ 5781-82*

Инв.№ подл. | Подпись и дата | Взам. инв.№

3.900.1-10.2-2 — 00.12

Лист

https://zavodjbi.com/

https://zavodjbi.com/

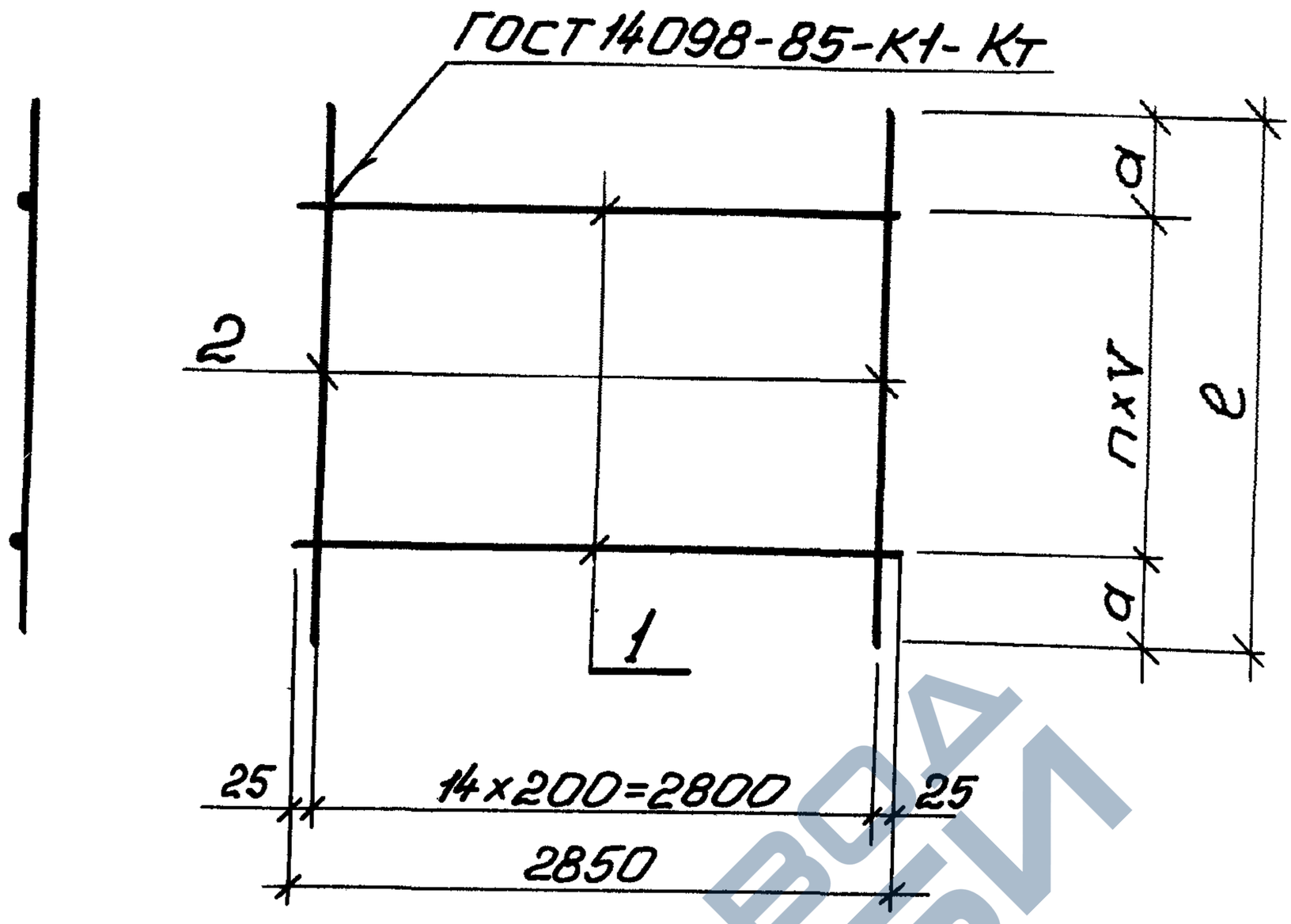

Спецификацию см. лист 2

Разраб.	Голосов		
Пров.	Лыгин		
Зав.гр.	Мазалова		
Гл.спец.	Власенко		
Н.контр.	Сокольская		
Нач.отд.	Шейко		

Инв.№ подл. | Подпись и дата | Взам.инв.№

3.900.1-10.2-2 — 00.13

Сетка
С151... С157

Стадия	Лист	Листов
Р	1	2

Госстрой СССР
Союзводоканалниипроект
Харьковский
Водоканалпроект

24395-03 41

https://zavodjbi.com/

https://zavodjbi.com/

Поз.	Наименование	Кол. на сетку С							Примечание
		151	152	153	154	155	156	157	
1	Ф6 А-I, ℓ=2850; 0,65кг	5	4						
	Ф8 А-I, ℓ=2850; 1,13кг			5					
	Ф10 А-I, ℓ=2850; 1,76кг				5	5	6		
	Ф12 А-I, ℓ=2850; 2,53кг							6	
2	Ф10 А-III, ℓ=780; 0,50кг	15							
	Ф14 А-III, ℓ=1000; 1,21кг		15						
	Ф16 А-III, ℓ=1300; 2,05кг			15					
	Ф20 А-III, ℓ=1220; 3,01кг				15				
	Ф22 А-III, ℓ=1440; 4,32кг					15			
	ℓ=1640; 4,92кг						15		
	Ф25 А-III, ℓ=1640; 6,30кг							15	
	Размеры в мм, a	210	200	250	210	320	320	320	
	n	4	3	4	4	4	5	5	
	v	100	200	200	200	200	200	200	
	ℓ	820	1000	1300	1220	1440	1640	1640	
	Масса сетки, кг	10,8	20,8	36,4	54,0	73,6	84,4	109,7	

1. Технические условия см. 3.900.1-10.2-10
2. Арматура: классов А-I и А-III по ГОСТ 5781-82*

https://zavodjbi.com/

https://zavodjbi.com/

Инв.№ подл.	Подпись и дата	Взам. инв.№

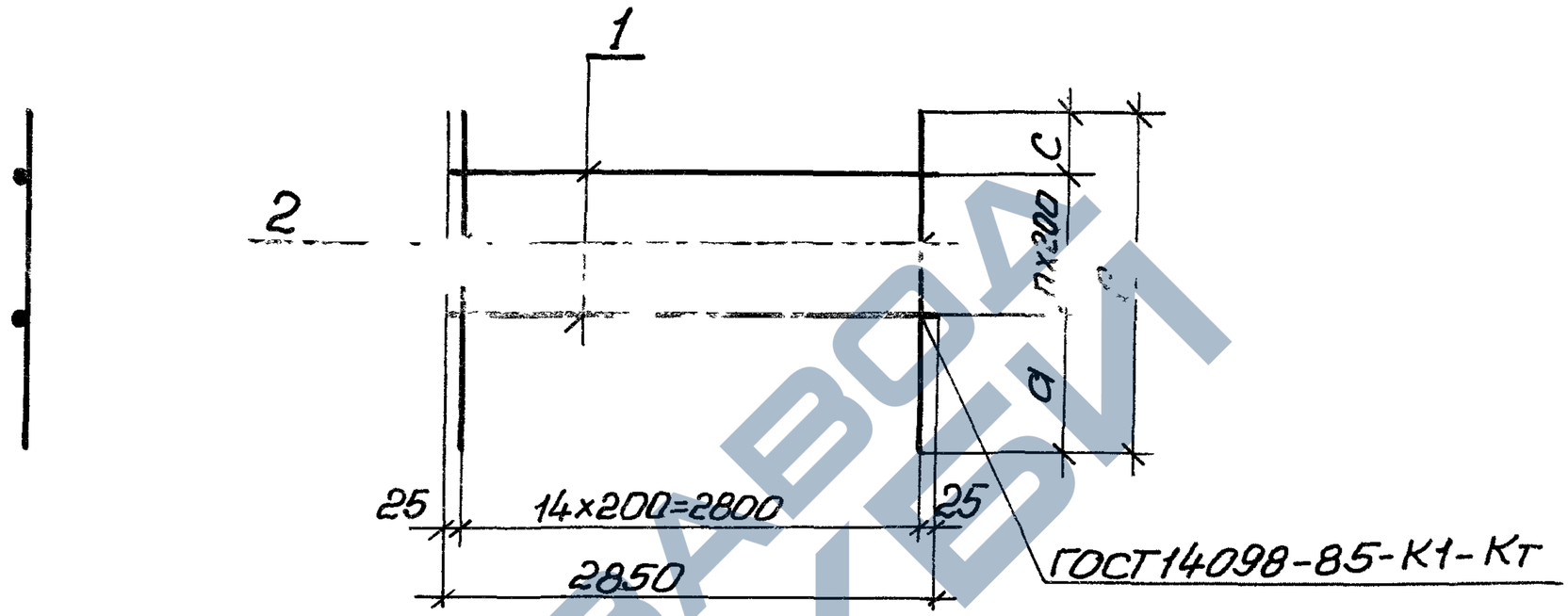

Поз.	Наименование	Кол. на сетку С														Примечание
		161	162	163	164	165	166	167	168	169						
1	ф8АI, ℓ=2850; 1,13кг	5	5	5	5			7								
	ф10АI, ℓ=2850; 1,76кг					5	5		7	7						
2	ф10АIII; ℓ=1480; 0,9 кг						15									
	ф12АIII, ℓ=1900; 1,7 кг									15						

Продолжение спецификации см. лист 2

24395-03 43

Разраб.	Остапченко		
Пров.	Лыгин		
Зав.гр.	Мазалова		
Гл.спец.	Власенко		
Н.контр.	Сокольская		
Нач.отд.	Шейко		

3.900.1-10.2-2-00.14

Сетка С161 ... С169

Стадия	Лист	Листов
Р	1	2

Госстрой СССР
Союзводоканалпроект
Харьковский
Водоканалпроект

https://zavodjbi.com/

Инв. № подл.	Подпись и дата	Взам. инв. №

Поз.	Наименование	Кол. на сетку С														Примечание
		161	162	163	164	165	166	167	168	169						
2	ф14А$\overline{III}$, ℓ=1500; 1,82 кг	15														
	ℓ=1540; 1,86 кг		15													
	ℓ=1920; 2,32 кг							15								
	ф16А$\overline{III}$, ℓ=1520; 2,4 кг			15												
	ℓ=1740; 2,75 кг				15											
	ф18А$\overline{III}$ ℓ=1540; 3,22 кг					15										
	ℓ=1960; 3,9 кг								15							
	Размеры в мм, а	450	490	470	590	490	460	470	510	440						
	п	4	4	4	4	4	4	6	6	6						
	с	250	250	250	350	250	200	250	250	250						
	ℓ	1500	1540	1520	1740	1540	1480	1920	1960	1900						
	Масса сетки, кг	33,0	33,6	41,7	47,0	57,1	22,3	42,7	70,8	37,8						

1. Арматура: классов А-$\overline{I}$ и А-$\overline{III}$ по ГОСТ 5781-82*
2. Технические условия см. 3.900.1-10.2-10

24395-03 нн

3.900.1-10.2-2 – 00.14

Лист 2

https://zavodjbi.com/

https://zavodjbi.com/

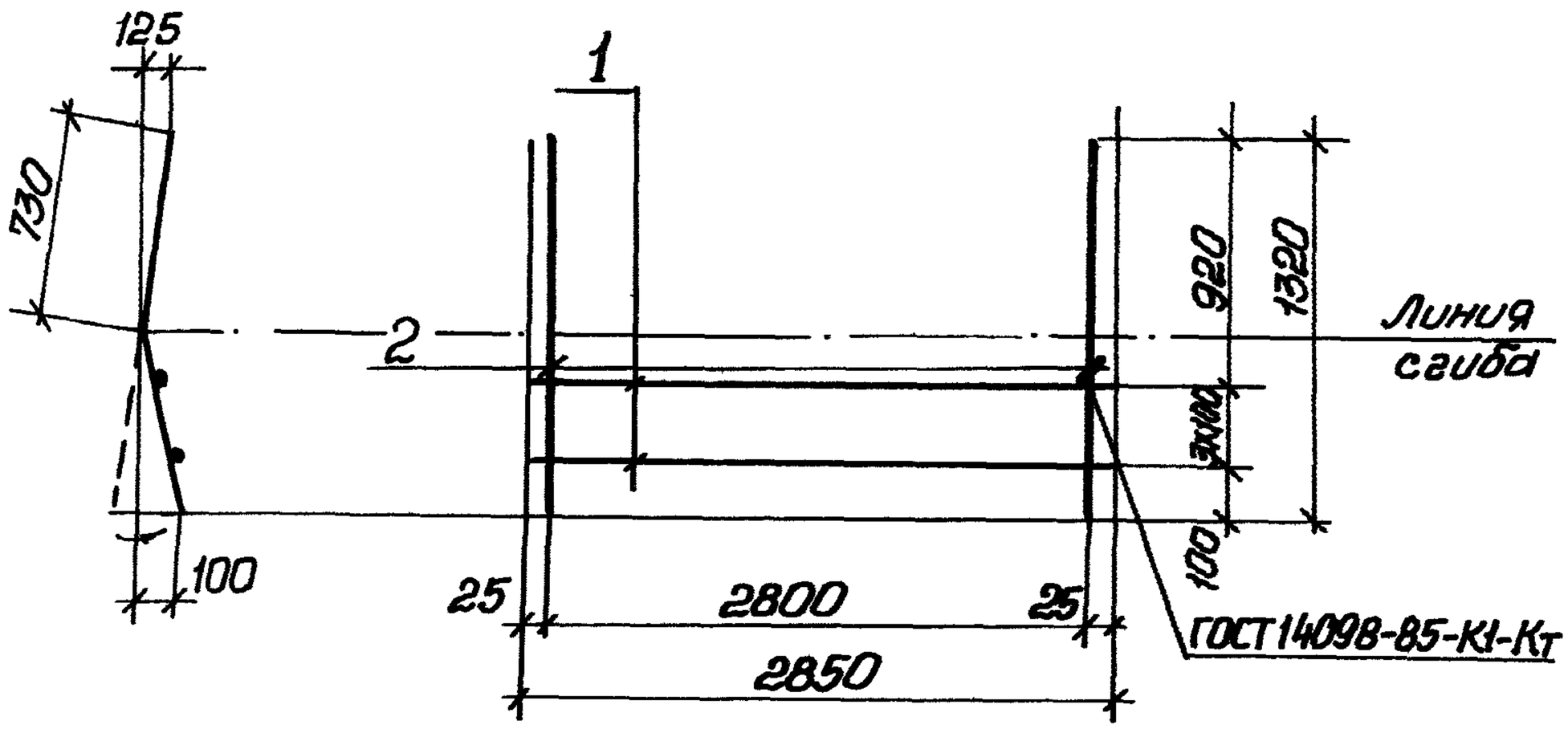

Поз.	Наименование	Кол. на сетку С						Примечание
		181	182					
1	Ф12АI, ℓ=2850; 2,53 кг	4						
	Ф14АI, ℓ=2850; 3,44 кг		4					
2	Ф25АIII, ℓ=1320; 5,08 кг	15						
	Ф28АIII, ℓ=1520; 7,34 кг		15					
	Масса сетки, кг	86,3	123,9					

1. Технические условия см. 3.900.1-10.2-10
2. Арматура: классов А-I и А-III по ГОСТ 5781-82.*

Разраб.	Остапченко		
Пров.	Лыгин		
Зав. гр.	Мазалова		
Гл. спец.	Власенко		
Н. контр.	Сокольская		
Нач. отд.	Шейко		

3.900.1-10.2-2 — 00.15

Сетка С181, С182

Стадия	Лист	Листов
Р		1

Госстрой СССР Союзводоканалниипроект Харьковский Водоканалпроект

Подпись и дата | Инв. № подл. | Взам. инв. №

24395-03 45

https://zavodjbi.com/

https://zavodjbi.com/

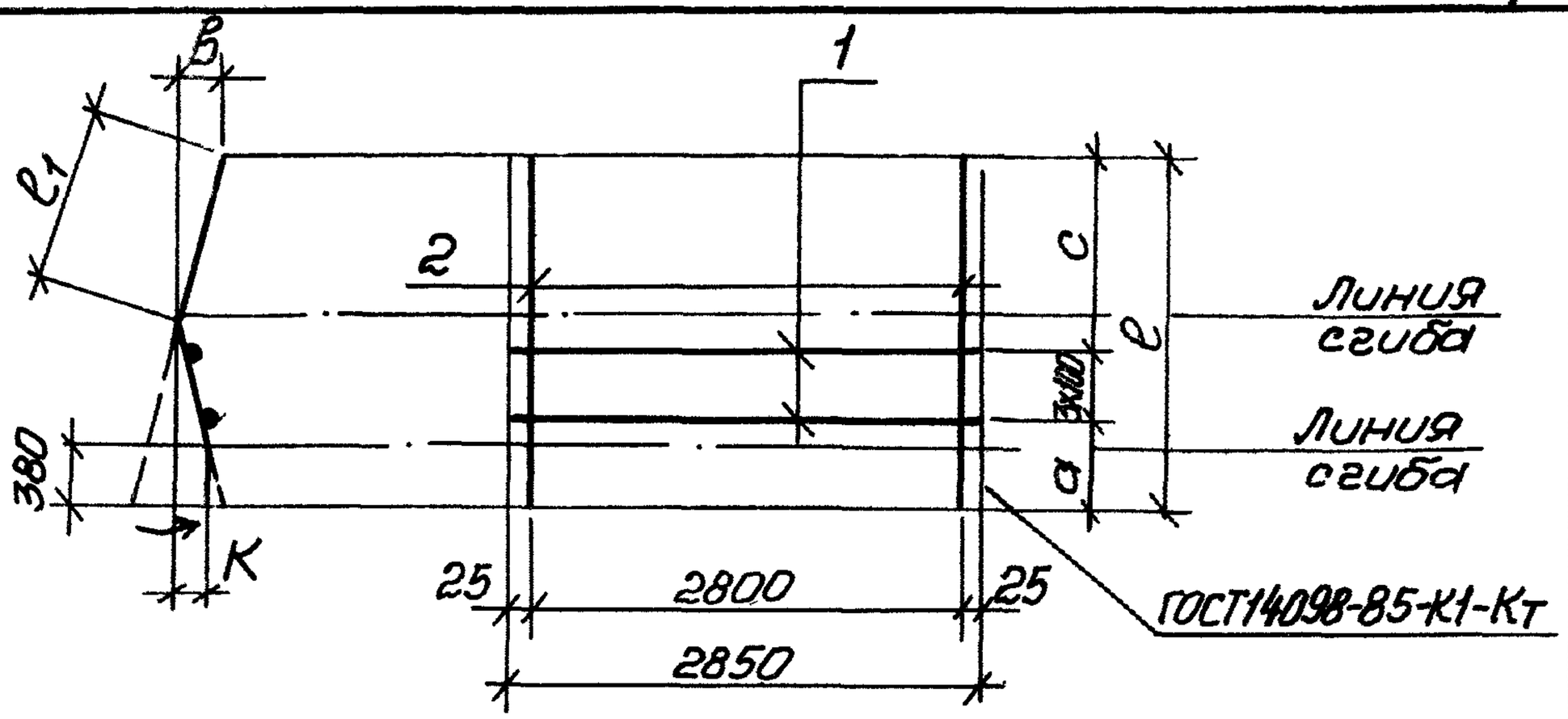

Поз.	Наименование	Кол. на сетку 191	192	193				Примечание
1	ф8АI, ℓ=2850; 1,13кг	4						
	ф12АI, ℓ=2850; 2,53кг		4					
	ф14АI, ℓ=2850; 3,44кг			4				
2	ф20АIII, ℓ=1720; 4,24кг	15						
	ф22АIII, ℓ=1920; 5,66кг		15					
	ф28АIII, ℓ=1920; 9,21кг			15				
	Размеры в мм, а	500	480	480				
	с	920	1120	1120				
	ℓ	1720	1920	1920				
	ℓ1	730	970	970				
	в	125	130	130				
	К	100	70	70				
	Масса сетки, кг	70,6	96,0	151,9				

1. Технические условия см. 3.900.1-10.2-10
2. Арматура: классов А-I и А-III по ГОСТ 5781-82*

Разраб.	Остапченко		
Пров.	Лыгин		
Зав. гр.	Мазалова		
Гл.спец.	Власенко		
Н.контр.	Сокольская		
Нач.отд.	Шейко		

3.900.1-10.2-2 — 00.16

Сетка С191... С193

Стадия	Лист	Листов
Р		1

Госстрой СССР Союзводоканалниипроект Харьковский Водоканалпроект

https://zavodjbi.com/

https://zavodjbi.com/

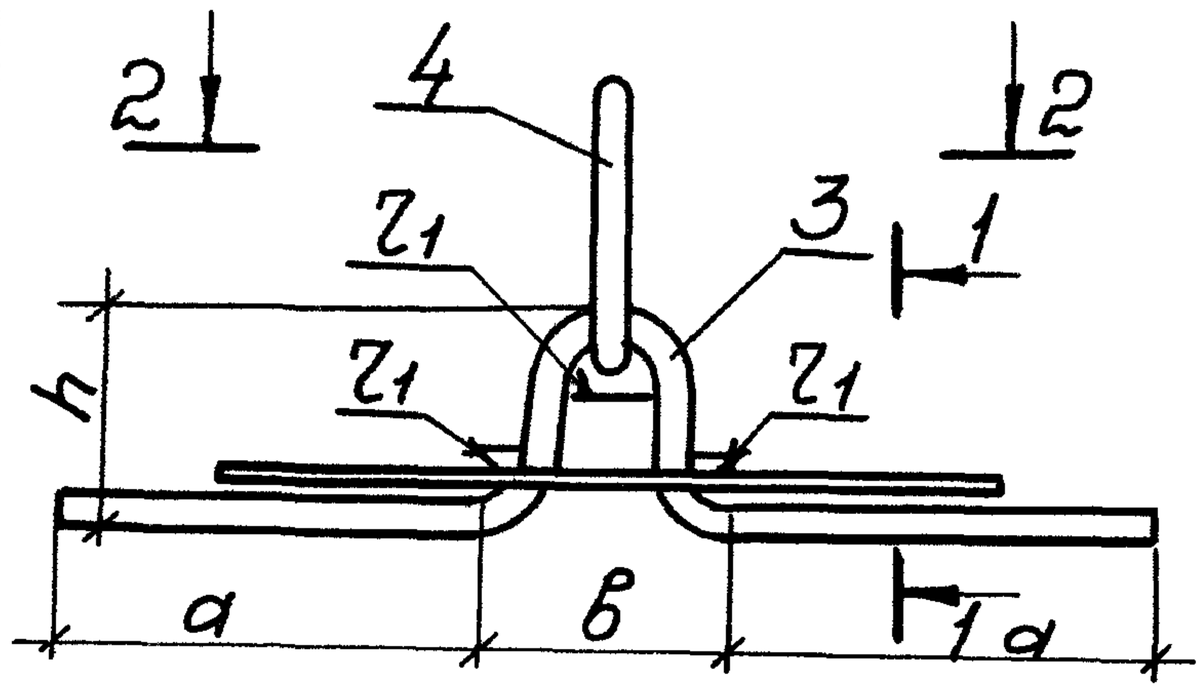

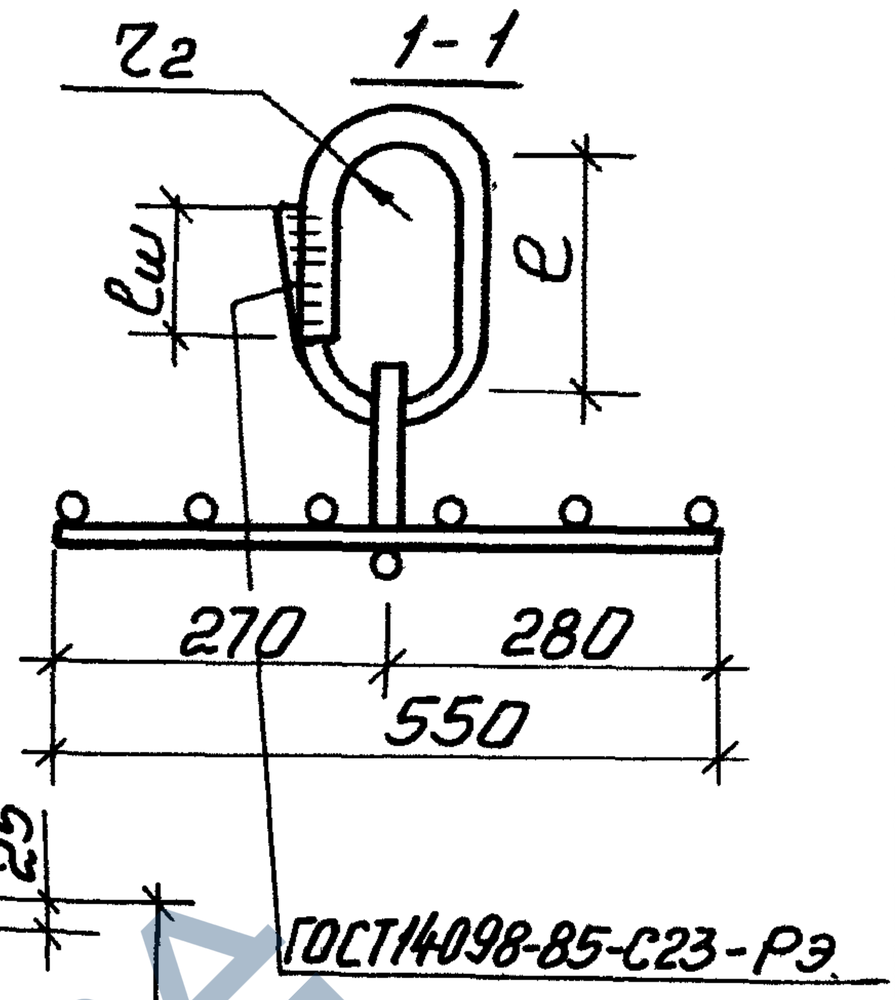

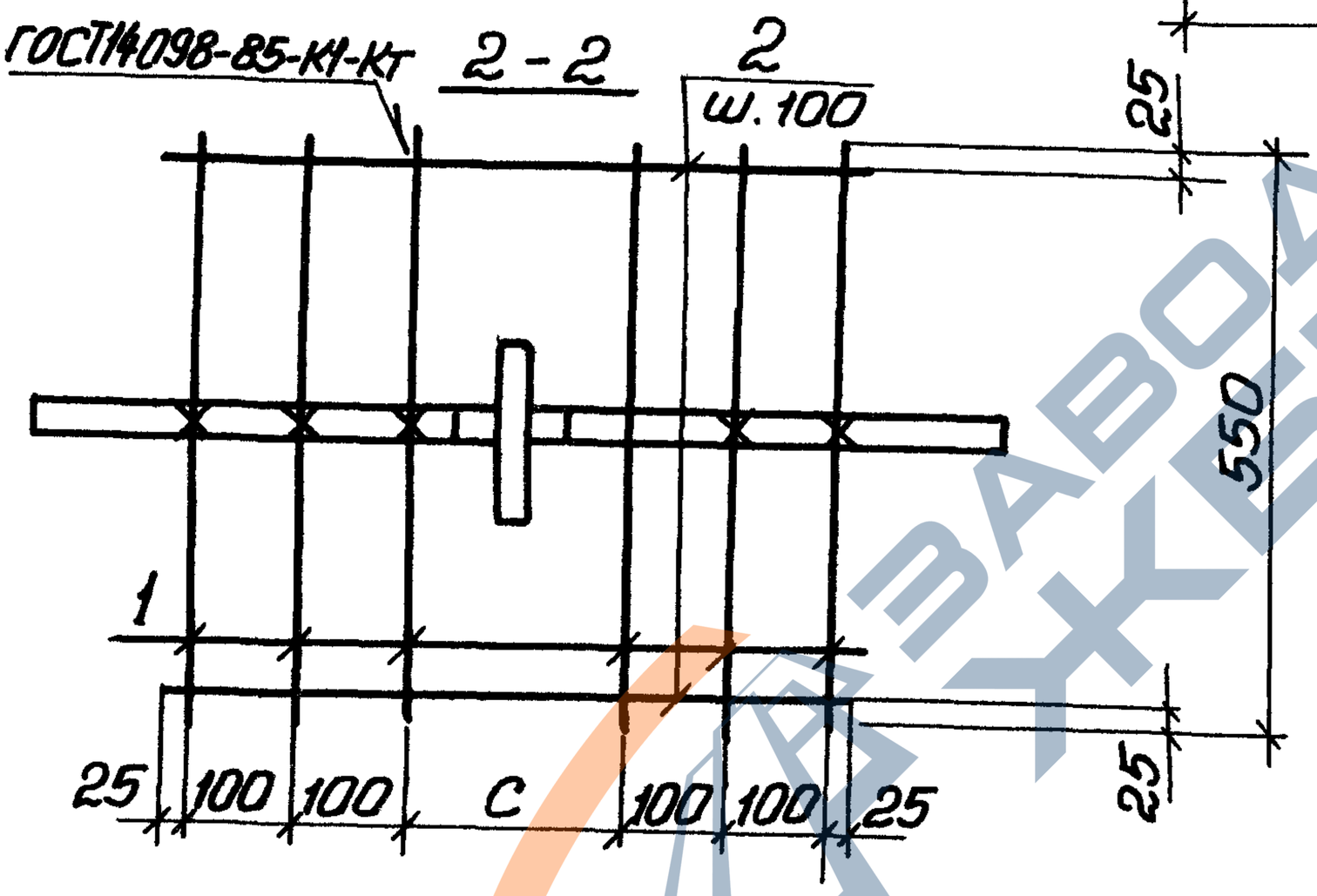

Спецификацию см. листы 2,3.

Разраб.	Галосов			3.900.1-10.2-2 -00.17		
Пров.	Лыгин					
Зав. гр.	Мазалова			Изделие закладное МН15...МН27	Стадия	Лист	Листов
Гл. спец.	Власенко				Р	1	3
Н. контр.	Сокольская				Госстрой СССР Союзводоканалниипроект Харьковский Водоканалпроект		
Нач. отд.	Шейко						

Подпись и дата | Взам. инв. №

Инв. № подл.

24395-03 47

https://zavodjbi.com/

https://zavodjbi.com/

Инв. № подл.	Подпись и дата	Взам. инв. №

Поз.	Наименование	Кол. на изделие закладное МН														Примечание
		15	16	17	18	19	20	21	22	23	24	25	26	27		
1	ф10АI, ℓ=550; 0,34кг	6	6	6	6	6	6	6	6	6	6	6	6	6		
2	ℓ=600; 0,37кг	6	6	6	6				6	6						
	ℓ=650; 0,40кг					6	6				6	6				
	ℓ=750; 0,46кг							6					6	6		
3	ф12АсII, ℓ=780; 0,69кг	1														
	ф14АсII, ℓ=910; 1,10кг		1						1							
	ф16АсII, ℓ=1040; 1,64кг			1						1						
	ф18АсII, ℓ=1170; 2,45кг				1											
	ф20АсII, ℓ=1300; 3,21кг					1					1					
	ф22АсII, ℓ=1430; 4,26кг						1					1				
	ф25АсII, ℓ=1620; 6,24кг							1					1			
	ф28АсII, ℓ=1820; 8,79кг													1		

Продолжение спецификации см. лист 3

24.5.25-03 48

https://zavodjbi.com/

https://zavodjbi.com/

Инв. № подл.	Подпись и дата	Взам. инв. №

Поз.	Наименование	Кол. на изделие закладное МН														Примечание
		15	16	17	18	19	20	21	22	23	24	25	26	27		
4	Ф14 Ас II, ℓ=450; 0,55 кг	1														
	Ф16 Ас II, ℓ=480; 0,76 кг		1						1							
	Ф18 Ас II, ℓ=520; 1,04 кг			1						1						
	Ф20 Ас II, ℓ=620; 1,53 кг				1											
	Ф22 Ас II, ℓ=650; 1,94 кг					1					1					
	Ф25 Ас II, ℓ=820; 3,16 кг						1					1				
	Ф28 Ас II, ℓ=890; 4,3 кг							1					1			
	Ф32 Ас II, ℓ=960; 6,06 кг													1		
	Размеры в мм, в	120	148	152	156	200	204	290	148	152	200	204	290	296		
	с	150	150	150	150	200	200	300	150	150	200	200	300	300		
	ℓ	130	140	150	180	190	240	260	140	150	190	240	260	280		
	$\ell_ш$	70	80	90	100	110	120	140	80	90	110	120	140	160		
	z_1	30	30	30	30	40	40	60	30	30	40	40	60	60		
	z_2	30	30	30	40	40	60	60	30	30	40	60	60	60		
	a	245	295	330	390	420	485	570	305	330	390	450	480	545		
	h	110	120	145	150	170	170	155	110	145	205	205	245	280		
	Масса изделия, кг	5,5	6,1	6,9	8,2	9,6	11,9	15,3	6,1	6,9	9,6	11,9	15,3	19,7		

1. Технические условия см. 3.900.1-10.2-10
2. Арматура: классов А-I и Ас-II по ГОСТ 5781-82*

24395-03 (49) Ф9

https://zavodjbi.com/