https://zavodjbi.com/

ТИПОВЫЕ СТРОИТЕЛЬНЫЕ КОНСТРУКЦИИ, ИЗДЕЛИЯ И УЗЛЫ

Серия 1420.1-19

КОНСТРУКЦИИ КАРКАСА МНОГОЭТАЖНЫХ ПРОИЗВОДСТВЕННЫХ ЗДАНИЙ С СЕТКОЙ КОЛОНН 12×6 м ДЛЯ СТРОИТЕЛЬСТВА В РАЙОНАХ НЕСЕЙСМИЧЕСКИХ И СЕЙСМИЧНОСТЬЮ 7 БАЛЛОВ

Выпуск 1-4

Колонны высотой 7,2 м.

Армирование и пространственные каркасы.

Рабочие чертежи

24352
Цена 4-79

© ЦИТП Госстроя СССР, 1990

https://zavodjbi.com/

https://zavodjbi.com/

ТИПОВЫЕ СТРОИТЕЛЬНЫЕ КОНСТРУКЦИИ, ИЗДЕЛИЯ И УЗЛЫ

Серия 1.420.1-19

КОНСТРУКЦИИ КАРКАСА МНОГОЭТАЖНЫХ ПРОИЗВОДСТВЕННЫХ ЗДАНИЙ С СЕТКОЙ КОЛОНН 12×6 м ДЛЯ СТРОИТЕЛЬСТВА В РАЙОНАХ НЕСЕЙСМИЧЕСКИХ И СЕЙСМИЧНОСТЬЮ 7 БАЛЛОВ

выпуск 1-4

Колонны высотой 7,2 м.

Армирование и пространственные каркасы.

Рабочие чертежи

РАЗРАБОТАНЫ:

ЦНИИПРОМЗДАНИЙ

Гл. инж. института — В.В. Гранев
Зав. отделом — А.В. Замараев
Зав. сектором — Г.В. Выжигин
Гл. инж. проекта — В.Н. Ягодкин

НИИЖБ

Зам. директора — Ю.П. Гуща
Зав. лаборатории — Н.Н. Коровин
/Ст. научн. сотрудник — Н.Г. Матков

УТВЕРЖДЕНЫ ГЛАВНЫМ УПРАВЛЕНИЕМ ПРОЕКТИРОВАНИЯ ГОССТРОЯ СССР ПИСЬМО ОТ 29.12.88 № 6/6-2964

ВВЕДЕНЫ В ДЕЙСТВИЕ С 01.04.89

ЦНИИПРОМЗДАНИЙ ПРИКАЗ №20 ОТ 01.02.89

© ЦИТП Госстроя СССР, 1990

https://zavodjbi.com/

Обозначение	Наименование	Стр.
1.420.1-19.1-4 -1ТТ	Технические требования	3
-2	Колонна К35	4
-3	Колонна К36	6
-4	Колонна К37	8
-5	Колонна К38	9
-6	Колонна К39	10
-7	Колонна К40	11
-8	Колонна К49	12
-9	Колонна К50	14
-10	Колонна К42(К42-1-1... К42-6-1)	15
-11	Колонна К42(К42-1-2... К42-4-2)	16
-12	Узлы I... VIII	17
-13	Каркас КП1... КП4, КП6, КП8	20
-14	Каркас КП5, КП9, КП11, КП13, КП16	22
-15	Каркас КП7, КП10, КП14	24
-16	Каркас КП12, КП15	25
-17	Каркас КП17	26
-18	Каркас КП18, КП19, КП20, КП21, КП24	27
-19	Каркас КП22, КП23, КП25...КП28	29
-20	Каркас КП29	31
-21	Каркас КП30, КП32	32
-22	Каркас КП31, КП35	33
-23	Каркас КП33, КП34	34
-24	Каркас КП36... КП40	35
1.420.1-19.1-4 -25	Каркас КП41, КП42	36
-26	Каркас КП43.... КП48	37
-27	Каркас КП49, КП50	38
-28	Каркас КП51.... КП55	39
-29	Каркас КП56, КП57	40
-30	Каркас КП58.... КП61	41
-31	Каркас КП62.... КП66	42
-32	Каркас КП67... КП69	44
-33	Каркас КП70... КП74	45
-34	Каркас КП75.... КП80	47
-35	Каркас КП81... КП84	48
-36	Узлы I... X	49
-37	Ведомость расхода стали	53

Инв.№ подл. | Подпись и дата | Взам. инв.№

Разраб.	Костюк		1.420.1-19.1-4
Пров.	Шарина		
Н.контр.	Трахтенгерц		Содержание
			Стадия: Р; Лист; Листов: 1
			ЦНИИПРОМЗДАНИЙ

1. Настоящий выпуск является частью работы, полный состав которой приведен в выпуске 0-0 данной серии.

Выпуск содержит рабочие чертежи колонн и пространственных каркасов для зданий с высотами этажей 7.2м, а также колонн верхних этажей высотою 7.2м для зданий с укрупненной сеткой колонн в верхних этажах

2. Данный выпуск следует рассматривать совместно с выпуском 1-0„ Указания по изготовлению колонн" и техническими условиями „ Колонны железобетонные для многоэтажных зданий" ГОСТ 18979-90

Закладные и арматурные изделия для всех колонн настоящей серии приведены в выпуске 1-6.

3. В колонны данного выпуска должны дополнительно устанавливаться закладные изделия для крепления стен, вертикальных стальных связей, пристенных плит и выпусков арматуры для образования жестких сопряжений ригелей с колоннами.

Установка перечисленных закладных изделий должна осуществляться в соответствии с требованиями проектов конкретных объектов. Указания по привязке этих закладных изделий в колоннах, приведены в выпуске 0-0 данной серии.

4. Пространственные каркасы собираются из отдельных продольных стержней и замкнутых хомутов с помощью контактной сварки.

Сборка пространственных каркасов с использованием дуговой сварки не допускается. Диагональные связи, предусмотренные для обеспечения жесткости пространственных каркасов, должны быть приварены к стержням продольной арматуры протяженными швами длиной не менее 50мм.

В целях экономии металла эти связи могут быть заменены на инвентарные

5. Закладные изделия крепятся к стержням пространственных каркасов с помощью вязальной проволоки. Окончательная фиксация закладных изделий производится в опалубке.

6. Сборку пространственных каркасов рекомендуется производить на автоматизированных линиях.

7. Изготовление арматурных изделий должно производиться в соответствии с ГОСТ 10922-75„ Арматурные изделия и закладные детали сварные для железобетонных конструкций. Технические требования и методы испытаний," ГОСТ 14098-85 „ Соединения сварные арматуры и закладных изделий железобетонных конструкций. Типы, конструкция и размеры," а также СН 393-78 п.1,2,3 Инструкция по сварке соединений арматуры и закладных деталей железобетонных конструкций."

8. В работе использовано а.с. №806835„ Сборная железобетонная колонна".

Разраб.	Ягодкин			1.420.1-19.1-4-1ТТ	
Провер.	Шорина				
Н.контр.	Трахтенгерц			Технические требования	Стадия: Р; Лист: ; Листов: 1
					ЦНИИПРОМЗДАНИЙ

Инв.№ подл. | Подпись и дата | Взам.инв.№

24352 4

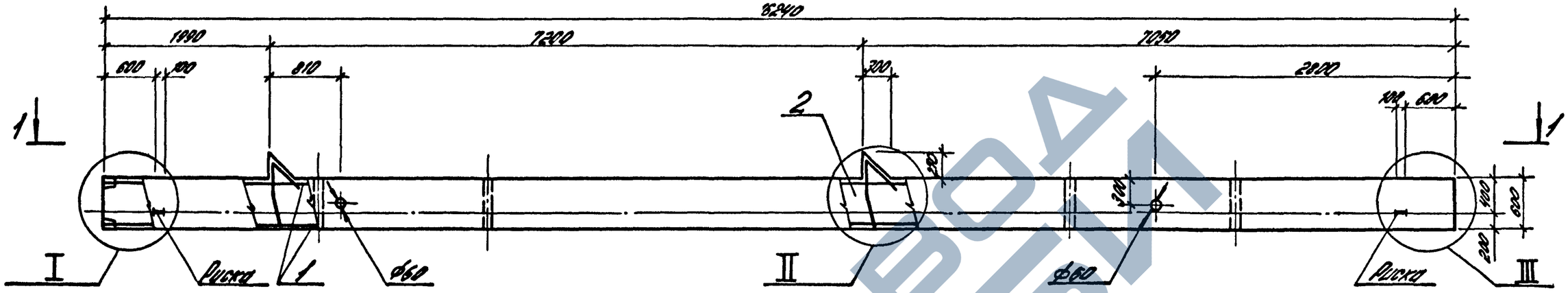

1-1

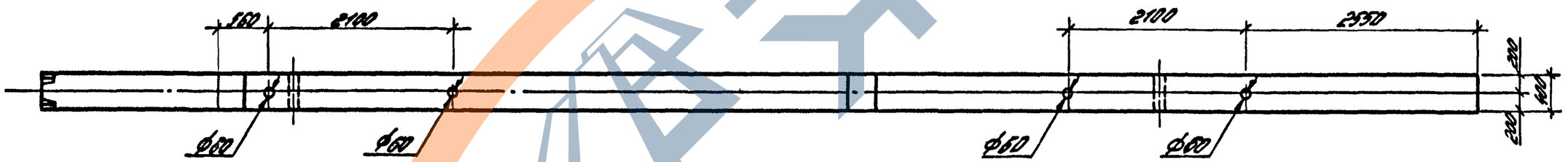

1. Спецификацию см. лист 2.
2. Узлы I...III см. 1.420.1-19.1-4-12.
3. Масса колонны 9,83 т

Разраб.	Костюк			1.420.1-19.1-4-2
Рассчит.	Шорина			
Пров.	Шорина			
				Колонна К35
Н. контр.	Трахтенгерц			

Стадия	Лист	Листов
Р	1	2

ЦНИИПРОМЗДАНИЙ

Инв. № подл. | Подпись и дата | Взам. инв. №

ЗАВОД ЖБИ

Марка колонны	Поз.	Наименование	Кол.	Обозначение документа
К35-1	1	Каркас КП1	1	1.420.1-19.1-4-13
	2	Бетон класса В30, м³	393	
К35-2	1	Каркас КП2	1	-13
	2	Бетон класса В30, м³	393	
К35-3	1	Каркас КП3	1	-13
	2	Бетон класса В30, м³	393	
К35-4	1	Каркас КП4	1	-13
	2	Бетон класса В30, м³	393	
К35-5	1	Каркас КП5	1	-14
	2	Бетон класса В30, м³	393	
К35-6	1	Каркас КП6	1	-13
	2	Бетон класса В30, м³	393	
К35-7	1	Каркас КП7	1	-15
	2	Бетон класса В30, м³	393	
К35-8	1	Каркас КП8	1	-13
	2	Бетон класса В30, м³	393	
К35-9	1	Каркас КП9	1	-14
	2	Бетон класса В30, м³	393	
К35-10	1	Каркас КП9	1	-14
	2	Бетон класса В40, м³	393	

Марка колонны	Поз.	Наименование	Кол.	Обозначение документа
К35-11	1	Каркас КП10	1	1.420.1-19.1-4-15
	2	Бетон класса В40, м³	393	
К35-12	1	Каркас КП11	1	-14
	2	Бетон класса В30, м³	393	
К35-13	1	Каркас КП12	1	-16
	2	Бетон класса В30, м³	393	
К35-14	1	Каркас КП13	1	-14
	2	Бетон класса В30, м³		
К35-15	1	Каркас КП13	1	-14
	2	Бетон класса В40, м³	393	
К35-16	1	Каркас КП14	1	-15
	2	Бетон класса В30, м³	393	
К35-17	1	Каркас КП15	1	-16
	2	Бетон класса В40, м³	393	
К35-18	1	Каркас КП16	1	-14
	2	Бетон класса В30, м³	393	
К35-19	1	Каркас КП17	1	-17
	2	Бетон класса В30, м³	393	

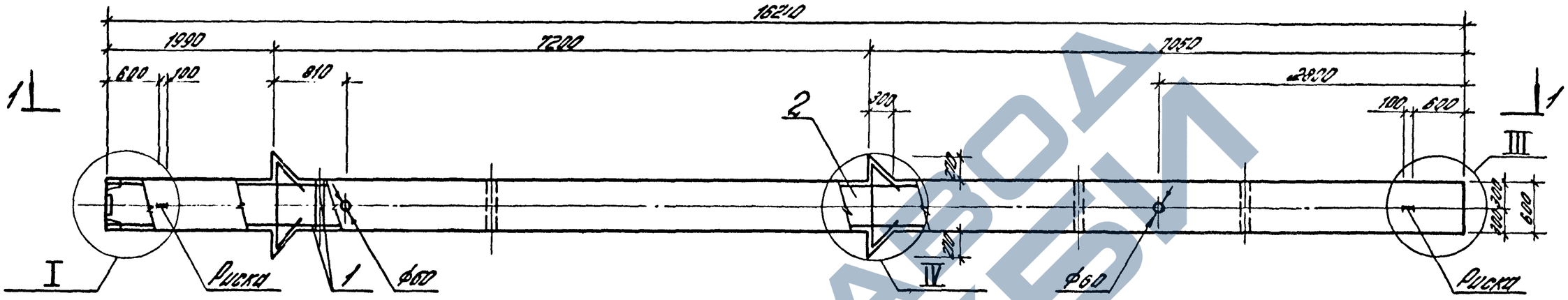

1-1

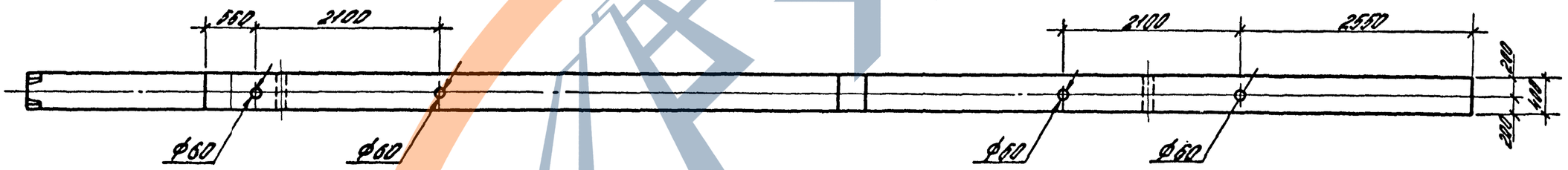

1. Спецификацию см. лист 2.
2. Узлы I, III, IV см. 1.420.1-19.1-4-12.
3. Масса колонны 9,93 т.

Разраб.	Костюк			1.420.1-19.1-4-3	
Рассчит.	Шорина				
Пров.	Шорина				
				Колонна К36	Стадия: Р; Лист: 1; Листов: 2
					ЦНИИПромзданий
Н.контр.	Трахтенберг				

https://zavodjbi.com/

https://zavodjbi.com/

Марка колонны	Поз.	Наименование	Кол.	Обозначение документа
КЭ6-1	1	Каркас КП 18	1	1.420.1-19.1-4-18
	2	Бетон класса В30, м³	3,97	
КЭ6-2	1	Каркас КП 19	1	-18
	2	Бетон класса В30, м³	3,97	
КЭ6-3	1	Каркас КП 20	1	-18
	2	Бетон класса В30, м³	3,97	
КЭ6-4	1	Каркас КП 21	1	-18
	2	Бетон класса В30, м³	3,97	
КЭ6-5	1	Каркас КП 22	1	-19
	2	Бетон класса В30, м³	3,97	
КЭ6-6	1	Каркас КП 23	1	-19
	2	Бетон класса В30, м³	3,97	
КЭ6-7	1	Каркас КП 23	1	-19
	2	Бетон класса В40, м³	3,97	
КЭ6-8	1	Каркас КП 24	1	-18
	2	Бетон класса В30, м³	3,97	
КЭ6-9	1	Каркас КП 25	1	-19
	2	Бетон класса В30, м³	3,97	
КЭ6-10	1	Каркас КП 25	1	-19
	2	Бетон класса В40, м³	3,97	
КЭ6-11	1	Каркас КП 26	1	-19
	2	Бетон класса В30, м³	3,97	

Марка колонны	Поз.	Наименование	Кол.	Обозначение документа
КЭ6-12	1	Каркас КП 26	1	1.420.1-19.1-4-19
	2	Бетон класса В40, м³	3,97	
КЭ6-13	1	Каркас КП 27	1	-19
	2	Бетон класса В40, м³	3,97	
КЭ6-14	1	Каркас КП 28	1	-19
	2	Бетон класса В40, м³	3,97	
КЭ6-15	1	Каркас КП 28	1	-19
	2	Бетон класса В45, м³	3,97	
КЭ6-16	1	Каркас КП 29	1	-20
	2	Бетон класса В45, м³	3,97	
КЭ6-17	1	Каркас КП 30	1	-21
	2	Бетон класса В45, м³	3,97	
КЭ6-18	1	Каркас КП 31	1	-22
	2	Бетон класса В45, м³	3,97	
КЭ6-19	1	Каркас КП 32	1	-21
	2	Бетон класса В45, м³	3,97	
КЭ6-20	1	Каркас КП 33	1	-23
	2	Бетон класса В45, м³	3,97	
КЭ6-21	1	Каркас КП 34	1	-23
	2	Бетон класса В45, м³	3,97	
КЭ6-22	1	Каркас КП 35	1	-22
	2	Бетон класса В45, м³	3,97	

https://zavodjbi.com/

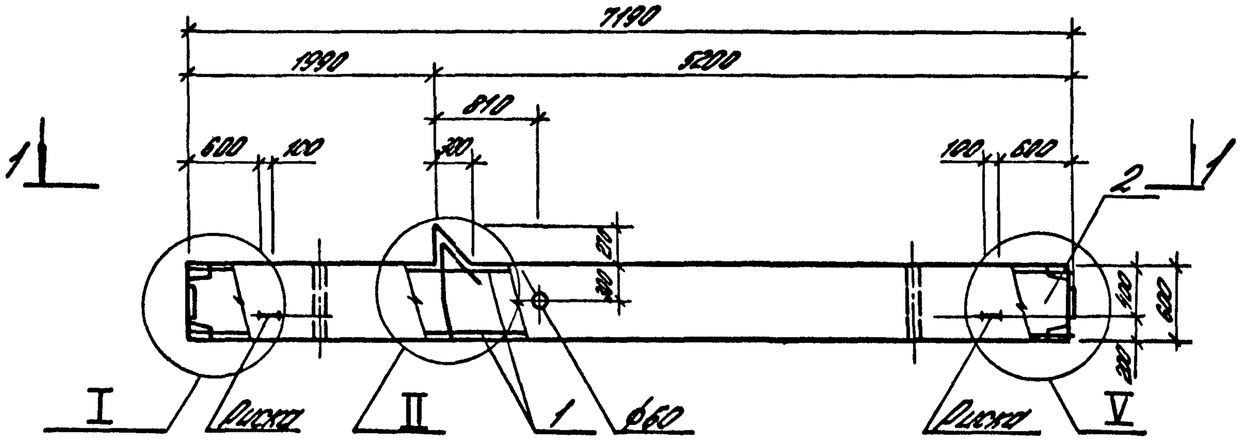

1-1

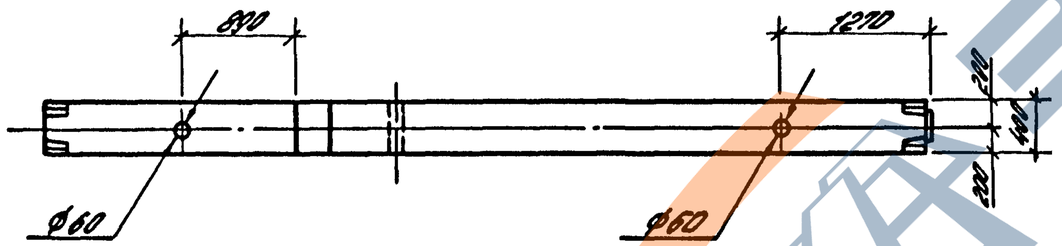

Марка колонны	Поз.	Наименование	Кол.	Обозначение документа
К37-1	1	Каркас КП 36	1	1.420.1-19.1-4-24
	2	Бетон класса В25, м³	1,75	
К37-2	1	Каркас КП 37	1	-24
	2	Бетон класса В25, м³	1,75	
К37-3	1	Каркас КП 37	1	-24
	2	Бетон класса В30, м³	1,75	
К37-4	1	Каркас КП 38	1	-24
	2	Бетон класса В25, м³	1,75	
К37-5	1	Каркас КП 38	1	-24
	2	Бетон класса В30, м³	1,75	
К37-6	1	Каркас КП 39	1	-24
	2	Бетон класса В30, м³	1,75	
К37-7	1	Каркас КП 40	1	-24
	2	Бетон класса В30, м³	1,75	
К37-8	1	Каркас КП 41	1	-25
	2	Бетон класса В30, м³	1,75	
К37-9	1	Каркас КП 42	1	-25
	2	Бетон класса В30, м³	1,75	

1. Узлы I, II, V см. 1.420.1-19.1-4-12
2. Масса колонны 4,38 т.

Разраб.	Костюк		1.420.1-19.1-4-4
Рассчит.	Шорина		
Пров.	Шорина		
Н. контр.	Трахтенгерц		Колонна К37

Стадия	Лист	Листов
Р		1

ЦНИИПРОМЗДАНИЙ

24352 9

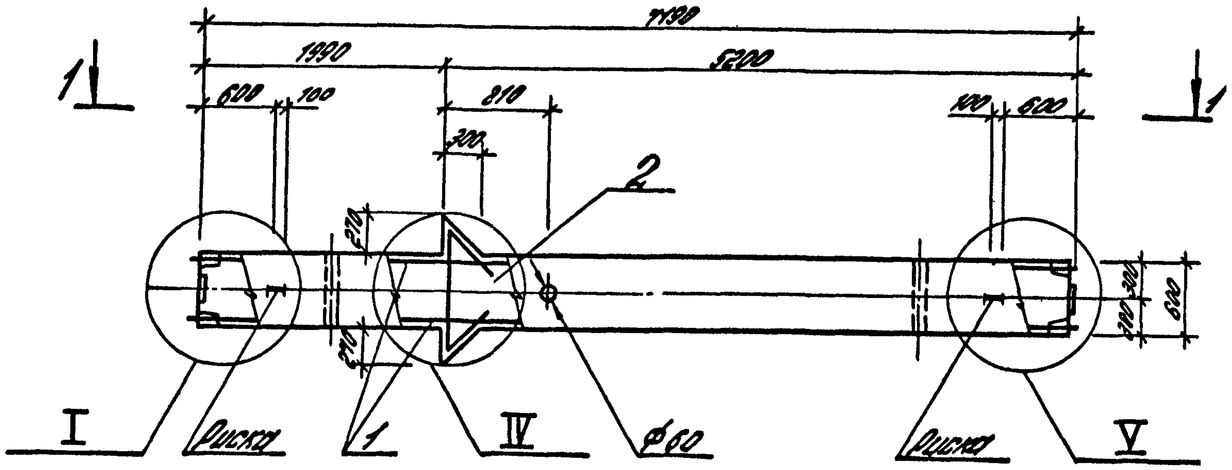

1-1

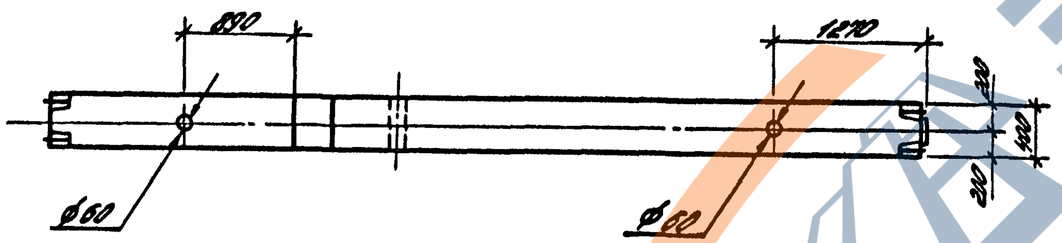

Марка колонны	Поз.	Наименование	Кол.	Обозначение документа
К38-1	1	Каркас КП 43	1	1.420.1-19.1-4-26
	2	Бетон класса В25, м³	1,76	
К38-2	1	Каркас КП 44	1	-26
	2	Бетон класса В25, м³	1,76	
К38-3	1	Каркас КП 44	1	-26
	2	Бетон класса В30, м³	1,76	
К38-4	1	Каркас КП 45	1	-26
	2	Бетон класса В25, м³	1,76	
К38-5	1	Каркас КП 45	1	-26
	2	Бетон класса В30, м³	1,76	
К38-6	1	Каркас КП 46	1	-26
	2	Бетон класса В25, м³	1,76	
К38-7	1	Каркас КП 46	1	-26
	2	Бетон класса В30, м³	1,76	
К38-8	1	Каркас КП 47	1	-26
	2	Бетон класса В30, м³	1,76	
К38-9	1	Каркас КП 48	1	-26
	2	Бетон класса В30, м³	1,76	
К38-10	1	Каркас КП 48	1	-26
	2	Бетон класса В40, м³	1,76	
К38-11	1	Каркас КП 49	1	-27
	2	Бетон класса В40, м³	1,76	
К38-12	1	Каркас КП 50	1	-27
	2	Бетон класса В40, м³	1,76	

1. Узлы I, IV, V см. 1.420.1-19.1-4-12.
2. Масса колонны 4,40 т.

Разраб.	Костюк		
Рассчит.	Шорина		
Пров.	Шорина		
Н. контр.	Трахтенгерц		

1.420.1-19.1-4-5

Колонна К38

Стадия	Лист	Листов
Р		1

ЦНИИПРОМЗДАНИЙ

24352 10

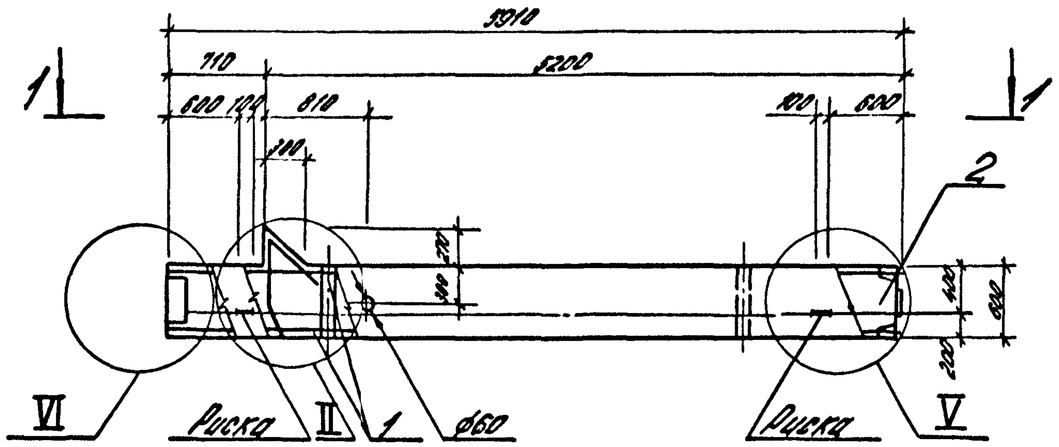

1-1

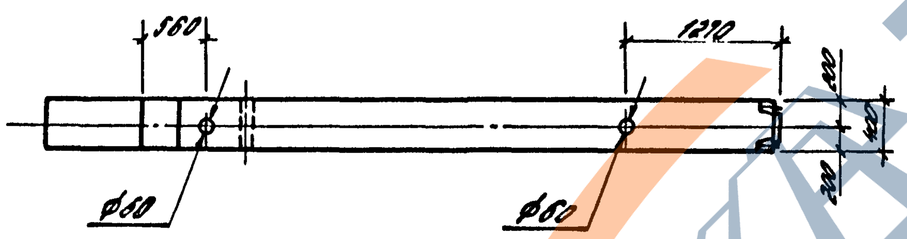

Марка колонны	Поз.	Наименование	Кол.	Обозначение документа
К39-1	1	Каркас КП 51	1	1.420.1-19.1-4-28
	2	Бетон класса В15, м³	1,44	
К39-2	1	Каркас КП 52	1	-28
	2	Бетон класса В15, м³	1,44	
К39-3	1	Каркас КП 53	1	-28
	2	Бетон класса В15, м³	1,44	
К39-4	1	Каркас КП 53	1	-28
	2	Бетон класса В25, м³	1,44	
К39-5	1	Каркас КП 54	1	-28
	2	Бетон класса В25, м³	1,44	
К39-6	1	Каркас КП 55	1	-28
	2	Бетон класса В25, м³	1,44	
К39-7	1	Каркас КП 56	1	-29
	2	Бетон класса В25, м³	1,44	
К39-8	1	Каркас КП 57	1	-29
	2	Бетон класса В25, м³	1,44	

1. Узлы II, V, VI см. 1.420.1-19.1-4-12.
2. Масса колонны 3,60 т.

Разраб.	Костюк		1.420.1-19.1-4-6
Рассчит.	Шорина		
Пров.	Шорина		
Н. контр.	Трахтенгерц		Колонна К39

Стадия	Лист	Листов
Р		1

ЦНИИПРОМЗДАНИЙ

Инв. № подл. | Подпись и дата | Взам. инв. №

24352 11

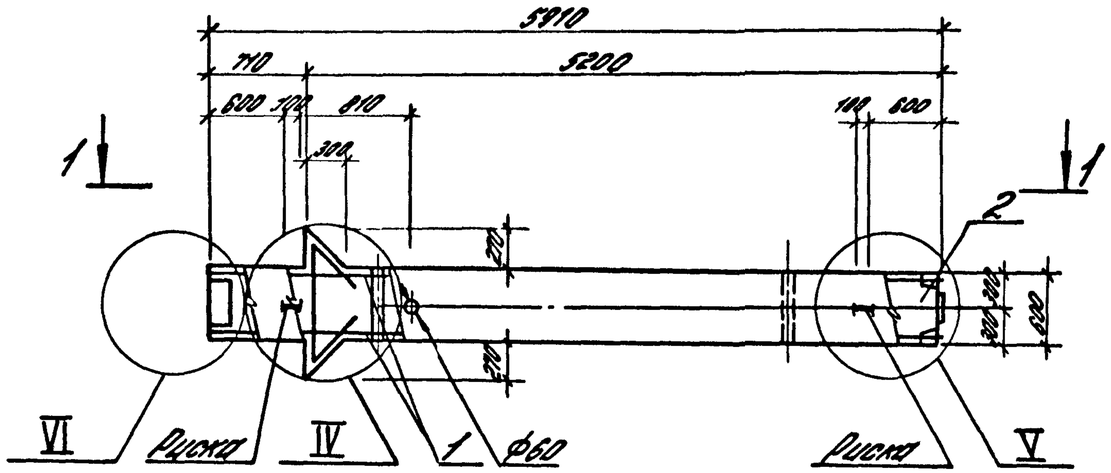

1-1

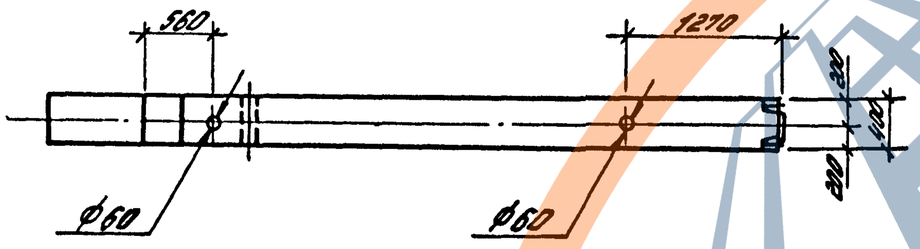

Марка колонны	Поз.	Наименование	Кол.	Обозначение документа
К40-1	1	Каркас КП 58	1	1.420.1-19.1-4-30
	2	Бетон класса В15, м³	1,15	
К40-2	1	Каркас КП 59	1	-30
	2	Бетон класса В15, м³	1,15	
К40-3	1	Каркас КП 59	1	-30
	2	Бетон класса В25, м³	1,15	
К40-4	1	Каркас КП 60	1	-30
	2	Бетон класса В25, м³	1,15	
К40-5	1	Каркас КП 61	1	-30
	2	Бетон класса В25, м³	1,15	

1. Узлы III...VI см. 1.420.1-19.1-4-12.
2. Масса колонны 3,63 т.

Разраб.	Костюк		
Рассчит.	Шорина		
Пров.	Шорина		
Н. контр.	Трапезникова		

1.420.1-19.1-4-7

Колонна К40

Стадия	Лист	Листов
Р		1

ЦНИИПромзданий

24352 12

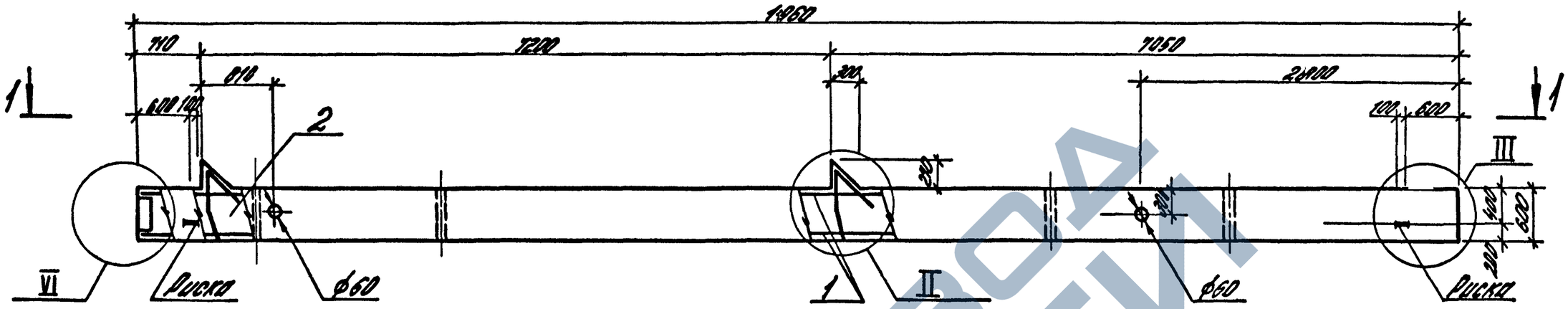

1. Спецификацию см. лист 2.
2. Узлы II, III, VI см. 1.420.1-19.1-4-12.
3. Масса колонны 9,08 т.

Разраб.	Костюк			1.420.1-19.1-4-8
Рассчит.	Шорина			
Пров.	Шорина			
Н.контр.	Трактенберг			Колонна К49

Стадия	Лист	Листов
Р	1	2

ЦНИИПРОМЗДАНИЙ

Инв. № подл. | Подпись и дата | Взам. инв. №

24352 13

Марка колонны	Поз.	Наименование	Кол.	Обозначение документа
К49-1	1	Каркас КП62	1	1.420.1-19.1-4-31
	2	Бетон класса В25, м³	3,63	
К49-2	1	Каркас КП63	1	-31
	2	Бетон класса В25, м³	3,63	
К49-3	1	Каркас КП64	1	-31
	2	Бетон класса В25, м³	3,63	
К49-4	1	Каркас КП65	1	-31
	2	Бетон класса В25, м³	3,63	
К49-5	1	Каркас КП66	1	-31
	2	Бетон класса В25, м³	3,63	

Марка колонны	Поз.	Наименование	Кол.	Обозначение документа
К49-6	1	Каркас КП67	1	1.420.1-19.1-4-32
	2	Бетон класса В25, м³	3,63	
К49-7	1	Каркас КП68	1	-32
	2	Бетон класса В25, м³	3,63	
К49-8	1	Каркас КП69	1	-32
	2	Бетон класса В25, м³	3,63	

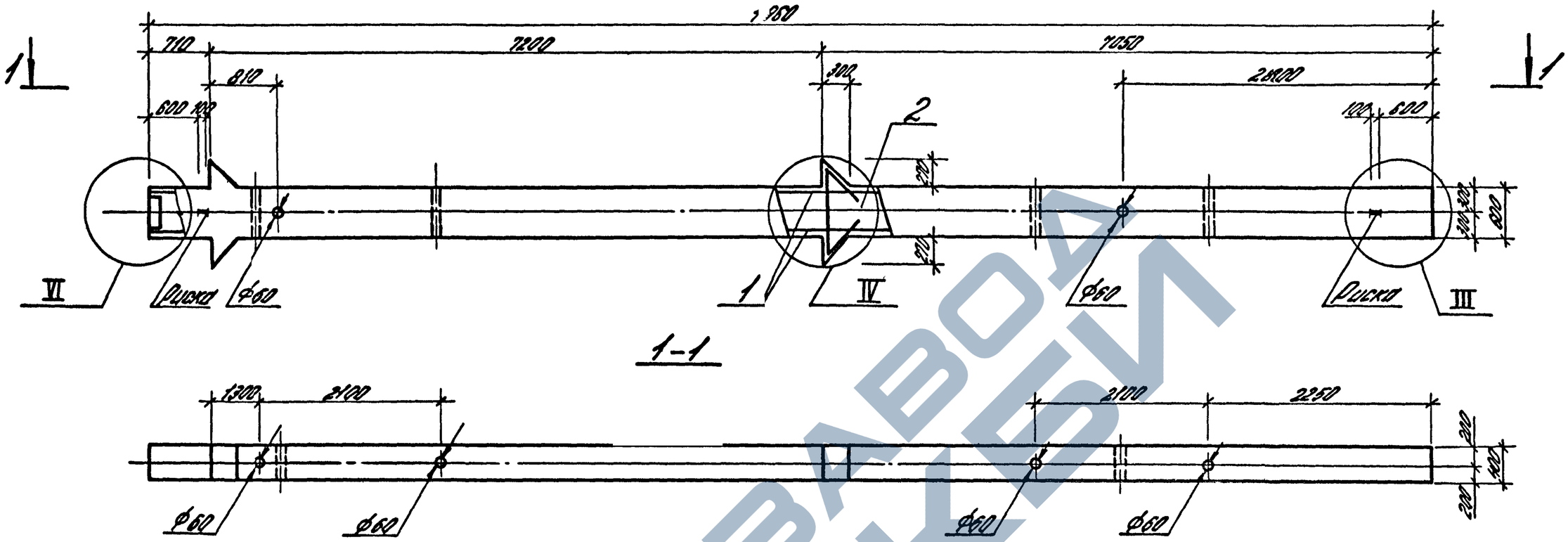

Марка колонны	Поз.	Наименование	Кол.	Обозначение документа
К50-1	1	Каркас КП 70	1	1.420.1-19.1-4-33
	2	Бетон класса В25, м³	3,66	
К50-2	1	Каркас КП 71	1	-33
	2	Бетон класса В25, м³	3,66	
К50-3	1	Каркас КП 72	1	-33
	2	Бетон класса В25, м³	3,66	
К50-4	1	Каркас КП 73	1	-33
	2	Бетон класса В25, м³	3,66	
К50-5	1	Каркас КП 73	1	-33
	2	Бетон класса В30, м³	3,66	
К50-6	1	Каркас КП 74	1	-33
	2	Бетон класса В30, м³	3,66	

1. Узлы III, IV, VI см. 1.420.1-19.1-4-12.
2. Масса колонны 9,15 т

Разраб.	Костюк		
Рассчит.	Шорина		
Пров.	Шорина		
Н. контр.	Трахтенгерц		

1.420.1-19.1-4-9

Колонна К 50

Стадия	Лист	Листов
Р	—	1

ЦНИИПРОМЗДАНИЙ

ЗАВОД КБИ

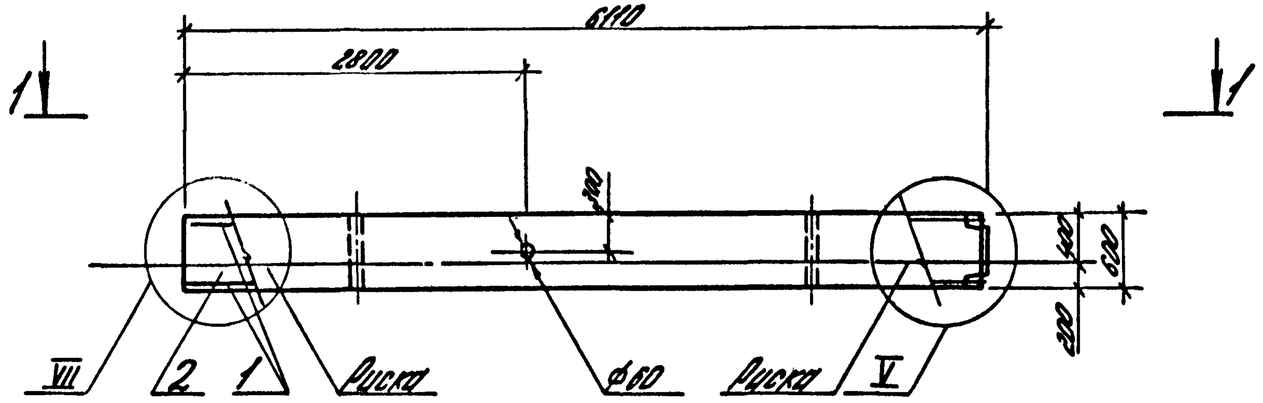

Марка колонны	Поз.	Наименование	Кол.	Обозначение документа
К42-1-1	1	Каркас КП75	1	1.420.1-19-1-4-34
	2	Бетон класса В25, м³	1,47	
К42-2-1	1	Каркас КП76	1	-34
	2	Бетон класса В25, м³	1,47	
К42-3-1	1	Каркас КП77	1	-34
	2	Бетон класса В30, м³	1,47	
К42-4-1	1	Каркас КП78	1	-34
	2	Бетон класса В30, м³	1,47	
К42-5-1	1	Каркас КП79	1	-34
	2	Бетон класса В30, м³	1,47	
К42-6-1	1	Каркас КП80	1	-34
	2	Бетон класса В30, м³	1,47	

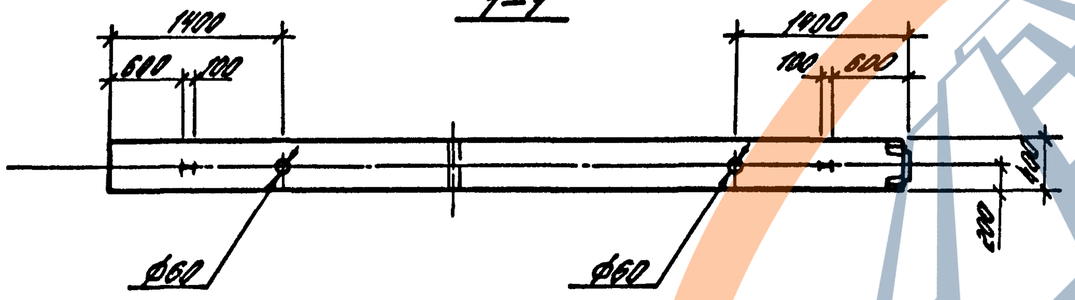

1. Узлы см. лист 1.420.1-19.1-4-12.
2. Масса колонны 3,67т.

Разраб.	Петрова			1.420.1-19.1-4-10
Рассчит.	Рыльцова			
Провер.	Карнюшина			Колонна К42 (К42-1-1... К42-6-1)
Н.контр.	Щербакова			

Стадия	Лист	Листов
Р		1

ГСПИ-10

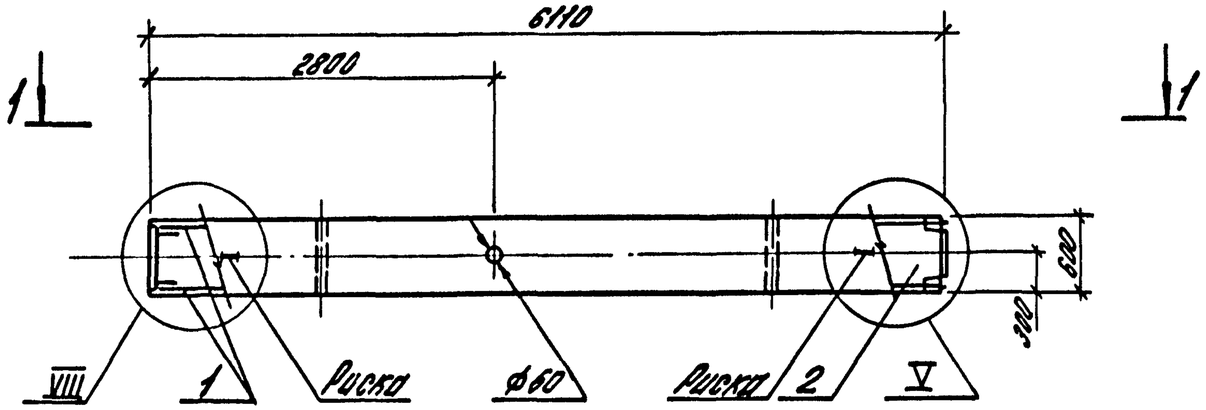

Марка колонны	Поз.	Наименование	Кол.	Обозначение документа
К42-1-2	1	Каркас КП81	1	1.420.1-19.1-4-35
	2	Бетон класса В25, м³	1,47	
К42-2-2	1	Каркас КП82	1	-35
	2	Бетон класса В25, м³	1,47	
К42-3-2	1	Каркас КП83	1	-35
	2	Бетон класса В30, м³	1,47	
К42-4-2	1	Каркас КП84	1	-35
	2	Бетон класса В30, м³	1,47	

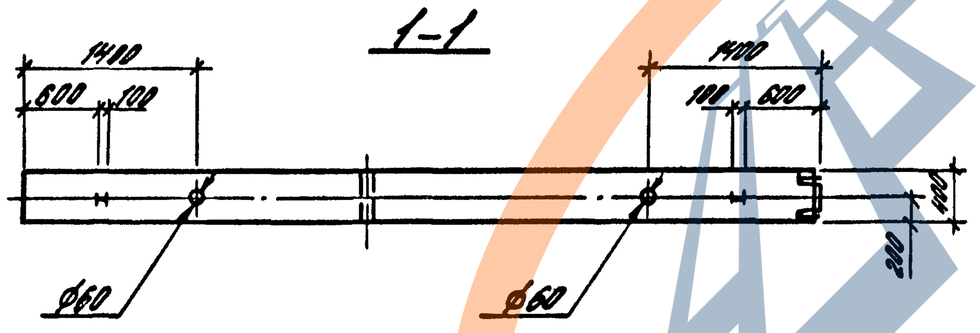

1. Узлы см. лист 1.420.1-19.1-4-12.
2. Масса колонны 3,67т.

Разраб.	Петрова		
Рассчит.	Рыльцова		
Провер.	Калюшина		
Н.контр.	Шевлакова		

1.420.1-19.1-4-11

Колонна К42 (К42-1-2... К42-4-2)

Стадия	Лист	Листов
Р		1

ГСПИ-10

Инв.№ подл. | Подп. и дата | Взам.инв.№

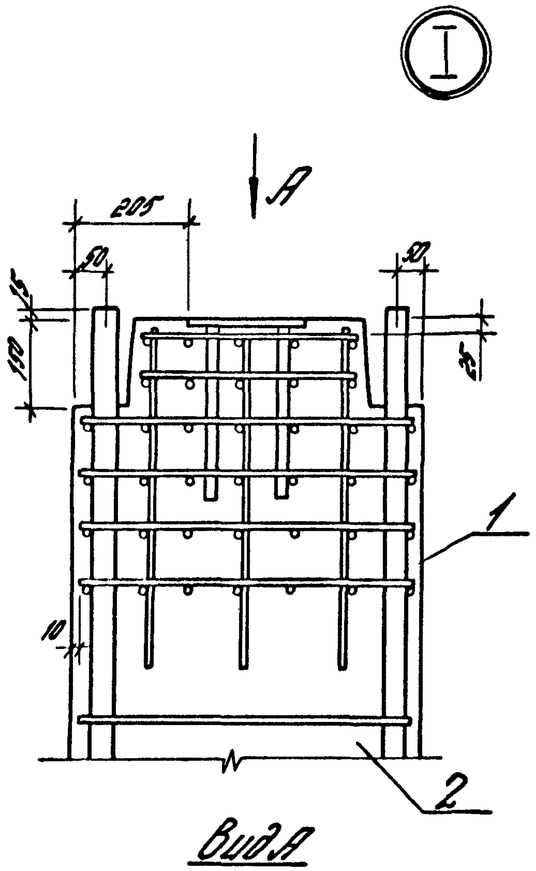

Вид А

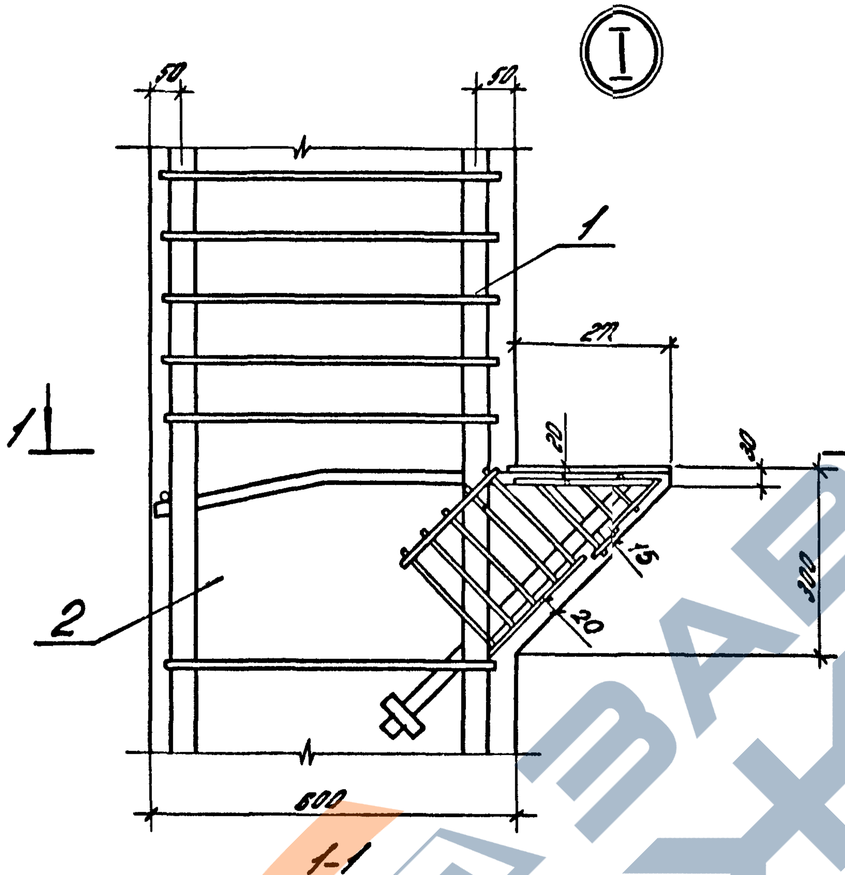

1-1

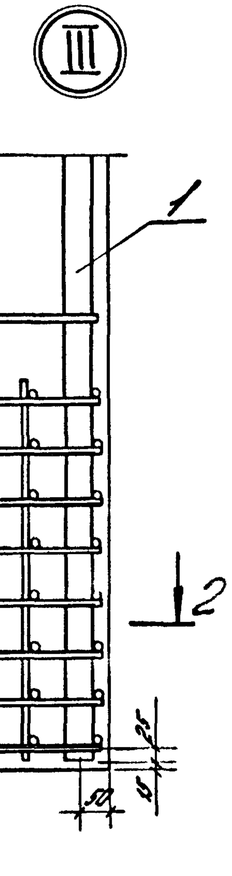

2-2

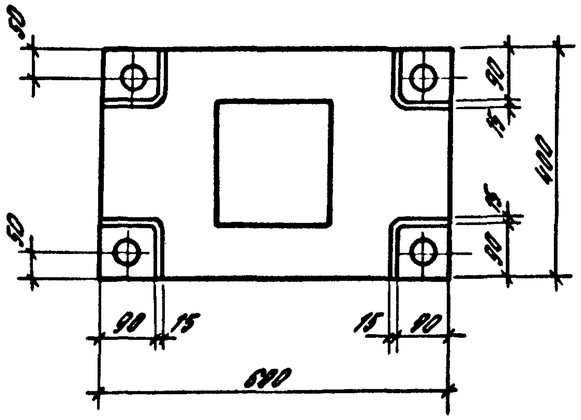

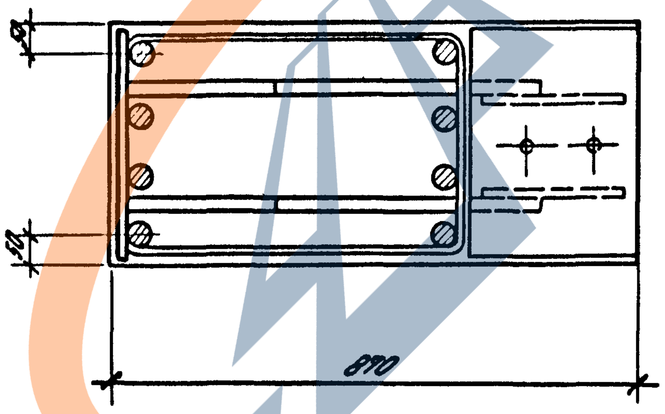

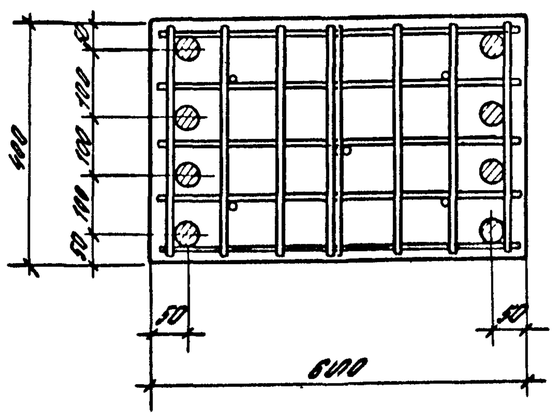

Рабочая арматура показана условно.

Разраб.	Костюк			1420.1-19.1-.4-12	
Рассчит.	Ширина				
Пров.	Ширина				
Пров.	Карнишина			Узлы I ... VIII	Стадия: Р; Лист: 1; Листов: 3
Н.контр.	Трахтенберг				ЦНИИПРОМЗДАНИЙ

https://zavodjbi.com/

IV

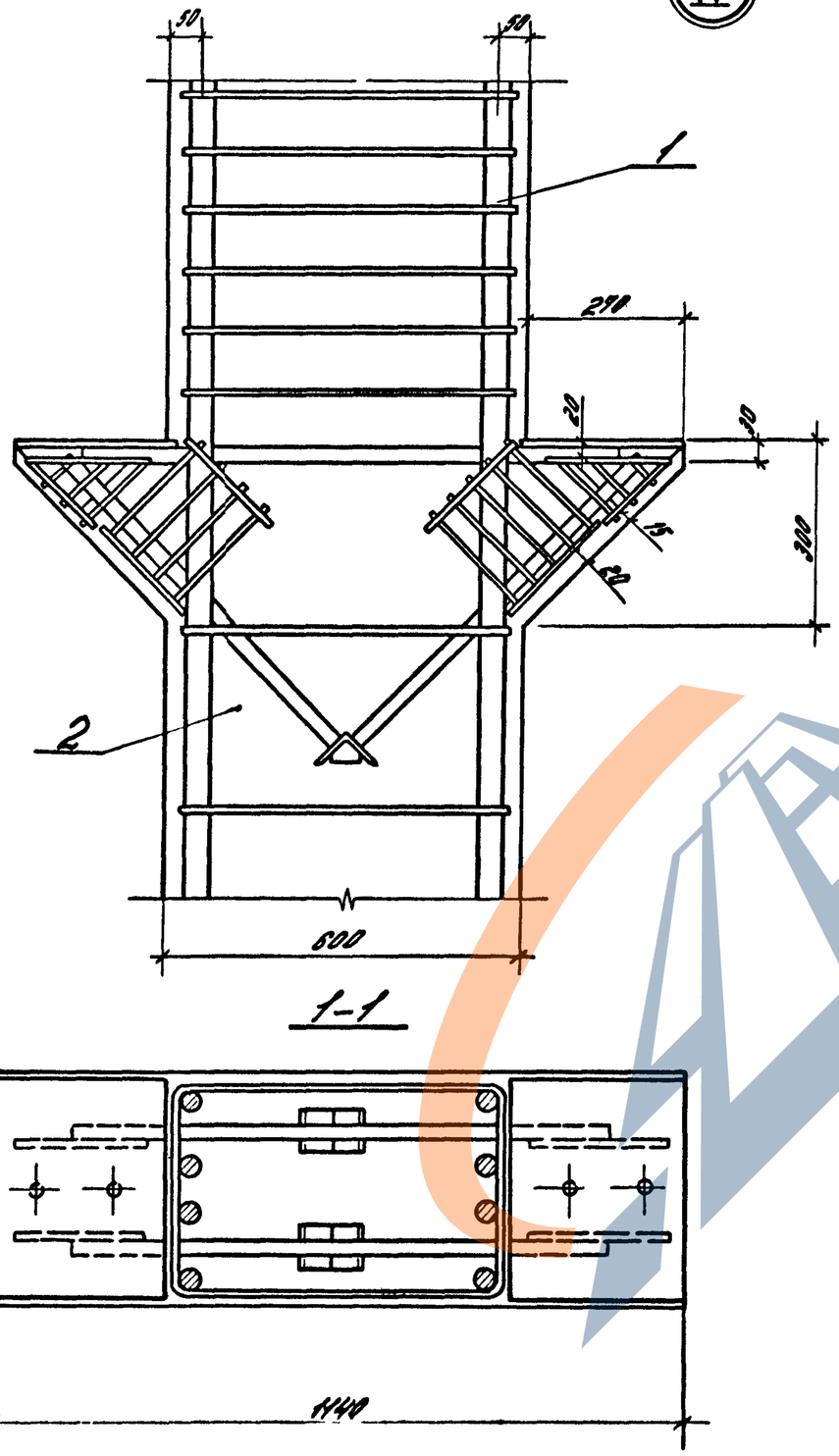

1–1

V

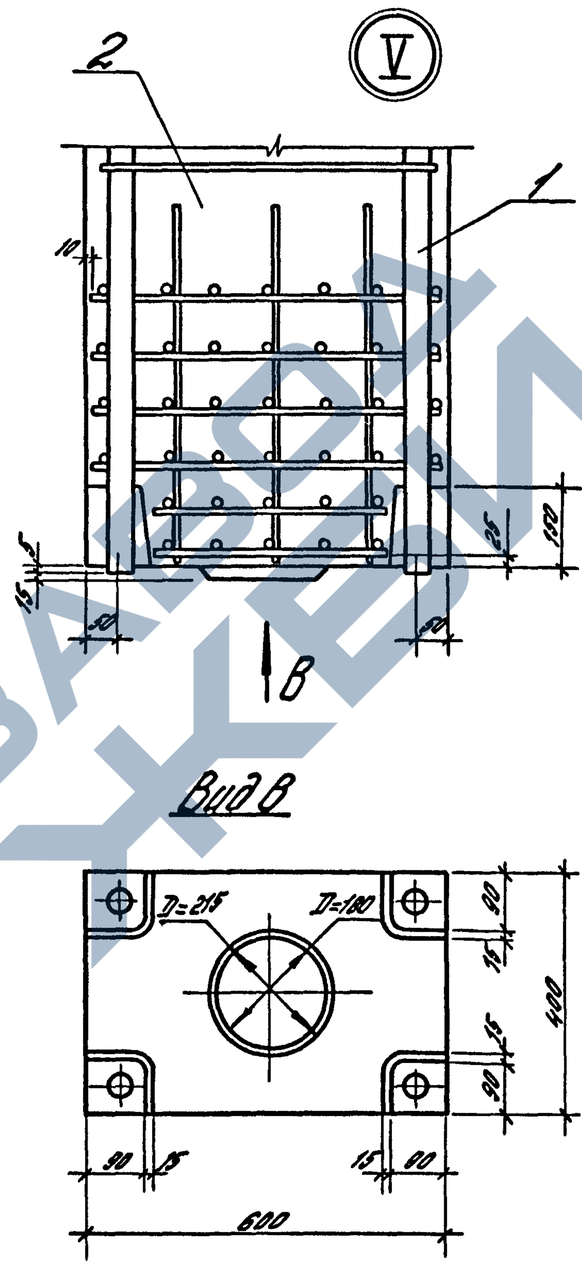

Вид В

VI

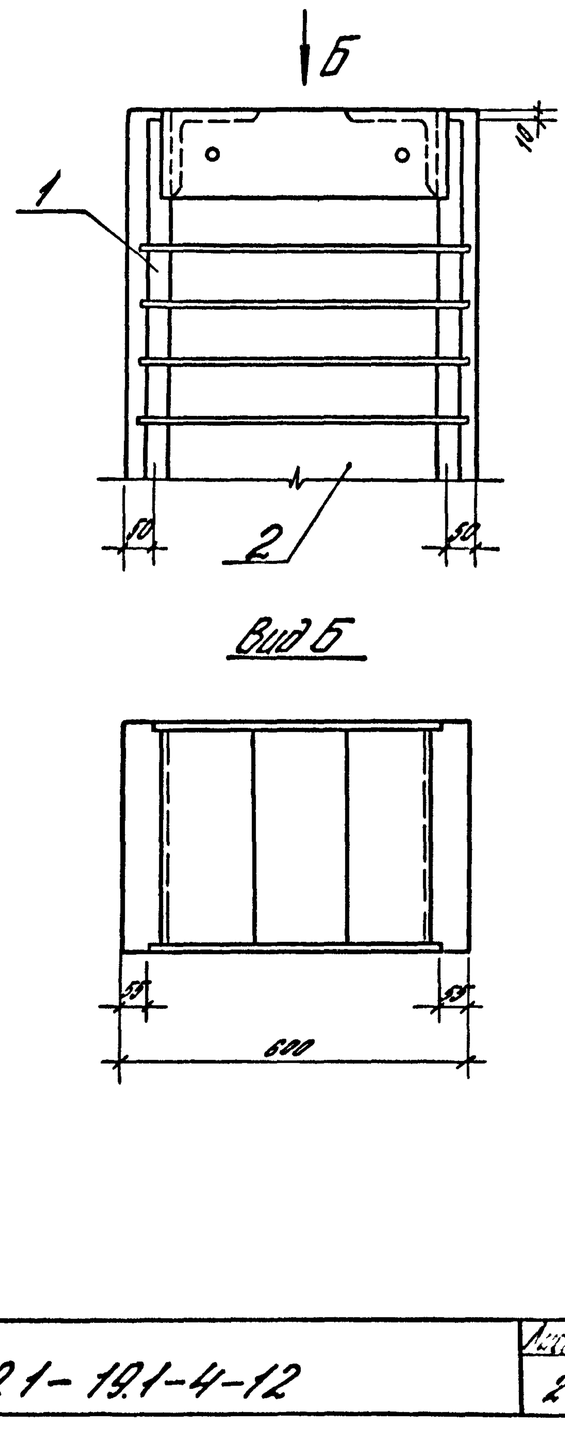

Вид Б

Инв. № подл.	Подпись и дата	Взам. инв. №

https://zavodjbi.com/

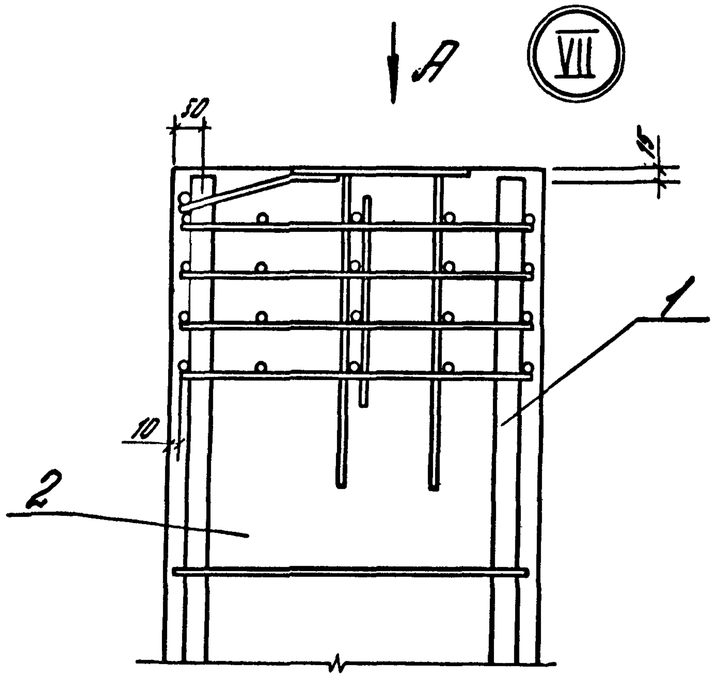

Вид А

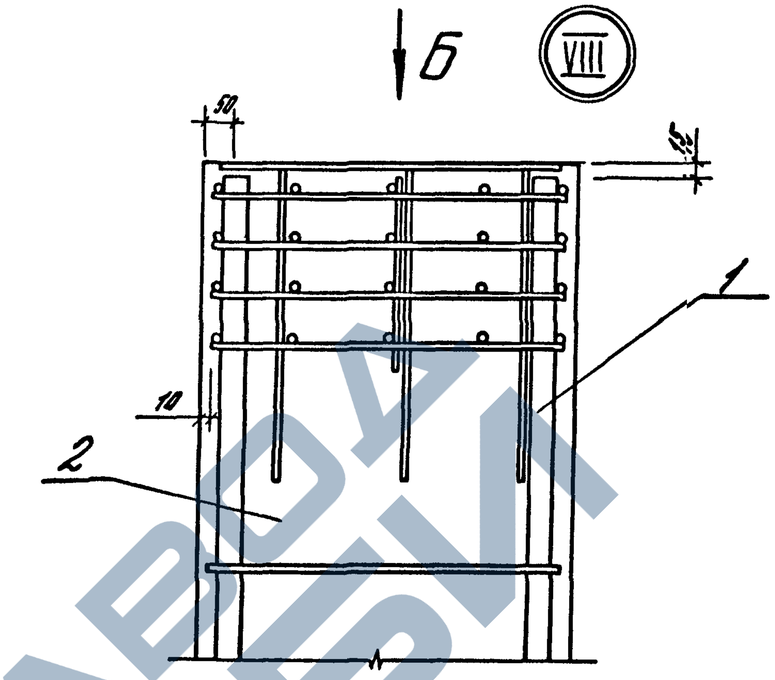

Вид Б

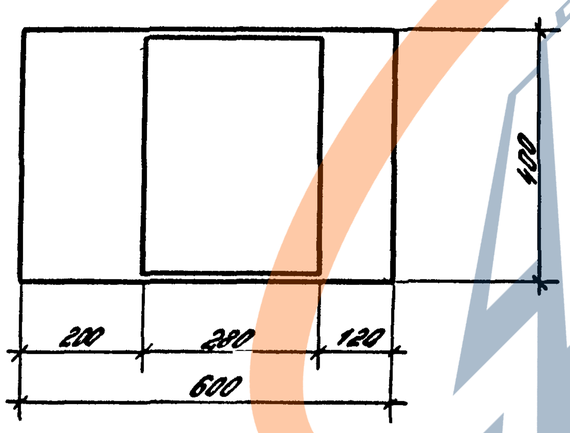

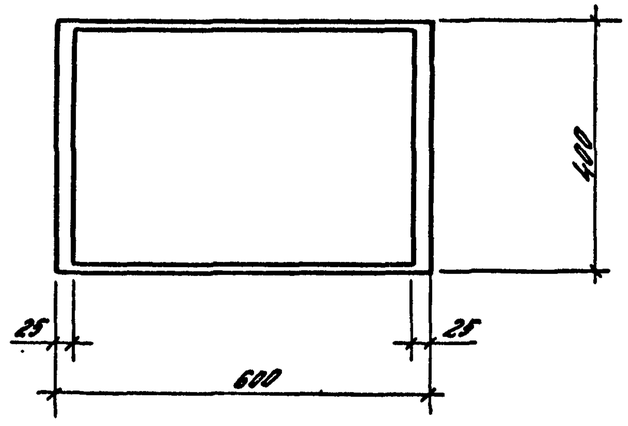

Инв. № подл. | Подпись и дата | Взам. инв. №

1.420.1-19.1-4-12	Лист 3

24352 20

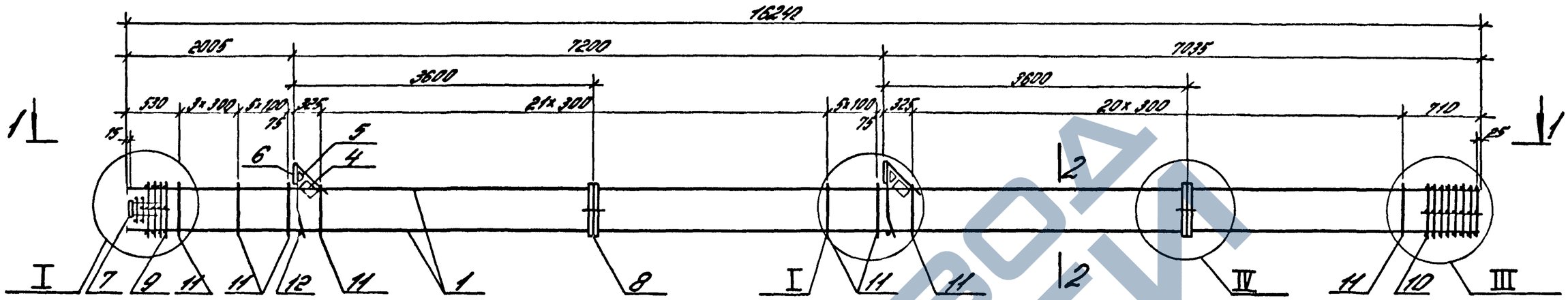

1-1

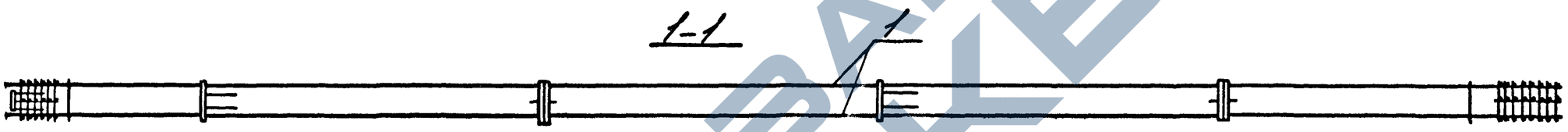

2-2

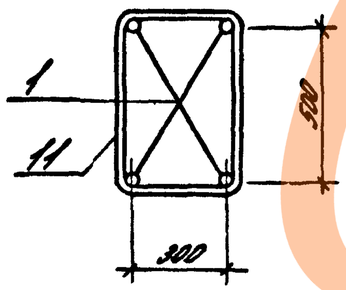

1. Спецификацию см. лист 2.
2. Узлы см. 1.420.1-19.1-4-36.
3. Поз. 12 - оцинковать.

Разраб.	Клетюк			1.420.1-19.1-4-13
Разраб.	Щорина			
Пров.	Щорина			
				Каркас КП1...КП4, КП6, КП8
Н. контр.	Трахтенгерц			

Стадия	Лист	Листов
Р	1	2

ЦНИИПРОМЗДАНИЙ

Инв. № подл. | Подпись и дата | Взам. инв. №

Марка каркаса	Поз.	Наименование	Кол.	Обозначение документа	Масса каркаса, кг
КП1	1	Ф22 AIII, ℓ=16240; 48,5 кг	4	Без черт.	331,1
	4	Сетка С6	2	1.420.1-19.1-6-5	
	5	С7	2	-6	
	6	Изделие закладное МН1	2	-7	
	7	МН7	1	-11	
	8	МН30	2	-23	
	9	Сетка СП1	1	-2	
	10	СП3	1	-2	
	11	Ф6 AI, ℓ=1960	57	-25	
	12	Ф18 AI, ℓ=380 ; 0,8 кг	2	Без черт.	
КП2		Поз.4...9, 12 по КП1			412,2
	1	Ф25 AIII, ℓ=16240; 62,5 кг	4	Без черт.	
	10	Сетка СП4	1	1.420.1-19.1-6-2	
	11	Ф8 AI, ℓ=1780	57	-25	
КП3		Поз.4...9, 12 по КП1			475,8
	1	Ф28 AIII, ℓ=16240; 78,4 кг	4	Без черт.	
	10	Сетка СП4	1	1.420.1-19.1-6-2	
	11	Ф8 AI, ℓ=1780	57	-25	

Марка каркаса	Поз.	Наименование	Кол.	Обозначение документа	Масса каркаса, кг
КП4		Поз.4...9, 12 по КП1			572,2
	1	Ф32 AIII, ℓ=16240, 102,5 кг	4	Без черт.	
	10	Сетка СП4	1	1.420.1-19.1-6-2	
	11	Ф8 AI, ℓ=1780	57	-25	
КП6		Поз.4...8, 12 по КП1			724,6
	1	Ф36 AIII, ℓ=16240; 129,8 кг	4	Без черт.	
	9	Сетка СП2	1	1.420.1-19.1-6-2	
	10	СП5	1	-2	
	11	Ф10 AI, ℓ=1820	57	-25	
КП8		Поз.4...8, 12 по КП1			843,6
	1	Ф40 AIII, ℓ=16240; 160,3 кг	4	Без черт.	
	9	Сетка СП2	1	1.420.1-19.1-6-2	
	10	СП5	1	-2	
	11	Ф10 AI, ℓ=1820	59	-25	

Арматура класса AI и AIII по ГОСТ 5781-82.

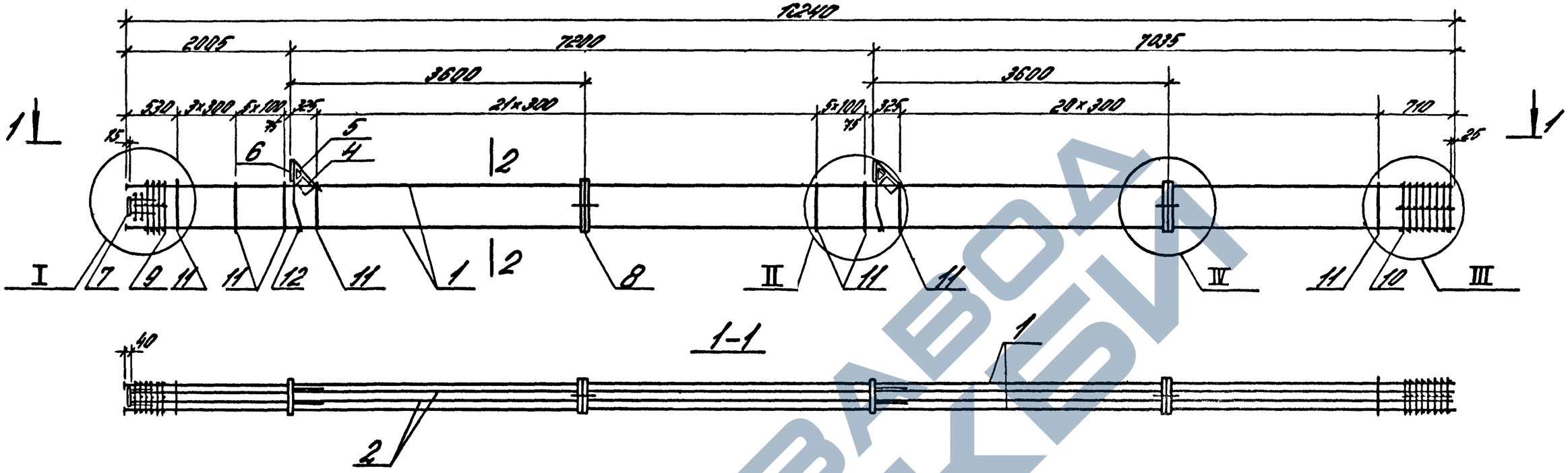

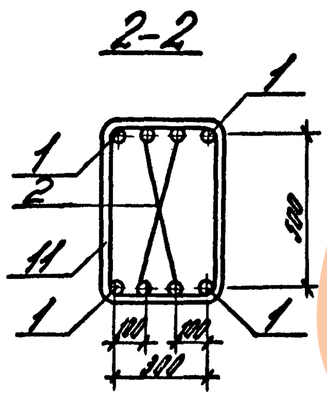

1. Спецификацию см. лист 2.
2. Узлы см. 1.420.1-19.1-4-36
3. Поз. 12- оцинковать

Разраб.	Костюк			1.420.1-19.1-4-14	
Рассчит.	Шорина				
Пров.	Шорина				
				Каркасы КП5, КП9, КП14, КП13, КП16	Стадия: Р; Лист: 1; Листов: 2
					ЦНИИПромзданий
Н. контр.	Трактенгерц				

https://zavodjbi.com/

Марка каркаса	Поз.	Наименование	Кол.	Обозначение документа	Масса каркаса, кг
КП5	1	Ф25 А III, ℓ=16240; 62,9 кг	4	без черт.	6090
	2	Ф22 А III, ℓ=16200; 48,3 кг	4	без черт.	
	4	Сетка С6	2	1.420.1-19.1-6-5	
	5	С7	2	-6	
	6	Изделие закладное МН1	2	-7	
	7	МН7	1	-11	
	8	МН30	2	-23	
	9	Сетка СП1	1	-2	
	10	СП4	1	-2	
	11	Ф8 А I, ℓ=1780	57	-25	
	12	Ф18 А I, ℓ=380; 0,8 кг	2	без черт.	
КП9		Поз. 4...8, 12 по КП5			971,2
	1	Ф36 А III, ℓ=16240; 129,8 кг	4	без черт.	
	2	Ф25 А III, ℓ=16200; 62,4 кг	4	без черт.	
	9	Сетка СП2	1	1.420.1-19.1-6-2	
	10	Сетка СП5	1	-2	
	11	Ф10 А I, ℓ=1820	57	-25	

Марка каркаса	Поз.	Наименование	Кол.	Обозначение документа	Масса каркаса, кг
КП11		Поз. 4...8, 12 по КП5			1035,8
	1	Ф40 А III, ℓ=16240; 160,3 кг	4	без черт.	
	2	Ф22 А III, ℓ=16200; 48,3 кг	4	без черт.	
	9	Сетка СП2	1	1.420.1-19.1-6-2	
	10	СП5	1	-2	
	11	Ф10 А I, ℓ=1820	57	-25	
КП13		Поз. 4...8, 12 по КП5			1156,4
	1	Ф40 А III, ℓ=16240; 160,3 кг	4	без черт.	
	2	Ф28 А III, ℓ=16200; 78,2 кг	4	без черт.	
	9	Сетка СП2	1	1.420.1-19.1-6-2	
	10	СП5	1	-2	
	11	Ф10 А I, ℓ=1820	57	-25	
КП16		Поз. 4...8, 12 по КП5			1361,2
	1	Ф40 А III, ℓ=16240; 160,3 кг	4	без черт.	
	2	Ф36 А III, ℓ=16200; 129,4 кг	4	без черт.	
	9	Сетка СП2	1	1.420.1-19.1-6-2	
	10	СП5	1	-2	
	11	Ф10 А I, ℓ=1820	57	-25	

Арматура классов А I и А III по ГОСТ 5781-82.

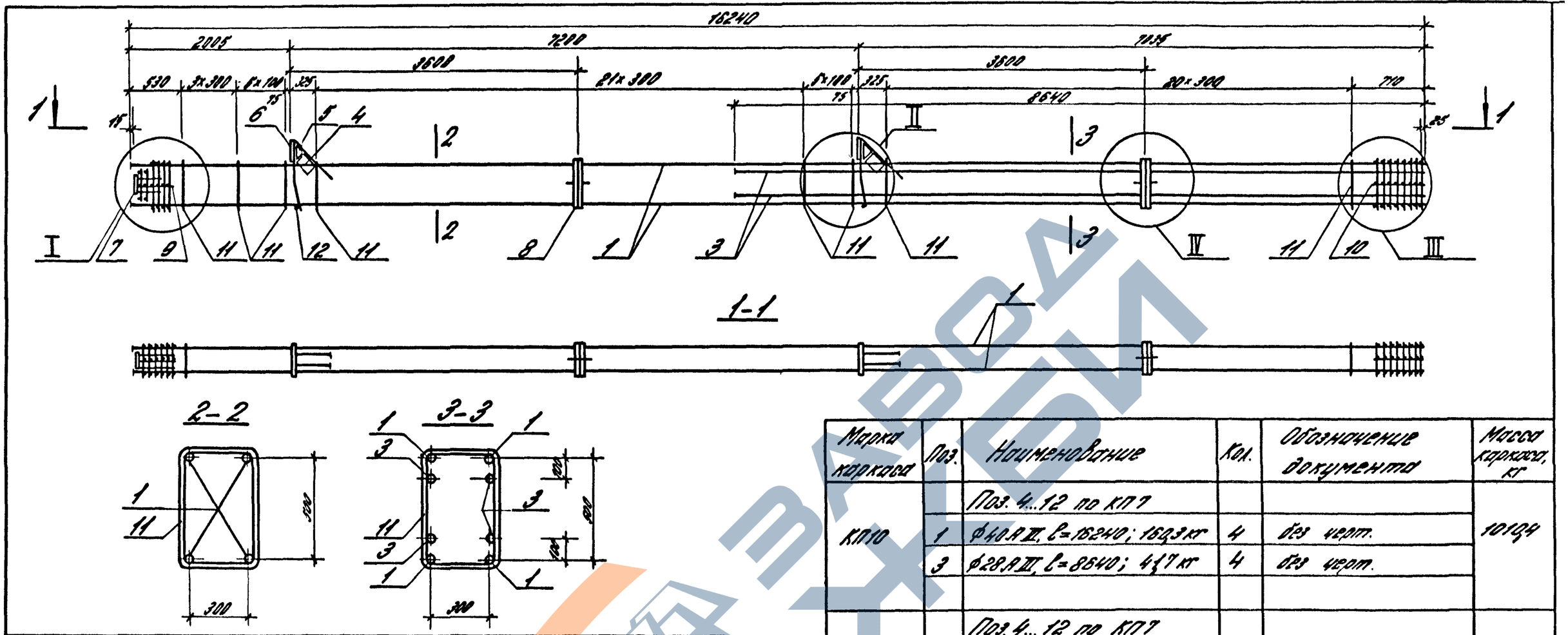

Марка каркаса	Поз.	Наименование	Кол.	Обозначение документа	Масса каркаса, кг
КП10		Поз. 4...12 по КП7			1010,4
	1	Ф40АIII, l=16240; 160,3 кг	4	без черт.	
	3	Ф28АIII, l=8640; 41,7 кг	4	без черт.	
КП14		Поз. 4...12 по КП7			1184,8
	1	Ф40АIII, l=16240; 160,3 кг	4	без черт.	
	3	Ф40АIII, l=8640; 85,3 кг	4	без черт	

Марка каркаса	Поз.	Наименование	Кол.	Обозначение документа	Масса каркаса, кг
КП7	1	Ф36АIII, l=16240; 129,8 кг	4	без черт.	824,8
	3	Ф22АIII, l=8640; 25,8 кг	4	без черт.	
	4	Сетка С6	2	1.420.1-19.1-6-5	
	5	С7	2	-6	
	6	Изделие закладное МН1	2	-7	
	7	МН7	1	-11	
	8	МН30	2	-23	
	9	Сетка СП2	1	-2	
	10	СП5	1	-2	
	11	Ф10АI, l=1820	57	-25	
	12	Ф18АI, l=380, 0,8 кг	2	без черт.	

1. Арматура класса АI и АIII по ГОСТ 5781-82.
2. Узлы см. 1.420.1-19.1-4-36.
3. Поз. 12 – оцинковать.

Разраб.	Костюк		
Рассчит.	Шорина		
Пров.	Шорина		
Н. контр.	Трахтенгерц		

1.420.1-19.1-4-15

Каркас КП7, КП10, КП14

Стадия	Лист	Листов
Р		1

ЦНИИПРОМЗДАНИЙ

Инв. № подл. | Подпись и дата | Взам. инв. №

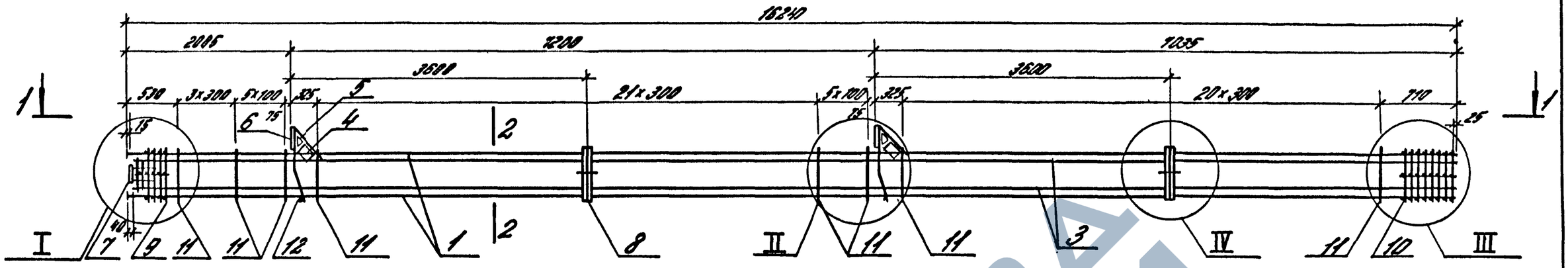

Марка каркаса	Поз.	Наименование	Кол.	Обозначение документа	Масса каркаса, кг
КП 12	1	Ф40 А III, l=16240; 160,3 кг	4	без черт.	1156,4
	3	Ф28 А III, l=16200; 78,2 кг	4	без черт.	
	4	Сетка С6	2	1.420.1-19.1-6-5	
	5	С7	2	-6	
	6	Изделие закладное МН1	2	-7	
	7	МН7	1	-11	
	8	МН30	2	-23	
	9	Сетка СП2	1	-2	
	10	СП5	1	-2	
	11	Ф10 А I; l=1820	57	-25	
	12	Ф18 А I; l=380; 0,8 кг	2	без черт.	
КП 15		Поз. 1,4...12 по КП 12			1361,2
	3	Ф36 А III, l=16200; 129,4 кг	4	без черт.	

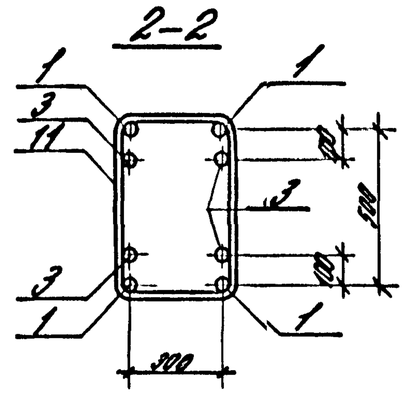

1. Арматура класса А I и А III по ГОСТ 5781-82.
2. Узлы см. 1.420.1-19.1-4-36
3. Поз. 12 – оцинковать.

Разраб.	Костюк		1.420.1-19.1-4-16
Рассчит.	Щорина		
Провер.	Щорина		
Н. контр.	Трахтенгерц		Каркас КП12, К 715

Стадия	Лист	Листов
Р		1

ЦНИИПРОМЗДАНИЙ

24352 26

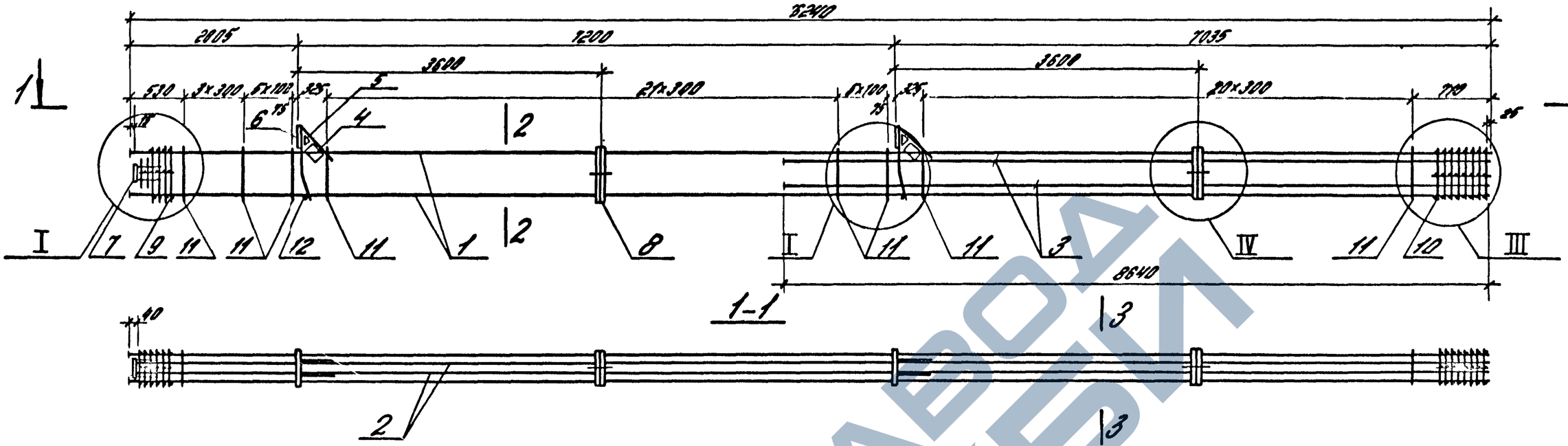

Марка каркаса	Поз.	Наименование	Кол.	Обозначение документа	Масса каркаса, кг
КП 17	1	Ф40АIII l=16240; 160,3кг	4	без черт.	1470,4
	2	Ф32АIII l=16200; 102,2кг	4	без черт.	
	3	Ф32АIII l=8640, 54,5кг	4	без черт.	
	4	Сетка С6	2	1.420.1-19.1-6-5	
	5	С7	2	-6	
	6	Изделие закладное МН1	2	-7	
	7	МН7	1	-11	
	8	МН30	2	-23	
	9	Сетка СП2	1	-2	
	10	СП5	1	-2	
	11	Ф10АI, l=1820	57	-25	
	12	Ф18АI, l=380, 0,8кг	2	без черт.	

1. Арматура класса АI и АIII по ГОСТ 5781-82.
2. Узлы см. 1.420.1-19.1-4-36.
3. Поз. 12 – оцинковать.

Разраб.	Костюк	
Рассчит.	Шорина	
Пров.	Шорина	
Н.контр.	Трахтенгерц	

1.420.1-19.1-4-17

Каркас КП 17

Стадия	Лист	Листов
Р		1

ЦНИИПРОМЗДАНИЙ

Инв. № подл. | Подпись и дата | Взам. инв. №

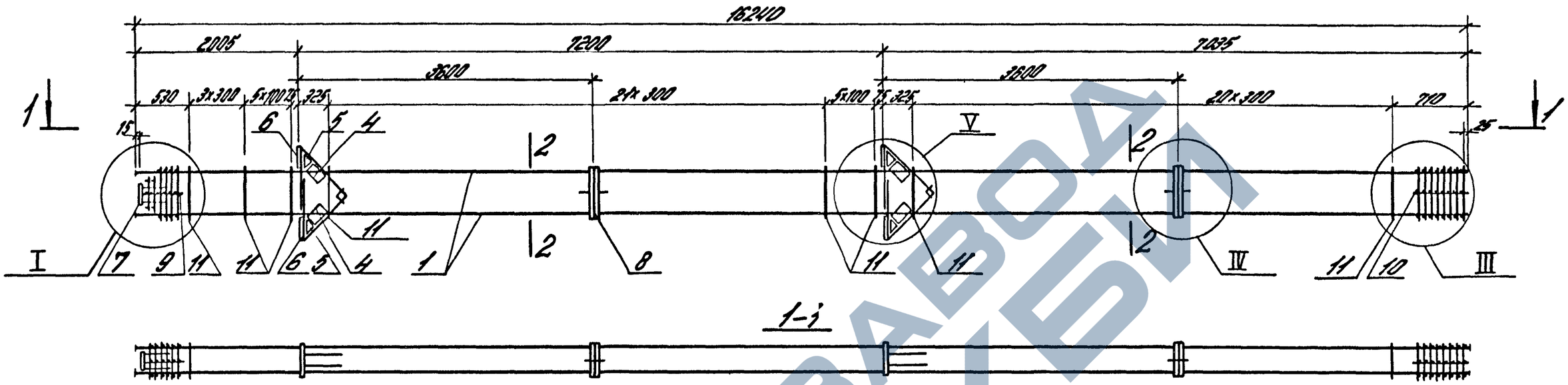

1-1

2-2

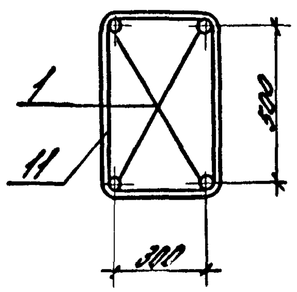

1. Спецификацию см. лист 2
2. Узлы см. 1.420.1-19.1-4-36.

Разраб.	Костюк			1.420.1-19.1-4-18		
Рассчит.	Шорина					
Пров.	Шорина					
				Каркасы КП18, КП19, КП20, КП21, КП24	Стадия	Лист	Листов
					Р	1	2
Н.контр.	Трактенгерц				ЦНИИПРОМЗДАНИЙ		

https://zavodjbi.com/

Марка каркаса	Поз.	Наименование	Кол.	Обозначение документа	Масса каркаса, кг
КП18	1	Ф22АIII; ℓ=16240; 485кг	4	без черт.	3920
	4	Сетка С6	4	1.420.1-19.1-6-5	
	5	С7	4	-6	
	6	Изделие закладное МН3	4	-8	
	7	МН7	1	-11	
	8	МН30	2	-23	
	9	Сетка СП1	1	-2	
	10	СП3	1	-2	
	11	Ф6АI; ℓ=1760	57	-25	
КП19					4731
		Поз.4...9 по КП18			
	1	Ф25АIII; ℓ=16240; 625кг	4	без черт.	
	10	Сетка СП4	1	1.420.1-19.1-6-2	
	11	Ф8АI; ℓ=1780	57	-25	

Марка каркаса	Поз.	Наименование	Кол.	Обозначение документа	Масса каркаса, кг
КП20		Поз.4...9 по КП18			5367
	1	Ф28АIII; ℓ=16240; 784кг	4	без черт.	
	10	Сетка СП4	1	1.420.1-19.1-6-2	
	11	Ф8АI; ℓ=1780	57	-25	
КП21		Поз.4...9 по КП18			5331
	1	Ф32АIII; ℓ=16240; 1025кг	4	без черт.	
	10	Сетка СП4	1	1.420.1-19.1-6-2	
	11	Ф8АI; ℓ=1780	57	-25	
КП24		Поз.4...8 по КП18			7825
	1	Ф36АIII; ℓ=16240; 929.8кг	4	без черт.	
	9	Сетка СП2	1	1.420.1-19.1-6-2	
	10	СП5	1	-2	
	11	Ф10АI; ℓ=1820	57	-25	

Арматура класса АI и АIII по ГОСТ 5781-82

Инв.№ подл. | Подп. и дата | Взам.инв.№

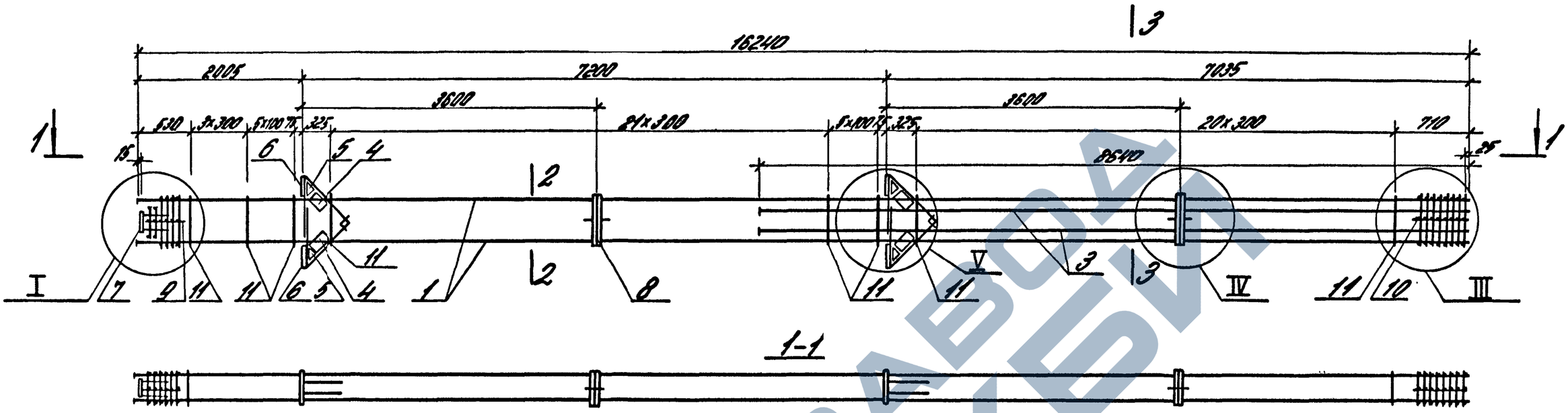

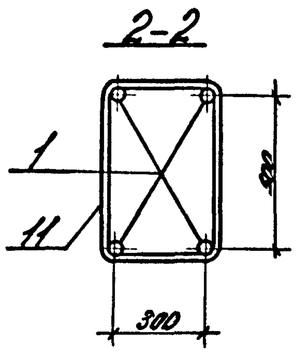

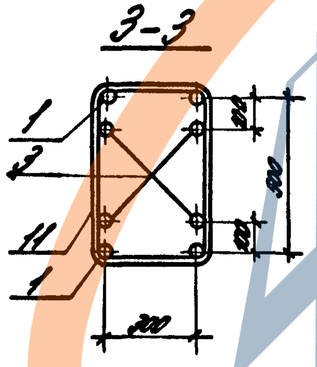

1. Спецификацию см. лист 2.
2. Узлы см. 1.420.1-19.1-4-36.

Разраб.	Костюк			1.4201-19.1-4-19	
Рассчит.	Шорина				
Пров.	Шорина				
				Стадия: Р	Лист: 1
				Каркас КП22, КП23, КП25...КП28	Листов: 2
Н. контр.	Трахтенберг			ЦНИИПромзданий	

Марка каркаса	Поз.	Наименование	Кол.	Обозначение документа	Масса каркаса, кг
КП 22	1	Ф28 А III, ℓ=16240; 76,4 кг	4	Без черт.	668,5
	3	Ф25 А III, ℓ=8640; 33,2 кг	4	Без черт.	
	4	Сетка С6	4	1.420.1-19.1-6-5	
	5	С7	4	-6	
	6	Изделие закладное МН3	4	-8	
	7	МН7	1	-11	
	8	МН30	2	-23	
	9	Сетка СП1	1	-2	
	10	СП4	1	-2	
	11	Ф8 АI, ℓ=1980	57	-25	
КП 23		Поз. 4...11 по КП 22			736,3
	1	Ф32 А III, ℓ=16240; 102,5 кг	4	Без черт.	
	3	Ф22 А III, ℓ=8640; 25,8 кг	4	Без черт.	
КП 25		Поз. 4...8 по КП 22			915,3
	1	Ф36 А III, ℓ=16240; 129,8 кг	4	Без черт.	
	3	Ф25 А III, ℓ=8640; 33,2 кг	4	Без черт.	
	9	Сетка СП2	1	1.420.1-19.1-6-2	
	10	СП5	1	-2	
	11	Ф10 АI, ℓ=1820	57	-25	
КП 26		Поз. 4...8 по КП 22			1037,3
	1	Ф40 А III, ℓ=16240; 160,3 кг	4	Без черт.	
	3	Ф25 А III, ℓ=8640; 33,2 кг	4	Без черт.	
	9	Сетка СП2	1	1.420.1-19.1-6-2	
	10	СП5	1	-2	
	11	Ф10 АI, ℓ=1820	57	-25	
КП 27		Поз. 4...8 по КП 22			1122,5
	1	Ф40 А III, ℓ=16240; 160,3 кг	4	Без черт.	
	3	Ф32 А III, ℓ=8640; 54,5 кг	4	Без черт.	
	9	Сетка СП2	1	1.420.1-19.1-6-2	
	10	СП5	1	-2	
	11	Ф10 АI, ℓ=1820	57	-25	
КП 28		Поз. 4...8 по КП 22			1180,5
	1	Ф40 А III, ℓ=16240; 160,3 кг	4	Без черт.	
	3	Ф36 А III, ℓ=8640; 63,0 кг	4	Без черт.	
	9	Сетка СП2	1	1.420.1-19.1-6-2	
	10	СП5	1	-2	
	11	Ф10 АI, ℓ=1820	57	-25	

Арматура класса АI и А III по ГОСТ 5781-82.

Инв.№ подл. | Подпись и дата | Взам.инв.№

1.420.1-19.1-4-19

Лист 2

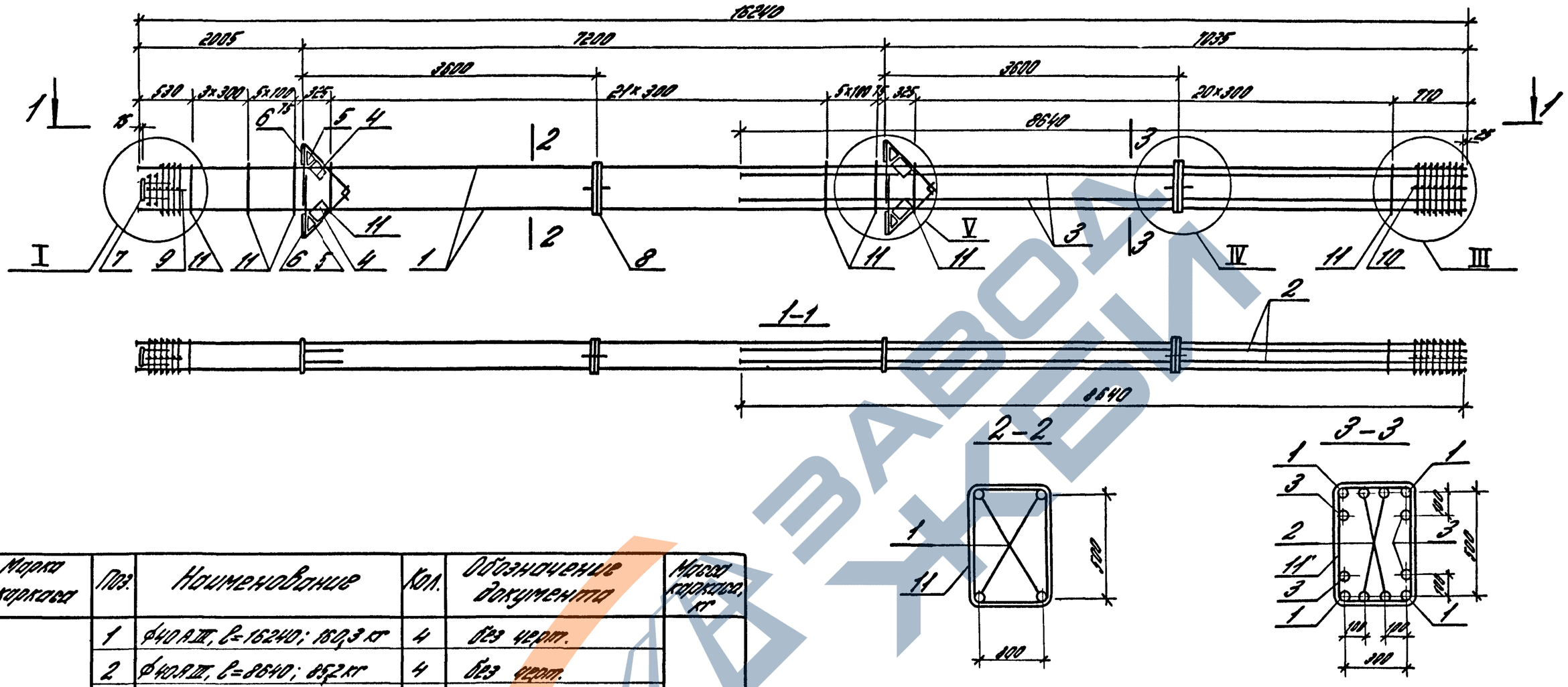

Марка каркаса	Поз.	Наименование	Кол.	Обозначение документа	Масса каркаса, кг
КП 29	1	Ф40 А III, l=16240; 160,3 кг	4	без черт.	1378,1
	2	Ф40 А III, l=8640; 85,2 кг	4	без черт.	
	3	Ф25 А III, l=8640; 33,2 кг	4	без черт.	
	4	Сетка С6	4	1.420.1-19.1-6-5	
	5	С7	4	-6	
	6	Изделие закладное МН3	4	-8	
	7	МН7	1	-11	
	8	МН30	2	-23	
	9	Сетка СП2	1	-2	
	10	СП5	1	-2	
	11	Ф10 А I; l=1820	57	-25	

1. Арматура класса А I и А III по ГОСТ 5781-82.
2. Узлы см. 1.420.1-19.1-4-36.

Разраб.	Костюк		1.420.1-19.1-4-20
Рассчит.	Шорина		
Пров.	Шорина		
Н.контр.	Трахтенгерц		Каркас КП 29

Стадия	Лист	Листов
Р		1

ЦНИИПРОМЗДАНИЙ

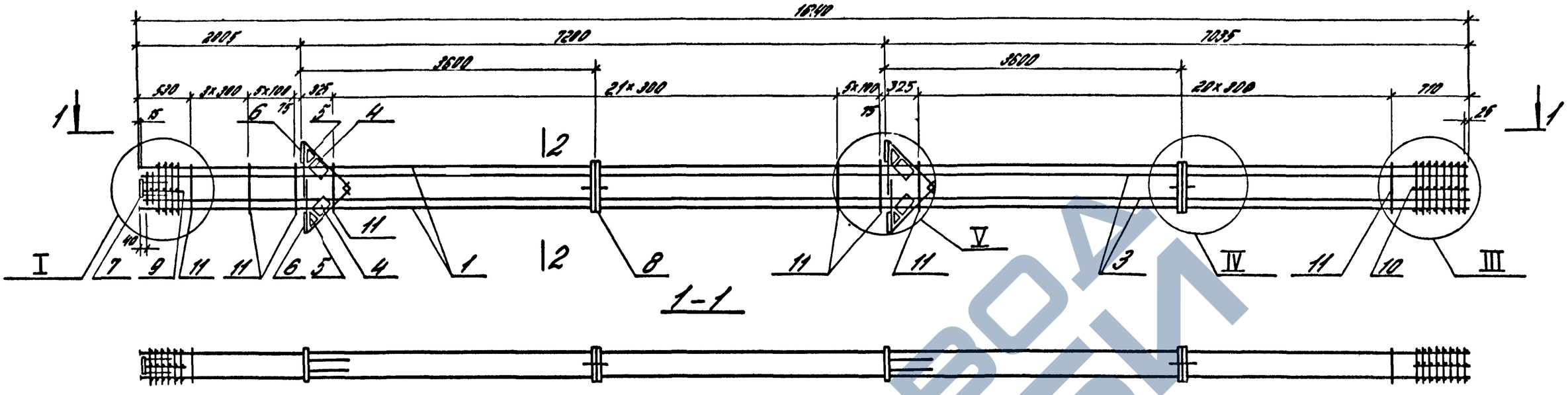

Марка каркаса	Поз.	Наименование	Кол.	Обозначение документа	Масса каркаса кг
КП30	1	Ф40АIII, l=16240; 160,3 кг	4	без черт.	1422,1
	3	Ф36АIII, l=16200; 129,4 кг	4	без черт.	
	4	Сетка С6	4	1.420.1-19.1-6-5	
	5	С7	4	-6	
	6	Изделие закладное МН3	4	-8	
	7	МН7	1	-11	
	8	МН30	2	-23	
	9	Сетка СП2	1	-2	
	10	СП5	1	-2	
	11	Ф10АI, l=1820	57	-25	
КП32		Поз. 1, 4... 11. по КП30			1543,7
	3	Ф40АIII, l=16200; 159,8 кг	4	без черт.	

1. Арматура класса АI и АIII по ГОСТ 5781-82.
2. Узлы см. 1.420.1-19.1-4-36.

Разраб.	Костюк	[illegible]	
Рассчит.	Шорина	[illegible]	
Провер.	Шорина	[illegible]	
Н. контр.	Трахтенберг	[illegible]	

1.420.1-19.1-4-21

Каркас КП30, КП32

Стадия	Лист	Листов
Р		1

ЦНИИПРОМЗДАНИЙ

24352 33

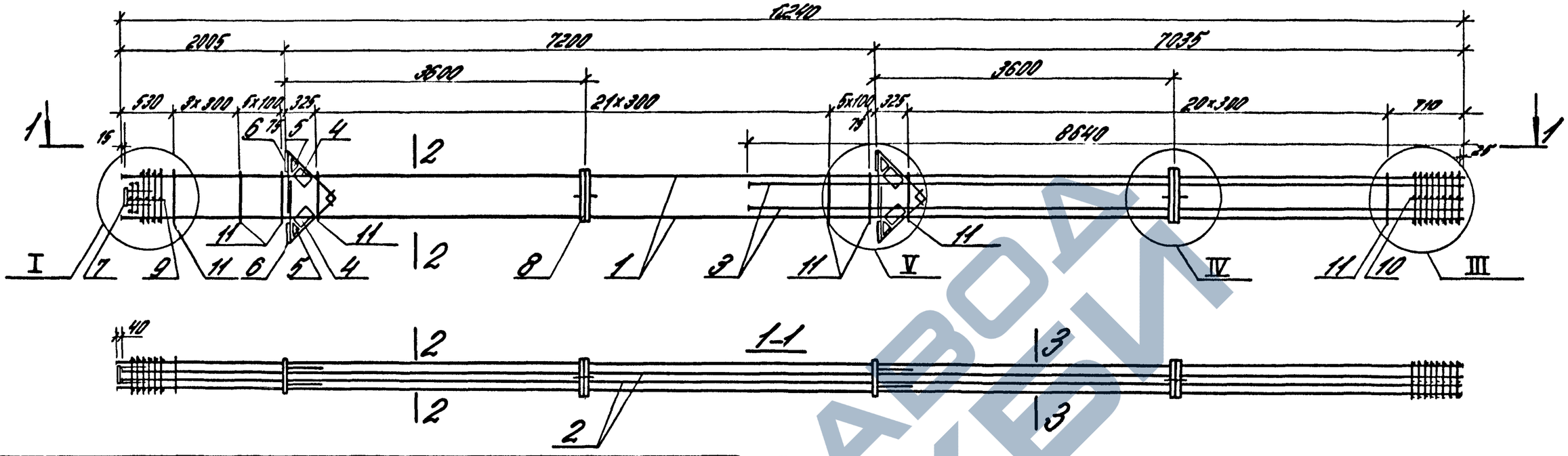

Марка каркаса	Поз.	Наименование	Кол.	Обозначение документа	Масса каркаса, кг
КП31	1	Ф36 А III ℓ=16240, 129,8 кг	4	без черт.	1466,9
	2	Ф36 А III ℓ=16200; 129,4 кг	4	без черт.	
	3	Ф28 А III ℓ=8640, 41,7 кг	4	без черт.	
	4	Сетка С6	4	1.420.1-19.1-6-5	
	5	С7	4	-6	
	6	Изделие закладное МН3	4	-8	
	7	МН7	1	-11	
	8	МН30	2	-23	
	9	Сетка СП2	1	-2	
	10	СП5	1	-2	
	11	Ф10 А I ℓ=1820	57	-25	
КП35		Поз. 4...11 по КП31			1884,5
	1	Ф40 А III ℓ=16240, 160,3 кг	4	без черт.	
	2	Ф40 А III ℓ=16200, 159,8 кг	4	без черт.	
	3	Ф40 А III ℓ=8640 85,8 кг	4	без черт.	

Инв. № подл. | Подпись и дата | Взам. инв. №

2-2

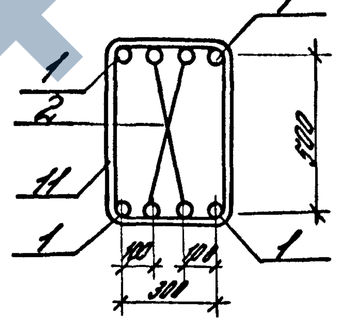

3-3

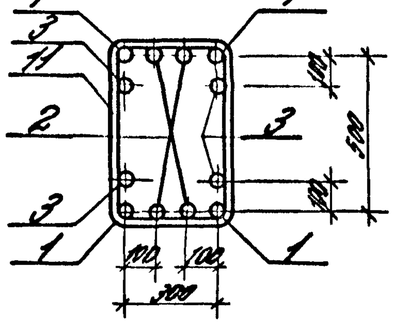

1. Арматура класса AI и AIII по ГОСТ 5781-82.
2. Узлы см. 1.420.1-19.1-4-36.

Разраб.	Костюк			1.420.1-14.1-4-22
Рассчит.	Шошина			
Пров.	Шошина			Каркас КП31, КП35
Н. контр.	Трактаджи			Стадия: Р; Лист; Листов: 1
				ЦНИИПРОМЗДАНИЙ

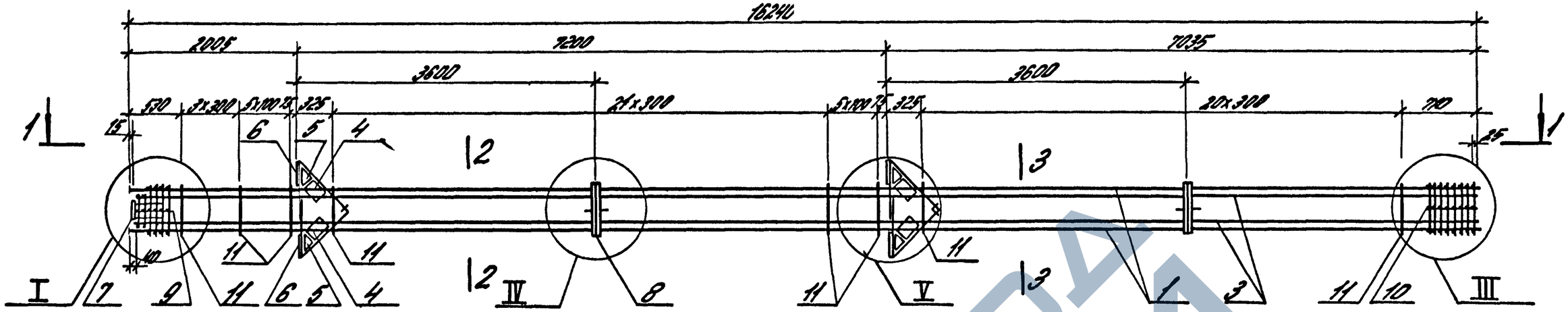

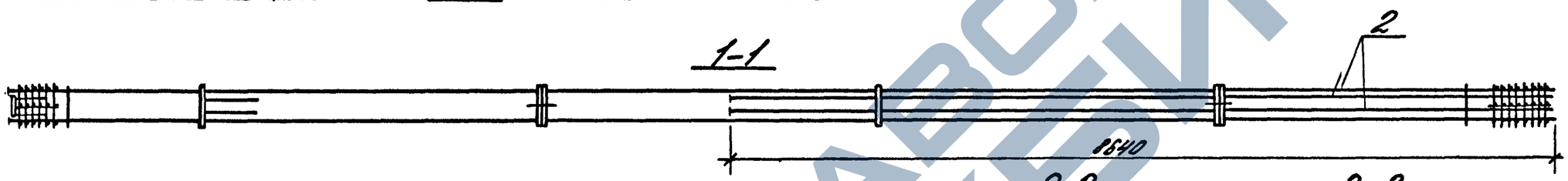

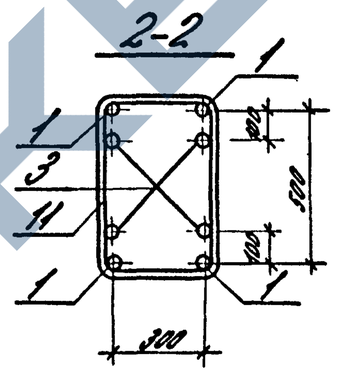

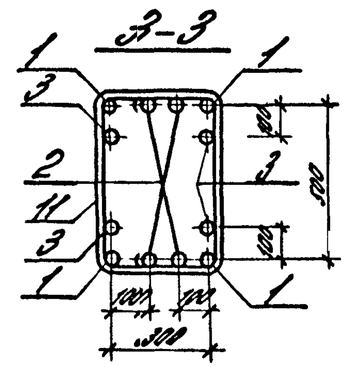

Марка каркаса	Поз.	Наименование	Кол.	Обозначение документа	Масса каркаса, кг
КП33	1	Ф40 AIII, ℓ=16240; 160,3 кг	4	Без черт.	17629
	2	Ф40 AIII, ℓ=8640; 85,2 кг	4	Без черт.	
	3	Ф36 AIII, ℓ=16200; 122,4 кг	4	Без черт.	
	4	Сетка С6	4	1.420.1-19.1-6-5	
	5	С7	4	-6	
	6	Изделие закладное МН3	4	-8	
	7	МН7	1	-11	
	8	МН30	2	-23	
	9	Сетка СП2	1	-2	
	10	СП5	1	-2	
	11	Ф10 AI, ℓ=1820	57	-25	
КП34		Поз. 1,2,4... 11 по КП33			18845
	3	Ф40 AIII, ℓ=16200; 160,8 кг	4	Без черт.	

1. Арматура классов AI и AIII по ГОСТ 5781-82.
2. Узлы см. 1.420.1-19.1-4-36.

Разраб.	Косткок			1.420.1-19.1-4-23
Рассчит.	Шорина			
Пров.	Шорина			
Н.контр.	Гоактенберг			Каркас КП 33, КП 34

Стадия	Лист	Листов
Р		1

ЦНИИПромзданий

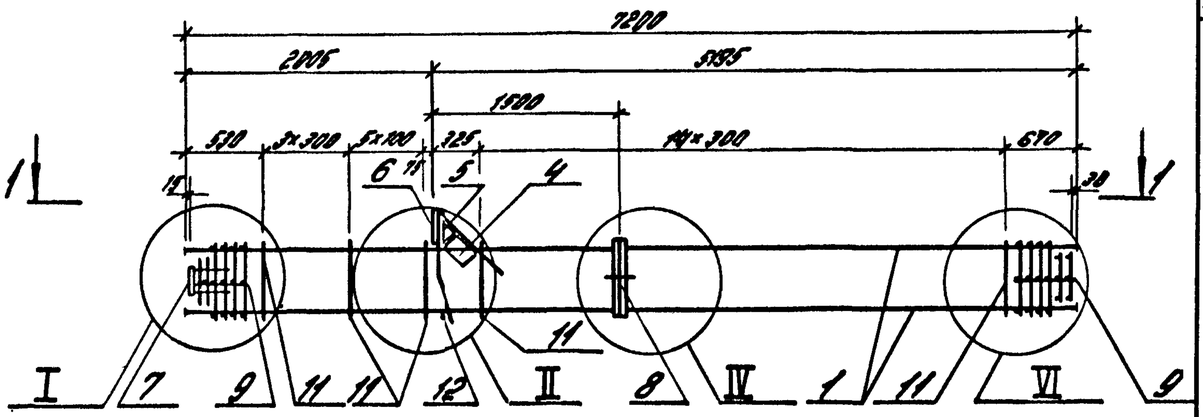

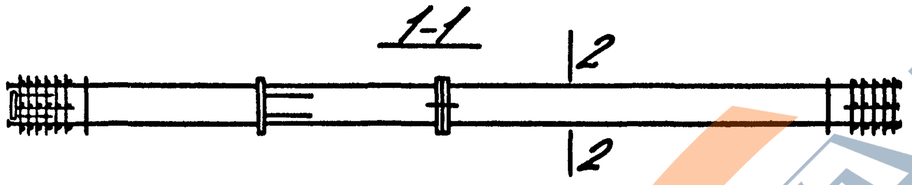

2-2

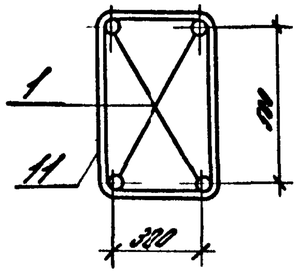

Марка каркаса	Поз.	Наименование	Кол.	Обозначение документа	Масса каркаса, кг
КП 36	1	Ф25АIII, l=7200; 27,6 кг	4	без черт.	201,8
	4	Сетка С6	1	1.420.1-19.1-6-5	
	5	С7	1	-6	
	6	Изделие закладное МН1	1	-7	
	7	МН7	1	-11	
	8	МН30	1	-23	
	9	Сетка СП1	2	-2	
	11	Ф8АI, l=1780,	24	-25	
	12	Ф18АI, l=380; 0,8 кг	1	без черт.	
КП 37		Поз.4...9; 11,12 по КП 36			230,6
	1	Ф28АIII, l=7200; 34,8 кг	4	без черт.	
КП 38		Поз.4...9, 11,12 по КП 36			273,0
	1	Ф32АIII, l=7200; 45,4 кг	4	без черт.	
КП 39		Поз.4...8,12 по КП 36			346,6
	1	Ф36АIII, l=7200; 57,5 кг	4	без черт.	
	9	Сетка СП2	2	1.420.1-19.1-6-2	
	11	Ф10АI, l=1820	24	-25	
КП 40		Поз.4...8,12 по КП 36			400,6
	1	Ф40АIII, l=7200; 71,0 кг	4	без черт.	
	9	Сетка СП2	2	1.420.1-19.1-6-2	
	11	Ф10АI, l=1820	24	-25	

1. Арматура класса АI и АIII по ГОСТ 5781-82
2. Узлы см. 1.420.1-19.1-4-36.
3. Поз. 12 - оцинковать.

Разраб.	Костюк		
Рассчит.	Шорина		
Пров.	Шорина		
Н. контр.	Трахтенгерц		

1.420.1-19.1-4-24

Каркас КП 36...КП 40

Стадия	Лист	Листов
Р		1

ЦНИИПРОМЗДАНИЙ

24352 36

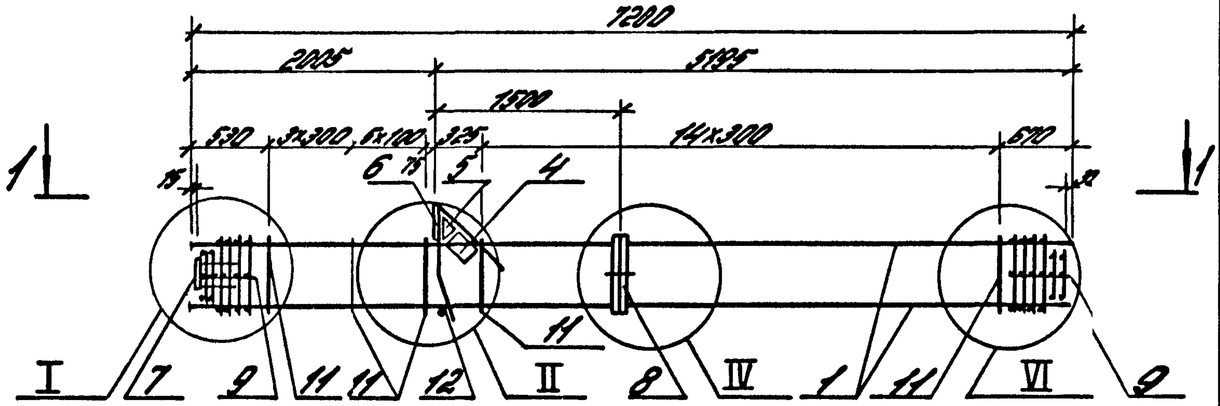

1–1

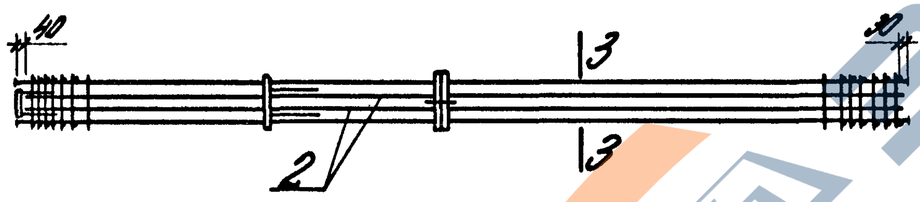

3–3

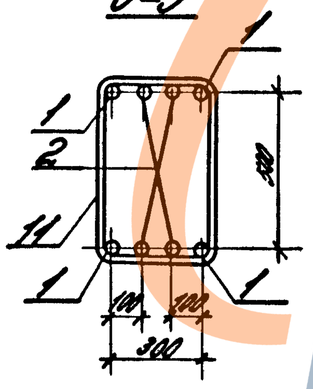

Марка каркаса	Поз.	Наименование	Кол.	Обозначение документа	Масса каркаса, кг
КП41	1	Ф36 АIII, l=7200; 57,5 кг	4	без черт.	431,8
	2	Ф22 АIII, l=7130, 21,3 кг	4	без черт.	
	4	Сетка С6	1	1.420.1-19.1-6-5	
	5	С7	1	-6	
	6	Изделие закладное МН1	1	-7	
	7	МН7	1	-11	
	8	МН30	1	-23	
	9	Сетка СП2	2	-2	
	11	Ф10 АI, l=1820	24	-25	
	12	Ф18 АI, l=380, 0,8 кг	1	без черт.	
КП42		Поз.4...9,11,12 по КП41			510,2
	1	Ф40 АIII, l=7200, 71,0 кг	4	без черт.	
	2	Ф25 АIII, l=7130, 27,4 кг	4	без черт.	

1. Арматура класса АI и АIII по ГОСТ 5781-82.
2. Узлы см. 1.420.1-19.1-4-36.
3. Поз. 12 – оцинковать.

Разраб.	Костюк		
Рассчит.	Щорина		
Пров.	Щорина		
Н. контр.	Тряхтенгерц		

1.420.1-19.1-4-25

Каркас КП41, КП42

Стадия	Лист	Листов
Р		1

ЦНИИПРОМЗДАНИЙ

Инв. № подл. | Подпись и дата | Взам. инв. №

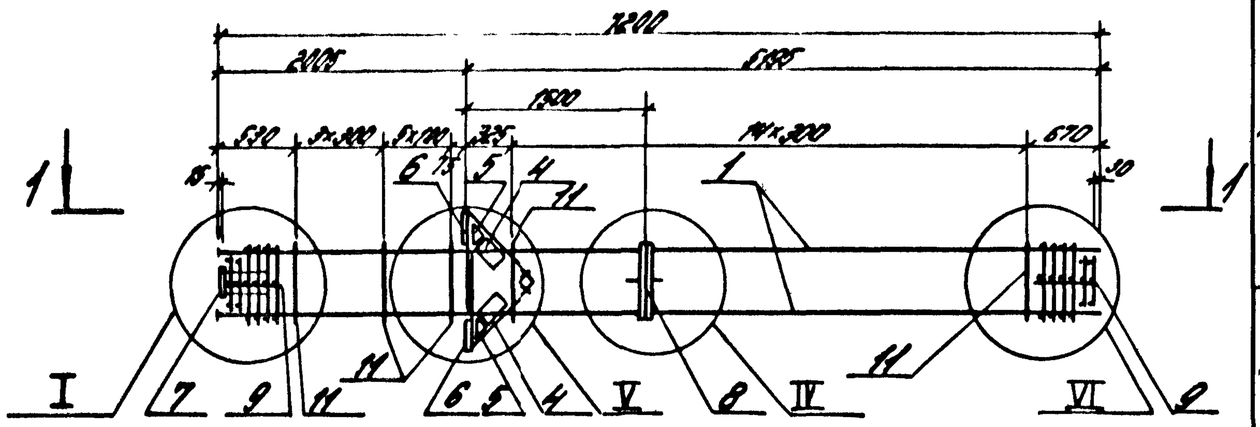

1-1

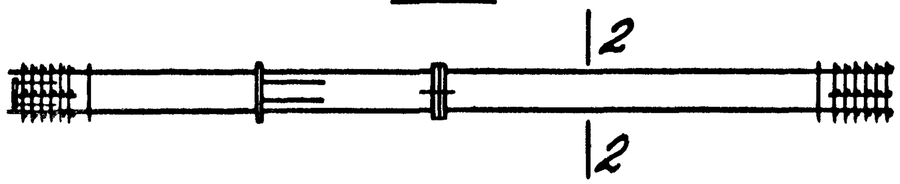

2-2

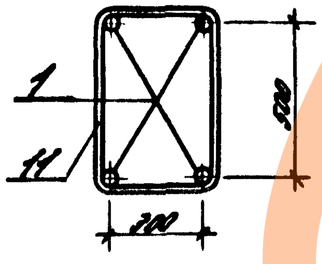

1. Арматура класса А I и А III по ГОСТ 5781-82.
2. Узлы см. 1.420.1-19.1-4-36.

Марка каркаса	Поз.	Наименование	Кол.	Обозначение документа	Масса каркаса кг
КП43	1	Ф22 А III, l=7200; 21,5 кг	4	без черт.	200,6
	4	Сетка С6	2	1.420.1-19.1-6-5	
	5	С7	2	-6	
	6	Изделие закладное МН3	2	-8	
	7	МН7	1	-11	
	8	МН30	1	-23	
	9	Сетка СП1	2	-2	
	11	Ф6 А I, l=1760	24	-25	
КП44		Поз. 4...9 по КП43			232,2
	1	Ф25 А III, l=7200; 27,6 кг	4	без черт.	
	11	Ф8 А I, l=1780	24	1.420.1-19.1-6-25	
КП45		Поз. 4...9 по КП43			261,0
	1	Ф28 А III, l=7200; 34,8 кг	4	без черт.	
	11	Ф8 А I, l=1780	24	1.420.1-19.1-6-25	
КП46		Поз. 4...9 по КП43			303,4
	1	Ф32 А III, l=7200; 45,4 кг	4	без черт.	
	11	Ф8 А I, l=1780	24	1.420.1-19.1-6-25	
КП47		Поз. 4...8 по КП43			377,0
	1	Ф36 А III, l=7200; 57,5 кг	4	без черт.	
	9	Сетка СП2	2	1.420.1-19.1-6-2	
	11	Ф10 А I, l=1820	24	-25	
КП48		Поз. 4...8 по КП43			431,0
	1	Ф40 А III, l=7200; 71,0 кг	4	без черт.	
	9	Сетка СП2	2	1.420.1-19.1-6-2	
	11	Ф10 А I, l=1820	24	-25	

Разраб.	Костюк		1.420.1-19.1-4-26
Рассчит.	Шолина		
Пров.	Шолина		Каркас КП43...КП48
Н. контр.	Трахтенберг		

Стадия	Лист	Листов
Р		1

ЦНИИПРОМЗДАНИЙ

24 352 38

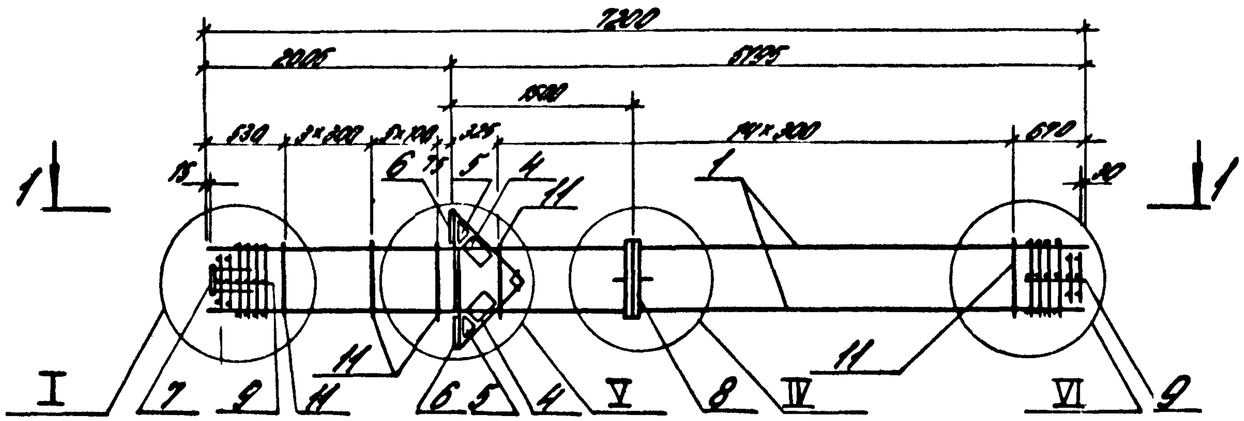

1–1

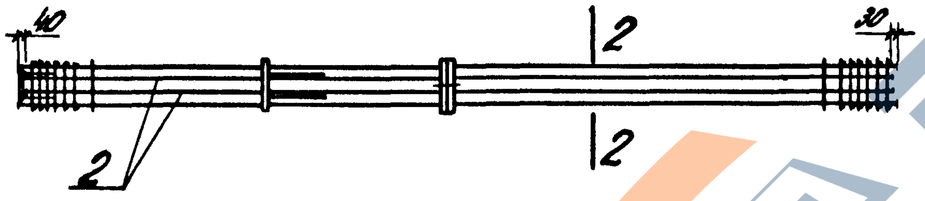

2–2

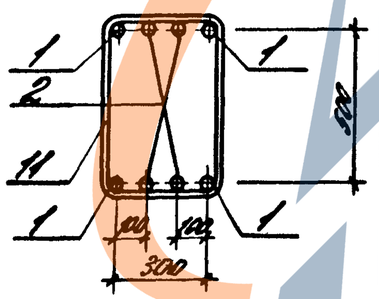

Марка каркаса	Поз.	Наименование	Кол.	Обозначение документа	Масса каркаса кг
КП 49	1	Ф36 А III, l=7200; 57,5 кг	4	без черт.	486,6
	2	Ф25 А III, l=7130; 27,4 кг	4	без черт.	
	4	Сетка С6	2	1.420.1-19.1-6-5	
	5	С7	2	-6	
	6	Изделие закладное МН3	2	-8	
	7	МН7	1	-11	
	8	МН30	1	-23	
	9	Сетка СП2	2	-2	
	11	Ф10 А I, l=1820	24	-25	
КП 50		Поз. 2,4...9,11 по КП49			540,6
	1	Ф40 А III, l=7200; 71,0 кг	4	без черт.	

1. Арматура класса А I и А III по ГОСТ 5781-82.
2. Узлы см. 1.420.1-19.1-4-36.

Разраб.	Костюк		1.420.1-19.1-4-27
Рассчит.	Шорина		
Пров.	Шорина		
Н. контр.	Трахтенберг		Каркас КП 49, КП 50

Стадия	Лист	Листов
Р		1

ЦНИИПРОМЗДАНИЙ

Инв. № подл. | Подпись и дата | Взам. инв. №

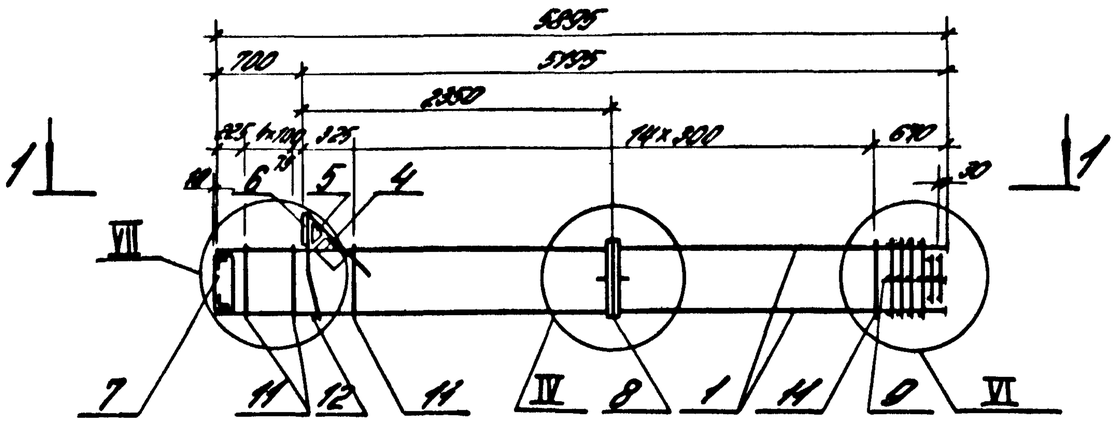

1-1

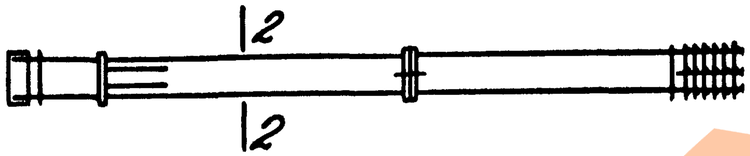

2-2

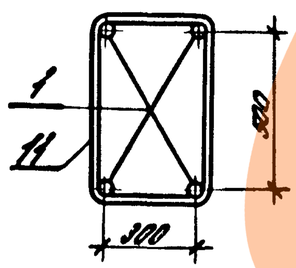

1. Арматура класса AI и AIII по ГОСТ 5781-82.
2. Узлы см. 1.420.1-19.1-4-36.
3. Поз. 12 – оцинковать.

Марка каркаса	Поз.	Наименование	Кол.	Обозначение документа	Масса каркаса, кг
КП 51	1	Ф25 AIII, l=5895; 22,6 кг	4	без черт.	180,9
	4	Сетка С6	1	1.420.1-19.1-6-5	
	5	С7	1	-6	
	6	Изделие закладное МН2	1	-7	
	7	МН6	1	-10	
	8	МН30	1	-23	
	9	Сетка СП1	1	-2	
	11	Ф8 AI, l=1780	20	-25	
	12	Ф18 AI, l=380; 0,8 кг	1	без черт.	
КП 52		Поз. 4...9, 11, 12 по КП 51			204,5
	1	Ф28 AIII, l=5895; 28,5 кг	4	без черт.	
КП 53		Поз. 4...9, 11, 12 по КП 51			239,3
	1	Ф32 AIII, l=5895; 37,2 кг	4	без черт.	
КП 54		Поз. 4...8, 12 по КП 51			294,7
	1	Ф36 AIII, l=5895; 47,1 кг	4	без черт.	
	9	Сетка СП2	1	1.420.1-19.1-6-2	
	11	Ф10 AI, l=1820	20	-25	
КП 55		Поз. 4...8, 12 по КП 51			339,1
	1	Ф40 AIII l=5895; 58,2 кг	4	без черт.	
	9	Сетка СП2	1	1.420.1-19.1-6-2	
	11	Ф10 AI, l=1820	20	-25	

Разраб.	Костюк		
Рассчит.	Шорина		
Провер.	Шорина		
Н. контр.	Тлахтенберг		

1.420.1-19.1-4-28

Каркас КП 51... КП 55

Стадия	Лист	Листов
Р		1

ЦНИИПРОМЗДАНИЙ

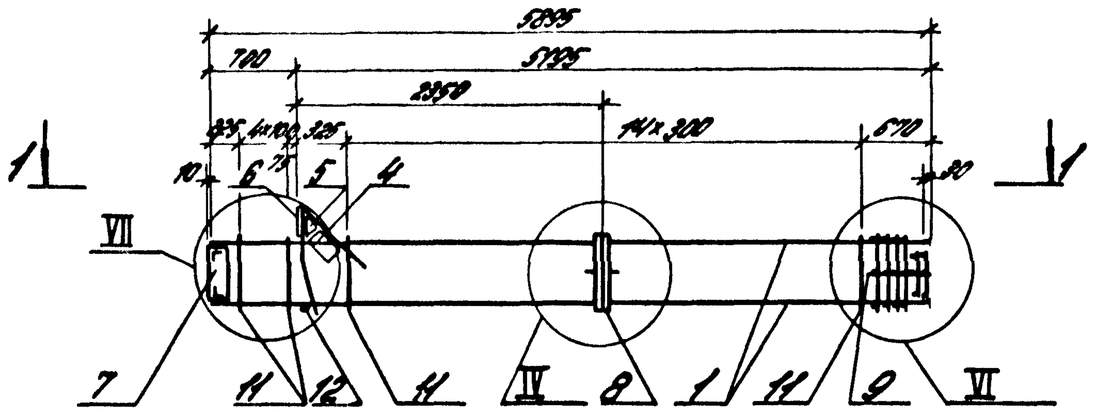

1-1

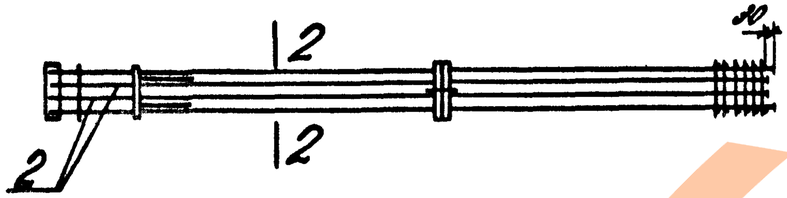

2-2

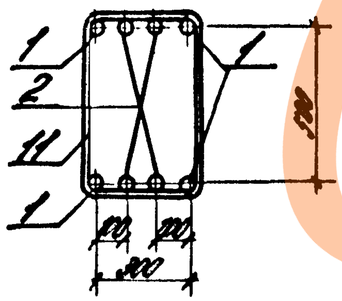

Марка каркаса	Поз.	Наименование	Кол.	Обозначение документа	Масса каркаса кг
КП 56	1	Ф40 АIII, l=5895; 58,2 кг	4	без черт.	409,1
	2	Ф22 АIII, l=5865, 17,5 кг	4	без черт.	
	4	Сетка С6	1	1.420.1-19.1-6-5	
	5	С7	1	-6	
	6	Изделие закладное МН2	1	-7	
	7	МН6	1	-10	
	8	МН30	1	-23	
	9	Сетка СП2	1	-2	
	11	Ф10 АI, l=1820	20	-25	
	12	Ф18 АI, l=380; 0,8 кг	1	без черт.	
КП 57		Поз. 4...9,11,12 по КП 56			452,3
	1	Ф40 АIII, l=5895; 58,2 кг	4	без черт.	
	2	Ф28 АIII, l=5865; 28,3 кг	4	без черт.	

1. Арматура класса А I и А III по ГОСТ 5781-82
2. Узлы см. 1.420.1-19.1-4-36.
3. Поз. 12 - оцинковать.

Разраб.	Костюк	Ф.Ш.	1.420.1-19.1-4-29
Рассчит.	Шорина	М.Ш.	
Пров.	Шорина	М.Ш.	
Н. контр.	Трактенгерц	В.Е.	Каркас КП 56, КП 57

Стадия	Лист	Листов
Р		1

ЦНИИПРОМЗДАНИЙ

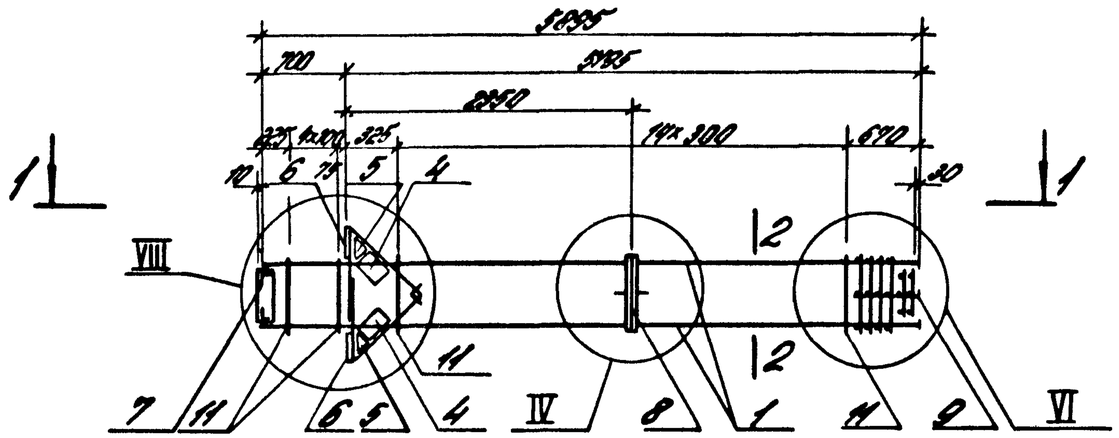

1-1

2-2

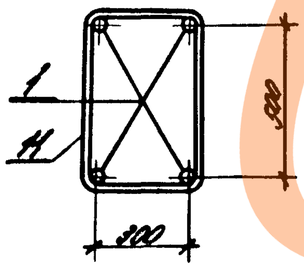

Марка каркаса	Поз.	Наименование	Кол.	Обозначение документа	Масса каркаса, кг
КП 58	1	Ф22 АIII, l=5895; 17,6 кг	4	без черт.	179,5
	4	Сетка С6	2	1.420.1-19.1-6-5	
	5	С7	2	-6	
	6	Изделие закладное МН4	2	-8	
	7	МН6	1	-10	
	8	МН30	1	-23	
	9	Сетка СП1	1	-2	
	11	Ф6 АI, l=1760	20	-25	
КП 59		Поз. 4...9 по КП 58			205,6
	1	Ф25 АIII, l=5895; 22,6 кг	4	без черт.	
	11	Ф8 АI, l=1780	20	1.420.1-19.1-6-25	
КП 60		Поз. 4...9 по КП 58			229,1
	1	Ф28 АIII, l=5895; 28,5 кг	4	без черт.	
	11	Ф8 АI, l=1780	20	1.420.1-19.1-6-25	
КП 61		Поз. 4...9 по КП 58			263,9
	1	Ф32 АIII, l=5895; 37,2 кг	4	без черт.	
	11	Ф8 АI, l=1780	20	1.420.1-19.1-6-25	

1. Арматура класса А I и А III по ГОСТ 5781-82.
2. Узлы см. 1.420.1-19.1-4-36.

Разраб.	Костюк	[illegible]	1.420.1-19.1-4-30
Рассчит.	Шорина	[illegible]	
Пров.	Шорина	[illegible]	
Н. контр.	Трахтенберг	[illegible]	Каркас КП 58... КП 61

Стадия	Лист	Листов
Р		1

ЦНИИПРОМЗДАНИЙ

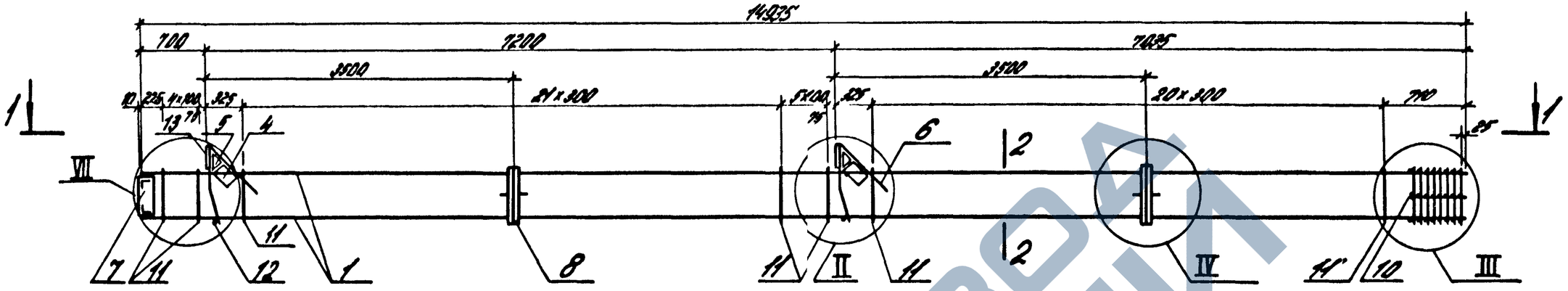

1-1

2-2

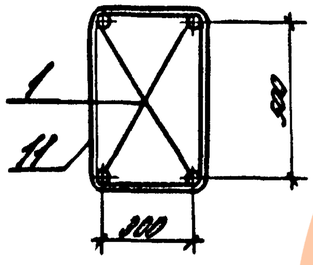

1. Спецификацию см. лист 2.
2. Узлы см. 1.420.1-19.1-4-36.
3. Поз. 12- оцинковать

Разраб.	Костюк			1.420.1-19.1-4-31
Рассчит.	Шорина			
Пров.	Шорина			
				Каркас КП 62... КП 66
Н. контр.	Трактенберг			

Стадия	Лист	Листов
Р	1	2

ЦНИИПРОМЗДАНИЙ

Инв. № подл. | Подпись и дата | Взам. инв. №

24352 43

Марка каркаса	Поз.	Наименование	Кол.	Обозначение документа	Масса каркаса кг
КП62	1	ф25 AIII, ℓ=14935; 57,4 кг	4	Без черт.	3909
	4	Сетка С6	2	1.420.1-19.1-6-5	
	5	С7	2	-6	
	6	Изделие закладное МН1	1	-7	
	7	МН6	1	-10	
	8	МН30	2	-23	
	10	Сетка СП4	1	-2	
	11	ф8 AI, ℓ=1780	53	-25	
	12	ф18 AI, ℓ=380; 0,8 кг	2	Без черт.	
	13	Изделие закладное МН2	1	1.420.1-19.1-6-7	
КП63		Поз. 4... 8, 10... 13 по КП62			4497
	1	ф28 AIII, ℓ=14935; 72,1 кг	4	Без черт.	

Марка каркаса	Поз.	Наименование	Кол.	Обозначение документа	Масса каркаса кг
КП64		Поз. 4... 8, 10... 13 по КП62			5381
	1	ф32 AIII, ℓ=14935; 91,2 кг	4	Без черт.	
КП65		Поз. 4... 8, 12, 13 по КП62			6683
	1	ф36 AIII, ℓ=14935; 115,3 кг	4	Без черт.	
	10	Сетка С15	1	1.420.1-19.1-6-2	
	11	ф10 AI; ℓ=1820	53	-25	
КП66		Поз. 4... 8, 12, 13 по КП62			7843
	1	ф40 AIII; ℓ=14935; 147,3 кг	4	Без черт.	
	10	Сетка С15	1	1.420.1-19.1-6-2	
	11	ф10 AI, ℓ=1820	53	-25	

Арматура классов AI и AIII по ГОСТ 5781-82.

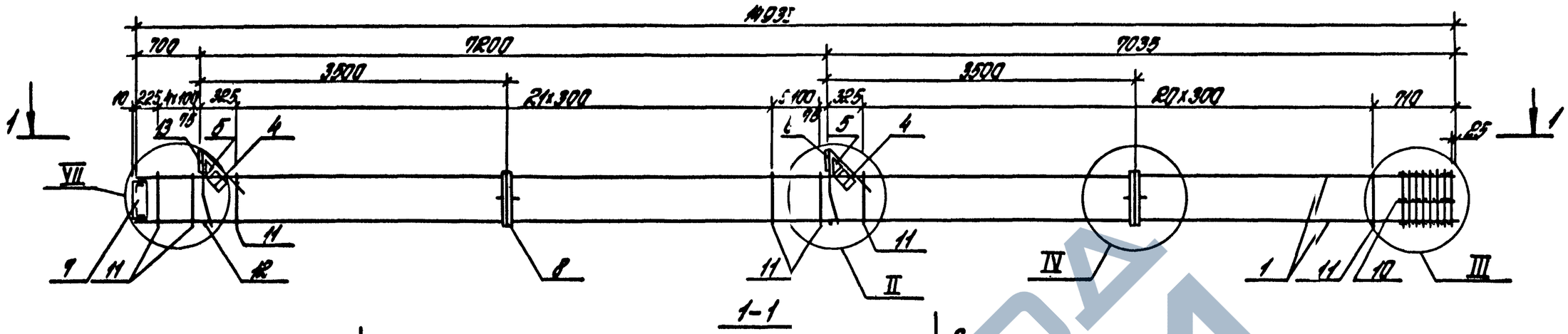

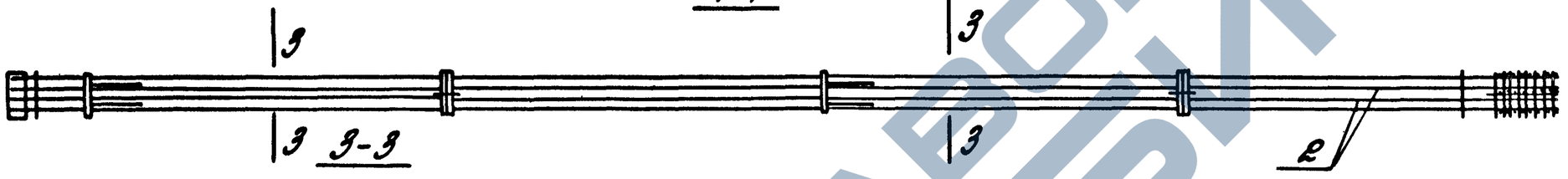

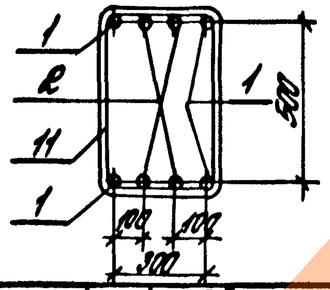

Марка каркаса	Поз	Наименование	Кол.	Обозначение документа	Масса каркаса, кг
КП68		Поз. 4...8, 10... 13 по КП67			952,7
	1	ф40 AIII, ℓ=14935, 147,3 кг	4	без черт.	
	2	ф22 AIII, ℓ=14935; 44,5 кг	4	без черт.	
КП69		Поз. 4...8, 10... 13 по КП67			1052,7
	1	ф40 AIII, ℓ=14935, 147,3 кг	4	без черт.	
	2	ф28 AIII, ℓ=14935, 72,1 кг	4	без черт.	

Марка каркаса	Поз	Наименование	Кол.	Обозначение документа	Масса каркаса, кг
КП67	1	ф36 AIII, ℓ=14935; 119,3 кг	4	без черт.	838,9
	2	ф25 AIII, ℓ=14935; 57,4 кг	4	без черт.	
	4	Сетка С6	2	1.420.1-19.1-6-5	
	5	С7	2	-6	
	6	Изделие закладное МН1	1	-7	
	7	МН6	1	-10	
	8	МН30	2	-23	
	10	Сетка СП5	1	-2	
	11	ф10 AI, ℓ=1820	53	-25	
	12	ф18 AI, ℓ=380, 0,8 кг	2	без черт.	
	13	Изделие закладное МН2	1	1.420.1-19.1-6-7	

1. Арматура классов AI и AIII по ГОСТ 5781-82
2. Узлы см. 1.420.1-19.1-4-36.
3. Поз. 12- оцинковать

Разраб.	Костюк	Фрил.	
Гл.инж.пр.	Шорина	Шорина	
Нач.отд.	Шорина	Шорина	
Н.контр.	Трахтенгерц	Трахтенгерц	

1.420.1-19.1-4-32

Каркас КП67... КП69

Стадия	Лист	Листов
Р		1

ЦНИИПРОМЗДАНИЙ

Инв.№ подл. | Подпись и дата | Взам.инв.№

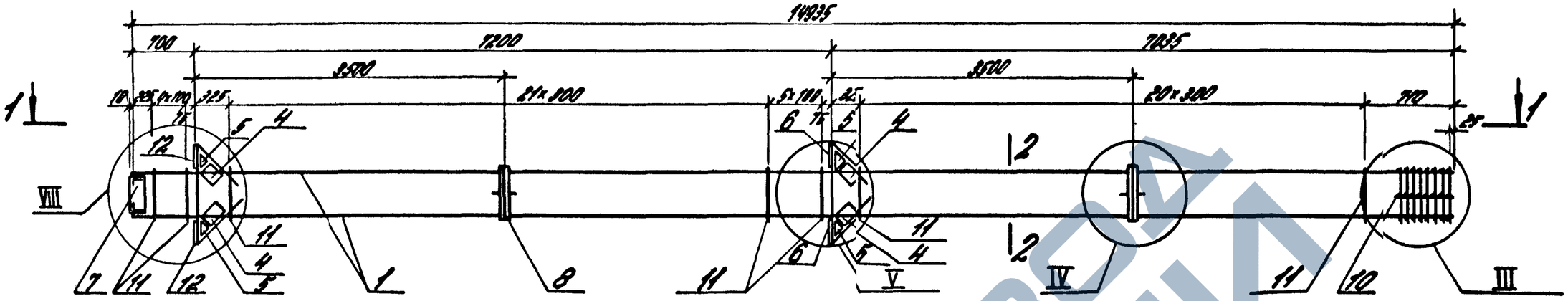

1-1

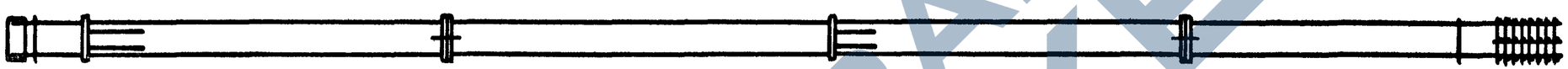

2-2

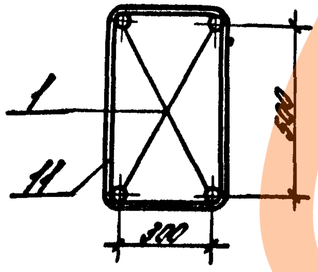

Спецификацию см. лист 2.
Узлы см. 1.420.1-19.1-4-36.

Разраб.	Костюк			1.420.1-19.1-4-33
Рассчит.	Шорина			
Пров.	Шорина			
Н. контр.	Трахтенберг			Каркас КП 70... КП 74

Стадия	Лист	Листов
Р	1	2

ЦНИИПРОМЗДАНИЙ

Марка каркаса	Поз.	Наименование	Кол.	Обозначение документа	Масса каркаса, кг
КП 70	1	Ф22 AIII, ℓ=14935; 44,6 кг	4	без черт.	3709
	4	Сетка С6	4	1.420.1-19.1-6-5	
	5	С7	4	-6	
	6	Изделие закладное МН3	2	-8	
	7	МН6	1	-10	
	8	МН30	2	-23	
	10	Сетка СП3	1	-2	
	11	Ф6 AI, ℓ=1760	53	-25	
	12	Изделие закладное МН4	2	-8	
КП 71		Поз. 4...8; 12 по КП 70			4460
	1	Ф25 AIII, ℓ=14935; 57,4 кг	4	без черт.	
	10	Сетка СП4	1	1.420.1-19.1-6-2	
	11	Ф8 AI, ℓ=1980	53	-25	

Марка каркаса	Поз.	Наименование	Кол.	Обозначение документа	Масса каркаса, кг
КП 72		Поз. 4...8, 12 по КП 70			5048
	1	Ф28 AIII, ℓ=14935; 72,1 кг	4	без черт.	
	10	Сетка СП4	1	1.420.1-19.1-6-2	
	11	Ф8 AI, ℓ=1760	53	-25	
КП 73		Поз. 4...8, 12 по КП 70			5932
	1	Ф32 AIII, ℓ=14935; 94,2 кг	4	без черт.	
	10	Сетка СП4	1	1.420.1-19.1-6-2	
	11	Ф8 AI, ℓ=1760	53	-25	
КП 74		Поз. 4...8, 12 по КП 70			7244
	1	Ф36 AIII, ℓ=14935; 114,3 кг	4	без черт.	
	10	Сетка СП5	1	1.420.1-19.1-6-2	
	11	Ф10 AI, ℓ=1820	53	-25	

Арматура класса AI и AIII по ГОСТ 5781-82.

Инв. № подл. | Подп. и дата | Взам. инв. №

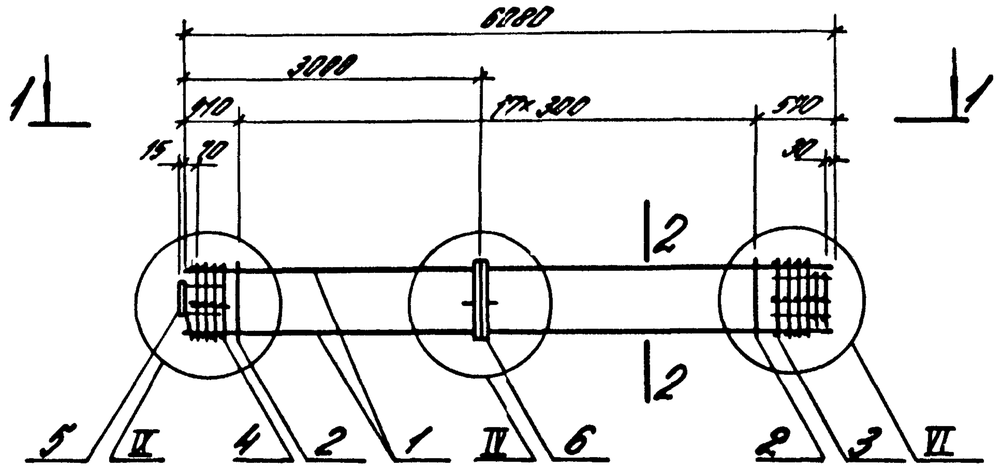

1-1

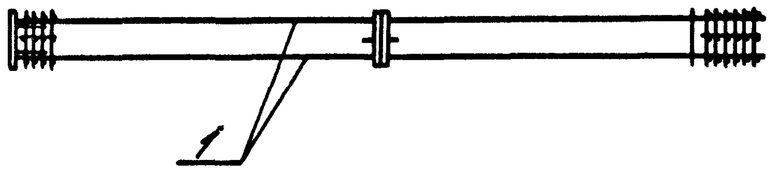

2-2

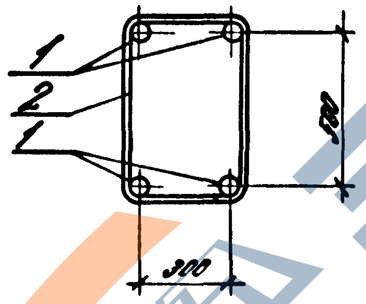

Марка каркаса	Поз.	Наименование	Кол.	Обозначение документа	Масса каркаса, кг
КП 75	1	ф 20 А-III, l=6080; 15,0 кг	4	Без черт.	101,4
	2	ф 6 А-I, l=1760	18	1.420.1-19.1-6-25	
	3	Сетка СП1	1	-2	
	4	Сетка СП6	1	-2	
	5	Изделие закладное МН29	1	-22	
	6	Изделие закладное МН30	1	-23	
КП 76		Поз. 3,5,6 по КП 75			144,4
	1	ф 25 А-III, l=6080; 23,4 кг	4	Без черт.	
	2	ф 8 А-I; l=1780	18	1.420.1-19.1-6-25	
	4	Сетка СП7	1	-2	

Марка каркаса	Поз.	Наименование	Кол.	Обозначение документа	Масса каркаса, кг
КП 77		Поз. 3,5,6 по КП 75			168,4
	1	ф 28 А-III, l=6080; 29,4 кг	4	Без черт.	
	2	ф 8 А-I, l=1780	18	1.420.1-19.1-6-25	
	4	Сетка СП7	1	-2	
КП 78		Поз. 5,6 по КП 75			212,2
	1	ф 32 А-III, l=6080; 38,4 кг	4	Без черт.	
	2	ф 8 А-I, l=1780	18	1.420.1-19.1-6-25	
	3	Сетка СП2	1	-2	
	4	Сетка СП7	1	-2	
КП 79		Поз. 5,6 по КП 75			265,8
	1	ф 36 А-III, l=6080; 48,6 кг	4	Без черт.	
	2	ф 10 А-I, l=1820	18	1.420.1-19.1-6-25	
	3	Сетка СП2	1	-2	
	4	Сетка СП8	1	-2	
КП 80		Поз. 5,6 по КП 75			311,4
	1	ф 40 А-III, l=6080; 60,0 кг	4	Без черт.	
	2	ф 10 А-I, l=1820	18	1.420.1-19.1-6-25	
	3	Сетка СП2	1	-2	
	4	Сетка СП8	1	-2	

1. Арматура класса А-I и А-III по ГОСТ 5781-ь 2
2. Узлы см. лист 1.420.1-19.1-4-36

Разраб.	Петрова	[signature]	
Рассчит.	Рыльцова	[signature]	
Провер.	Карнюшина	[signature]	
Ч.контр.	Щербакова	[signature]	

1.420.1-19.1-4-34

Каркас КП 75...КП 80

Стадия	Лист	Листов
Р		1

ГСПИ-10

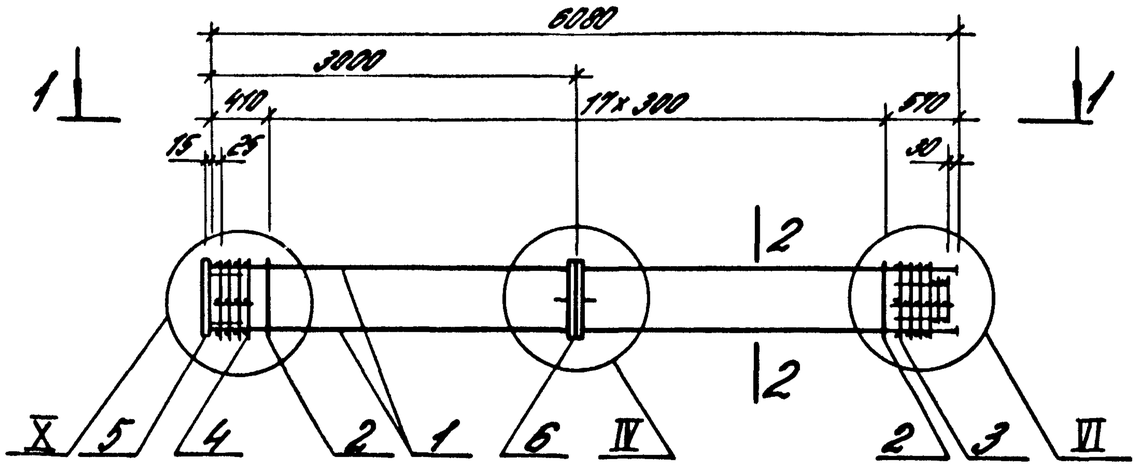

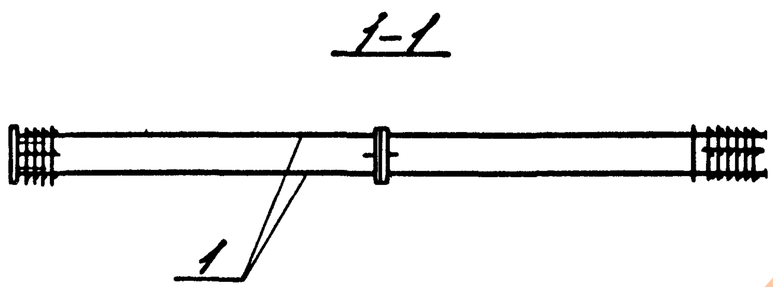

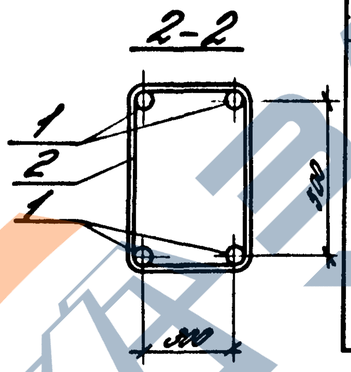

Марка каркаса	Поз.	Наименование	Кол.	Обозначение документа	Масса каркаса, кг
КП82		Поз. 3,5,6 по КП81			153,9
	1	Ф25 А-III, l=6080, 23,4 кг	4	Без черт.	
	2	Ф8 А-I, l=1780	18	1.420.1-19.1-6-25	
	4	Сетка СП7	1	-2	
КП83		Поз. 3,5,6 по КП81			177,9
	1	Ф28 А-III, l=6080, 29,4 кг	4	Без черт.	
	2	Ф8 А-I, l=1780	18	1.420.1-19.1-6-25	
	4	Сетка СП7	1	-2	
КП84		Поз. 3,5,6 по КП81			221,7
	1	Ф32 А-III, l=6080, 38,4 кг	4	Без черт.	
	2	Ф8 А-I, l=1780	18	1.420.1-19.1-6-25	
	3	Сетка СП2	1	-2	
	4	Сетка СП7	1	-2	

1. Арматура класса А-I и А-III по ГОСТ 5781-82
2. Узлы см. лист 1.420.1-19.1-4-36.

Марка каркаса	Поз.	Наименование	Кол.	Обозначение документа	Масса каркаса, кг
КП81	1	Ф20 А-III, l=6080; 15,0 кг	4	Без черт.	110,9
	2	Ф6 А-I, l=1760	18	1.420.1-19.1-6-25	
	3	Сетка СП1	1	-2	
	4	Сетка СП6	1	-2	
	5	Изделие закладное МН25	1	-18	
	6	Изделие закладное МН30	1	-23	

Разраб.	Петрова		
Рассчит.	Рыльцова		
Провер.	Карнюшина		
Н. контр.	Щербакова		

1.420.1-19 1-4-35

Каркас КП81...КП84

Стадия	Лист	Листов
Р		1

ГСПИ-10

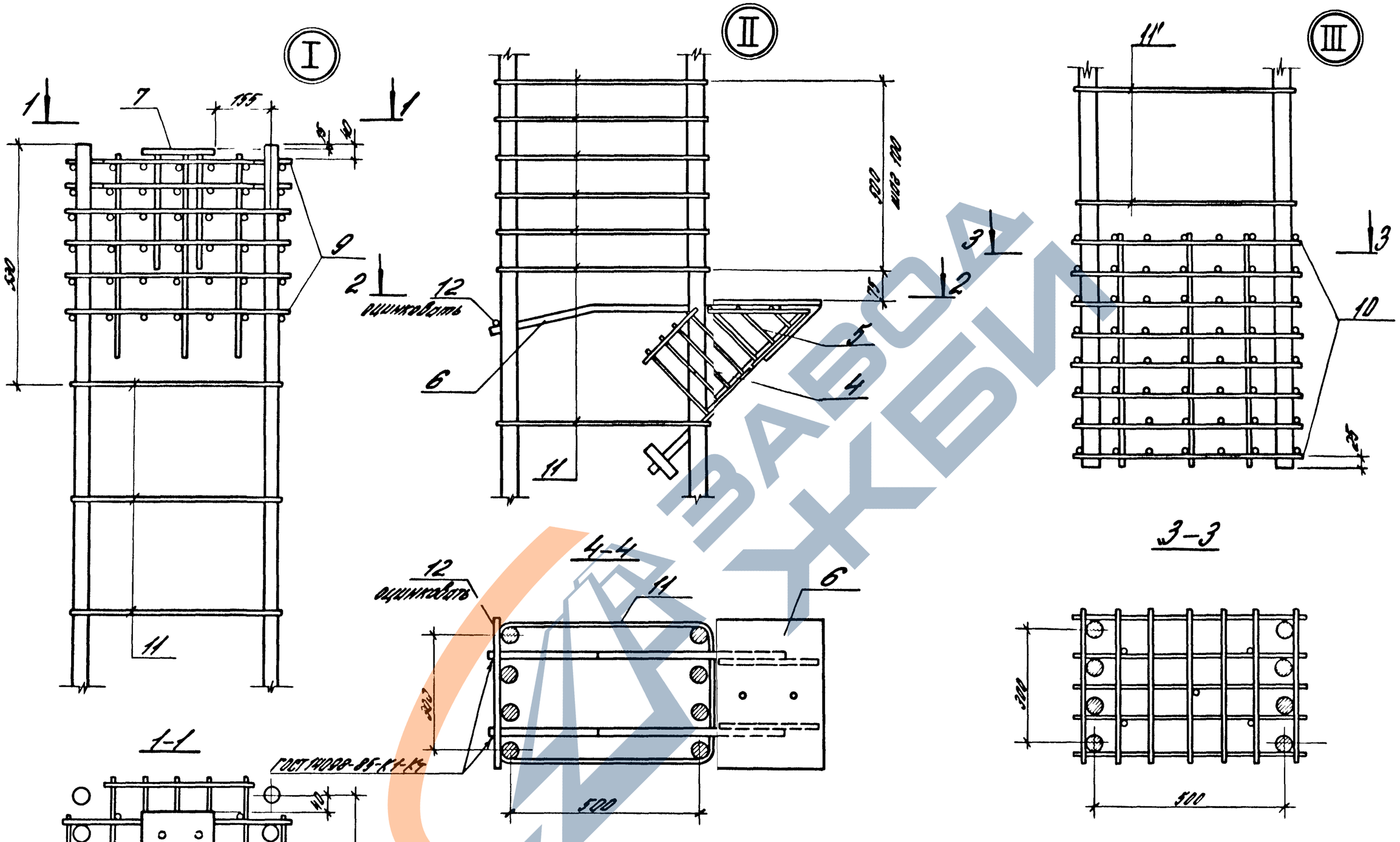

Количество стержней продольной арматуры на узлах I..X показано условно.

Разраб.	Костюк		
Рассчит.	Шорина		
Пров.	Шорина		
Н. контр.	Трахтенгерц		

1.420.1-191-4-36

Узлы I..X

Стадия	Лист	Листов
Р	1	4

ЦНИИПРОМЗДАНИЙ

24352 50

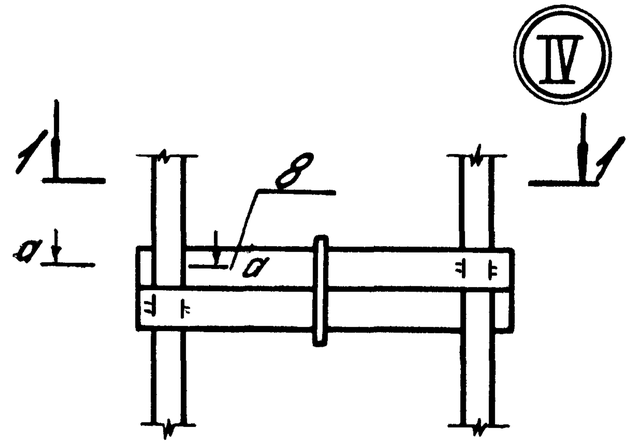

1-1

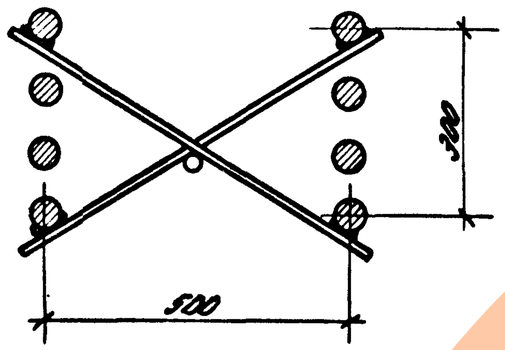

а-а

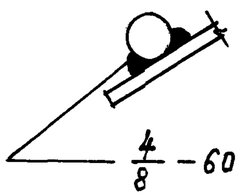

б-б

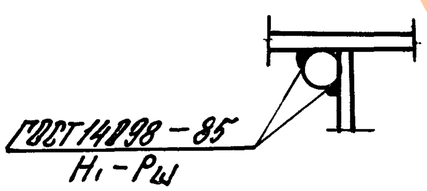

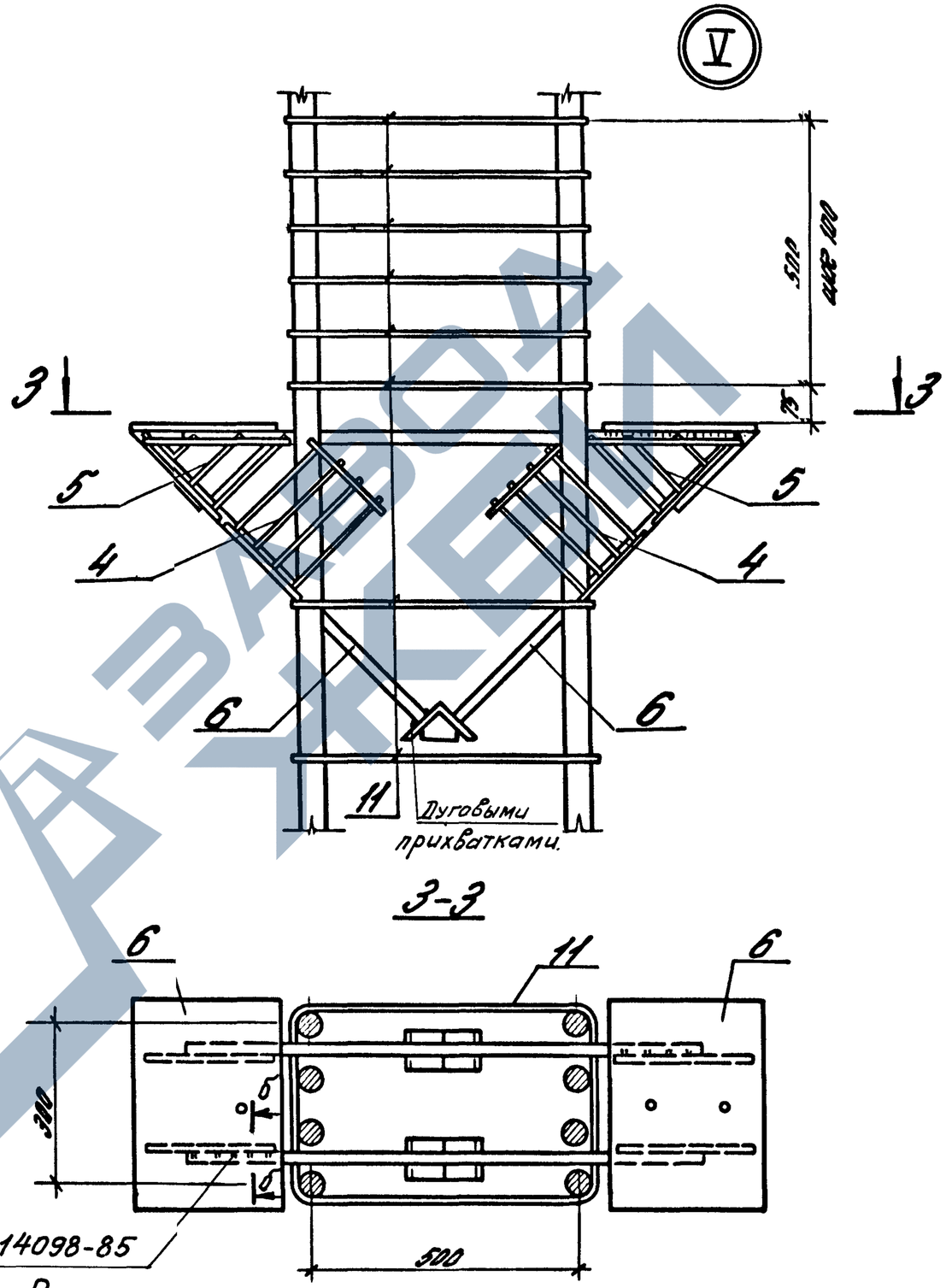

3-3

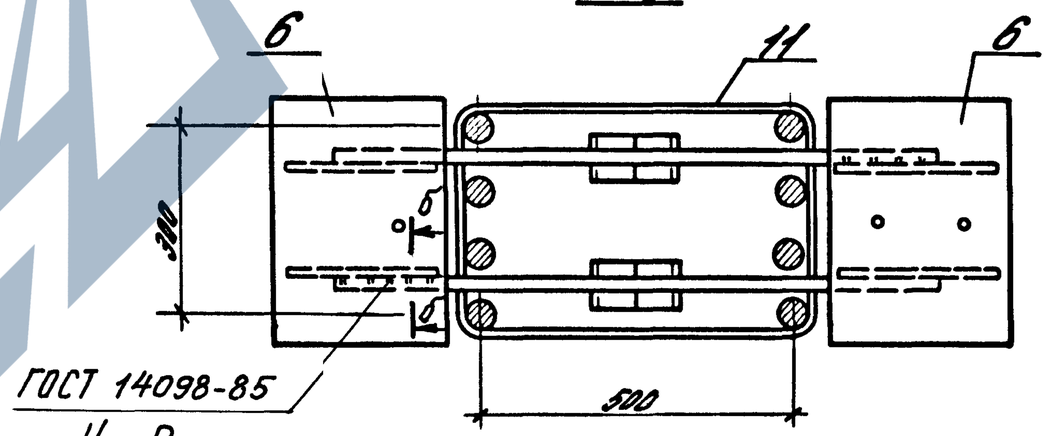

Инв.№ подл. | Подпись и дата | Взам.инв.№

1420.1-19.1-4-36	Лист 2

24352 51

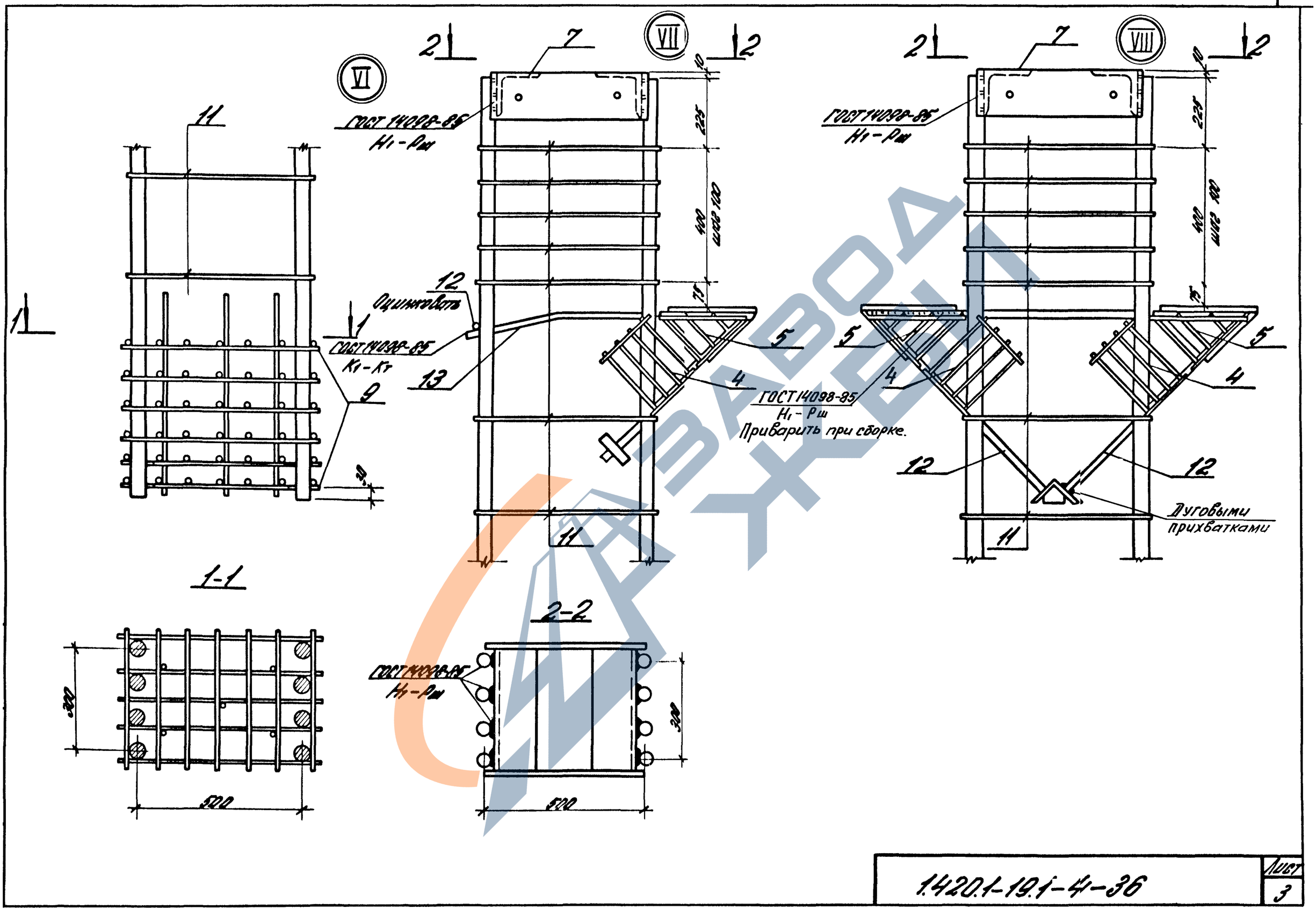

ЗАВОД ЖЕЛ

1.420.1-19.1-4-36

Лист 3

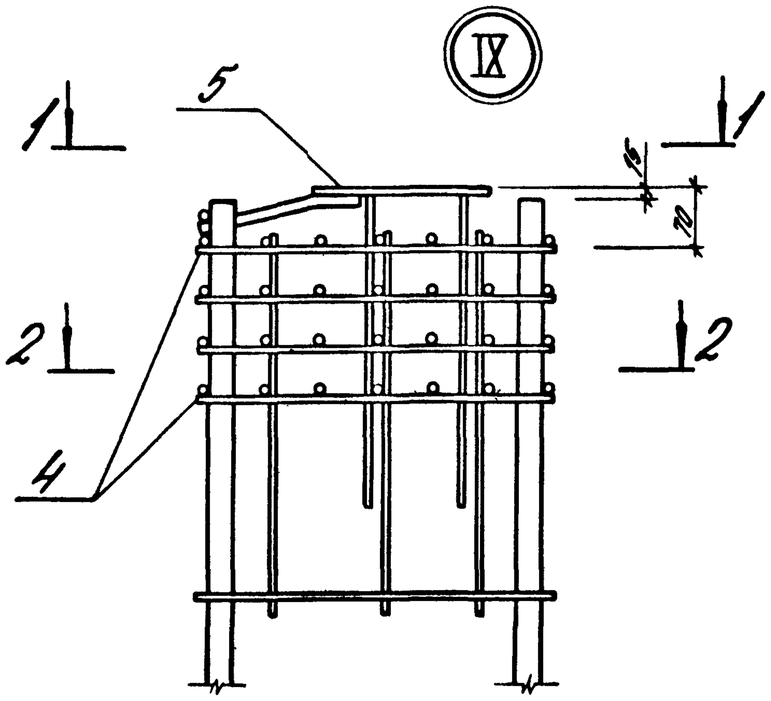

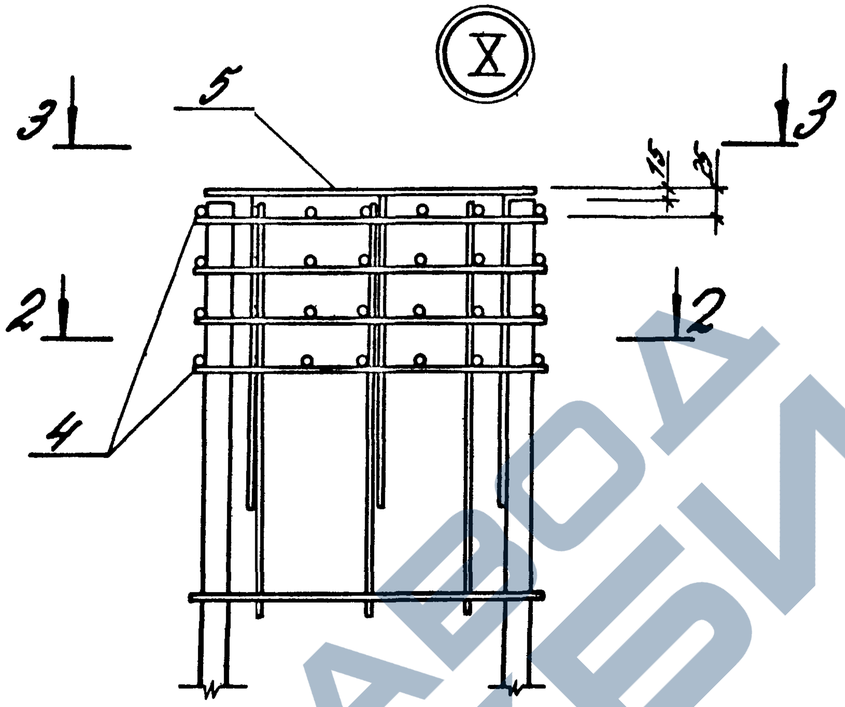

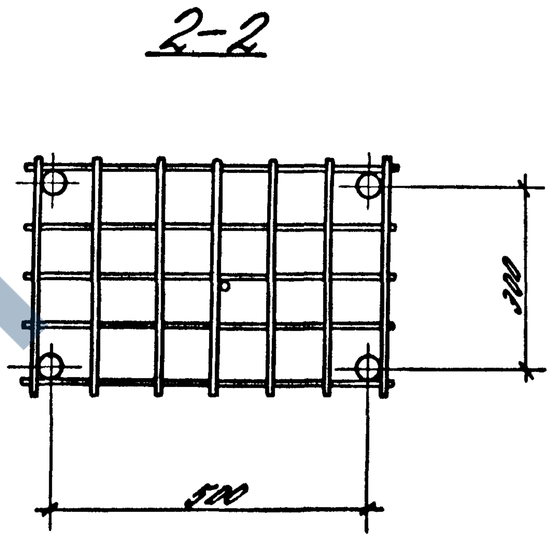

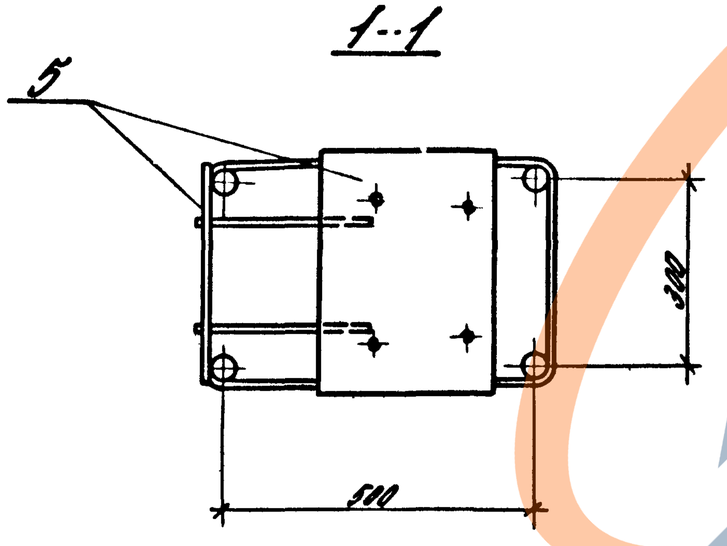

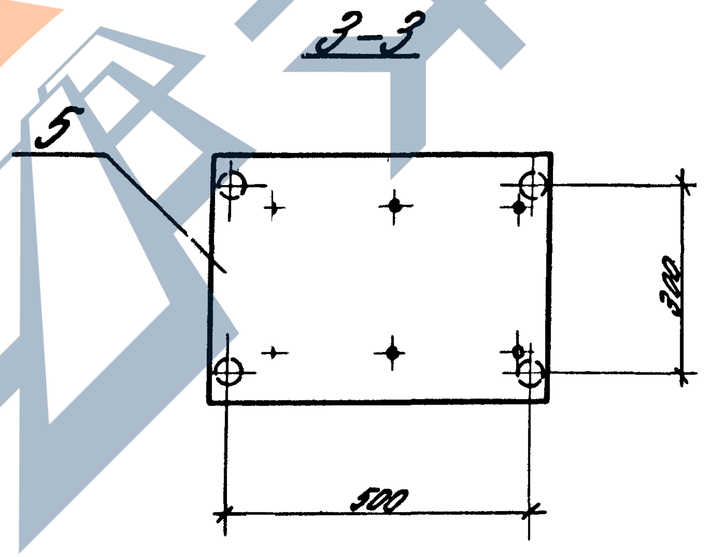

Инв.№подл. | Подпись и дата | Взам.инв.№

1.420.1-19.1-4-36

Лист 4

Марка колонны	Изделия арматурные																				
	Арматура класса																				Всего
	А-I						А-III											Вр-I			
	ГОСТ 5781-82																	ГОСТ 6727-80			
	Ф6	Ф8	Ф10	Ф18		Итого	Ф6	Ф8	Ф10	Ф22	Ф25	Ф28	Ф32	Ф36	Ф40		Итого	Ф5		Итого	
К35-1	24,1			1,6		25,7	9,6	12,6		194,2							216,2	2,5		2,5	244,4
К35-2	1,3	39,9		1,6		42,8		30,2			250,0						280,2	2,5		2,5	325,5
К35-3	1,3	39,9		1,6		42,8		30,2				313,6					343,8	2,5		2,5	389,1
К35-4	1,3	39,9		1,6		42,8		30,2					410,0				440,2	2,5		2,5	485,5
К35-5	1,3	39,9		1,6		42,8		30,2		193,2	251,6						475,0	2,5		2,5	520,3
К35-6	1,3		62,7	1,6		65,6			47,6					519,2			566,8	2,5		2,5	634,9

Марка колонны	Изделия закладные																			Общий расход, кг
	Арматура класса									Прокат марки									Всего	
	А-I			А-III					Итого	ВСт3 пс 6-1 ТУ14-1-3023-80								Итого		
	ГОСТ 5781-82									ГОСТ 19903-74*					ГОСТ 8509-86					
	Ф10		Итого	Ф16	Ф28	Ф36		Итого		δ=5	δ=6	δ=10	δ=12	Итого	L75×6		Итого			
К35-1	0,2		0,2	2,0		44,4		46,4	46,6		7,2	3,3	29,6	40,1				40,1	86,7	331,1
К35-2	0,2		0,2	2,0		44,4		46,4	46,6		7,2	3,3	29,6	40,1				40,1	86,7	412,2
К35-3	0,2		0,2	2,0		44,4		46,4	46,6		7,2	3,3	29,6	40,1				40,1	86,7	475,8
К35-4	0,2		0,2	2,0		44,4		46,4	46,6		7,2	3,3	29,6	40,1				40,1	86,7	572,2
К35-5	0,2		0,2	2,0		44,4		46,4	46,6		7,2	3,3	29,6	40,1				40,1	86,7	607,0
К35-6	0,2		0,2	2,0		44,4		46,4	46,6		7,2	3,3	29,6	40,1				40,1	86,7	721,6

Разраб.	Костюк	[signature]	1.420.1-19.1-4-37 РС
Пров.	Шорина	[signature]	
Разраб.	Корнюшина	[signature]	Ведомость расхода стали
			Стадия: Р; Лист: 1; Листов: 9
			ЦНИИПРОМЗДАНИЙ
Контр.	Трахтенгерц	[signature]	

https://zavodjbi.com/

Марка колонны	Изделия арматурные. Арматура классов A-I ГОСТ 5781-82						A-III ГОСТ 5781-82											Bp-I ГОСТ 6727-80			Всего
	Ф6	Ф8	Ф10	Ф18		Итого	Ф5	Ф8	Ф10	Ф22	Ф25	Ф28	Ф32	Ф36	Ф40		Итого	Ф5		Итого	
К35-7	43		627	46		656			476	1032				5132			6740	25		25	7361
К35-8	43		627	46		656			476						6412		6888	25		25	7569
К35-9, К35-10	43		627	46		656			476		2496			5192			8104	25		25	8845
К35-11	43		627	46		656			476			1668			6412		8556	25		25	9237
К35-12	43		627	46		656			476	1932					6412		8820	25		25	9501
К35-13	43		627	46		656			476			3128			6412		10016	25		25	10837
К35-14, К35-15	43		627	46		656			476			3128			6412		10016	25		25	10837
К35-16	43		627	46		656			476						9024		10320	25		25	10981
К35-17, К35-18	43		627	46		656			476					5126	6412		12064	25		25	12746
К35-19	43		627	46		656			476				6268		6412		13156	25		25	13837

Марка колонны	Изделия закладные. Арматура классов A-I ГОСТ 5781-82			A-III ГОСТ 5781-82				Итого	Прокат марки ВСт3пс 6-1 ТУ14-1-3023-80 ГОСТ 19903-74*					ГОСТ 8509-85			Итого	Всего	Общий расход, кг
	Ф10		Итого	Ф16	Ф28	Ф36		Итого	δ=5	δ=6	δ=10	δ=12	Итого	L75х6		Итого			
К35-7	0,2		0,2	20		44,4		46,4	46,6		7,2	33	29,6	40,1				40,1	86,7	8248
К35-8	0,2		0,2	20		44,4		46,4	46,6		7,2	33	29,6	40,1				40,1	86,7	8436
К35-9, К35-10	0,2		0,2	20		44,4		46,4	46,6		7,2	33	29,6	40,1				40,1	86,7	9712
К35-11	0,2		0,2	20		44,4		46,4	46,6		7,2	33	29,6	40,1				40,1	86,7	10104
К35-12	0,2		0,2	20		44,4		46,4	46,6		7,2	33	29,6	40,1				40,1	86,7	10368
К35-13	0,2		0,2	20		44,4		46,4	46,6		7,2	33	29,6	40,1				40,1	86,7	11564
К35-14, К35-15	0,2		0,2	20		44,4		46,4	46,6		7,2	33	29,6	40,1				40,1	86,7	11564
К35-16	0,2		0,2	20		44,4		46,4	46,6		7,2	33	29,6	40,1				40,1	86,7	11848
К35-17, К35-18	0,2		0,2	20		44,4		46,4	46,6		7,2	33	29,6	40,1				40,1	86,7	13612
К35-19	0,2		0,2	20		44,4		46,4	46,6		7,2	33	29,6	40,1				40,1	86,7	14704

Инв. № подл. | Подпись и дата | Взам. инв. №

https://zavodjbi.com/

Марка колонны	Изделия арматурные. Арматура классов																				Всего
	А-I						А-III											Вр-I			
	ГОСТ 5781-82																	ГОСТ 6727-80			
	Ф6	Ф8	Ф10	Ф18		Итого	Ф6	Ф8	Ф10	Ф12	Ф25	Ф28	Ф32	Ф36	Ф40		Итого	Ф5		Итого	
К36-1	24,1					24,1	9,6	12,6		19,0							21,62	3,0		5,0	24,53
К36-2	4,3	39,9				44,2		30,2			25,0						28,02	3,0		5,0	32,64
К36-3	4,3	39,9				44,2		30,2				31,36					34,38	3,0		5,0	38,20
К36-4	4,3	39,9				44,2		30,2					41,00				44,32	3,0		5,0	48,54
К36-5	4,3	39,9				44,2		30,2			62,8	31,36					47,66	3,0		5,0	52,28
К36-6, К36-7	4,3	39,9				44,2		30,2		10,2			41,00				54,34	3,0		5,0	58,96
К36-8	6,3		62,7			64,0			47,6					51,92			98,68	3,0		5,0	63,58
К36-9, К36-10	4,3		62,7			64,0			47,6		13,28			51,92			68,96	3,0		5,0	76,86
К36-11, К36-12	4,3		62,7			64,0			47,6		13,28				64,12		82,16	3,0		5,0	89,06
К36-13	4,3		62,7			64,0			47,6				24,00		64,12		90,68	3,0		5,0	99,58

Марка колонны	Изделия закладные. Арматура классов								Прокат марки									Всего	Общий расход, кг
	А-I			А-III					8 Ст3 пс 6-1 ТУ14-1-3023-80										
	ГОСТ 5781-82							Итого	ГОСТ 19903-74*					ГОСТ 8509-86			Итого		
	Ф10		Итого	Ф16	Ф28	Ф36		Итого	δ=5	δ=6	δ=10	δ=12	Итого	L75×6		Итого			
К36-1	0,2		0,2	2,0		7,20		7,40	7,42		7,2	4,1	59,2	70,5	2,0		2,0	72,5	146,7	392,0
К36-2	0,2		0,2	2,0		7,20		7,40	7,42		7,2	4,1	59,2	70,5	2,0		2,0	72,5	146,7	473,1
К36-3	0,2		0,2	2,0		7,20		7,40	7,42		7,2	4,1	59,2	70,5	2,0		2,0	72,5	146,7	536,7
К36-4	0,2		0,2	2,0		7,20		7,40	7,42		7,2	4,1	59,2	70,5	2,0		2,0	72,5	146,7	633,1
К36-5	0,2		0,2	2,0		7,20		7,40	7,42		7,2	4,1	59,2	70,5	2,0		2,0	72,5	146,7	668,5
К36-6, К36-7	0,2		0,2	2,0		7,20		7,40	7,42		7,2	4,1	59,2	70,5	2,0		2,0	72,5	146,7	736,3
К36-8	0,2		0,2	2,0		7,20		7,40	7,42		7,2	4,1	59,2	70,5	2,0		2,0	72,5	146,7	782,5
К36-9, К36-10	0,2		0,2	2,0		7,20		7,40	7,42		7,2	4,1	59,2	70,5	2,0		2,0	72,5	146,7	915,3
К36-11, К36-12	0,2		0,2	2,0		7,20		7,40	7,42		7,2	4,1	59,2	70,5	2,0		2,0	72,5	146,7	1037,3
К36-13	0,2		0,2	2,0		7,20		7,40	7,42		7,2	4,1	59,2	70,5	2,0		2,0	72,5	146,7	1122,5

Изделия арматурные

Марка колонны	Арматура класса A-I, ГОСТ 5781-82						Арматура класса A-III, ГОСТ 5781-82										Ø5 Вр-I, ГОСТ 6727-80			Всего
	Ø6	Ø8	Ø10	Ø18		Итого	Ø6	Ø8	Ø10	Ø22	Ø25	Ø28	Ø32	Ø36	Ø40	Итого			Итого	
К36-14, К36-15	1,3		62,7			64,0			47,6					27,0	64,2	964,8	5,0		5,0	1033,8
К36-16	1,3		62,7			64,0			47,6		13,8				98,0	1162,4	5,0		5,0	1234,4
К36-17	1,3		62,7			64,0			47,6					51,6	64,2	1205,4	5,0		5,0	1274,4
К36-18	1,3		62,7			64,0			47,6			16,8		103,8		1256,2	5,0		5,0	1320,2
К36-19	1,3		62,7			64,0			47,6						128,4	1328,0	5,0		5,0	1397,0
К36-20	1,3		62,7			64,0			47,6					51,6	98,0	1547,2	5,0		5,0	1616,2
К36-21, К36-22	1,3		62,7			64,0			47,6						152,4	1668,4	5,0		5,0	1737,8
К37-1	1,3	16,8		0,8		18,9		25,2			14,4					1356	4,3		4,3	1558
К37-2, К37-3	1,3	16,8		0,8		18,9		25,2				13,2				1644	4,3		4,3	1846
К37-4, К37-5	1,3	16,8		0,8		18,9		25,2					18,6			2068	4,3		4,3	2270

Изделия закладные

Марка колонны	Арматура класса A-I, ГОСТ 5781-82			Арматура класса A-III, ГОСТ 5781-82					Итого	Прокат марки ВСт3пс 6-1 ТУ14-1-3023-80, ГОСТ 19903-74*					Прокат марки ВСт3пс 6-1 ТУ14-1-3023-80, ГОСТ 8509-86			Итого	Всего	Общий расход, кг
	Ø10		Итого	Ø16	Ø28	Ø36		Итого		δ=5	δ=6	δ=10	δ=12	Итого	L75×6		Итого			
К36-14, К36-15	0,2		0,2	2,0		72,0		74,0	74,2		7,2	4,1	59,2	70,5	2,0		2,0	72,5	146,7	1480,5
К36-16	0,2		0,2	2,0		72,0		74,0	74,2		7,2	4,1	59,2	70,5	2,0		2,0	72,5	146,7	1378,1
К36-17	0,2		0,2	2,0		72,0		74,0	74,2		7,2	4,1	59,2	70,5	2,0		2,0	72,5	146,7	1422,1
К36-18	0,2		0,2	2,0		72,0		74,0	74,2		7,2	4,1	59,2	70,5	2,0		2,0	72,5	146,7	1466,9
К36-19	0,2		0,2	2,0		72,0		74,0	74,2		7,2	4,1	59,2	70,5	2,0		2,0	72,5	146,7	1543,7
К36-20	0,2		0,2	2,0		72,0		74,0	74,2		7,2	4,1	59,2	70,5	2,0		2,0	72,5	146,7	1762,9
К36-21; К36-22	0,2		0,2	2,0		72,0		74,0	74,2		7,2	4,1	59,2	70,5	2,0		2,0	72,5	146,7	1884,5
К37-1	0,1		0,1	2,0		22,2		24,2	24,3		3,6	3,3	14,8	21,7				21,7	46,0	2014,8
К37-2, К37-3	0,1		0,1	2,0		22,2		24,2	24,3		3,6	3,3	14,8	21,7				21,7	46,0	2330,6
К37-4, К37-5	0,1		0,1	2,0		22,2		24,2	24,3		3,6	3,3	14,8	21,7				21,7	46,0	2730

Копировано и формат А4

Изделия арматурные

Марка колонны	Арматура класса А-I, ГОСТ 5781-82						Арматура класса А-III, ГОСТ 5781-82											Арматура класса Вр-I, ГОСТ 6727-80			Всего
	Ø6	Ø8	Ø10	Ø18		Итого	Ø6	Ø8	Ø10	Ø22	Ø25	Ø28	Ø32	Ø36	Ø40		Итого	Ø5		Итого	
К37-6	1,3		26,4	0,8		28,5			40,8					230,0			270,8	1,3		1,3	300,6
К37-7	1,3		26,4	0,8		28,5			40,8						284,0		324,8	1,3		1,3	354,6
К37-8	1,3		26,4	0,8		28,5			40,8	85,2				230,0			356,0	1,3		1,3	385,8
К37-9	1,3		26,4	0,8		28,5			40,8		109,6				284,0		434,4	1,3		1,3	464,2
К38-1	10,9					10,9		25,2		66,0							111,2	2,5		2,5	124,6
К38-2, К38-3	1,3	16,8				18,1		25,2			110,4						135,6	2,5		2,5	156,2
К38-4, К38-5	1,3	16,8				18,1		25,2				139,2					164,4	2,5		2,5	185,0
К38-6, К38-7	1,3	16,8				18,1		25,2					181,6				206,8	2,5		2,5	227,4
К38-8	1,3		26,4			27,7			40,8					230,0			270,8	2,5		2,5	301,0
К38-9, К38-10	1,3		26,4			27,7			40,8						284,0		324,8	2,5		2,5	355,0

Изделия закладные

Марка колонны	Арматура класса А-I, ГОСТ 5781-82			Арматура класса А-III, ГОСТ 5781-82					Итого	Прокат марки ВСт3пс6-1 ТУ-14-1-3023-80, ГОСТ 19903-74*					Итого	ГОСТ 8509-86			Итого	Всего	Общий расход, кг
	Ø10		Итого	Ø16	Ø28	Ø36		Итого		δ=5	δ=6	δ=10	δ=12	Итого		L75×6		Итого		
К37-6	0,1		0,1	2,0		222		24,2	24,3		3,6	3,3	14,8	21,7					21,7	46,0	346,6
К37-7	0,1		0,1	2,0		222		24,2	24,3		3,6	3,3	14,8	21,7					21,7	46,0	400,6
К37-8	0,1		0,1	2,0		222		24,2	24,3		3,6	3,3	14,8	21,7					21,7	46,0	431,8
К37-9	0,1		0,1	2,0		222		24,2	24,3		3,6	3,3	14,8	21,7					21,7	46,0	510,2
К38-1	0,1		0,1	2,0		360		38,0	38,1		3,6	3,7	29,6	36,9	1,0		1,0	37,9	76,0	200,6
К38-2, К38-3	0,1		0,1	2,0		360		38,0	38,1		3,6	3,7	29,6	36,9	1,0		1,0	37,9	76,0	232,2
К38-4, К38-5	0,1		0,1	2,0		360		38,0	38,1		3,6	3,7	29,6	36,9	1,0		1,0	37,9	76,0	261,0
К38-6, К38-7	0,1		0,1	2,0		360		38,0	38,1		3,6	3,7	29,6	36,9	1,0		1,0	37,9	76,0	303,4
К38-8	0,1		0,1	2,0		360		38,0	38,1		3,6	3,7	29,6	36,9	1,0		1,0	37,9	76,0	337,0
К38-9, К38-10	0,1		0,1	2,0		360		38,0	38,1		3,6	3,7	29,6	36,9	1,0		1,0	37,9	76,0	432,0

Инв. № подл. | Подпись и дата | Взам. инв. №

Марка колонны	Изделия арматурные. Арматура класса																				Всего
	А-I, ГОСТ 5781-82							А-III, ГОСТ 5781-82											Вр-I, ГОСТ 6727-80			
	Ф6	Ф8	Ф10	Ф18		Итого	Ф6	Ф8	Ф10	Ф22	Ф25	Ф28	Ф32	Ф36	Ф40		Итого	Ф5		Итого	
К38-11	1,3		26,4			27,7			40,8		109,6			230,0			380,4	2,5		2,5	410,6
К38-12	1,3		26,4			27,7			40,8		109,6				284,0		434,4	2,5		2,5	464,6
К39-1	0,7	14,0		0,8		15,5		12,6			90,4						103,0	1,3		1,3	119,8
К39-2	0,7	14,0		0,8		15,5		12,6				114,0					126,6	1,3		1,3	143,4
К39-3, К39-4	0,7	14,0		0,8		15,5		12,6					148,8				161,4	1,3		1,3	178,2
К39-5	0,7		22,0	0,8		23,5			20,4					188,4			208,8	1,3		1,3	233,6
К39-6	0,7		22,0	0,8		23,5			20,4						232,8		253,2	1,3		1,3	278,0
К39-7	0,7		22,0	0,8		23,5			20,4	70,0					232,8		323,2	1,3		1,3	348,0
К39-8	0,7		22,0	0,8		23,5			20,4			113,2			232,8		366,4	1,3		1,3	391,2
К40-1	0,7					0,7		12,6		70,4							83,0	2,5		2,5	94,2

Марка колонны	Изделия закладные. Арматура класса									Прокат марки ВСт3пс6-1 ТУ14-1-3023-80, ГОСТ 19903-74*					ГОСТ 8509-86			Итого	Всего	Общий расход, кг
	А-I, ГОСТ 5781-82			А-II, ГОСТ 5781-82					Итого	δ=5	δ=6	δ=10	δ=12	Итого	L75×6	L180×10	Итого			
	Ф10		Итого	Ф16	Ф28	Ф36		Итого												
К38-11	0,1		0,1	2,0		36,0		38,0	38,1		3,6	3,7	22,6	36,9	1,0		1,0	37,9	76,0	486,6
К38-12	0,1		0,1	2,0		36,0		38,0	38,1		3,6	3,7	22,6	36,9	1,0		1,0	37,9	76,0	540,6
К39-1	0,1		0,1		13,6			13,6	13,7	7,0	3,6		14,8	25,4		22,0	22,0	47,4	61,1	180,9
К39-2	0,1		0,1		13,6			13,6	13,7	7,0	3,6		14,8	25,4		22,0	22,0	47,4	61,1	204,5
К39-3, К39-4	0,1		0,1		13,6			13,6	13,7	7,0	3,6		14,8	25,4		22,0	22,0	47,4	61,1	239,3
К39-5	0,1		0,1		13,6			13,6	13,7	7,0	3,6		14,8	25,4		22,0	22,0	47,4	61,1	204,7
К39-6	0,1		0,1		13,6			13,6	13,7	7,0	3,6		14,8	25,4		22,0	22,0	47,4	61,1	339,1
К39-7	0,1		0,1		13,6			13,6	13,7	7,0	3,6		14,8	25,4		22,0	22,0	47,4	61,1	409,1
К39-8	0,1		0,1		13,6			13,6	13,7	7,0	3,6		14,8	25,4		22,0	22,0	47,4	61,1	452,3
К40-1	0,1		0,1		21,6			21,6	21,7	7,0	3,6	9,4	28,6	40,6	1,0	22,0	23,0	63,6	85,3	179,5

Инв.№ подл. | Подпись и дата | Взам.инв.№

Изделия арматурные

Марка колонны	Арматура класса А-I ГОСТ 5781-82						Арматура класса А-III ГОСТ 5781-82										Арматура класса Вр-I ГОСТ 6727-80			Всего
	ф6	ф8	ф10	ф18		Итого	ф6	ф8	ф10	ф22	ф25	ф28	ф32	ф36	ф40		Итого	ф5		Итого	
К40-2, К40-3	0,7	14,0				14,7		12,6			90,4						103,0	2,5		2,5	120,2
К40-4	0,7	14,0				14,7		12,6				114,0					126,6	2,5		2,5	143,8
К40-5	0,7	14,0				14,7		12,6					140,8				168,4	2,5		2,5	178,6
К49-1	0,7	37,1		16		39,4		17,6			229,6						247,2	2,5		2,5	289,1
К49-2	0,7	37,1		16		39,4		17,6				288,4					306,0	2,5		2,5	347,9
К49-3	0,7	37,1		16		39,4		17,6					376,8				394,4	2,5		2,5	436,3
К49-4	0,7		58,3	16		60,6			27,2					477,2			504,4	2,5		2,5	567,5
К49-5	0,7		58,3	16		60,6			27,2						589,2		616,4	2,5		2,5	679,5
К49-6	0,7		58,3	16		60,6			27,2		229,6			477,2			734,0	2,5		2,5	797,1
К49-7	0,7		58,3	16		60,6			27,2	176,4					589,2		794,8	2,5		2,5	857,9

Изделия закладные

Марка колонны	Арматура класса А-I ГОСТ 5781-82			Арматура класса А-III ГОСТ 5781-82				Итого	Прокат марки ВСт3пс6-1 ТУ14-1-3023-80 ГОСТ 19903-74*					ГОСТ 8509-86			Итого	Всего	Общий расход, кг
	ф10		Итого	ф16	ф28	ф36			δ=5	δ=6	δ=10	δ=12	Итого	L75×6	L180×10	Итого			
К40-2, К40-3	0,1		0,1		21,6			21,6	21,7	7,0	3,6	0,4	29,6	40,6	1,0	22,0	23,0	53,6	85,3	205,5
К40-4	0,1		0,1		21,6			21,6	21,7	7,4	3,6	0,4	29,6	40,6	1,0	22,0	23,0	53,6	85,3	229,1
К40-5	0,1		0,1		21,6			21,6	21,7	7,4	3,6	0,4	29,6	40,6	1,0	22,0	23,0	65,6	85,3	263,9
К49-1	0,2		0,2		13,6	22,2		35,8	36,0	7,4	7,2		29,6	43,8		22,0	22,0	65,8	101,8	390,9
К49-2	0,2		0,2		13,6	22,2		35,8	36,0	7,0	7,2		29,6	43,8		22,0	22,0	65,8	101,8	449,7
К49-3	0,2		0,2		13,6	22,2		35,8	36,0	7,0	7,2		29,6	43,8		22,0	22,0	65,8	101,8	538,1
К49-4	0,2		0,2		13,6	22,2		35,8	36,0	7,0	7,2		29,6	43,8		22,0	22,0	65,8	101,8	669,3
К49-5	0,2		0,2		13,6	22,2		35,8	36,0	7,0	7,2		29,6	43,8		22,0	22,0	65,8	101,8	781,3
К49-6	0,2		0,2		13,6	22,2		35,8	36,0	7,0	7,2		29,6	43,8		22,0	22,0	65,8	101,8	898,9
К49-7	0,2		0,2		13,6	22,2		35,8	36,0	7,4	7,2		29,6	43,8		22,0	22,0	65,8	101,8	959,7

Изделия арматурные

Марка колонны	Арматура класса А-I, ГОСТ 5781-82						Арматура класса А-III, ГОСТ 5781-82											Арматура класса Вр-I, ГОСТ 6727-80			Всего
	Ø6	Ø8	Ø10	Ø18		Итого	Ø6	Ø8	Ø10	Ø22	Ø25	Ø28	Ø32	Ø36	Ø40		Итого	Ø5		Итого	
К49-8	0,7		58,3	1,6		60,6			21,2			28,84			58,92		90,48	2,5		2,5	95,39
К50-1	21,9					21,9	2,6			17,84							17,880	5,0		5,0	24,49
К50-2	0,7	37,1				37,8		17,6			22,86						24,72	5,0		5,0	26,30
К50-3	0,7	37,1				37,8		17,6				28,84					30,60	5,0		5,0	34,38
К50-4, К50-5	0,7	37,1				37,8		17,6					37,68				39,44	5,0		5,0	43,72
К50-6	0,7		58,3			59,0			21,2					47,72			49,44	5,0		5,0	53,84

Изделия закладные

Марка колонны	Арматура класса А-I, ГОСТ 5781-82			Арматура класса А-III, ГОСТ 5781-82					Итого	Прокат марки ВСт3пс6-1 ТУ14-1-3023-80, ГОСТ 19903-74*					Итого	ГОСТ 8509-86		Итого	Всего	Общий расход, кг
	Ø10		Итого	Ø16	Ø28	Ø36		Итого		δ=5	δ=6	δ=10	δ=12	Итого		L75×6	L180×10	Итого		
К49-8	0,2		0,2		13,6	22,2		35,8	36,0	7,0	7,2		29,6	43,8		22,0	22,0	65,8	101,8	108,77
К50-1	0,2		0,2		21,6	36,0		57,6	57,8	7,0	7,2	0,8	59,2	74,2	2,0	22,0	24,0	98,2	156,0	37,23
К50-2	0,2		0,2		21,6	36,0		57,6	57,8	7,0	7,2	0,8	59,2	74,2	2,0	22,0	24,0	98,2	156,0	44,60
К50-3	0,2		0,2		21,6	36,0		57,6	57,8	7,0	7,2	0,8	59,2	74,2	2,0	22,0	24,0	98,2	156,0	50,48
К50-4, К50-5	0,2		0,2		21,6	36,0		57,6	57,8	7,0	7,2	0,8	59,2	74,2	2,0	22,0	24,0	98,2	156,0	53,32
К50-6	0,2		0,2		21,6	36,0		57,6	57,8	7,0	7,2	0,8	59,2	74,2	2,0	22,0	24,0	98,2	156,0	72,44

Инв. № подл. | Подпись и дата | Взам. инв. №

https://zavodjbi.com/

Изделия арматурные

Марка колонны	Арматура класса А-I, ГОСТ 5781-82						Арматура класса А-III, ГОСТ 5781-82											Арматура класса Вр-I, ГОСТ 6727-80			Всего
	Ф6	Ф8	Ф10	Ф18		Итого	Ф6	Ф8	Ф10	Ф22	Ф25	Ф28	Ф32	Ф36	Ф40		Итого	Ф5		Итого	
К42-1-1	8,6					8,6	48	126		662							774				860
К42-2-1	14	126				140		214			936						1150				1290
К42-3-1	14	126				140		214				1176					1390				1530
К42-4-1	14	126				140		88	204				1536				1828				1968
К42-5-1	14		198			212			348					1944			2292				2504
К42-6-1	14		198			212			348						2400		2748				2950
К42-1-2	8,6					8,6	48	126		602							734				860
К42-2-2	14	126				140		214			936						1150				1290
К42-3-2	14	126				140		214				1176					1390				1530
К42-4-2	14	126				140		88	204				1536				1828				1968

Изделия закладные

Марка колонны	Арматура класса А-I, ГОСТ 5781-82			Арматура класса А-III, ГОСТ 5781-82				Итого	Прокат марки ВСт.3 пс 6-1 ТУ 14-1-3023-80, ГОСТ 19903-74*					ГОСТ 8509-86			Итого	Всего	Общий расход, кг
	Ф10	Ф18	Итого	Ф16	Ф18	Ф36		Итого	δ=6	δ=8	δ=10	δ=12	Итого	L75×6		Итого			
К42-1-1	01	07	08	40				40	48	36	70			106				106	154	1044
К42-2-1	01	07	08	40				40	48	36	70			106				106	154	1444
К42-3-1	01	07	08	40				40	48	36	70			106				106	154	1684
К42-4-1	01	07	08	40				40	48	36	70			106				106	154	2122
К42-5-1	01	07	08	40				40	48	36	70			106				106	154	2658
К42-6-1	01	07	08	40				40	48	36	70			106				106	154	3114
К42-1-2	01		01		48			48	48	36		164		200				200	249	1109
К42-2-2	01		01		48			48	49	36		164		200				200	249	1539
К42-3-2	01		01		48			48	49	36		164		200				200	249	1779
К42-4-2	01		01		48			48	49	36		164		200				200	249	2217

https://zavodjbi.com/