ТИПОВЫЕ СТРОИТЕЛЬНЫЕ КОНСТРУКЦИИ, ИЗДЕЛИЯ И УЗЛЫ

СЕРИЯ 1.463.1-16

ФЕРМЫ СТРОПИЛЬНЫЕ ЖЕЛЕЗОБЕТОННЫЕ СЕГМЕНТНЫЕ ДЛЯ ПОКРЫТИЙ ОДНОЭТАЖНЫХ ПРОИЗВОДСТВЕННЫХ ЗДАНИЙ ПРОЛЁТАМИ 18 И 24 м (В ОПАЛУБОЧНЫХ ФОРМАХ ФЕРМ СЕРИИ ПК-01-129/78)

ВЫПУСК 3

ФЕРМЫ ПРОЛЁТОМ 24 м. РАБОЧИЕ ЧЕРТЕЖИ

Книга 2

стр. 58-119

окончание

https://zavodjb.com/

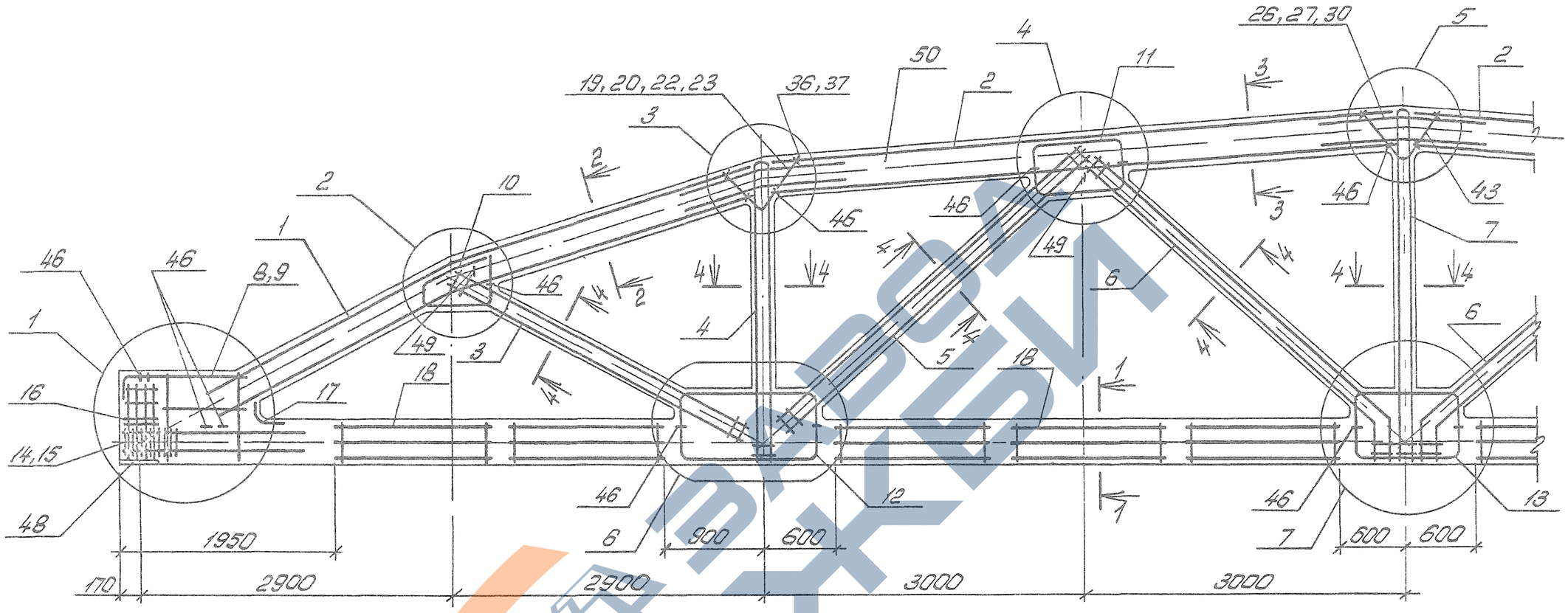

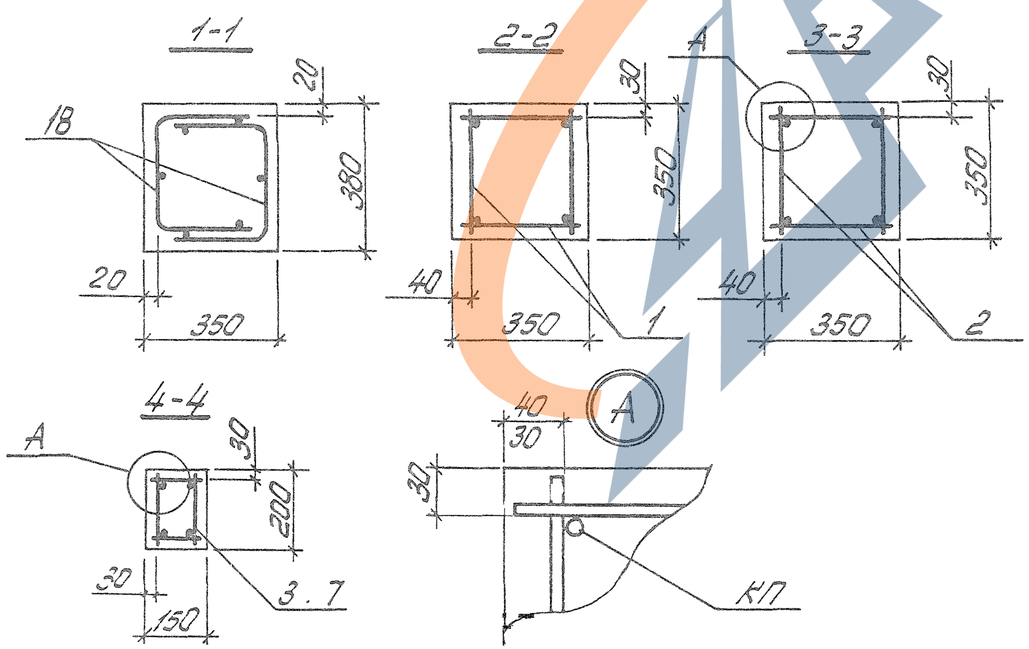

1. Значения контролируемых напряжений в напрягаемой арматуре принимать по табл 1 пояснительной записки.
2. Кубиковая прочность бетона при отпуске натяжения арматуры должна быть не менее Ц7 класса бетона.
3. При бетонировании ферм следует особое внимание обратить на уплотнение бетона в узлах фермы.
4. На общем виде армирования напрягаемая арматура в нижнем поясе условно не показана.
5. Спецификация марок арматурных изделий на одну ферму приведена на листах 3...13.
6. В марках ферм, указанных в штампе, условно опущены индексы, обозначающие вид напрягаемой арматуры.

10180/4

Разраб	Богданова		1.463.1-16.3-4	
Рассчит	Кишельгоф			
Провер	Дужак			
			Ферма 4ФС24-9...4ФС24-15	Стадия Р / Лист 1 / Листов 16
				Киевский Промстройпроект
Н контр	Дужак			

Инв. № подл. | Подпись и дата | Взам. инв. №

Расположение напрягаемых стержней (поз. 47) в нижнем поясе ферм

Рис 1

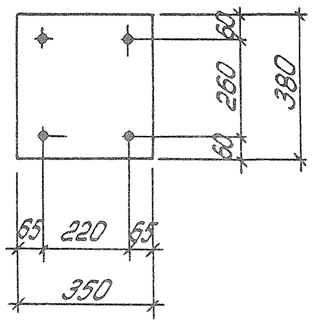

Рис. 2

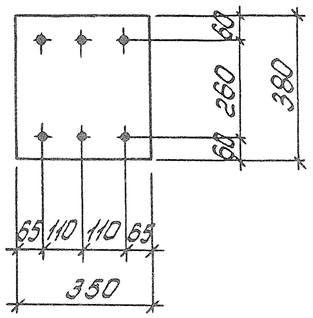

Рис. 3

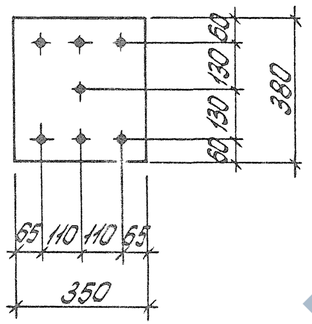

Рис 4

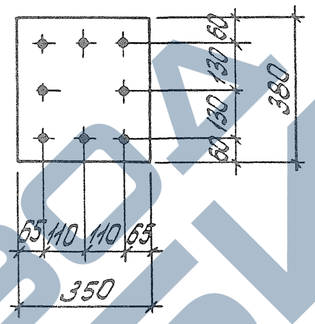

Рис 5

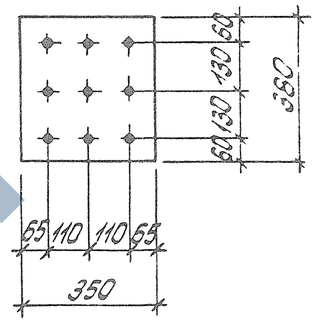

Рис. 6

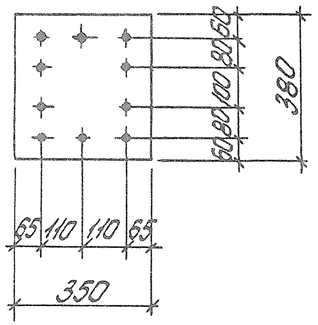

Рис. 7

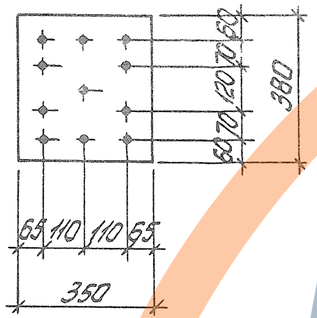

Рис 8

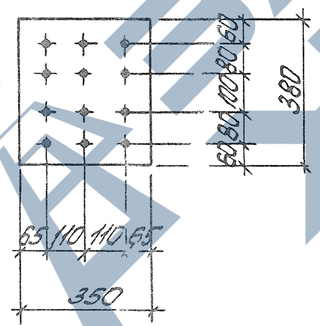

Рис 9

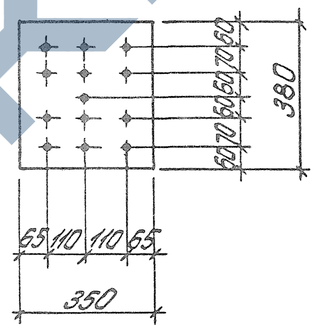

Рис 10

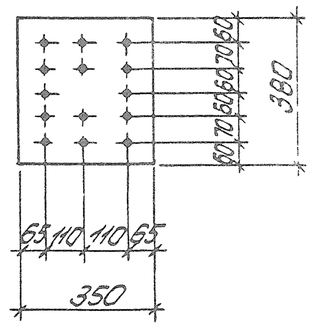

Рис 11

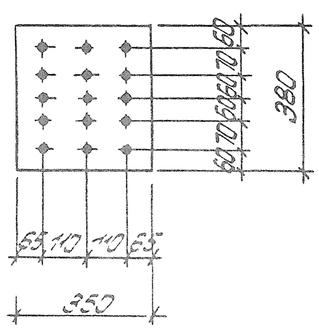

Рис 12

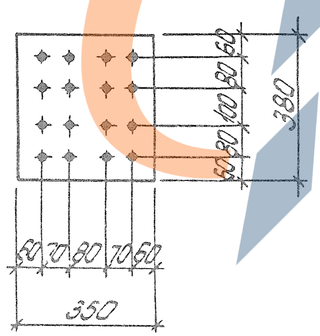

Рис 13

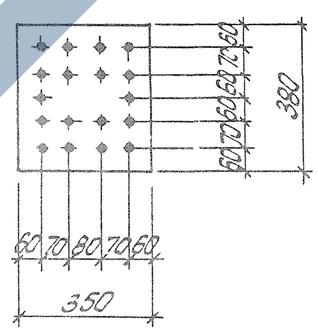

10180/4

1463.1-16.3-4

Лист 2

КФ 10180-04 60

ЗАВОД ЖБИ

Поз	Наименование		Кол. на 4ФС24-				Обозначение документа
			9АIIIв	-9АIV	-9АV	-9К7	
1	Каркас	КП12	2	2	2	2	1463.1-16.4-6
2		КП31	2	2	2	2	-14
3		КП38	2	2	2	2	-18
4		КП51	2	2	2	2	-22
5		КП55	2	2	2	2	-23
6		КП61	2	2	2	2	-25
7		КП68	1	1	1	1	-29
8		КР85$^{I}_{н}$	2+2	2+2	2+2	—	-77
		КР83$^{I}_{н}$	—	—	—	2+2	-77
9		КР84	—	—	—	2	-76
10		КР109$^{I}_{н}$	2+2	2+2	2+2	2+2	-88
11		КР112	4	4	4	4	-89
12		КР114	4	4	4	4	-90
13		КР117	2	2	2	2	-91
14	Сетка	С11	—	8	8	—	-96
		С15	8	—	—	—	-97
		С16	—	—	—	18	-97
15		С13	8	8	8	18	-96
16		С20	8	8	8	8	-98
17		С23	2	2	2	2	-100
18		С27	20	20	20	20	-102
20	ф12АIII, ℓ=800; 0,7кг		8	8	8	8	-103
27	ф12АIII, ℓ=800; 0,7кг		4	4	4	4	-103
36	ф10АIII, ℓ=1160; 0,7кг		4	4	4	4	-103
43	ф12АIII, ℓ=1200; 1,1кг		2	2	2	2	-103
46	ф6АI, ℓ=450; 0,1кг		32	32	32	32	-103
47	Стержень напрягаемый ф20АIIIв, ℓ=24000; 59,18кг		12	—	—	—	б/черт; см рис. 8, лист 2
	Стержень напрягаемый ф22АIV, ℓ=24000; 71,62кг		—	9	—	—	б/черт.; см.рис. 5, лист 2
	Стержень напрягаемый ф22АV, ℓ=24000; 71,62кг		—	—	7	—	б/черт; см.рис 3, лист 2
	Канат напрягаемый ф15К7, ℓ=24000; 26,78кг		—	—	—	11	б/черт.; см.рис. 7, лист 2
48	Изделие закладное М3-4		2	2	2	2	1463.1-16.5-9
49	М25-300		4	4	4	4	3.400-7, вып.1, л.1
50	Бетон класса В30, м³		7,42	7,42	7,42	7,42	

Поз	Наименование		Кол на 4ФС24-			Обозначение документа
			9АIIIв-н	-9АIV-н	-9АVСК-н	
1	Каркас	КП12	2	2	2	1463 1-16 4-6
2		КП31	2	2	2	-14
3		КП39	2	2	2	-17
4		КП52	2	2	2	-22
5		КП55	2	2	2	-23
6		КП62	2	2	2	-25
7		КП69	1	1	1	-29
8		КР85$^{I}_{н}$	2+2	2+2	2+2	-77
10		КР109$^{I}_{н}$	2+2	2+2	2+2	-88
11		КР112	4	4	4	-89
12		КР114	4	4	4	-90
13		КР117	2	2	2	-91
14	Сетка	С11	—	8	8	-96
		С15	8	—	—	-97
15		С13	8	8	8	-96
16		С20	8	8	8	-98
17		С23	2	2	2	-100
18		С27	20	20	20	-102
20	ф12АIII, ℓ=800; 0,7кг		8	8	8	-103
27	ф12АIII, ℓ=800; 0,7кг		4	4	4	-103
36	ф10АIII, ℓ=1160, 0,7кг		4	4	4	-103
43	ф12АIII, ℓ=1200; 1,1кг		2	2	2	-103
46	ф6АI, ℓ=450; 0,1кг		32	32	32	-103
47	Стержень напрягаемый ф20АIIIв, ℓ=24000; 59,18кг		12	—	—	б/черт, см рис 8, лист 2
	Стержень напрягаемый ф28АIV, ℓ=24000; 115,92кг		—	6	—	б/черт; см рис 2, лист 2
	Стержень напрягаемый ф18АVСК, ℓ=24000; 47,95кг		—	—	11	б/черт, см рис 7, лист 2
48	Изделие закладное М3-4		2	2	2	1463 1-16 5-9
49	М25-300		4	4	4	3.400-7; Вып.1, л 1
50	Бетон класса В30, м³		7,42	7,42	7,42	

Инв. № подл. | Подпись и дата | Взам. инв. №

Поз	Наименование	Кол на 4ФС24-				Обозначение документа
		-10АIIIв	-10АIV	-10АV	-10К7	
1	Каркас КП12	2	2	2	2	1463 1-164-6
2	КП31	2	2	2	2	-14
3	КП38	2	2	2	2	-18
4	КП51	2	2	2	2	-22
5	КП55	2	2	2	2	-23
6	КП61	2	2	2	2	-25
7	КП68	1	1	1	1	-29
8	КР85Т$_н$	2+2	2+2	2+2	—	-77
	КР83Т$_н$	—	—	—	2+2	-77
9	КР84	—	—	—	2	-76
10	КР109Т$_н$	2+2	2+2	2+2	2+2	-88
11	КР112	4	4	4	4	-89
12	КР114	4	4	4	4	-90
13	КР118	2	2	2	2	-91
14	Сетка С11	—	8	8	—	-96
	С15	—	—	—	18	-97
	С16	8	—	—	—	-97
15	С13	8	8	8	18	-96
16	С20	8	8	8	8	-98
17	С23	2	2	2	2	-100
18	С27	20	20	20	20	-102
20	ф12АIII, ℓ=800; 0,7кг	8	8	8	8	-103
27	ф12АIII, ℓ=800; 0,7кг	4	4	4	4	-103
36	ф10АIII, ℓ=1160; 0,7кг	4	4	4	4	-103
43	ф12АIII, ℓ=1200; 1,1кг	2	2	2	2	-103
46	ф6АI, ℓ=450; 0,1кг	32	32	32	32	-103
47	Стержень напрягаемый ф22АIIIв, ℓ=24000; 71,62кг	11	—	—	—	б/черт; см рис 7, лист 2
	Стержень напрягаемый ф28АIV, ℓ=24000; 115,92кг	—	6	—	—	б/черт; см рис 2, лист 2
	Стержень напрягаемый ф25АV, ℓ=24000; 92,16кг	—	—	6	—	б/черт; см рис 2, лист 2
	Канат напрягаемый ф15К7, ℓ=24000; 26,78кг	—	—	—	12	б/черт; см рис 8, лист 2
48	Изделие закладное М3-4	2	2	2	2	1463 1-165-9
49	М25-300	4	4	4	4	3400-7, вып 1, л 1
50	Бетон класса В35, м^3	7,42	7,42	7,42	7,42	

Поз	Наименование	Кол на 4ФС24-			Обозначение документа
		10АIIIв-Н	-10АIV Н	-10К7СК-Н	
1	Каркас КП12	2	2	2	1463 1-164-6
2	КП31	2	2	2	-14
3	КП39	2	2	2	-17
4	КП52	2	2	2	-22
5	КП55	2	2	2	-23
6	КП62	2	2	2	-25
7	КП69	1	1	1	-29
8	КР85Т$_н$	2+2	2+2	2+2	-77
10	КР109Т$_н$	2+2	2+2	2+2	-88
11	КР112	4	4	4	-89
12	КР114	4	4	4	-90
13	КР118	2	2	2	-91
14	Сетка С11	—	8	8	-96
	С16	8	—	—	-97
15	С13	8	8	8	-96
16	С20	8	8	8	-98
17	С23	2	2	2	-100
18	С27	20	20	20	-102
20	ф12АIII, ℓ=800, 0,7кг	8	8	8	-103
27	ф12АIII, ℓ=800, 0,7кг	4	4	4	-103
36	ф10АIII, ℓ=1160; 0,7кг	4	4	4	-103
43	ф12АIII, ℓ=1200; 1,1кг	2	2	2	-103
46	ф6АI, ℓ=450; 0,1кг	32	32	32	-103
47	Стержень напрягаемый ф22АIIIв, ℓ=24000; 71,62кг	11	—	—	б/черт, см рис 7, лист 2
	Стержень напрягаемый ф20АIV, ℓ=24000; 59,18кг	—	13	—	б/черт; см рис 9, лист 2
	Стержень напрягаемый ф22АIVСК, ℓ=24000, 71,62кг	—	—	8	б/черт; см рис 4, лист 2
48	Изделие закладное М3-4	2	2	2	1463 1-165-9
49	М25-300	4	4	4	3400-7; вып 1, л 1
50	Бетон класса В35, м^3	7,42	7,42	7,42	

Инв № подл | Подпись и дата | Взам инв №

10180/4

1463 1-16.3-4

Лист 4

КФ 10180-04 62

Поз	Наименование	Кол на 4ФС24-11АIIIВ	11АIVТ	11АIVУ	11К7	Обозначение документа
1	Каркас КП13	2	2	2	2	1.463.1-16.4-6
2	КП31	2	2	2	2	-14
3	КП38	2	2	2	2	-18
4	КП52	2	2	2	2	-22
5	КП55	2	2	2	2	-23
6	КП62	2	2	2	2	-25
7	КП69	1	1	1	1	-29
8	КР85Т$_н$	2+2	2+2	2+2	2+2	-77
9	КР86	—	—	—	2	-76
10	КР110Т$_н$	2+2	2+2	2+2	2+2	-88
11	КР112	4	4	4	4	-89
12	КР115	4	4	4	4	-90
13	КР118	2	2	2	2	-91
14	Сетка С11	—	—	8	—	-96
	С15	8	—	—	—	-97
	С16	—	8	—	18	-97
15	С13	8	8	8	18	-96
16	С20	8	8	8	8	-98
17	С23	2	2	2	2	-100
18	С27	20	20	20	20	-102
20	⌀12АIII, ℓ=800; 0.7кг	8	8	8	8	-103
27	⌀12АIII, ℓ=800; 0.7кг	4	4	4	4	-103
36	⌀10АIII, ℓ=1160; 0.7кг	4	4	4	4	-103
43	⌀12АIII, ℓ=1200; 1,1кг	2	2	2	2	-103
46	⌀6АI, ℓ=450; 0.1кг	32	32	32	32	-103
47	Стержень напрягаемый ⌀22АIIIв, ℓ=24000; 71.62кг	12	—	—	—	б/черт; см рис 8, лист 2
	Стержень напрягаемый ⌀20АIV, ℓ=24000, 59.18кг	—	13	—	—	б/черт; см рис 9, лист 2
	Стержень напрягаемый ⌀32АV, ℓ=24000, 151.44кг	—	—	4	—	б/черт; см рис 1, лист 2
	Канат напрягаемый ⌀15К7, ℓ=24000; 26.78кг	—	—	—	13	б/черт; см рис 9, лист 2
48	Изделие закладное МЗ-4	2	2	2	2	1.463.1-16.5-9
49	М25-300	4	4	4	4	3.400-7, вып.1, л.1
50	Бетон класса В40, м³	7.42	7.42	7.42	7.42	

Поз	Наименование	Кол на 4ФС24-11АIIIВ-Н	11АIVТ-Н	11АIVУ-Н	Обозначение документа
1	Каркас КП13	2	2	2	1.463.1-16.4-6
2	КП31	2	2	2	-14
3	КП39	2	2	2	-17
4	КП52	2	2	2	-22
5	КП56	2	2	2	-23
6	КП62	2	2	2	-25
7	КП70	1	1	1	-30
8	КР85Т$_н$	2+2	2+2	2+2	-77
10	КР110Т$_н$	2+2	2+2	2+2	-88
11	КР112	4	4	4	-89
12	КР115	4	4	4	-90
13	КР118	2	2	2	-91
14	Сетка С11	—	—	8	-96
	С15	8	—	—	-97
	С16	—	8	—	-97
15	С13	8	8	8	-96
16	С20	8	8	8	-98
17	С23	2	2	2	-100
18	С27	20	20	20	-102
20	⌀12АIII ℓ=800, 0.7кг	8	8	8	-103
27	⌀12АIII, ℓ=800; 0.7кг	4	4	4	-103
36	⌀10АIII, ℓ=1160; 0.7кг	4	4	4	-103
43	⌀12АIII, ℓ=1200; 1.1кг	2	2	2	-103
46	⌀6АI, ℓ=450; 0.1кг	32	32	32	-103
47	Стержень напрягаемый ⌀22АIIIв, ℓ=24000; 71.62кг	12	—	—	б/черт.; см рис 8, лист 2
	Стержень напрягаемый ⌀25АIV, ℓ=24000; 92.16кг	—	9	—	б/черт; см рис 5, лист 2
	Стержень напрягаемый ⌀22АVСК, ℓ=24000, 71.62кг	—	—	9	б/черт; см рис 5, лист 2
48	Изделие закладное МЗ-4	2	2	2	1.463.1-16.5-9
49	М25-300	4	4	4	3.400-7; вып 1, л 1
50	Бетон класса В40, м³	7.62	7.62	7.62	

10180/4

1.463.1-16.3-4

Лист 5

ЗАВОД ЖЕЛЕЗОБЕТОНОВ

Поз	Наименование	Кол. на 4ФС24-				Обозначение документа
		-12АIIIв	-12АIV	-12АV	-12К7	
1	Каркас КП14	2	2	2	2	1463.1-16.4-7
2	КП31	2	2	2	2	-14
3	КП38	2	2	2	2	-18
4	КП52	2	2	2	2	-22
5	КП55	2	2	2	2	-23
6	КП62	2	2	2	2	-25
7	КП69	1	1	1	1	-29
8	КР85$^{т}_{н}$	2+2	2+2	2+2	2+2	-77
9	КР86	—	—	—	2	-76
10	КР110$^{т}_{н}$	2+2	2+2	2+2	2+2	-88
11	КР113	4	4	4	4	-89
12	КР116	4	4	4	4	-90
13	КР118	2	2	2	2	-91
14	Сетка С11	8	8	8	—	-96
	С16	—	—	—	18	-97
15	С13	8	8	8	18	-96
16	С20	8	8	8	8	-98
17	С23	2	2	2	2	-100
18	С27	20	20	20	20	-102
22	ф16АIII, ℓ=1100; 1.7кг	8	8	8	8	-103
27	ф12АIII, ℓ=800; 0.7кг	4	4	4	4	-103
36	ф10АIII, ℓ=1160; 0.7кг	4	4	4	4	-103
43	ф12АIII, ℓ=1200; 1,1кг	2	2	2	2	-103
46	ф6АI, ℓ=450; 0.1кг	32	32	32	32	-103
47	Стержень напрягаемый ф28АIIIв, ℓ=24000; 115,92кг	8	—	—	—	б/черт; см. рис. 4, лист 2
	Стержень напрягаемый ф28АIV, ℓ=24000; 115,92кг	—	7	—	—	б/черт; см. рис. 3, лист 2
	Стержень напрягаемый ф25АV, ℓ=24000; 92,16кг	—	—	7	—	б/черт см. рис. 3, лист 2
	Канат напрягаемый ф15К7, ℓ=24000; 26,78кг	—	—	—	14	б/черт; см. рис. 10, лист 2
48	Изделие закладное М3-4	2	2	2	2	1.463.1-16.5-9
49	М25-250	4	4	4	4	3.400-7; вып.1, л.1
50	Бетон класса В40, м³	7.42	7.42	7.42	7.42	

Поз	Наименование	Кол на 4ФС24-			Обозначение документа
		-12АIIIв-Н	-12АIV-Н	-12АIVСК-Н	
1	Каркас КП14	2	2	2	1463.1-16.4-7
2	КП31	2	2	2	-14
3	КП39	2	2	2	-17
4	КП53	2	2	2	-22
5	КП56	2	2	2	-23
6	КП62	2	2	2	-25
7	КП70	1	1	1	-30
8	КР85$^{т}_{н}$	2+2	2+2	2+2	-77
10	КР110$^{т}_{н}$	2+2	2+2	2+2	-88
11	КР113	4	4	4	-89
12	КР116	4	4	4	-90
13	КР118	2	2	2	-91
14	Сетка С11	8	8	8	-96
15	С13	8	8	8	-96
16	С20	8	8	8	-98
17	С23	2	2	2	-100
18	С27	20	20	20	-102
22	ф16АIII, ℓ=1100; 1.7кг	8	8	8	-103
27	ф12АIII, ℓ=800; 0.7кг	4	4	4	-103
36	ф10АIII, ℓ=1160; 0.7кг	4	4	4	-103
43	ф12АIII, ℓ=1200; 1.1кг	2	2	2	-103
46	ф6АI, ℓ=450; 0.1кг	32	32	32	-103
47	Стержень напрягаемый ф28АIIIв, ℓ=24000; 115,92кг	8	—	—	б/черт.; см. рис. 4, лист 2
	Стержень напрягаемый ф28АIV, ℓ=24000; 115,92кг	—	8	—	б/черт.; см. рис. 4, лист 2
	Стержень напрягаемый ф28АIVСК, ℓ=24000; 115,92кг	—	—	6	б/черт; см. рис. 2, лист 2
48	Изделие закладное М3-4	2	2	2	1463.1-16.5-9
49	М25-250	4	4	4	3.400-7; вып.1, л.1
50	Бетон класса В40, м³	7.42	7.42	7.42	

Инв. № подл. | Подпись и дата | Взам. инв. №

Поз	Наименование	Кол на 4ФС24-				Обозначение документа
		-12АIIIВВ	-12АIVВ	-12АVВ	-12К7Б	
1	Каркас КП12	2	2	2	2	1463.1-16.4-Б
2	КП30	2	2	2	2	-14
3	КП38	2	2	2	2	-18
4	КП52	2	2	2	2	-22
5	КП55	2	2	2	2	-23
6	КП62	2	2	2	2	-25
7	КП69	1	1	1	1	-29
8	КР85 $Т_4$	2+2	2+2	2+2	2+2	-77
9	КР86	—	—	—	2	-76
10	КР110 $Т_4$	2+2	2+2	2+2	2+2	-88
11	КР113	4	4	4	4	-89
12	КР116	4	4	4	4	-90
13	КР118	2	2	2	2	-91
14	Сетка С11	8	8	8	—	-95
	С16	—	—	—	18	-97
15	С13	8	8	8	18	-96
16	С20	8	8	8	8	-98
17	С23	2	2	2	2	-100
18	С27	20	20	20	20	-102
19	ф10АIII, ℓ=800; 0.5кг	8	8	8	8	-103
26	ф10АIII, ℓ=800; 0.5кг	4	4	4	4	-103
36	ф10АIII, ℓ=1160; 0.7кг	4	4	4	4	-103
43	ф12АIII, ℓ=1200; 1.1кг	2	2	2	2	-103
46	ф6АI, ℓ=450; 0.1кг	32	32	32	32	-103
47	Стержень напрягаемый ф28АIIIВ, ℓ=24000; 115,92кг	8	—	—	—	б/чертж; см рис 4, лист 2
	Стержень напрягаемый ф28АIV, ℓ=24000; 115,92кг	—	7	—	—	б/чертж, см рис 3, лист 2
	Стержень напрягаемый ф25АV, ℓ=24000; 92,16кг	—	—	7	—	б/чертж см рис 3, лист 2
	Канат напрягаемый ф15К7, ℓ=24000; 26,78кг	—	—	—	14	б/чертж; см рис. 10, лист 2
48	Изделие закладное М3-4	2	2	2	2	1.463.1-16.5-9
49	М25-300	4	4	4	4	3.400-7; вып.1, л 1
50	Бетон класса В50, $м^3$	7.42	7.42	7.42	7.42	

Поз	Наименование	Кол на 4ФС24-			Обозначение документа
		-12АIIIВВ-Н	-12АIVВ-Н	-12АVСВ-Н	
1	Каркас КП12	2	2	2	1463.1-16.4-Б
2	КП30	2	2	2	-14
3	КП39	2	2	2	-17
4	КП53	2	2	2	-22
5	КП56	2	2	2	-23
6	КП62	2	2	2	-25
7	КП70	1	1	1	-30
8	КР85 $Т_4$	2+2	2+2	2+2	-77
10	КР110 $Т_4$	2+2	2+2	2+2	-88
11	КР113	4	4	4	-89
12	КР116	4	4	4	-90
13	КР118	2	2	2	-91
14	Сетка С11	8	8	8	-95
15	С13	8	8	8	-96
16	С20	8	8	8	-98
17	С23	2	2	2	-100
18	С27	32	32	32	-102
19	ф10АIII, ℓ=800; 0.5кг	8	8	8	-103
26	ф10АIII, ℓ=800; 0.5кг	4	4	4	-103
36	ф10АIII, ℓ=1160; 0.7кг	4	4	4	-103
43	ф12АIII, ℓ=1200; 1.1кг	2	2	2	-103
46	ф6АI, ℓ=450; 0.1кг	32	32	32	-103
47	Стержень напрягаемый ф28АIIIВ, ℓ=24000, 115,92кг	8	—	—	б/чертж; см рис 4, лист 2
	Стержень напрягаемый ф28АIV, ℓ=24000; 115,92кг	—	8	—	б/чертж; см рис 4, лист 2
	Стержень напрягаемый ф28АVСК, ℓ=24000; 115,92кг	—	—	6	б/чертж; см рис 2, лист 2
48	Изделие закладное М3-4	2	2	2	1463.1-16.5-9
49	М25-300	4	4	4	3.400-7; вып 1, л 1
50	Бетон класса В50, $м^3$	7.42	7.42	7.42	

Взам инв № | Подпись и дата | Инв № подл

1463.1-16.3-4

Лист 7

Поз	Наименование	Кол. на 4ФС24-				Обозначение документа
		-13АIIIв	-13АIV	-13АV	-13К7	
1	Каркас КП14	2	2	2	2	1463.1-16.4-7
2	КП31	2	2	2	2	-14
3	КП39	2	2	2	2	-17
4	КП52	2	2	2	2	-22
5	КП55	2	2	2	2	-23
6	КП62	2	2	2	2	-25
7	КП69	1	1	1	1	-29
8	КР85 Т/Н	2+2	2+2	2+2	2+2	-77
9	КР86	—	—	—	2	-76
10	КР110 Т/Н	2+2	2+2	2+2	2+2	-88
11	КР113	4	4	4	4	-89
12	КР116	4	4	4	4	-90
13	КР118	2	2	2	2	-91
14	Сетка С15	—	8	8	—	-97
	С16	8	—	—	18	-97
15	С13	8	8	8	18	-96
16	С20	8	8	8	8	-98
17	С23	2	2	2	2	-100
18	С27	20	20	20	20	-102
22	ф16АIII, ℓ=1100; 1,7 кг	8	8	8	8	-103
27	ф12АIII, ℓ=800; 0,7 кг	4	4	4	4	-103
36	ф10АIII, ℓ=1160; 0,7 кг	4	4	4	4	-103
43	ф12АIII, ℓ=1200; 1,1 кг	2	2	2	2	-103
46	ф6АI, ℓ=450; 0,1 кг	32	32	32	32	-103
47	Стержень напрягаемый ф25АIIIв, ℓ=24000; 92,16 кг	11	—	—	—	б/черт; см. рис 7, лист 2
	Стержень напрягаемый ф25АIV, ℓ=24000, 92,16 кг	—	10	—	—	б/черт; см рис. 6, лист 2
	Стержень напрягаемый ф20АV, ℓ=24000; 59,18 кг	—	—	12	—	б/черт см рис 8, лист 2
	Канат напрягаемый ф15К7, ℓ=24000; 26,78 кг	—	—	—	15	б/черт; см рис 11, лист 2
48	Изделие закладное М3-4	2	2	2	2	1.463.1-16 5-9
49	М25-300	4	4	4	4	3.400-7; вып.1, л.1
50	Бетон класса В45, м³	7.42	7.42	7.42	7.42	

Взам инв № | Подпись и дата | Инв № подл

Поз	Наименование	Кол на 4 ФС24-			Обозначение документа
		-13АIIIв-Н	-13АIV-Н	-13АIVСК-Н	
1	Каркас КП14	2	2	2	1463.1-16.4-7
2	КП31	2	2	2	-14
3	КП39	2	2	2	-17
4	КП53	2	2	2	-22
5	КП56	2	2	2	-23
6	КП62	2	2	2	-25
7	КП70	1	1	1	-30
8	КР85 Т/Н	2+2	2+2	2+2	-77
10	КР110 Т/Н	2+2	2+2	2+2	-88
11	КР113	4	4	4	-89
12	КР116	4	4	4	-90
13	КР118	2	2	2	-91
14	Сетка С15	—	—	8	-97
	С16	8	8	—	-97
15	С13	8	8	8	-96
16	С20	8	8	8	-98
17	С23	2	2	2	-100
18	С27	20	20	20	-102
22	ф16АIII, ℓ=1100; 1.7 кг	8	8	8	-103
27	ф12АIII, ℓ=800; 0.7 кг	4	4	4	-103
36	ф10АIII, ℓ=1160; 0.7 кг	4	4	4	-103
43	ф12АIII, ℓ=1200; 1.1 кг	2	2	2	-103
46	ф6АI, ℓ=450; 0.1 кг	32	32	32	-103
47	Стержень напрягаемый ф25АIIIв, ℓ=24000; 92.16 кг	11	—	—	б/черт; см рис. 7, лист 2
	Стержень напрягаемый ф25АIV, ℓ=24000; 92.16 кг	—	11	—	б/черт; см рис. 7, лист 2
	Стержень напрягаемый ф25АIVСК, ℓ=24000; 92.16 кг	—	—	8	б/черт; см рис 4, лист 2
48	Изделие закладное М3-4	2	2	2	1463.1-16.5-9
49	М25-300	4	4	4	3.400-7; вып.1, л 1
50	Бетон класса В45, м³	7.42	7.42	7.42	

Поз.	Наименование	Кол. на 4ФС24-				Обозначение документа
		-13АIIIВВ	-13АIVВ	-13АIVВ	-13К7В	
1	Каркас КП12	2	2	2	2	1.463.1-16.4-6
2	КП30	2	2	2	2	-14
3	КП39	2	2	2	2	-17
4	КП52	2	2	2	2	-22
5	КП55	2	2	2	2	-23
6	КП62	2	2	2	2	-25
7	КП69	1	1	1	1	-29
8	КР85 $^{Т}_{Н}$	2+2	2+2	2+2	2+2	-77
9	КР86	—	—	—	2	-76
10	КР110 $^{Т}_{Н}$	2+2	2+2	2+2	2+2	-88
11	КР113	4	4	4	4	-89
12	КР116	4	4	4	4	-90
13	КР118	2	2	2	2	-91
14	Сетка С15	—	8	8	—	-97
	С16	8	—	—	18	-97
15	С13	8	8	8	18	-96
16	С20	8	8	8	8	-98
17	С23	2	2	2	2	-100
18	С27	20	20	20	20	-102
19	ф10АIII, ℓ=800; 0.5кг	8	8	8	8	-103
26	ф10АIII, ℓ=800; 0.5кг	4	4	4	4	-103
36	ф10АIII, ℓ=1160; 0.7кг	4	4	4	4	-103
43	ф12АIII, ℓ=1200; 1.1кг	2	2	2	2	-103
46	ф6АI, ℓ=450; 0.1кг	32	32	32	32	-103
47	Стержень напрягаемый ф25АIIIВ, ℓ=24000; 92.16кг	11	—	—	—	Б/черт.; см.рис.7, лист 2
	Стержень напрягаемый ф25АIV, ℓ=24000; 92.16кг	—	10	—	—	Б/черт.; см.рис.6, лист 2
	Стержень напрягаемый ф20АV, ℓ=24000; 59.18кг	—	—	12	—	Б/черт.: см.рис.8, лист 2
	Канат напрягаемый ф15К7, ℓ=24000; 26.78кг	—	—	—	15	Б/черт.; см.рис.11, лист 2
48	Изделие закладное М3-4	2	2	2	2	1.463.1-16.5-9
49	М25-300	4	4	4	4	3.400-7; вып.1, л.1
50	Бетон класса В50, м³	7.42	7.42	7.42	7.42	

Поз	Наименование	Кол. на 4ФС24-			Обозначение документа
		-13АIIIВВ-Н	-13АIVВ-Н	-13АIVСКВ-Н	
1	Каркас КП12	2	2	2	1.463.1-16.4-6
2	КП30	2	2	2	-14
3	КП39	2	2	2	-17
4	КП53	2	2	2	-22
5	КП56	2	2	2	-23
6	КП62	2	2	2	-25
7	КП70	1	1	1	-30
8	КР85 $^{Т}_{Н}$	2+2	2+2	2+2	-77
10	КР110 $^{Т}_{Н}$	2+2	2+2	2+2	-88
11	КР113	4	4	4	-89
12	КР116	4	4	4	-90
13	КР118	2	2	2	-91
14	Сетка С15	—	8	8	-97
	С16	8	—	—	-97
15	С13	8	8	8	-96
16	С20	8	8	8	-98
17	С23	2	2	2	-100
18	С27	20	20	20	-102
19	ф10АIII, ℓ=800; 0.5кг	8	8	8	-103
26	ф10АIII, ℓ=800; 0.5кг	4	4	4	-103
36	ф10АIII, ℓ=1160; 0.7кг	4	4	4	-103
43	ф12АIII, ℓ=1200; 1.1кг	2	2	2	-103
46	ф6АI, ℓ=450; 0.1кг	32	32	32	-103
47	Стержень напрягаемый ф25АIIIВ, ℓ=24000; 92.16кг	11	—	—	Б/черт.; см.рис.7, лист 2
	Стержень напрягаемый ф25АIV, ℓ=24000; 92.16кг	—	11	—	Б/черт.; см.рис.7, лист 2
	Стержень напрягаемый ф25АIVСК, ℓ=24000; 92.16кг	—	—	8	Б/черт.; см.рис.4, лист 2
48	Изделие закладное М3-4	2	2	2	1.463.1-16.5-9
49	М25-300	4	4	4	3.400-7; вып.1, л.1
50	Бетон класса В50, м³	7.42	7.42	7.42	

ЗАВОД ЖЕЛЕЗА

Поз	Наименование		Кол. на 4ФС24-				Обозначение документа
			-14АIIIв	-14АIV	-14АV	14К7	
1	Каркас	КП14	2	2	2	2	1463 1-16.4-7
2		КП31	2	2	2	2	-14
3		КП39	2	2	2	2	-17
4		КП52	2	2	2	2	-22
5		КП55	2	2	2	2	-23
6		КП62	2	2	2	2	-25
7		КП69	1	1	1	1	-29
8		КР83Iн	2+2	2+2	2+2	2+2	-77
9		КР84	2	2	2	4	-76
10		КР111Iн	2+2	2+2	2+2	2+2	-88
11		КР113	4	4	4	4	-89
12		КР116	4	4	4	4	-90
13		КР118	2	2	2	2	-91
14	Сетка	С11	8	—	—	—	-95
		С15	—	—	—	18	-97
		С16	—	8	8	—	-97
15		С13	8	8	8	—	-96
		С17	—	—	—	18	-97
16		С20	8	8	8	8	-98
17		С23	2	2	2	2	-100
18		С27	20	20	20	20	-102
22	ф16АIII, ℓ=1100; 1,7кг		8	8	8	8	-103
27	ф12АIII, ℓ=800, 0,7кг		4	4	4	4	-103
37	ф12АIII, ℓ=1160, 1,1кг		4	4	4	4	-103
43	ф12АIII, ℓ=1200, 1,1кг		2	2	2	2	-103
46	ф6АI, ℓ=450; 0,1кг		32	32	32	32	-103
47	Стержень напрягаемый ф32АIIIв, ℓ=24000; 151,44кг		7	—	—	—	б/черт; см рис 3, лист 2
	Стержень напрягаемый ф22АIV, ℓ=24000, 71,62кг		—	13	—	—	б/черт; см рис 3, лист 2
	Стержень напрягаемый ф20АV, ℓ=24000; 59,18кг		—	—	13	—	б/черт; см рис 3, лист 2
	Канат напрягаемый ф15К7, ℓ=24000, 26,78кг		—	—	—	16	б/черт; см рис 12, лист 2
48	Изделие закладное М3-4		2	2	2	2	1463 1-16 5-9
49	М25-300		4	4	4	4	3400-7, вып 1, л 1
50	Бетон класса В45, м³		7,42	7,42	7,42	7,42	

Поз	Наименование		Кол. на 4ФС31-			Обозначение документа
			-14АIIIв-Н	-14АIV-Н	-14АV-Н	
1	Каркас	КП14	2	2	2	1463 1-16 4-7
2		КП31	2	2	2	-14
3		КП40	2	2	2	-17
4		КП53	2	2	2	-22
5		КП56	2	2	2	-23
6		КП62	2	2	2	-25
7		КП70	1	1	1	-30
8		КР83Iн	2+2	2+2	2+2	-77
9		КР84	2	2	2	-76
10		КР111Iн	2+2	2+2	2+2	-88
11		КР113	4	4	4	-89
12		КР116	4	4	4	-90
13		КР118	2	2	2	-91
14		С11	8	—	—	-96
		С16	—	8	8	-97
15		С13	8	8	8	-96
16		С20	8	8	8	-98
17		С23	2	2	2	-100
18		С27	20	20	20	-102
22	ф16АIII, ℓ=1100; 1,7кг		8	8	8	-103
27	ф12АIII, ℓ=800; 0,7кг		4	4	4	-103
37	ф12АIII, ℓ=1160; 1,1кг		4	4	4	-103
43	ф12АIII, ℓ=1200; 1,1кг		2	2	2	-103
46	ф6АI, ℓ=450, 0,1кг		32	32	32	-103
47	Стержень напрягаемый ф32АIIIв, ℓ=24000; 151,44 кг		7	—	—	б/черт, см рис 3, лист 2
	Стержень напрягаемый ф28АIV, ℓ=24000; 115,92кг		—	9	—	б/черт; см рис 5, лист 2
	Стержень напрягаемый ф20АIVСК, ℓ=24000; 59,18кг		—	—	13	б/черт, см рис 3, лист 2
48	Изделие закладное М3-4		2	2	2	1463 1-16 5-9
49	М25-300		4	4	4	3400-7, вып 1, л 1
50	Бетон класса В45, м³		7,42	7,42	7,42	

КФ 10180-04 68

Поз	Наименование	Кол. на 4ФС24-				Обозначение документа
		-14АIIIВВ	-14АIVВ	-14АVВ	-14КТЕ	
1	Каркас КП12	2	2	2	2	1.463.1-16.4-6
2	КП30	2	2	2	2	-14
3	КП39	2	2	2	2	-17
4	КП52	2	2	2	2	-22
5	КП55	2	2	2	2	-23
6	КП62	2	2	2	2	-25
7	КП69	1	1	1	1	-29
8	КР83Т$_н$	2+2	2+2	2+2	2+2	-77
9	КР84	2	2	2	4	-76
10	КР111Т$_н$	2+2	2+2	2+2	2+2	-88
11	КР113	4	4	4	4	-89
12	КР116	4	4	4	4	-90
13	КР118	2	2	2	2	-91
14	Сетка С11	8	—	—	—	-96
	С15	—	—	—	18	-97
	С16	—	8	8	—	-97
15	С13	8	8	8	—	-96
	С17	—	—	—	18	-97
16	С20	8	8	8	8	-98
17	С23	2	2	2	2	-100
18	С27	20	20	20	20	-102
19	ф10АIII, ℓ=800; 0,5кг	8	8	8	8	-103
26	ф10АIII, ℓ=800; 0,5кг	4	4	4	4	-103
37	ф12АIII, ℓ=1160; 1,1кг	4	4	4	4	-103
43	ф12АIII, ℓ=1200; 1,1кг	2	2	2	2	-103
46	ф6АI, ℓ=450; 0,1кг	32	32	32	32	-103
47	Стержень напрягаемый ф32АIIIВ, ℓ=24000; 151,44кг	7	—	—	—	б/черт.; см.рис. 3, лист 2
	Стержень напрягаемый ф22АIV, ℓ=24000; 71,62кг	—	13	—	—	б/черт.; см.рис. 9, лист 2
	Стержень напрягаемый ф20АV, ℓ=24000; 59,18кг	—	—	13	—	б/черт.; см.рис 9, лист 2
	Канат напрягаемый ф15К7, ℓ=24000; 26,78кг	—	—	—	16	б/черт.; см.рис. 12, лист 2
48	Изделие закладное М3-4	2	2	2	2	1.463.1-16.5-9
49	М25-300	4	4	4	4	3.400-7; Вып.1, л.1
50	Бетон класса В50, м³	7,42	7,42	7,42	7,42	

Поз	Наименование	Кол. на 4ФС24-			Обозначение документа
		-14АIIIВВ-Н	-14АIVВ-Н	-14АVСВ-Н	
1	Каркас КП12	2	2	2	1.463.1-16.4-6
2	КП30	2	2	2	-14
3	КП40	2	2	2	-17
4	КП53	2	2	2	-22
5	КП56	2	2	2	-23
6	КП62	2	2	2	-25
7	КП70	1	1	1	-30
8	КР83Т$_н$	2+2	2+2	2+2	-77
9	КР84	2	2	2	-76
10	КР111Т$_н$	2+2	2+2	2+2	-88
11	КР113	4	4	4	-89
12	КР116	4	4	4	-90
13	КР118	2	2	2	-91
14	Сетка С11	8	—	—	-96
	С16	—	8	8	-97
15	С13	8	8	8	-96
16	С20	8	8	8	-98
17	С23	2	2	2	-100
18	С27	20	20	20	-102
19	ф10АIII, ℓ=800; 0,5кг	8	8	8	-103
26	ф10АIII, ℓ=800, 0,5кг	4	4	4	-103
37	ф12АIII, ℓ=1160; 1,1кг	4	4	4	-103
43	ф12АIII, ℓ=1200, 1,1кг	2	2	2	-103
46	ф6АI, ℓ=450; 0,1кг	32	32	32	-103
47	Стержень напрягаемый ф32АIIIВ, ℓ=24000; 151,44кг	7	—	—	б/черт, см рис 3, лист 2
	Стержень напрягаемый ф28АIV, ℓ=24000; 115,92кг	—	9	—	б/черт; см рис 5, лист 2
	Стержень напрягаемый ф20АVСК, ℓ=24000; 59,18кг	—	—	13	б/черт; см рис 9, лист 2
48	Изделие закладное М3-4	2	2	2	1.463.1-16.5-9
49	М25-300	4	4	4	3.400-7; Вып.1, л 1
50	Бетон класса В50, м³	7,42	7,42	7,42	

Поз.	Наименование	Кол. на 4ФС24-				Обозначение документа
		-15АIIIв	-15АIV	-15АV	-15К7	
1	Каркас КП15	2	2	2	2	1.463.1-16.4-7
2	КП32	2	2	2	2	-15
3	КП39	2	2	2	2	-17
4	КП52	2	2	2	2	-22
5	КП55	2	2	2	2	-23
6	КП62	2	2	2	2	-25
7	КП69	1	1	1	1	-29
8	КР83Ц	2+2	2+2	2+2	2+2	-77
9	КР84	2	2	2	4	-76
10	КР111Ц	2+2	2+2	2+2	2+2	-88
11	КР113	4	4	4	4	-89
12	КР116	4	4	4	4	-90
13	КР118	2	2	2	2	-91
14	Сетка С11	—	—	8	—	-96
	С12	8	—	—	—	-96
	С16	—	8	—	18	-97
15	С13	—	8	8	—	-96
	С14	8	—	—	—	-96
	С17	—	—	—	18	-97
16	С20	8	8	8	8	-98
17	С23	2	2	2	2	-100
18	С27	20	20	20	20	-102
23	ф18АIII, ℓ=1200; 2,4кг	8	8	8	8	-103
30	ф18АIII, ℓ=1200; 2,4кг	4	4	4	4	-103
37	ф12АIII, ℓ=1160; 1,1кг	4	4	4	4	-103
43	ф12АIII, ℓ=1200; 1,1кг	2	2	2	2	-103
46	ф6АI, ℓ=450; 0,1кг	32	32	32	32	-103
47	Стержень напрягаемый ф36АIIIв, ℓ=24000; 191,76кг	6	—	—	—	б/черт.; см.рис.2, лист 2
	Стержень напрягаемый ф25АIV, ℓ=24000; 92,16кг	—	11	—	—	б/черт.; см. рис. 7, лист 2
	Стержень напрягаемый ф28АII, ℓ=24000; 115,92кг	—	—	7	—	б/черт.; см.рис.3, лист 2
	Канат напрягаемый ⌀15К7, ℓ=24000; 26,78кг	—	—	—	18	б/черт.; см.рис. 13, лист 2
48	Изделие закладное М3-4	2	2	2	2	1.463.1-16.5-9
49	М25-300	4	4	4	4	3.400-7, вып.1, л.1
50	Бетон. класса В45, м³	7,42	7,42	7,42	7,42	

Поз.	Наименование	Кол. на 4ФС24-			Обозначение документа
		-15АIIIв-Н	-15АIV-Н	-15АVСК-Н	
1	Каркас КП15	2	2	2	1.463.1-16.4-7
2	КП32	2	2	2	-15
3	КП40	2	2	2	-17
4	КП53	2	2	2	-22
5	КП56	2	2	2	-23
6	КП62	2	2	2	-25
7	КП70	1	1	1	-30
8	КР83Ц	2+2	2+2	2+2	-77
9	КР84	2	2	2	-76
10	КР111Ц	2+2	2+2	2+2	-88
11	КР113	4	4	4	-89
12	КР116	4	4	4	-90
13	КР118	2	2	2	91
14	Сетка С11	—	—	8	-96
	С12	8	—	—	-96
	С16	—	8	—	-97
15	С13	—	8	8	-96
	С14	8	—	—	-96
16	С20	8	8	8	-98
17	С23	2	2	2	-100
18	С27	20	20	20	-102
23	ф18АIII, ℓ=1200; 2,4кг	8	8	8	-103
30	ф18АIII, ℓ=1200; 2,4кг	4	4	4	-103
37	ф12АIII, ℓ=1160; 1,1кг	4	4	4	-103
43	ф12АIII, ℓ=1200; 1,1кг	2	2	2	-103
46	ф6АI, ℓ=450; 0,1кг	32	32	32	-103
47	Стержень напрягаемый ф36АIIIв, ℓ=24000; 191,76кг	6	—	—	б/черт.; см.рис. 2, лист 2
	Стержень напрягаемый ф25АIV, ℓ=24000; 92,16кг	—	12	—	б/черт.; см. рис. 8, лист 2
	Стержень напрягаемый ф25АIVСК, ℓ=24000; 92,16кг	—	—	9	б/черт; см.рис. 5, лист 2
48	Изделие закладное М3-4	2	2	2	1.463.1-16.5-9
49	М25-300	4	4	4	3.400.7, вып.1, л.1
50	Бетон класса В45, м³	7,42	7,42	7,42	

Поз.	Наименование		Кол. на 4ФС24-				Обозначение документа
			-15АIIIВ8	-15АIVВ	-15АIVВ	-15КТ8	
1	Каркас	КП12	2	2	2	2	1.463.1-16.4-6
2		КП30	2	2	2	2	-14
3		КП39	2	2	2	2	-17
4		КП52	2	2	2	2	-22
5		КП55	2	2	2	2	-23
6		КП62	2	2	2	2	-25
7		КП69	1	1	1	1	-29
8		КР83Б	2+2	2+2	2+2	2+2	-77
9		КР84	2	2	2	4	-76
10		КР111Б	2+2	2+2	2+2	2+2	-88
11		КР113	4	4	4	4	-89
12		КР116	4	4	4	4	-90
13		КР118	2	2	2	2	-91
14	Сетка	С11	—	—	8	—	-95
		С12	8	—	—	—	-96
		С15	—	8	—	18	-97
15		С13	—	8	8	—	-96
		С14	8	—	—	—	-96
		С17	—	—	—	18	-97
16		С20	8	8	8	8	-98
17		С23	2	2	2	2	-100
18		С27	20	20	20	20	-102
19	ф10АIII, ℓ=800; 0,5кг		8	8	8	8	-103
26	ф10АIII, ℓ=800; 0,5кг		4	4	4	4	-103
37	ф12АIII, ℓ=1160; 1,1кг		4	4	4	4	-103
43	ф12АIII, ℓ=1200; 1,1кг		2	2	2	2	-103
46	ф6АI, ℓ=450; 0,1кг		32	32	32	32	-103
47	Стержень напрягаемый ф36АIIIВ8, ℓ=24000; 191,76кг		6	—	—	—	б/черт.; ст. рис. 2, лист 2
	Стержень напрягаемый ф25АIV, ℓ=24000; 92,16кг		—	11	—	—	б/черт.; ст. рис. 7, лист 2
	Стержень напрягаемый ф28АV, ℓ=24000; 115,92кг		—	—	7	—	б/черт.; ст. рис. 3, лист 2
	Канат напрягаемый ф15К7, ℓ=24000; 26,78кг		—	—	—	18	б/черт.; ст. рис. 13, лист 2
48	Изделие закладное М3-4		2	2	2	2	1.463.1-16.5-9
49	М25-300		4	4	4	4	3.400-7, вып.1, л.1
50	Бетон класса В50, м³		7,42	7,42	7,42	7,42	

Поз.	Наименование		Кол. на 4ФС24-			Обозначение документа
			-15АIIIВ8-Н	-15АIVВ-Н	-15АIVСК8-Н	
1	Каркас	КП12	2	2	2	1.463.1-16.4-6
2		КП30	2	2	2	-14
3		КП40	2	2	2	-17
4		КП53	2	2	2	-22
5		КП56	2	2	2	-23
6		КП62	2	2	2	-25
7		КП70	1	1	1	-30
8		КР83Б	2+2	2+2	2+2	-77
9		КР84	2	2	2	-76
10		КР111Б	2+2	2+2	2+2	-88
11		КР113	4	4	4	-89
12		КР116	4	4	4	-90
13		КР118	2	2	2	-91
14	Сетка	С11	—	—	8	-95
		С12	8	—	—	-96
		С16	—	8	—	-97
15		С13	—	8	8	-96
		С14	8	—	—	-96
16		С20	8	8	8	-98
17		С23	2	2	2	-100
18		С27	20	20	20	-102
19	ф10АIII, ℓ=800; 0,5кг		8	8	8	-103
26	ф10АIII, ℓ=800; 0,5кг		4	4	4	-103
37	ф12АIII, ℓ=1160; 1,1кг		4	4	4	-103
43	ф12АIII, ℓ=1200; 1,1кг		2	2	2	-103
46	ф6АI, ℓ=450; 0,1кг		32	32	32	-103
47	Стержень напрягаемый ф36АIIIВ8, ℓ=24000; 191,76кг		6	—	—	б/черт.; ст. рис. 2, лист 2
	Стержень напрягаемый ф25АIV, ℓ=24000; 92,16кг		—	12	—	б/черт.; ст. рис. 8, лист 2
	Стержень напрягаемый ф25АIVСК, ℓ=24000; 92,16кг		—	—	9	б/черт.; ст. рис. 5, лист 2
48	Изделие закладное М3-4		2	2	2	1.463.1-16.5-9
49	М25-300		4	4	4	3.400.7, вып.1, л.1
50	Бетон класса В50, м³		7,42	7,42	7,42	

Инв. № подл. | Подпись и дата | Взам. инв. №

10180/4

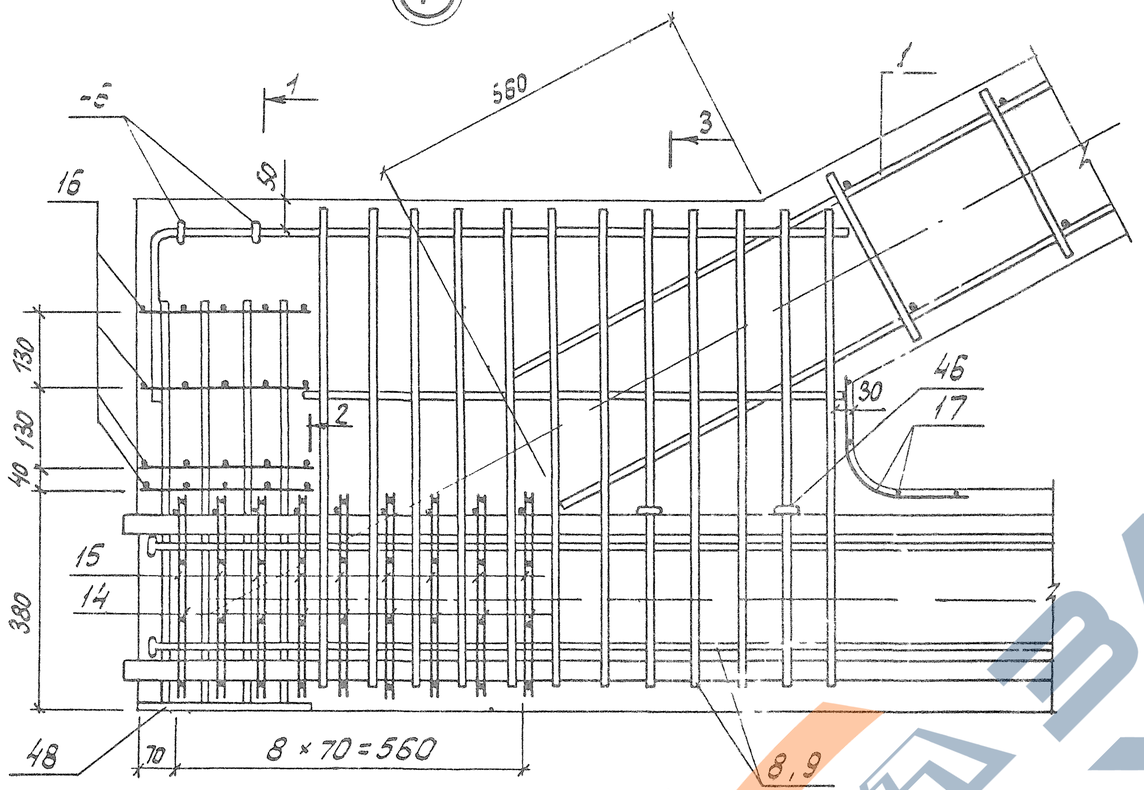

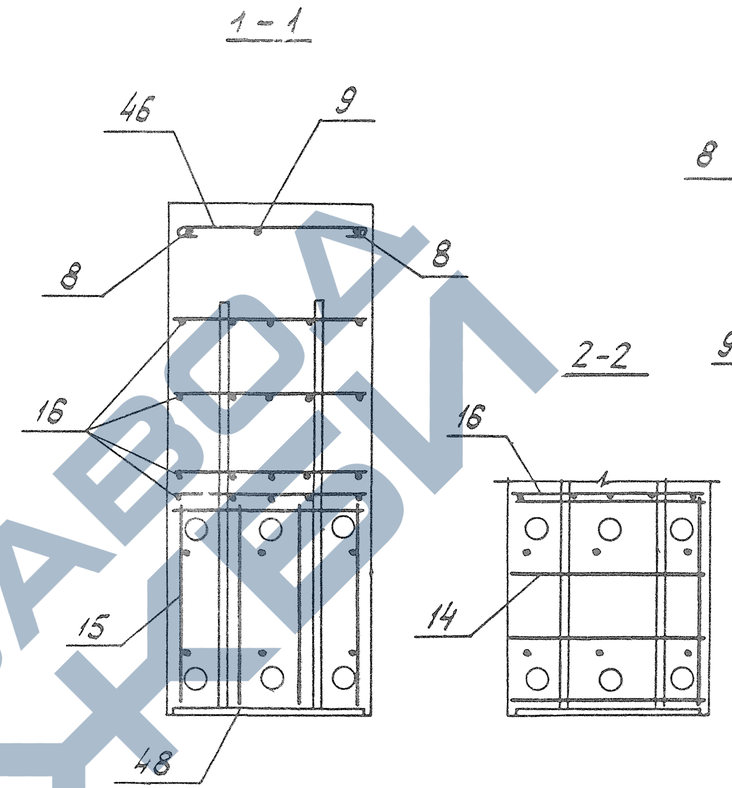

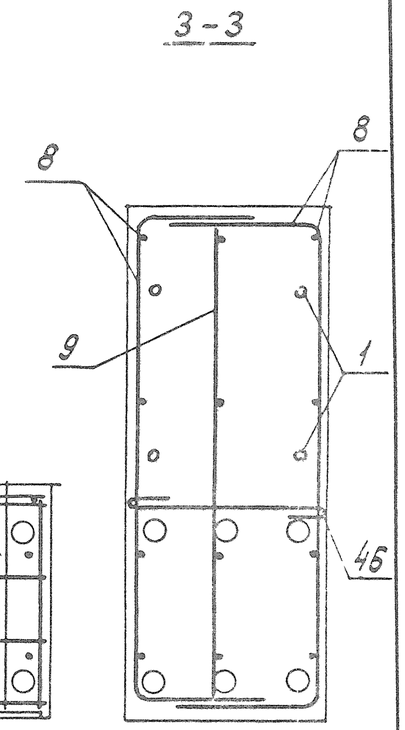

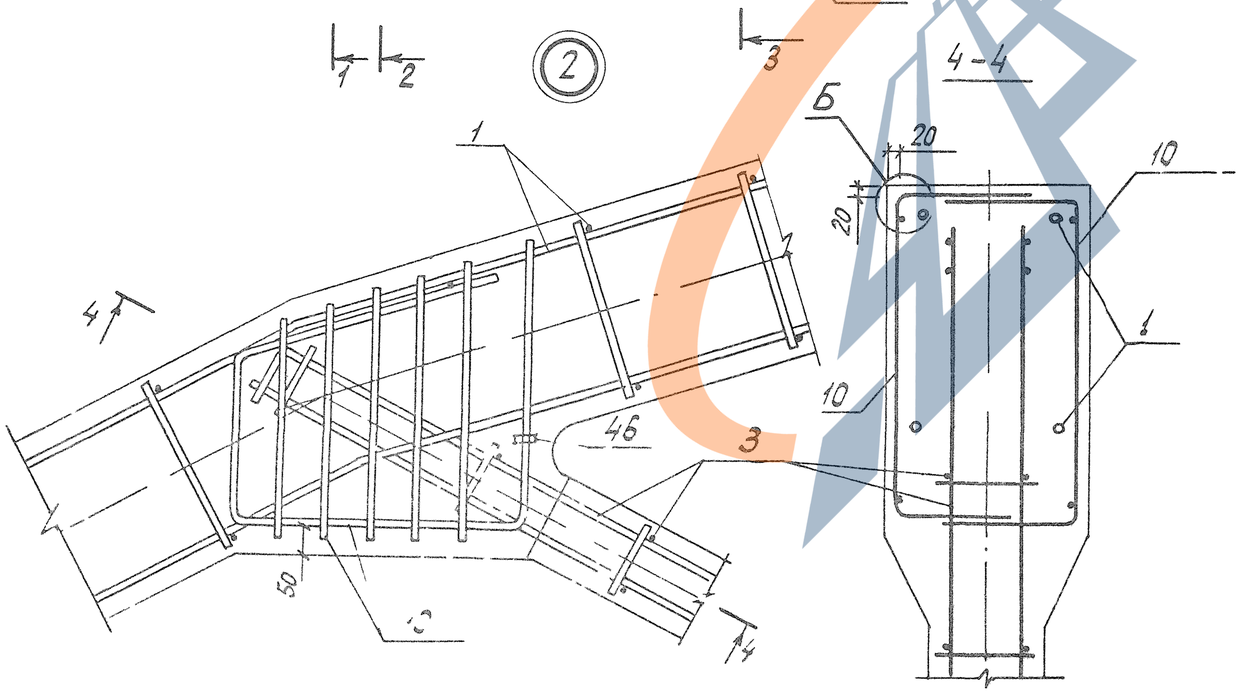

1 В узлах 1,6 и 7 условно показано 6 стержней напрягаемой арматуры.
2. Допустимое отклонение величины заделки каркасов решетки в пояса ±10 мм.
3. В узле 1 показано девять рядов сеток поз 14,15 для ферм с армированием нижнего пояса канатами класса К-7. Для ферм со стержневым армированием нижнего пояса устанавливается четыре ряда сеток поз 14,15 на расстоянии 280 мм от торца с шагом 70мм.
4 Узел Б см. на листе 15.

Инв. № подл. | Подпись и дата | Взам. инв. №

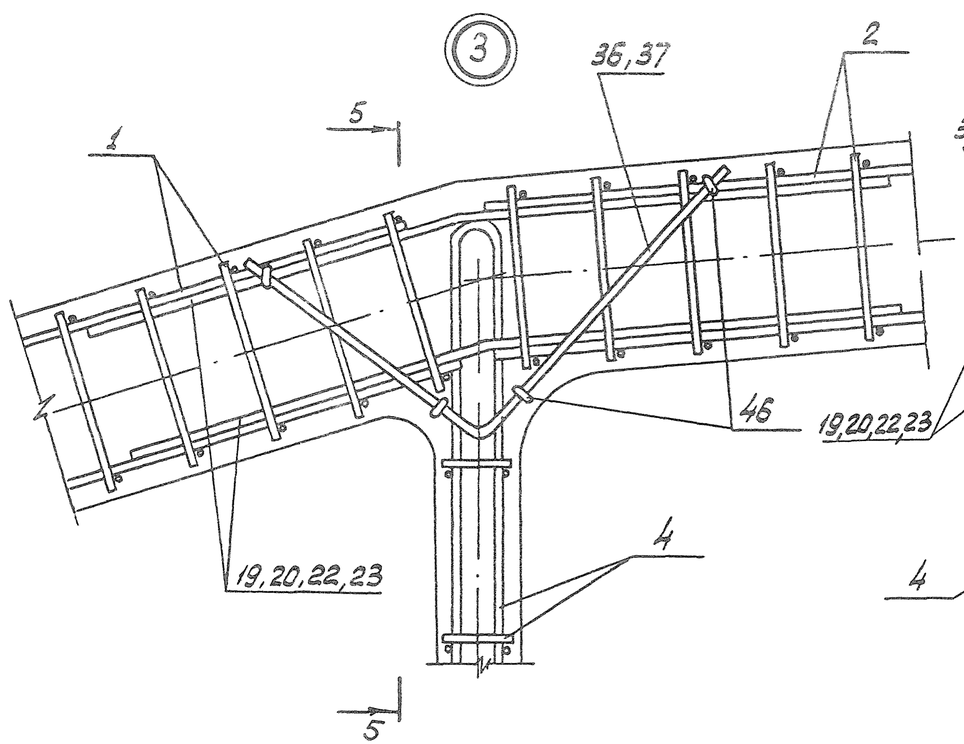

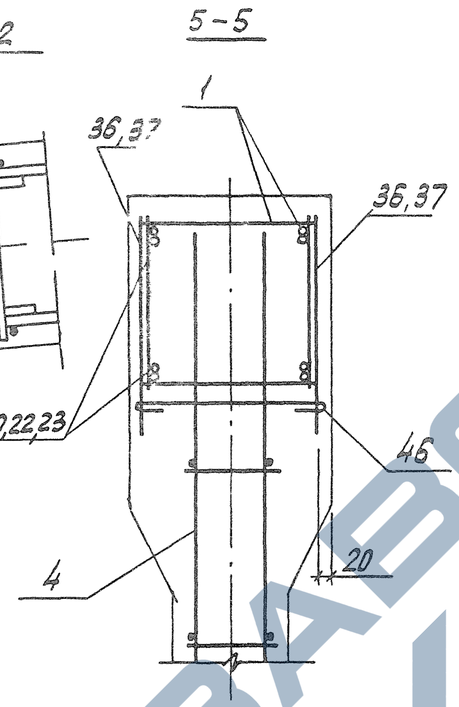

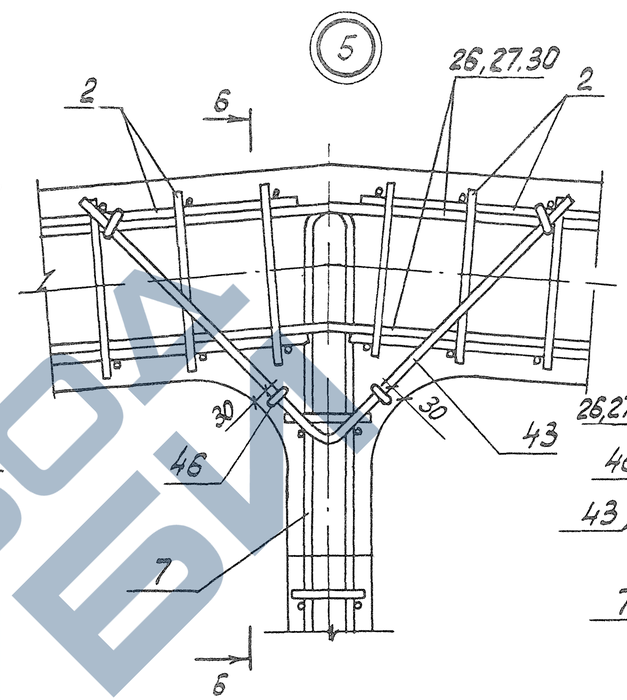

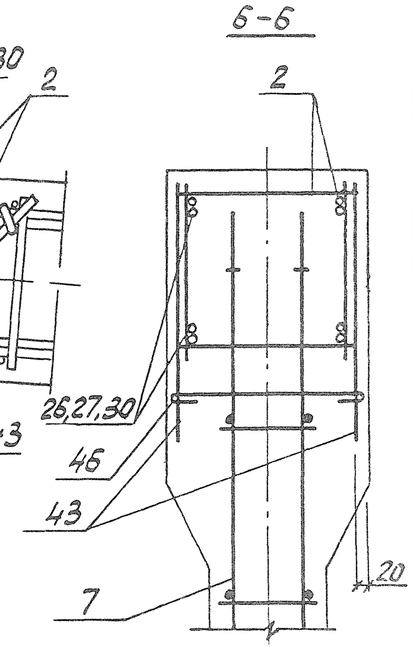

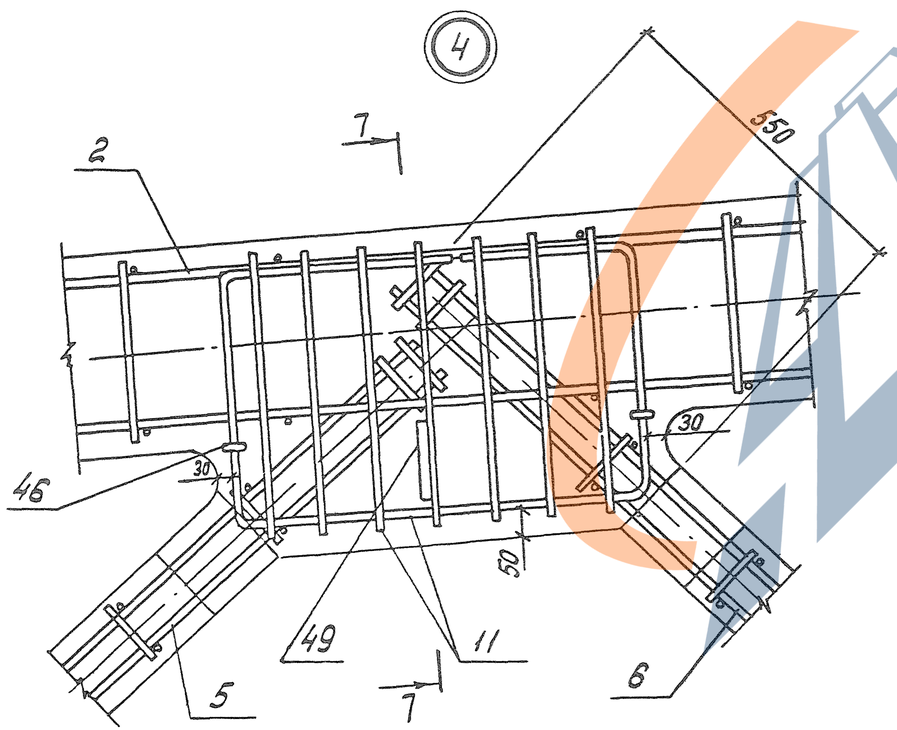

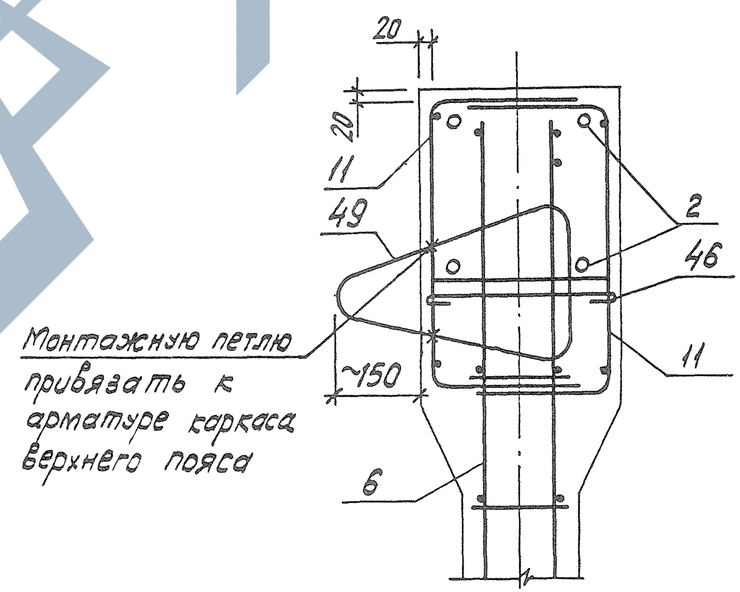

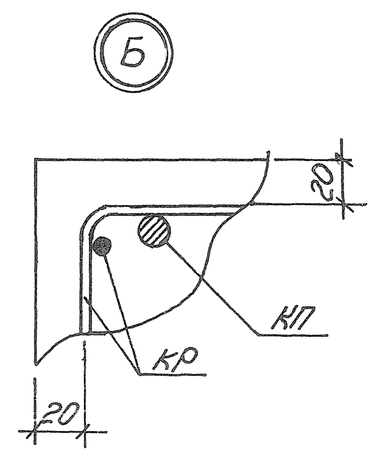

Инв. № подл.	Подпись и дата	Взам. инв. №

1.463 1-16.3-4

Лист 15

ЗАВОД ЖБИ

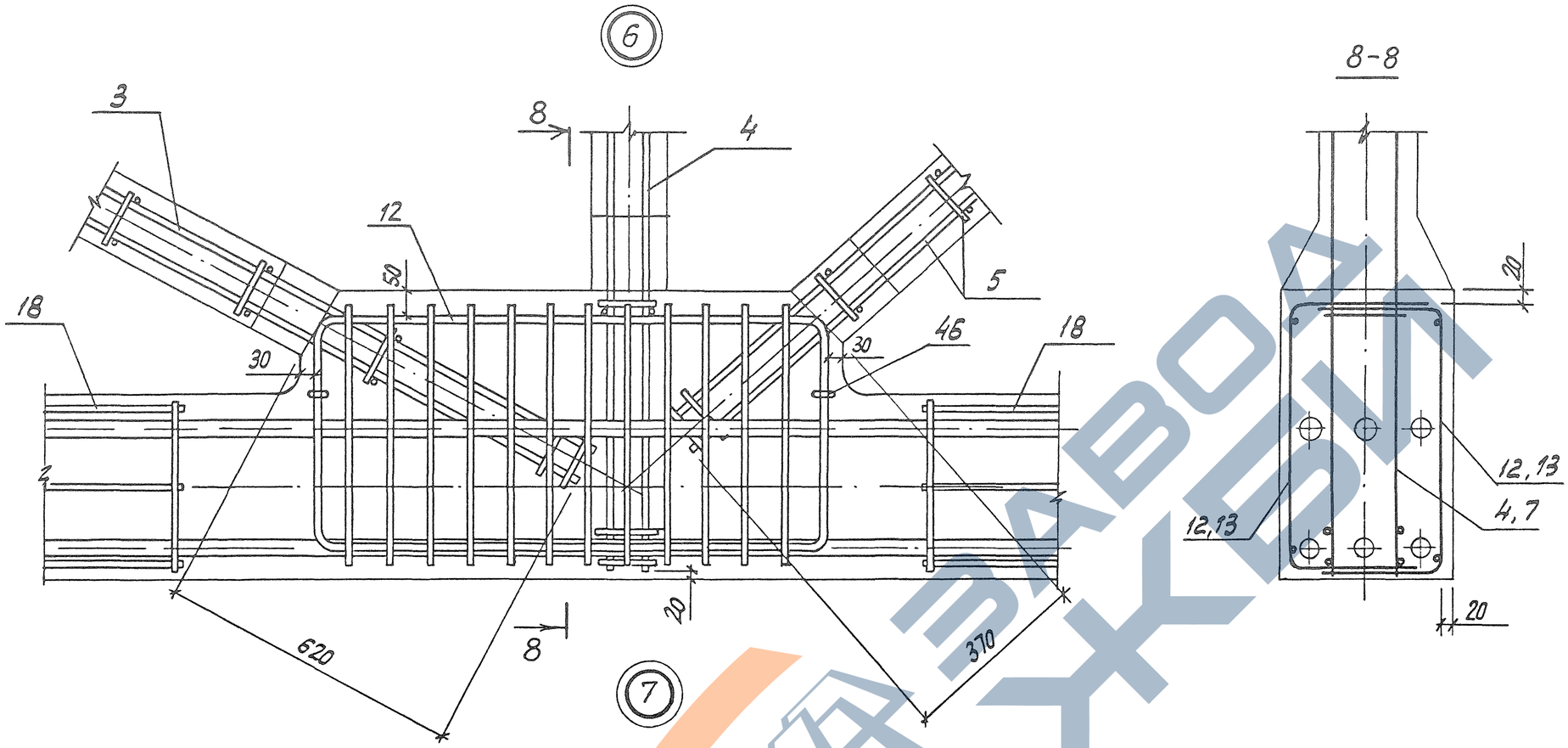

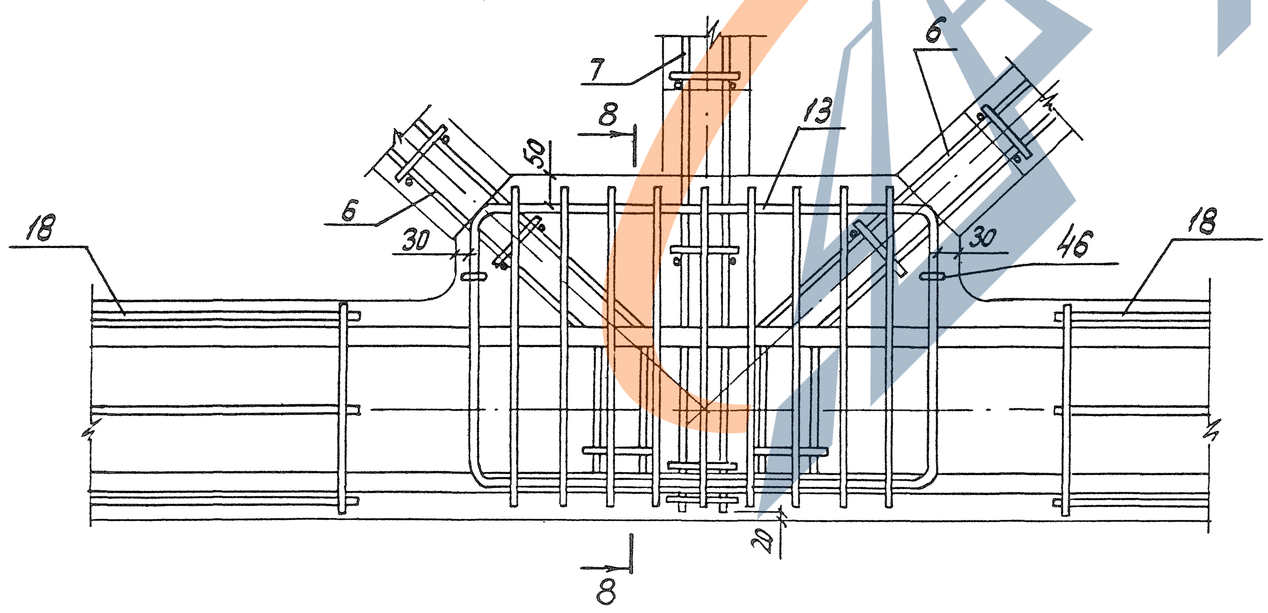

1.463.1-16.3-4	Лист 16

КФ 10180-04 74

Ведомость расхода стали на ферму, кг

Марка фермы	Напрягаемая арматура класса																			Всего
	А-IIIв ГОСТ 5781-82				А-IV ГОСТ 5781-82				А-V ГОСТ 5781-82				Ат-VСК ГОСТ 10884-81				К-7 ГОСТ 13840-68			
	ф16			Итого	ф16	ф20		Итого	ф16			Итого	ф18			Итого	ф15		Итого	
1ФС24-1АIIIв	265.1			265.1																265.1
1ФС24-1АIV						236.7		236.7												236.7
1ФС24-1АV									189.4			189.4								189.4
1ФС24-1К7																	107.1		107.1	107.1
1ФС24-1АIIIв-Н	265.1			265.1																265.1
1ФС24-1АIV-Н					265.1			265.1												265.1
1ФС24-1АтVСК-Н													191.8			191.8				191.8

Продолжение ведомости

Изделия арматурные																						Изделия закладные							Общий расход
Арматура класса																					Всего	Арматура класса				Прокат марки		Всего	
А-III ГОСТ 5781-82												А-I ГОСТ 5781-82								Вр-I ГОСТ 6727-80		А-III ГОСТ 5781-82		А-I ГОСТ 5781-82		ВСТ3кп2 ГОСТ 380-71			
ф6	ф8	ф10	ф12	ф14							Итого	ф6	ф10	ф12						Итого	ф5	Итого		ф14	Итого	ф18	Итого	δ=12	Итого		
7.2	44.6	158.2	10.4	5.6							226.4		0.6							0.6	44.1	44.1	271.1	13.6	13.6	8.4	8.4	13.6	13.6	35.6	571.8
7.2	44.6	158.2	10.4	5.6							226.4		0.6							0.6	44.1	44.1	271.1	13.6	13.6	8.4	8.4	13.6	13.6	35.6	543.6
7.2	44.6	158.2	10.4	5.6							226.4		0.6							0.6	44.1	44.1	271.1	13.6	13.6	8.4	8.4	13.6	13.6	35.6	496.1
7.2	40.2	189.4		16.0							252.8		0.6							0.6	44.1	44.1	297.5	13.6	13.6	8.4	8.4	13.6	13.6	35.6	440.2
7.2	44.6	130.6	51.2	5.6							239.2	0.8	0.2	0.8						1.8	44.1	44.1	285.1	13.6	13.6	8.4	8.4	13.6	13.6	35.6	585.8
7.2	44.6	130.6	51.2	5.6							239.2	0.8	0.2	0.8						1.8	44.1	44.1	285.1	13.6	13.6	8.4	8.4	13.6	13.6	35.6	585.8
7.2	44.6	130.6	51.2	5.6							239.2	0.8	0.2	0.8						1.8	44.1	44.1	285.1	13.6	13.6	8.4	8.4	13.6	13.6	35.6	512.5

Разраб.	Кишельгоф		1.463.1-16.3-РС
Рассчит	Кишельгоф		
Провер.	Дужак		Ведомость расхода стали
Н контр	Дужак		Стадия Р · Лист 1 · Листов 41 · Киевский Промстройпроект

Инв. № подл. | Подпись и дата | Взам. инв. №

ЗАВОД ЖБИ

Ведомость расхода стали на ферму, кг

Марка фермы	Напрягаемая арматура класса																			Всего
	А-III в				А-IV				А-V				Ат-VСК				К-7			
	ГОСТ 5781-82				ГОСТ 5781-82				ГОСТ 5781-82				ГОСТ 10884-81				ГОСТ 13840-68			
	ф18			Итого	ф18	ф22		Итого	ф16			Итого	ф20			Итого	ф15		Итого	
1ФС24-2АIIIв	335.7			335.7																335.7
1ФС24-2АIV					286.5			286.5												286.5
1ФС24-2АV									227.2			227.2								227.2
1ФС24-2К7																	133.9		133.9	133.9
1ФС24-2АIIIв-Н	335.7			335.7																335.7
1ФС24-2АIV-Н					335.7			335.7												335.7
1ФС24-2АтVСК-Н													236.7			236.7				236.7

Продолжение ведомости

Изделия арматурные																							Изделия закладные							Общий расход
Арматура класса																						Всего	Арматура класса				Прокат марки		Всего	
А-III												А-I								Вр-I			А-III		А-I		ВСт3кп2			
ГОСТ 5781-82												ГОСТ 5781-82								ГОСТ 6727-80			ГОСТ 5781-82				ГОСТ 380-71			
ф6	ф8	ф10	ф12	ф14							Итого	ф6	ф8	ф10	ф12	ф14				Итого	ф5	Итого		ф14	Итого	ф18	Итого	δ=12	Итого		
2.4	51.8	101.4	100.4								256.0			0.6						0.6	44.1	44.1	300.7	13.6	13.6	8.4	8.4	13.6	13.6	35.6	672.0
2.4	51.8	101.4	100.4								256.0			0.6						0.6	44.1	44.1	300.7	13.6	13.6	8.4	8.4	13.6	13.6	35.6	622.8
2.4	51.8	101.4	100.4								256.0			0.6						0.6	44.1	44.1	300.7	13.6	13.6	8.4	8.4	13.6	13.6	35.6	563.5
2.4	47.4	126.6	90.0	16.0							282.4			0.6						0.6	44.1	44.1	327.1	13.6	13.6	8.4	8.4	13.6	13.6	35.6	496.6
2.4	51.8	65.8	135.2	24.0							279.2	0.4	0.4		0.4	1.2				2.4	43.9	43.9	325.5	13.6	13.6	8.4	8.4	13.6	13.6	35.6	696.8
2.4	51.8	65.8	135.2	24.0							279.2	0.4	0.4		0.4	1.2				2.4	43.9	43.9	325.5	13.6	13.6	8.4	8.4	13.6	13.6	35.6	696.8
2.4	51.8	65.8	135.2	24.0							279.2	0.4	0.4		0.4	1.2				2.4	43.9	43.9	325.5	13.6	13.6	8.4	8.4	13.6	13.6	35.6	597.8

ЗАВОД ЖБИ

Ведомость расхода стали на ферму, кг

Марка фермы	Напрягаемая арматура класса																			Всего
	А-IIIв ГОСТ 5781-82				А-IV ГОСТ 5781-82				А-V ГОСТ 5781-82				Ат-VСК ГОСТ 10884-81				К-7 ГОСТ 13840-68			
	ф18			Итого	ф18	ф25		Итого	ф16			Итого	ф22			Итого	ф15		Итого	
1ФС24-3АIIIв	383.6			383.6																383.6
1ФС24-3АIV					335.7			335.7												335.7
1ФС24-3АV									265.1			265.1								265.1
1ФС24-3К7																	160.7		160.7	160.7
1ФС24-3АIIIв-Н	383.6			383.6																383.6
1ФС24-3АIV-Н						368.6		368.6												368.6
1ФС24-3Ат-VСК-Н													286.5			286.5				286.5

Продолжение ведомости

Изделия арматурные																								Изделия закладные							Общий расход
Арматура класса																							Всего	Арматура класса				Прокат марки		Всего	
А-III ГОСТ 5781-82												А-I ГОСТ 5781-82									Вр-I ГОСТ 6727-80			А-III ГОСТ 5781-82		А-I ГОСТ 5781-82		ВСТ3кп2 ГОСТ 380-71			
ф6	ф8	ф10	ф12	ф14							Итого	ф6	ф8	ф10	ф12	ф14				Итого	ф5	Итого		ф14	Итого	ф18	Итого	δ12	Итого		
2.4	26.6	116.6	80.0	88.0							313.6	0.8		0.2	0.8					1.8	44.1	44.1	359.5	13.6	13.6	8.4	8.4	13.6	13.6	35.6	778.7
2.4	26.6	116.6	80.0	88.0							313.6	0.8		0.2	0.8					1.8	44.1	44.1	359.5	13.6	13.6	8.4	8.4	13.6	13.6	35.6	730.8
2.4	26.6	116.6	80.0	88.0							313.6	0.8		0.2	0.8					1.8	44.1	44.1	359.5	13.6	13.6	8.4	8.4	13.6	13.6	35.6	660.2
2.4	36.6	91.4	116.0	88.0							334.4	0.8		0.2	0.8					1.8	44.1	44.1	380.3	13.6	13.6	8.4	8.4	13.6	13.6	35.6	576.6
2.4	26.6	109.0	74.0	112.0							324.0	0.4	0.4		0.4	1.2				2.4	43.9	43.9	370.3	13.6	13.6	8.4	8.4	13.6	13.6	35.6	789.5
2.4	26.6	109.0	74.0	112.0							324.0	0.4	0.4		0.4	1.2				2.4	43.9	43.9	370.3	13.6	13.6	8.4	8.4	13.6	13.6	35.6	774.5
2.4	26.6	109.0	74.0	112.0							324.0	0.4	0.4		0.4	1.2				2.4	43.9	43.9	370.3	13.6	13.6	8.4	8.4	13.6	13.6	35.6	692.4

ЗАВОД ЖЕЛЕЗОБЕТОННЫХ ИЗДЕЛИЙ

Ведомость расхода стали на ферму, кг

Марка фермы	Напрягаемая арматура класса																			Всего
	А-IIIВ ГОСТ 5781-82				А-IV ГОСТ 5781-82				А-V ГОСТ 5781-82				Ат-VСК ГОСТ 10884-81				К-7 ГОСТ 13840-68			
	ф18			Итого	ф18	ф25		Итого	ф16			Итого	ф22			Итого	ф15		Итого	
1ФС24-3АIIIВВ	383.6			383.6																383.6
1ФС24-3АIVВ					335.7			335.7												335.7
1ФС24-3АVВ									265.1			265.1								265.1
1ФС24-3К7В																	160.7		160.7	160.7
1ФС24-3АIIIВВ-Н	383.6			383.6																383.6
1ФС24-3АIVВ-Н						368.6		368.6												368.6
1ФС24-3АтVСКВ-Н													286.5			286.5				286.5

Продолжение ведомости

Изделия арматурные. Арматура класса А-III ГОСТ 5781-82											Итого	Изделия арматурные. Арматура класса А-I ГОСТ 5781-82								Итого	Вр-I ГОСТ 6727-80		Всего	Изделия закладные. Арматура класса А-III ГОСТ 5781-82		А-I ГОСТ 5781-82		Прокат марки ВСт3кп2 ГОСТ 380-71		Всего	Общий расход
ф6	ф8	ф10	ф12	ф14								ф6	ф8	ф10	ф12	ф14					ф5			ф14		ф18		δ12			
2.4	26.6	179.4	40.8	16.0							265.2	0.8		0.2	0.8					1.8	44.1	44.1	311.1	13.6	13.6	8.4	8.4	13.6	13.6	35.6	770.3
2.4	26.6	179.4	40.8	16.0							265.2	0.8		0.2	0.8					1.8	44.1	44.1	311.1	13.6	13.6	8.4	8.4	13.6	13.6	35.6	682.4
2.4	26.6	179.4	40.8	16.0							265.2	0.8		0.2	0.8					1.8	44.1	44.1	311.1	13.6	13.6	8.4	8.4	13.6	13.6	35.6	611.8
2.4	36.6	154.2	76.8	16.0							286.0	0.8		0.2	0.8					1.8	44.1	44.1	331.9	13.6	13.6	8.4	8.4	13.6	13.6	35.6	528.2
2.4	26.6	171.8	34.8	40.0							275.6	0.4	0.4		0.4	1.2				2.4	43.9	43.9	321.9	13.6	13.6	8.4	8.4	13.6	13.6	35.6	741.1
2.4	26.6	171.8	34.8	40.0							275.6	0.4	0.4		0.4	1.2				2.4	43.9	43.9	321.9	13.6	13.6	8.4	8.4	13.6	13.6	35.6	726.1
2.4	26.6	171.8	34.8	40.0							275.6	0.4	0.4		0.4	1.2				2.4	43.9	43.9	321.9	13.6	13.6	8.4	8.4	13.6	13.6	35.6	644.0

Инв. № подл. | Подпись и дата | Взам. инв. №

10180/4

1.463.1-16.3 -РС

Лист 4

КФ 10180-04 78

ЗАВОД ЖБИ

Ведомость расхода стали на ферму, кг

Марка фермы	Напрягаемая арматура класса																			Всего
	А-III в ГОСТ 5781-82				А-IV ГОСТ 5781-82				А-V ГОСТ 5781-82				Ат-VСК ГОСТ 10884-81				К-7 ГОСТ 13840-68			
	ф22			Итого	ф20	ф25		Итого	ф20			Итого	ф16			Итого	ф15		Итого	
1ФС24-4АIIIв	429.7			429.7																429.7
1ФС24-4АIV						368.6		368.6												368.6
1ФС24-4АV									295.9			295.9								295.9
1ФС24-4К7																	187.5		187.5	187.5
1ФС24-4АIIIв-Н	429.7			429.7																429.7
1ФС24-4АIV-Н					414.3			414.3												414.3
1ФС24-4АтVСК-Н													303.0			303.0				303.0

Продолжение ведомости

Изделия арматурные. Арматура класса А-III ГОСТ 5781-82												Арматура класса А-I ГОСТ 5781-82									Арматура класса Вр-I ГОСТ 6727-80		Всего	Изделия закладные. Арматура класса А-III ГОСТ 5781-82		Арматура класса А-I ГОСТ 5781-82		Прокат марки ВСт3кп2 ГОСТ 380-71		Всего	Общий расход
ф6	ф8	ф10	ф12	ф14	ф16	ф18					Итого	ф6	ф8	ф12	ф14					Итого	ф5	Итого		ф14	Итого	ф18	Итого	б12	Итого		
2.4	26.6	109.0	52.4	16.0	70.4	124.0					400.8	0.8		1.2						2.0	41.7	41.7	444.5	13.6	13.6	8.4	8.4	13.6	13.6	35.6	909.8
2.4	26.6	109.0	52.4	16.0	70.4	124.0					400.8	0.8		1.2						2.0	41.7	41.7	444.5	13.6	13.6	8.4	8.4	13.6	13.6	35.6	848.7
2.4	26.6	109.0	52.4	16.0	70.4	124.0					400.8	0.8		1.2						2.0	41.7	41.7	444.5	13.6	13.6	8.4	8.4	13.6	13.6	35.6	776.0
2.4	35.6	83.8	88.4	16.0	70.4	124.0					421.6	0.8		1.2						2.0	41.7	41.7	465.3	13.6	13.6	8.4	8.4	13.6	13.6	35.6	688.4
2.4	26.6	109.0	11.6	71.2	70.4	124.0					415.2		1.2	0.4	1.2					2.8	41.7	41.7	459.7	13.6	13.6	8.4	8.4	13.6	13.6	35.6	925.0
2.4	26.6	109.0	11.6	71.2	70.4	124.0					415.2		1.2	0.4	1.2					2.8	41.7	41.7	459.7	13.6	13.6	8.4	8.4	13.6	13.6	35.6	909.6
2.4	26.6	109.0	11.6	71.2	70.4	124.0					415.2		1.2	0.4	1.2					2.8	41.7	41.7	459.7	13.6	13.6	8.4	8.4	13.6	13.6	35.6	798.3

Инв. № подл. | Подпись и дата | Взам. инв. №

10160/4

ЗАВОД ЖБИ

Ведомость расхода стали на ферму, кг

Марка фермы	Напрягаемая арматура класса																			Всего
	А-IIIВ ГОСТ 5781-82				А-IV ГОСТ 5781-82				А-V ГОСТ 5781-82				Ат-VСК ГОСТ 10884-81				К-7 ГОСТ 13840-68			
	ф22			Итого	ф20	ф25		Итого	ф20			Итого	ф16			Итого	ф15		Итого	
1ФС24-4АIIIВВ	429.7			429.7																429.7
1ФС24-4АIVВ						368.6		368.6												368.6
1ФС24-4АVВ									295.9			295.9								295.9
1ФС24-4К7В																	187.5		187.5	187.5
1ФС24-4АIIIВВ-Н	429.7			429.7																429.7
1ФС24-4АIVВ-Н					414.3			414.3												414.3
1ФС24-4АтVСКВ-Н													303.0			303.0				303.0

Продолжение ведомости

Изделия арматурные. Арматура класса А-III ГОСТ 5781-82												Арматура класса А-I ГОСТ 5781-82									Вр-I ГОСТ 6727-80		Всего	Изделия закладные. Арматура класса А-III ГОСТ 5781-82				Прокат марки ВСт3кп2 ГОСТ 380-71		Всего	Общий расход
ф6	ф8	ф10	ф12	ф14							Итого	ф6	ф8	ф12	ф14					Итого	ф5	Итого		ф14	Итого	ф18	Итого	δ12	Итого		
2.4	26.6	171.8	52.4	16.0							269.2	0.8		1.2						2.0	43.9	43.9	315.1	13.6	13.6	8.4	8.4	13.6	13.6	35.6	780.4
2.4	26.6	171.8	52.4	16.0							269.2	0.8		1.2						2.0	43.9	43.9	315.1	13.6	13.6	8.4	8.4	13.6	13.6	35.6	719.3
2.4	26.6	171.8	52.4	16.0							269.2	0.8		1.2						2.0	43.9	43.9	315.1	13.6	13.6	8.4	8.4	13.6	13.6	35.6	646.6
2.4	36.6	146.6	88.4	16.0							290.0	0.8		1.2						2.0	43.9	43.9	335.9	13.6	13.6	8.4	8.4	13.6	13.6	35.6	559.0
2.4	26.6	171.8	11.6	71.2							283.6		1.2	0.4	1.2					2.8	43.9	43.9	330.3	13.6	13.6	8.4	8.4	13.6	13.6	35.6	795.6
2.4	26.6	171.8	11.6	71.2							283.6		1.2	0.4	1.2					2.8	43.9	43.9	330.3	13.6	13.6	8.4	8.4	13.6	13.6	35.6	780.2
2.4	26.6	171.8	11.6	71.2							283.6		1.2	0.4	1.2					2.8	43.9	43.9	330.3	13.6	13.6	8.4	8.4	13.6	13.6	35.6	668.9

10180/4

ЗАВОД ЖБИ

Ведомость расхода стали на ферму, кг

Марка фермы	Напрягаемая арматура класса																			Всего
	А-IIIв ГОСТ 5781-82				А-IV ГОСТ 5781-82				А-V ГОСТ 5781-82				Ат-VСК ГОСТ 10884-81				К-7 ГОСТ 13840-68			
	ф22			Итого	ф22	ф25		Итого	ф18			Итого	ф20			Итого	ф15		Итого	
1ФС24-5АIIIв	501.3			501.3																501.3
1ФС24-5АIV					429.7			429.7												429.7
1ФС24-5АV									335.7			335.7								335.7
1ФС24-5К7																	214.2		214.2	214.2
1ФС24-5АIIIв-Н	501.3			501.3																501.3
1ФС24-5АIV-Н						460.8		460.8												460.8
1ФС24-5АтVСК-Н													355.1			355.1				355.1

Продолжение ведомости

Изделия арматурные. Арматура класса А-III ГОСТ 5781-82											Итого	Арматура класса А-I ГОСТ 5781-82								Итого	Вр-I ГОСТ 6727-80	Итого	Всего	Изделия закладные. Арматура класса А-III ГОСТ 5781-82		Арматура класса А-I ГОСТ 5781-82		Прокат марки ВСт3кп2 ГОСТ 380-71		Всего	Общий расход
ф6	ф8	ф10	ф12	ф14	ф18	ф20						ф6	ф8	ф12	ф14						ф5			ф14		ф18		б12			
2.4	26.6	109.0	52.4	16.0	89.6	156.0					452.0	0.8		1.2						2.0	41.7	41.7	495.7	13.6	13.6	8.4	8.4	13.6	13.6	35.6	1032.6
2.4	26.6	109.0	52.4	16.0	89.6	156.0					452.0	0.8		1.2						2.0	41.7	41.7	495.7	13.6	13.6	8.4	8.4	13.6	13.6	35.6	961.0
2.4	26.6	109.0	52.4	16.0	89.6	156.0					452.0	0.8		1.2						2.0	41.7	41.7	495.7	13.6	13.6	8.4	8.4	13.6	13.6	35.6	867.0
2.4	36.6	83.8	88.4	16.0	89.6	156.0					472.8	0.8		1.2						2.0	41.7	41.7	516.5	13.6	13.6	8.4	8.4	13.6	13.6	35.6	766.3
2.4	26.6	109.0	11.6	71.2	89.6	156.0					466.4		1.2	0.4	1.2					2.8	41.7	41.7	510.9	13.6	13.6	8.4	8.4	13.6	13.6	35.6	1047.8
2.4	26.6	109.0	11.6	71.2	89.6	156.0					466.4		1.2	0.4	1.2					2.8	41.7	41.7	510.9	13.6	13.6	8.4	8.4	13.6	13.6	35.6	1007.3
2.4	26.6	109.0	11.6	71.2	89.6	156.0					466.4		1.2	0.4	1.2					2.8	41.7	41.7	510.9	13.6	13.6	8.4	8.4	13.6	13.6	35.6	901.6

ЗАВОД ЖБИ

Ведомость расхода стали на ферму, кг

Марка фермы	Напрягаемая арматура класса																			Всего
	А-IIIВ ГОСТ 5781-82				А-IV ГОСТ 5781-82				А-V ГОСТ 5781-82				Ат-VСК ГОСТ 10884-81				К-7 ГОСТ 13840-68			
	ф22			Итого	ф 22	ф25		Итого	ф 18			Итого	ф 20			Итого	ф 15		Итого	
1ФС24-5АIIIВВ	501.3			501.3																501 3
1ФС24-5АIVВ					429.7			429.7												429 7
1ФС24-5АVВ									335.7			335.7								335.7
1ФС24-5К7В																	214.2		214 2	214.2
1ФС24-5АIIIВВ-Н	501.3			501 3																501 3
1ФС24-5АIVВ-Н						460.8		460.8												460 8
1ФС24-5АтVСКВ-Н													355.1			355.1				355.1

Продолжение ведомости

Изделия арматурные. Арматура класса А-III ГОСТ 5781-82											Итого	Изделия арматурные. Арматура класса А-I ГОСТ 5781-82								Итого	Вр-I ГОСТ 6727-80		Всего	Изделия закладные. Арматура класса А-III ГОСТ 5781-82		А-I ГОСТ 5781-82		Прокат марки ВСт3кп2 ГОСТ 380-71		Всего	Общий расход
ф6	ф8	ф10	ф12	ф14								ф6	ф8	ф12	ф14						ф5			ф14	Итого	ф18	Итого	б12	Итого		
2.4	26.6	136.2	103.2	16.0							284.4	0.8		1.2						2.0	43.9	43.9	330.3	13.6	13.6	8.4	8.4	13.6	13.6	35.6	867.2
2.4	26.6	136.2	103.2	16.0							284.4	0.8		1.2						2.0	43.9	43.9	330.3	13.6	13.6	8.4	8.4	13.6	13.6	35.6	795.6
2.4	26.6	136.2	103.2	16.0							284.4	0.8		1.2						2.0	43.9	43.9	330.3	13.6	13.6	8.4	8.4	13.6	13.6	35.6	701.6
2.4	36.6	111.0	139.2	16.0							305.2	0.8		1.2						2.0	43.9	43.9	351.1	13.6	13.6	8.4	8.4	13.6	13.6	35.6	600.9
2.4	26.6	136.2	136.2	71.2							298.8		1.2	0.4	1.2					2.8	43.9	43.9	345.5	13.6	13.6	8.4	8.4	13.6	13.6	35.6	882.4
2.4	26.6	136.2	136.2	71.2							298.8		1.2	0.4	1.2					2.8	43.9	43.9	345.5	13.6	13.6	8.4	8.4	13.6	13.6	35.6	841.9
2.4	26.6	136.2	136.2	71.2							298.8		1.2	0.4	1.2					2.8	43.9	43.9	345.5	13.6	13.6	8.4	8.4	13.6	13.6	35.6	736.2

Инв. № подл. | Подпись и дата | Взам. инв. №

10180/4

ЗАВОД ЖБИ

Ведомость расхода стали на ферму, кг

Марка фермы	Напрягаемая арматура класса																			Всего
	А-IIIв ГОСТ 5781-82				А-IV ГОСТ 5781-82				А-V ГОСТ 5781-82				Ат-VСК ГОСТ 10884-81				К-7 ГОСТ 13840-68			
	ф16			Итого	ф16	ф20		Итого	ф16			Итого	ф18			Итого	ф15		Итого	
2ФС24-1АIIIв	265.1			265.1																265.1
2ФС24-1АIV						236.7		236.7												236.7
2ФС24-1АV									189.4			189.4								189.4
2ФС24-1К7																	107.1		107.1	107.1
2ФС24-1АIIIв-Н	265.1			265.1																265.1
2ФС24-1АIV-Н					265.1			265.1												265.1
2ФС24-1АтVСК-Н													191.8			191.8				191.8

Продолжение ведомости

Изделия арматурные. Арматура класса А-III ГОСТ 5781-82											Итого	А-I ГОСТ 5781-82								Итого	Вр-I ГОСТ 6727-80		Всего	Изделия закладные. Арматура класса А-III ГОСТ 5781-82		А-I ГОСТ 5781-82		Прокат марки ВСТ3кп2 ГОСТ 380-71		Всего	Общий расход
ф6	ф8	ф10	ф12	ф14							Итого	ф6	ф10	ф12						Итого	ф5	Итого		ф14	Итого	ф20	Итого	б12	Итого		
18.4	33.2	167.8	10.4								229.8		0.6							0.6	50.5	50.5	280.9	13.6	13.6	10.8	10.8	13.6	13.6	38.0	584.0
18.4	33.2	167.8	10.4								229.8		0.6							0.6	50.5	50.5	280.9	13.6	13.6	10.8	10.8	13.6	13.6	38.0	555.6
18.4	33.2	167.8	10.4								229.8		0.6							0.6	50.5	50.5	280.9	13.6	13.6	10.8	10.8	13.6	13.6	38.0	508.3
18.4	25.2	196.6		16.0							256.2		0.6							0.6	50.5	50.5	307.3	13.6	13.6	10.8	10.8	13.6	13.6	38.0	452.4
18.4	33.2	155.0	28.8								235.4	0.4	0.2	0.8						1.4	50.5	50.5	287.3	13.6	13.6	10.8	10.8	13.6	13.6	38.0	590.4
18.4	33.2	155.0	28.8								235.4	0.4	0.2	0.8						1.4	50.5	50.5	287.3	13.6	13.6	10.8	10.8	13.6	13.6	38.0	590.4
18.4	33.2	155.0	28.8								235.4	0.4	0.2	0.8						1.4	50.5	50.5	287.3	13.6	13.6	10.8	10.8	13.6	13.6	38.0	517.1

Инв. № подл. | Подпись и дата | Взам. инв. №

10180/4

ЗАВОД ЖЕЛЕЗОБЕТОННЫХ ИЗДЕЛИЙ

Ведомость расхода стали на ферму, кг

Марка фермы	Напрягаемая арматура класса																			Всего
	А-IIIв				А-IV				А-V				Ат-VСК				К-7			
	ГОСТ 5781-82				ГОСТ 5781-82				ГОСТ 5781-82				ГОСТ 10884-81				ГОСТ 13840-68			
	ф18			Итого	ф18	ф22		Итого	ф16			Итого	ф20			Итого	ф15		Итого	
2ФС24-2АIIIв	335.7			335.7																335.7
2ФС24-2АIV						286.5		286.5												286.5
2ФС24-2АV									227.2			227.2								227.2
2ФС24-2К7																	133.9		133.9	133.9
2ФС24-2АIIIв-Н	335.7			335.7																335.7
2ФС24-2АIV-Н					335.7			335.7												335.7
2ФС24-2АтVСК-Н													236.7			236.7				236.7

Продолжение ведомости

Изделия арматурные																												Изделия закладные							Общий расход
Арматура класса																											Всего	Арматура класса				прокат марки		Всего	
А-III												А-I									Вр-I							А-III		А-I		ВСт3кп2			
ГОСТ 5781-82												ГОСТ 5781-82									ГОСТ 6727-80							ГОСТ 5781-82				ГОСТ 380-71			
ф6	ф8	ф10	ф12	ф14							Итого	ф6	ф10	ф12						Итого	ф5	Итого		ф14	Итого	ф20	Итого	б12	Итого		
18.4	33.2	167.8	10.4								229.8		0.6							0.6	50.5	50.5	280.9	13.6	13.6	10.8	10.8	13.6	13.6	38.0	654.6
18.4	33.2	167.8	10.4								229.8		0.6							0.6	50.5	50.5	280.9	13.6	13.6	10.8	10.8	13.6	13.6	38.0	605.4
18.4	33.2	167.8	10.4								229.8		0.6							0.6	50.5	50.5	280.9	13.6	13.6	10.8	10.8	13.6	13.6	38.0	546.1
18.4	25.2	167.8	39.6	16.0							267.0		0.6							0.6	50.5	50.5	318.1	13.6	13.6	10.8	10.8	13.6	13.6	38.0	490.0
18.4	33.2	131.4	63.2								246.2	1.0		1.2						2.2	50.5	50.5	298.9	13.6	13.6	10.8	10.8	13.6	13.6	38.0	672.6
18.4	33.2	131.4	63.2								246.2	1.0		1.2						2.2	50.5	50.5	298.9	13.6	13.6	10.8	10.8	13.6	13.6	38.0	672.6
18.4	33.2	131.4	63.2								246.2	1.0		1.2						2.2	50.5	50.5	298.9	13.6	13.6	10.8	10.8	13.6	13.6	38.0	573.6

ЗАВОД ЖБИ

Ведомость расхода стали на форму, кг

Марка фермы	Напрягаемая арматура класса																			Всего
	А-IIIв ГОСТ 5781-82				А-IV ГОСТ 5781-82				А-V ГОСТ 5781-82				Ат-VСК ГОСТ 10884-81				К-7 ГОСТ 13840-68			
	ф18			Итого	ф18	ф25		Итого	ф16			Итого	ф22			Итого	ф15		Итого	
2ФС24-3АIIIв	383.6			383.6																383.6
2ФС24-3АIV					335.7			335.7												335.7
2ФС24-3АV									265.1			265.1								265.1
2ФС24-3К7																	160.7		160.7	160.7
2ФС24-3АIIIв-Н	383.6			383.6																383.6
2ФС24-3АIV-Н						368.6		368.6												368.6
2ФС24-3АтVСК-Н													286.5			286.5				286.5

Продолжение ведомости

Изделия арматурные																													Изделия закладные							Общий расход
Арматура класса																													Арматура класса				Прокат марки		Всего	
А-III ГОСТ 5781-82												А-I ГОСТ 5781-82									Вр-I ГОСТ 6727-80		Всего	А-III ГОСТ 5781-82		А-I ГОСТ 5781-82		ВСТ3кп2 ГОСТ 380-71			
ф6	ф8	ф10	ф12	ф14	ф16						Итого	ф6	ф8	ф12						Итого	ф5	Итого		ф14	Итого	ф20	Итого	б12	Итого		
18.4	15.2	196.6		16.0							246.2		0.6							0.6	50.5	50.5	297.3	13.6	13.6	10.8	10.8	13.6	13.6	38.0	718.9
18.4	15.2	196.6		16.0							246.2		0.6							0.6	50.5	50.5	297.3	13.6	13.6	10.8	10.8	13.6	13.6	38.0	671.0
18.4	15.2	196.6		16.0							246.2		0.6							0.6	50.5	50.5	297.3	13.6	13.6	10.8	10.8	13.6	13.6	38.0	600.4
18.4	25.2	167.8	39.6	16.0	23.2						274.2		0.6							0.6	50.5	50.5	325.3	13.6	13.6	10.8	10.8	13.6	13.6	38.0	524.0
18.4	15.2	160.2	52.8	16.0							262.6	1.0		1.2						2.2	50.5	50.5	315.3	13.6	13.6	10.8	10.8	13.6	13.6	38.0	736.9
18.4	15.2	160.2	52.8	16.0							262.6	1.0		1.2						2.2	50.5	50.5	315.3	13.6	13.6	10.8	10.8	13.6	13.6	38.0	721.9
18.4	15.2	160.2	52.8	16.0							262.6	1.0		1.2						2.2	50.5	50.5	315.3	13.6	13.6	10.8	10.8	13.6	13.6	38.0	639.8

ЗАВОД ЖБИ

Ведомость расхода стали на ферму, кг

Марка фермы	Напрягаемая арматура класса																		Всего
	А-IIIв ГОСТ 5781-82				А-IV ГОСТ 5781-82				А-V ГОСТ 5781-82				Ат-VСК ГОСТ 10884-81				К-7 ГОСТ 13840-68			
	ф22			Итого	ф20	ф25		Итого	ф20			Итого	ф16			Итого	ф15		Итого	
2ФС24-4АIIIв	429.7			429.7																429.7
2ФС24-4АIV						368.6		368.6												368.6
2ФС24-4АV									295.9			295.9								295.9
2ФС24-4К7																	187.5		187.5	187.5
2ФС24-4АIIIв-Н	429.7			429.7																429.7
2ФС24-4АIV-Н					414.3			414.3												414.3
2ФС24-4АтVСК-Н													303.0			303.0				303.0

Продолжение ведомости

Изделия арматурные																												Изделия закладные							Общий расход
Арматура класса																											Всего	Арматура класса				Прокат марки		Всего	
А-III ГОСТ 5781-82												А-I ГОСТ 5781-82									Вр-I ГОСТ 6727-80			А-III ГОСТ 5781-82		А-I ГОСТ 5781-82		ВСТ3кп2 ГОСТ 380-71			
ф6	ф8	ф10	ф12	ф14	ф16						Итого	ф6	ф8	ф10	ф12	ф14				Итого	ф5	Итого		ф14	Итого	ф20	Итого	б12	Итого		
11.2	26.0	139.0	81.2	16.0							273.4	0.8		0.2	0.8					1.8	50.5	50.5	325.7	13.6	13.6	10.8	10.8	13.6	13.6	38.0	793.4
11.2	26.0	139.0	81.2	16.0							273.4	0.8		0.2	0.8					1.8	50.5	50.5	325.7	13.6	13.6	10.8	10.8	13.6	13.6	38.0	732.3
11.2	26.0	139.0	81.2	16.0							273.4	0.8		0.2	0.8					1.8	50.5	50.5	325.7	13.6	13.6	10.8	10.8	13.6	13.6	38.0	659.6
11.2	36.0	139.0	81.2		23.2						290.6	0.8		0.2	0.8					1.8	50.5	50.5	342.9	13.6	13.6	10.8	10.8	13.6	13.6	38.0	568.4
11.2	26.0	131.4	74.0	40.8							283.4	0.6	0.4		0.4	1.2				2.6	50.5	50.5	336.5	13.6	13.6	10.8	10.8	13.6	13.6	38.0	804.2
11.2	26.0	131.4	74.0	40.8							283.4	0.6	0.4		0.4	1.2				2.6	50.5	50.5	336.5	13.6	13.6	10.8	10.8	13.6	13.6	38.0	788.8
11.2	26.0	131.4	74.0	40.8							283.4	0.6	0.4		0.4	1.2				2.6	50.5	50.5	336.5	13.6	13.6	10.8	10.8	13.6	13.6	38.0	677.5

ЗАВОД ЖБИ

Ведомость расхода стали на ферму, кг

Марка фермы	Напрягаемая арматура класса																			Всего
	А-IIIв ГОСТ 5781-82				А-IV ГОСТ 5781-82				А-V ГОСТ 5781-82				Ат-VСК ГОСТ 10884-81				К-7 ГОСТ 13840-68			
	ф22			Итого	ф22	ф25		Итого	ф18			Итого	ф20			Итого	ф15		Итого	
2ФС24-5АIIIв	501.3			501.3																501.3
2ФС24-5АIV					429.7			429.7												429.7
2ФС24-5АV									335.7			335.7								335.7
2ФС24-5К7																	214.2		214.2	214.2
2ФС24-5АIIIв-Н	501.3			501.3																501.3
2ФС24-5АIV-Н						460.8		460.8												460.8
2ФС24-5АтVСК-Н													355.1			355.1				355.1

Продолжение ведомости

Изделия арматурные. Арматура класса А-III ГОСТ 5781-82											Итого	Арматура класса А-I ГОСТ 5781-82								Итого	Вр-I ГОСТ 6727-80		Всего	Изделия закладные. Арматура класса А-III ГОСТ 5781-82		АI		Прокат марки ВСт3кп2 ГОСТ 380-71		Всего	Общий расход
ф6	ф8	ф10	ф12	ф14	ф16							ф6	ф8	ф12	ф14						ф5			ф14		ф20		б12			
36	37.4	107.8	126.4	16.0							291.2	1.4		1.2						2.6	50.1	50.1	343.9	13.6	13.6	10.8	10.8	13.6	13.6	38.0	883.2
3.6	37.4	107.8	126.4	16.0							291.2	1.4		1.2						2.6	50.1	50.1	343.9	13.6	13.6	10.8	10.8	13.6	13.6	38.0	811.6
3.6	37.4	107.8	126.4	16.0							291.2	1.4		1.2						2.6	50.1	50.1	343.9	13.6	13.6	10.8	10.8	13.6	13.6	38.0	717.6
3.6	47.4	107.8	86.8	54.0	23.2						322.8	1.4		1.2						2.6	50.1	50.1	375.5	13.6	13.6	10.8	10.8	13.6	13.6	38.0	627.7
3.6	37.4	107.8	84.8	72.0							305.6	0.6	1.2	0.4	1.2					3.4	50.1	50.1	359.1	13.6	13.6	10.8	10.8	13.6	13.6	38.0	898.4
3.6	37.4	107.8	84.8	72.0							305.6	0.6	1.2	0.4	1.2					3.4	50.1	50.1	359.1	13.6	13.6	10.8	10.8	13.6	13.6	38.0	857.9
3.6	37.4	107.8	84.8	72.0							305.6	0.6	1.2	0.4	1.2					3.4	50.1	50.1	359.1	13.6	13.6	10.8	10.8	13.6	13.6	38.0	752.2

Инв. № подл. | Подпись и дата | Взам. инв. №

10180/4

1.463.1-16.3-РС

Лист 13

ЗАВОД ЖБИ

Ведомость расхода стали на ферму, кг

Марка фермы	Напрягаемая арматура класса																			Всего
	А-IIIв				А-IV				А-V				Ат-VСК				К-7			
	ГОСТ 5781-82				ГОСТ 5781-82				ГОСТ 5781-82				ГОСТ 10884-81				ГОСТ 13840-68			
	ф20			Итого	ф20			Итого	ф16			Итого	ф18			Итого	ф15		Итого	
2ФС24-6АIIIв	532.6			532.6																532.6
2ФС24-6АIV					473.4			473.4												473.4
2ФС24-6АV									378.7			378.7								378.7
2ФС24-6К7																	214.2		214.2	214.2
2ФС24-6АIIIв-Н	532.6			532.6																532.6
2ФС24-6АIV-Н					532.6			532.6												532.6
2ФС24-6АтVСК-Н													383.6			383.6				383.6

Продолжение ведомости

Изделия арматурные																													Изделия закладные							Общий расход
Арматура класса																													Арматура класса				Прокат марки			
А-III													А-I										Вр-I		Всего	А-III		А-I		ВСт3кп2		Всего	
ГОСТ 5781-82													ГОСТ 5781-82										ГОСТ 6727-80			ГОСТ 5781-82				ГОСТ 380-71			
ф6	ф8	ф10	ф12	ф14	ф16							Итого	ф6	ф8	ф12	ф14						Итого	ф5	Итого		ф14	Итого	ф20	Итого	б12	Итого		
3.6	26.6	83.4	147.2	54.0	23.2							338.0	1.4		1.2							2.6	50.1	50.1	390.7	13.6	13.6	10.8	10.8	13.6	13.6	38.0	961.3
3.6	26.6	83.4	147.2	54.0	23.2							338.0	1.4		1.2							2.6	50.1	50.1	390.7	13.6	13.6	10.8	10.8	13.6	13.6	38.0	902.1
3.6	27.4	83.4	147.2	54.0	23.2							338.8	1.4		1.2							2.6	50.1	50.1	391.5	13.6	13.6	10.8	10.8	13.6	13.6	38.0	808.2
3.6	36.6	86.2		199.4	34.8							360.6	1.4		1.2							2.6	50.1	50.1	413.3	13.6	13.6	10.8	10.8	13.6	13.6	38.0	665.5
3.6	26.6	83.4	105.6	110.0	23.2							352.4	0.6	1.2	0.4	1.2						3.4	50.1	50.1	405.9	13.6	13.6	10.8	10.8	13.6	13.6	38.0	976.5
3.6	26.6	83.4	105.6	110.0	23.2							352.4	0.6	1.2	0.4	1.2						3.4	50.1	50.1	405.9	13.6	13.6	10.8	10.8	13.6	13.6	38.0	976.5
3.6	27.4	83.4	105.6	110.0	23.2							353.2	0.6	1.2	0.4	1.2						3.4	50.1	50.1	406.7	13.6	13.6	10.8	10.8	13.6	13.6	38.0	828.3

Инв. №подл. | Подпись и дата | Взам. инв.№

10180/4

ЗАВОД ЖБИ

Ведомость расхода стали на ферму, кг

Марка фермы	Напрягаемая арматура класса																			Всего
	А-IIIВ ГОСТ 5781-82				А-IV ГОСТ 5781-82				А-V ГОСТ 5781-82				Ат-VСК ГОСТ 10884-81				К-7 ГОСТ 13840-68			
	ф 20			Итого	ф 20			Итого	ф 16			Итого	ф 18			Итого	ф 15		Итого	
2ФС24-6АIIIВВ	532.6			532.6																532.6
2ФС24-6АIVВ					473.4			473.4												473.4
2ФС24-6АVВ									378.7			378.7								378.7
ФС24-6К7В																	214.2		214.2	214.2
2ФС24-6АIIIВВ-Н	532.6			532.6																532.6
2ФС24-6АIVВ-Н					532.6			532.6												532.6
2ФС24-6АтVСКВ-Н													383.6			383.6				383.6

Продолжение ведомости

Изделия арматурные. Арматура класса А-III ГОСТ 5781-82											Итого	Арматура класса А-I ГОСТ 5781-82								Итого	Вр-I ГОСТ 6727-80		Всего	Изделия закладные. Арматура класса А-III ГОСТ 5781-82				Прокат марки ВСт3кп2 ГОСТ 380-71		Всего	Общий расход
ф6	ф8	ф10	ф12	ф14	ф16							ф6	ф8	ф12	ф14						ф5			ф14	Итого	ф20	Итого	δ12	Итого		
36	266	119.0	96.4	54.0	23.2						322.8	14		12						26	501	501	375.6	13.6	13.6	10.8	10.8	13.6	13.6	38.0	908.1
3.6	266	119.0	96.4	54.0	23.2						322.8	14		12						26	501	501	375.5	13.6	13.6	10.8	10.8	13.6	13.6	38.0	886.9
36	274	119.0	96.4	54.0	23.2						323.6	1.4		12						26	501	501	376.3	13.6	13.6	10.8	10.8	13.6	13.6	38.0	793.0
36	366	121.8	148.6		34.8						345.4	1.4		12						26	501	501	398.1	13.6	13.6	10.8	10.8	13.6	13.6	38.0	650.3
36	266	119.0	54.8	110.0	23.2						337.2	0.6	1.2	0.4	12					34	50.1	501	390.7	13.6	13.6	10.8	10.8	13.6	13.6	38.0	961.3
36	266	119.0	54.8	110.0	23.2						337.2	0.6	1.2	0.4	12					34	50.1	501	390.7	13.6	13.6	10.8	10.8	13.6	13.6	38.0	961.3
36	266	119.0	54.8	110.0	23.2						338.0	0.6	1.2	0.4	12					34	50.1	501	391.5	13.6	13.6	10.8	10.8	13.6	13.6	38.0	813.1

10180/4

1.463.1-16.3-РС

Лист 15

ЗАВОД ЖБИ

Ведомость расхода стали на ферму, кг

Марка фермы	Напрягаемая арматура класса																			Всего
	А-IIIв				А-IV				А-V				Ат-VСК				К-7			
	ГОСТ 5781-82				ГОСТ 5781-82				ГОСТ 5781-82				ГОСТ 10884-81				ГОСТ 13840-68			
	ф20			Итого	ф18	ф22		Итого	ф20			Итого	ф22			Итого	ф15		Итого	
2ФС24-7АIIIв	591.8			591.8																591.8
2ФС24-7АIV					527.5			527.5												527.5
2ФС24-7АV									414.3			414.3								414.3
2ФС24-7К7																	241.0		241.0	241.0
2ФС24-7АIIIв-Н	591.8			591.8																591.8
2ФС24-7АIV-Н						573.0		573.0												573.0
2ФС24-7АтVСК-Н													429.7			429.7				429.7

Продолжение ведомости

Изделия арматурные																															Изделия закладные							Общий расход
Арматура класса																															Арматура класса				прокат марки		Всего	
А-III												А-I									Вр-I		Всего	А-III		А-I		ВСт3кп2			
ГОСТ 5781-82												ГОСТ 5781-82									ГОСТ 6727-80			ГОСТ 5781-82				ГОСТ 380-71			
ф6	ф8	ф10	ф12	ф14	ф16	ф18					Итого	ф6	ф8	ф12	ф14					Итого	ф5	Итого		ф14	Итого	ф20	Итого	б12	Итого		
3.6	23.2	64.6	132.2	24.8	34.8	213.6					496.8	1.0	0.4	0.4	1.2					3.0	45.9	45.9	545.7	13.6	13.6	10.8	10.8	13.6	13.6	38.0	1175.5
3.6	24.0	64.6	132.2	24.8	34.8	213.6					497.6	1.0	0.4	0.4	1.2					3.0	45.9	45.9	546.5	13.6	13.6	10.8	10.8	13.6	13.6	38.0	1112.0
3.6	22.4	64.6	132.2	24.8	34.8	213.6					496.0	1.0	0.4	0.4	1.2					3.0	45.9	45.9	544.9	13.6	13.6	10.8	10.8	13.6	13.6	38.0	997.2
3.6	32.4	64.6	80.0	96.8	34.8	213.6					525.8	1.0	0.4	0.4	1.2					3.0	45.9	45.9	574.7	13.6	13.6	10.8	10.8	13.6	13.6	38.0	853.7
3.6	23.2	64.6	97.8	71.2	34.8	213.6					508.8	0.4	1.4		1.8					3.6	45.9	45.9	558.3	13.6	13.6	10.8	10.8	13.6	13.6	38.0	1188.1
3.6	24.0	64.6	97.8	71.2	34.8	213.6					509.6	0.4	1.4		1.8					3.6	45.9	45.9	559.1	13.6	13.6	10.8	10.8	13.6	13.6	38.0	1170.1
3.6	22.4	64.6	97.8	71.2	34.8	213.6					508.0	0.4	1.4		1.8					3.6	45.9	45.9	557.5	13.6	13.6	10.8	10.8	13.6	13.6	38.0	1025.2

Инв. № подл. | Подпись и дата | Взам. инв. №

10180/4

1.463.1-16.3 -РС

Лист 16

ЗАВОД ЖБИ

Ведомость расхода стали на ферму, кг

Марка фермы	Напрягаемая арматура класса																			Всего
	А-III в				А-IV				А-V				Ат-V СК				К-7			
	ГОСТ 5781-82				ГОСТ 5781-82				ГОСТ 5781-82				ГОСТ 10884-81				ГОСТ 13840-68			
	ф 20			Итого	ф 18	ф22		Итого	ф 20			Итого	ф 22			Итого	ф 15		Итого	
2ФС24-7АIIIвВ	591.8			591.8																591.8
2ФС24-7АIVВ					527.5			527.5												527.5
2ФС24-7АVВ									414.3			414.3								414.3
2ФС24-7К7В																	241.0		241.0	241.0
2ФС24-7АIIIвВ-Н	591.8			591.8																591.8
2ФС24-7АIVВ-Н						573.0		573.0												573.0
2ФС24-7АтVСКВ-Н													429.7			429.7				429.7

Продолжение ведомости

Изделия арматурные																													Изделия закладные								Общий расход
Арматура класса																													Арматура класса				Прокат марки				
А-III												А-I										Вр-I			Всего	А-III		А-I		ВСт3кп2		Всего	
ГОСТ 5781-82												ГОСТ 5781-82										ГОСТ 6727-80				ГОСТ 5781-82				ГОСТ 380-71			
ф6	ф8	ф10	ф12	ф14	ф16						Итого	ф6	ф8	ф12	ф14						Итого	ф5	Итого			ф14	Итого	ф20	Итого	б12	Итого		
3.6	23.2	127.4	132.2	24.8	34.8						346.0	1.0	0.4	0.4	1.2						3.0	50.1	50.1	399.1		13.6	13.6	10.8	10.8	13.6	13.6	38.0	1028.9
3.6	24.0	127.4	132.2	24.8	34.8						346.8	1.0	0.4	0.4	1.2						3.0	50.1	50.1	399.9		13.6	13.6	10.8	10.8	13.6	13.6	38.0	965.4
3.6	22.4	127.4	132.2	24.8	34.8						345.2	1.0	0.4	0.4	1.2						3.0	50.1	50.1	398.3		13.6	13.6	10.8	10.8	13.6	13.6	38.0	850.6
3.6	32.4	127.4	80.0	96.8	34.8						375.0	1.0	0.4	0.4	1.2						3.0	50.1	50.1	428.1		13.6	13.6	10.8	10.8	13.6	13.6	38.0	707.1
3.6	23.2	127.4	97.8	71.2	34.8						358.0	0.4	1.4		1.8						3.6	50.1	50.1	411.7		13.6	13.6	10.8	10.8	13.6	13.6	38.0	1041.5
3.6	24.0	127.4	97.8	71.2	34.8						358.8	0.4	1.4		1.8						3.6	50.1	50.1	412.5		13.6	13.6	10.8	10.8	13.6	13.6	38.0	1023.5
3.6	22.4	127.4	97.8	71.2	34.8						357.2	0.4	1.4		1.8						3.6	50.1	50.1	410.9		13.6	13.6	10.8	10.8	13.6	13.6	38.0	878.6

Инв. № подл. | Подпись и дата | Взам. инв. №

10180/4

1.463.1-16.3 -РС

Лист 17

КФ 10180-04 91

ЗАВОД КЕБИЛ

Ведомость расхода стали на ферму, кг

Марка фермы	Напрягаемая арматура класса																			Всего
	А-IIIв ГОСТ 5781-82				А-IV ГОСТ 5781-82				А-V ГОСТ 5781-82				Ат-VСК ГОСТ 10884-81				К-7 ГОСТ 13840-68			
	ф25			Итого	ф22			Итого	ф25			Итого	ф20			Итого	ф15		Итого	
2ФС24-8АIIIв	645.1			645.1																645.1
2ФС24-8АIV					573.0			573.0												573.0
2ФС24-8АV									460.8			460.8								460.8
2ФС24-8К7																	267.8		267.8	267.8
2ФС24-8АIIIв-Н	645.1			645.1																645.1
2ФС24-8АIV-Н					644.6			644.6												644.6
2ФС24-8АтVСК-Н													473.4			473.4				473.4

Продолжение ведомости

Изделия арматурные. Арматура класса А-III ГОСТ 5781-82											Итого	Арматура класса А-I ГОСТ 5781-82								Итого	Вр-I ГОСТ 6727-80		Всего	Изделия закладные. Арматура класса А-III ГОСТ 5781-82		А-I		Прокат марки ВСТ3кп2 ГОСТ 380-71		Всего	Общий расход
ф6	ф8	ф10	ф12	ф14	ф16	ф18					Итого	ф6	ф8	ф14	ф16					Итого	ф5	Итого		ф14	Итого	ф20	Итого	б 12	Итого		
3.6	22.4	64.6	121.0	40.0	34.8	213.6					500.0	0.8	0.6	1.8						3.2	45.9	45.9	549.1	13.6	13.6	10.8	10.8	13.6	13.6	38.0	1232.2
3.6	22.4	64.6	121.0	40.0	34.8	213.6					500.0	0.8	0.6	1.8						3.2	45.9	45.9	549.1	13.6	13.6	10.8	10.8	13.6	13.6	38.0	1150.1
3.6	22.4	64.6	121.0	40.0	34.8	213.6					500.0	0.8	0.6	1.8						3.2	45.9	45.9	549.1	13.6	13.6	10.8	10.8	13.6	13.6	38.0	1047.9
3.6	34.2	64.6	68.8	112.0	34.8	213.6					531.6	0.8	0.6	1.8						3.2	45.9	45.9	580.7	13.6	13.6	10.8	10.8	13.6	13.6	38.0	886.5
3.6	22.4	64.6	97.8	15.2	109.2	213.6					526.4	0.4	1.4	0.6	1.2					3.6	44.7	44.7	574.7	13.6	13.6	10.8	10.8	13.6	13.6	38.0	1257.8
3.6	22.4	64.6	97.8	15.2	109.2	213.6					526.4	0.4	1.4	0.6	1.2					3.6	44.7	44.7	574.7	13.6	13.6	10.8	10.8	13.6	13.6	38.0	1257.3
3.6	22.4	64.6	97.8	15.2	109.2	213.6					526.4	0.4	1.4	0.6	1.2					3.6	44.7	44.7	574.7	13.6	13.6	10.8	10.8	13.6	13.6	38.0	1086.1

10180/4

1.463.1-16.3-РС

Лист 18

ЗАВОД ЖБИ

Ведомость расхода стали на ферму, кг

Марка фермы	Напрягаемая арматура класса																			Всего
	А-IIIв				А-IV				А-V				Ат-VСК				К-7			
	ГОСТ 5781-82				ГОСТ 5781-82				ГОСТ 5781-82				ГОСТ 10884-81				ГОСТ 13840-68			
	ф25			Итого	ф22			Итого	ф25			Итого	ф20			Итого	ф15		Итого	
2ФС24-8АIIIвВ	645.1			645.1																645.1
2ФС24-8АIVВ					573.0			573.0												573.0
2ФС24-8АVВ									460.8			460.8								460.8
2ФС24-8К7В																	267.8		267.8	267.8
2ФС24-8АIIIвВ-Н	645.1			645.1																645.1
2ФС24-8АIVВ-Н					644.6			644.6												644.6
2ФС24-8АтVСКВ-Н													473.4			473.4				473.4

Продолжение ведомости

Изделия арматурные																													Изделия закладные							Общий расход
Арматура класса																													Арматура класса				прокат марки		Всего	
А-III													А-I										Вр-I		Всего	А-III		А-I		ВСт3кп2			
ГОСТ 5781-82													ГОСТ 5781-82										ГОСТ 6727-80			ГОСТ 5781-82				ГОСТ 380-71			
ф6	ф8	ф10	ф12	ф14	ф16							Итого	ф6	ф8	ф14	ф16						Итого	ф5	Итого		ф14	Итого	ф20	Итого	б12	Итого		
36	22.4	91.8	171.8	40.0	34.8							364.4	0.8	0.6	1.8							3.2	50.1	50.1	417.7	13.6	13.6	10.8	10.8	13.6	13.6	38.0	1100.8
36	22.4	91.8	171.8	40.0	34.8							364.4	0.8	0.6	1.8							3.2	50.1	50.1	417.7	13.6	13.6	10.8	10.8	13.6	13.6	38.0	1028.7
36	22.4	91.8	171.8	40.0	34.8							364.4	0.8	0.6	1.8							3.2	50.1	50.1	417.7	13.6	13.6	10.8	10.8	13.6	13.6	38.0	916.5
36	34.2	91.8	119.6	112.0	34.8							396.0	0.8	0.6	1.8							3.2	50.1	50.1	449.3	13.6	13.6	10.8	10.8	13.6	13.6	38.0	755.1
36	22.4	91.8	148.6	15.2	109.2							390.8	0.4	1.4	0.6	1.2						3.6	48.9	48.9	443.3	13.6	13.6	10.8	10.8	13.6	13.6	38.0	1126.4
3.6	22.4	91.8	148.6	15.2	109.2							390.8	0.4	1.4	0.6	1.2						3.6	48.9	48.9	443.3	13.6	13.6	10.8	10.8	13.6	13.6	38.0	1125.9
3.6	22.4	91.8	148.6	15.2	109.2							390.8	0.4	1.4	0.6	1.2						3.6	48.9	48.9	443.3	13.6	13.6	10.8	10.8	13.6	13.6	38.0	954.7

10180/4

1.463.1-16.3 -РС

Лист 19

ЗАВОД ЖБИ

Ведомость расхода стали на ферму, кг

Марка фермы	Напрягаемая арматура класса																			Всего
	А-IIIв ГОСТ 5781-82				А-IV ГОСТ 5781-82				А-V ГОСТ 5781-82				Ат-VСК ГОСТ 10884-81				К-7 ГОСТ 13840-68			
	ф20			Итого	ф22	ф28		Итого	ф22			Итого	ф18			Итого	ф15		Итого	
2ФС24-9АIIIв	710.2			710.2																710.2
2ФС24-9АIV					644.6			644.6												644.6
2ФС24-9АV									501.3			501.3								501.3
2ФС24-9К7																	294.6		294.6	294.6
2ФС24-9АIIIв-Н	710.2			710.2																710.2
2ФС24-9АIV-Н						695.5		695.5												695.5
2ФС24-9АтVСК-Н													527.5			527.5				527.5

Продолжение ведомости

Изделия арматурные																													Изделия закладные							Общий расход
Арматура класса																													Арматура класса				Прокат марки		Всего	
А-III ГОСТ 5781-82												А-I ГОСТ 5781-82									Вр-I ГОСТ 6727-80		Всего	А-III ГОСТ 5781-82		А-I		ВСт3кп2 ГОСТ 380-71			
ф6	ф8	ф10	ф12	ф14	ф16	ф20	ф22				Итого	ф6	ф8	ф14	ф16					Итого	ф5	Итого		ф14	Итого	ф20	Итого	б 12	Итого		
3.6	23.2	64.6	97.8	71.2	34.8	110.4	192.8				598.4	10.4	1.4	1.8						13.6	39.5	39.5	651.5	13.6	13.6	10.8	10.8	13.6	13.6	38.0	1399.7
3.6	22.4	64.6	97.8	71.2	34.8	110.4	192.8				597.6	10.4	1.4	1.8						13.6	39.5	39.5	650.7	13.6	13.6	10.8	10.8	13.6	13.6	38.0	1333.3
3.6	22.4	64.6	97.8	71.2	34.8	110.4	192.8				597.6	10.4	1.4	1.8						13.6	39.5	39.5	650.7	13.6	13.6	10.8	10.8	13.6	13.6	38.0	1190.0
3.6	36.0	64.6	45.6	143.2	34.8	110.4	192.8				631.0	10.4	1.4	1.8						13.6	39.5	39.5	684.1	13.6	13.6	10.8	10.8	13.6	13.6	38.0	1016.7
3.6	23.2	64.6	97.8	15.2	109.2	110.4	192.8				616.8	10.4	1.4	0.6	1.2					13.6	38.3	38.3	668.7	13.6	13.6	10.8	10.8	13.6	13.6	38.0	1416.9
3.6	22.4	64.6	97.8	15.2	109.2	110.4	192.8				616.0	10.4	1.4	0.6	1.2					13.6	38.3	38.3	667.9	13.6	13.6	10.8	10.8	13.6	13.6	38.0	1401.4
3.6	22.4	64.6	97.8	15.2	109.2	110.4	192.8				616.0	10.4	1.4	0.6	1.2					13.6	38.3	38.3	667.9	13.6	13.6	10.8	10.8	13.6	13.6	38.0	1233.4

10180/4

КФ 10180-04 94

Ведомость расхода стали на ферму, кг

Марка фермы	Напрягаемая арматура класса																			Всего
	А-IIIВ				А-IV				А-V				Ат-VСК				К-7			
	ГОСТ 5781-82				ГОСТ 5781-82				ГОСТ 5781-82				ГОСТ 10884-81				ГОСТ 13840-68			
	ф20			Итого	ф22	ф28		Итого	ф22			Итого	ф18			Итого	ф15		Итого	
2ФС24-9АIIIВВ	710.2			710.2																710.2
2ФС24-9АIVВ					644.6			644.6												644.6
2ФС24-9АVВ									501.3			501.3								501.3
2ФС24-9К7В																	294.6		294.6	294.6
2ФС24-9АIIIВВ-Н	710.2			710.2																710.2
2ФС24-9АIVВ-Н						695.5		695.5												695.5
2ФС24-9АтVСКВ-Н													527.5			527.5				527.5

Продолжение ведомости

Изделия арматурные																												Изделия закладные							Общий расход
Арматура класса																											Всего	Арматура класса				прокат марки		Всего	
А-III												А-I										Вр-I						А-III		А-I		ВСт3кп2			
ГОСТ 5781-82												ГОСТ 5781-82										ГОСТ 6727-80						ГОСТ 5781-82				ГОСТ 380-71			
ф6	ф8	ф10	ф12	ф14	ф16						Итого	ф6	ф8	ф14	ф16						Итого	ф5	Итого					ф14	Итого	ф20	Итого	б12	Итого		
3.6	23.2	64.6	136.2	71.2	130.4						429.2	0.4	1.4	1.8							3.6	47.9	47.9	480.7				13.6	13.6	10.8	10.8	13.6	13.6	38.0	1228.9
3.6	22.4	64.6	136.2	71.2	130.4						428.4	0.4	1.4	1.8							3.6	47.9	47.9	479.9				13.6	13.6	10.8	10.8	13.6	13.6	38.0	1162.5
3.6	22.4	64.6	136.2	71.2	130.4						428.4	0.4	1.4	1.8							3.6	47.9	47.9	479.9				13.6	13.6	10.8	10.8	13.6	13.6	38.0	1019.2
3.6	36.0	64.6	84.0	143.2	130.4						461.8	0.4	1.4	1.8							3.6	47.9	47.9	513.3				13.6	13.6	10.8	10.8	13.6	13.6	38.0	845.9
3.6	23.2	64.6	136.2	15.2	204.8						447.6	0.4	1.4	0.6	1.2						3.6	46.7	46.7	497.9				13.6	13.6	10.8	10.8	13.6	13.6	38.0	1246.1
3.6	22.4	64.6	136.2	15.2	204.8						446.8	0.4	1.4	0.6	1.2						3.6	46.7	46.7	497.1				13.6	13.6	10.8	10.8	13.6	13.6	38.0	1230.8
3.6	22.4	64.6	136.2	15.2	204.8						446.8	0.4	1.4	0.6	1.2						3.6	46.7	46.7	497.1				13.6	13.6	10.8	10.8	13.6	13.6	38.0	1062.6

10180/4

ЗАВОД ЖБИ

Ведомость расхода стали на ферму, кг

Марка фермы	Напрягаемая арматура класса																			Всего
	А-IIIв ГОСТ 5781-82				А-IV ГОСТ 5781-82				А-V ГОСТ 5781-82				Ат-VСК ГОСТ 10884-81				К-7 ГОСТ 13840-68			
	ф 22			Итого	ф 22	ф 25		Итого	ф 18			Итого	ф 20			Итого	ф 15		Итого	
3ФС24-5АIIIв	501.3			501.3																501.3
3ФС24-5АIV					429.7			429.7												429.7
3ФС24-5АV									335.7			335.7								335.7
3ФС24-5К7																	214.2		214.2	214.2
3ФС24-5АIIIв-Н	501.3			501.3																501.3
3ФС24-5АV-Н						460.8		460.8												460.8
3ФС24-5АтVСК-Н													355.1			355.1				355.1

Продолжение ведомости

Изделия арматурные. Арматура класса А-III ГОСТ 5781-82											Итого	Арматура класса А-I ГОСТ 5781-82								Итого	Вр-I ГОСТ 6727-80	Итого	Всего	Изделия закладные. Арматура класса А-III ГОСТ 5781-82		АI		Прокат марки ВСТ3кп2 ГОСТ 380-71		Всего	Общий расход
ф6	ф8	ф10	ф12	ф14	ф16							ф6	ф8	ф12	ф14	ф16					ф5			ф14	Итого	ф22	Итого	δ 12	Итого		
18.8	16.0	128.0	103.6	17.6	7.2						291.2	4.2		1.2						5.4	50.1	50.1	346.7	13.6	13.6	13.2	13.2	16.4	16.4	43.2	891.2
18.8	16.0	128.0	103.6	17.6	7.2						291.2	4.2		1.2						5.4	50.1	50.1	346.7	13.6	13.6	13.2	13.2	16.4	16.4	43.2	819.6
18.8	16.0	128.0	103.6	17.6	7.2						291.2	4.2		1.2						5.4	50.1	50.1	346.7	13.6	13.6	13.2	13.2	16.4	16.4	43.2	725.6
18.8	27.0	89.6	161.2	17.6	7.2						321.4	4.2		1.2						5.4	50.1	50.1	376.9	13.6	13.6	13.2	13.2	16.4	16.4	43.2	634.3
18.8	16.0	128.0	50.8	64.8	40.0						318.4	3.2	1.4		0.6	1.2				6.4	49.5	49.5	374.3	13.6	13.6	13.2	13.2	16.4	16.4	43.2	918.8
18.8	16.0	128.0	50.8	64.8	40.0						318.4	3.2	1.4		0.6	1.2				6.4	49.5	49.5	374.3	13.6	13.6	13.2	13.2	16.4	16.4	43.2	878.3
18.8	16.0	128.0	50.8	64.8	40.0						318.4	3.2	1.4		0.6	1.2				6.4	49.5	49.5	374.3	13.6	13.6	13.2	13.2	16.4	16.4	43.2	772.6

10180/4

ЗАВОД ЖБИ

Ведомость расхода стали на ферму, кг

Марка фермы	Напрягаемая арматура класса																			Всего
	А-IIIв ГОСТ 5781-82				А-IV ГОСТ 5781-82				А-V ГОСТ 5781-82				Ат-VСК ГОСТ 10884-81				К-7 ГОСТ 13840-68			
	ф20			Итого	ф20			Итого	ф16			Итого	ф18			Итого	ф15		Итого	
3ФС24-6АIIIв	532.6			532.6																532.6
3ФС24-6АIV					473.4			473.4												473.4
3ФС24-6АV									378.7			378.7								378.7
3ФС24-6К7																	214.2		214.2	214.2
3ФС24-6АIIIв-Н	532.6			532.6																532.6
3ФС24-6АIV-Н					532.6			532.6												532.6
3ФС24-6АтVСК-Н													383.6			383.6				383.6

Продолжение ведомости

Изделия арматурные																													Изделия закладные							Общий расход
Арматура класса																													Арматура класса				Прокат марки		Всего	
А-III ГОСТ 5781-82													А-I ГОСТ 5781-82									Вр-I ГОСТ 6727-80		Всего	А-III ГОСТ 5781-82		А-I		ВСТ3кп2 ГОСТ 380-71			
ф6	ф8	ф10	ф12	ф14	ф16						Итого	ф6	ф8	ф12	ф14	ф16				Итого	ф5	Итого		ф14	Итого	ф22	Итого	δ12	Итого		
16.0	21.6	105.0	128.8	24.8	23.2						319.4	3.8	0.4	0.4	1.2					5.8	50.1	50.1	375.3	13.6	13.6	13.2	13.2	16.4	16.4	43.2	951.1
16.0	21.6	105.0	128.8	24.8	23.2						319.4	3.8	0.4	0.4	1.2					5.8	50.1	50.1	375.3	13.6	13.6	13.2	13.2	16.4	16.4	43.2	891.1
16.0	22.4	105.0	128.8	24.8	23.2						320.2	3.8	0.4	0.4	1.2					5.8	50.1	50.1	376.1	13.6	13.6	13.2	13.2	16.4	16.4	43.2	798.0
16.0	32.6	66.6	186.4	24.8	23.2						349.6	3.8	0.4	0.4	1.2					5.8	50.1	50.1	405.5	13.6	13.6	13.2	13.2	16.4	16.4	43.2	662.9
16.0	21.6	105.0	94.4	47.2	56.0						340.2	3.2	1.4		0.6	1.2				6.4	49.5	49.5	396.1	13.6	13.6	13.2	13.2	16.4	16.4	43.2	971.9
16.0	21.6	105.0	94.4	47.2	56.0						340.2	3.2	1.4		0.6	1.2				6.4	49.5	49.5	396.1	13.6	13.6	13.2	13.2	16.4	16.4	43.2	971.9
16.0	22.4	105.0	94.4	47.2	56.0						341.0	3.2	1.4		0.6	1.2				6.4	49.5	49.5	396.9	13.6	13.6	13.2	13.2	16.4	16.4	43.2	823.7

10180/4

ЗАВОД ЖБИ

Ведомость расхода стали на ферму, кг

Марка фермы	Напрягаемая арматура класса																			Всего
	А-IIIв ГОСТ 5781-82				А-IV ГОСТ 5781-82				А-V ГОСТ 5781-82				Ат-VСК ГОСТ 10884-81				К-7 ГОСТ 13840-68			
	ф18			Итого	ф18	ф22		Итого	ф20			Итого	ф22			Итого	ф15		Итого	
3ФС24-7АIIIв	591.8			591.8																591.8
3ФС24-7АIV					527.5			527.5												527.5
3ФС24-7АV									414.3			414.3								414.3
3ФС24-7К7																	241.0		241.0	241.0
3ФС24-7АIIIв-Н	591.8			591.8																591.8
3ФС24-7АIV-Н						573.0		573.0												573.0
3ФС24-7АтVСК-Н													429.7			429.7				429.7

Продолжение ведомости

Изделия арматурные. Арматура класса А-III ГОСТ 5781-82											Итого	Арматура класса А-I ГОСТ 5781-82								Итого	Арматура Вр-I ГОСТ 6727-80	Итого	Всего	Изделия закладные. Арматура класса А-III ГОСТ 5781-82		Арматура класса А-I ГОСТ 5781-82		Прокат марки ВСт3кп2 ГОСТ 380-71		Всего	Общий расход
ф6	ф8	ф10	ф12	ф14	ф16							ф6	ф8	ф12	ф14	ф16					ф5			ф14	Итого	ф22	Итого	δ 12	Итого		
12.8	28.0	103.6	130.8	24.8	23.2						323.2	3.8	0.4	0.4	1.2					5.8	50.1	50.1	379.1	13.6	13.6	13.2	13.2	16.4	16.4	43.2	1014.1
12.8	28.8	103.6	130.8	24.8	23.2						324.0	3.8	0.4	0.4	1.2					5.8	50.1	50.1	379.9	13.6	13.6	13.2	13.2	16.4	16.4	43.2	950.6
12.8	27.2	103.6	130.8	24.8	23.2						322.4	3.8	0.4	0.4	1.2					5.8	50.1	50.1	378.3	13.6	13.6	13.2	13.2	16.4	16.4	43.2	835.8
12.8	38.2	118.6	130.8	24.8	34.8						360.0	3.8	0.4	0.4	1.2					5.8	50.1	50.1	415.9	13.6	13.6	13.2	13.2	16.4	16.4	43.2	700.1
12.8	28.0	103.6	96.4	47.2	56.0						344.0	3.2	1.4		0.6	1.2				6.4	49.5	49.5	399.9	13.6	13.6	13.2	13.2	16.4	16.4	43.2	1034.9
12.8	28.8	103.6	96.4	47.2	56.0						344.8	3.2	1.4		0.6	1.2				6.4	49.5	49.5	400.7	13.6	13.6	13.2	13.2	16.4	16.4	43.2	1016.9
12.8	27.2	103.6	96.4	47.2	56.0						343.2	3.2	1.4		0.6	1.2				6.4	49.5	49.5	399.1	13.6	13.6	13.2	13.2	16.4	16.4	43.2	872.0

Инв. № подл. | Подпись и дата | Взам. инв. №

10180/4

кф. 10180-04 98

Ведомость расхода стали на ферму, кг

Марка фермы	Напрягаемая арматура класса																			Всего
	А-IIIв ГОСТ 5781-82				А-IV ГОСТ 5781-82				А-V ГОСТ 5781-82				Ат-VСК ГОСТ 10884-81				К-7 ГОСТ 13840-68			
	ф 25			Итого	ф 22			Итого	ф 25			Итого	ф 20			Итого	ф 15		Итого	
3ФС24-8АIIIв	645.1			645.1																645.1
3ФС24-8АIV					573.0			573.0												573.0
3ФС24-8АV									460.8			460.8								460.8
3ФС24-8К7																	267.8		267.8	267.8
3ФС24-8АIIIв-Н	645.1			645.1																645.1
3ФС24-8АIV-Н					644.6			644.6												644.6
3ФС24-8АтVСК-Н													473.4			473.4				473.4

Продолжение ведомости

Изделия арматурные																													Изделия закладные							Общий расход
Арматура класса																													Арматура класса				Прокат марки		Всего	
А-III ГОСТ 5781-82													А-I ГОСТ 5781-82										Вр-I ГОСТ 6727-80		Всего	А-II ГОСТ 5781-82		А-I ГОСТ 5781-82		ВСт3кп2 ГОСТ 380-71			
ф6	ф8	ф10	ф12	ф14	ф16							Итого	ф6	ф8	ф12	ф14	ф16					Итого	ф5	Итого		ф14	Итого	ф22	Итого	б 12	Итого		
12.8	27.2	96.4	28.0	182.4	23.2							370.0	3.4	1.2	0.4	12					6.2	50.1	50.1	426.3	13.6	13.6	13.2	13.2	16.4	16.4	43.2	1014.6
12.8	27.2	96.4	28.0	182.4	23.2							370.0	3.4	1.2	0.4	12					6.2	50.1	50.1	426.3	13.6	13.6	13.2	13.2	16.4	16.4	43.2	1042.5
12.8	27.2	96.4	28.0	182.4	23.2							370.0	3.4	1.2	0.4	12					6.2	50.1	50.1	426.3	13.6	13.6	13.2	13.2	16.4	16.4	43.2	930.3
12.8	40.0	111.4	28.0	182.4	34.8							409.4	3.4	1.2	0.4	1.2					6.2	50.1	50.1	465.7	13.6	13.6	13.2	13.2	16.4	16.4	43.2	776.7
12.8	27.2	96.4	16.8	140.8	97.6							391.6	3.2	1.4		0.6	1.2				6.4	48.9	48.9	446.9	13.6	13.6	13.2	13.2	16.4	16.4	43.2	1135.2
12.8	27.2	96.4	16.8	140.8	97.6							391.6	3.2	1.4		0.6	1.2				6.4	48.9	48.9	446.9	13.6	13.6	13.2	13.2	16.4	16.4	43.2	1134.7
12.8	27.2	96.4	16.8	140.8	97.6							391.6	3.2	1.4		0.6	1.2				6.4	48.9	48.9	446.9	13.6	13.6	13.2	13.2	16.4	16.4	43.2	963.5

Инв. № подл. | Подпись и дата | Взам. инв. №

10180/4

ЗАВОД ЖБИ

Ведомость расхода стали на ферму, кг

Марка фермы	Напрягаемая арматура класса																			Всего
	А-III в ГОСТ 5781-82				А-IV ГОСТ 5781-82				А-V ГОСТ 5781-82				Ат-VСК ГОСТ 10884-81				К-7 ГОСТ 13840-68			
	ф 25			Итого	ф 22			Итого	ф 25			Итого	ф 20			Итого	ф 15		Итого	
3ФС24-8АIIIвВ	645.1			645.1																645.1
3ФС24-8АIVВ					573.0			573.0												573.0
3ФС24-8АVВ									460.8			460.8								460.8
3ФС24-8К7В																	267.8		267.8	267.8
3ФС24-8АIIIвВ-Н	645.1			645.1																645.1
3ФС24-8АIVВ-Н					644.6			644.6												644.6
3ФС24-8АтVСКВ-Н													473.4			473.4				473.4

Продолжение ведомости

Изделия арматурные																								Изделия закладные							Общий расход
Арматура класса																							Всего	Арматура класса				Прокат марки		Всего	
А-III ГОСТ 5781-82												А-I ГОСТ 5781-82									Вр-I ГОСТ 6727-80			А-III ГОСТ 5781-82		А-I ГОСТ 5781-82		ВСТ3кп2 ГОСТ 380-71			
ф6	ф8	ф10	ф12	ф14	ф16						Итого	ф6	ф8	ф12	ф14	ф16				Итого	ф5	Итого		ф14	Итого	ф22	Итого	δ12	Итого		
12.8	27.2	159.2	28.0	56.8	23.2						307.2	3.4	1.2	0.4	1.2					6.2	50.1	50.1	363.5	13.6	13.6	13.2	13.2	16.4	16.4	43.2	1051.8
12.8	27.2	159.2	28.0	56.8	23.2						307.2	3.4	1.2	0.4	1.2					6.2	50.1	50.1	363.5	13.6	13.6	13.2	13.2	16.4	16.4	43.2	979.7
12.8	27.2	159.2	28.0	56.8	23.2						307.2	3.4	1.2	0.4	1.2					6.2	50.1	50.1	363.5	13.6	13.6	13.2	13.2	16.4	16.4	43.2	867.5
12.8	40.0	174.2	28.0	56.8	34.8						346.6	3.4	1.2	0.4	1.2					6.2	50.1	50.1	402.9	13.6	13.6	13.2	13.2	16.4	16.4	43.2	713.9
12.8	27.2	159.2	16.8	15.2	97.6						328.8	3.2	1.4		0.6	1.2				6.4	48.9	48.9	384.1	13.6	13.6	13.2	13.2	16.4	16.4	43.2	1072.4
12.8	27.2	159.2	16.8	15.2	97.6						328.8	3.2	1.4		0.6	1.2				6.4	48.9	48.9	384.1	13.6	13.6	13.2	13.2	16.4	16.4	43.2	1071.9
12.8	27.2	159.2	16.8	15.2	97.6						328.8	3.2	1.4		0.6	1.2				6.4	48.9	48.9	384.1	13.6	13.6	13.2	13.2	16.4	16.4	43.2	900.7

10180/4

КФ 10180-04 100

Ведомость расхода стали на ферму, кг

Марка фермы	Напрягаемая арматура класса																			Всего
	А-IIIв				А-IV				А-V				Ат-VСК				К-7			
	ГОСТ 5781-82				ГОСТ 5781-82				ГОСТ 5781-82				ГОСТ 10884-81				ГОСТ 13840-68			
	ф20			Итого	ф22	ф28		Итого	ф22			Итого	ф18			Итого	ф15		Итого	
3ФС24-9АIIIв	710.2			710.2																710.2
3ФС24-9АIV					644.6			644.6												644.6
3ФС24-9АV									501.3			501.3								501.3
3ФС24-9К7																	294.6		294.6	294.6
3ФС24-9АIIIв-Н	710.2			710.2																710.2
3ФС24-9АIV-Н						695.5		695.5												695.5
3ФС24-9АтVСК-Н													527.5			527.5				527.5

Продолжение ведомости

Изделия арматурные																												Изделия закладные							Общий расход
Арматура класса																												Арматура класса				прокат марки		Всего	
А-III												А-I									Вр-I		Всего	А-III		А-I		ВСт3кп2			
ГОСТ 5781-82												ГОСТ 5781-82									ГОСТ 6727-80			ГОСТ 5781-82				ГОСТ 380-71			
с6	ф8	ф10	ф12	ф14	ф16						Итого	ф6	ф8	ф14	ф16					Итого	ф5	Итого		ф14	Итого	ф22	Итого	б12	Итого		
12.8	28.0	58.0	74.4	197.6	23.2						394.0	3.2	1.4	1.8						6.4	50.1	50.1	450.5	13.6	13.6	13.2	13.2	16.4	16.4	43.2	1203.9
12.8	27.2	58.0	74.4	197.6	23.2						393.2	3.2	1.4	1.8						6.4	50.1	50.1	449.7	13.6	13.6	13.2	13.2	16.4	16.4	43.2	1137.5
12.8	27.2	58.0	74.4	197.6	23.2						393.2	3.2	1.4	1.8						6.4	50.1	50.1	449.7	13.6	13.6	13.2	13.2	16.4	16.4	43.2	994.2
12.8	41.8	61.0	91.2	197.6	34.4						438.8	3.2	1.4	1.8						6.4	50.1	50.1	495.3	13.6	13.6	13.2	13.2	16.4	16.4	43.2	833.1
12.8	28.0	58.0	74.4	140.8	97.6						411.6	3.2	1.4	0.6	1.2					6.4	48.9	48.9	466.9	13.6	13.6	13.2	13.2	16.4	16.4	43.2	1220.3
12.8	27.2	58.0	74.4	140.8	97.6						410.8	3.2	1.4	0.6	1.2					6.4	48.9	48.9	466.1	13.6	13.6	13.2	13.2	16.4	16.4	43.2	1204.8
12.8	27.2	58.0	74.4	140.8	97.6						410.8	3.2	1.4	0.6	1.2					6.4	48.9	48.9	466.1	13.6	13.6	13.2	13.2	16.4	16.4	43.2	1036.8

10180/4

ЗАВОД ЖБИ

Ведомость расхода стали на ферму, кг

Марка фермы	Напрягаемая арматура класса																			Всего
	А-IIIв				А-IV				А-V				Ат-VСК				К-7			
	ГОСТ 5781-82				ГОСТ 5781-82				ГОСТ 5781-82				ГОСТ 10884-81				ГОСТ 13840-68			
	ф20			Итого	ф22	ф28		Итого	ф22			Итого	ф18			Итого	ф15		Итого	
3ФС24-9АIIIвВ	710.2			710.2																710.2
3ФС24-9АIVВ					644.6			644.6												644.6
3ФС24-9АVВ									501.3			501.3								501.3
3ФС24-9К7В																	294.7		294.7	294.7
3ФС24-9АIIIвВ-Н	710.2			710.2																710.2
3ФС24-9АIVВ-Н						695.5		695.5												695.5
3ФС24-9АтVСКВ-Н													527.5			527.5				527.5

Продолжение ведомости

Изделия арматурные																												Изделия закладные							Общий расход
Арматура класса																										Всего	Арматура класса				Прокат марки		Всего	
А-III												А-I									Вр-I						А-III		А-I		ВСт3кп2			
ГОСТ 5781-82												ГОСТ 5781-82									ГОСТ 6727-80						ГОСТ 5781-82				ГОСТ 380-71			
ф6	ф8	ф10	ф12	ф14	ф16						Итого	ф6	ф8	ф14	ф16					Итого	ф5	Итого					ф14	Итого	ф22	Итого	б12	Итого		
12.8	28.0	120.8	74.4	72.0	23.2						331.2	3.2	1.4	1.8						6.4	50.1	50.1	387.7			13.6	13.6	13.2	13.2	16.4	16.4	43.2	1141.1
12.8	27.2	120.8	74.4	72.0	23.2						330.4	3.2	1.4	1.8						6.4	50.1	50.1	386.9			13.6	13.6	13.2	13.2	16.4	16.4	43.2	1074.7
12.8	27.2	120.8	74.4	72.0	23.2						330.4	3.2	1.4	1.8						6.4	50.1	50.1	386.9			13.6	13.6	13.2	13.2	16.4	16.4	43.2	931.4
12.8	41.8	123.8	91.2	72.0	34.8						376.4	3.2	1.4	1.8						6.4	50.1	50.1	432.9			13.6	13.6	13.2	13.2	16.4	16.4	43.2	770.7
12.8	28.0	120.8	74.4	15.2	97.6						348.8	3.2	1.4	0.6	1.2					6.4	48.9	48.9	404.1			13.6	13.6	13.2	13.2	16.4	16.4	43.2	1157.5
12.8	27.2	120.8	74.4	15.2	97.6						348.0	3.2	1.4	0.6	1.2					6.4	48.9	48.9	403.3			13.6	13.6	13.2	13.2	16.4	16.4	43.2	1142.0
12.8	27.2	120.8	74.4	15.2	97.6						348.0	3.2	1.4	0.6	1.2					6.4	48.9	48.9	403.3			13.6	13.6	13.2	13.2	16.4	16.4	43.2	974.0

ЗАВОД ЖБИ

Ведомость расхода стали на ферму, кг

Марка фермы	Напрягаемая арматура класса																			Всего
	А-IIIв ГОСТ 5781-82				А-IV ГОСТ 5781-82				А-V ГОСТ 5781-82				Ат-VСК ГОСТ 10884-81				К-7 ГОСТ 13840-68			
	ф22			Итого	ф20	ф28		Итого	ф25			Итого	ф22			Итого	ф15		Итого	
3ФС24-10АIIIв	787.8			787.8																787.8
3ФС24-10АIV						695.5		695.5												695.5
3ФС24-10АV									553.0			553.0								553.0
3ФС24-10К7																	321.4		321.4	321.4
3ФС24-10АIIIв-Н	787.8			787.8																787.8
3ФС24-10АIV-Н					763.9			763.9												769.3
3ФС24-10АтVСК-Н													573.0			573.0				573.0

Продолжение ведомости

Изделия арматурные. Арматура класса А-III ГОСТ 5781-82											Итого	Арматура класса А-I ГОСТ 5781-82								Итого	Вр-I ГОСТ 6727-80		Всего	Изделия закладные. Арматура класса А-III ГОСТ 5781-82		Арматура класса А-I ГОСТ 5781-82		Прокат марки ВСт3кп2 ГОСТ 380-71		Всего	Общий расход
ф6	ф8	ф10	ф12	ф14	ф16							ф6	ф8	ф14	ф16						ф5			ф14	Итого	ф22	Итого	б12	Итого		
12.8	28.8	58.0	74.4	100.8	151.6						426.4	3.2	1.4	0.6	1.2					6.4	46.9	46.9	479.7	13.6	13.6	13.2	13.2	16.4	16.4	43.2	1310.7
12.8	27.2	58.0	74.4	100.8	151.6						424.8	3.2	1.4	0.6	1.2					6.4	46.9	46.9	478.1	13.6	13.6	13.2	13.2	16.4	16.4	43.2	1216.8
12.8	27.2	58.0	74.4	100.8	151.6						424.8	3.2	1.4	0.6	1.2					6.4	46.9	46.9	478.1	13.6	13.6	13.2	13.2	16.4	16.4	43.2	1074.3
12.8	40.0	61.0	91.2	100.8	163.2						469.0	3.2	1.4	0.6	1.2					6.4	46.9	46.9	522.3	13.6	13.6	13.2	13.2	16.4	16.4	43.2	886.9
12.8	28.8	58.0	74.4	68.8	193.2						436.0	3.2	1.4	0.6	1.2					6.4	46.3	46.3	488.7	13.6	13.6	13.2	13.2	16.4	16.4	43.2	1319.7
12.8	27.2	58.0	74.4	68.8	193.2						434.4	3.2	1.4	0.6	1.2					6.4	46.3	46.3	487.1	13.6	13.6	13.2	13.2	16.4	16.4	43.2	1299.6
12.8	27.2	58.0	74.4	68.8	193.2						434.4	3.2	1.4	0.6	1.2					6.4	46.3	46.3	487.1	13.6	13.6	13.2	13.2	16.4	16.4	43.2	1103.3

Инв. № подл. | Подпись и дата | Взам. инв. №

10180/4

ЗАВОД ЖБИ

Ведомость расхода стали на ферму, кг

Марка фермы	Напрягаемая арматура класса																			Всего
	А-IIIв				А-IV				А-V				Ат-VСК				К-7			
	ГОСТ 5781-82				ГОСТ 5781-82				ГОСТ 5781-82				ГОСТ 10884-81				ГОСТ 13840-68			
	ф22			Итого	ф20	ф28		Итого	ф25			Итого	ф22			Итого	ф15		Итого	
3ФС24-10АIIIвВ	787.8			787.8																787.8
3ФС24-10АIVВ						695.5		695.5												695.5
3ФС24-10АVВ									553.0			553.0								553.0
3ФС24-10К7В																	321.4		321.4	321.4
3ФС24-10АIIIвВ-Н	787.8			787.8																787.8
3ФС24-10АIVВ-Н					769.3			769.3												769.3
3ФС24-10АтVСКВ-Н													573.0			573.0				573.0

Продолжение ведомости

Изделия арматурные																													Изделия закладные							Общий расход
Арматура класса																													Арматура класса				Прокат марки			
А-III												А-I									Вр-I		Всего	А-III		А-I		ВСт3кп2		Всего	
ГОСТ 5781-82												ГОСТ 5781-82									ГОСТ 6727-80			ГОСТ 5781-82				ГОСТ 380-71			
ф6	ф8	ф10	ф12	ф14	ф16						Итого	ф6	ф8	ф14	ф16					Итого	ф5	Итого		ф14	Итого	ф22	Итого	б12	Итого		
12.8	28.8	120.8	74.4	47.2	56.0						340.0	3.2	1.4	0.6	1.2					6.4	49.5	49.5	395.9	13.6	13.6	13.2	13.2	16.4	16.4	43.2	1226.9
12.8	27.2	120.8	74.4	47.2	56.0						338.4	3.2	1.4	0.6	1.2					6.4	49.5	49.5	394.3	13.6	13.6	13.2	13.2	16.4	16.4	43.2	1133.0
12.8	27.2	120.8	74.4	47.2	56.0						338.4	3.2	1.4	0.6	1.2					6.4	49.5	49.5	394.3	13.6	13.6	13.2	13.2	16.4	16.4	43.2	990.5
12.8	40.0	123.8	91.2	47.2	67.6						382.6	3.2	1.4	0.6	1.2					6.4	49.5	49.5	438.5	13.6	13.6	13.2	13.2	16.4	16.4	43.2	803.1
12.8	28.8	120.8	74.4	15.2	97.6						349.6	3.2	1.4	0.6	1.2					6.4	48.9	48.9	404.9	13.6	13.6	13.2	13.2	16.4	16.4	43.2	1235.9
12.8	27.2	120.8	74.4	15.2	97.6						348.0	3.2	1.4	0.6	1.2					6.4	48.9	48.9	403.3	13.6	13.6	13.2	13.2	16.4	16.4	43.2	1215.8
12.8	27.2	120.8	74.4	15.2	97.6						348.0	3.2	1.4	0.6	1.2					6.4	48.9	48.9	403.3	13.6	13.6	13.2	13.2	16.4	16.4	43.2	1019.5

ЗАВОД ЖБИ

Ведомость расхода стали на ферму, кг

Марка фермы	Напрягаемая арматура класса																			Всего
	А-IIIв ГОСТ 5781-82				А-IV ГОСТ 5781-82				А-V ГОСТ 5781-82				Ат-VСК ГОСТ 10884-81				К-7 ГОСТ 13840-68			
	ф20			Итого	ф22	ф28		Итого	ф22			Итого	ф18			Итого	ф15		Итого	
4ФС24-9АIIIВ	710.2			710.2																710 2
4ФС24-9АIV					644.6			644.6												644 6
4ФС24-9АV									501.3			501.3								501.3
4ФС24-9К7																	294.6		294.6	294.6
4ФС24-9АIIIВ-Н	710.2			710.2																710 2
4ФС24-9АIV-Н						695.5		695.5												695.5
4ФС24-9АтVСК-Н													527.5			527.5				527.5

Продолжение ведомости

Изделия арматурные																															Изделия закладные							Общий расход
Арматура класса																															Арматура класса				Прокат марки			
А-III ГОСТ 5781-82												А-I ГОСТ 5781-82									Вр-I ГОСТ 6727-80		Всего	А-III ГОСТ 5781-82		А-I		ВСт3кп2 ГОСТ 380-71		Всего	
ф6	ф8	ф10	ф12	ф14	ф16	ф20					Итого	ф6	ф8	ф12	ф14	ф16				Итого	ф5	Итого		ф14	Итого	ф25	Итого	δ12	Итого		
24.0	33.0	65 2	104.6	145.2		40.0					412.0	3.8	1.2	0.4	1 2					6.6	62 3	62.3	480.9	13.6	13.6	20.0	20.0	19.2	19.2	52.8	1243.9
24 0	32 2	65 2	104.6	145 2		40.0					411.2	3.8	1.2	0.4	1.2					6 6	62 3	62.3	480.1	13.6	13.6	20.0	20.0	19.2	19.2	52.8	1177.5
24 0	32 2	65.2	104.6	145 2		40.0					411.2	3.8	1.2	0.4	1 2					6.6	62.3	62.3	480.1	13.6	13.6	20.0	20.0	19.2	19 2	52 8	1034 2
24 0	51 8	68 2	183.8	63 6		60.0					451.4	3.8	1 2	0.4	1.2					6.6	62.3	62.3	520.3	13.6	13.6	20.0	20.0	19.2	19.2	52 8	867.7
24 0	33 0	65.2	63.4	144.0	75 2	40.0					444.8	3 2	2 2		0 6	1.2				7.2	61.1	61.1	513.1	13.6	13.6	20.0	20.0	19.2	19 2	52 8	1276 1
24 0	32 2	65 2	63 4	144.0	75.2	40.0					444.0	3.2	2.2		0.6	1.2				7.2	61.1	61.1	512.3	13.6	13.6	20.0	20.0	19 2	19.2	52.8	1260 6
24.0	32 2	65 2	63 4	144.0	75.2	40.0					444 0	3.2	2.2		0.6	1.2				7.2	61.1	61.1	512.3	13.6	13.6	20.0	20.0	19.2	19.2	52.8	1092.6

10180/4

ЗАВОД ЖБИ

Ведомость расхода стали на ферму, кг

Марка фермы	Напрягаемая арматура класса																			Всего
	А-III в ГОСТ 5781-82				А-IV ГОСТ 5781-82				А-V ГОСТ 5781-82				Ат-VСК ГОСТ 10884-81				К-7 ГОСТ 13840-68			
	ф22			Итого	ф20	ф28		Итого	ф25			Итого	ф22			Итого	ф15		Итого	
4ФС24-10АIIIв	787.8			787.8																787.8
4ФС24-10АIV						695.5		695.5												695.5
4ФС24-10АV									533.0			553.0								553.0
4ФС24-10К7																	321.4		321.4	321.4
4ФС24-10АIIIв-Н	787.8			787.8																787.8
4ФС24-10АIV-Н					769.3			769.3												769.3
4ФС24-10АтVСК-Н													573.0			573.0				573.0

Продолжение ведомости

Изделия арматурные																															Изделия закладные								Общий расход
Арматура класса																															Арматура класса				Прокат марки				
А-III ГОСТ 5781-82													А-I ГОСТ 5781-82									Вр-I ГОСТ 6727-80		Всего	А-III ГОСТ 5781-82		А-I ГОСТ 5781-82		ВСт3кп2 ГОСТ 380-71		Всего	
ф6	ф8	ф10	ф12	ф14	ф16	ф20					Итого	ф6	ф8	ф12	ф14	ф16				Итого	ф5	Итого		ф14	Итого	ф25	Итого	б12	Итого		
24.0	24.8	77.8	104.6	145.2		40.0					416.4	3.8	1.2	0.4	1.2					6.6	62.3	62.3	485.3	13.6	13.6	20.0	20.0	19.2	19.2	52.8	1325.9
24.0	23.2	77.8	104.6	145.2		40.0					414.8	3.8	1.2	0.4	1.2					6.6	62.3	62.3	483.7	13.6	13.6	20.0	20.0	19.2	19.2	52.8	1232.0
24.0	23.2	77.8	104.6	145.2		40.0					414.8	3.8	1.2	0.4	1.2					6.6	62.3	62.3	483.7	13.6	13.6	20.0	20.0	19.2	19.2	52.8	1089.5
24.0	41.0	81.0	183.8	63.6		60.0					453.2	3.8	1.2	0.4	1.2					6.6	62.3	62.3	522.1	13.6	13.6	20.0	20.0	19.2	19.2	52.8	896.3
24.0	24.8	77.8	63.4	144.0	75.2	40.0					449.2	3.2	2.2		0.6	1.2				7.2	61.1	61.1	517.5	13.6	13.6	20.0	20.0	19.2	19.2	52.8	1358.1
24.0	23.2	77.8	63.4	144.0	75.2	40.0					447.6	3.2	2.2		0.6	1.2				7.2	61.1	61.1	515.9	13.6	13.6	20.0	20.0	19.2	19.2	52.8	1338.0
24.0	23.2	77.8	63.4	144.0	75.2	40.0					447.6	3.2	2.2		0.6	1.2				7.2	61.1	61.1	515.9	13.6	13.6	20.0	20.0	19.2	19.2	52.8	1141.7

10180/4

ЗАВОД ЖЕЛЕЗОБЕТОННЫХ ИЗДЕЛИЙ

Ведомость расхода стали на ферму, кг

Марка фермы	Напрягаемая арматура класса																			Всего
	А-IIIв ГОСТ 5781-82				А-IV ГОСТ 5781-82				А-V ГОСТ 5781-82				Ат-VСК ГОСТ 10884-81				К-7 ГОСТ 13840-68			
	ф22			Итого	ф20	ф25		Итого	ф32			Итого	ф22			Итого	ф15		Итого	
4ФС24-11АIIIв	859.4			859.4																859.4
4ФС24-11АIV					769.3			769.3												769.3
4ФС24-11АV									605.8			605.8								605.8
4ФС24-11К7																	348.1		348.1	348.1
4ФС24-11АIIIв-Н	859.4			859.4																859.4
4ФС24-11АIV-Н						829.4		829.4												829.4
4ФС24-11АтVСК-Н													644.6			644.6				644.6

Продолжение ведомости

Изделия арматурные. Арматура класса А-III ГОСТ 5781-82												Арматура класса А-I ГОСТ 5781-82										Арматура класса Вр-I ГОСТ 6727-80		Всего	Изделия закладные. Арматура класса А-III ГОСТ 5781-82		Арматура класса А-I ГОСТ 5781-82		Прокат марки ВСт3кп2 ГОСТ 380-71		Всего	Общий расход
ф6	ф8	ф10	ф12	ф14	ф16	ф20					Итого	ф6	ф8	ф14	ф16						Итого	ф5	Итого		ф14	Итого	ф25	Итого	δ12	Итого		
5.6	56.0	50.6	93.0	190.4	33.6	40.0					469.2	3.2	2.2	0.6	1.2						7.2	61.7	61.7	538.1	13.6	13.6	20.0	20.0	19.2	19.2	52.8	1450.3
5.6	56.8	50.6	93.0	190.4	33.6	40.0					470.0	3.2	2.2	0.6	1.2						7.2	61.7	61.7	538.9	13.6	13.6	20.0	20.0	19.2	19.2	52.8	1361.0
5.6	55.2	50.6	93.0	190.4	33.6	40.0					468.4	3.2	2.2	0.6	1.2						7.2	61.7	61.7	537.3	13.6	13.6	20.0	20.0	19.2	19.2	52.8	1195.9
5.6	74.8	53.6	93.0	214.4	33.6	60.0					535.0	3.2	2.2	0.6	1.2						7.2	61.7	61.7	603.9	13.6	13.6	20.0	20.0	19.2	19.2	52.8	1004.8
5.6	56.0	31.4	120.2	143.2	95.2	40.0					491.6	3.6	2.2		1.8						7.6	60.4	60.4	559.6	13.6	13.6	20.0	20.0	19.2	19.2	52.8	1471.8
5.6	56.8	31.4	120.2	143.2	95.2	40.0					492.4	3.6	2.2		1.8						7.6	60.4	60.4	560.4	13.6	13.6	20.0	20.0	19.2	19.2	52.8	1442.6
5.6	55.2	31.4	120.2	143.2	95.2	40.0					490.8	3.6	2.2		1.8						7.6	60.4	60.4	558.8	13.6	13.6	20.0	20.0	19.2	19.2	52.8	1256.2

Инв. № подл. | Подпись и дата | Взам. инв. №

10180/4

ЗАВОД ЖБИ

Ведомость расхода стали на ферму, кг

Марка фермы	Напрягаемая арматура класса																			Всего
	А-IIIв				А-IV				А-V				Ат-VСК				К-7			
	ГОСТ 5781-82				ГОСТ 5781-82				ГОСТ 5781-82				ГОСТ 10884-81				ГОСТ 13840-68			
	ф28			Итого	ф28			Итого	ф25			Итого	ф28			Итого	ф15		Итого	
4ФС24-12АIIIв	927.4			927.4																927.4
4ФС24-12АIV					811.4			811.4												811.4
4ФС24-12АV									645.1			645.1								645.1
4ФС24-12К7																	374.9		374.9	374.9
4ФС24-12АIIIв-Н	927.4			927.4																927.4
4ФС24-12АIV-Н					927.4			927.4												927.4
4ФС24-12АтVСК-Н													695.5			695.5				695.5

Продолжение ведомости

Изделия арматурные																												Изделия закладные							Общий расход
Арматура класса																											Всего	Арматура класса				прокат марки		Всего	
А-III												А-I									Вр-I			А-III		А-I		ВСт3кп2			
ГОСТ 5781-82												ГОСТ 5781-82									ГОСТ 6727-80			ГОСТ 5781-82				ГОСТ 380-71			
ф8	ф10	ф12	ф14	ф16	ф18	ф20					Итого	ф6	ф8	ф10	ф14	ф16	ф18			Итого	ф5	Итого		ф14	Итого	ф25	Итого	δ12	Итого		
42.4	78.6	55.8	190.4	117.6		40.0					524.8	3.2	2.2		0.6	1.2				7.2	58.7	58.7	590.7	13.6	13.6	20.0	20.0	19.2	19.2	52.8	1570.9
42.4	78.6	55.8	190.4	117.6		40.0					524.8	3.2	2.2		0.6	1.2				7.2	58.7	58.7	590.7	13.6	13.6	20.0	20.0	19.2	19.2	52.8	1454.9
42.4	78.6	55.8	190.4	117.6		40.0					524.8	3.2	2.2		0.6	1.2				7.2	58.7	58.7	590.7	13.6	13.6	20.0	20.0	19.2	19.2	52.8	1288.9
62.0	81.6	55.8	214.4	117.6		60.0					591.4	3.2	2.2		0.6	1.2				7.2	58.7	58.7	657.3	13.6	13.6	20.0	20.0	19.2	19.2	52.8	1085.0
42.4	59.4	83.0	143.2	145.6	42.4	40.0					556.0	3.6	1.8	0.4		0.6	1.6			8.0	57.4	57.4	621.4	13.6	13.6	20.0	20.0	19.2	19.2	52.8	1601.6
42.4	59.4	83.0	143.2	145.6	42.4	40.0					556.0	3.6	1.8	0.4		0.6	1.6			8.0	57.4	57.4	621.4	13.6	13.6	20.0	20.0	19.2	19.2	52.8	1601.6
42.4	59.4	83.0	143.2	145.6	42.4	40.0					556.0	3.6	1.8	0.4		0.6	1.6			8.0	57.4	57.4	621.4	13.6	13.6	20.0	20.0	19.2	19.2	52.8	1369.7

Инв. № подл. | Подпись и дата | Взам. инв. №

10180/4

КФ 10180-04 108

Ведомость расхода стали на ферму кг

Марка фермы	Напрягаемая арматура класса																		Всего
	А-IIIв ГОСТ 5781-82				А-IV ГОСТ 5781-82				А-V ГОСТ 5781-82				Ат-VСК ГОСТ 10884-81				К-7 ГОСТ 13840-68			
	ф28			Итого	ф28			Итого	ф25			Итого	ф28			Итого	ф15		Итого	
4ФС24-12АIIIвВ	927.4			927.4																927.4
4ФС24-12АIVВ					811.4			811.4												811.4
4ФС24-12АVВ									645.1			645.1								645.1
4ФС24-12К7В																	374.9		374.9	374.9
4ФС24-12АIIIвВ-Н	927.4			927.4																927.4
4ФС24-12АIVВ-Н					927.4			927.4												927.4
4ФС24-12АтVСКВ-Н													695.5			695.5				695.5

Продолжение ведомости

Изделия арматурные. Арматура класса А-III ГОСТ 5781-82											Итого	А-I ГОСТ 5781-82									Итого	Вр-I ГОСТ 6727-80		Всего	Изделия закладные. Арматура класса А-III ГОСТ 5781-82		А-I ГОСТ 5781-82		Прокат марки ВСт3кп2 ГОСТ 380-71		Всего	Общий расход
ф8	ф10	ф12	ф14	ф16	ф18	ф20					Итого	ф6	ф8	ф10	ф14	ф16	ф18			Итого	ф5	Итого		ф14	Итого	ф25	Итого	б12	Итого		
42.4	141.4	10.6	190.4	33.6		40.0					458.4	3.2	2.2		0.6	1.2				7.2	61.7	61.7	527.3	13.6	13.6	20.0	20.0	19.2	19.2	52.8	1507.5
42.4	141.4	10.6	190.4	33.6		40.0					458.4	3.2	2.2		0.6	1.2				7.2	61.7	61.7	527.3	13.6	13.6	20.0	20.0	19.2	19.2	52.8	1391.5
42.4	141.4	10.6	190.4	33.6		40.0					458.4	3.2	2.2		0.6	1.2				7.2	61.7	61.7	527.3	13.6	13.6	20.0	20.0	19.2	19.2	52.8	1225.2
62.0	144.4	10.6	214.4	33.6		60.0					525.0	3.2	2.2		0.6	1.2				7.2	61.7	61.7	593.9	13.6	13.6	20.0	20.0	19.2	19.2	52.8	1021.6
42.4	122.2	37.8	143.2	61.6	42.4	40.0					489.6	3.6	1.8	0.4		0.6	1.6			8.0	77.2	77.2	574.8	13.6	13.6	20.0	20.0	19.2	19.2	52.8	1555.0
42.4	122.2	37.8	143.2	61.6	42.4	40.0					489.6	3.6	1.8	0.4		0.6	1.6			8.0	77.2	77.2	574.8	13.6	13.6	20.0	20.0	19.2	19.2	52.8	1555.0
42.4	122.2	37.8	143.2	61.6	42.4	40.0					489.6	3.6	1.8	0.4		0.6	1.6			8.0	77.2	77.2	574.8	13.6	13.6	20.0	20.0	19.2	19.2	52.8	1323.1

Инв. № подл. | Подпись и дата | Взам. инв. №

10180/4

1.463.1-16.3-РС

Лист 35

КФ 10180-04 10.9

ЗАВОД ЖБИ

Ведомость расхода стали на ферму, кг

Марка фермы	Напрягаемая арматура класса																			Всего
	А-IIIв ГОСТ 5781-82				А-IV ГОСТ 5781-82				А-V ГОСТ 5781-82				Ат-VСК ГОСТ 10884-81				К-7 ГОСТ 13840-68			
	ф25			Итого	ф25			Итого	ф20			Итого	ф25			Итого	ф15		Итого	
4ФС24-13АIIIв	1013.8			1013.8																1013.8
4ФС24-13АIV					921.6			921.6												921.6
4ФС24-13АV									710.2			710.2								710.2
4ФС24-13К7																	401.7		401.7	401.7
4ФС24-13АIIIв-Н	1013.8			1013.8																1013.8
4ФС24-13АIV-Н					1013.8			1013.8												1013.8
4ФС24-13АтVСК-Н													737.3			737.3				737.3

Продолжение ведомости

Изделия арматурные. Арматура класса А-III ГОСТ 5781-82											Итого	Арматура класса А-I ГОСТ 5781-82								Итого	Вр-I ГОСТ 6727-80	Итого	Всего	Изделия закладные. Арматура класса А-III ГОСТ 5781-82		А-I		Прокат марки ВСт3кп2 ГОСТ 380-71		Всего	Общий расход
ф8	ф10	ф12	ф14	ф16	ф18	ф20						ф6	ф8	ф10	ф14	ф16	ф18				ф5			ф14	Итого	ф25	Итого	δ12	Итого		
44.0	78.6	55.8	158.4	159.2		40.0					536.0	3.2	2.2		0.6	1.2				7.2	58.1	58.1	601.3	13.6	13.6	20.0	20.0	19.2	19.2	52.8	1667.9
43.2	78.6	55.8	158.4	159.2		40.0					535.2	3.2	2.2		0.6	1.2				7.2	58.1	58.1	600.5	13.6	13.6	20.0	20.0	19.2	19.2	52.8	1574.9
43.2	78.6	55.8	158.4	159.2		40.0					535.2	3.2	2.2		0.6	1.2				7.2	58.1	58.1	600.5	13.6	13.6	20.0	20.0	19.2	19.2	52.8	1363.5
62.0	81.6	55.8	182.4	159.2		60.0					601.0	3.2	2.2		0.6	1.2				7.2	58.1	58.1	666.3	13.6	13.6	20.0	20.0	19.2	19.2	52.8	1120.8
44.0	59.4	83.0	143.2	145.6	42.4	40.0					557.6	3.6	1.8	0.4		0.6	1.6			8.0	57.4	57.4	623.0	13.6	13.6	20.0	20.0	19.2	19.2	52.8	1689.6
44.0	59.4	83.0	143.2	145.6	42.4	40.0					557.6	3.6	1.8	0.4		0.6	1.6			8.0	57.4	57.4	623.0	13.6	13.6	20.0	20.0	19.2	19.2	52.8	1689.6
43.2	59.4	83.0	143.2	145.6	42.4	40.0					556.8	3.6	1.8	0.4		0.6	1.6			8.0	57.4	57.4	622.2	13.6	13.6	20.0	20.0	19.2	19.2	52.8	1412.3

10180/4

ЗАВОД ЖБИ

Ведомость расхода стали на ферму, кг

Марка фермы	Напрягаемая арматура класса																			Всего
	А-IIIВ ГОСТ 5781-82				А-IV ГОСТ 5781-82				А-V ГОСТ 5781-82				Ат-VСК ГОСТ 10884-81				К-7 ГОСТ 13840-68			
	ф25			Итого	ф25			Итого	ф20			Итого	ф25			Итого	ф15		Итого	
4ФС24-13АIIIВВ	1013.8			1013.8																1013.8
4ФС24-13АIVВ					921.6			921.6												921.6
4ФС24-13АVВ									710.2			710.2								710.2
4ФС24-13К7В																	401.7		401.7	401.7
4ФС24-13АIIIВВ-Н	1013.8			1013.8																1013.8
4ФС24-13АIVВ-Н					1013.8			1013.8												1013.8
4ФС24-13АтVСКВ-Н													737.3			737.3				737.3

Продолжение ведомости

Изделия арматурные. Арматура класса А-III ГОСТ 5781-82												Арматура класса А-I ГОСТ 5781-82									Вр-I ГОСТ 6727-80		Всего	Изделия закладные. Арматура класса А-III ГОСТ 5781-82				Прокат марки ВСТ3кп2 ГОСТ 380-71		Всего	Общий расход
ф8	ф10	ф12	ф14	ф16	ф18	ф20					Итого	ф6	ф8	ф10	ф14	ф16	ф18			Итого	ф5	Итого		ф14	Итого	ф25	Итого	б 12	Итого		
44.0	141.4	10.6	158.4	75.2		40.0					469.6	3.2	2.2		0.6	1.2				7.2	61.1	61.1	537.9	13.6	13.6	20.0	20.0	19.2	19.2	52.8	1064.5
43.2	141.4	10.6	158.4	75.2		40.0					468.8	3.2	2.2		0.6	1.2				7.2	61.1	61.1	537.1	13.6	13.6	20.0	20.0	19.2	19.2	52.8	1511.5
43.2	141.4	10.6	158.4	75.2		40.0					468.8	3.2	2.2		0.6	1.2				7.2	61.1	61.1	537.1	13.6	13.6	20.0	20.0	19.2	19.2	52.8	1300.1
62.0	144.4	10.6	182.4	75.2		60.0					534.6	3.2	2.2		0.6	1.2				7.2	61.1	61.1	602.9	13.6	13.6	20.0	20.0	19.2	19.2	52.8	1057.4
44.0	122.2	37.8	143.2	61.6	42.4	40.0					491.2	3.6	1.8	0.4		0.6	1.6			8.0	60.4	60.4	559.6	13.6	13.6	20.0	20.0	19.2	19.2	52.8	1626.2
43.2	122.2	37.8	143.2	61.6	42.4	40.0					490.4	3.6	1.8	0.4		0.6	1.6			8.0	60.4	60.4	558.8	13.6	13.6	20.0	20.0	19.2	19.2	52.8	1625.4
43.2	122.2	37.8	143.2	61.6	42.4	40.0					490.4	3.6	1.8	0.4		0.6	1.6			8.0	60.4	60.4	558.8	13.6	13.6	20.0	20.0	19.2	19.2	52.8	1348.9

10130/4

ЗАВОД ЖБИ

Ведомость расхода стали на фермы кг

Марка фермы	Напрягаемая арматура класса																			Всего
	А-IIIв				А-IV				А-V				Ат-VСК				К-7			
	ГОСТ 5781-82				ГОСТ 5781-82				ГОСТ 5781-82				ГОСТ 10884-81				ГОСТ 13840-68			
	ф 32			Итого	ф 22	ф 28		Итого	ф 20			Итого	ф 20			Итого	ф 15		Итого	
4ФС24-14АIIIв	1060.1			1060.1																1060.1
4ФС24-14АIV					931.1			931.1												931.1
4ФС24-14АV									769.3			769.3								769.3
4ФС24-14К7																	428.5		428.5	428.5
4ФС24-14АIIIв-Н	1060.1			1060.1																1060.1
4ФС24-14АIV-Н						1043.3		1043.3												1043.3
4ФС24-14АтVСК-Н													769.3			769.3				769.3

Продолжение ведомости

Изделия арматурные																												Изделия закладные							Общий расход
Арматура класса																											Всего	Арматура класса				прокат марки		Всего	
А-III													А-I										Вр-I					А-III		А-I		ВСт3кп2			
ГОСТ 5781-82													ГОСТ 5781-82										ГОСТ 6727-80					ГОСТ 5781-82				ГОСТ 380-71			
ф8	ф10	ф12	ф14	ф16	ф18	ф20					Итого	ф6	ф8	ф10	ф14	ф16	ф18			Итого	ф5	Итого		ф14	Итого	ф25	Итого	δ 12	Итого		
34.4	86.4	145.4	76.8	159.2		60.0					562.2	3.2	2.2		0.6	1.2				7.2	58.1	58.1	627.5	13.6	13.6	20.0	20.0	19.2	19.2	52.8	1740.4
36.0	86.4	145.4	76.8	159.2		60.0					563.8	3.2	2.2		0.6	1.2				7.2	58.1	58.1	629.1	13.6	13.6	20.0	20.0	19.2	19.2	52.8	1613.0
36.0	86.4	145.4	76.8	159.2		60.0					563.8	3.2	2.2		0.6	1.2				7.2	58.1	58.1	629.1	13.6	13.6	20.0	20.0	19.2	19.2	52.8	1451.2
54.0	89.4	162.2	76.8	159.2		80.0					621.6	3.2	2.2		0.6	1.2				7.2	58.1	58.1	686.9	13.6	13.6	20.0	20.0	19.2	19.2	52.8	1168.2
34.4	67.2	172.6	61.6	104.0	95.2	60.0					595.0	3.6	1.0	1.6		0.6	1.6			8.4	57.4	57.4	600.8	13.6	13.6	20.0	20.0	19.2	19.2	52.8	1773.7
36.0	67.2	172.6	61.6	104.0	95.2	60.0					596.6	3.6	1.0	1.6		0.6	1.6			8.4	57.4	57.4	662.4	13.6	13.6	20.0	20.0	19.2	19.2	52.8	1758.5
36.0	67.2	172.6	61.6	104.0	95.2	60.0					596.6	3.6	1.0	1.6		0.6	1.6			8.4	57.4	57.4	662.4	13.6	13.6	20.0	20.0	19.2	19.2	52.8	1484.5

10180/4

1.463.1-16.3 -РС

Лист 38

ЗАВОД ЖБИ

Ведомость расхода стали на ферму, кг

Марка фермы	Напрягаемая арматура класса																			Всего
	А-IIIв				А-IV				А-V				Ат-VСК				К-7			
	ГОСТ 5781-82				ГОСТ 5781-82				ГОСТ 5781-82				ГОСТ 10884-81				ГОСТ 13840-68			
	ф 32			Итого	ф 22	ф 28		Итого	ф 20			Итого	ф 20			Итого	ф 15		Итого	
4ФС24-14АIIIвВ	1060.1			1060.1																1060.1
4ФС24-14АIVВ					931.1			931.1												931.1
4ФС24-14АVВ									769.3			769.3								769.3
4ФС24-14К7В																	428.5		428.5	428.5
4ФС24-14АIIIвВ-Н	1060.1			1060.1																1060.1
4ФС24-14АIVВ-Н						1043.3		1043.3												1043.3
4ФС24-14АтVСКВ-Н													769.3			769.3				769.3

Продолжение ведомости

Изделия арматурные																													Изделия закладные							Общий расход
Арматура класса																													Арматура класса				прокат марки		Всего	
А-III													А-I										Вр-I		Всего	А-III		А-I		ВСт3кп2			
ГОСТ 5781-82													ГОСТ 5781-82										ГОСТ 6727-80			ГОСТ 5781-82				ГОСТ 380-71			
ф8	ф10	ф12	ф14	ф16	ф18	ф20					Итого	ф6	ф8	ф10	ф14	ф16	ф18			Итого	ф5	Итого		ф14	Итого	ф25	Итого	δ 12	Итого		
34.4	149.2	100.2	76.8	75.2		60.0					495.8	3.2	2.2		0.6	1.2				7.2	61.1	61.1	564.1	13.6	13.6	20.0	20.0	19.2	19.2	52.8	1677.0
36.0	149.2	100.2	76.8	75.2		60.0					497.4	3.2	2.2		0.6	1.2				7.2	61.1	61.1	565.7	13.6	13.6	20.0	20.0	19.2	19.2	52.8	1549.6
36.0	149.2	100.2	76.8	75.2		60.0					497.4	3.2	2.2		0.6	1.2				7.2	61.1	61.1	565.7	13.6	13.6	20.0	20.0	19.2	19.2	52.8	1387.8
54.0	152.2	117.0	76.8	75.2		80.0					555.2	3.2	2.2		0.6	1.2				7.2	61.1	61.1	623.5	13.6	13.6	20.0	20.0	19.2	19.2	52.8	1104.8
34.4	130.0	127.4	61.6	20.0	95.2	60.0					528.6	3.6	1.0	1.6		0.6	1.6			8.4	60.4	60.4	597.4	13.6	13.6	20.0	20.0	19.2	19.2	52.8	1710.3
36.0	130.0	127.4	61.6	20.0	95.2	60.0					530.2	3.6	1.0	1.6		0.6	1.6			8.4	60.4	60.4	599.0	13.6	13.6	20.0	20.0	19.2	19.2	52.8	1695.1
36.0	130.0	127.4	61.6	20.0	95.2	60.0					530.2	3.6	1.0	1.6		0.6	1.6			8.4	60.4	60.4	599.0	13.6	13.6	20.0	20.0	19.2	19.2	52.8	1421.1

10180/4

1.463.1-16.3 -РС

Лист 39

ЗАВОД ЖБИ

Ведомость расхода стали на ферму, кг

Марка фермы	Напрягаемая арматура класса																			Всего
	А-IIIв ГОСТ 5781-82				А-IV ГОСТ 5781-82				А-V ГОСТ 5781-82				Ат-VСК ГОСТ 10884-81				К-7 ГОСТ 13840-68			
	ф36			Итого	ф25			Итого	ф28			Итого	ф28			Итого	ф15		Итого	
4ФС24-15АIIIв	1150.6			1150.6																1150.6
4ФС24-15АIV					1013.8			1013.8												1013.8
4ФС24-15АV									811.4											811.4
4ФС24-15К7																	482.0		482.0	482.0
4ФС24-15АIIIв-Н	1150.6			1150.6																1150.6
4ФС24-15АIV-Н					1105.9			1105.9												1105.9
4ФС24-15АтVСК-Н													829.4			829.4				829.4

Продолжение ведомости

Изделия арматурные. Арматура класса А-III ГОСТ 5781-82											Итого	Арматура класса А-I ГОСТ 5781-82									Итого	Вр-I ГОСТ 6727-80		Всего	Изделия закладные. Арматура класса А-III ГОСТ 5781-82		А-I ГОСТ 5781-82		Прокат марки ВСт3кп2 ГОСТ 380-71		Всего	Общий расход
ф8	ф10	ф12	ф14	ф16	ф18	ф20					Итого	ф6	ф8	ф10	ф14	ф16	ф18				Итого	ф5	Итого		ф14	Итого	ф25	Итого	б 12	Итого		
21.6	102.4	100.2	76.8	75.2	213.6	60.0					649.8	3.2	2.2		0.6	1.2				7.2	54.9	54.9	711.9	13.6	13.6	20.0	20.0	19.2	19.2	52.8	1915.3
36.0	86.4	100.2	76.8	75.2	213.6	60.0					648.2	3.2	2.2		0.6	1.2				7.2	54.9	54.9	710.3	13.6	13.6	20.0	20.0	19.2	19.2	52.8	1776.9
34.4	86.4	100.2	76.8	75.2	213.6	60.0					646.6	3.2	2.2		0.6	1.2				7.2	54.9	54.9	708.7	13.6	13.6	20.0	20.0	19.2	19.2	52.8	1572.9
55.8	89.4	117.0	76.8	75.2	213.6	80.0					707.8	3.2	2.2		0.6	1.2				7.2	54.9	54.9	769.9	13.6	13.6	20.0	20.0	19.2	19.2	52.8	1304.7
21.6	83.2	127.4	61.6	20.0	308.8	60.0					682.6	3.6	1.0	1.6		0.6	1.6			8.4	54.2	54.2	745.2	13.6	13.6	20.0	20.0	19.2	19.2	52.8	1948.6
36.0	67.2	127.4	61.6	20.0	308.8	60.0					681.0	3.6	1.0	1.6		0.6	1.6			8.4	54.2	54.2	743.6	13.6	13.6	20.0	20.0	19.2	19.2	52.8	1902.3
34.4	67.2	127.4	61.6	20.0	308.8	60.0					679.4	3.6	1.0	1.6		0.6	1.6			8.4	54.2	54.2	742.0	13.6	13.6	20.0	20.0	19.2	19.2	52.8	1624.2

Инв. № подл. | Подпись и дата | Взам. инв. №

10180/4

1.463.1-16.3-РС

Лист 40

ЗАВОД ЖБИ

Ведомость расхода стали на ферму, кг

Марка фермы	Напрягаемая арматура класса																			Всего
	А-IIIв				А-IV				А-V				Ат-VСК				К-7			
	ГОСТ 5781-82				ГОСТ 5781-82				ГОСТ 5781-82				ГОСТ 10884-81				ГОСТ 13840-68			
	ф 36			Итого	ф 25			Итого	ф 28			Итого	ф 25			Итого	ф 15		Итого	
4ФС24-15АIIIвВ	1150.6			1150.6																1150.6
4ФС24-15АIVВ					1013.8			1013.8												1013.8
4ФС24-15АVВ									811.4			811.4								811.4
4ФС24-15К7В																	482.0		482.0	482.0
4ФС24-15АIIIвВ-Н	1150.6			1150.6																1150.6
4ФС24-15АIVВ-Н					1105.9			1105.9												1105.9
4ФС24-15АтVСКВ-Н													829.4			829.4				829.4

Продолжение ведомости

Изделия арматурные																													Изделия закладные								Общий расход
Арматура класса																													Арматура класса				прокат марки				
А-III													А-I										Вр-I		Всего	А-III				ВСт3кп2		Всего	
ГОСТ 5781-82													ГОСТ 5781-82										ГОСТ 6727-80			ГОСТ 5781-82				ГОСТ 380-71			
ф 8	ф 10	ф 12	ф 14	ф 16	ф 18	ф 20					Итого	ф 6	ф 8	ф 10	ф 14	ф 16	ф 18				Итого	ф 5	Итого		ф 14	Итого	ф 25	Итого	δ 12	Итого		
21.6	165.2	100.2	76.8	75.2		60.0					499.0	3.2	2.2		0.6	1.2				7.2	61.1	61.1	567.3	13.6	13.6	20.0	20.0	19.2	19.2	52.8	1770.7
36.0	149.2	100.2	76.8	75.2		60.0					497.4	3.2	2.2		0.6	1.2				7.2	61.1	61.1	565.7	13.6	13.6	20.0	20.0	19.2	19.2	52.8	1632.3
34.4	149.2	100.2	76.8	75.2		60.0					495.8	3.2	2.2		0.6	1.2				7.2	61.1	61.1	564.1	13.6	13.6	20.0	20.0	19.2	19.2	52.8	1428.3
55.8	152.2	117.0	76.8	75.2		80.0					537.0	3.2	2.2		0.6	1.2				7.2	61.1	61.1	625.3	13.6	13.6	20.0	20.0	19.2	19.2	52.8	1160.1
21.6	146.0	127.4	61.6	20.0	95.2	60.0					531.8	3.6	1.0	1.6		0.6	1.6			8.4	60.4	60.4	600.6	13.6	13.6	20.0	20.0	19.2	19.2	52.8	1804.0
36.0	130.0	127.4	61.6	20.0	95.2	60.0					530.2	3.6	1.0	1.6		0.6	1.6			8.4	60.4	60.4	599.0	13.6	13.6	20.0	20.0	19.2	19.2	52.8	1757.7
34.4	130.0	127.4	61.6	20.0	95.2	60.0					528.6	3.6	1.0	1.6		0.6	1.6			8.4	60.4	60.4	597.4	13.6	13.6	20.0	20.0	19.2	19.2	52.8	1479.6

Инв. № подл. | Подпись и дата | Взам. инв. №

10180/4

1.463.1-16.3 -РС

Лист 41

ЗАВОД ЖБИ

Марка фермы	Группа предельных состояний, по которым испытывается ферма	Значение коэффициента „с" согласно таблице 1 ГОСТ 8829-85	Величина контрольных нагрузок, кН			
			P_1	P_2	P_3	P_4
1ФС24-1	II		48.0	59.9	95.6	4.0
	I	1.25	71.4	92.7	142.5	–
		1.35	77.9	101.5	155.2	–
		1.4	81.1	105.8	161.5	–
		1.6	94.0	123.3	186.9	–
1ФС24-2	II		77.6	85.6	99.6	26.3
	I	1.25	112.0	154.7	133.9	11.1
		1.35	121.8	168.4	145.7	12.4
		1.4	126.6	175.3	151.5	13.1
		1.6	146.1	202.6	175.0	15.8
1ФС24-3	II		72.2	142.2	100.1	8.8
	I	1.25	109.6	220.2	147.4	7.7
		1.35	119.2	239.2	160.2	8.8
		1.4	123.9	248.6	166.6	9.4
		1.6	143.0	286.5	192.3	11.6
1ФС24-4	II		85.9	129.8	133.8	16.4
	I	1.25	128.9	191.0	212.4	2.4
		1.35	139.9	207.6	230.4	3.1
		1.4	145.5	215.9	239.4	3.5
		1.6	167.6	249.1	275.5	4.8

Марка фермы	Группа предельных состояний, по которым испытывается ферма	Значения коэффициента „с" согласно таблице 1 ГОСТ 8829-85	Величина контрольных нагрузок, кН			
			P_1	P_2	P_3	P_4
1ФС24-5	II		109.7	133.3	181.0	–
	I	1.25	158.7	202.4	259.7	–
		1.35	172.1	219.9	281.7	–
		1.4	178.8	228.6	292.7	–
		1.6	205.7	263.6	336.8	–
2ФС24-1	II		51.8	49.0	78.2	30.2
	I	1.25	83.1	123.4	84.8	51.3
		1.35	90.6	134.9	93.0	55.8
		1.4	94.3	140.6	97.1	58.0
		1.6	109.3	163.4	113.5	67.0
2ФС24-2	II		73.2	95.2	100.3	5.4
	I	1.25	113.0	204.2	111.3	1.9
		1.35	122.9	222.1	121.7	2.5
		1.4	127.8	231.1	126.8	2.8
		1.6	147.6	266.9	147.5	3.9
2ФС24-3	II		64.3	188.3	46.0	20.1
	I	1.25	121.3	374.6	19.4	42.0
		1.35	131.8	406.1	22.4	45.8
		1.4	137.1	421.9	23.9	47.6
		1.6	158.2	484.9	29.9	55.2

Величины контрольных нагрузок даны в килоньютонах (кН). Для перевода их значений в тонно-силы необходимо каждую цифру разделить на коэффициент 10.

10100/4

Разраб.	Кишельгоф	
Рассчит.	Гебрич	
Провер.	Дужак	
Н. контр.	Дужак	

1.463.1-16.3-1СМ

Контрольные нагрузки для испытаний ферм

Стадия	Лист	Листов
Р	1	4

Киевский Промстройпроект

ЗАВОД ЖБИ

Марка фермы	Группа предельных состояний, по которым испытывается ферма	Значения коэффициента „с" согласно таблице 1 ГОСТ 8829-85	Величина контрольных нагрузок кН			
			P_1	P_2	P_3	P_4
2ФС24-4	II		78.0	83.5	167.8	–
	I	1.25	119.6	296.9	133.5	–
		1.35	130.0	322.2	148.5	–
		1.4	135.2	334.8	151.9	–
		1.6	156.1	385.4	176.5	–
2ФС24-5	II		109.3	128.0	172.9	–
	I	1.25	163.0	316.4	169.9	8.4
		1.35	176.9	343.3	185.0	9.4
		1.4	183.9	356.7	192.5	10.0
		1.6	211.7	410.4	222.5	12.1
2ФС24-6	II		110.9	81.9	242.0	–
	I	1.25	168.0	358.0	198.3	–
		1.35	182.3	388.2	215.8	–
		1.4	189.5	403.3	224.5	–
		1.6	218.1	463.7	259.5	–
2ФС24-7	II		122.8	197.8	193.1	–
	I	1.25	193.1	472.4	175.7	–
		1.35	209.5	511.8	191.4	–
		1.4	217.6	531.4	199.3	–
		1.6	250.2	610.1	230.6	–
2ФС24-8	II		159.5	210.8	222.9	6.5
	I	1.25	232.6	448.8	236.9	2.9
		1.35	252.1	486.2	257.3	3.5
		1.4	261.8	505.0	267.5	3.8
		1.6	300.8	579.9	308.2	5.1

Марка фермы	Группа предельных состояний, по которым испытывается ферма	Значения коэффициента „с" согласно таблице 1 ГОСТ 8829-85	Величина контрольных нагрузок кН			
			P_1	P_2	P_3	P_4
2ФС24-9	II		157.6	229.9	241.5	5.4
	I	1.25	236.1	419.4	297.6	–
		1.35	255.9	454.5	323.0	–
		1.4	265.7	472.1	335.7	–
		1.6	305.2	542.3	386.6	–
3ФС24-5	II		104.0	82.5	205.4	–
	I	1.25	157.3	215.9	249.8	–
		1.35	171.0	235.0	272.3	–
		1.4	177.8	244.5	283.6	–
		1.6	205.2	282.6	328.6	–
3ФС24-6	II		117.2	90.6	245.1	–
	I	1.25	190.4	329.6	226.0	–
		1.35	206.8	357.7	246.6	–
		1.4	214.9	371.8	256.9	–
		1.6	247.6	428.1	298.1	–
3ФС24-7	II		139.5	70.0	299.0	–
	I	1.25	214.6	318.4	293.4	–
		1.35	232.9	345.7	319.4	–
		1.4	242.0	359.3	332.3	–
		1.6	278.6	413.8	384.3	–
3ФС24-8	II		146.1	132.0	283.1	–
	I	1.25	231.9	406.7	264.4	–
		1.35	251.5	441.0	288.0	–
		1.4	261.3	458.1	299.9	–
		1.6	300.6	526.8	347.2	–

Инв. № подл. | Подпись и дата | Взам. инв. №

10180/4

1.463.1-16.3-1СМ

Лист 2

КФ 1П1ЯП-ПИ 117

ЗАВОД ЖБИ

Марка фермы	Группа предельных состояний, по которым испытывается ферма	Значения коэффициента „с" согласно таблице 1 ГОСТ 8829-85	Величина контрольных нагрузок кН			
			P_1	P_2	P_3	P_4
3ФС24-9	II		160.9	191.0	286.2	–
	I	1.25	243.2	386.6	351.2	–
		1.35	263.8	419.3	381.8	–
		1.4	274.1	435.6	397.1	–
		1.6	315.2	501.0	458.4	–
3ФС24-10	II		172.2	165.9	327.3	0.1
	I	1.25	255.8	243.9	484.8	–
		1.35	277.3	265.2	526.1	–
		1.4	288.1	275.8	546.8	–
		1.6	331.2	318.4	629.4	–
4ФС24-9	II		130.2	283.7	170.1	–
	I	1.25	204.6	581.5	187.2	–
		1.35	222.2	630.8	204.8	–
		1.4	231.0	655.5	213.6	–
		1.6	266.2	754.2	248.9	–
4ФС24-10	II		154.8	238.1	252.8	–
	I	1.25	219.9	730.8	143.2	–
		1.35	238.7	792.2	157.3	–
		1.4	248.2	822.8	164.4	–
		1.6	285.8	945.4	192.7	–
4ФС24-11	II		177.7	306.0	264.0	–
	I	1.25	250.2	874.3	95.5	56.7
		1.35	271.4	947.0	105.6	61.6
		1.4	282.0	983.4	110.6	64.1
		1.6	324.5	1129.0	130.9	74.0

Марка фермы	Группа предельных состояний, по которым испытывается ферма	Значения коэффициента „с" согласно таблице 1 ГОСТ 8829-85	Величина контрольных нагрузок кН			
			P_1	P_2	P_3	P_4
4ФС24-12	II		202.7	270.5	325.1	–
	I	1.25	269.1	1025.3	28.8	32.0
		1.35	291.8	1110.1	33.6	99.7
		1.4	303.2	1152.6	35.0	103.6
		1.6	348.7	1322.3	45.5	119.1
4ФС24-13	II		199.0	499.0	57.9	62.9
	I	1.25	307.8	1114.9	26.6	152.1
		1.35	333.6	1207.0	31.2	164.6
		1.4	346.6	1253.0	33.5	170.9
		1.6	398.3	1437.1	42.6	196.0
4ФС24-14	II		199.4	458.9	225.6	64.9
	I	1.25	305.6	1024.9	125.7	142.1
		1.35	331.3	1109.8	138.2	153.8
		1.4	344.1	1152.2	144.5	159.7
		1.6	395.5	1321.8	169.5	183.2
4ФС24-15	II		243.2	331.1	359.5	54.3
	I	1.25	363.0	937.1	237.9	148.7
		1.35	393.3	1014.9	259.4	161.0
		1.4	408.4	1053.8	270.1	167.1
		1.6	469.0	1209.4	313.2	191.7

Инв. № подл. | Подпись и дата | Взам. инв. №

10180/4

Схема загружения

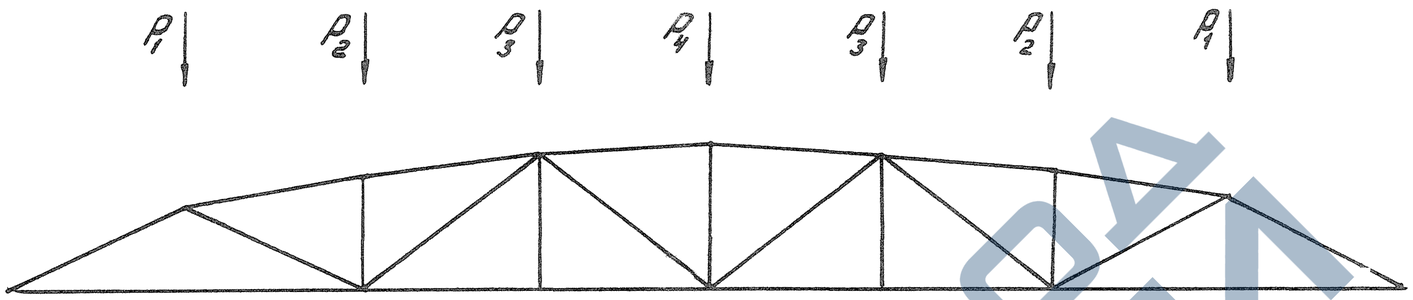

Коэффициенты перехода от нормативной нагрузки к контрольной по образованию и ширине раскрытия трещин в нижних поясах ферм

Класс напрягаемой арматуры		Срок испытания в днях					
		3	7	14	28	65	100
Стержневая класса	А-IIIВ	1,208	1,241	1,206	1,122	1,036	1,00
	А-IV	1,263	1,230	1,180	1,120	1,035	1,00
	А-V, АТ-VСК	1,180	1,160	1,120	1,080	1,024	1,00
Арматурные канаты классаК-7		1,110	1,090	1,070	1,040	1,012	1,00

Инв. N подл. | Подпись и дата | Взам. инв. N

Марка фермы	Принятое армирование нижнего пояса	Дополнительный вариант армирования нижнего пояса	Документ, по которому следует принимать расположение дополнительных напрягаемых стержней
1ФС24 – 4АIV	4Ф25АIV	8Ф18АIV	1463.1-16.3-1, лист 2, рис.5
1ФС24 – 4АIVВ			-2 рис.5
2ФС24 – 4АIV			
3ФС24 – 10АIV	6Ф28АIV	12Ф20АIV	-3 рис.8
3ФС24 – 10АIVВ			
4ФС24 – 10АIV			-4 рис.8
4ФС24 – 12АIV	7Ф28АIV	14Ф20АIV	-4 рис.10
4ФС24 – 12АIVВ			
4ФС24 – 13АIV	10Ф25АIV	15Ф20АIV	-4 рис.11
4ФС24 – 13АIVВ			
4ФС24 – 15АIV	11Ф25АIV	15Ф22АIV	
4ФС24 – 15АIVВ			
1ФС24 – 3АIV-Н	4Ф25АIV	8Ф18АIV	-1 рис.5
1ФС24 – 3АIVВ-Н			
2ФС24 – 3АIV-Н			-2 рис.5
1ФС24 – 5АIV-Н	5Ф25АIV	8Ф20АIV	-1 рис.5
1ФС24 – 5АIVВ-Н			
2ФС24 – 5АIV-Н			-2 рис.5
3ФС24 – 5АIV-Н			-3 рис.4
2ФС24 – 9АIV-Н	6Ф28АIV	12Ф20АIV	-2 рис.9
2ФС24 – 9АIVВ-Н			
3ФС24 – 9АIV-Н			-3 рис.8
3ФС24 – 9АIVВ-Н			
4ФС24 – 9АIV-Н			-4 рис.8
4ФС24 – 11АIV-Н	9Ф25АIV	12Ф22АIV	
4ФС24 – 12АIV-Н	8Ф28АIV	13Ф22АIV	-4 рис.9
4ФС24 – 12АIVВ-Н			
4ФС24 – 13АIV-Н	11Ф25АIV	14Ф22АIV	-4 рис.10
4ФС24 – 13АIVВ-Н			
4ФС24 – 14АIV-Н	3Ф28АIV	15Ф22АIV	-4 рис.11
4ФС24 – 14АIVВ-Н			

Марка фермы	Принятое армирование нижнего пояса	Дополнительный вариант армирования нижнего пояса	Документ, по которому следует принимать расположение дополнительных напрягаемых стержней
4ФС24 – 15АIV-Н	12Ф25АIV	16Ф22АIV	1463.1-16.3-4, лист 2 рис.12
4ФС24 – 15АIVВ-Н			
2ФС24 – 8АV	5Ф25АV	8Ф20АV	-2 рис.5
2ФС24 – 8АVВ			
3ФС24 – 8АV			-3 рис.4
3ФС24 – 8АVВ			
3ФС24 – 10АV	6Ф25АV	8Ф22АV	
3ФС24 – 10АVВ			
4ФС24 – 10АV			-4 рис.4
4ФС24 – 11АV	4Ф32АV	16Ф16АV	-4 рис.12
4ФС24 – 12АV	7Ф25АV	11Ф20АV	-4 рис.7
4ФС24 – 12АVВ			
4ФС24 – 15АV	7Ф28АV	14Ф20АV	-4 рис.10
4ФС24 – 15АVВ			
4ФС24 – 12АтVСК-Н	6Ф28АтVСК	14Ф28АтVСК	-4 рис.10
4ФС24 – 12АтVСКВ-Н			
4ФС24 – 13АтVСК-Н	8Ф25АтVСК	13Ф20АтVСК	-4 рис.9
4ФС24 – 13АтVСКВ-Н			
4ФС24 – 15АтVСК-Н	9Ф25АтVСК	14Ф20АтVСК	-4 рис.10
4ФС24 – 15АтVСКВ-Н			

Взам. инв. № | Подпись и дата

10180/4

Разраб.	Шаинская		1.463.1-16.3-2СМ
Рассчит.	Кишельгоф		
Провер.	Дужак		Дополнительные варианты армирования нижних поясов
Н. контр.	Дужак		Стадия Р; Лист; Листов 1; Киевский Промстройпроект

ЗАВОД ЖБИ