https://zavodjbi.com/

ГЛАВНОЕ АРХИТЕКТУРНО-ПЛАНИРОВОЧНОЕ УПРАВЛЕНИЕ ИСПОЛКОМА ЛЕНГОРСОВЕТА

ТИПОВЫЕ КОНСТРУКЦИИ И ДЕТАЛИ ЗДАНИЙ И СООРУЖЕНИЙ ДЛЯ СТРОИТЕЛЬСТВА В ЛЕНИНГРАДЕ

СЕРИЯ 3.903 КЛ-13

ТЕПЛОСНАБЖЕНИЕ

СБОРНЫЕ ЖЕЛЕЗОБЕТОННЫЕ КАМЕРЫ НА ТЕПЛОВЫХ СЕТЯХ

МАТЕРИАЛЫ ДЛЯ ПРОЕКТИРОВАНИЯ

ВЫПУСК 0-2

РАЗРАБОТАН
ИНСТИТУТОМ „ЛЕНГИПРОИНЖПРОЕКТ"

ЛЕНИНГРАД
1983

https://zavodjbi.com/

ГЛАВНОЕ АРХИТЕКТУРНО-ПЛАНИРОВОЧНОЕ УПРАВЛЕНИЕ ИСПОЛКОМА ЛЕНГОРСОВЕТА

ТИПОВЫЕ КОНСТРУКЦИИ И ДЕТАЛИ ЗДАНИЙ И СООРУЖЕНИЙ ДЛЯ СТРОИТЕЛЬСТВА В ЛЕНИНГРАДЕ

СЕРИЯ 3.903 КЛ-13

ТЕПЛОСНАБЖЕНИЕ

СБОРНЫЕ ЖЕЛЕЗОБЕТОННЫЕ КАМЕРЫ НА ТЕПЛОВЫХ СЕТЯХ

МАТЕРИАЛЫ ДЛЯ ПРОЕКТИРОВАНИЯ

ВЫПУСК 0-2

РАЗРАБОТАН
ИНСТИТУТОМ „ЛЕНГИПРОИНЖПРОЕКТ"

ВВЕДЕН В ДЕЙСТВИЕ
РАСПОРЯЖЕНИЕМ
ПО ИНСТИТУТУ № 231-КЛ
ОТ 01.12.81

ЛЕНИНГРАД
1983

РЕГ №

Изменения: Дата | Рег № | Должн | Подпись | Фамилия

Согласовано: Егоров | Василье | Свищева | Кемпинская

Норм. конт. | Рук группы | Исполнил | Проверил

ЛЕНГИПРОИНЖПРОЕКТ: Юрков | Егоров | Ломбас

Зам. гл. инж. | Гл. инж. проект | Отдел строительных | Нач. отдела

СОДЕРЖАНИЕ

№ пп	Наименование	Лист	Стр.
I.	Содержание	С-I ÷ С-3	2 ÷ 4
2.	Пояснительная записка	ПЗ-I ÷ ПЗ -3	5 ÷ 7
3.	Камера 5.0 x 4.5 x 2.5	I	8
4.	Камера 5.0 x 4.5 x 2.2	2	9
5.	Камера 5.0 x 5.5 x 2.5	3	10
6.	Камера 5.0 x 5.5 x 2.2	4	11
7.	Камера 5.0 x 6.5 x 2.5	5	12
8.	Камера 5.0 x 6.5 x 2.2	6	13
9.	Камера 5.0 x 7.5 x 2.5	7	14
I0.	Камера 5.0 x 7.5 x 2.2	8	15
II.	Камера 5.0 x 8.5 x 2.5	9	16
I2.	Камера 5.0 x 8.5 x 2.2	I0	17
I3.	Камера 5.0 x I0.I x 2.5	II	18
I4.	Камера 5.0 x I0.I x 2.2	I2	19
I5.	Камера 5.0 x II.I x 2.5	I3	20
I6.	Камера 5.0 x II.I x 2.2	I4	21
I7.	Камера 6.5 x 4.5 x 2.5. Планы	I5	22
I8.	Камера 6.5 x 4.5 x 2.5. Разрезы	I6	23
I9.	Камера 6.5 x 4.5 x 2.2. Планы	I7	24
20.	Камера 6.5 x 4.5 x 2.2. Разрезы	I8	25
2I.	Камера 6.5 x 5.5 x 2.5. Планы	I9	26
22.	Камера 6.5 x 5.5 x 2.5. Разрезы	20	27
23.	Камера 6.5 x 5.5 x 2.2. Планы	2I	28
24.	Камера 6.5 x 5.5 x 2.2. Разрезы	22	29
25.	Камера 6.5 x 6.5 x 2.5. Планы	23	30
26.	Камера 6.5 x 6.5 x 2.5. Разрезы	24	31
27.	Камера 6.5 x 6.5 x 2.2. Планы	25	32
28.	Камера 6.5 x 6.5 x 2.2. Разрезы	26	33
29.	Камера 6.5 x 7.5 x 2.5. Планы	27	34
30.	Камера 6.5 x 7.5 x 2.5. Разрезы	28	35
3I.	Камера 6.5 x 7.5 x 2.2. Планы	29	36
32.	Камера 6.5 x 7.5 x 2.2. Разрезы	30	37
33.	Камера 6.5 x 8.5 x 2.5. Планы	3I	38
34.	Камера 6.5 x 8.5 x 2.5. Разрезы	32	39
35.	Камера 6.5 x 8.5 x 2.2. Планы	33	40
36.	Камера 6.5 x 8.5 x 2.2. Разрезы	34	41
37.	Камера 6.5 x I0.I x 2.5. Планы	35	42
38.	Камера 6.5 x I0.I x 2.5. Разрезы	36	43
39.	Камера 6.5 x I0.I x 2.2. Планы	37	44
40.	Камера 6.5 x I0.I x 2.2. Разрезы	38	45
4I.	Камера 6.5 x II.I x 2.5. Планы	39	46
42.	Камера 6.5 x II.I x 2.5. Разрезы	40	47
43.	Камера 6.5 x II.I x 2.2. Планы	4I	48
44.	Камера 6.5 x II.I x 2.2. Разрезы	42	49
45.	Камера 7.5 x 4.5 x 2.5. Планы	43	50
46.	Камера 7.5 x 4.5 x 2.5. Разрезы	44	51

КЛ	Сборные железобетонные камеры на тепловых сетях. Материалы для проектирования.	СЕРИЯ 3.903 КЛ-I3
1983	Содержание	ВЫПУСК 0-2 / ЛИСТ С-I

ЛЕНГИПРОИНЖПРОЕКТ

Отдел строительный

Начотдела Ломбас

Гл.инж.проект Егоров

Норм.контр. Егоров

Рук.группы Васильев

Исполнил Кемпиковский

Проверил Васильев

Согласовано

Внесены изменения

Дата | Рег.№ | Должн. | Подпись | Фамилия

Изм.контр

РЕГ.№

ЛГИП. зак 77 тир 1000 экз II 81г

№ пп	Наименование	Лист	Стр.
47.	Камера 7.5 x 4.5 x 2.2. Планы	45	52
48.	Камера 7.5 x 4.5 x 2.2. Разрезы	46	53
49.	Камера 7.5 x 5.5 x 2.5. Планы	47	54
50.	Камера 7.5 x 5.5 x 2.5. Разрезы	48	55
5I.	Камера 7.5 x 5.5 x 2.2. Планы	49	56
52.	Камера 7.5 x 5.5 x 2.2. Разрезы	50	57
53.	Камера 7.5 x 6.5 x 2.5. Планы	5I	58
54.	Камера 7:5 x 6.5 x 2.5. Разрезы	52	59
55.	Камера 7.5 x 6.5 x 2.2. Планы	53	60
56.	Камера 7.5 x 6.5 x 2.2. Разрезы	54	61
57.	Камера 7.5 x 7.5 x 2.5. Планы	55	62
58.	Камера 7.5 x 7.5 x 2.5. Разрезы	56	63
59.	Камера 7.5 x 7.5 x 2.2. Планы	57	64
60.	Камера 7.5 x 7.5 x 2.2. Разрезы	58	65
6I.	Камера 7.5 x 8.5 x 2.5. Планы	59	66
62.	Камера 7.5 x 8.5 x 2.5. Разрезы	60	67
63.	Камера 7.5 x 8.5 x 2.2. Планы	6I	68
64.	Камера 7.5 x 8.5 x 2.2. Разрезы	62	69
65.	Камера 7.5 x I0.I x 2.5. Планы	63	70
66.	Камера 7.5 x I0.I x 2.5. Разрезы	64	71
67.	Камера 7.5 x I0.I x 2.2. Планы	65	72
68.	Камера 7.5 x I0.I x 2.2. Разрезы	66	73
69.	Камера 7.5 x II.I x 2.5. Планы	67	74
70.	Камера 7.5 x II.I x 2.5. Разрезы	68	75
7I.	Камера 7.5 x II.I x 2.2. Планы	69	76
72.	Камера 7.5 x II.I x 2.2. Разрезы	70	77
73.	Камера 8.5 x 4.5 x 2.5. Планы	7I	78
74.	Камера 8.5 x 4.5 x 2.5. Разрезы	72	79
75.	Камера 8.5 x 4.5 x 2.2. Планы	73	80
76.	Камера 8.5 x 4.5 x 2.2. Разрезы	74	81
77.	Камера 8.5 x 5.5 x 2.5. Планы	75	82
78.	Камера 8.5 x 5.5 x 2.5. Разрезы	76	83
79.	Камера 8.5 x 5.5 x 2.2. Планы	77	84
80.	Камера 8.5 x 5.5 x 2.2. Разрезы	78	85
8I.	Камера 8.5 x 6.5 x 2.5. Планы	79	86
82.	Камера 8.5 x 6.5 x 2.5. Разрезы	80	87
83.	Камера 8.5 x 6.5 x 2.2. Планы	8I	88
84.	Камера 8.5 x 6.5 x 2.2. Разрезы	82	89
85.	Камера 8.5 x 7.5 x 2.5. Планы	83	90
86.	Камера 8.5 x 7.5 x 2.5. Разрезы	84	91
87.	Камера 8.5 x 7.5 x 2.2. Планы	85	92
88.	Камера 8.5 x 7.5 x 2.2. Разрезы	86	93
89.	Камера 8.5 x 8.5 x 2.5. Планы	87	94
90.	Камера 8.5 x 8.5 x 2.5. Разрезы	88	95
9I.	Камера 8.5 x 8.5 x 2.2. Планы	89	96
92.	Камера 8.5 x 8.5 x 2.2. Разрезы	90	97
93.	Камера 8.5 x I0.I x 2.5. Планы	9I	98
94.	Камера 8.5 x I0.I x 2.5. Разрезы	92	99
95.	Камера 8.5 x I0.I x 2.2. Планы	93	100
96.	Камера 8.5 x I0.I x 2.2. Разрезы	94	101
97.	Камера 8.5 x II.I x 2.5. Планы	95	102
98.	Камера 8.5 x II.I x 2.5. Разрезы	96	103

КЛ	Сборные железобетонные камеры на тепловых сетях. Материалы для проектирования	СЕРИЯ 3.903 КЛ-I3	
1983	Содержание	ВЫПУСК 0-2	ЛИСТ С-2

ЛЕНГИПРОИНЖПРОЕКТ

Согласовано

Норм. контр. Егоров

Рук группы Васильев

Исполнил Кемпинская

Проверил Васильев

Гл инж. проект. Егоров

Отдел строительный

Нач отдела Ломбас

Внесены

Дата Рес № Должн

ЛЕНП. зак 77 тир 1000 экз II 81г

№ пп	Наименование	Лист	Стр.
99.	Камера 8.5 x II.I x 2.2. Планы	97	104
I00.	Камера 8.5 x II.I x 2.2. Разрезы	98	105
I0I.	Камера 9.5 x 4.5 x 2.5. Планы	99	106
I02.	Камера 9.5 x 4.5 x 2.5. Разрезы	I00	107
I03.	Камера 9.5 x 4.5 x 2.2. Планы	I0I	108
I04.	Камера 9.5 x 4.5 x 2.2. Разрезы	I02	109
I05.	Камера 9.5 x 5.5 x 2.5. Планы	I03	110
I06.	Камера 9.5 x 5.5 x 2.5. Разрезы	I04	111
I07.	Камера 9.5 x 5.5 x 2.2. Планы	I05	112
I08.	Камера 9.5 x 5.5 x 2.2. Разрезы	I06	113
I09.	Камера 9.5 x 6.5 x 2.5. Планы	I07	114
II0.	Камера 9.5 x 6.5 x 2.5. Разрезы	I08	115
III.	Камера 9.5 x 6.5 x 2.2. Планы	I09	116
II2.	Камера 9.5 x 6.5 x 2.2. Разрезы	II0	117
II3.	Камера 9.5 x 7.5 x 2.5. Планы	III	118
II4.	Камера 9.5 x 7.5 x 2.5. Разрезы	II2	119
II5.	Камера 9.5 x 7.5 x 2.2. Планы	II3	120
II6.	Камера 9.5 x 7.5 x 2.2. Разрезы	II4	121
II7.	Камера 9.5 x 8.5 x 2.5. Планы	II5	122
II8.	Камера 9.5 x 8.5 x 2.5. Разрезы	II6	123
II9.	Камера 9.5 x 8.5 x 2.2. Планы	II7	124
I20.	Камера 9.5 x 8.5 x 2.2. Разрезы	II8	125
I2I.	Камера 9.5 x I0.I x 2.5. Планы	II9	126
I22.	Камера 9.5 x I0.I x 2.5. Разрезы	I20	127
I23.	Камера 9.5 x I0.I x 2.2. Планы	I2I	128
I24.	Камера 9.5 x I0.I x 2.2. Разрезы	I22	129
I25.	Камера 9.5 x II.I x 2.5. Планы	I23	130
I26.	Камера 9.5 x II.I x 2.5. Разрезы	I24	131
I27.	Камера 9.5 x II.I x 2.2. Планы	I25	132
I28.	Камера 9.5 x II.I x 2.2. Разрезы	I26	133
I29.	Узлы I ÷ 3	I27	134
I30.	Узлы 4, 5	I28	135
I3I.	Узлы 6 ÷ 8	I29	136
I32.	Узлы 9, I0	I30	137
I33.	Узлы II ÷ I3	I3I	138
I34.	Детали крепления неподвижных опор	I32	139
I35.	Лестницы металлические Л-I, Л-2	I33	140
I36.	Колонны К-I, К-2	I34	141
I37.	Закладная деталь М-I. Сетка для водосборника С-I. Накладные элементы Н-I. Н-2, Н-3. Спецификация.	I35	142
I38.	Армирование монолитного днища и подколонника.	I36	143
I39.	Армирование монолитного днища и подколонника. Каркас КР-I3.	I37	144
I40.	Армирование монолитного днища и подколонника. Спецификация и выборка стали.	I38	145

КЛ	Сборные железобетонные камеры на тепловых сетях. Материалы для проектирования.	СЕРИЯ 3.903 КЛ-I3	
1983	Содержание	ВЫПУСК 0-2	ЛИСТ С-3

ЛЕНГИПРОИНЖПРОЕКТ
Гл инж проект Егоров
Отдел строительный
Нач отдела Ломбас
Норм контр Егоров
Рук группы Васильев
Исполнил Кемпинский
Проверил Васильев
Сетласовано
Инвентар
Внесены изменения
Дата Рег № Должн Подпись Фамилия
РЕГ №
ЛГИП зак 77 тир 1000 экз II 81-

ЗАВОД ЖБИ

https://zavodjbi.com/

РЕГ.№

Инв.№подл. | Внесены изменения | Дата | Рег.№ | Подпись | Фамилия

СОГЛАСОВАНО

Госстрой СССР, Госгражданстрой, Госкомитет по делам строительства при Госстрое СССР, Госкомитет по гражданскому строительству и архитектуре при Госстрое СССР, Госстрой РСФСР, Госстрой УССР, Госстрой БССР, Госстрой Литовской ССР, Госстрой Латвийской ССР, Госстрой Эстонской ССР, Госстрой Казахской ССР, Госстрой Киргизской ССР, Госстрой Узбекской ССР, Госстрой Таджикской ССР, Госстрой Туркменской ССР, Госстрой Грузинской ССР, Госстрой Армянской ССР, Госстрой Азербайджанской ССР, Госстрой Молдавской ССР, Госстрой Украинской ССР, Госстрой Белорусской ССР, Госстрой Литовской ССР, Госстрой Латвийской ССР, Госстрой Эстонской ССР, Госстрой Казахской ССР, Госстрой Киргизской ССР, Госстрой Узбекской ССР, Госстрой Таджикской ССР, Госстрой Туркменской ССР, Госстрой Грузинской ССР, Госстрой Армянской ССР, Госстрой Азербайджанской ССР, Госстрой Молдавской ССР, Госстрой Украинской ССР, Госстрой Белорусской ССР

Егоров | Васильев | Васильев | Свищев

ЛЕНГИПРОИНЖПРОЕКТ

Гл.инженер проекта | Нач.отдела | Отдел строительный | Нач.отдела | Гл.конструктор | Рук.группы | Исполнил | Проверил | Н.контр.

Егоров | Егоров | Ломбас

5

ПОЯСНИТЕЛЬНАЯ ЗАПИСКА

I. Общая часть

I.I Настоящая серия 3.903 кл-I3 разработана на основании программы работ над "Каталогом унифицированных изделий для жилищного и гражданского строительства в г.Ленинграде", утверждённой распоряжением Исполкома Ленгорсовета № I057-р от I0.09.79г.

I.2 В выпуске 0-2 помещены материалы для проектирования камер на тепловых сетях из сборных железобетонных элементов, разработанных в выпусках I-6 и I-7 серии 3.903 кл.I3. Размеры камер в плане 5,0÷ 9,5 x 4,5 ÷ II,I и высотами 2,2 и 2,5м. Все типоразмеры камер указаны в содержании выпуска. Маркировка камер дана по внутренним размерам камер.

I.3 Маркировка изделий состоит из буквенных и цифровых индексов. Буквенными индексами обозначены вид и назначение изделия (П-плита перекрытия, ПС-панель стеновая, Ф-фундаментный блок) Цифровыми индексами обозначены:

- для плит перекрытия-первыми цифрами-длина плит, вторыми-ширина округлённо в дециметрах (например, П-23-I6 - плита перекрытия длиной 2260 мм и шириной I580мм)
- для стеновых панелей, фундаментных блоков и балок -цифрами обозначены тип опалубки и армирования.

Буквенные индексы "К","Д","У" в конце марки изделия обозначают:

"К" - наличие в плите квадратного отверстия,

"Д"- наличие в плите круглого отверстия,

"У" - угловой блок или угловая стеновая панель.

I.4 Камеры запроектированы для неагрессивной среды.

2. Расчетные нагрузки

2.I При расчёте максимальной осевой нагрузки от трубопроводов приняты следующие исходные данные:

- нормативный объемный вес грунта засыпки $\gamma = I,8$т/м3
- угол внутреннего трения грунта $\varphi = 26$
- заглубление верха перекрытия камер -0,3м
- временная нагрузка от наземного транспорта Н-30 и колесная НК-80 в соответствии с СН 200-62 и СНиП II-36-73
- уровень грунтовых вод от низа днища камеры (с учетом сопутствующего дренажа) -I,0 м.

2.2 Максимально допускаемые усилия на камеру от 2х-трубопроводов:

Размер камеры	осевое усилие, т	боковое усилие,т
5,0x4,5x2,2 (2,5)	76	73
5,0 x 5,5 x 2,2 (2,5)	84	82
5,0 x 6,5 x 2,2 (2,5)	87	96
5,0 x 7,5 x 2,2 (2,5)	95	II0
5,0 x 8,5 x 2,2 (2,5)	98	I20
5,0 x I0,I x 2,2 (2,5)	I08	I4I
5,0 x II,I x 2,2 (2,5)	II3	I50
6,5 x 4,5 x 2,2 (2,5)	94	80
6,5 x 5,5 x 2,2 (2,5)	I00	90
6,5 x 6,5 x 2,2 (2,5)	I05	I05
6,5 x 7,5 x2,2 (2,5)	II3	I20
6,5 x 8,5 x 2,2 (2,5)	II8	I30
6,5 x I0,I x 2,2 (2,5)	I25	I53
6,5 x II,I x 2,2 (2,5)	I30	I60

КЛ | Сборные железобетонные камеры на тепловых сетях | Серия 3.903 кл-I3

1983 | Пояснительная записка | Выпуск 0-2 | Лист ПЗ-I

ЛГИП. зак 77 тир 1000 из II 81г

https://zavodjbi.com/

Размер камеры	осевое усилие, т	боковое усилие, т
7,5 x 4,5 x 2,2 (2,5)	I05	87
7,5 x 5,5 x 2,2 (2,5)	II2	I00
7,5 x 6,5 x 2,2 (2,5)	II9	II3
7,5 x 7,5 x 2,2 (2,5)	I25	I25
7,5 x 8,5 x 2,2 (2,5)	I30	I37
7,5 x I0,I x 2,2 (2,5)	I40	I66
7,5 x II,I x 2,2 (2,5)	I48	I70
8,5x 4,5 x 2,2 (2,5)	II7	93
8,5 x 5,5 x 2,2 (2,5)	I24	I05
8,5 x 6,5 x 2,2 (2,5)	I3I	II8
8,5 x 7,5 x 2,2 (2,5)	I37	I30
8,5 x 8,5 x 2,2 (2,5)	I45	I45
8,5 x I0,I x 2,2 (2,5)	I55	I65
8,5 x II,I x 2,2 (2,5)	I62	I78
9,5 x 4,5 x2,2 (2,5)	I29	98
9,5 x 5,5 x 2,2 (2,5)	I36	III
9,5 x 6,5 x 2,2 (2,5)	I43	I25
9,5 x 7,5 x 2,2 (2,5)	I50	I38
9,5 x 8,5 x 2,2 (2,5)	I58	I52
9,5 x I0,I x 2,2 (2,5)	I69	I73
9,5 x II,I x 2,2 (2,5)	I75	I86

3. Технические требования к монтажу камер

3.I В сухих грунтах фундаментные блоки камер устанавливаются на песчаный выравнивающий слой толщиной I00 мм. В мокрых грунтах устраивается бетонная подготовка из бетона марки I00 толщиной I00 мм При агрессивной грунтовой воде подготовка устраивается в соответствии со СНиП II-28-73*.

3.2 Работы по монтажу сборных железобетонных элементов стен камеры начинать только после замоноличивания днища камеры и достижения прочности бетона не менее 80% от проектной. Днище камеры монолитное из гидротехнического бетона марки 300 В4 Мрз I50 по ГОСТ 4795-68 Арматура днища соединяется на сварке с арматурными выпусками фундаментных блоков, устанавливаемых по контуру стен камеры.

3.3 Стеновые панели и плиты перекрытий устанавливаются на цементном растворе марки 75.

3.4 Монтажное закрепление стеновых панелей между собой производится посредством накладных деталей, привариваемых к закладным элементам панелей.

3.5 Заделку стеновых панелей в щелевом пазе фундаментного блока, а также заполнение швов между фундаментными блоками выполнять бетоном М300 В4 Мрз I50 на мелком заполнителе (фракции до I0мм), приготовленном на основе напрягающего цемента, с уплотнением ножевым вибратором.

3.6 Места стыков стеновых панелей с наружной стороны торкретируются на ширину 300 мм.

3.7 По покрытию камер создается уклон i = 0,004 цементно-песчаным раствором марки I00 с железнением поверхности.

КЛ	Сборные железобетонные камеры на тепловых сетях	СЕРИЯ 3.903 кл-I3	
1983	Пояснительная записка	ВЫПУСК 0-2	ЛИСТ П3-2

ЛЕНГИПРОИНЖПРОЕКТ

Согласовано

ЛГИП. зак 77 тир 1000 экз II 81г

3.8 Для крепления неподвижной опоры трубопровода в монолитной части днища предусмотрена установка закладной детали М-3 с привязкой её по конкретному проекту. Верхняя часть неподвижных опор приваривается с закладной детали балок. Величина сварных швов указывается в конкретном проекте в зависимости от усилий от трубопроводов.

3.9 Для отвода из камеры случайных вод по днищу камеры создаётся уклон $i=0,02$ цементно-песчаной стяжкой в сторону приямка.

3.10 Котлован под камеру разрабатывается одновременно с траншеей под трубопроводы. Засыпка пазух котлована вокруг камеры производится песчаным среднезернистым грунтом с послойным уплотнением до достижения $\gamma_{ск}$= 1,65 т/м3.

3.11 Все работы по строительству камер выполнять в соответствии со СНиП III-1-76. "Организация строительного производства", СНиП III-15-76 "Бетонные и железобетонные конструкции монолитные", СНиП III-16-80 "Бетонные и железобетонные конструкции сборные" Геодезический контроль осуществлять в соответствии с указаниями СНиП III-2-75 "Геодезические работы в строительстве."

4. Гидроизоляция камер и защита от коррозии

4.1 Вопросы гидроизоляции камер и защиты строительных конструкций от агрессивного воздействия грунтовых вод решаются в конкретном проекте с учётом гидрогеологических условий строительства.

4.2 Гидроизоляция и защита башмака и стен выполняются на высоту 1,5 м от подошвы камеры в соответствии с требованием СНиП II-28-73 "Защита строительных конструкций от коррозии" и СН 301-65 "Указания по проектированию гидроизоляции подземных частей зданий и сооружений".

4,3 Антикоррозийная защита металлоконструкций осуществляется путём окраски эмалью ПФ 133 за 3 раза по грунту ГФ 020. Закладные и накладные детали при изготовлении покрываются грунтом ГФ 020. После сварки закладных и накладных деталей защиту их от коррозии осуществить цементной штукатуркой по металлической сетке.

5. Указания по применению чертежей камер

5.1 При разработке конкретного проекта в чертежах стеновых панелей необходимо указать марку сальников для прохода труб и их привязку к граням панелей, сальники включить в спецификацию изделий

5.2 Металлоконструкции опор трубопроводов, устанавливаемых в камерах, разрабатываются в конкретном проекте в зависимости от усилий в трубопроводах.

5.3 В зависимости от гидрогеологических условий назначается гидроизоляция и антикоррозийная защита камеры.

5.4 В мокрых грунтах вдоль линии теплопровода прокладывается сопутствующий дренаж с таким расчётом, чтобы уровень грунтовой воды не поднимался выше 1,0 м от низа камер.

КЛ	Сборные железобетонные камеры на тепловых сетях	СЕРИЯ 3.903 КЛ-13	
1983	Пояснительная записка	ВЫПУСК 0-2	ЛИСТ ПЗ-3

ЛЕНГИПРОИНЖПРОЕКТ
Гл инж проект Егоров
Отдел строительный
Нач отдела Ломбас
Гл инж отд Егоров
Рук группы Василье
Исполнил Василье
Проверил Свищев
Согласовано
Инженер контр
Внесены изменения
Дата Рег № Должн Подпись Фамилия
РЕГ №
ЛЕНГИП. зак 77 тир 1000 экз II 3 г

РЕГ.№

Инв.№ подл. | Взам.инв.№ | Подпись и дата

Внесены изменения

Изм.	Кол.	Лист	№ док.	Подпись	Дата

Согласовано

Гл.инж.проекта Егоров
Нач.отд. Егоров
Отдел строительных конструкций Ломбас
Нач.отдела Ломбас

Н.контр. Егоров
Рук.группы Костылев
Вед.инж. Бельева
Инженер Свищев
Проверил Кемпинский

ЛЕНГИПРОИНЖПРОЕКТ

1 – 1

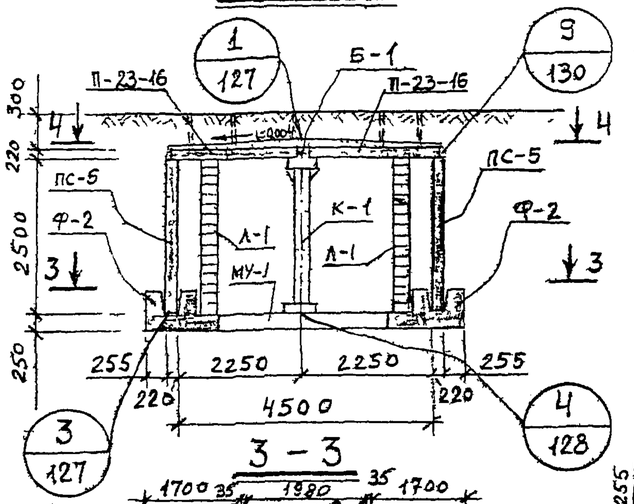

2 – 2

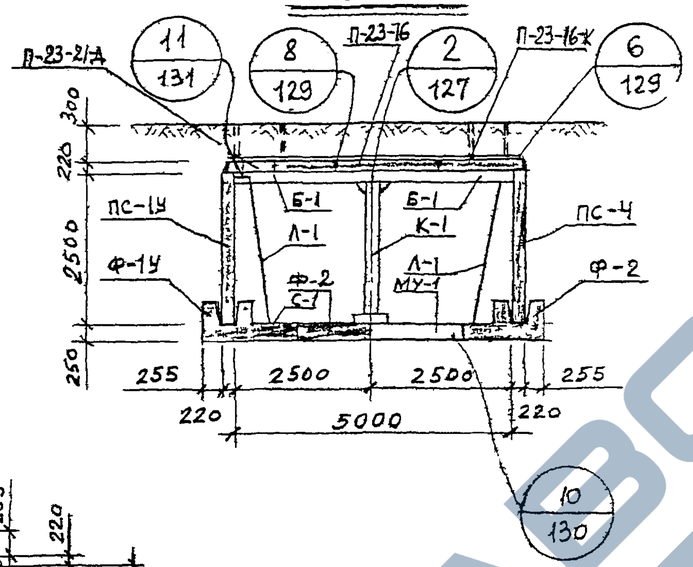

3 – 3

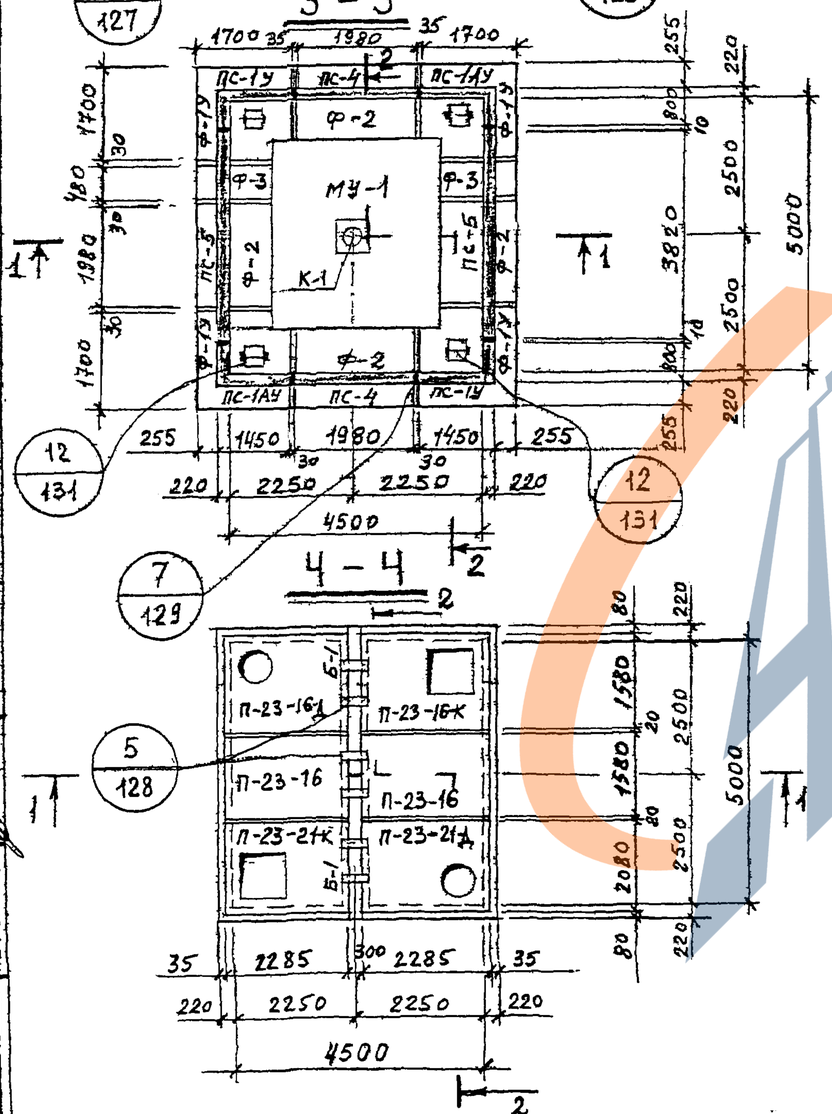

Спецификация сборных железобетонных изделий на 1 камеру

№ п/п	Наименование изделия	Марка изделия	Кол. шт.	Расход стали кг	Масса в кг	№ листа, выпуск серии 3.903 КЛ-13
1	Фундамент	Ф-1У	4	326,2	2500	л.69,70
2	—"—	Ф-2	4	202,1	2400	л.66,67
3	—"—	Ф-3	2	58,8	600	л.68,70
4	Балка	Б-1	2	211,0	1460	л.71,72
5	Стеновая панель	ПС-1У / ПС-1АУ	2/2	211,2	2880	л.37,38, 39,40
6	—"—	ПС-4	2	207,2	2600	л.47,48
7	—"—	ПС-5	2	909,0	4280	л.49,50
8	Плита перекрытия	П-23-16	2	55,8	1960	л. 1,3
9	—"—	П-23-16К	1	87,3	1450	л.4,6
10	—"—	П-23-16Д	1	92,0	1790	л.7,9
11	—"—	П-23-21К	1	94,7	2070	л.5,6
12	—"—	П-23-21Д	1	98,5	2400	л.8,9
13	Монолитное днище	МУ-1	1	557,7	2,32м³	Вып 0-2 л-136

Выпуск 1

Спецификация металлоконструкций на 1 камеру

№ п/п	Наименование	Марка изделия	Кол. един.	Масса в кг: един	Масса в кг: общая	№ листа Вып.0-2 серии 3.903 КЛ-13
1	Колонна	К-1	1	182,9	182,9	134
2	Лестница	Л-1	4	48	192,0	133
3	Сетка водосборника	С-1	4	2,2	8,8	135
4	Накладная деталь	Н-1	16	1,43	22,9	135
5	—"—	Н-2	8	0,24	1,92	135
6	—"—	Н-3	6	7,5	45,0	135

КЛ | Сборные железобетонные камеры на тепловых сетях. Материалы для проектирования | Серия 3.903.КЛ-13

1983 | Камера 5.0×4.5×2.5 | Выпуск 0-2 | Лист 1

ЛГИП. зак 77 тир 1000 эгз II-81г

РЕГ.№

Инв.№подл. | Взам.инв.№ | Инв.№дубл. | Подпись и дата

ИЗМЕНЕНИЯ ВНЕСЕНЫ

Рег.№ | Подпись | Дата

1 – 1

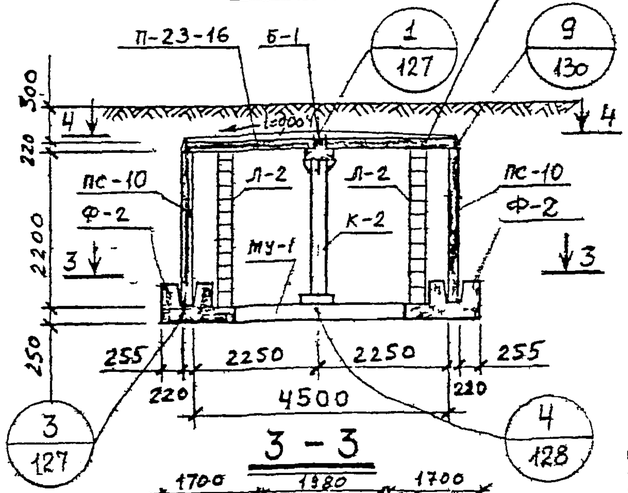

2 – 2

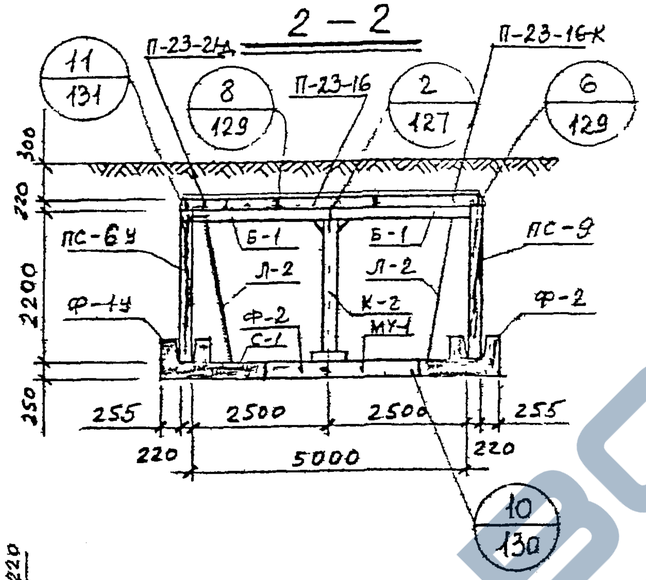

3 – 3

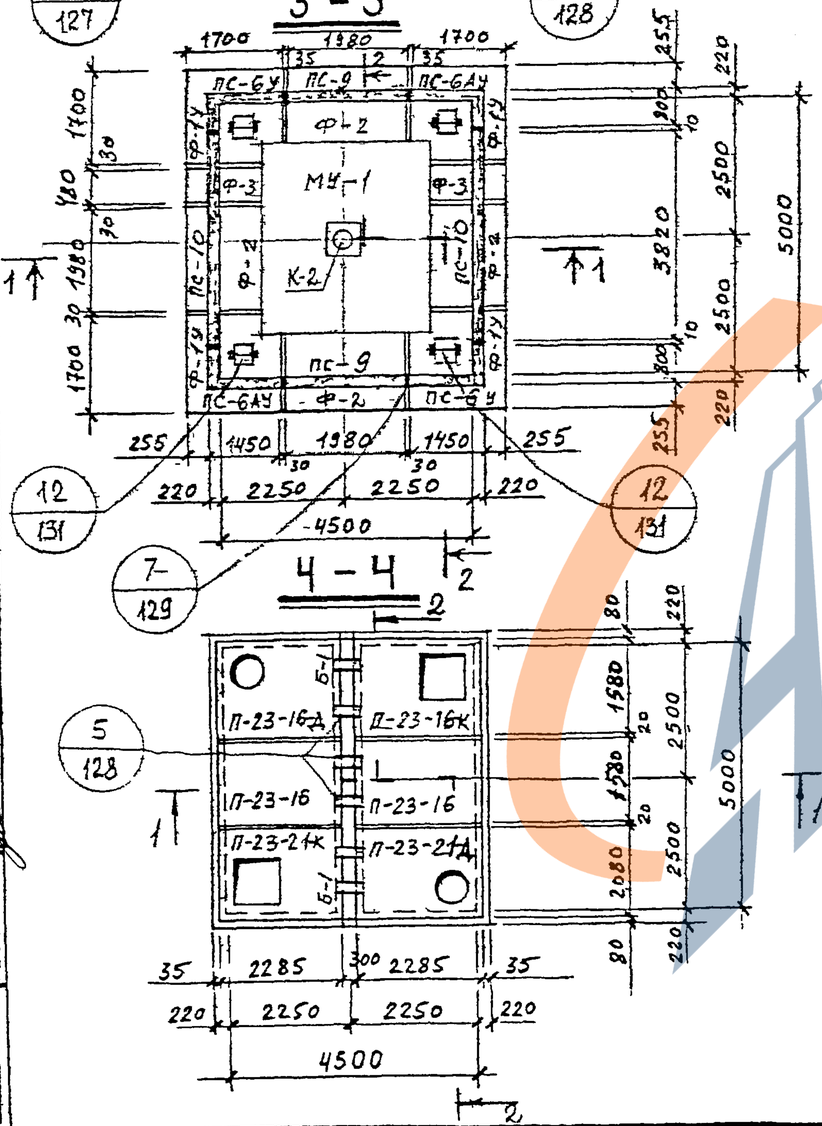

Ч – Ч

СПЕЦИФИКАЦИЯ СБОРНЫХ ЖЕЛЕЗОБЕТОННЫХ ИЗДЕЛИЙ НА 1 КАМЕРУ

№ п/п	НАИМЕНОВАНИЕ ИЗДЕЛИЯ	МАРКА ИЗДЕЛИЯ	КОЛ. ШТ.	РАСХОД СТАЛИ КГ	МАССА В КГ	№ ЛИСТА ВЫПУСК СЕРИИ 3.903 КЛ-13
1	ФУНДАМЕНТ	Ф-1У	4	326.2	2500	л.69,70
2	—"—	Ф-2	4	202,1	2400	л.66,67
3	—"—	Ф-3	2	58,8	600	л.68,70
4	БАЛКА	Б-1	2	211,0	1460	л.71,72
5	СТЕНОВАЯ ПАНЕЛЬ	ПС-6У / ПС-6АУ	2/2	185,7	2530	л.51,52 53,54
6	—"—	ПС-9	2	181,6	2280	л.61,62
7	—"—	ПС-10	2	235,6	3650	л.63,64
8	ПЛИТА ПЕРЕКРЫТИЯ	П-23-1Б	2	55.8	1960	л.1,3
9	—"—	П-23-1Бк	1	87,3	1450	л.4,6
10	—"—	П-23-1БД	1	92,0	1790	л.7,9
11	—"—	П-23-21к	1	94,7	2070	л.5,6
12	—"—	П-23-21А	1	98,5	2400	л.8,9
13	МОНОЛИТНОЕ ДНИЩЕ	МУ-1	1	557.7	2,32м³	Вып. 0-2 л.136

ВЫПУСК 1-6

СПЕЦИФИКАЦИЯ МЕТАЛЛОКОНСТРУКЦИЙ НА 1 КАМЕРУ

№ п/п	НАИМЕНОВАНИЕ	ЕДИН ИЗМЕР.	КОЛ. ЕДИН.	МАССА В КГ ЕДИН.	МАССА В КГ ОБЩАЯ	№ ЛИСТА ВЫП 0-2 СЕРИИ 3.903 КЛ 13
1	КОЛОННА	К-2	1	164,9	164,9	134
2	Лестница	Л-2	4	42,8	171.2	133
3	СЕТКА ВОДОСБОРНИКА	С-1	4	2,2	8,8	135
4	НАКЛАДНАЯ ДЕТАЛЬ	Н-1	16	1,43	22,9	135
5	—"—	Н-2	8	0,24	1,92	135
6	—"—	Н-3	6	7,5	45,0	135

КЛ	Сборные железобетонные камеры на тепловых сетях. Материалы для проектирования	Серия 3.903 КЛ-13
1983	Камера 5.0×4.5×2.2	Выпуск 0-2 / Лист 2

ЛЕНГИПРОИНЖПРОЕКТ

Гл.инж.проекта Егоров
Нач.отдела Ломакс
Отдел строительный
Исполнил Белова
Проверил Капланова
Н.контр. Егоров
Рук.группы Богданов
Рук.группы Богданов

СОГЛАСОВАНО

ЛГИП. зак 77 тир 1000 ГКЗ II-81г

https://zavodpk.com/

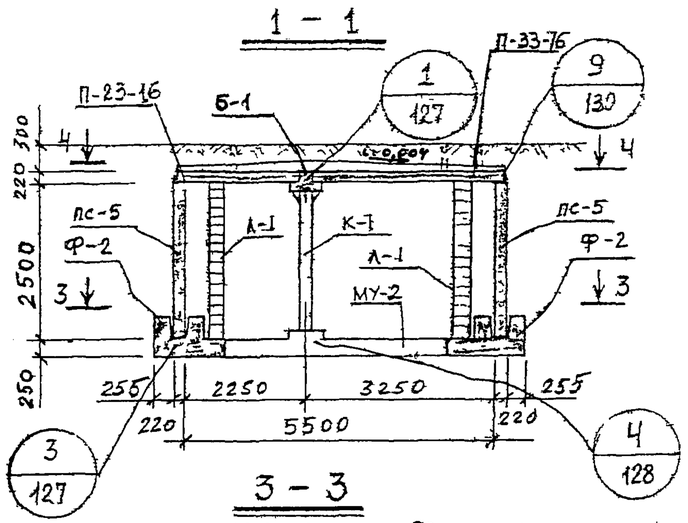

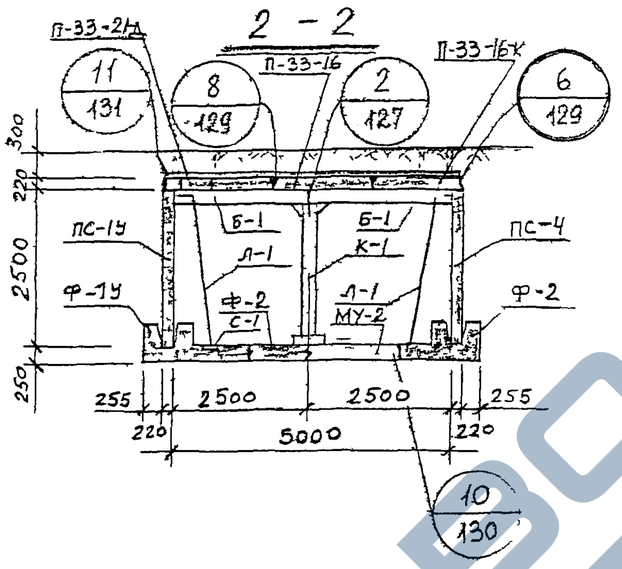

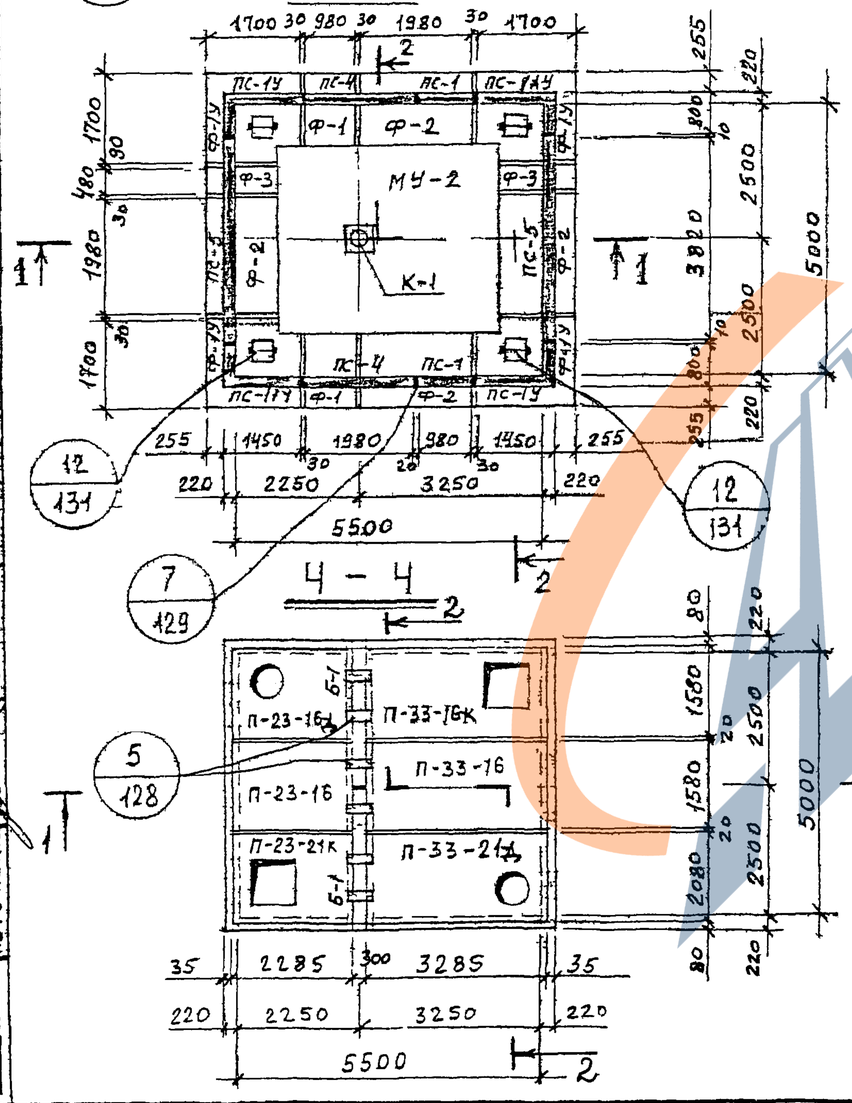

СПЕЦИФИКАЦИЯ сборных железобетонных изделий на 1 камеру

№ п/п	Наименование изделия	Марка изделия	Кол. шт.	Расход стали кг	Масса в кг	№ листа, выпуск серии 3.903 КЛ-13
1	Фундамент	Ф-1У	4	326,2	2500	л. 69,70
2	—"—	Ф-1	2	102,6	1200	л. 65,67
3	—"—	Ф-2	4	202,1	2400	л. 66,67
4	—"—	Ф-3	2	58,8	600	л. 68,70
5	Балка	Б-1	2	211,0	1460	л. 71, 72
6	Стеновая панель	ПС-1У / ПС-1Му	2 / 2	211,2	2880	л. 37,38, 39,40
7	—"—	ПС-1	2	106,9	1330	л. 41, 42
8	—"—	ПС-4	2	207,2	2600	л. 47,48
9	—"—	ПС-5	2	909,0	4280	л. 49,50
10	Плита перекрытия	П-23-16	1	55,8	1960	л. 1,3
11	—"—	П-33-16	1	123,9	2830	л. 10,12
12	—"—	П-33-16К	1	188,9	2320	л. 13,15
13	—"—	П-23-21К	1	94,7	2070	л. 5,6
14	—"—	П-23-16Д	1	92,0	1790	л. 7,9
15	—"—	П-33-21Д	1	228,9	3550	л. 17,18
16	Монолитное днище	МУ 9	1	746,2	3,12 м³	Вып. 0-2 л. 136

СПЕЦИФИКАЦИЯ металлоконструкций на 1 камеру

№ п/п	Наименование	Марка издел.	Кол. един.	Масса в кг: един.	Масса в кг: общая	№ листа Вып. 0-2 серии 3.903 КЛ-13
1	Колонна	К-1	1	182,9	182,9	134
2	Лестница	Л-1	4	48	192	133
3	Сетка водосборника	С-1	4	2,2	8,8	135
4	Накладная деталь	Н-1	20	1,43	28,6	135
5	—"—	Н-2	8	0,24	1,92	135
6	—"—	Н-3	6	7,5	45,0	135

Выпуск 0-2

Ленгипроинжпроект

Отдел сооружений водоснабжения

Гл. инж. проекта Ломбас

Нач. отдела Котельников

Рук. группы Васильев

Исполнил Свищева

Н. контр. Егоров

Проверил Егоров

Согласовано

Инв. № подл. | Подпись и дата | Взам. инв. № | Инв. № дубл. | Подпись и дата

Внесены изменения

Монтаж. Рег. № Монтаж. Дата

КЛ 1983

Сборные железобетонные камеры на тепловых сетях. Материалы для проектирования

Серия 3.903 КЛ-13

Камера 5,0×5,5×2,5

Выпуск 0-2 | Лист 3

ЛГИП. Зак 77 Тир 1000 Изд П-81г

РЕГ.№

Инв.№ подл. | Подпись и дата | Взам.инв.№

Изм. | Кол.уч. | Лист | № док. | Подпись | Дата

Согласовано

Гл.инж.проекта Егоров | Нач.отдела Ломбас | Рук.группы Васильев | Рук.группы Беляева | Исполнил Свищева | Проверил Кемпинская | Н.контр. | Гл.специалист Егоров

ЛЕНГИПРОИНЖПРОЕКТ

1 - 1

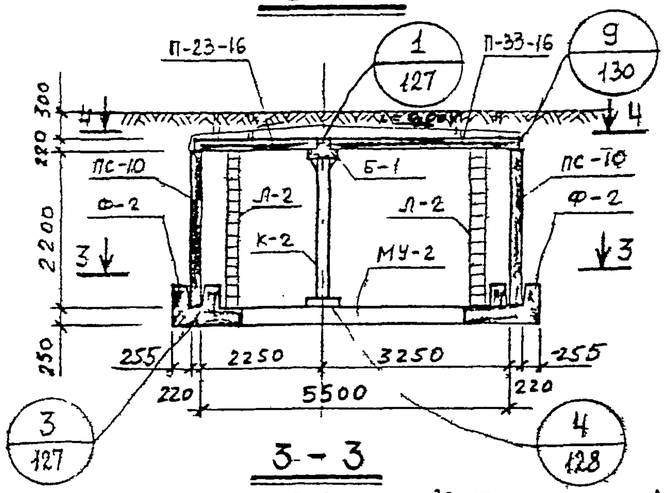

2 - 2

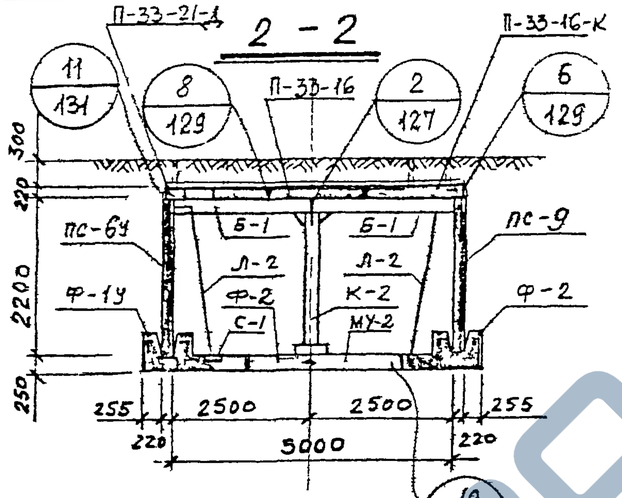

3 - 3

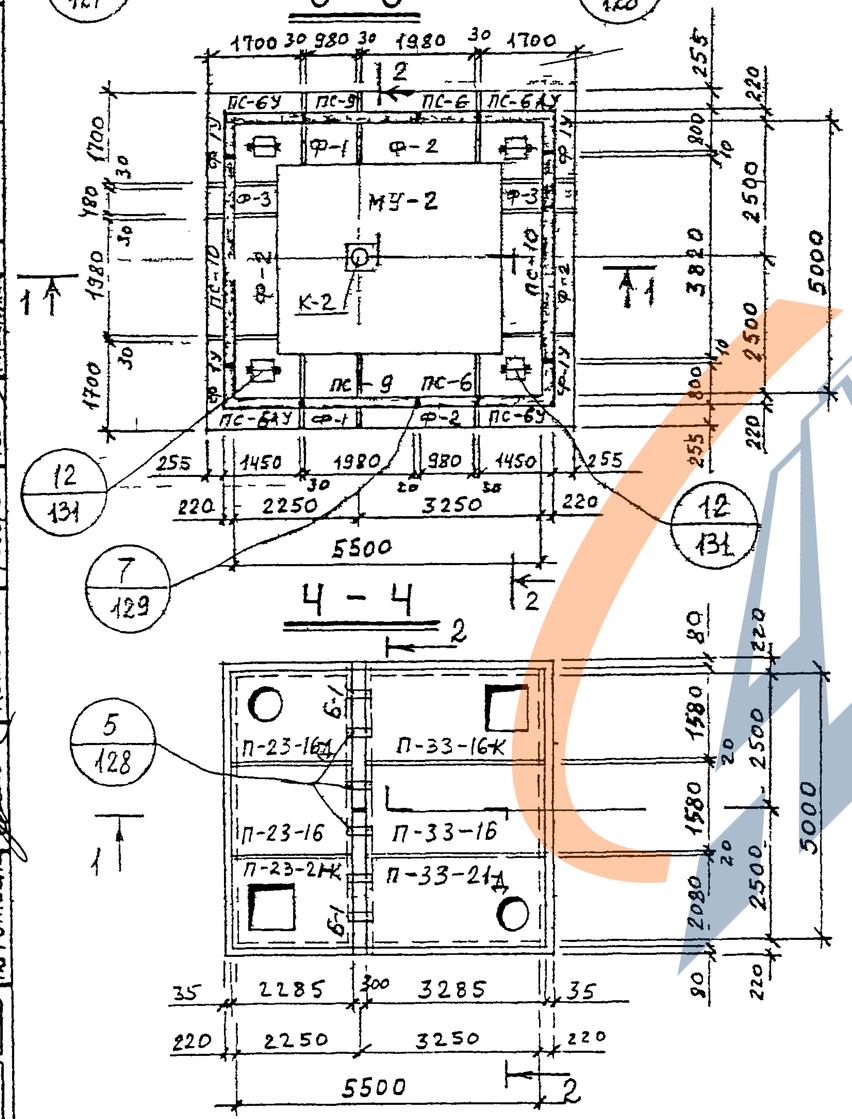

Ч - Ч

СПЕЦИФИКАЦИЯ сборных железобетонных изделий на 1 камеру

№ п/п	Наименование изделия	Марка изделия	Кол шт	Расход стали кг	Масса в кг	№ листа, выпуск серии 3.903 кл-13
1	Фундамент	Ф-1У	4	326,2	2500	л. 69,70
2	— " —	Ф-1	2	102,6	1200	л. 65,67
3	— " —	Ф-2	4	202,1	2400	л. 66,67
4	— " —	Ф-3	2	58,8	600	л. 68,70
5	Балка	Б-1	2	211,0	1460	л. 71,72
6	Стеновая панель	ПС-6У / ПС-6АУ	2 / 2	185,7	2530	1 л. 51,52, 53,54
7	— " —	ПС-6	2	93,6	1150	л. 55,56
8	— " —	ПС-9	2	181,6	2280	л. 61,62
9	— " —	ПС-10	2	83,6	3650	л. 63,64
10	Плита перекрытия	П-23-16	1	55,8	1960	л. 4,3
11	— " —	П-23-16А	1	92,0	1790	л. 7,9
12	— " —	П-23-2К	1	94,7	2070	л. 5,6
13	— " —	П-33-16	1	123,9	2830	л. 10,12
14	— " —	П-33-16К	1	188,9	2320	л. 13,15
15	— " —	П-33-21А	1	228,9	3550	л. 17,18
16	Монолитное днище	МУ-2	1	746,2	3,12 м³	вып. 0-2 л. 136

СПЕЦИФИКАЦИЯ металлоконструкции на 1 камеру

№ п/п	Наименование	Марка издел.	Кол един	Масса в кг: един.	Масса в кг: общая	№ листа вып 0-2 серии 3.903 кл-13
1	Колонна	К-2	1	1649	1649	134
2	Лестница	Л-2	4	42,8	171,2	133
3	Сетка водосборника	С-1	4	2,2	8,8	135
4	Накладная деталь	Н-1	20	1,43	28,6	135
5	— " —	Н-2	8	0,24	1,92	135
6	— " —	Н-3	6	7,5	45,0	135

КЛ 1983

Сборные железобетонные камеры на тепловых сетях. Материалы для проектирования.

Серия 3.903 КЛ-3

Камера 5,0×5,5×2,2

Выпуск 0-2 | Лист 4

ЛГИП. зак 77 тир 1000 изд II-81г

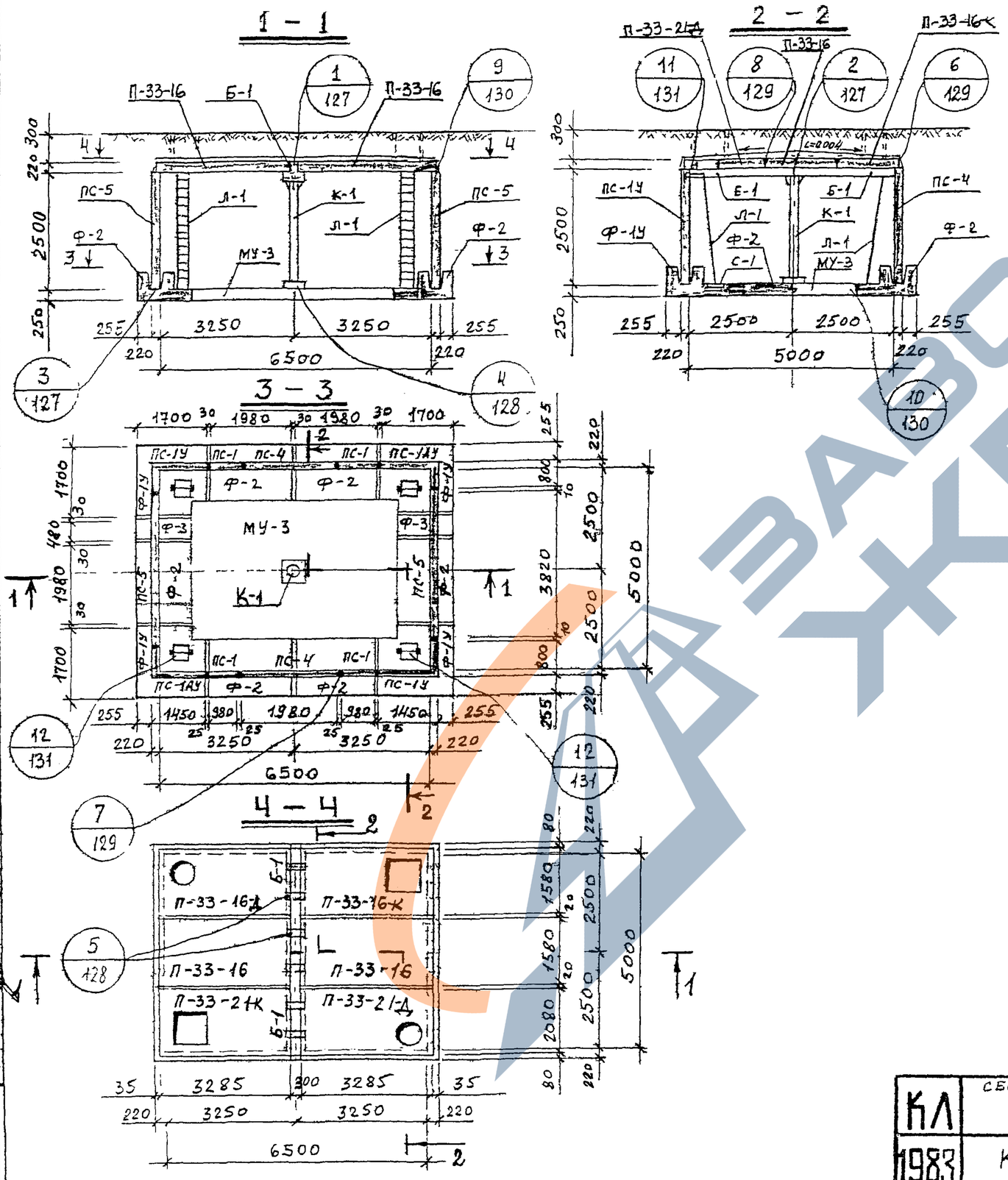

СПЕЦИФИКАЦИЯ СБОРНЫХ ЖЕЛЕЗОБЕТОННЫХ ИЗДЕЛИЙ НА 1 КАМЕРУ

№ п/п	НАИМЕНОВАНИЕ ИЗДЕЛИЯ	МАРКА ИЗДЕЛИЯ	КОЛ. ШТ.	РАСХОД СТАЛИ КГ	МАССА В КГ	№ ЛИСТА, ВЫПУСК СЕРИИ 3.903 КЛ-13
1	ФУНДАМЕНТ	Ф-1У	4	326,2	2500	ВЫПУСК 1-6 л. 69,70
2	—"—	Ф-2	6	202,1	2400	л. 66,67
3	—"—	Ф-3	2	58,8	600	л. 68,70
4	БАЛКА	Б-1	2	211,0	1460	л. 71,72
5	СТЕНОВАЯ ПАНЕЛЬ	ПС-1У / ПС-1АУ	2/2	211,2	2880	л. 37,38 39,40
6	—"—	ПС-1	4	106,9	1330	л. 41,42
7	—"—	ПС-4	2	207,2	2600	л. 47,48
8	—"—	ПС-5	2	909,0	4280	л. 49,50
9	ПЛИТА ПЕРЕКРЫТИЯ	П-33-16	2	123,9	2830	л. 10,12
10	—"—	П-33-16-К	1	188,9	2320	л. 13,15
11	—"—	П-33-21-К	1	212,8	3210	л. 14,15
12	—"—	П-33-16-Д	1	204,8	2660	л. 16,18
13	—"—	П-33-21-Д	1	228,9	3550	л. 17,18
14	МОНОЛИТНОЕ ДНИЩЕ	МУ-3	1	934,7	3,95 м³	ВЫП. 0-2 л. 136

СПЕЦИФИКАЦИЯ МЕТАЛЛОКОНСТРУКЦИЙ НА 1 КАМЕРУ

№ п/п	НАИМЕНОВАНИЕ	ЕДИН. ИЗМЕР.	КОЛ. ЕДИН.	МАССА В КГ ЕДИН.	МАССА В КГ ОБЩАЯ	№ ЛИСТА ВЫП. 0-2 СЕРИИ 3.903 КЛ-13
1	КОЛОННА	К-1	1	182,9	182,9	134
2	ЛЕСТНИЦА	Л-1	4	48	192	133
3	СЕТКА ВОДОСБОРНИКА	С-1	4	2,2	8,8	135
4	НАКЛАДНАЯ ДЕТАЛЬ	Н-1	24	1,43	34,3	135
5	—"—	Н-2	8	0,24	1,92	135
6	—"—	Н-3	6	7,5	45,0	135

КЛ	СБОРНЫЕ ЖЕЛЕЗОБЕТОННЫЕ КАМЕРЫ НА ТЕПЛОВЫХ СЕТЯХ. МАТЕРИАЛЫ ДЛЯ ПРОЕКТИРОВАНИЯ.	СЕРИЯ 3.903 КЛ-13
1983	КАМЕРА 5.0×6,5×2,5	ВЫПУСК 0-2 ЛИСТ 5

РЕГ. №

Инженер | Внесены изменения | Дата | Рег. № | Должн. | Подпись | Фамилия

СОГЛАСОВАНО

Н. контр. Егоров | Рук. группы Васильев | Рук. группы Беляева | Исполнит. Свищева | Проверил Кемпинский

ЛЕНГИПРОИНЖПРОЕКТ

Гл. инж. проекта Егоров | Отдел строительный | Нач. отдела Ломбас

ЛГИП. зак 77 тир 1000 экз II 81г

ЗАВОД ЖБИ

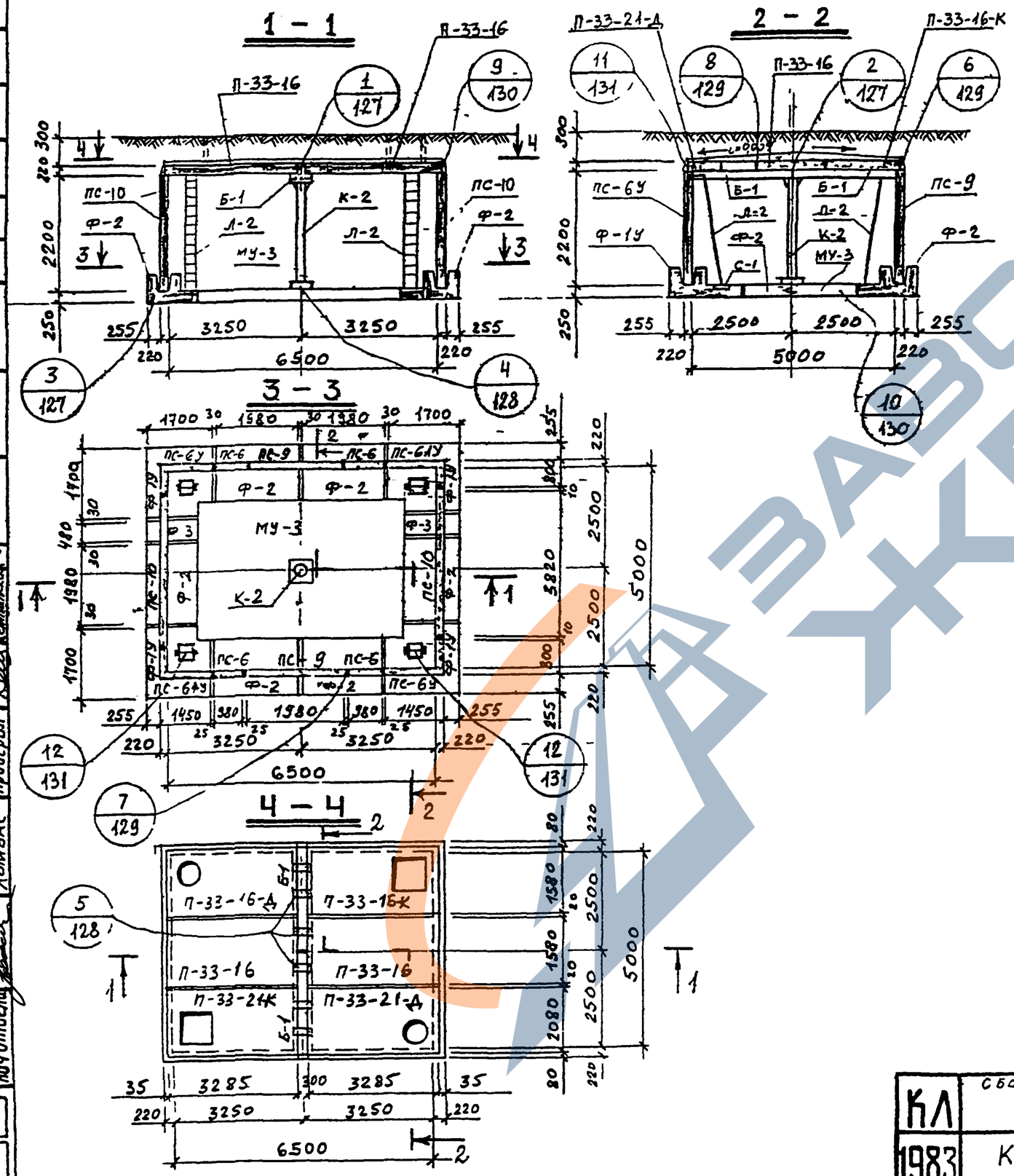

СПЕЦИФИКАЦИЯ СБОРНЫХ ЖЕЛЕЗОБЕТОННЫХ ИЗДЕЛИЙ НА 1 КАМЕРУ

№ п/п	НАИМЕНОВАНИЕ ИЗДЕЛИЯ	МАРКА ИЗДЕЛИЯ	КОЛ. ШТ.	РАСХОД СТАЛИ КГ	МАССА В КГ	№ ЛИСТА, ВЫПУСК СЕРИИ 3.903 КЛ-13
1	ФУНДАМЕНТ	Ф-1У	4	326,2	2500	ВЫПУСК 1-6 Л.69,70
2	—"—	Ф-2	6	202,1	2400	Л.66,67
3	—"—	Ф-3	2	58,8	600	Л.68,70
4	БАЛКА	Б-1	2	211,0	1460	Л.71,72
5	СТЕНОВАЯ ПАНЕЛЬ	ПС-6У / ПС-6АУ	2/2	185,7	2530	Л.51,52, 53,54
6	—"—	ПС-6	4	93,6	1150	Л.55,56
7	—"—	ПС-9	2	181,6	2280	Л.61,62
8	—"—	ПС-10	2	835,6	3650	Л.63,64
9	ПЛИТА ПЕРЕКРЫТИЯ	П-33-16	2	123,9	2830	Л.10,12
10	—"—	П-33-16-К	1	188,9	2320	Л.13,15
11	—"—	П-33-21-К	1	212,8	3210	Л.14,15
12	—"—	П-33-16-Д	1	204,8	2660	Л.16,18
13	—"—	П-33-21-Д	1	228,0	3550	Л.17,18
14	МОНОЛИТНОЕ ДНИЩЕ	МУ-3	1	934,7	3,95 м³	ВЫП. 0-2 Л.136

СПЕЦИФИКАЦИЯ МЕТАЛЛОКОНСТРУКЦИЙ НА 1 КАМЕРУ

№ п/п	НАИМЕНОВАНИЕ	ЕДИН. ИЗМЕР	КОЛ. ЕДЕН.	МАССА В КГ ЕДИН	МАССА В КГ ОБЩАЯ	№ ЛИСТА ВЫП 0-2 СЕРИИ 3 903 КЛ-13
1	КОЛОННА	К-2	1	164,9	164,9	134
2	ЛЕСТНИЦА	Л-2	4	42,8	171,2	133
3	СЕТКА ВОДОСБОРНИКА	С-1	4	2,2	8,8	135
4	НАКЛАДНАЯ ДЕТАЛЬ	Н-1	24	1,43	34,3	135
5	—"—	Н-2	8	0,24	1,92	135
6	—"—	Н-3	6	7,5	45,0	135

КЛ	Сборные железобетонные камеры на тепловых сетях. Материалы для проектирования	СЕРИЯ 3 903 КЛ-13
1983	КАМЕРА 5.0×6.5×2.2	ВЫПУСК 0-2 / ЛИСТ 6

РЕГ. №

Внесены изменения

Стр. 1 Согласовано

ЛЕНГИПРОИНЖПРОЕКТ

Н. Контр. Рук. группы Рук. группы Исполнил Проверил

Гл. инж. проект. Отдел строительный Начотдела

Егоров Васильев Беляева Свищева Кемпинская

Егоров Ломбас

ЛГИП. зак 77 тир 1000 экз II-81г

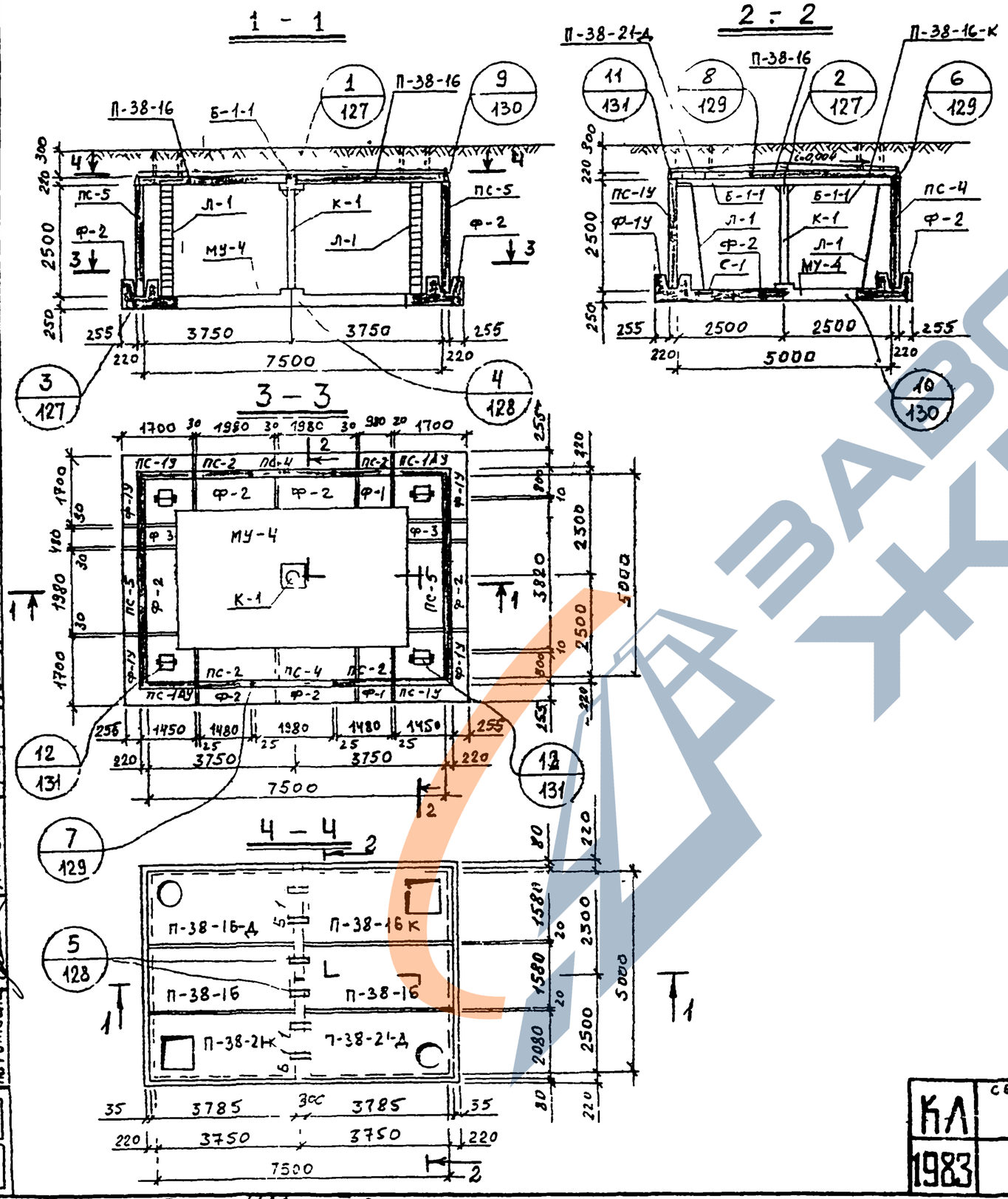

СПЕЦИФИКАЦИЯ СБОРНЫХ ЖЕЛЕЗОБЕТОННЫХ ИЗДЕЛИЙ НА 1 КАМЕРУ

№ п/п	НАИМЕНОВАНИЕ ИЗДЕЛИЯ	МАРКА ИЗДЕЛИЯ	КОЛ. ШТ.	РАСХОД СТАЛИ КГ	МАССА В КГ	№ ЛИСТА, ВЫПУСК СЕРИИ 3 903 КЛ 13
1	Фундамент	Ф-1У	4	326,2	2500	Выпуск 1-6 л.69,70
2	—"—	Ф-1	2	102,6	1200	л.65,67
3	—"—	Ф-2	6	202,1	2400	л.66,67
4	—"—	Ф-3	2	58,8	600	л.68,70
5	Балка	Б-1-1	2	225,9	1460	л.71,72
6	Стеновая панель	ПС-1У / ПС-1АУ	2/2	211,2	2880	л.37,38, 39,40
7	—"—	ПС-2	4	141,4	2000	л.43,44
8	—"—	ПС-4	2	207,2	2600	л.47,48
9	—"—	ПС-5	2	909,0	4280	л.49,50
10	Плита перекрытия	П-38-16	2	162,5	3270	л.19,21
11	—"—	П-38-16К	1	288,5	2750	л.22,24
12	—"—	П-38-21К	1	282,2	3780	л.23,24
13	—"—	П-38-16-Д	1	256,7	3100	л.25,27
14	—"—	П-38-21-Д	1	289,5	4120	л.26,27
15	Монолитное днище	МУ-4	1	1123,2	4,8 м³	вып. 0-2 л.136

СПЕЦИФИКАЦИЯ МЕТАЛЛОКОНСТРУКЦИЙ НА 1 КАМЕРУ

№ п/п	НАИМЕНОВАНИЕ	МАРКА ИЗДЕЛ	КОЛ. ЕДИН.	МАССА В КГ: ЕДИН	МАССА В КГ: ОБЩАЯ	№ ЛИСТА ВЫП 0-2 СЕРИИ 3 903 КЛ-13
1	Колонна	К-1	1	182,9	182,9	134
2	Лестница	Л-1	4	48	192	133
3	Сетка водосборника	С-1	4	2,2	8,8	135
4	Накладная деталь	Н-1	24	1,43	34,3	135
5	—"—	Н-2	8	0,24	1,92	135
6	—"—	Н-3	6	7,5	45,0	135

КЛ	Сборные железобетонные камеры на тепловых сетях. Материалы для проектирования.	СЕРИЯ 3 903 КЛ-13
1983	Камера 5,0 × 7,5 × 2,5	ВЫПУСК 0-2 ЛИСТ 7

РЕГ.№

Внесены изменения

Согласовано

ЛЕНГИПРОИНЖПРОЕКТ

Гл. инж. проекта Егоров; Отдел строительный Ломбас; Нач. отдела

Н. контр. Егоров; Рук группы Васильев; Рук группы Беляева; Исполнил Сбышев; Проверил Кемпинский

ЛГИП. зак 77 тир 1000 экз 11-81г

Рег.№

Инв.№ подл. | Подпись и дата | Взам.инв.№

Инв.№ дубл. | Подпись и дата

Изм. | Кол.уч. | Лист | № док. | Подпись | Дата

Внесены изменения

Гипроконтр

Согласовано

Нач.отдела	Егоров	
Гл.инж.проекта	Арсланов	
Отдел строительных конструкций	Беляева	
	Свищева	
Исполнил	Кащеева	
Проверил	Кащеева	
Н.контр.	Егоров	
Рук.группы	Арсланов	
Ук.группы	Свищева	
Исполнил	Кащеева	
Проверил	Кащеева	

ЛЕНГИПРОИНЖПРОЕКТ

1 - 1

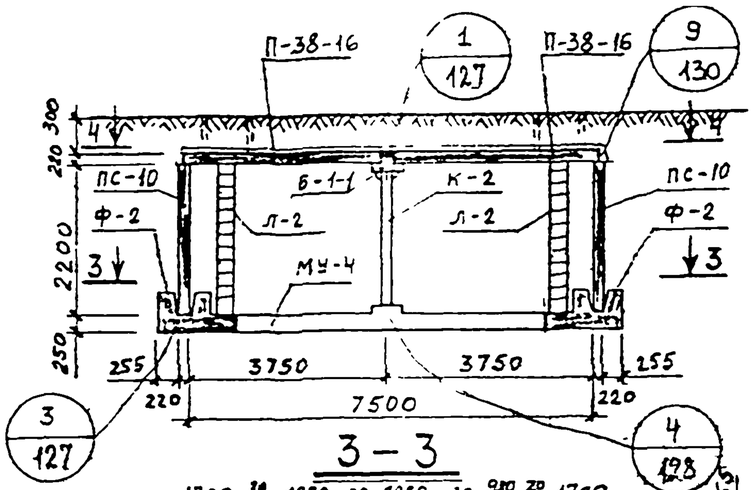

2 - 2

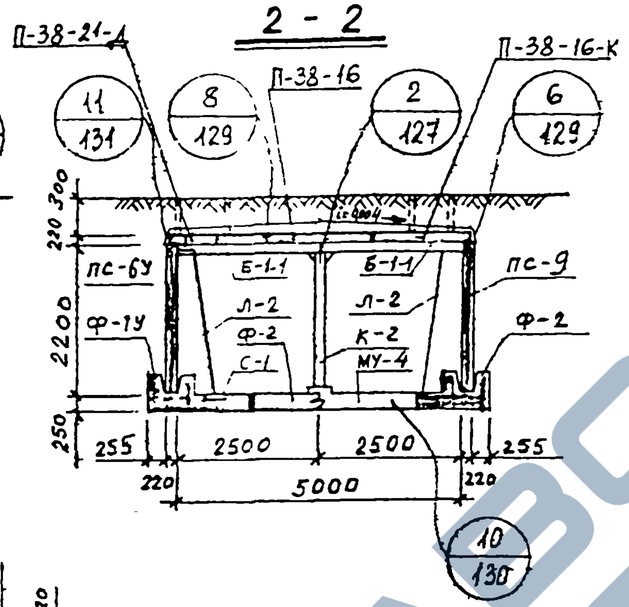

3 - 3

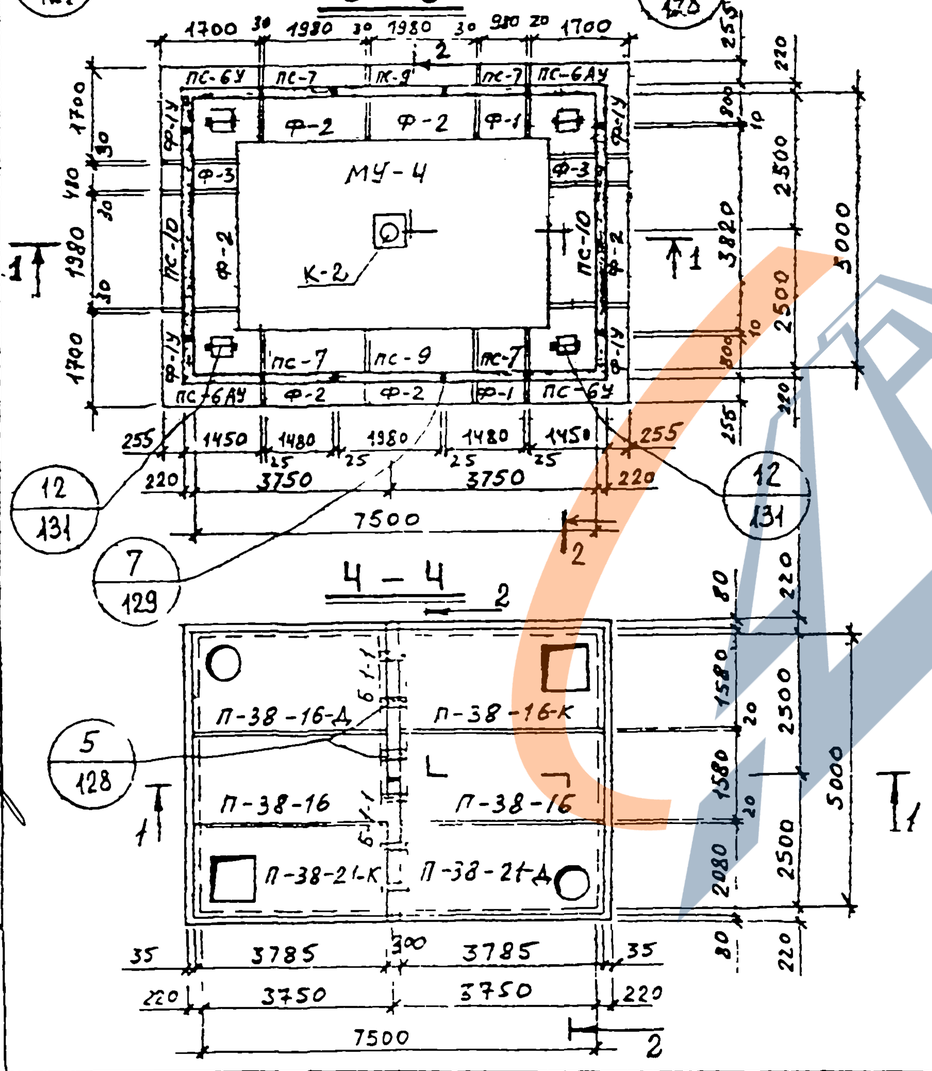

СПЕЦИФИКАЦИЯ СБОРНЫХ ЖЕЛЕЗОБЕТОННЫХ ИЗДЕЛИЙ НА 1 КАМЕРУ

№ п/п	Наименование изделия	Марка изделия	Кол. шт	Расход стали кг	Масса в кг	№ листа, выпуск серии 3.903КЛ-13
1	Фундамент	Ф-1У	4	326,2	2500	л.69,70
2	—"—	Ф-1	2	102,6	1200	л.65,67
3	—"—	Ф-2	6	202,1	2400	л.66,67
4	—"—	Ф-3	2	58,8	600	л.68,70
5	Балка	Б-1-1	2	225,9	1460	л.71,72
6	Стеновая панель	ПС-6У / ПС-6АУ	2 / 2	185,7	2530	л.51,52 53,54
7	—"—	ПС-7	4	122,9	1600	л.57,58
8	—"—	ПС-9	2	181,6	2280	л.61,62
9	—"—	ПС-10	2	835,6	3650	л.63,64
10	Плита перекрытия	П-38-16	2	162,5	3270	л.19,21
11	—"—	П-38-16к	1	288,5	2750	л.22,24
12	—"—	П-38-21к	1	282,2	3780	л.23,24
13	—"—	П-38-16-Д	1	256,7	3100	л.25,27
14	—"—	П-38-21-Д	1	289,5	4120	л.26,27
15	Монолитное днище	МУ-4	1	1123,2	4,8 м³	вып. 0-2 л.136

Выпуск 1-6

СПЕЦИФИКАЦИЯ МЕТАЛЛОКОНСТРУКЦИЙ НА 1 КАМЕРУ

№ п/п	Наименование	Марка издел.	Кол. един.	Масса в кг: един.	Масса в кг: общая	№ листа вып. 0-2 серии 3.903КЛ-13
1	Колонна	К-2	1	164,9	164,9	134
2	Лестница	Л-2	4	42,8	171,2	133
3	Сетка водосборника	С-1	4	2,2	8,8	135
4	Накладная деталь	Н-1	24	1,43	34,3	135
5	—"—	Н-2	8	0,24	1,92	135
6	—"—	Н-3	6	7,5	45,0	135

КЛ	Сборные железобетонные камеры на тепловых сетях. Материалы для проектирования.	Серия 3.903-КЛ-13	
1983	Камера 5.0×7.5×2.2	Выпуск 0-2	Лист 8

ЛГИП. зак 77 тир 1000 эгз II-81г

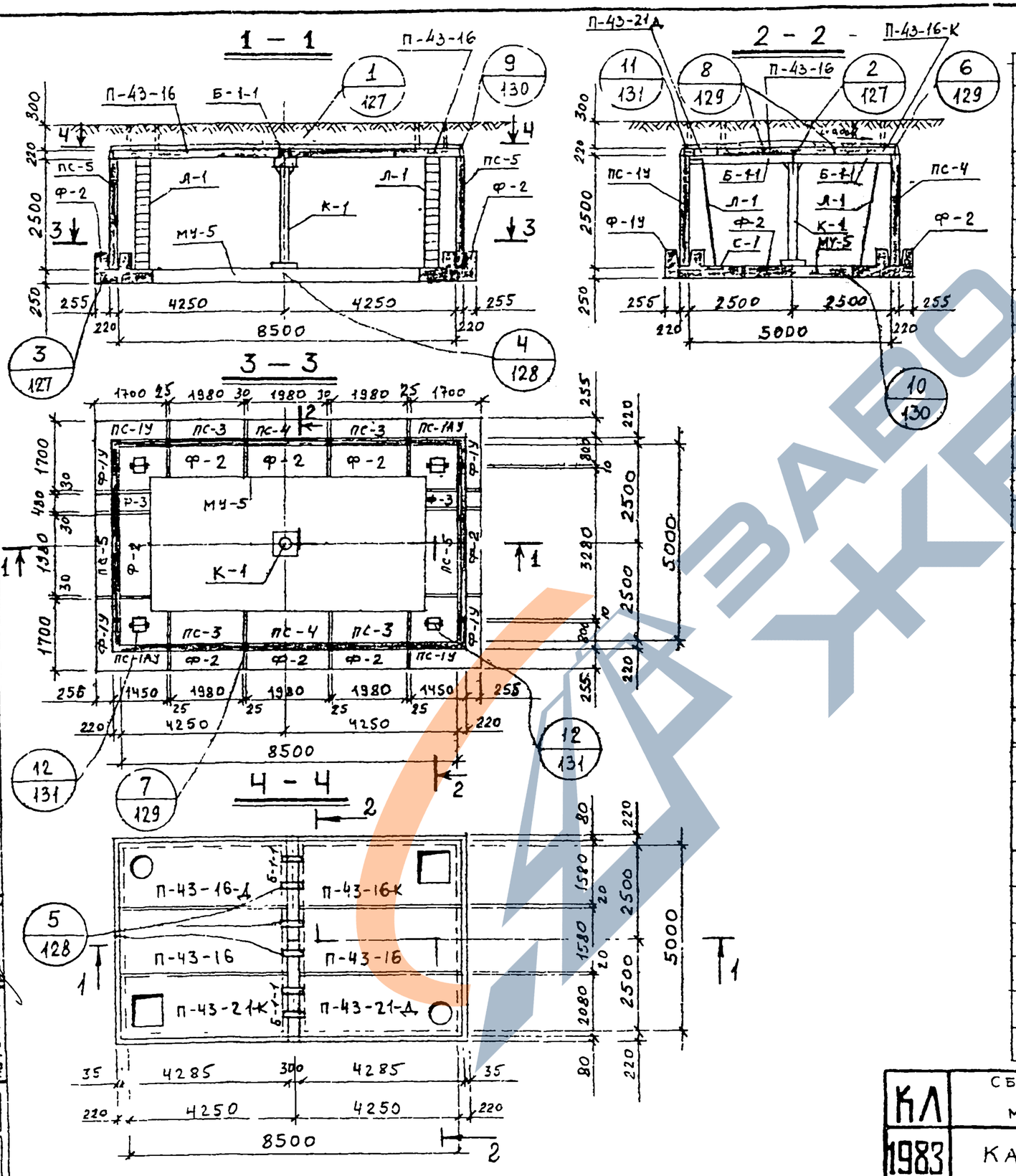

СПЕЦИФИКАЦИЯ СБОРНЫХ ЖЕЛЕЗОБЕТОННЫХ ИЗДЕЛИЙ НА 1 КАМЕРУ

№ п/п	НАИМЕНОВАНИЕ ИЗДЕЛИЯ	МАРКА ИЗДЕЛИЯ	КОЛ. ШТ.	РАСХОД СТАЛИ КГ	МАССА В КГ	№ ЛИСТА ВЫПУСК СЕРИИ 3.903 КЛ-13
1	ФУНДАМЕНТ	Ф-1У	4	326,2	2500	ВЫПУСК 1-6 л. 69,70
2	—"—	Ф-2	8	202,1	2400	л. 66,67
3	—"—	Ф-3	2	58,8	600	л. 68,70
4	БАЛКА	Б-1-1	2	225,9	1460	л. 71,72
5	СТЕНОВАЯ ПАНЕЛЬ	ПС-1У / ПС-1АУ	2/2	211,2	2880	л. 37,38, 39,40
6	—"—	ПС-3	4	198,5	2680	л. 45,46
7	—"—	ПС-4	2	207,2	2600	л. 47,48
8	—"—	ПС-5	2	909,0	4280	л. 49,50
9	ПЛИТА ПЕРЕКРЫТИЯ	П-43-16	2	213,6	3700	л. 28,30
10	—"—	П-43-16-К	1	408,7	3180	л. 31,33
11	—"—	П-43-21-К	1	385,8	4360	л. 32,33
12	—"—	П-43-16-Д	1	363,7	3520	л. 34,36
13	—"—	П-43-21-Д	1	411,2	4700	л. 35,36
14	МОНОЛИТНОЕ ДНИЩЕ	МУ-5	1	1311,7	5,57 м³	ВЫП. 0-2 л. 136

СПЕЦИФИКАЦИЯ МЕТАЛЛОКОНСТРУКЦИЙ НА 1 КАМЕРУ

№ п/п	НАИМЕНОВАНИЕ	МАРКА ИЗДЕЛ.	КОЛ. ЕДИН.	МАССА В КГ ЕДИН.	МАССА В КГ ОБЩАЯ	№ ЛИСТА ВЫП 0-2 СЕРИИ 3.903 КЛ-13
1	КОЛОННА	К-1	1	182,9	182,9	134
2	ЛЕСТНИЦА	Л-1	4	48	192	133
3	СЕТКА ВОДОСБОРНИКА	С-1	4	2,2	8,8	135
4	НАКЛАДНАЯ ДЕТАЛЬ	Н-1	24	1,43	34,3	135
5	—"—	Н-2	8	0,24	1,92	135
6	—"—	Н-3	6	7,5	45,0	135

КЛ	Сборные железобетонные камеры на тепловых сетях. Материалы для проектирования.	СЕРИЯ 3.903 КЛ-13
1983	КАМЕРА 50×85×25	ВЫПУСК 0-2 ЛИСТ 9

РЕГ. №

Внесены изменения

Согласовано

ЛЕНГИПРОИНЖПРОЕКТ

Отдел строительный

Начотдела Ломбас

Гл. инж. проекта Егоров

Рук. группы Васильев

Рук. группы Беляева

Исполнил Свищева

Проверил Кемпинский

Н. контр. Егоров

ЛГИП. зак 77 тир 1000 экз II-81г

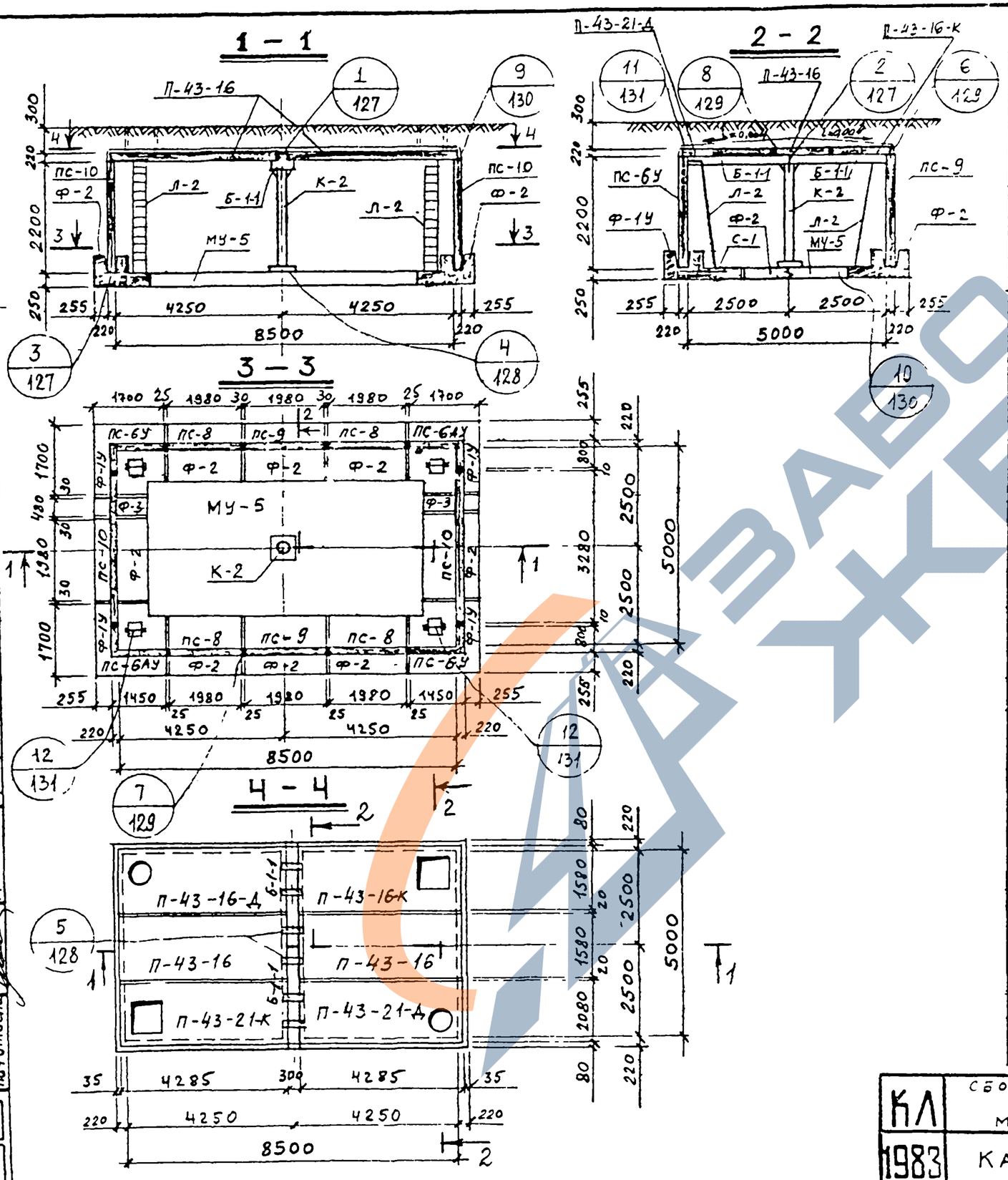

Спецификация сборных железобетонных изделий на 1 камеру						
№ п/п	Наименование изделия	Марка изделия	Кол. шт.	Расход стали кг	Масса в кг	№ листа, выпуск серии 3.903 кл-13
1	Фундамент	Ф-1У	4	326,2	2500	Выпуск 1-6 л.69,70
2	—"—	Ф-2	8	202,1	2400	л.66,67
3	—"—	Ф-3	2	58,8	600	л.68,70
4	Балка	Б-1-1	2	225,9	1460	л.71,72
5	Стеновая панель	ПС-6У / ПС-6АУ	2 / 2	185,7	2530	л.51,52 53,54
6	—"—	ПС-8	4	172,9	2350	л.59,60
7	—"—	ПС-9	2	181,6	2280	л.61,62
8	—"—	ПС-10	2	835,6	3650	л.63,64
9	Плита перекрытия	П-43-16	2	213,6	3700	л.28,30
10	—"—	П-43-16-К	1	408,7	3180	л.31,33
11	—"—	П-43-21-К	1	385,8	4360	л.32,33
12	—"—	П-43-16-Д	1	363,7	3520	л.34,36
13	—"—	П-43-21-Д	1	411,2	4700	л.35,36
14	Монолитное днище	МУ-5	1	1311,7	5,57 м³	Вып. 0-2 л.136

Спецификация металлоконструкции на 1 камеру						
№ п/п	Наименование	Марка издел.	Кол. един.	Масса в кг: един.	Масса в кг: общая	№ листа вып. 0-2 серии 3.903 кл-13
1	Колонна	К-2	1	164,9	164,9	134
2	Лестница	Л-2	4	42,8	171,2	133
3	Сетка водосборника	С-1	4	2,2	8,8	135
4	Накладная деталь	Н-1	24	1,43	34,3	135
5	—"—	Н-2	8	0,24	1,92	135
6	—"—	Н-3	6	7,5	45,0	135

КЛ	Сборные железобетонные камеры на тепловых сетях. Материалы для проектирования.	Серия 3.903-КЛ-13
1983	Камера 5.0×8.5×2.2	Выпуск 0-2 / Лист 10

Ленгипроинжпроект

Гл. инж. проекта Егоров; Отдел строительный; Нач. отдела Ломбас; Н. контр. Егоров; Рук. группы Васильев; Рук. группы Беляева; Исполнил Свищева; Проверил Кемпинский

Согласовано

Инженер; Внесены изменения; Дата; Рег. №; Подпись; Дата

Рег. №

ЛГИП. зак 77 тир 1000 экз II-81г

РЕГ.№

Инв.№ подл. | Взам.инв.№ | Подпись и дата | Инв.№ дубл.

Изм. | Кол.уч. | Лист | № док. | Подпись | Дата

Согласовано

Гл.инж.проекта Егоров
Нач.отдела Васильев
Гл.инж.проекта Егорова
Рук.группы Белозёв
Рук.группы Свищёва
Исполнил Чеснокова
Проверил Ломбас
Н.контр. Свищёва

ЛЕНГИПРОИНЖПРОЕКТ

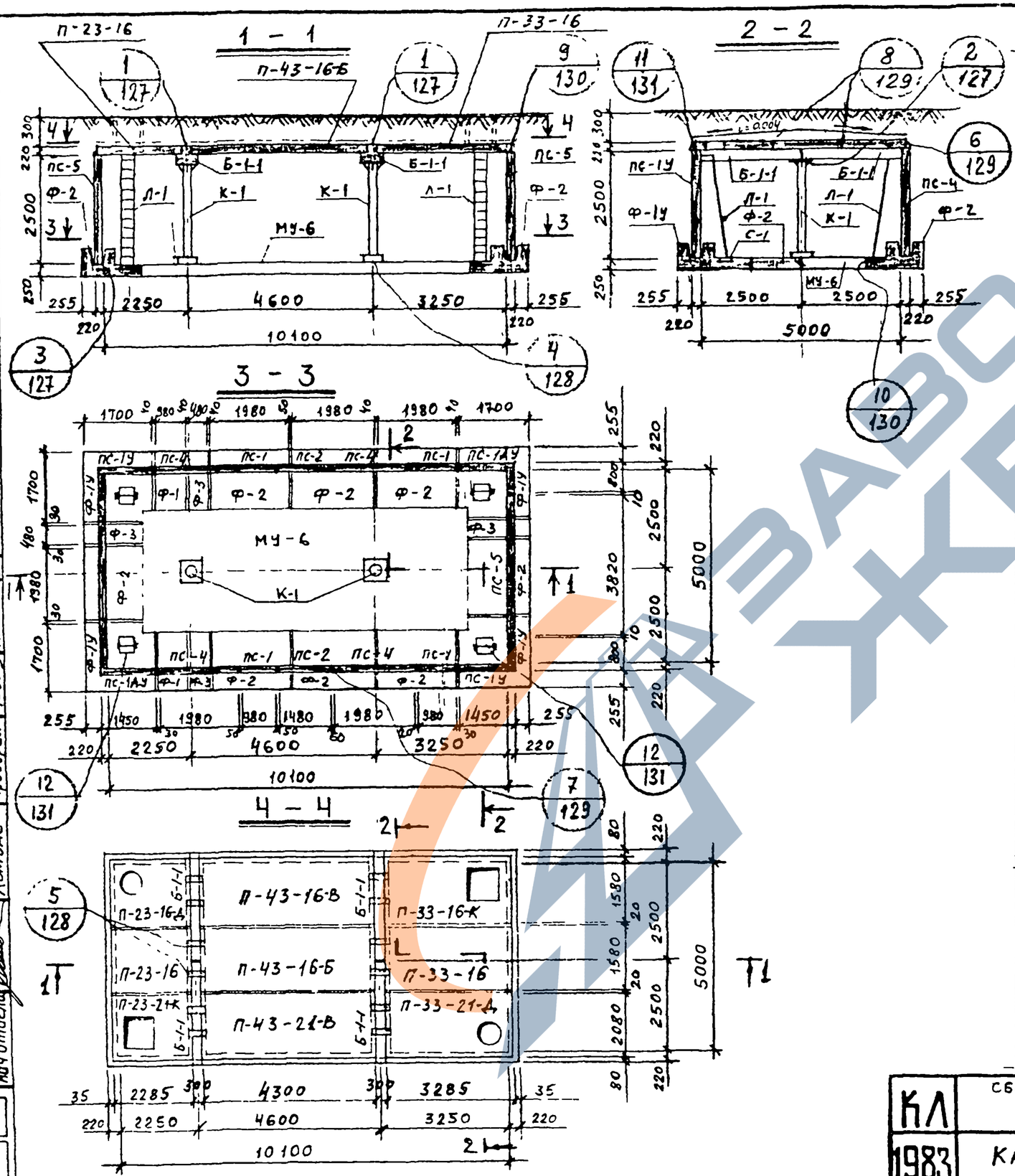

СПЕЦИФИКАЦИЯ СБОРНЫХ ЖЕЛЕЗОБЕТОННЫХ ИЗДЕЛИЙ НА 1 КАМЕРУ

№ п/п	НАИМЕНОВАНИЕ ИЗДЕЛИЯ	МАРКА ИЗДЕЛИЯ	КОЛ. ШТ.	РАСХОД СТАЛИ КГ	МАССА В КГ	№ЛИСТА, ВЫПУСК СЕРИИ 3.903 КЛ-13
1	ФУНДАМЕНТ	Ф-1У	4	326,2	2500	вып.1-6 л.69,70
2	—"—	Ф-1	2	102,6	1200	л.65,67
3	—"—	Ф-2	8	202,1	2400	л.66,67
4	—"—	Ф-3	4	58,8	600	л.68,70
5	БАЛКА	Б-1-1	4	225,9	1460	л.71,72
6	СТЕНОВАЯ ПАНЕЛЬ	ПС-1У / ПС-1АУ	2 / 2	211,2	2880	л.37,38, 39,40
7	—"—	ПС-1	4	106,9	1330	л.41,42
8	—"—	ПС-2	2	141,4	2000	л.43,44
9	—"—	ПС-4	4	207,2	2600	л.47,48
10	—"—	ПС-5	2	909,0	4280	л.49,50
11	ПЛИТА ПЕРЕКРЫТИЯ	П-23-16	1	55,8	1960	вып.1-6 л.1.3
12	—"—	П-33-16	1	123,9	2830	л.10,12
13	—"—	П-23-16-Д	1	92,0	1790	л.7,9
14	—"—	П-33-16-К	1	188,9	2320	л.13,15
15	—"—	П-23-21-К	1	94,7	2070	л.5,6
16	—"—	П-33-21-Д	1	228,9	3550	л.17,18
17	—"—	П-43-16-Б / П-43-16-В	1 / 1	213,6 / 224,2	3700	вып.1-7 л.27
18	—"—	П-43-21-В	1	290,4	4870	л.28
19	Монолитное днище	МУ-6	1	1652,6	6,96м³	вып.0-2 л.136

СПЕЦИФИКАЦИЯ МЕТАЛЛОКОНСТРУКЦИЙ НА 1 КАМЕРУ

№№ п/п	НАИМЕНОВАНИЕ	МАРКА ИЗДЕЛ.	КОЛ. ЕДИН.	МАССА В КГ ЕДИН.	МАССА В КГ ОБЩАЯ	№ЛИСТА ВЫП.0-2 СЕРИИ 3.903 КЛ-13
1	КОЛОННА	К-1	2	182,9	365,8	134
2	ЛЕСТНИЦА	Л-1	4	48,0	192	133
3	СЕТКА ВОДОСБОРНИКА	С-1	4	2,2	8,8	135
4	НАКЛАДНАЯ ДЕТАЛЬ	Н-1	32	1,43	45,8	135
5	—"—	Н-2	8	0,24	1,92	135
6	—"—	Н-3	12	7,5	90,0	135

КЛ | 1983

СБОРНЫЕ ЖЕЛЕЗОБЕТОННЫЕ КАМЕРЫ НА ТЕПЛОВЫХ СЕТЯХ. МАТЕРИАЛЫ ДЛЯ ПРОЕКТИРОВАНИЯ.

КАМЕРА 5.0 × 10.1 × 2,5

СЕРИЯ 3.903 КЛ-13 | ВЫПУСК 0-2 | ЛИСТ 11

ЛГИП. зак 77 тир 10000 эгз II-81г

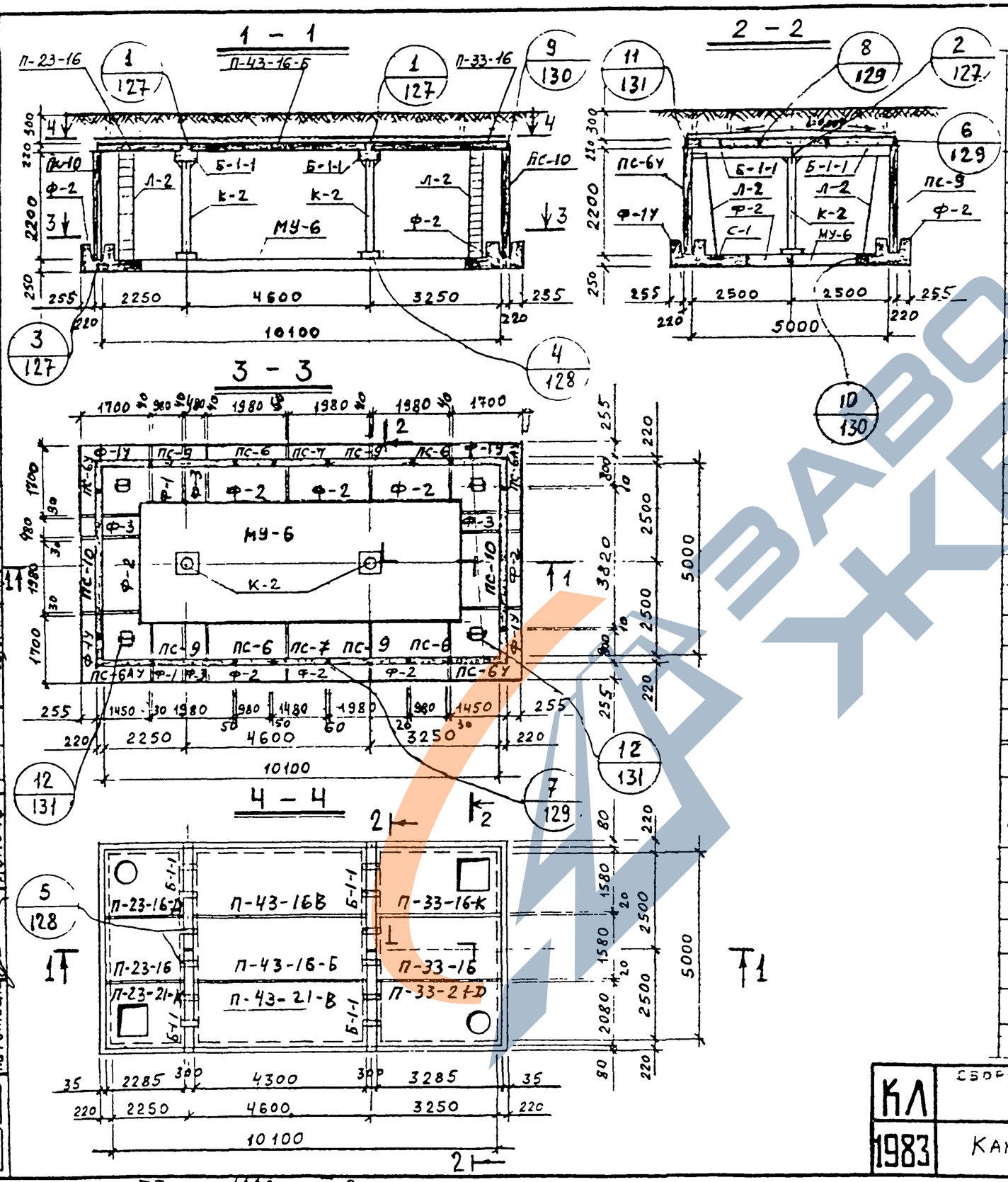

№ п/п	НАИМЕНОВАНИЕ ИЗДЕЛИЯ	МАРКА ИЗДЕЛИЯ	КОЛ. ШТ.	РАСХОД СТАЛИ КГ	МАССА В КГ	№ ЛИСТА ВЫПУСК СЕРИИ 3.903 КЛ-13
1	ФУНДАМЕНТ	Ф-1У	4	326,2	2500	л.69,70
2	— " —	Ф-1	2	102,6	1200	л.65,67
3	— " —	Ф-2	8	202,1	2400	л.66,67
4	— " —	Ф-3	4	58,8	600	л.68,70
5	БАЛКА	Б-1-1	4	225,9	1460	л.71,72
6	СТЕНОВАЯ ПАНЕЛЬ	ПС-6У / ПС-6АУ	2 / 2	185,7	2530	л.51,52 53,54
7	— " —	ПС-6	4	93,6	1150	55,56
8	— " —	ПС-7	2	122,9	1600	57,58
9	— " —	ПС-9	4	181,6	2280	61,62
10	— " —	ПС-10	2	835,6	3650	л.63,64
11	ПЛИТА ПЕРЕКРЫТИЯ	П-23-16	1	55,8	1960	л.1,3
12	— " —	П-33-16	1	123,9	2830	л.10,12
13	— " —	П-43-16-Б / П-43-16-В	1 / 1	213,6 / 224,2	3700	л.27
14	— " —	П-43-21-В	1	290,4	4870	л.28
15	— " —	П-33-16-К	1	188,9	2320	л.13,15
16	— " —	П-23-21-К	1	94,7	2070	л.5,6
17	— " —	П-23-16-Д	1	92,0	1790	л.7,9
18	— " —	П-33-21-Д	1	228,9	3550	л.17,18
19	Монолитное днище	МУ-2	1	1652,6	6,96 м³	Вып. 0-2 л.136

Выпуск 1-6, Выпуск 1-7, Выпуск 1-6

СПЕЦИФИКАЦИЯ МЕТАЛЛОКОНСТРУКЦИЙ НА 1 КАМЕРУ

№ п/п	НАИМЕНОВАНИЕ	МАРКА ИЗДЕЛ	КОЛ. ЕДИН.	МАССА В КГ ЕДИН.	МАССА В КГ ОБЩАЯ	№ ЛИСТА ВЫП. 0-2 СЕРИИ 3.903 КЛ-13
1	КОЛОННА	К-2	2	164,9	329,8	134
2	ЛЕСТНИЦА	Л-2	4	42,8	171,2	133
3	СЕТКА ВОДОСБОРНИКА	С-1	4	2,2	8,8	135
4	НАКЛАДНАЯ ДЕТАЛЬ	Н-1	32	1,43	45,8	135
5	— " —	Н-2	8	0,24	1,92	135
6	— " —	Н-3	12	7,5	90,0	135

КЛ	СБОРНЫЕ ЖЕЛЕЗОБЕТОННЫЕ КАМЕРЫ НА ТЕПЛОВЫХ СЕТЯХ. МАТЕРИАЛЫ ДЛЯ ПРОЕКТИРОВАНИЯ.	СЕРИЯ 3.903 КЛ-13
1983	КАМЕРА 5.0 × 10.1 × 2,2	ВЫПУСК 0-2 / ЛИСТ 12

ЛЕНГИПРОИНЖПРОЕКТ

Отдел строительных конструкций

Главный инженер проекта Егоров

Нач. отдела Ломбас

Согласовано

Рег. №

Изменения

Внесены изменения

Дата / Рег. № / Подпись / Фамилия

ЛГИП. зак 77 тир 1000 экз II-81г

РЕГ. №

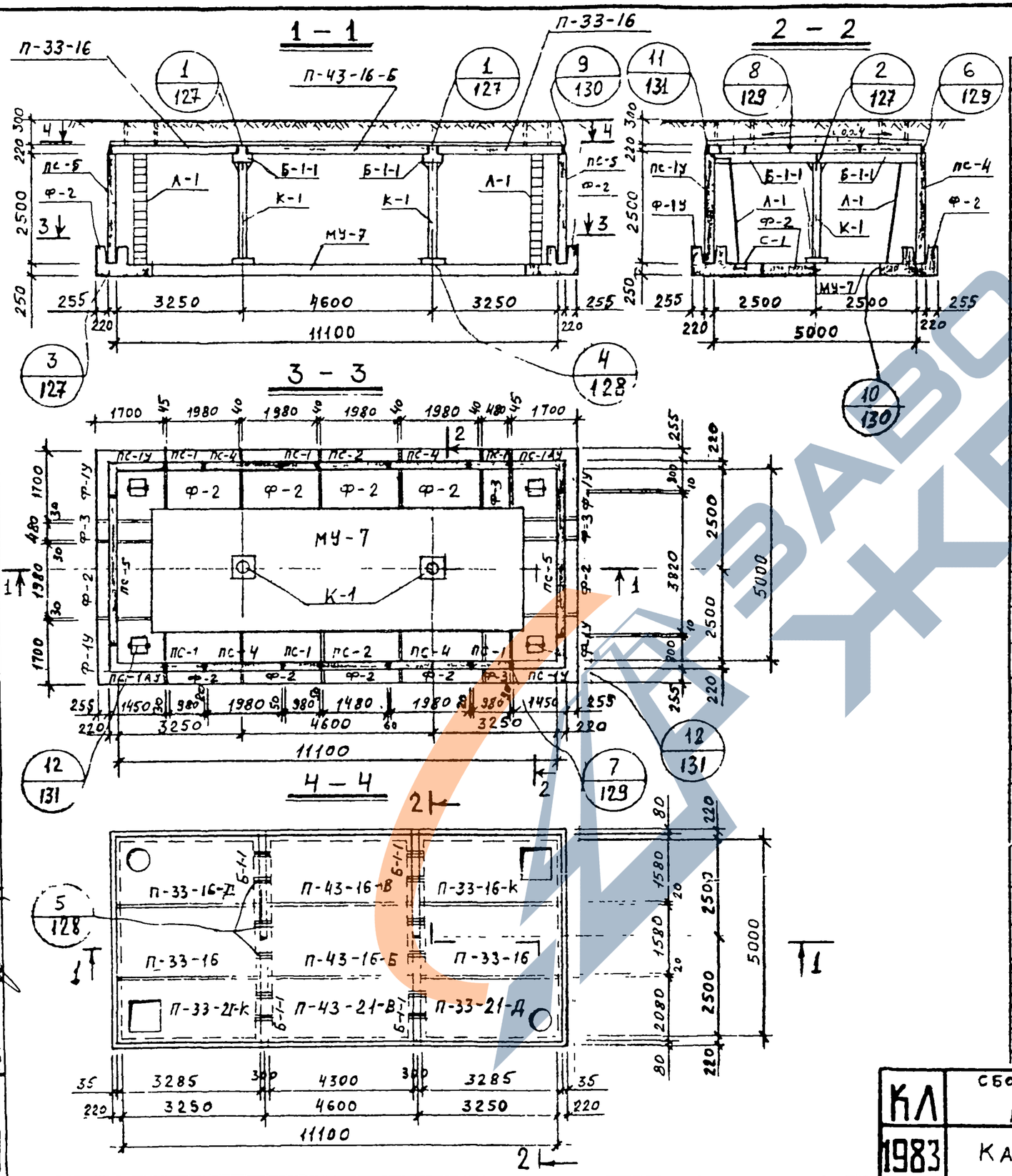

СПЕЦИФИКАЦИЯ СБОРНЫХ ЖЕЛЕЗОБЕТОННЫХ ИЗДЕЛИЙ НА 1 КАМЕРУ

№ п/п	Наименование изделия	Марка изделия	кол шт	Расход стали кг	Масса в кг	№ листа выпуск серии 3.903 кл-13	
1	Фундамент	Ф-1У	4	326,2	2500	1-6 выпуск	л.69,70
2	—"—	Ф-2	10	102,6	1200		л.66,67
3	—"—	Ф-3	4	58,8	600		л.68,70
4	Балка	Б-1-1	4	225,9	1460		л.71,72
5	Стеновая панель	ПС-1У / ПС-1АУ	2 / 2	211,2	2880		л.37,38, 39,40
6	—"—	ПС-1	6	106,9	1330		л.41,42
7	—"—	ПС-2	2	141,4	2000		л.43,44
8	—"—	ПС-4	4	207,2	2600		л.47,48
9	—"—	ПС-5	2	909,0	4280		л.49,50
10	Плита перекрытия	П-33-16	2	123,9	2830		л.10,12
11	—"—	П-43-16-Б / П-43-16-В	1 / 1	213,6 / 224,2	3700	В. 1-7	л. 27
12	—"—	П-43-21-В	1	290,4	4870		л. 28
13	—"—	П-33-16К	1	182,9	2320	Выпуск 1-6	л.13,15
14	—"—	П-33-21-К	1	212,8	3210		л.14,15
15	—"—	П-33-16Д	1	204,8	2660		л.16,18
16	—"—	П-33-21Д	1	228,9	3550		л.17,18
17	Монолитное днище	МУ-7	1	7841,0	7,77 м³	Вып. 0-2 л. 136	

СПЕЦИФИКАЦИЯ МЕТАЛЛОКОНСТРУКЦИЙ НА 1 КАМЕРУ

№ п/п	Наименование	Марка издел.	кол. един.	Масса в кг		№ листа вып. 0-2 серии 3,903 кл-13
				един.	общая	
1	Колонна	К-1	2	182,9	365,8	134
2	Лестница	Л-1	4	48	192	133
3	Сетка водосборника	С-1	4	2,2	8,8	135
4	Накладная деталь	Н-1	36	1,43	51,5	135
5	—"—	Н-2	8	0,24	1,92	135
6	—"—	Н-3	12	7,5	90,0	135

КЛ	Сборные железобетонные камеры на тепловых сетях. Материалы для проектирования.	Серия 3.903 КЛ-13
1983	Камера 5,0 × 11,1 × 2,5	Выпуск 0-2 / Лист 13

Ленгипроинжпроект
Гл. инж. проекта Васильев
Гл. инженер Беляева
Нач. отдела Сомсиков
Рук. группы Кузнецов
Исполнил Комиссаров
Проверил Ломбас
Н. контр. Шер
Внесены изменения
Дата рег. № Подпись Инв. № подл.

Типография ЛГИП. Зак 77 Тир 1000 ГЗ 11-81г

https://zavodjbi.com/

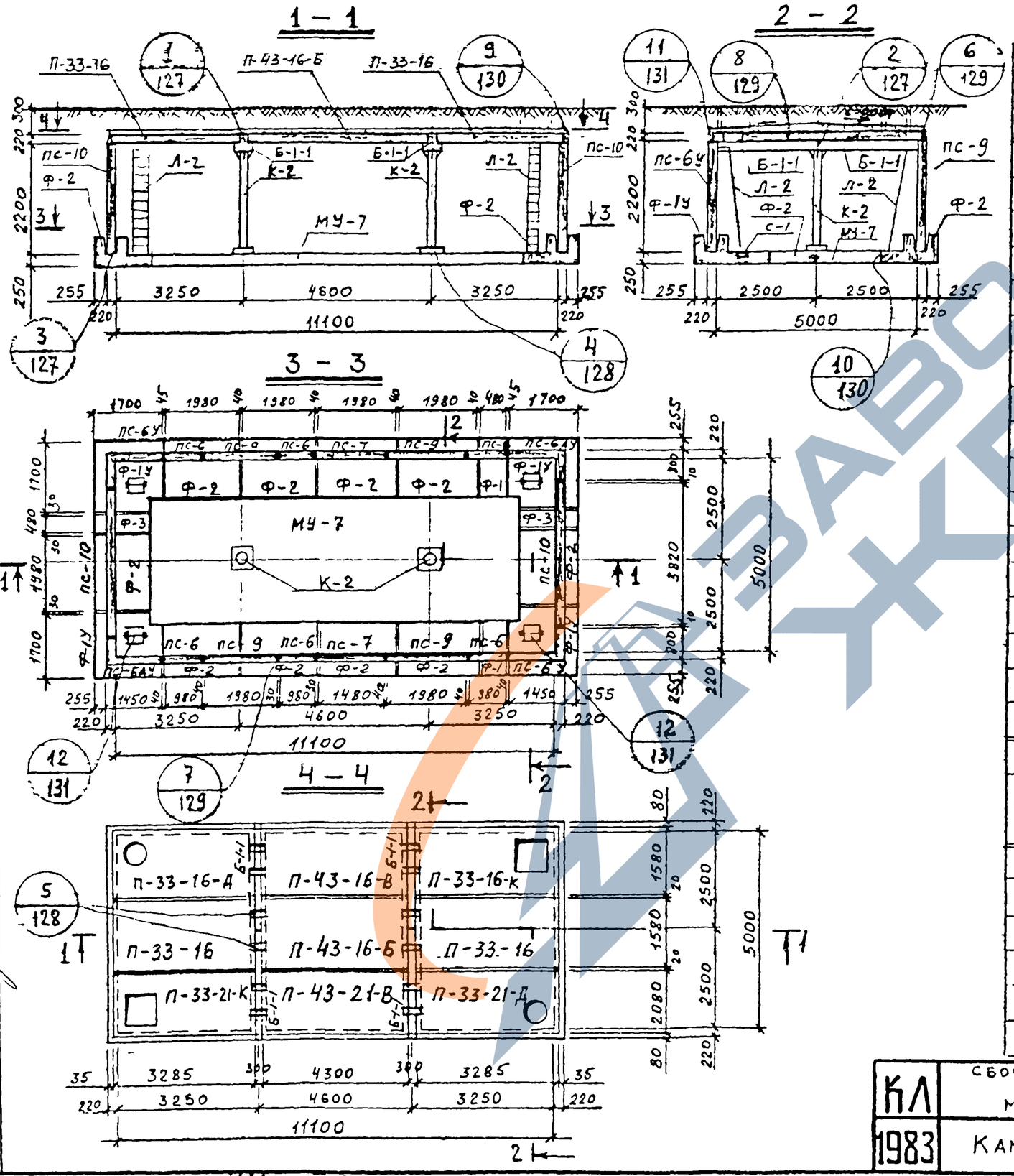

СПЕЦИФИКАЦИЯ СБОРНЫХ ЖЕЛЕЗОБЕТОННЫХ ИЗДЕЛИЙ НА 1 КАМЕРУ

№ п/п	НАИМЕНОВАНИЕ ИЗДЕЛИЯ	МАРКА ИЗДЕЛИЯ	КОЛ ШТ	РАСХОД СТАЛИ КГ	МАССА В КГ	№ ЛИСТА ВЫПУСК СЕРИИ 3,903 КЛ-13	
1	ФУНДАМЕНТ	Ф-1У	4	326,2	2500		л.69,70
2	—— " ——	Ф-2	10	102,6	1200		л.66,67
3	—— " ——	Ф-3	4	58,8	600		л.68,70
4	БАЛКА	Б-1-1	4	225,9	1460		л.71,72
5	СТЕНОВАЯ ПАНЕЛЬ	ПС-6У / ПС-6АУ	2 / 2	185,7	2530		л.51,52 / 53,54
6	—— " ——	ПС-6	6	93,6	1150		л.55,56
7	—— " ——	ПС-7	2	122,9	1600		л.57,58
8	—— " ——	ПС-9	4	181,6	2280		л.61,62
9	—— " ——	ПС-10	2	835,6	3650		л.63,64
10	ПЛИТА ПЕРЕКРЫТИЯ	П-33-16	2	123,9	2830		л.10,12
11	—— " ——	П-43-16-Б / П-43-16-В	1 / 1	213,6 / 224,2	3700		л.27
12	—— " ——	П-43-21-В	1	290,4	4870		л.28
13	—— " ——	П-33-16-К	1	188,9	2320		л.13,15
14	—— " ——	П-33-21-К	1	212,8	3210		л.14,15
15	—— " ——	П-33-16-Д	1	204,8	2660		л.16,18
16	—— " ——	П-33-21-Д	1	228,9	3550		л.17,18
17	МОНОЛИТНОЕ ДНИЩЕ	МУ-7	1	7841,0	777 м³		Вып. 0-2 л.136

СПЕЦИФИКАЦИЯ МЕТАЛЛОКОНСТРУКЦИЙ НА 1 КАМЕРУ

№ п/п	НАИМЕНОВАНИЕ	МАРКА ИЗДЕЛ.	КОЛ. ЕДИН.	МАССА В КГ ЕДИН.	МАССА В КГ ОБЩАЯ	№ ЛИСТ. ВЫП. 0-2 СЕРИИ 3903 КЛ-13
1	КОЛОННА	К-2	2	164,9	329,8	134
2	ЛЕСТНИЦА	Л-2	4	42,8	171,2	133
3	СЕТКА ВОДОСБОРНИКА	С-1	4	2,2	8,8	135
4	НАКЛАДНАЯ ДЕТАЛЬ	Н-1	36	1,43	51,5	135
5	—— " ——	Н-2	8	0,24	1,92	135
6	—— " ——	Н-3	12	7,5	90,0	135

КЛ	СБОРНЫЕ ЖЕЛЕЗОБЕТОННЫЕ КАМЕРЫ НА ТЕПЛОВЫХ СЕТЯХ МАТЕРИАЛЫ ДЛЯ ПРОЕКТИРОВАНИЯ	СЕРИЯ 3 903 КЛ-13
1983	КАМЕРА 5,0 × 11,1 × 2,2	ВЫПУСК 0-2 / ЛИСТ 14

ЛЕНГИПРОИНЖПРОЕКТ

Отдел строительных конструкций

Начотдела Ломбас

Рук. группы Васильев

Рук. группы Беляева

Исполнил Свищева

Проверил Кемпинский

Гл. конструктор Внесены изменения

Дата Рег. № Подпись

Согласовано

ЛГИП. зак 77 тир 1000 экз 11-81г

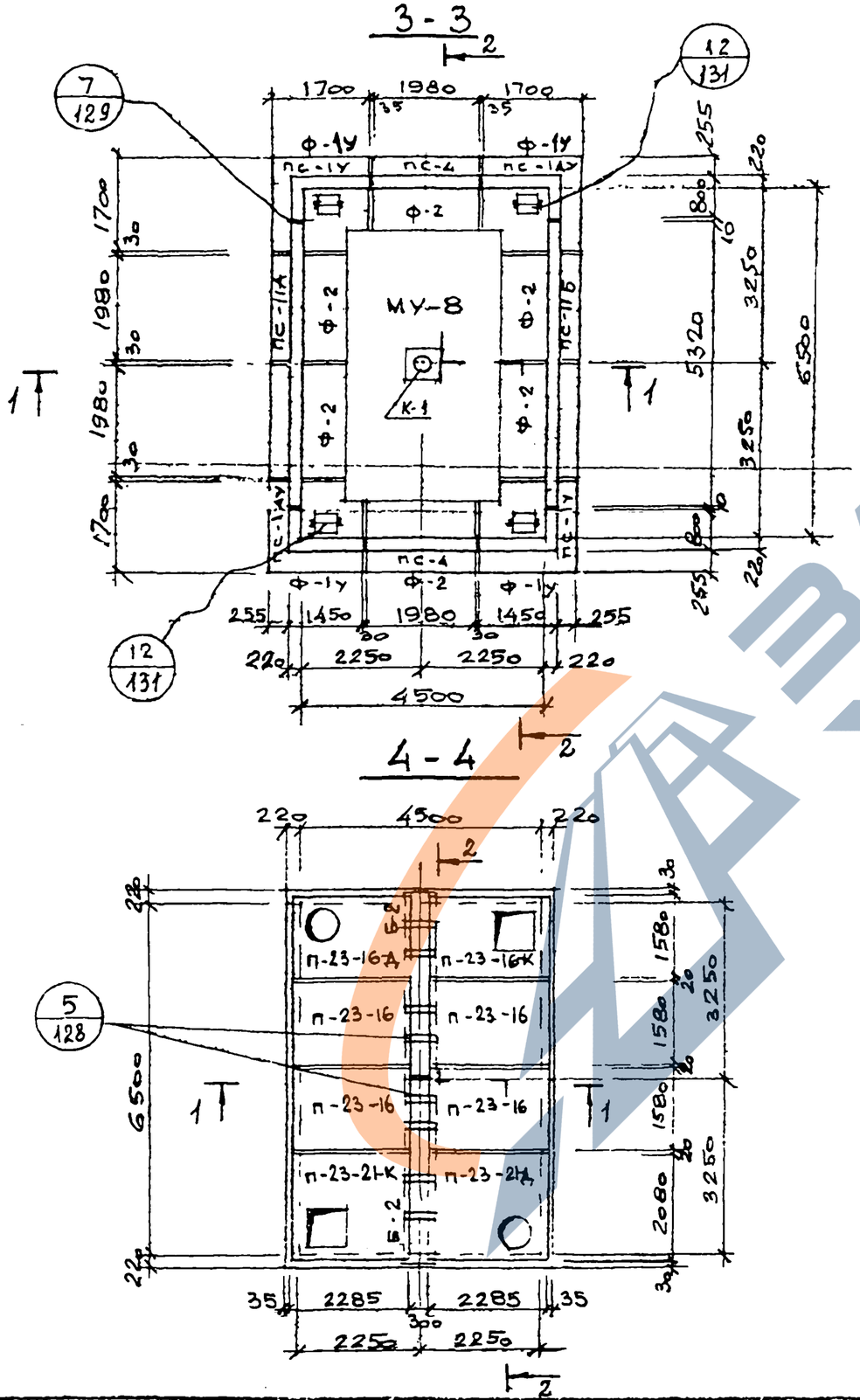

СПЕЦИФИКАЦИЯ СБОРНЫХ ЖЕЛЕЗОБЕТОННЫХ ИЗДЕЛИЙ НА ОДНУ КАМЕРУ

N п/п	НАИМЕНОВАНИЕ ИЗДЕЛИЯ	МАРКА ИЗДЕЛИЯ	КОЛ. ШТ	РАСХОД СТАЛИ кг	МАССА кг	№ ЛИСТА, ВЫПУСК СЕРИИ 3.90 КЛ-13	
1	ФУНДАМЕНТ	Ф-1У	4	326,2	250	Вып 1-6	Л.69;70
2	—"—	Ф-2	6	202,1	2400		Л.66;67
3	БАЛКА	Б-2	2	276,5	1860	Вып. 1-7	Л. 19;20
4	СТЕНОВАЯ ПАНЕЛЬ	ПС-1У	2	211,2	2880	Вып 1-6	Л.37,38
5	—"—	ПС-1АУ	2	211,2	2880		Л.39,40
6	—"—	ПС-4	2	207,2	2600		Л.47;48
7	—"—	ПС-11А / ПС-11Б	1/1	963,1	5320	Вып. 1-7	Л. 6;7,8
8	ПЛИТА ПЕРЕКРЫТИЯ	П-23-16	4	55,8	1960	Вып. 1-6	Л.1;3
9	—"—	П-23-16-К	1	87,3	1450		Л.4;6
10	—"—	П-23-16-Д	1	92,0	1790		Л.7,9
11	—"—	П-23-21-К	1	94,7	2070		Л.5;6
12	—"—	П-23-21-Д	1	98,5	2400		Л.8,9
13	МОНОЛИТНОЕ ДНИЩЕ	МУ-8	1	796,9	3,36 м³	Вып. 0-2	Л. 136

1. Разрезы 1-1, 2-2 смотреть на листе 16.
2. Спецификацию металлоконструкций смотреть на листе 16
3. Стеновые панели ПС-11А и ПС-11Б при монтаже ставить петлями наружу.

КЛ	СБОРНЫЕ ЖЕЛЕЗОБЕТОННЫЕ КАМЕРЫ НА ТЕПЛОВЫХ СЕТЯХ. МАТЕРИАЛЫ ДЛЯ ПРОЕКТИРОВАНИЯ	СЕРИЯ 3.903 КЛ-13
1983	КАМЕРА 6,5 × 4,5 × 2,5. ПЛАНЫ.	ВЫПУСК 0-2. ЛИСТ 15

РЕГ. №

Внесены изменения

Согласовано

ЛЕНГИПРОИНЖПРОЕКТ

Отдел строительный

Гл. инж. проекта Егоров

Рук группы Васильев

Исполнил Пылев

Проверил Кемпинская

Н. контр. Егоров

Гл. инж. проекта Егоров

Рачотдела Томкас

ЗАВОД ЖБИ

https://zavodjbi.com/

РЕГ.№

Инв.№ подл. | Подпись и дата | Взам.инв.№ | Инв.№ дубл. | Подпись и дата

Изм. Кол.уч. Лист № док. Подпись Дата

ЛЕНГИПРОИНЖПРОЕКТ

Гл.инженер проекта Егоров
Нач.отдела Васильев
Отдел строительный
Рук.группы Пылаев
Исполнил Кемпинская
Проверил Кемпинская
Н.контр. Егоров
ГИП Васильев

Стадия | Лист | Листов

1-1

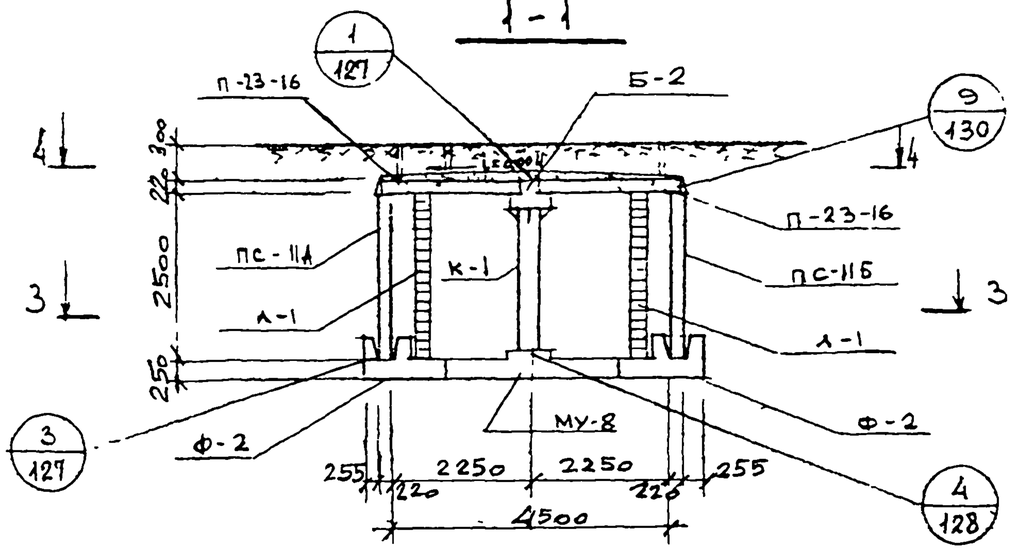

2-2

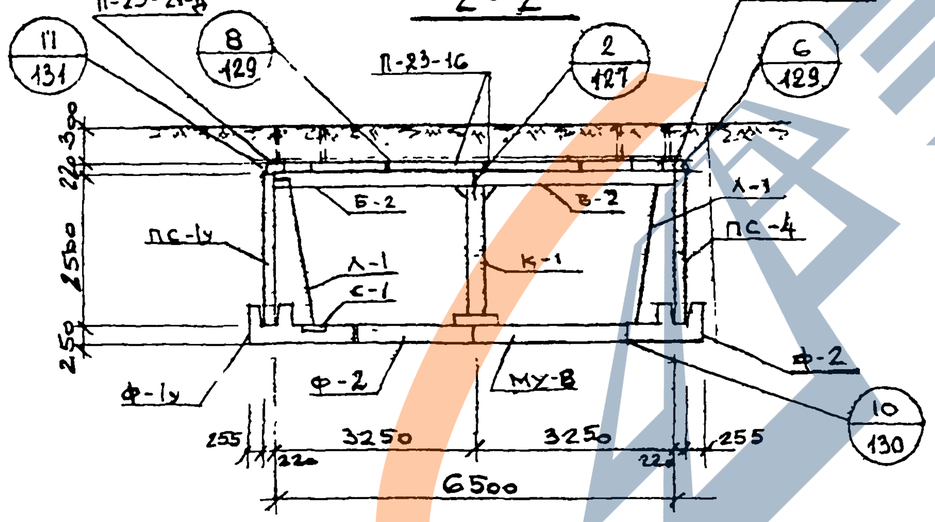

СПЕЦИФИКАЦИЯ МЕТАЛЛОКОНСТРУКЦИЙ НА 1 КАМЕРУ

№ п/п	НАИМЕНОВАНИЕ	МАРКА ИЗДЕЛИЯ	КОЛ. ШТ	МАССА КГ ЕДИН.	МАССА КГ ОБЩАЯ	№ЛИСТА ВЫП 0-2 СЕРИИ 3.903 КЛ-13
1	КОЛОННА	К-1	1	182,9	182,9	134
2	ЛЕСТНИЦА	Л-1	4	48,0	192,0	133
3	СЕТКА ВОДОСБОРНИКА	С-1	4	2,2	8,8	135
4	НАКЛАДНАЯ ДЕТАЛЬ	Н-1	16	1,43	22,9	135
5	—"—	Н-2	8	0,24	1,92	135
6	—"—	Н-3	8	7,5	60,0	135

1. Планы и спецификацию сборных железобетонных изделий смотреть на листе 15

ПЛ	Сборные железобетонные камеры на тепловых сетях. Материалы для проектирования	Серия 3.903 КЛ-13	
5083	Камера 6,5×4,5×2,5. Разрезы.	Выпуск 0-2	Лист 16

ГИП Васильев 77 Тир. 1000 экз. 81г

https://zavodjbi.com/

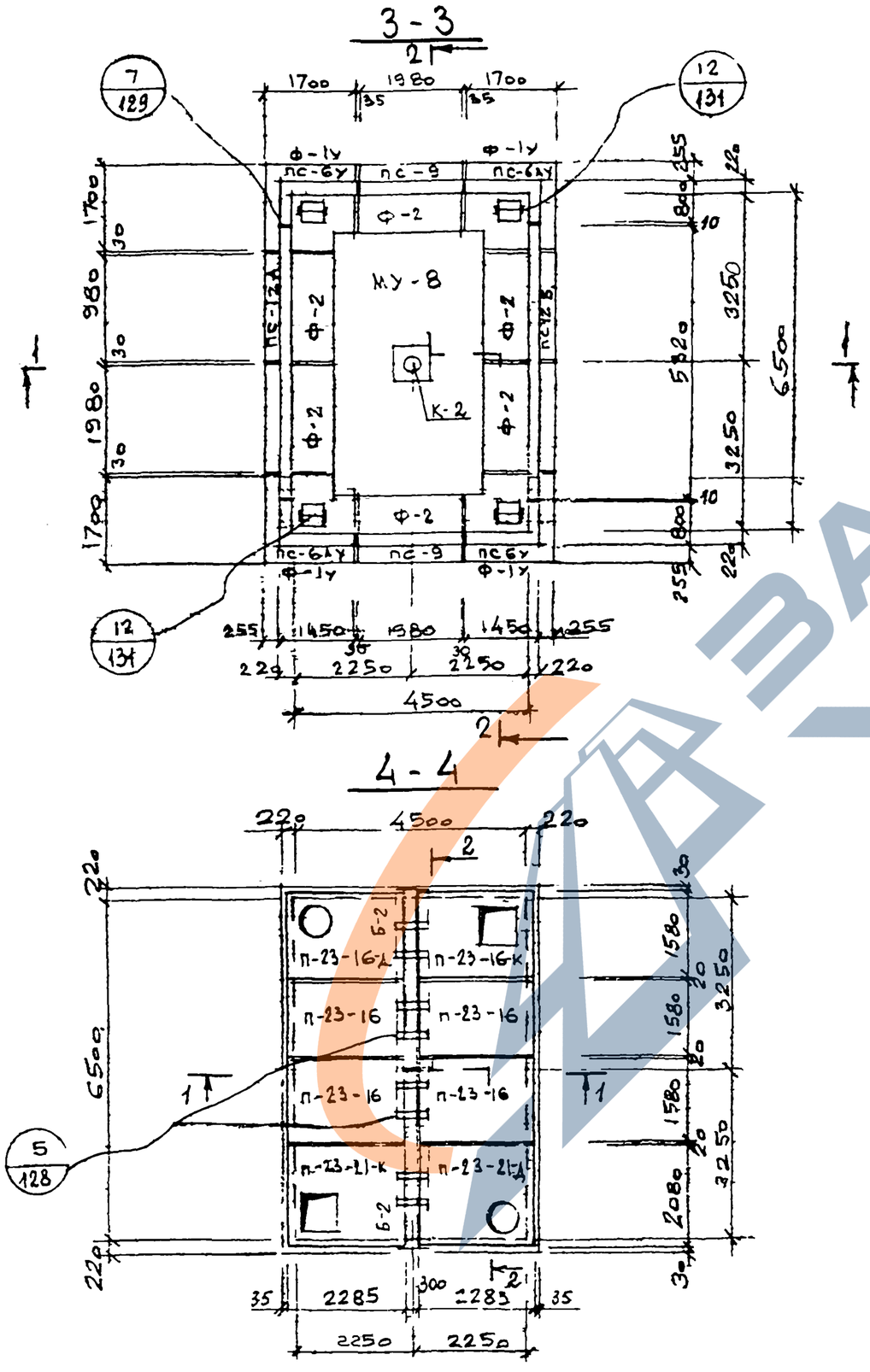

СПЕЦИФИКАЦИЯ СБОРНЫХ ЖЕЛЕЗОБЕТОННЫХ ИЗДЕЛИЙ НА ОДНУ КАМЕРУ.

N п/п	НАИМЕНОВАНИЕ ИЗДЕЛИЯ	МАРКА ИЗДЕЛИЯ	КОЛ. ШТ	РАСХОД СТАЛИ КГ	МАССА КГ	N листа, выпуск серии 3903 КЛ-13
1	ФУНДАМЕНТ	Ф-1У	4	326,2	2500	вып. 1-6 л. 69;70
2	—"—	Ф-2	6	202,1	2400	вып. 1-6 л. 66;67
3	БАЛКА	Б-2	2	276,5	1860	вып 1-7 л. 19;20
4	СТЕНОВАЯ ПАНЕЛЬ	ПС-6У	2	185,7	2530	вып. 1-6 л. 51;52
5	—"—	ПС-6АУ	2	185,7	2530	вып. 1-6 л. 53,54
6	—"—	ПС 9	2	181,6	2280	вып. 1-6 л. 61;62
7	—"—	ПС-12А / ПС-12Б	1/1	860,5	4400	вып 1-7 л 10;11,12
8	ПЛИТА ПЕРЕКРЫТИЯ	П-23-16	4	55,8	1960	вып. 1-6 л. 1;3
9	—"—	П-23-16-К	1	87,3	1450	вып. 1-6 л. 4,6
10	—"—	П-23-16-Д	1	92,0	1790	вып. 1-6 л. 7;9
11	—"—	П-23-21-К	1	94,7	2070	вып. 1-6 л. 5,6
12	—"—	П-23-21-Д	1	98,5	2400	вып. 1-6 л. 8,9
13	МОНОЛИТНОЕ ДНИЩЕ	МУ-8	1	796,9	3.36 м³	вып 0-2 л 136

1. РАЗРЕЗЫ 1-1, 2-2 СМОТРЕТЬ НА ЛИСТЕ 18.
2. СПЕЦИФИКАЦИЮ МЕТАЛЛОКОНСТРУКЦИЙ СМОТРЕТЬ НА ЛИСТЕ 18.
3. СТЕНОВЫЕ ПАНЕЛИ ПС-12А И ПС-12Б ПРИ МОНТАЖЕ СТАВИТЬ ПЕТЛЯМИ НАРУЖУ.

КЛ	СБОРНЫЕ ЖЕЛЕЗОБЕТОННЫЕ КАМЕРЫ НА ТЕПЛОВЫХ СЕТЯХ МАТЕРИАЛЫ ДЛЯ ПРОЕКТИРОВАНИЯ	СЕРИЯ 3.903 КЛ-13
1983	КАМЕРА 6,5 х 4,5 х 2,2. ПЛАНЫ.	ВЫПУСК 0-2 ЛИСТ 17

ЛЕНГИПРОИНЖПРОЕКТ

Гл. инж. пр. отд. Егоров; Отдел строительный; Нач. отдела Ломбас; Н. контр.; Рук. группы Васильев; Исполнил Давыдова; Проверил Кемпинская

Согласовано

Инвентар. Внесены изменения: Дата, Рес. №, Должн., Подпись, Фамилия

Рег. №

ЛГИП зак 77 тир 1000 экз II 31г

1-1

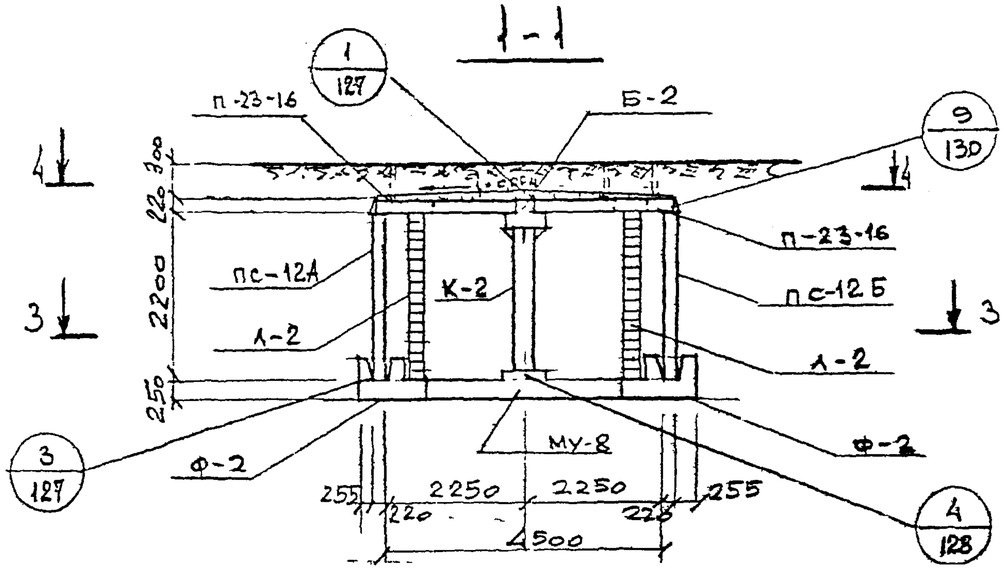

2-2

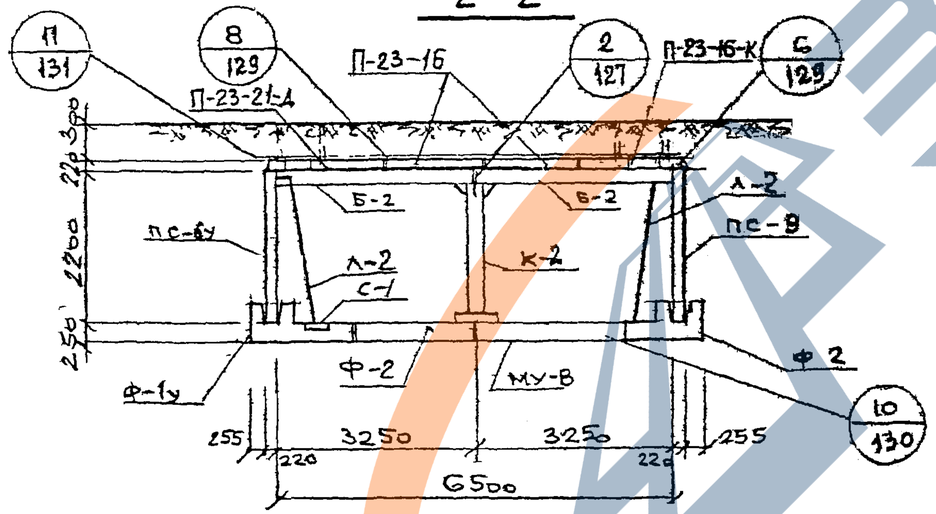

СПЕЦИФИКАЦИЯ МЕТАЛЛОКОНСТРУКЦИЙ НА 1 КАМЕРУ

N п/п	НАИМЕНОВАНИЕ	МАРКА ИЗДЕЛИЯ	КОЛ. ШТ	МАССА КГ ЕДИН.	МАССА КГ ОБЩАЯ	№ЛИСТА ВЫП. 0-2 СЕРИИ 3.903 КЛ-13
1	КОЛОННА	К-2	1	164,9	164,9	134
2	ЛЕСТНИЦА	Л-2	4	42,8	171,2	133
3	СЕТКА ВОДОСБОРНИКА	С-1	4	2,2	8,8	135
4	НАКЛАДНАЯ ДЕТАЛЬ	Н-1	16	1,43	22,9	135
5	— 4 —	Н-2	8	0,24	1,92	135
6	— Л —	Н-3	8	7,5	60,0	135

1. Планы и спецификацию сборных железобетонных изделий смотреть на листе 17

КЛ	СБОРНЫЕ ЖЕЛЕЗОБЕТОННЫЕ КАМЕРЫ НА ТЕПЛОВЫХ СЕТЯХ МАТЕРИАЛЫ ДЛЯ ПРОЕКТИРОВАНИЯ	СЕРИЯ 3.903 КЛ-13	
1983	КАМЕРА 6,5×4,5×2,2. РАЗРЕЗЫ	ВЫПУСК 0-2	ЛИСТ 18

ЛГИП. Зак 77 Тир 1000 эз 11-81г

ЛЕНГИПРОИНЖПРОЕКТ
Гл. инж. проекта Е. Егоров
Нач. отдела Н. Конта
Отдел строительный
Гл. спец. Е. Васильев
Рук. группы Е. Егоров
Исполнил Е. Васильев
Проверил Е. Комбелис
Н. контр. Е. Егоров
Изменения внесены
Дата
Разработано
Выдано
Копировал
Формат А4

РЕГ.№

Инв.№подл. | Взам.инв.№ | Инв.№дубл. | Подпись и дата

Внесены изменения

Изм.	Кол.уч.	Лист	№ док.	Подпись	Дата

Согласовано

Госстрой СССР — Главкузбассстрой — Кемпинский

Госстрой РСФСР — Кузбассгражданпроект — Пылев

Госстрой РСФСР — Кузбассгражданпроект — Васильев

Госстрой РСФСР — Кузбассгражданпроект — Егоров

ЦЕНГИПРОИНЖПРОЕКТ

Начальник отдела — Куликов

Отдел строительных конструкций — Исполнил — Егоров

Руководитель группы — Проверил — Комбас

Н. контр. —

3 - 3

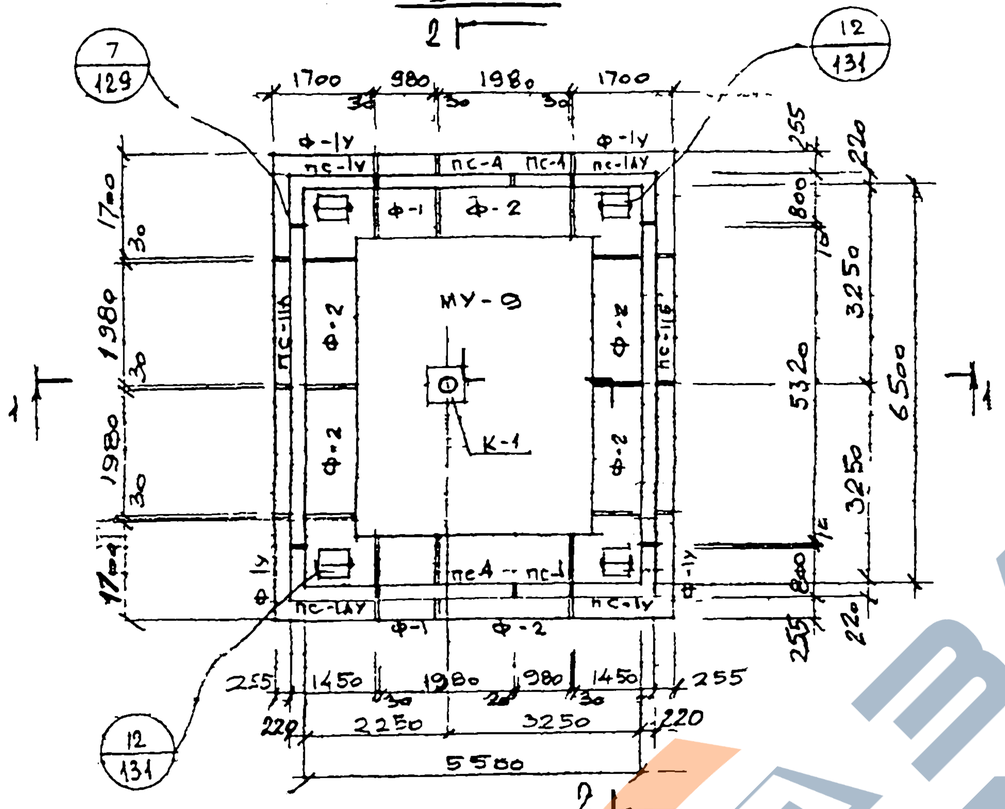

4 - 4

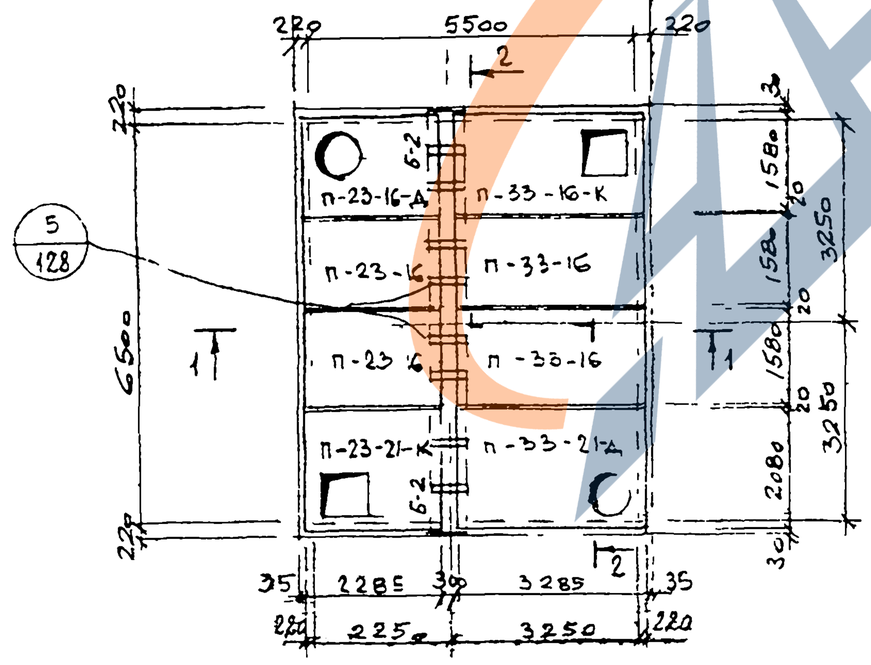

СПЕЦИФИКАЦИЯ СБОРНЫХ ЖЕЛЕЗОБЕТОННЫХ ИЗДЕЛИЙ НА ОДНУ КАМЕРУ

№ п/п	Наименование изделия	Марка изделия	Кол. шт.	Расход стали кг	Масса кг	№ листа, выпуск серии 3.903 КЛ-13	
1	Фундамент	ф-1у	4	326,2	2500		л.69,70
2	— " —	ф-1	2	102,6	1200		л.65,67
3	— " —	ф-2	6	202,1	2400		л.66,67
4	Балка	Б-2	2	276,5	1860		вып. 1-7 л. 19, 20
5	Стеновая панель	пс-1у	2	211,2	2880		л.37,38
6	— " —	пс-1ау	2	211,2	2880		л.39,40
7	— " —	пс-1	2	106,9	1330		л.41,42
8	— " —	пс-4	2	207,2	2600		л.47,48
9	— " —	пс-11а / пс-11б	1 / 1	963,1	5320		вып. 1-7 л. 6, 7, 8
10	Плита перекрытия	п-23-16	2	55,8	1960		л.1,3
11	— " —	п-33-16	2	123,9	2830		л.10,12
12	— " —	п-33-16-к	1	188,9	2220		л.13,15
13	— " —	п-23-21-к	1	94,7	2070		л.5,6
14	— " —	п-23-16-д	1	92,0	1790		л.7,9
15	— " —	п-33-21-д	1	228,9	3550		л.17,18
16	Монолитное днище	МУ-9	1	1072,4	4,54 м³		вып. 0-2 л. 136

1. Разрезы 1-1, 2-2 к спецификации металлоконструкций смотреть на листе 20.
2. Стеновые панели ПС-11А и ПС-11Б при монтаже ставить петлями наружу.

КЛ — Сборные железобетонные камеры на тепловых сетях. Материалы для проектирования

1983 — Камера 6,5 × 5,5 × 2,5 планы

Серия 3.903 КЛ-13

Выпуск 0-2

Лист 19

АГИП. зак 7 тир 1000 экз 4 81

РЕГ.№

Инв.№ подл. | Подпись и дата | Взам.инв.№

Изм. | Кол.уч. | Лист | № док. | Подпись | Дата

Гл.инженер проекта Егоров | Нач.отдела Васильев | Гл.конструктор Пылаев | Нач.отдела Кемпинский

Ленгипроинжпроект

Отдел строительный

Руководитель группы Егоров | Исполнитель Тополицкий | Проверил Лембас

Согласовано

1 - 1

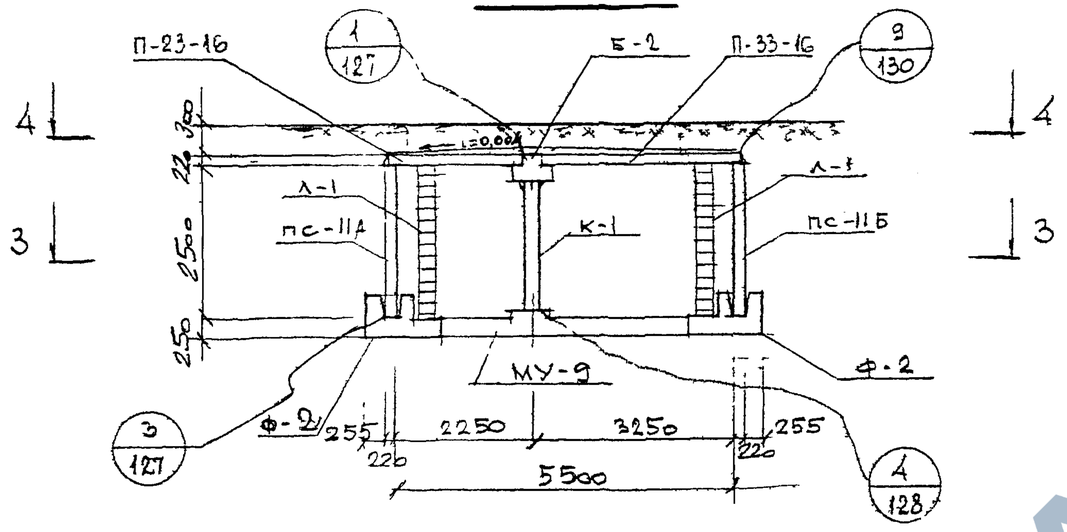

2 - 2

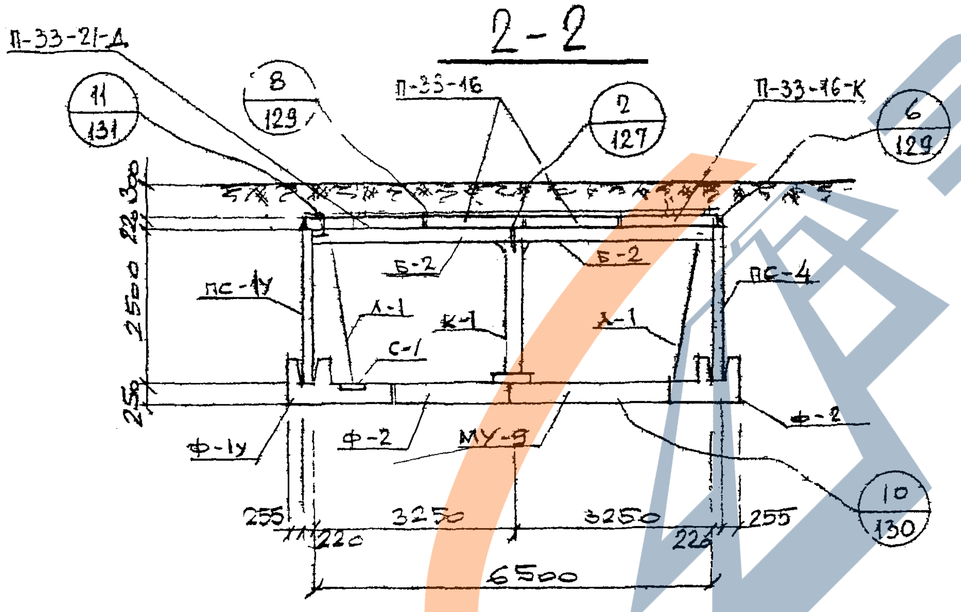

СПЕЦИФИКАЦИЯ МЕТАЛЛОКОНСТРУКЦИЙ НА 1 КАМЕРУ

N п/п	НАИМЕНОВАНИЕ	МАРКА ИЗДЕЛИЯ	КОЛ. ШТ.	МАССА КГ ЕД.КМ.	МАССА КГ ОБЩАЯ	№№ ЛИСТА ВЫП 0-2 СЕРИИ 3.903 КЛ-13
1	КОЛОННА	К-1	1	182,9	182,9	134
2	ЛЕСТНИЦА	Л-1	4	48,0	192,0	133
3	СЕТКА ВОДОСБОРНИКА	С-1	4	2,2	8,8	135
4	НАКЛАДНАЯ ДЕТАЛЬ	Н-1	20	1,43	28,6	135
5	——"——	Н-2	8	0,24	1,92	135
6	——"——	Н-3	8	7,5	60,0	135

КЛ 1983 — СБОРНЫЕ ЖЕЛЕЗОБЕТОННЫЕ КАМЕРЫ НА ТЕПЛОВЫХ СЕТЯХ. МАТЕРИАЛЫ ДЛЯ ПРОЕКТИРОВАНИЯ

КАМЕРА 6,5 × 5,5 × 2,5. РАЗРЕЗЫ

СЕРИЯ 3.903 КЛ-13 | ВЫПУСК 0-2 | ЛИСТ 20

ЛГИП. Зак 77 Тир 1000 из 11 81г

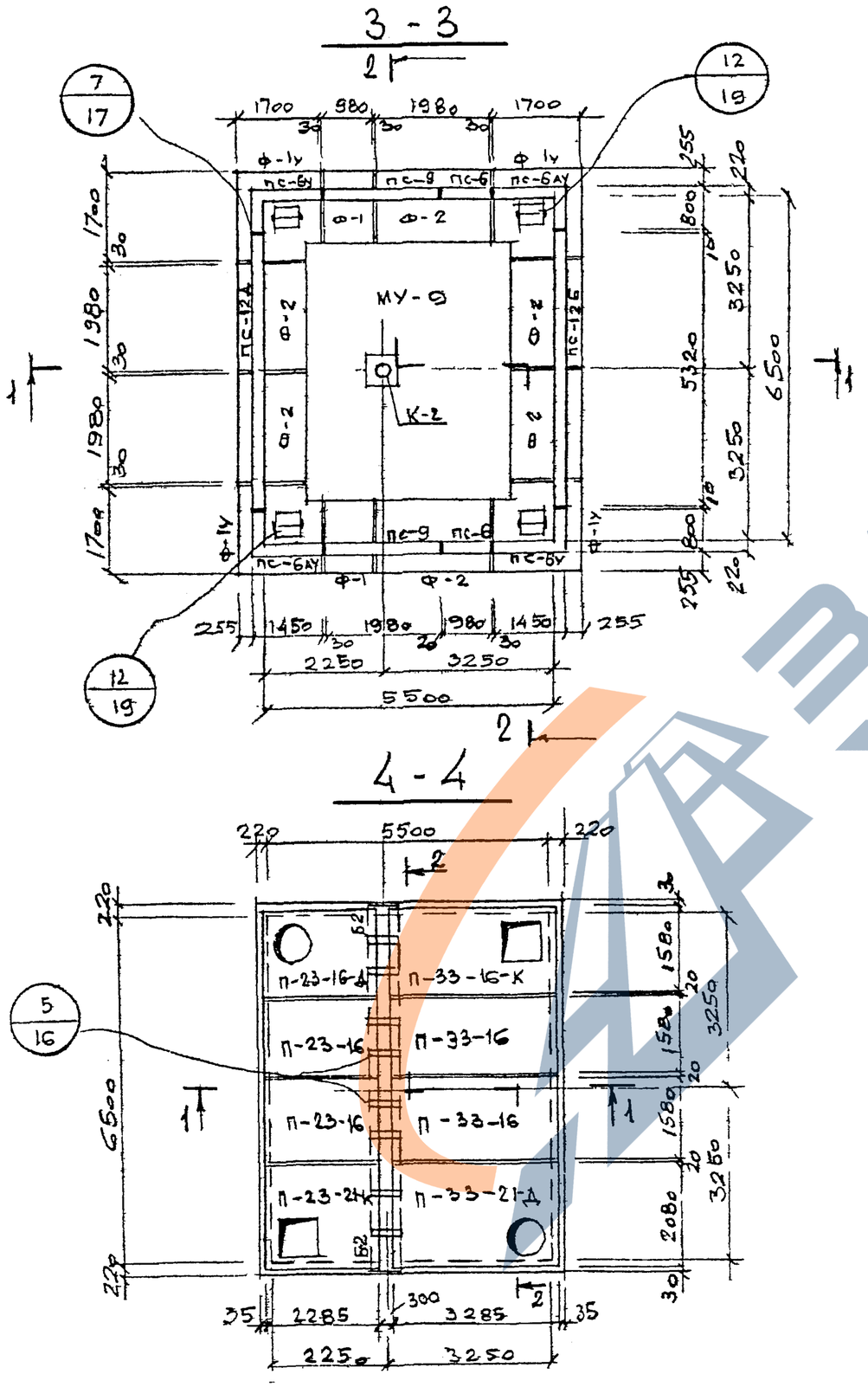

СПЕЦИФИКАЦИЯ СБОРНЫХ ЖЕЛЕЗОБЕТОННЫХ ИЗДЕЛИЙ НА ОДНУ КАМЕРУ

N п/п	НАИМЕНОВАНИЕ ИЗДЕЛИЯ	МАРКА ИЗДЕЛИЯ	КОЛ. ШТ	РАСХОД СТАЛИ КГ	МАССА КГ	N листа, выпуск серии 3903 КЛ-13
1	ФУНДАМЕНТ	ф-1у	4	326,2	2500	вып 1-6 л 69;70
2	—"—	ф-1	2	102,6	1200	вып 1-6 л.65,67
3	—"—	ф-2	6	202,1	2400	вып 1-6 л.66,67
4	БАЛКА	Б-2	2	276,5	1860	л 19 20 вып 1-7
5	СТЕНОВАЯ ПАНЕЛЬ	пс-6у	2	185,7	2530	вып 1-6 л 51,52
6	—"—	пс-6ау	2	185,7	2530	вып 1-6 л.53,54
7	—"—	пс-6	2	93,6	1150	вып 1-6 л 55,56
8	—"—	пс-9	2	181,6	2280	вып 1-6 л.61,62
9	—"—	пс-12а / пс-12б	1/1	860,5	4400	л.10,11,12 вып 1-7
10	ПЛИТА ПЕРЕКРЫТИЯ	п-23-16	2	55,8	1960	вып 1-6 л.1,3
11	—"—	п-33-16	2	123,9	2830	вып 1-6 л 10,12
12	—"—	п-33-16-к	1	188,9	2220	вып 1-6 л 13,15
13	—"—	п-23-21-к	1	94,7	2070	вып 1-6 л.5;6
14	—"—	п-23-16-д	1	92,0	1790	вып 1-6 л.7,9
15	—"—	п-33-21-д	1	228,9	3550	вып 1-6 л 17,18
16	МОНОЛИТНОЕ ДНИЩЕ	МУ-9	1	1072,4	4,54 м³	л 136 вып 0-2

1. Разрезы 1-1, 2-2 к спецификацию металлоконструкций смотреть на листе 22.
2. Стеновые панели ПС-12А и ПС-12Б при монтаже ставить петлями наружу.

КЛ	СБОРНЫЕ ЖЕЛЕЗОБЕТОННЫЕ КАМЕРЫ НА ТЕПЛОВЫХ СЕТЯХ МАТЕРИАЛЫ ДЛЯ ПРОЕКТИРОВАНИЯ	СЕРИЯ 3903 КЛ-13
1983	КАМЕРА 6,5 × 5,5 × 2,2 ПЛАНЫ	ВЫПУСК 0-2 ЛИСТ 21

РЕГ №

Инвентр. Внесены изменения

Дата | Респ. | Пожар. | Подпись | Кол. изм.

Согласовано

Егоров | Васильев | Давыдова | Кемпинская

Н. контр. | Рук. группы | Исполнил | Проверил

ЛЕНГИПРОМЖПРОЕКТ

Гл. инж. пр. отд. | Егоров | Отдел строительный | Нач. отдела | Ломбас

ЛЕНП. -ик 77 тир 1000 экз 11 81-

РЕГ №

Внесены изменения

Дата	Рег №	Должн	Подпись	Фамилия

Согласовано

Норм. контр.		Егоров
Рук группы		Васильев
Исполнил		Давыдова
Проверил		Кемпинская

ЛЕНГИПРОИНЖПРОЕКТ

Гл. инж. проекта		Егоров
Отдел строительных		
Нач. отдела		Ломбас

1—1

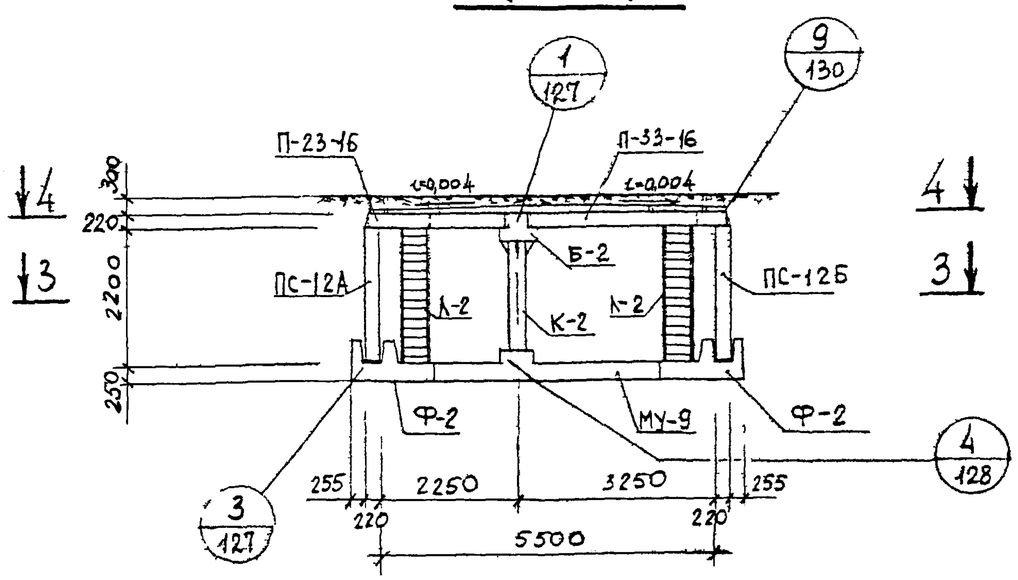

2—2

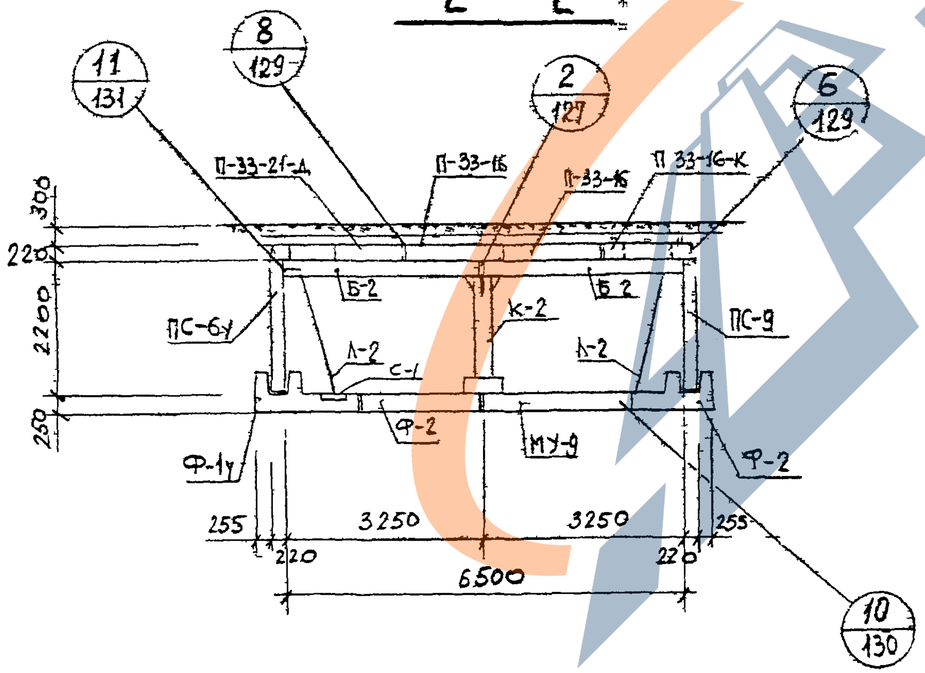

Спецификация металлоконструкций на 1 камеру

N п/п	Наименование	Марка изделия	Кол. шт.	Масса, кг		№ листа вып 0-2 серии 3 903 кл 13
				един.	общая	
1	колонна	К-2	1	164,9	164,9	134
2	лестница	Л-2	4	42,8	171,2	133
3	сетка водосборника	С-1	4	2,2	8,8	135
4	накладная деталь	Н-1	20	1,43	28,6	135
5	—— " ——	Н-2	8	0,24	1,92	135
6	—— " ——	Н-3	8	7,5	60,0	135

1. Планы и спецификацию сборных железобетонных изделий см. на л. 21.

КЛ	Сборные железобетонные камеры на тепловых сетях материалы для проектирования	Серия 3 903 кл 13	
1983	Камера 6,5 × 5,5 × 2,2 Разрезы	Выпуск 0-2	Лист 22

ЛГИП. зак 77 тир 1000 экз II 81г

РЕГ №
Инв.№ подл. | Взам.инв.№ | Подпись и дата
Инв.№ подл. | Подпись и дата | Взам.инв.№
Изм. | Кол.уч. | Лист | № док. | Подпись | Дата
Изменения внесены
Согласовано
ЛЕНГИПРОИНЖПРОЕКТ
Гл.инж.проекта Егоров
Нач.отдела Васильев
Отдел строительных конструкций
Руководитель группы Пылев
Исполнил Кемпинский
Проверил Кемпинский
Н.контр. Егоров
Любая ссылка на данный проект должна сопровождаться указанием авторства и источника

3-3

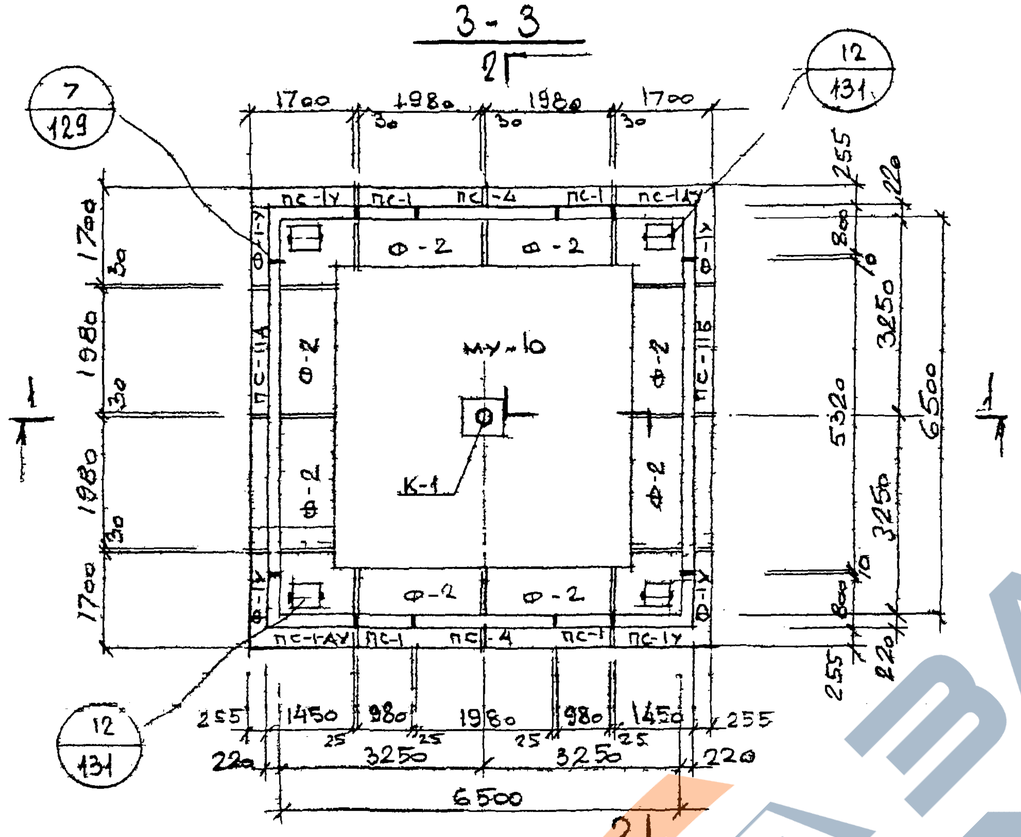

4-4

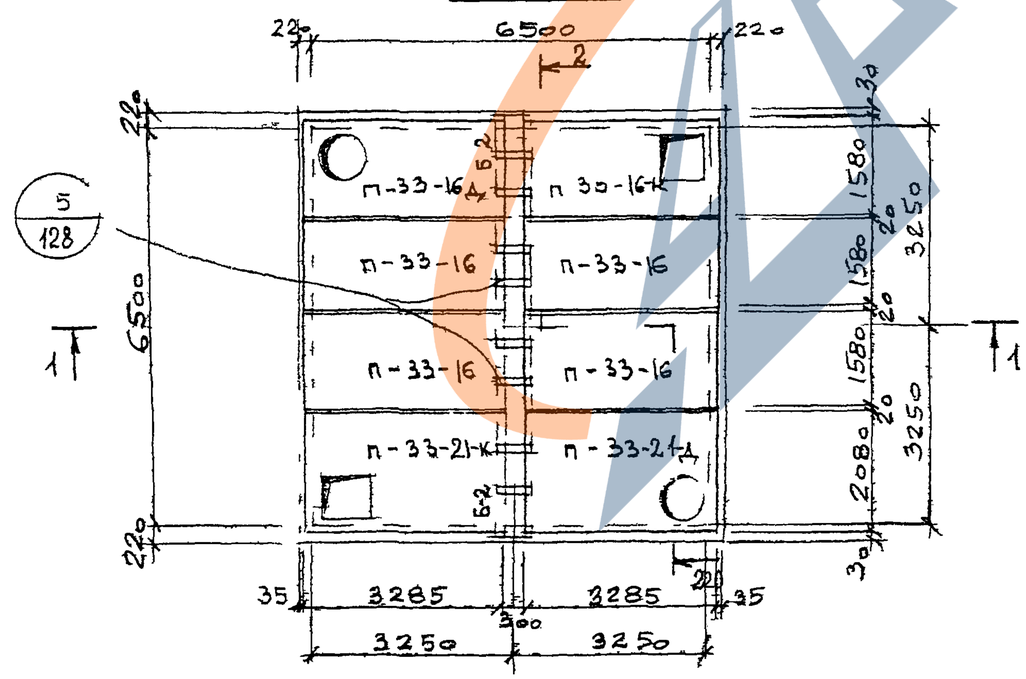

СПЕЦИФИКАЦИЯ СБОРНЫХ ЖЕЛЕЗОБЕТОННЫХ ИЗДЕЛИЙ НА ОДНУ КАМЕРУ

N п/п	НАИМЕНОВАНИЕ ИЗДЕЛИЯ	МАРКА ИЗДЕЛИЯ	КОЛ. ШТ.	РАСХОД СТАЛИ кг	МАССА кг	№ ЛИСТА, ВЫПУСК СЕРИИ 3.903 КЛ 13
1	ФУНДАМЕНТ	Ф-1У	4	326,2	2500	вып 1-6 л. 69,70
2	—"—	Ф-2	8	252,1	2400	вып 1-6 л. 66,67
3	БАЛКА	Б-2	2	276,5	1860	вып. 1-7 л. 19 20
4	СТЕНОВАЯ ПАНЕЛЬ	ПС-1У	2	211,2	2880	вып 1-6 л. 37,38
5	—"—	ПС-1АУ	2	211,2	2880	вып 1-6 л. 39,40
6	—"—	ПС-1	4	106,9	1330	вып 1-6 л. 41,42
7	—"—	ПС-4	2	207,2	2600	вып 1-6 л. 47,48
8	—"—	ПС 11А / ПС-11Б	1 / 1	963,1	5320	вып. 1-7 л. 6,7,8
9	ПЛИТА ПЕРЕКРЫТИЯ	П-33 1Б	4	123,9	2830	вып 1-6 л. 10,12
10	—"—	П-33-1Б-К	1	188,9	2320	вып 1-6 л. 13,15
11	—"—	П-33-21-К	1	212,8	3210	вып 1-6 л. 14,15
12	—"—	П-33-16Д	1	204,8	2660	вып 1-6 л. 16,18
13	—"—	П-33-21Д	1	228,9	3550	вып 1-6 л. 17,18
14	МОНОЛИТНОЕ ДНИЩЕ	МУ-10	1	1347,9	5,73 м³	вып. 0-2 л. 136

1. РАЗРЕЗЫ 1-1, 2-2 И СПЕЦИФИКАЦИЮ МЕТАЛЛОКОНСТРУКЦИЙ СМОТРЕТЬ НА ЛИСТЕ 24.
2. СТЕНОВЫЕ ПАНЕЛИ ПС-11Д И ПС-11Б ПРИ МОНТАЖЕ СТАВИТЬ ПЕТЛЯМИ НАРУЖУ.

КЛ	СБОРНЫЕ ЖЕЛЕЗОБЕТОННЫЕ КАМЕРЫ НА ГАЗОВЫХ СЕТЯХ МАТЕРИАЛЫ ДЛЯ ПРОЕКТИРОВАНИЯ	СЕРИЯ 3.903 КЛ 13
1983	Камера 6,5×6,5×2,5 Планы	ВЫПУСК 0-2 / ЛИСТ 23

Г.ГИП. зак 77 тир 1000 эз "81 г

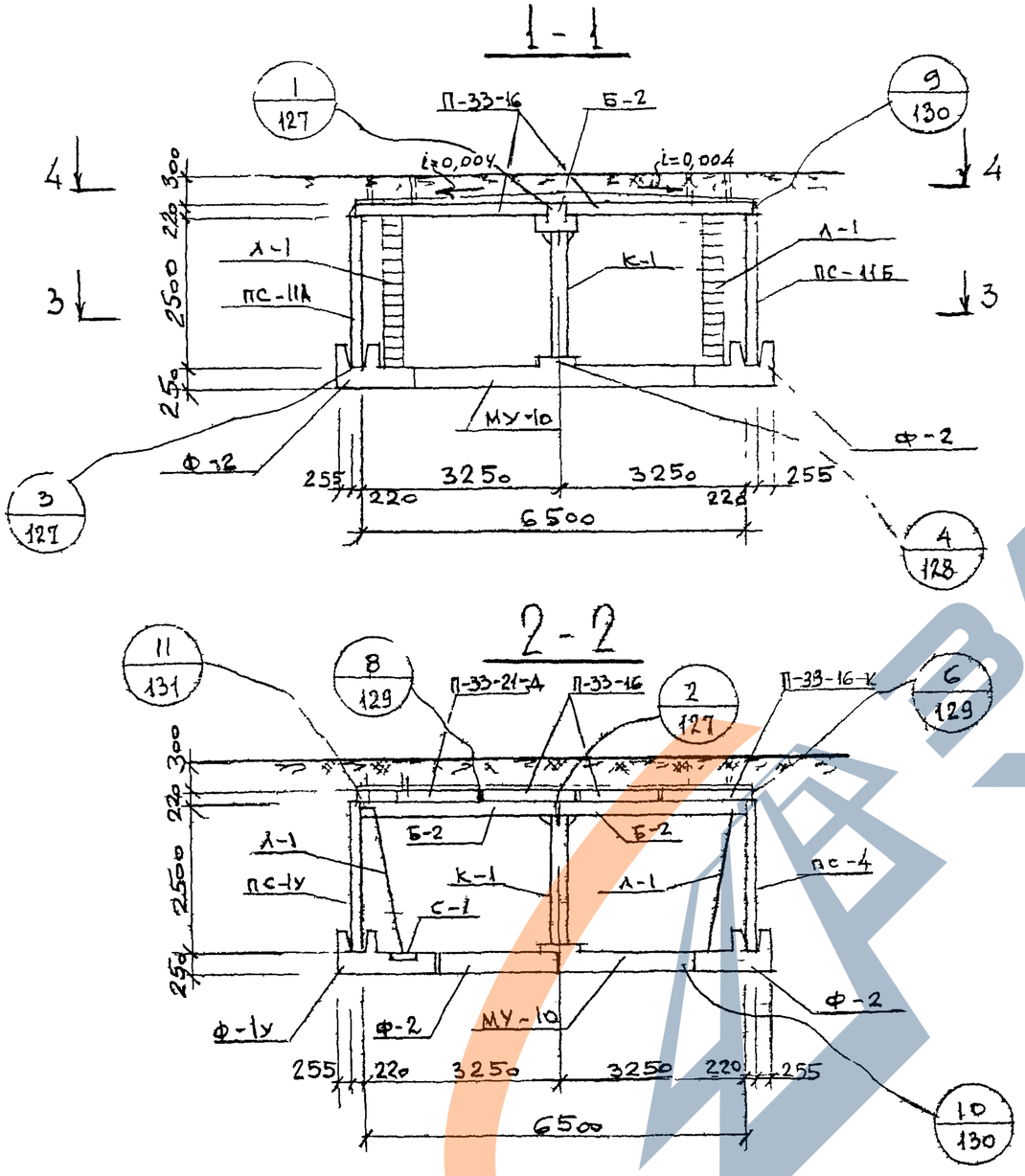

СПЕЦИФИКАЦИЯ МЕТАЛЛОКОНСТРУКЦИЙ НА 1 КАМЕРУ

N п/п	НАИМЕНОВАНИЕ	МАРКА ИЗДЕЛИЯ	КОЛ. ШТ.	МАССА КГ ЕДИН.	МАССА КГ ОБЩАЯ	№ ЛИСТА ВЫП. 0-2 СЕРИИ 3.903.КЛ-13
1	КОЛОННА	К-1	1	182,9	182,9	134
2	ЛЕСТНИЦА	Л-1	4	48,0	192,0	133
3	СЕТКА ВОДОСБОРНИКА	С-1	4	2,2	8,8	135
4	НАКЛАДНАЯ ДЕТАЛЬ	Н-1	24	1,43	34,3	135
5	—"—	Н-2	8	0,24	1,92	135
6	—"—	Н-3	8	7,5	60,0	135

1. ПЛАНЫ И СПЕЦИФИКАЦИЮ СБОРНЫХ ЖЕЛЕЗОБЕТОННЫХ ИЗДЕЛИЙ СМОТРЕТЬ ЛИСТ 23.

КЛ	СБОРНЫЕ ЖЕЛЕЗОБЕТОННЫЕ КАМЕРЫ НА ТЕПЛОВЫХ СЕТЯХ МАТЕРИАЛЫ ДЛЯ ПРОЕКТИРОВАНИЯ	СЕРИЯ 3 903 КЛ-13
1983	КАМЕРА 6,5×6,5×2,5 РАЗРЕЗЫ	ВЫПУСК 0-2 ЛИСТ 24

ЛЕНГИПРОИНЖПРОЕКТ

Регистрация: Внесены изменения. Дата. Рег. № Дата. Подпись. Ленгипроинжпроект. Отдел строительный. Начотдела Ломбас. Н. контр. Егоров. Рук группы Васильев. Исполнил Пылев. Проверил Кемпинская. Согласовано

ЛГИП. зак 77 тир 1000 экз II 81г

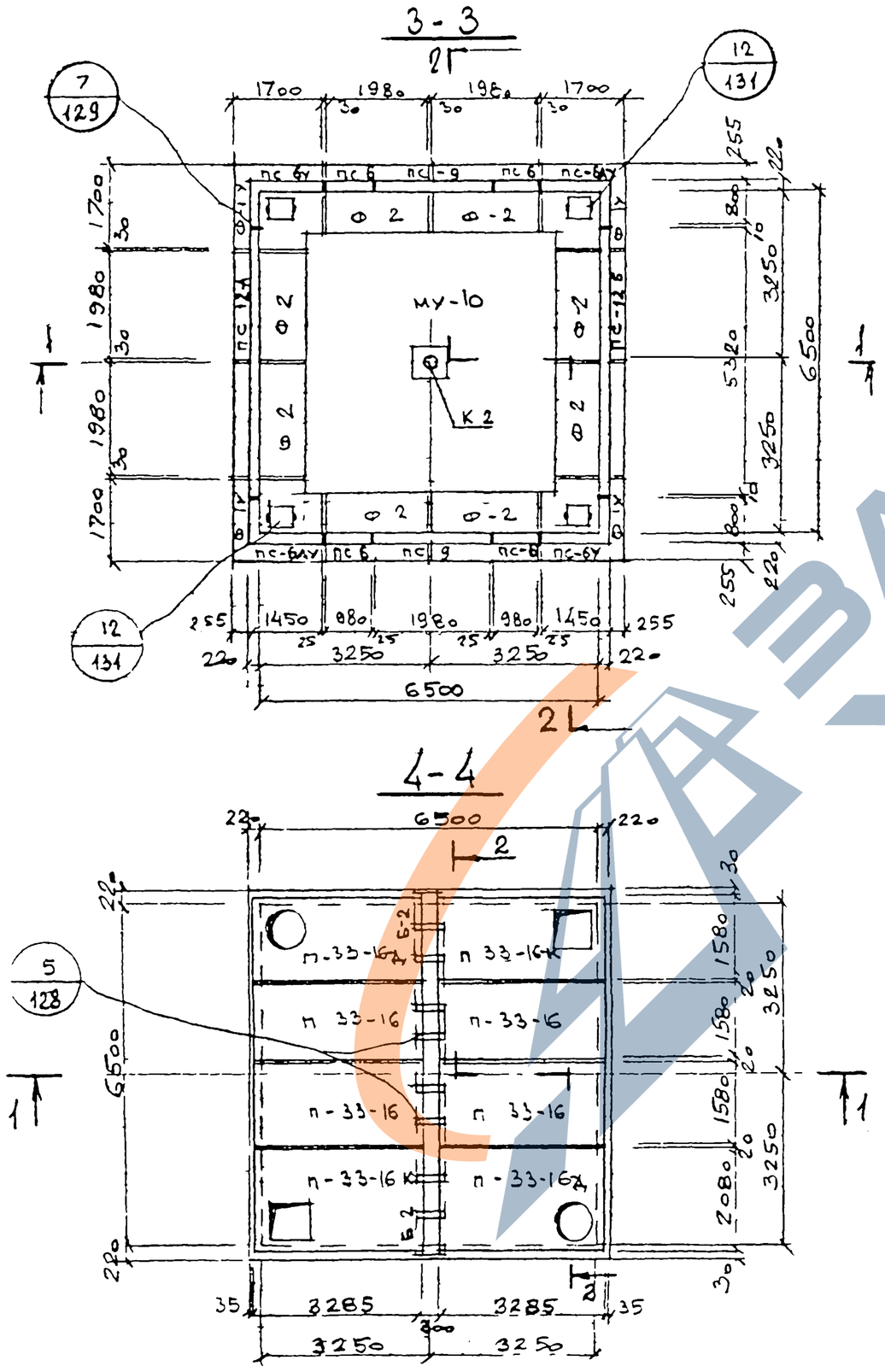

СПЕЦИФИКАЦИЯ СБОРНЫХ ЖЕЛЕЗОБЕТОННЫХ ИЗДЕЛИЙ НА ОДНУ КАМЕРУ

№ п/п	НАИМЕНОВАНИЕ ИЗДЕЛИЯ	МАРКА ИЗДЕЛИЯ	КОЛ. ШТ.	РАСХОД СТАЛИ КГ	МАССА КГ	№ листа, выпуск серии 3.903.КЛ 13	
1	ФУНДАМЕНТ	ф-1у	4	326,2	2500	вып 1-6	л.69,70
2	—"—	ф-2	8	202,1	2400		л.66,67
3	БАЛКА	Б-2	2	276,5	1860	вып. 1-7	л.19,20
4	СТЕНОВАЯ ПАНЕЛЬ	пс-6у	2	185,7	2530	вып 1-6	л.51,52
5	—"—	пс-6Ау	2	185,7	2530		л.53,54
6	—"—	пс-6	4	93,6	1150		л.55,56
7	—"—	пс-9	2	181,6	2280		л.61,62
8	—"—	ПС-12А / ПС 12Б	1 / 1	860,5	4400	вып. 1-7	л. 10,11,12
9	ПЛИТА ПЕРЕКРЫТИЯ	п-33 16	4	123,9	2830	вып 1-6	л.10,12
10	—"—	п-33-16-К	1	188 9	2320		л.13,15
11	—"—	п-33-2Г-К	1	212,8	3210		л.14,15
12	—"—	п-33-16-Д	1	204,8	2660		л.16,18
13	—"—	п-33-2Н-Д	1	228,9	3550		л.17,18
14	МОНОЛИТНОЕ ДНИЩЕ	МУ-10	1	1347,9	5,73 м³	вып. 0-2	л. 136

1. Разрезы 1-1, 2-2 и спецификацию металлоконструкций смотреть на листе 26.
2. Стеновые панели ПС-12А и ПС-12Б при монтаже ставить петлями наружу.

КЛ	СБОРНЫЕ ЖЕЛЕЗОБЕТОННЫЕ КАМЕРЫ НА ТЕПЛОВЫХ СЕТЯХ МАТЕРИАЛЫ ДЛЯ ПРОЕКТИРОВАНИЯ	СЕРИЯ 3 903 КЛ-13
1983	Камера 6,5×6,5×2,2. Планы	ВЫПУСК 0-2 / ЛИСТ 25

ЛЕНГИПРОИНЖПРОЕКТ

Гл. инж. проекта Егоров; Отдел строительный; Нач. отдела Ломбас; Н. контр. Бгоров; Рук. группы Василиев; Исполнил Давыдова; Проверил Крипинский

Изм. Кол. Лист № Подпись Дата

Инв. № подл. | Подп. и дата | Взам. инв. №

ЛГИП. зак 77 тир 1000 экз II 81г

1—1

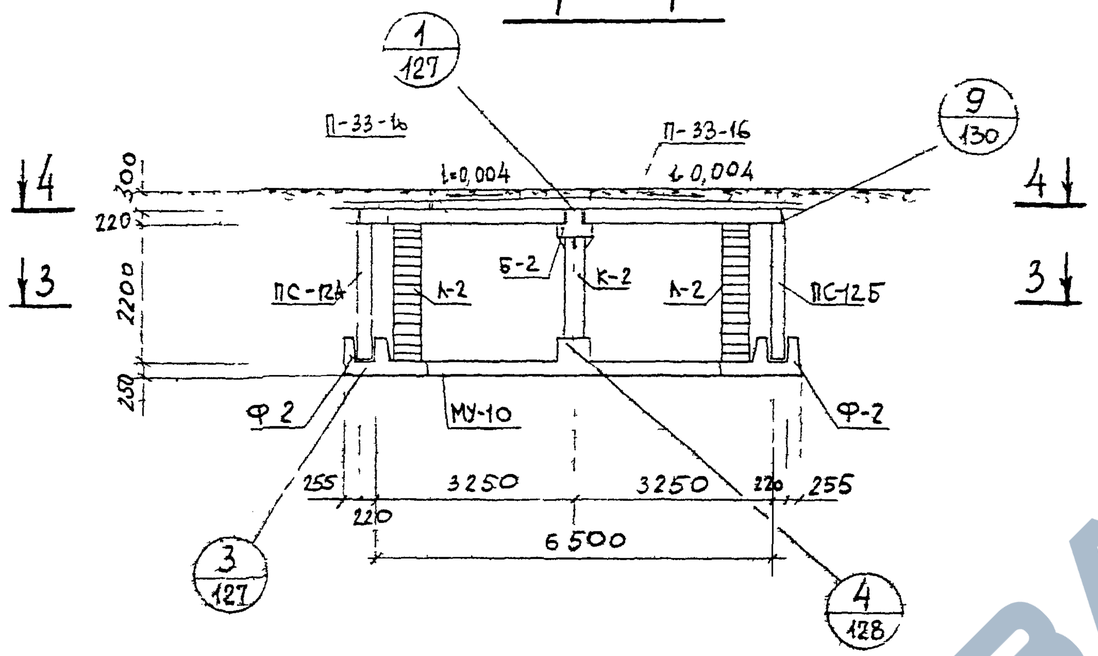

2—2

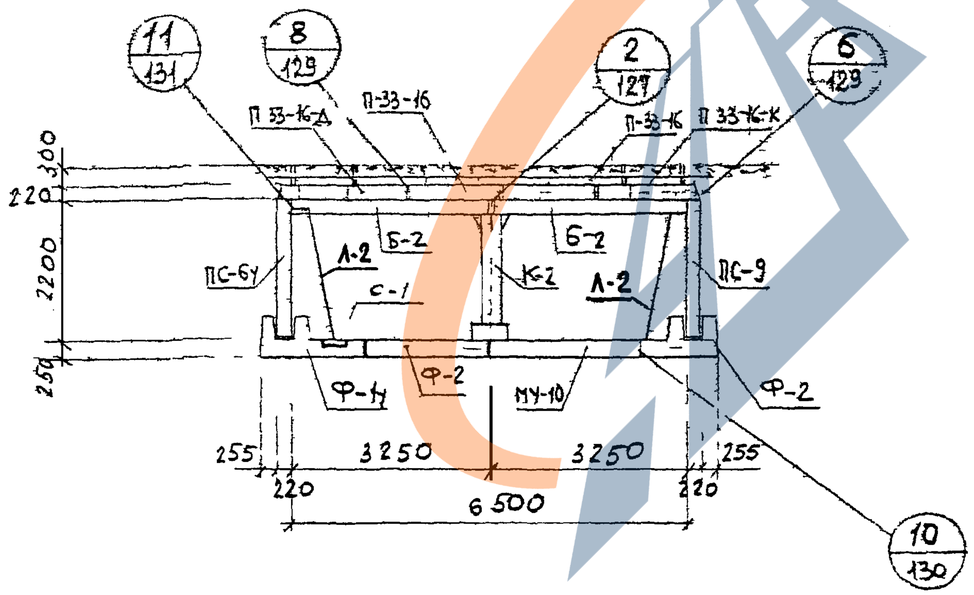

Спецификация металлоконструкций на 1 камеру

N п/п	Наименование	Марка изделия	Кол. шт.	Масса, кг: един	Масса, кг: общая	N листа вып. 0-2 серии 3.903.кл 13
1	Колонна	К-2	1	164,9	164,9	134
2	Лестница	Л-2	4	42,8	171,2	133
3	Сетка водосборника	С-1	4	2,2	8,8	135
4	Накладная деталь	Н-1	24	1,43	34,3	135
5	—"—	Н-2	8	0,24	1,92	135
6	—"—	Н-3	8	7,5	60,0	135

1. Планы и спецификацию сборных железобетонных изделий см. на л. 25.

КЛ	Сборные железобетонные камеры на тепловых сетях. Материалы для проектирования	Серия 3 903 КЛ-13
1983	Камера 6,5×6,5×2,2 Разрезы	Выпуск 0-2 / Лист 26

Рег №

Инв. № подл. | Подпись | Дата | Взам. инв. № | Инв. № дубл. | Подпись | Дата | Изменения | Внесены

Согласовано

Ленгипроинжпроект

Гл. инж. проект | Егоров | Рук группы | Васильев | Гл. инж. проект | Егоров | Исполнил | Давыдова | Отдел строительный | Нач. отдела | Ломбас | Проверил | Кемпинская

ЛГИП. зак 77 тир 1000 экз II 81г

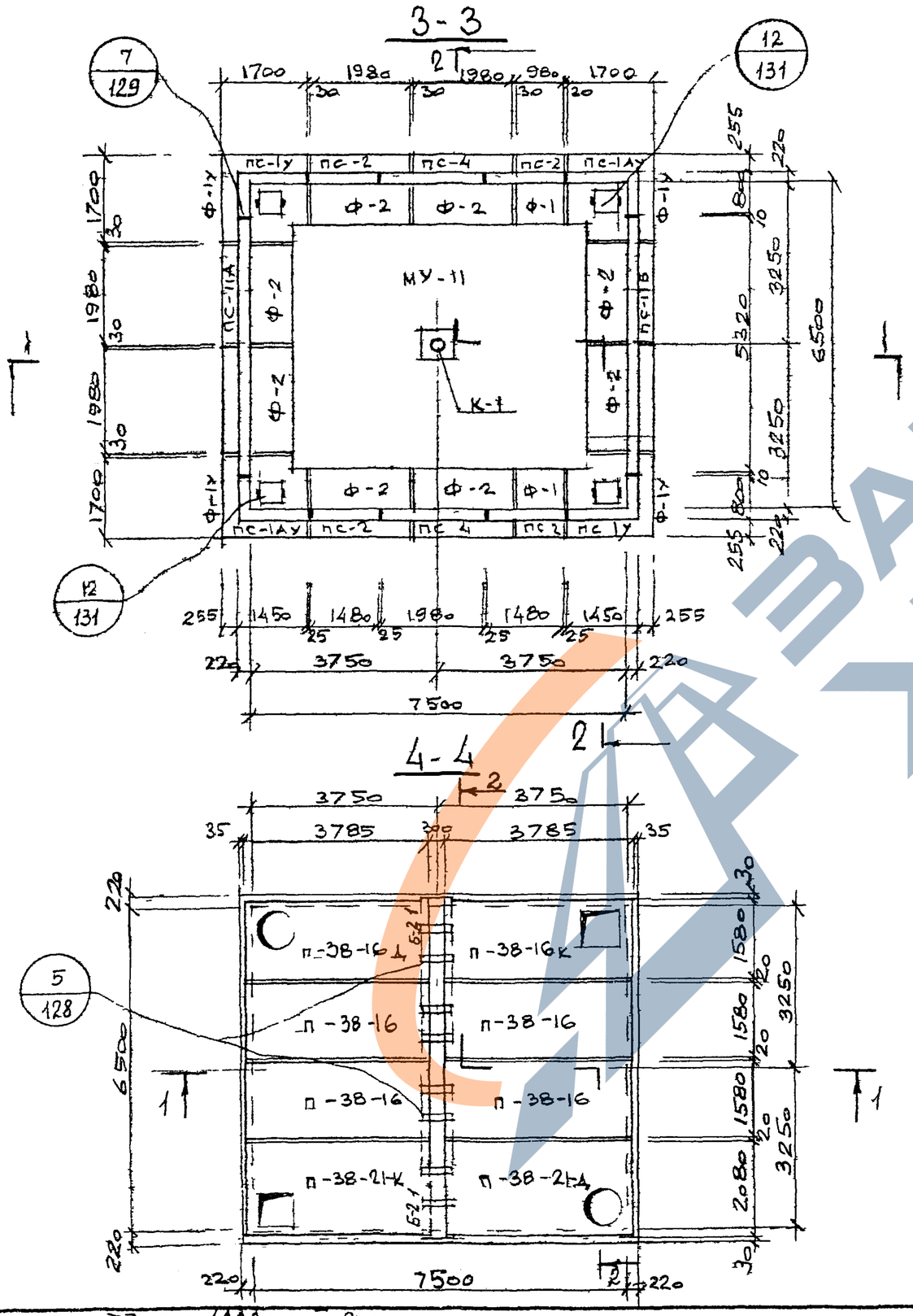

СПЕЦИФИКАЦИЯ СБОРНЫХ ЖЕЛЕЗОБЕТОННЫХ ИЗДЕЛИЙ НА ОДНУ КАМЕРУ

N п/п	НАИМЕНОВАНИЕ ИЗДЕЛИЯ	МАРКА ИЗДЕЛИЯ	КОЛ ШТ.	РАСХОД СТАЛИ КГ	МАССА КГ	№ ЛИСТА, ВЫПУСК СЕРИИ 3 903 КЛ 13	
1	ФУНДАМЕНТ	Ф-1У	4	326,2	2500	ВЫП. 1-6	Л. 69,70
2	— " —	Ф-1	2	102,6	1200		Л. 65,67
3	— " —	Ф-2	8	202,1	2400		Л. 66,67
4	БАЛКА	Б-2-1	2	294,2	1860	ВЫП. 1-7	Л. 19,20
5	СТЕНОВАЯ ПАНЕЛЬ	ПС-1У	2	211,2	2880	ВЫП. 1-6	Л. 37,38
6	— " —	ПС-1АУ	2	211,2	2880		Л. 39,40
7	— " —	ПС-2	4	141,4	2000		Л. 43,44
8	— " —	ПС-4	2	207,2	2600		Л. 47,48
9	— " —	ПС-11А / ПС-11Б	1 / 1	963,1	5320	ВЫП. 1-7	Л. 67,8
10	ПЛИТА ПЕРЕКРЫТИЯ	П-38-16	4	162,5	3270	ВЫП. 1-6	Л. 19,21
11	— " —	П-38-16-К	1	288,5	2750		Л. 22,24
12	— " —	П-38-21-К	1	282,2	3780		Л. 23,24
13	— " —	П-38-16-Д	1	256,7	3100		Л. 25,27
14	— " —	П-38-21-Д	1	289,5	4120		Л. 26,27
15	МОНОЛИТНОЕ ДНИЩЕ	МУ-11	1	1623,4	6,92 м³	ВЫП. 0-2	Л. 136

1. РАЗРЁЗЫ 1-1; 2-2 И СПЕЦИФИКАЦИЮ МЕТАЛЛОКОНСТРУКЦИЙ СМОТРЕТЬ НА ЛИСТЕ 28.
2. СТЕНОВЫЕ ПАНЕЛИ ПС-11А И ПС-11Б ПРИ МОНТАЖЕ СТАВИТЬ ПЕТЛЯМИ НАРУЖУ.

КЛ	СБОРНЫЕ ЖЕЛЕЗОБЕТОННЫЕ КАМЕРЫ НА ТЕПЛОВЫХ СЕТЯХ МАТЕРИАЛЫ ДЛЯ ПРОЕКТИРОВАНИЯ	СЕРИЯ 3 903 КЛ-13
1983	КАМЕРА 6,5×7,5×2,5. ПЛАНЫ	ВЫПУСК 0-2 / ЛИСТ 27

РЕГ №

Инженер / Внесены изменения: Дата, Рес № / Должн / Подпись / Фамилия

Согласовано

Н. контр. Егоров; Рук группы Васильев; Исполнил Пылев; Проверил Кемпинская

ЛЕНГИПРОИНЖПРОЕКТ

Гл. инж. проект. Егоров; Отдел; Нач. отдела Ломбас

ЛГИП зак 77 тир 1000 экз II 81г

1 - 1

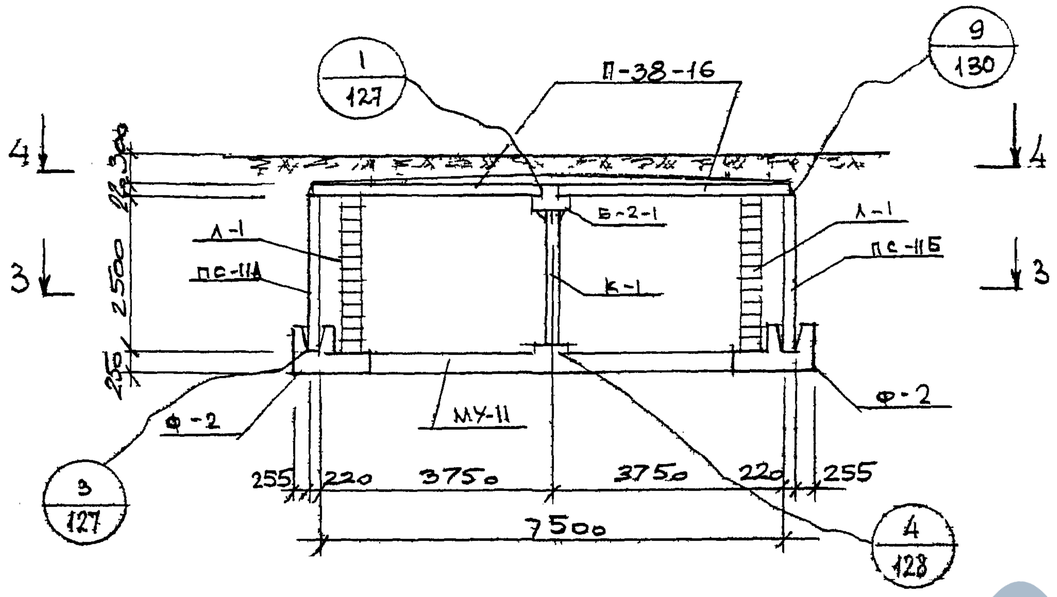

2 - 2

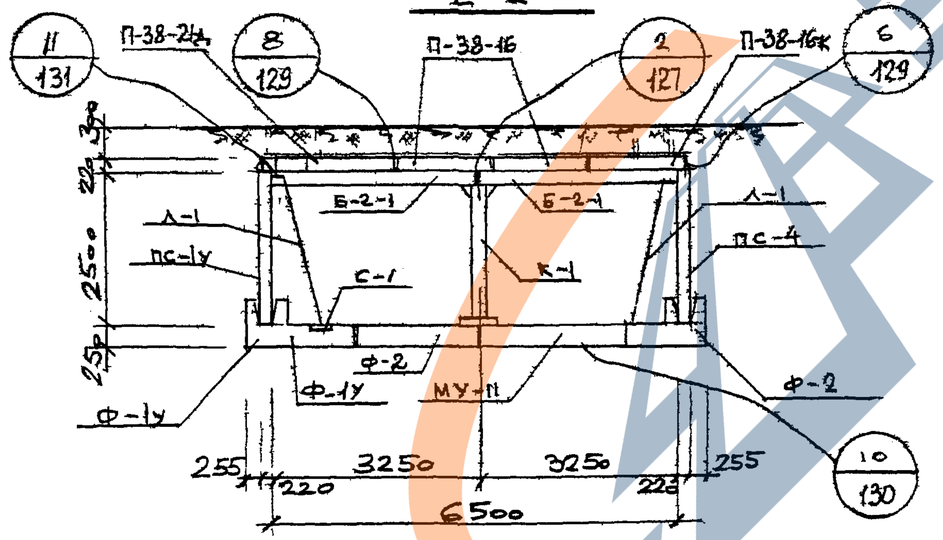

СПЕЦИФИКАЦИЯ МЕТАЛЛОКОНСТРУКЦИЙ НА 1 КАМЕРУ

N п/п	НАИМЕНОВАНИЕ	МАРКА ИЗДЕЛ.	КОЛ. ШТ.	МАССА КГ ЕДИН	МАССА КГ ОБЩАЯ	№ЛИСТА ВЫП 0-2 СЕРИИ 3.903 КЛ-13
1	КОЛОННА	К-1	1	182,9	182 9	134
2	ЛЕСТНИЦА	Л-1	4	48 0	192,0	133
3	СЕТКА ВОДОСБОРНИКА	С-1	4	2,2	8,8	135
4	НАКЛАДНАЯ ДЕТАЛЬ	Н-1	24	1,43	34,3	135
5	—"—	Н-2	8	0,24	1,92	135
6	—"—	Н-3	8	7,5	60 0	135

1. Планы и спецификацию сборных железобетонных элементов смотреть на листе 27.

КЛ	Сборные железобетонные камеры на тепловых сетях. Материалы для проектирования	Серия 3.903 КЛ-13
1983	Камера 6,5 х 7,5 х 2,5 Разрезы	Выпуск 0-2 / Лист 28

ЛЕНГИПРОИНЖПРОЕКТ

Гл. инж. проекта Е.Егоров
Нач. отдела Ю.Ломбас
Отдел строительный
Рук. группы Е.Васильев
Исполнил Г.Пыхеев
Проверил Ю.Компаниец

Согласовано

Инв. № подл. | Подпись и дата | Взам. инв. № | Инв. № дубл. | Подпись и дата

РЕСПУБЛИКА

ГИПРОНИИМР

Внесены Госстроем СССР

Дата Рег. № 4/8 1984

АПИ. Зак 77 Тир 1000 Изд II-81г

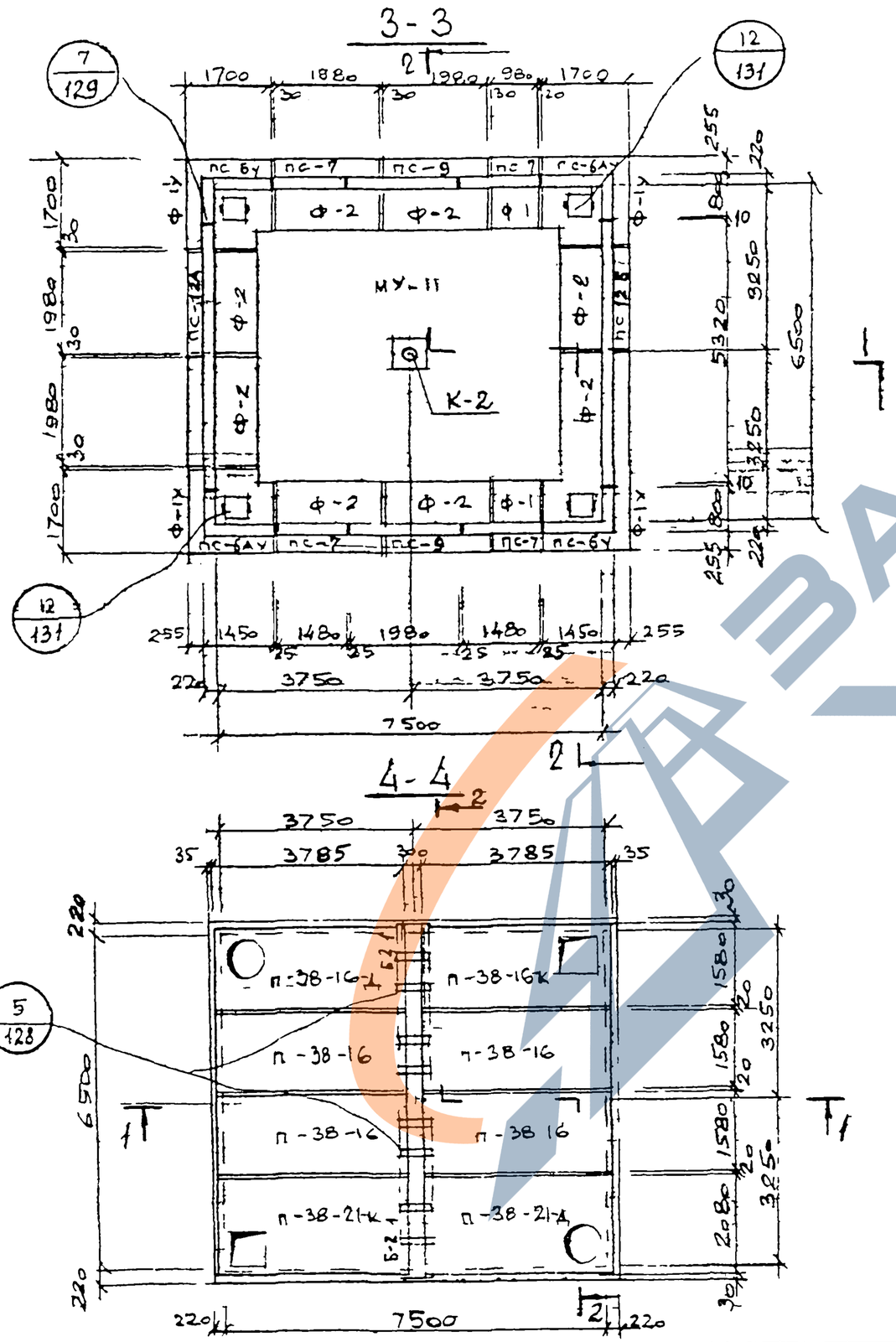

СПЕЦИФИКАЦИЯ СБОРНЫХ ЖЕЛЕЗОБЕТОННЫХ ИЗДЕЛИЙ НА ОДНУ КАМЕРУ

N п/п	НАИМЕНОВАНИЕ ИЗДЕЛИЯ	МАРКА ИЗДЕЛИЯ	Кол. шт.	Расход стали кг	Масса кг	N листа, выпуск серии 3.903 КЛ-13
1	ФУНДАМЕНТ	Ф-1у	4	326,2	2500	вып. 1-6 л. 69,70
2	"	Ф-1	2	102,6	1200	л. 65,67
3	"	Ф-2	8	202,1	2400	л. 66,67
4	БАЛКА	Б-2-1	2	294,2	1860	л. 19, 20 вып. 1-7
5	СТЕНОВАЯ ПАНЕЛЬ	пс-6у	2	185,7	2530	вып. 1-6 л. 51,52
6	"	пс-6Ау	2	185,7	2530	л. 53,54
7	"	пс-7	4	122,9	1600	вып. 1-7 л. 57,58
8	"	пс-9	2	181,6	2280	л. 61,62
9	"	пс-12А / пс-12Б	1 / 1	860,5	4400	л. 10, 11, 12 вып. 1-7
10	ПЛИТА ПЕРЕКРЫТИЯ	П-38-16	4	162,5	3270	вып. 1-6 л. 19,21
11	"	П-38-16К	1	288,5	2750	л. 22,24
12	"	П-38-21К	1	282,2	3780	л. 23,24
13	"	П-38-16Д	1	256,7	3100	л. 25,27
14	"	П-38-21Д	1	289,5	4120	л. 26,27
15	МОНОЛИТНОЕ ДНИЩЕ	МУ-11	1	1623,4	6,92 м³	л. 136 вып. 0-2

1. Разрезы 1-1, 2-2 и спецификацию металлоконструкций смотреть на листе 30.
2. Стеновые панели ПС-12А и ПС-12Б при монтаже ставить петлями наружу.

КЛ	СБОРНЫЕ ЖЕЛЕЗОБЕТОННЫЕ КАМЕРЫ НА ТЕПЛОВЫХ СЕТЯХ. МАТЕРИАЛЫ ДЛЯ ПРОЕКТИРОВАНИЯ	СЕРИЯ 3.903 КЛ 13	
1983	Камера 6,5×7,5×2,2. Планы	Выпуск 0-2	Лист 29

ЛЕНГИПРОИНЖПРОЕКТ

Гип 1000 ГЗ 1 81-

РЕГ №

Внесены изменения

Дата | Рег № | Должн | Подпись | Фамилия

Согласовано

Н. контр. Егоров

Рук. группы Васильев

Исполнил Давыдова

Проверил Кемпинская

ЛЕНГИПРОИНЖПРОЕКТ

Гл. инж. проекта Егоров

Отдел строительный

Нач. отдела Ломбас

1 — 1

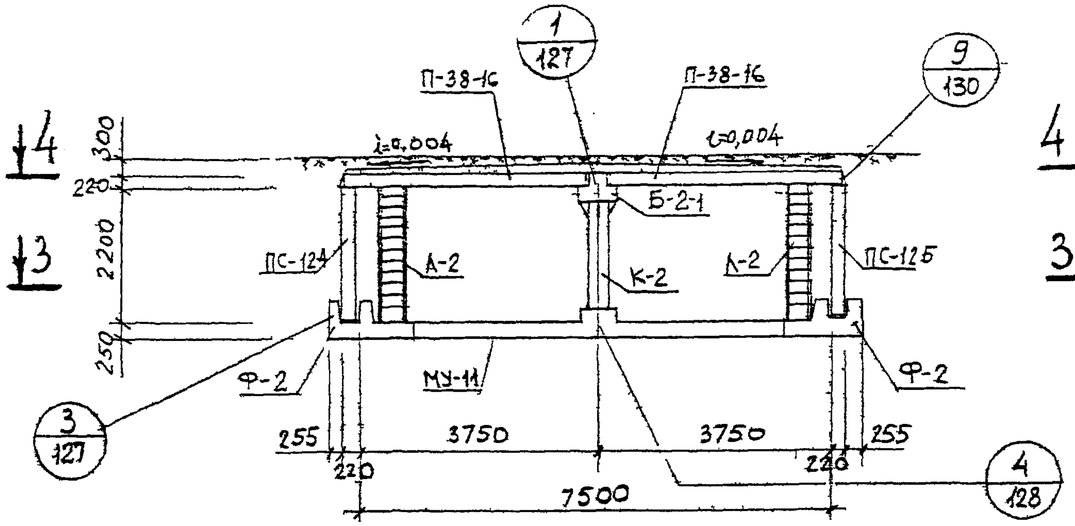

2 — 2

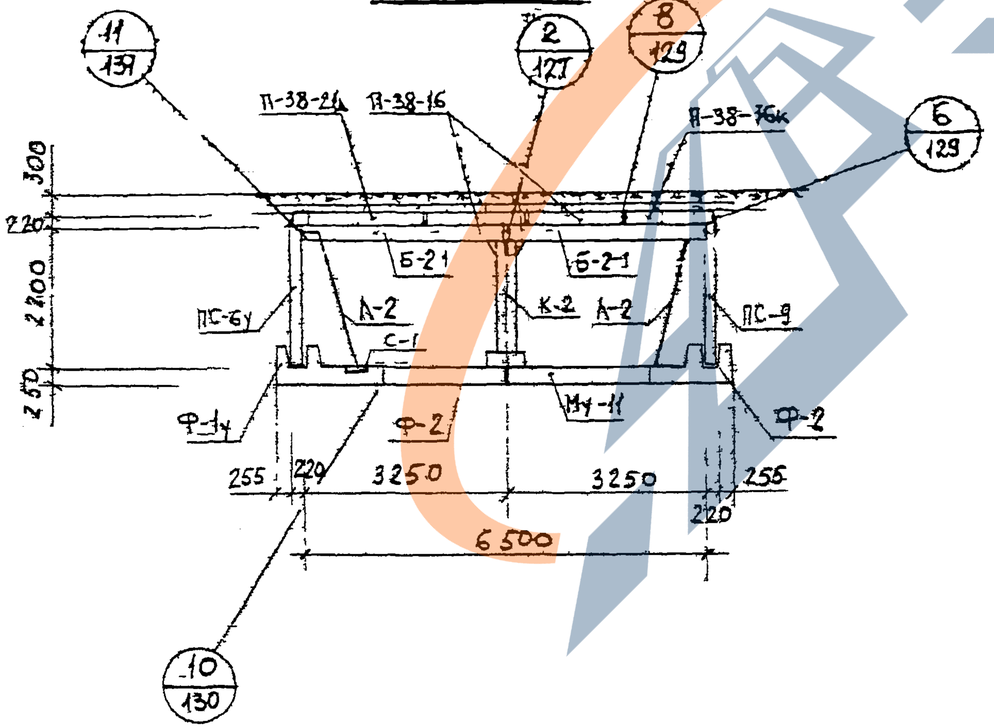

Спецификация металлоконструкций на 1 камеру

N п/п	Наименование	Марка изделия	Кол. шт	Масса, кг		№ листа вып 0-2 серии 3 903 кл-13
				един	общая	
1	Колонна	К-2	1	164,9	164,9	134
2	Лестница	Л-2	4	42,8	171,2	133
3	Сетка водосборника	С-1	4	2,2	8,8	135
4	Накладная деталь	Н-1	24	1,43	34,3	135
5	— " —	Н-2	8	0,24	1,92	135
6	— " —	Н-3	8	7,5	60,0	135

1 Планы и спецификацию сборных железобетонных конструкций см. на л. 29.

КЛ	Сборные железобетонные камеры на тепловых сетях материалы для проектирования	Серия 3 903 кл-13	
1983	Камера 6,5×7,5×2,2 Разрезы	Выпуск 0-2	Лист 30

ЛГИП. зак 77 тир 1000 экз II 8гг

РЕГ №

Согласовано

Инв. № подл. | Подпись и дата | Взам. инв. №

Изм. | Кол. уч. | Лист | № док. | Подпись | Дата

Гл. инж. проекта Егоров
Нач. отдела Васильев
Руководитель группы Васильев
Исполнитель Пыжов
Проверил Кемпинский

АГНИПРОИНЖПРОЕКТ

Конструкции железобетонные камер на тепловых сетях. Материалы для проектирования

Камера 6,5×8,5×2,5 планы

Серия 3.903.КА-13

Выпуск 0-2

Лист 31

3-3

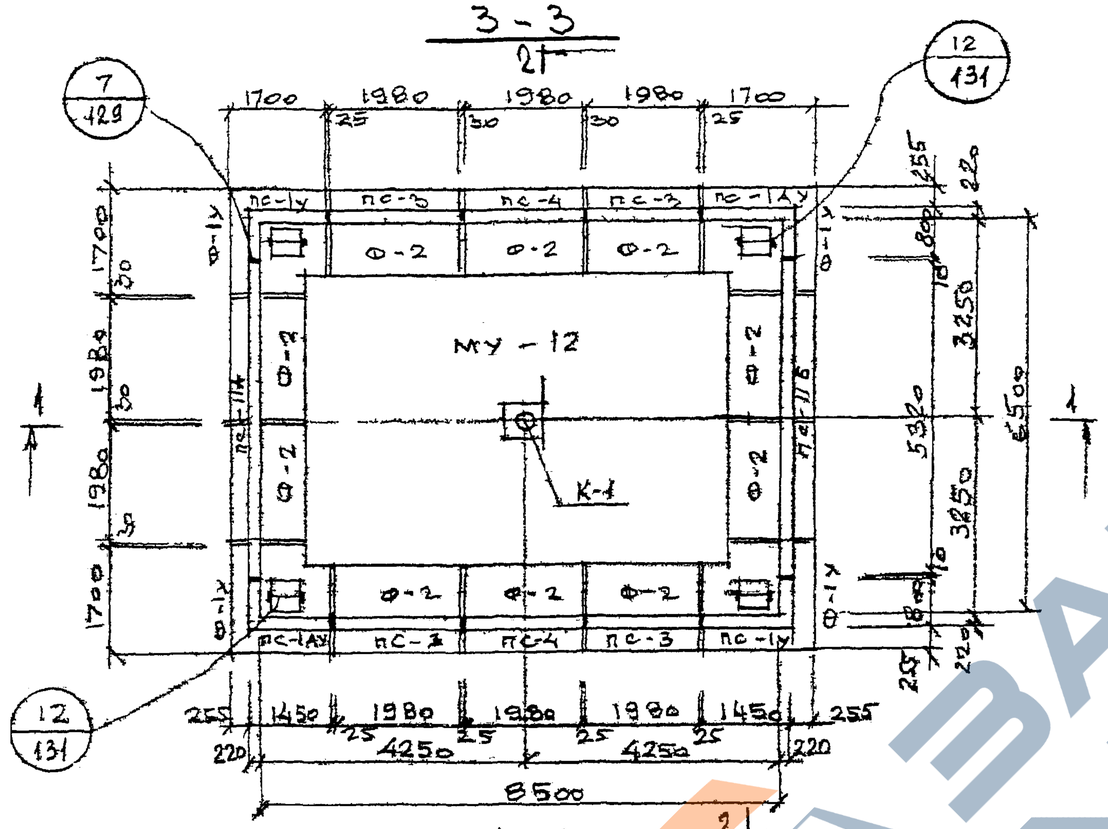

4-4

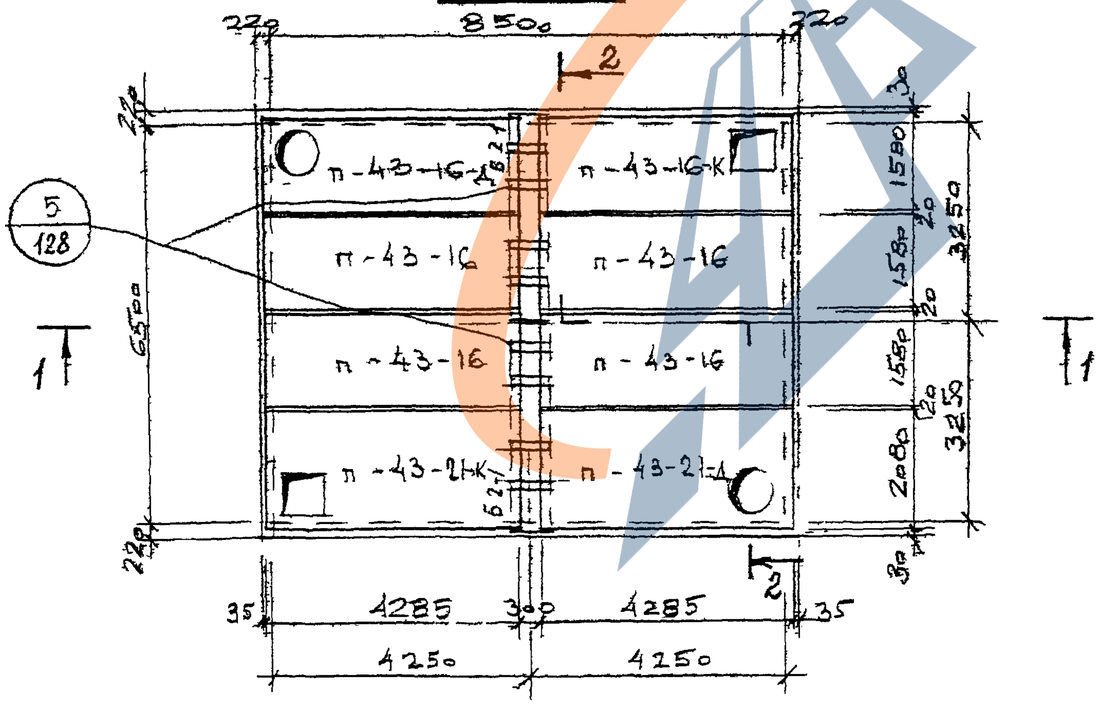

Спецификация сборных железобетонных изделий на одну камеру

№ п/п	Наименование изделия	Марка изделия	Кол. шт.	Расход стали кг	Масса кг	№ листа, выпуск серии 3.903 КА-13
1	Фундамент	Ф-1У	4	326,2	12500	Вып 1-6 л. 69,70
2	— " —	Ф-2	10	202,1	2400	Вып 1-6 л. 66,67
3	Балка	Б-21	2	294,2	1860	Вып 1-7 л 19,20
4	Стеновая панель	ПС-1У	2	211,2	2880	Вып 1-6 л 37,38
5	— " —	ПС-1АУ	2	211,2	2880	Вып 1-6 л. 39,40
6	— " —	ПС-3	4	198,5	2680	Вып 1-6 л. 45,46
7	— " —	ПС-4	2	207,2	2600	Вып 1-6 л. 47,48
8	— " —	ПС-11А / ПС-11Б	1 / 1	963,1	5320	Вып 1-7 л. 6,7,8
9	Плита перекрытия	П-43-16	4	213,6	3700	Вып 1-6 л. 28,30
10	— " —	П-43-16К	1	408,7	3180	Вып 1-6 л 31,33
11	— " —	П-43-21К	1	385,8	4360	Вып 1-6 л 32,33
12	— " —	П-43-16А	1	363,7	3520	Вып 1-6 л. 34,36
13	— " —	П-43-21А	1	411,2	4700	Вып 1-6 л. 35,36
14	Монолитное днище	МУ-12	1	1899	8,1 м³	Вып. 0-2 л. 136

1. Разрезы 1-1, 2-2 и спецификацию металлоконструкций смотреть лист 32.
2. Стеновые панели ПС-11А и ПС-11Б при монтаже ставить петлями наружу.

ГГИП эин 77 тыс 1000 руб и ВГ-

ЕГП №
Инв.№ подл. | Подпись и дата | Взам.инв.№
Изменения внесены
Изм. | Кол.уч. | Лист | №док. | Подпись | Дата
Согласовано
Н. контр. Егоров
Гл. инженер проекта Васильев
Исполнил Пылаев
Руководитель Каменников
Начальник отдела Ломбаа
Отдел строительный
Ленгипроинжпроект

1 - 1

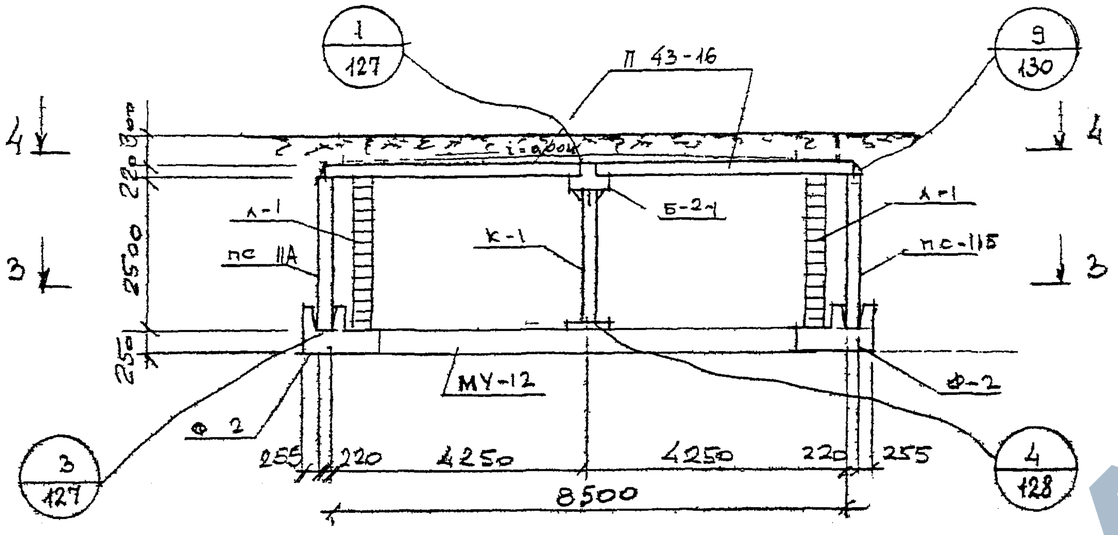

2 - 2

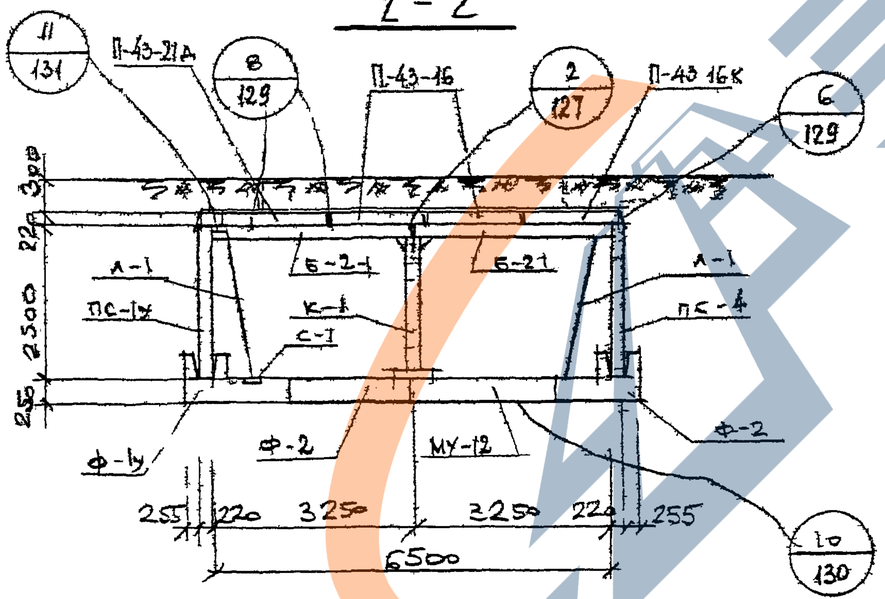

Спецификация металлоконструкций на 1 камеру

N п/п	Наименование	Марка издел.	Кол. шт.	Масса кг: единн.	Масса кг: общая	№листа Вып. 0.2 серии 3.903.кл 13
1	Колонна	К-1	1	182,9	182,9	134
2	Лестница	Л-1	4	48	192,0	133
3	Сетка бонфборника	С-1	4	2,2	8,8	135
4	Накладная деталь	Н-1	24	1,43	34,3	135
5	—"—	Н-2	8	0,24	1,92	135
6	—"—	Н-3	8	7,5	60,0	135

1 Планы и спецификацию сборных железобетонных элементов смотреть на листе 31

КЛ | Сборные железобетонные камеры на тепловых сетях. Материалы для проектирования | Серия 3.903 КЛ 13

1583 | Камера 6,5 × 8,5 × 2,5 Разрезы | Выпуск 0-2 | Лист 32

ГПП эск 7" "М" 1000 экз 1 кл

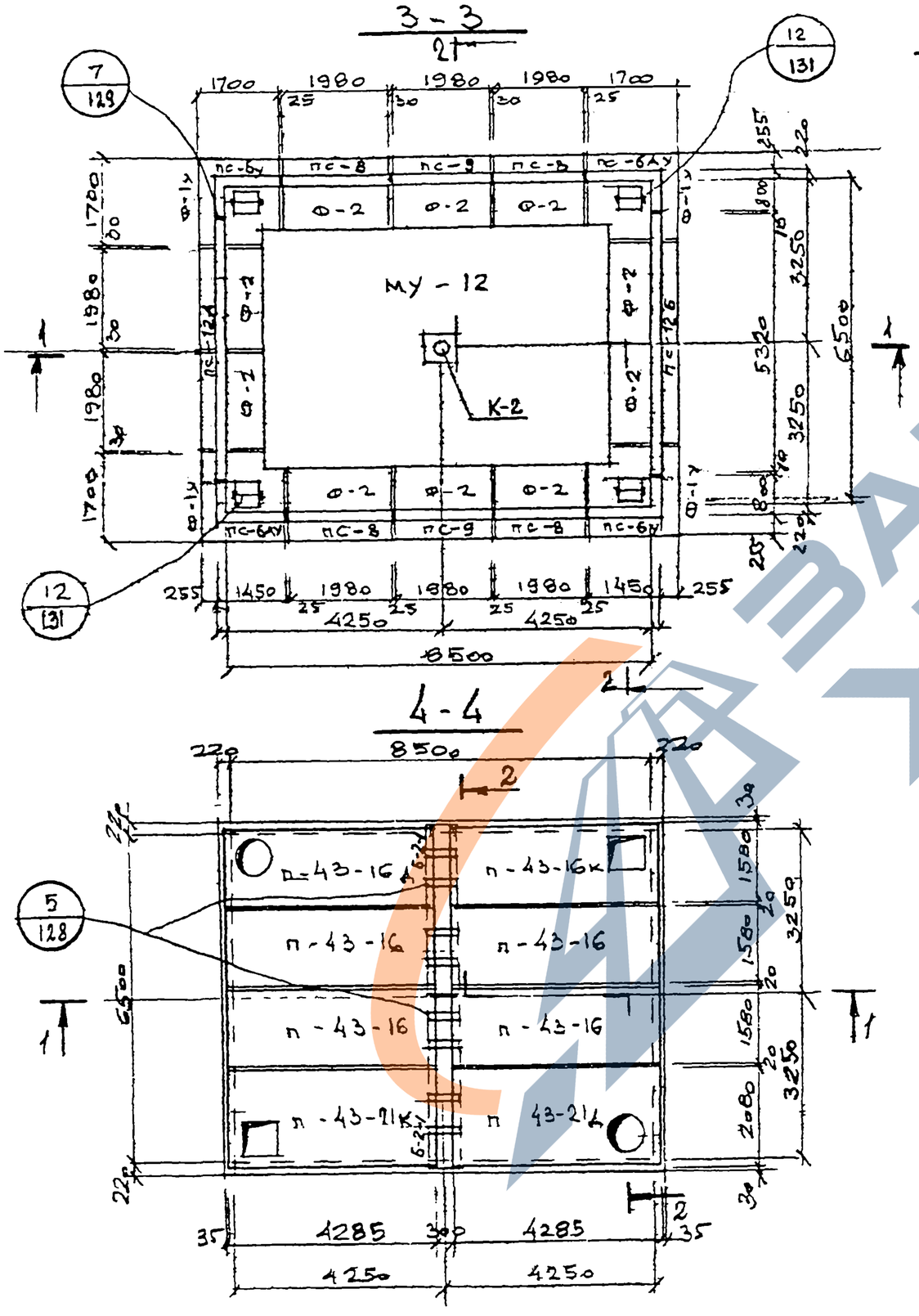

СПЕЦИФИКАЦИЯ СБОРНЫХ ЖЕЛЕЗОБЕТОННЫХ ИЗДЕЛИЙ НА ОДНУ КАМЕРУ

N п/п	НАИМЕНОВАНИЕ ИЗДЕЛИЯ	МАРКА ИЗДЕЛИЯ	КОЛ. ШТ.	РАСХОД СТАЛИ КГ	МАССА КГ	N листа, выпуск серии 3.903 КЛ-13
1	ФУНДАМЕНТ	Ф-1У	4	326,2	2500	Вып 1-6 л. 69,70
2	—"—	Ф-2	10	202,1	2400	Вып 1-6 л. 66,67
3	БАЛКА	Б-2-1	2	294,2	1860	Вып 1-7 л. 19,20
4	СТЕНОВАЯ ПАНЕЛЬ	ПС-6У	2	185,7	2530	Вып 1-6 л. 51,52
5	—"—	ПС-6АУ	2	185,7	2530	Вып 1-6 л. 53,54
6	—"—	ПС-8	4	172,9	2350	Вып 1-6 л. 59,60
7	—"—	ПС-9	2	181,6	2280	Вып 1-6 л. 61,62
8	—"—	ПС-12А / ПС-12Б	1/1	860,5	4400	Вып 1-7 л. 10,11,12
9	ПЛИТА ПЕРЕКРЫТИЯ	П-43-16	1	213,6	3700	Вып 1-6 л. 28,30
10	—"—	П-43-16к	1	408,7	3180	Вып 1-6 л. 31,33
11	—"—	П-43-21к	1	385,8	4360	Вып 1-6 л. 32,33
12	—"—	П-43-16д	1	363,7	3520	Вып 1-6 л. 34,36
13	—"—	П-43-21д	1	411,2	4700	Вып 1-6 л. 35,36
14	МОНОЛИТНОЕ ДНИЩЕ	МУ-12	1	1899	8,1 м³	Вып 0-2 л. 136

1. Разрезы 1-1, 2-2 и спецификацию металлоконструкций смотреть лист 34.
2. Стеновые панели ПС-12А и ПС-12Б при монтаже ставить петлями наружу.

КЛ	Сборные железобетонные камеры на тепловых сетях. Материалы для проектирования	СЕРИЯ 3.903 КЛ-13
1983	Камера 6,5×8,5×2,2 планы	Выпуск 0-2 / Лист 33

ЛЕНГИПРОИНЖПРОЕКТ

Согласовано

Гипроинжпроект Отдел строительный Начотдела Егоров Ломбас

Н. контр. Рук группы Исполнил Проверил Егоров Васильев Давыдова Кемпинская

Инв. № подл. | Подп. | Дата | Взам. инв. № | Инв. № дубл. | Подп. | Дата

Рег. № | Изменения | Дата | Лист | Подп. | Дата

Гип. зак 77 тир 1000 ж. 11 81г

РЕГ №

Внесены изменения

Дата | Рег № | Должн | Подпись | Фамилия

Согласовано

Н. контр. Егоров

Рук группы Васильев

Исполнит. Давыдова

Проверил Кенпийская

ЛЕНГИПРОИНЖПРОЕКТ

Гл инж проекта Егоров

Отдел строительный

Нач отдела Ломбас

1 — 1

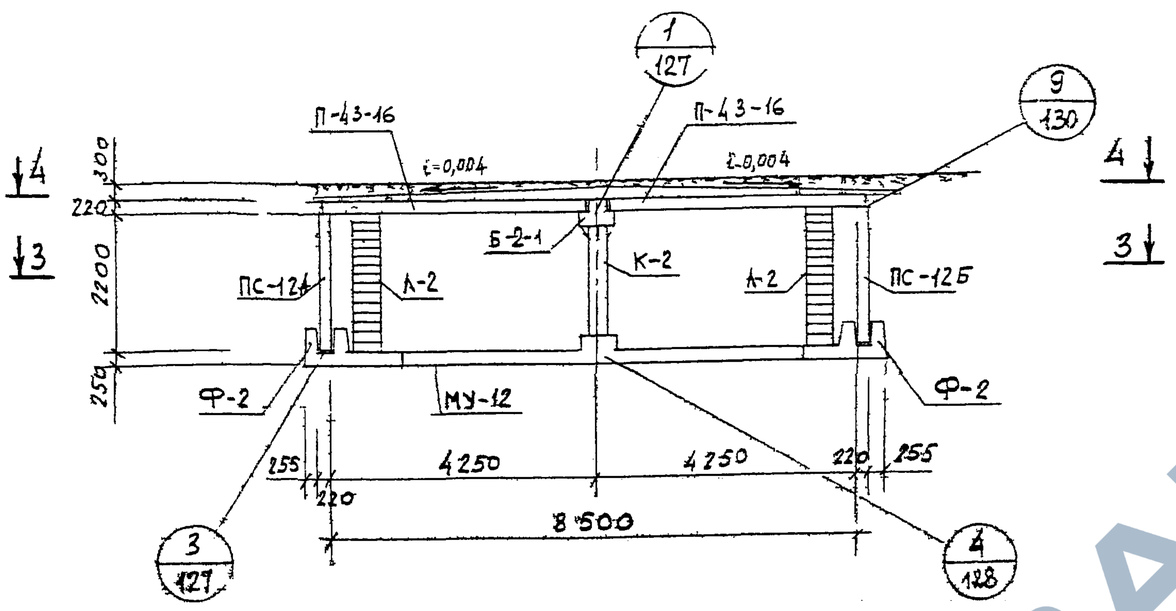

2 — 2

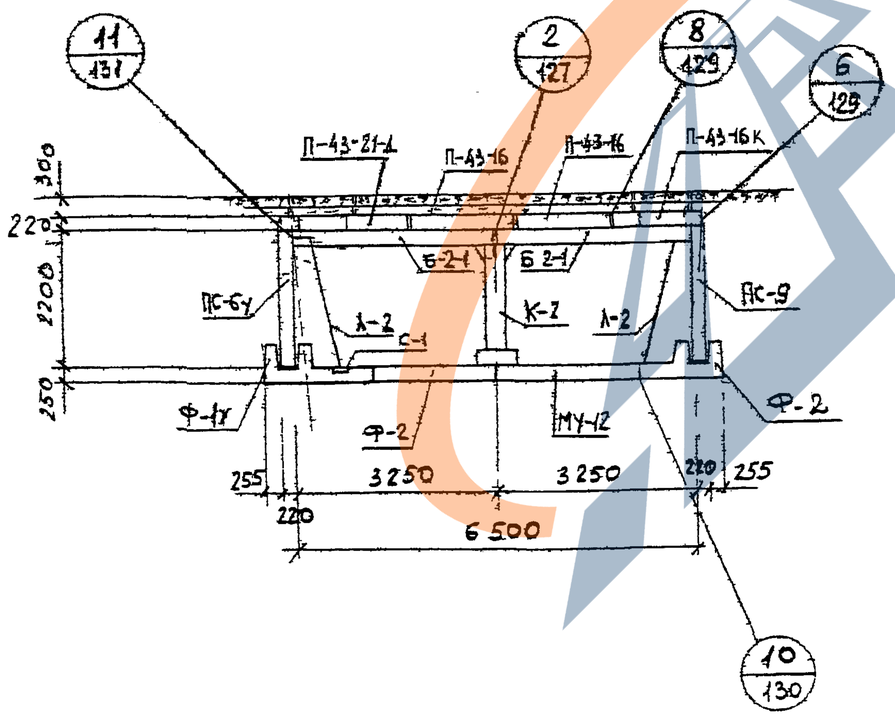

Спецификация металлоконструкций на 1 камеру

N п/п	Наименование	Марка изделия	Кол. шт	Масса, кг		№ листа вып 0-2 серии 3 903 кл-13
				един	общая	
1	Колонна	К-2	1	164,9	164,9	134
2	Лестница	Л-2	4	428	171,2	133
3	Сетка водосборника	С-1	4	2,2	8,8	135
4	Накладная деталь	Н-1	24	1,43	34,3	135
5	— " —	Н-2	8	0,24	192	135
6	— " —	Н-3	8	7,5	60,0	135

1. План и спецификацию сборных железобетонных изделий см. на л. 33.

КЛ	Сборные железобетонные камеры на тепловых сетях. Материалы для проектирования	Серия 3.903 кл-13	
1983	Камера 6,5×8,5×2,2 Разрезы	Выпуск 0-2	Лист 34

ЛГИП. зак 77 тир 1000 экз II 81г

РЕГ №

3 - 3

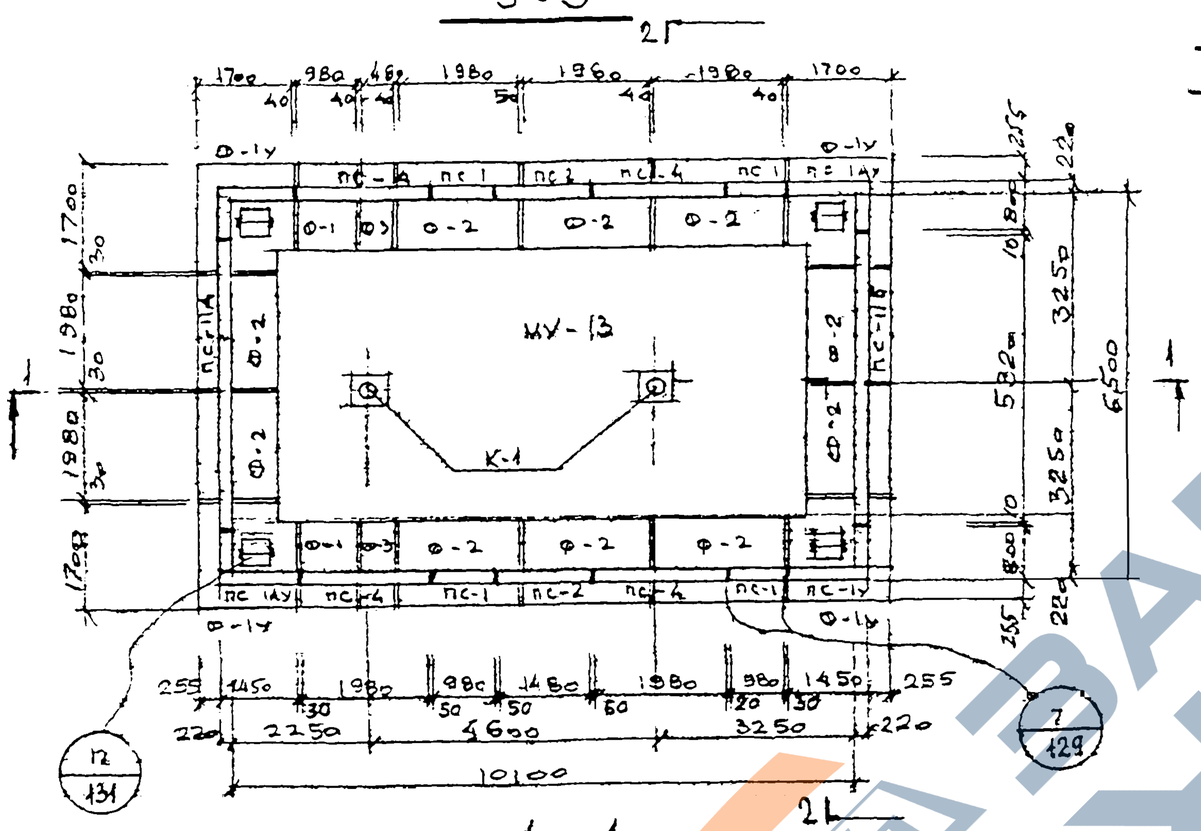

2Г

4 - 4

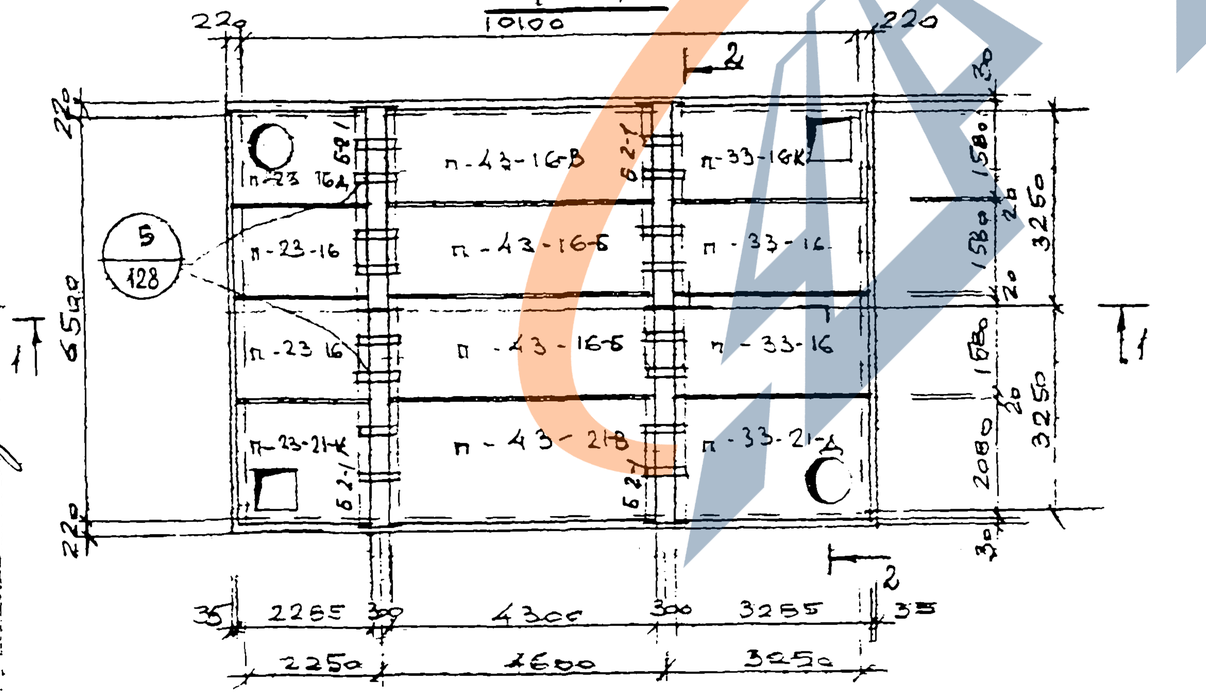

2Г

СПЕЦИФИКАЦИЯ СБОРНЫХ ЖЕЛЕЗОБЕТОННЫХ ИЗДЕЛИЙ НА ОДНУ КАМЕРУ

N п/п	Наименование изделия	Марка изделия	Кол., шт	Расход стали	Масса кг	№ листа, выпуск серии 3.903 КЛ-13	
1	Фундамент	Ф-1У	4	326,2	2500	Вып. 1-6	л. 69,70
2	"	Ф-1	2	102,6	1200		л. 65,67
3	"	Ф-2	10	202,1	2200		л. 66,67
4	"	Ф-3	2	58,8	600		л. 68,70
5	Балка	Б-2-1	2	294,2	1860	Вып 1-7	л 19 20
6	Стеновая панель	ПС-1У / ПС-1АУ	2 / 2	211,2	2880	Вып. 1-6	л 37,38 39,40
7	"	ПС-1	4	106,9	1330		л 41,42
8	"	ПС-2	2	141,4	2000	Вып. 1-6	л. 43,46
9	"	ПС-4	4	207,2	2600		л. 47,48
10	"	ПС-11А / ПС-11Б	1 / 1	903,1	3320	~~Вып. 1-7~~	~~л 6,7,8~~
11	Плита перекрытия	П 23-16	2	55,8	1960	Вып. 1-6	л. 1,3
12	"	П-33-16	2	123,9	2830		л 10,12
13	"	П-23-16А	1	92,0	1790		л. 7,9
14	"	П-33-16К	1	188,9	2320		л 13,15
15	"	П-23-21К	1	94,7	2070		л 5,6
16	"	П-33-21-А	1	228,9	3550		л 17,18
17	"	П-43-16-Б	2	213,6	3700	Вып 1-7	л 27
18	"	П-43-16-В	1	224,2	3700		л 27
19	"	П-43-21-В	1	290,4	4870		л 28
20	Монолитное днище	МУ-13	1	2340	10,0 м³	Вып 0-2	л 136

1. Разрезы 1-1, 2-2 и спецификацию металлоконструкций смотреть лист 36
2. Панели ПС-11А и ПС-11Б при монтаже ставить петлями наружу

КЛ	Сборные железобетонные камеры на тепловых сетях. Материалы для проектирования	Серия 3.903 КЛ-13
1983	Камера 6,5 × 10,1 × 2,8. Планы	Выпуск 0-2, Лист 35

Ленгипроинжпроект
Гл. инж. проекта — Егоров
Рук. группы — Васильев
Отдел сооружений водоснабж. — Исполнил — Пылаев
Гл. специалист — Кембас — Проверил — Кононкин
Начальник отдела — Согласовано

Инв. № подл. | Подпись и дата | Взам. инв. №

ГПНТБ зак. 77 тир. 1000 тз 11 5Л.

1 – 1

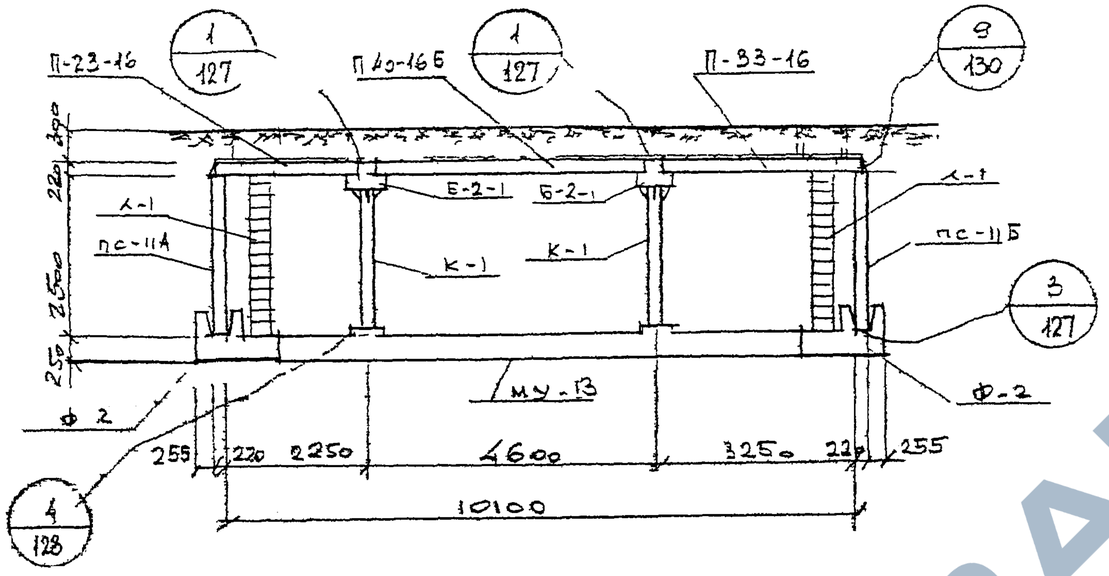

2 – 2

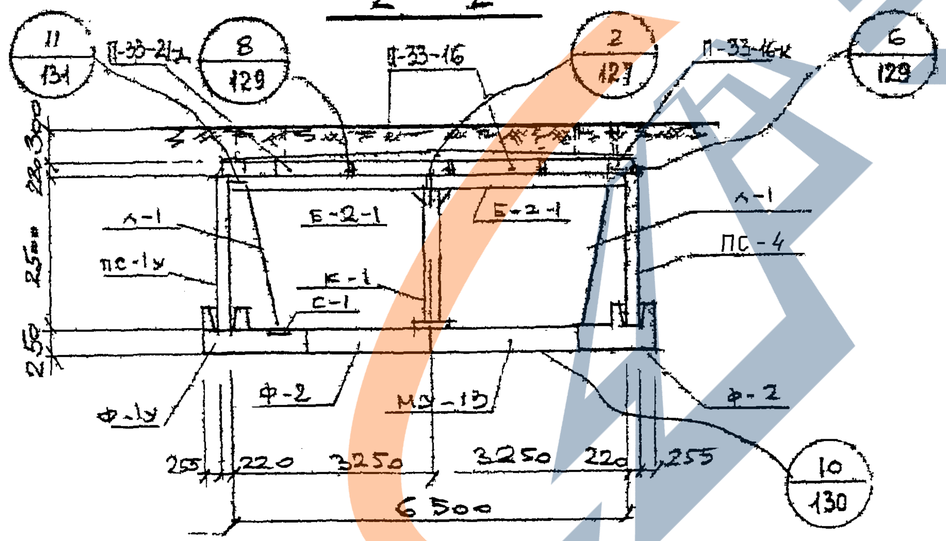

СПЕЦИФИКАЦИЯ МЕТАЛЛОКОНСТРУКЦИЙ НА 1 КАМЕРУ

№ п/п	НАИМЕНОВАНИЕ	МАРКА ИЗДЕЛИЯ	КОЛ. ШТ.	МАССА КГ		№ ЛИСТА ВЫП 0-2 СЕРИИ 3.903 КЛ-13
				ЕДИН.	ОБЩАЯ	
1	КОЛОННА	К-1	2	182,9	365,8	134
2	ЛЕСТНИЦА	Л-1	4	48	192	133
3	СЕТКА ВОДОСБОРНИКА	С-1	4	2,2	8,8	135
4	НАКЛАДНАЯ ДЕТАЛЬ	Н-1	32	1,43	45 8	135
5	——"——	Н-2	8	0,24	1,92	135
6	——"——	Н-3	16	1,5	120,0	135

1. ПЛАНЫ КАМЕРЫ И СПЕЦИФИКАЦИЮ СБОРНЫХ ЖЕЛЕЗОБЕТОННЫХ ИЗДЕЛИЙ СМОТРЕТЬ НА ЛИСТЕ 35.

КЛ	СБОРНЫЕ ЖЕЛЕЗОБЕТОННЫЕ КАМЕРЫ НА ТЕПЛОВЫХ СЕТЯХ МАТЕРИАЛЫ ДЛЯ ПРОЕКТИРОВАНИЯ	СЕРИЯ 3 903 КЛ-13
1583	КАМЕРА 6,5 х 10,1 х 2 5 РАЗРЕЗЫ	ВЫПУСК 0-2 / ЛИСТ 36

ЛЕНГИПРОИНЖПРОЕКТ
Гл. инженер проекта Егоров
Отдел строительных конструкций
Нач. отдела Ломбас
Н. контр. Егоров
Рук. группы Васильев
Исполнил Цыпляев
Проверил Кекишидзе
Внесены изменения
Дата Рег.№ Замечания Подпись руководителя

ЛГИП. ЗНКТГ ГИ.1000ГЗ II 81г

3-3

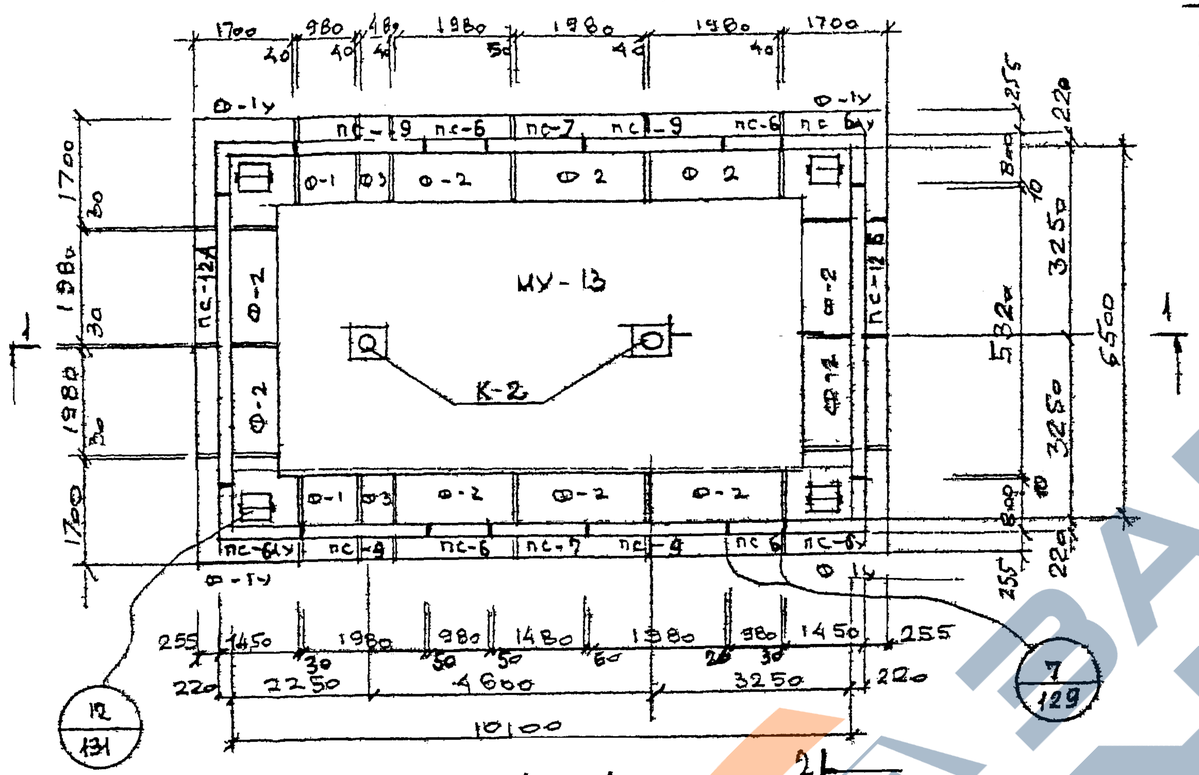

4-4

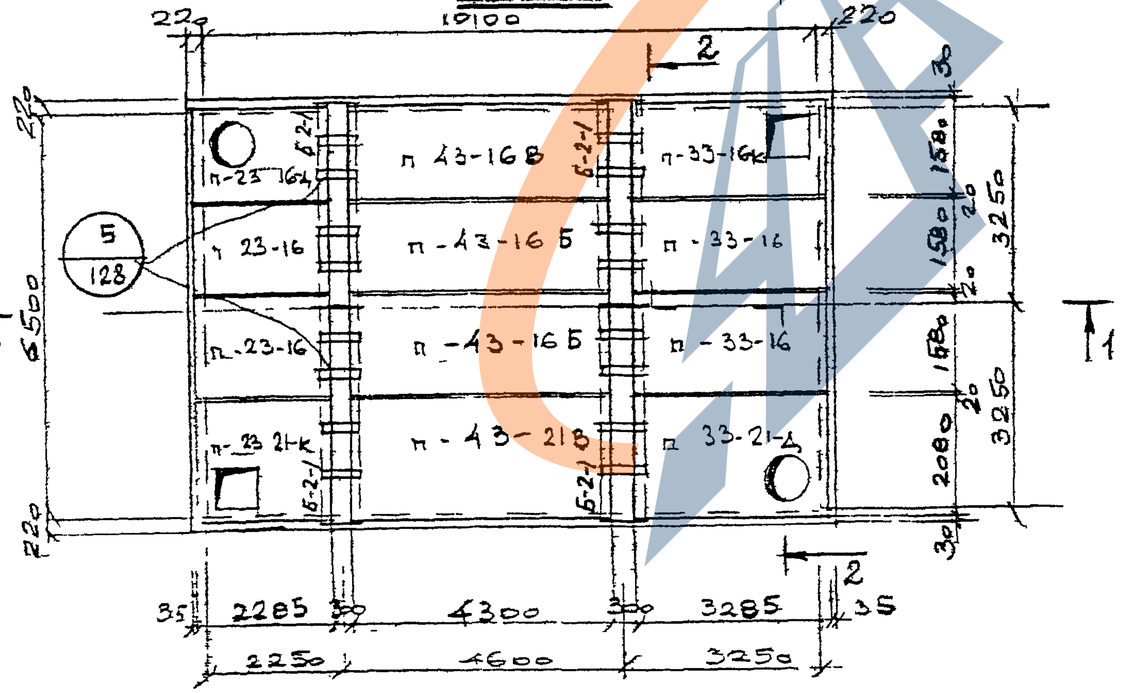

СПЕЦИФИКАЦИЯ СБОРНЫХ ЖЕЛЕЗОБЕТОННЫХ ИЗДЕЛИЙ НА ОДНУ КАМЕРУ

N п/п	НАИМЕНОВАНИЕ ИЗДЕЛИЯ	МАРКА ИЗДЕЛИЯ	КОЛ. ШТ	РАСХОД СТАЛИ	МАССА КГ	N ЛИСТА, ВЫПУСК СЕРИИ 3.903 КЛ-13
1	ФУНДАМЕНТ	Ф-1у	4	326,2	2500	вып. 1-6 л. 69,70
2	— " —	Ф-1	2	102,6	1200	л 65,67
3	— " —	Ф-2	10	202,1	2400	л 66,67
4	— " —	Ф-3	2	58,8	600	л. 68,70
5	БАЛКА	Б-2-1	2	294,2	1860	вып. 1-7 л. 19,20
6	СТЕНОВАЯ ПАНЕЛЬ	ПС-6у / ПС-6Ау	2 / 2	185,7	2530	л 51,52 53,54
7		ПС-6	4	93,6	1150	вып. 1-7 л. 55,56
8		ПС-7	2	122,9	1600	л. 57,58
9		ПС-9	1	181,6	2280	вып. 1-7 л 61,62
10		ПС-12А / ПС-12Б	1 / 1	860,5	4400	вып. 1-7 л 10,11,12
11	ПЛИТА ПЕРЕКРЫТИЯ	П-23-16	2	55,8	1960	вып. 1-6 л. 1,3
12	— " —	П-33-16	2	123,9	2830	л 10,12
13		П-23-16А	1	92,0	1790	л 7,9
14	— " —	П-33-16К	1	188,9	2320	л 13,15
15	— " —	П-23-21К	1	94,7	2070	вып. 1-7 л 5,6
16	— " —	П-33-21Д	1	228,9	3550	л 17,18
17	— " —	П-43-16Б	2	213,6	3700	вып. 1-7 л. 27
18	— " —	П-43-16В	1	224,2	3700	л. 27
19	— " —	П-43-21В	1	290,4	4870	вып. 1-7 л 28
20	МОНОЛИТНОЕ ДНИЩЕ	МУ-13	1	2340	10,0 м³	вып 0-2 л 136

1. РАЗРЕЗЫ 1-1; 2-2 И СПЕЦИФИКАЦИЮ МЕТАЛЛОКОНСТРУКЦИЙ СМОТРЕТЬ ЛИСТ 38
2. ПАНЕЛИ ПС-12А И ПС-12Б ПРИ МОНТАЖЕ СТАВИТЬ ПЕТЛЯМИ НАРУЖУ.

КЛ	СБОРНЫЕ ЖЕЛЕЗОБЕТОННЫЕ КАМЕРЫ НА ТЕПЛОВЫХ СЕТЯХ МАТЕРИАЛЫ ДЛЯ ПРОЕКТИРОВАНИЯ	СЕРИЯ 3.903 КЛ-13
1983	КАМЕРА 6,5 Х 10,1 Х 2,2 ПЛАНЫ	ВЫПУСК 0-2 / ЛИСТ 37

Типовой проект 4.407-120 Альбом 1 Разработан ЛЕНГИПРОИНЖПРОЕКТ
Гл. инженер проекта Егоров; Нач. отдела Васильев; Гл. специалист Комбас; Отдел строительный; Руководитель группы Егоров; Исполнил Комбас; Гл. инженер Комиссаренко

Согласовано: Госкомитет РСФСР по делам строительства; Госстрой Украинской ССР; Госстрой Белорусской ССР

Внесены изменения: Госкомитет РСФСР по делам строительства, приказ № 177 от 6/VIII 1982 г.

ЛГИП. Зак 77 Тир 10000 Тип 3 П-81Г

РЕГ №

Инв. № подл. | Подпись и дата | Взам. инв. №

Инв. № дубл. | Подпись и дата

Изм. | Кол. уч. | Лист | № док. | Подпись | Дата

Согласовано

Ленгипроинжпроект

Гип Егоров

Нач. отд. Егоров

Рук. группы Васильев

Констр. Давыдова

Провер. Крупинская

Н. контр. Егоров

1—1

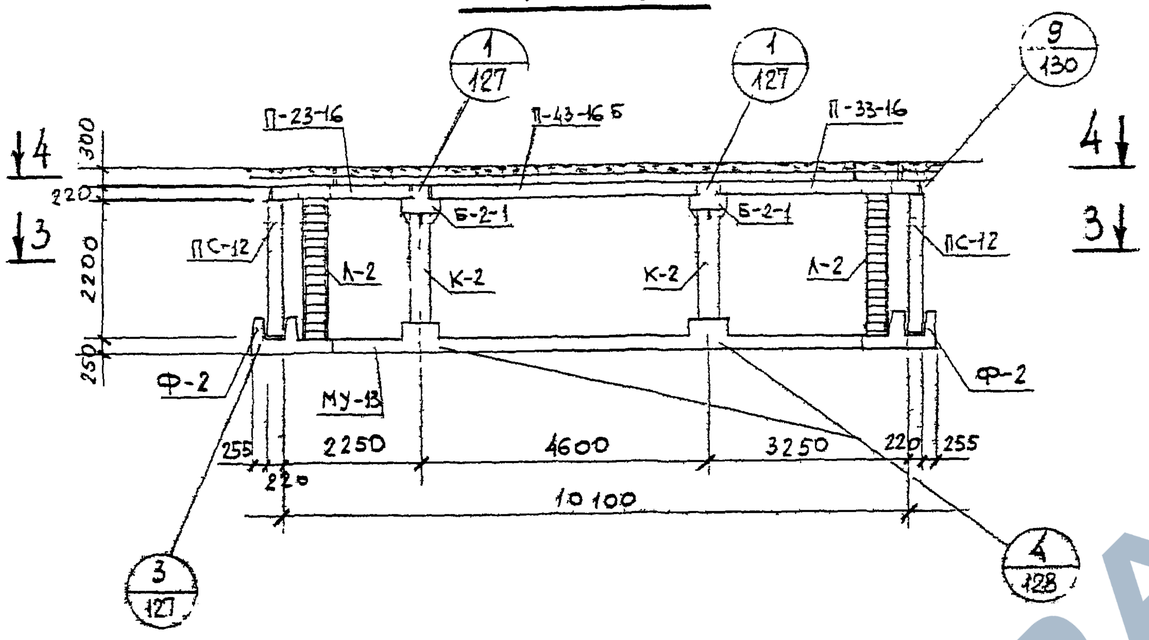

2—2

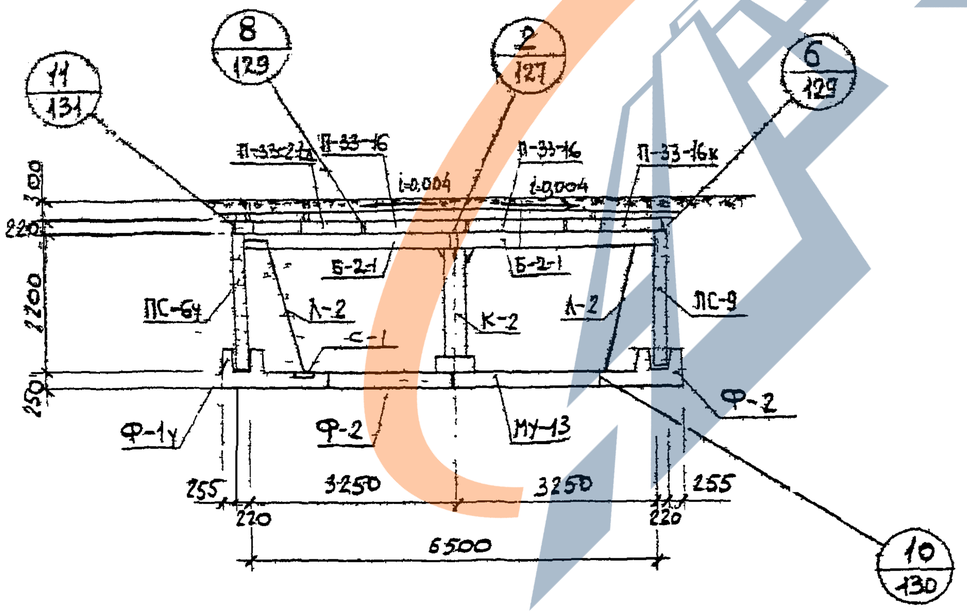

Спецификация металлоконструкций на 1 камеру

N п/п	Наименование	Марка изделия	Кол. шт.	Масса, кг единн.	Масса, кг общая	№ листа вып 0-2 серии 3.903 КЛ-13
1	Колонна	К-2	2	164,9	329,8	134
2	Лестница	Л-2	4	42,8	171,2	133
3	Сетка водосборника	С-1	4	2,2	8,8	135
4	Накладная деталь	Н-1	32	1,43	45,8	135
5	—"—	Н-2	8	0,24	1,92	135
6	—"—	Н-3	16	7,5	120	135

1. Планы и спецификацию сборных железобетонных изделий см. на л. 37

КЛ	Сборные железобетонные камеры на тепловых сетях материалы для проектирования	Серия 3.903 КЛ-13	
1983	Камера 6,5×10,1×2,2 Разрезы	Выпуск 0-2	Лист 38

ЛГИП. зак 77 тир 1000 эгз 11-81г

https://zavodjbi.com/

РЕГ №

Инв. № подл. | Взам. инв. № | Подпись и дата | Инв. № дубл.

Изм. | Кол. уч. | Лист | № док. | Подпись | Дата

Согласовано

Гипроконтр. Егоров
Гипроспецгаз Васильев
Гипрогаз Пыхеев
Гипрогаз Кемпинский

ЛЕНГИПРОИНЖПРОЕКТ

Гл. инж. проекта Егоров
Гл. спец. Васильев
Рук. группы Пыхеев
Отдел строительных конструкций
Исполнил Кемпинский
Нач. отдела Кемпинский
Проверил Кемпинский

3-3

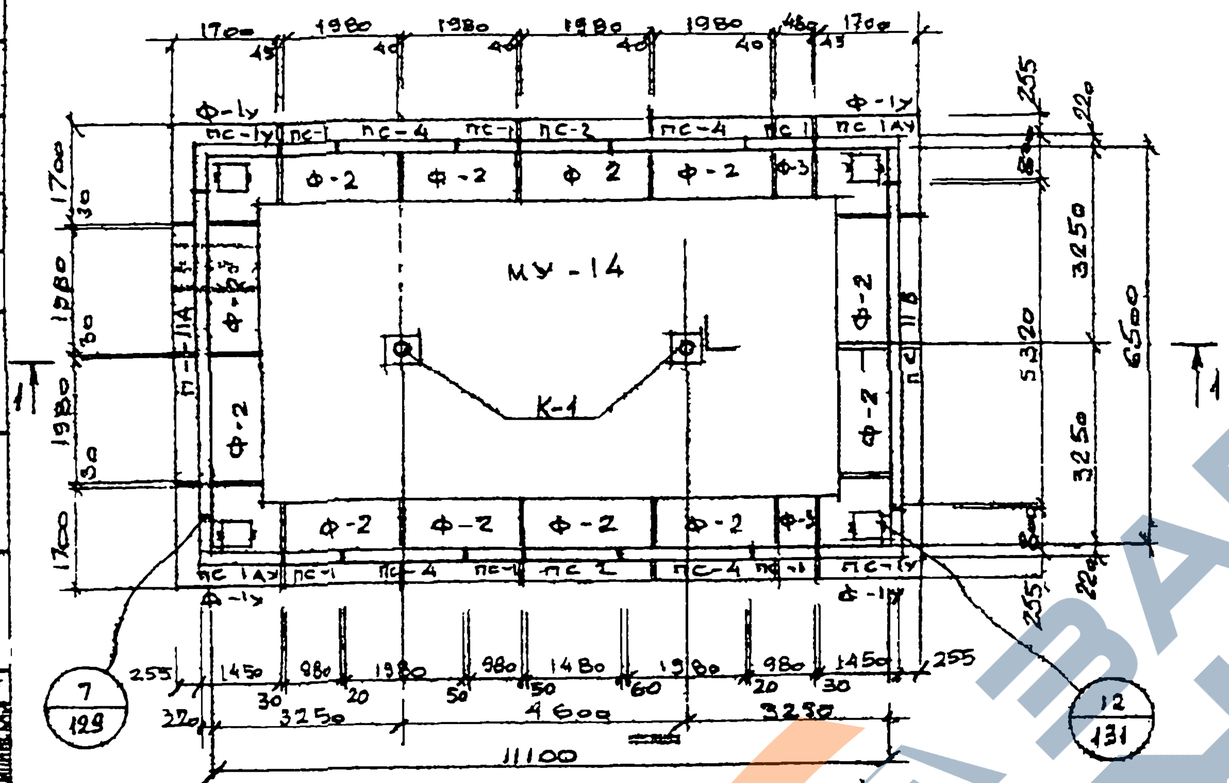

4-4

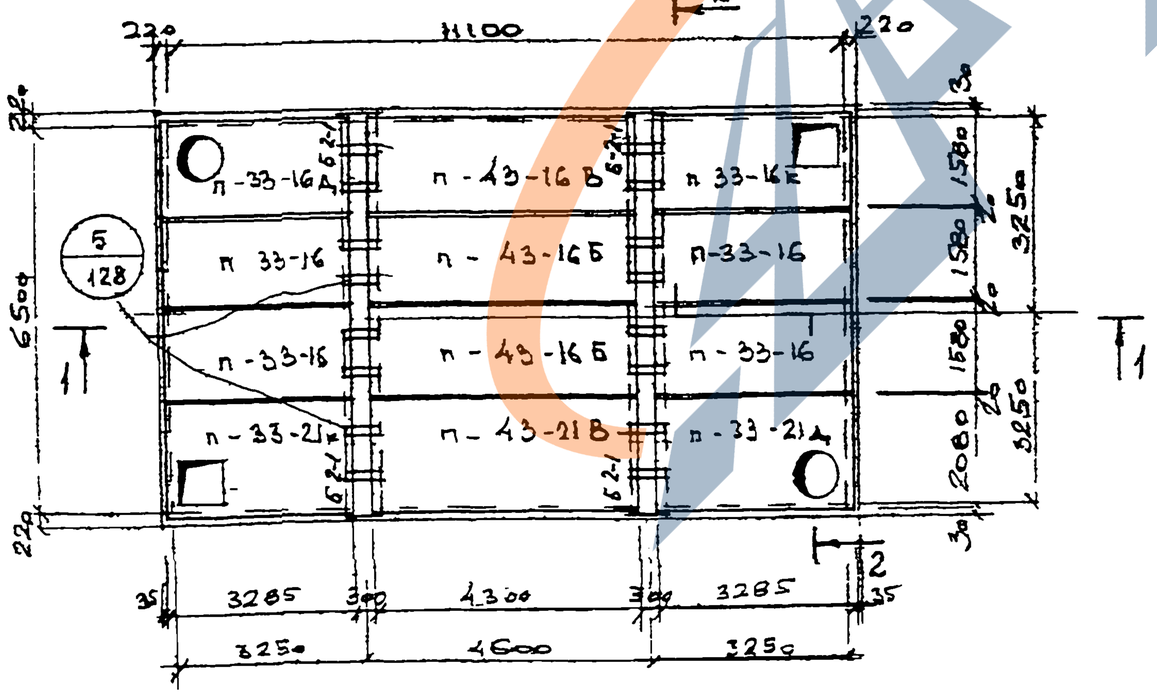

СПЕЦИФИКАЦИЯ СБОРНЫХ ЖЕЛЕЗОБЕТОННЫХ ИЗДЕЛИЙ НА ОДНУ КАМЕРУ

N п/п	НАИМЕНОВАНИЕ ИЗДЕЛИЯ	МАРКА ИЗДЕЛИЯ	КОЛ. ШТ.	РАСХОД СТАЛИ	МАССА КГ	№№ ЛИСТА, ВЫПУСК СЕРИИ 3.903 КА-13	
1	ФУНДАМЕНТ	Ф-1у	1	326,2	2500	вып 1-6	л. 69,70
2	— " —	Ф-2	12	202,1	2400		л. 66,67
3	— " —	Ф-3	2	58,6	600		л. 68,70
4	БАЛКА	Б-2-1	1	294,2	1860	вып. 1-7	л. 19,20
5	СТЕНОВАЯ ПАНЕЛЬ	ПС-1у	2	211,2	2880	вып. 1	л. 37,38
6	— " —	ПС-1АУ	2	211,2	2880		л. 39,40
7	— " —	ПС-1	6	106,9	1330		л. 41,42
8	— " —	ПС-2	2	141,4	2000		л. 43,44
9	— " —	ПС-4	4	207,2	2600		л. 47,48
10	— " —	ПС-11А / ПС-11Б	1 / 1	963,1	5320	вып. 1-7	л. 6,7,8
11	ПЛИТА ПЕРЕКРЫТИЯ	П-33-16	4	123,9	2830	вып 1-6	л. 10,12
12	— " —	П-33-16К	1	188,9	2320		л. 13,15
13	— " —	П-33-16Д	1	204,8	2660		л. 16,18
14	— " —	П-33-21К	1	212,8	3210		л. 14,15
15	— " —	П-33-21Д	1	228,9	3550		л. 17 18
16	— " —	П-43-16Б	2	213,6	3700	вып 1-7	л. 27
17	— " —	П-43-16В	1	224,2	3700		л. 27
18	— " —	П-43-21В	1	290,4	4870		л. 28
19	МОНОЛИТНОЕ ДНИЩЕ	МУ-14	1	2615,2	11,2 м³	вып. 0-2	л. 136

1 РАЗРЕЗЫ 1-1 2-2 И СПЕЦИФИКАЦИЮ МЕТАЛЛОКОНСТРУКЦИЙ СМОТРЕТЬ НА ЛИСТЕ 40

2 СТЕНОВЫЕ ПАНЕЛИ ПС-11А И ПС-11Б ПРИ МОНТАЖЕ СТАВИТЬ ПЕТЛЯМИ НАРУЖУ

5.903	СБОРНЫЕ ЖЕЛЕЗОБЕТОННЫЕ КАМЕРЫ НА ТЕПЛОВЫХ СЕТЯХ. МАТЕРИАЛЫ ДЛЯ ПРОЕКТИРОВАНИЯ	СЕРИЯ 3.903 КА-13
1983	КАМЕРА 6,5х11,1х2,5 ПЛАНЫ	ВЫПУСК 0-2 / ЛИСТ 39

ЛЕНП. зак 77 тир 1000 экз 11 81-

https://zavodjbi.com/

1-1

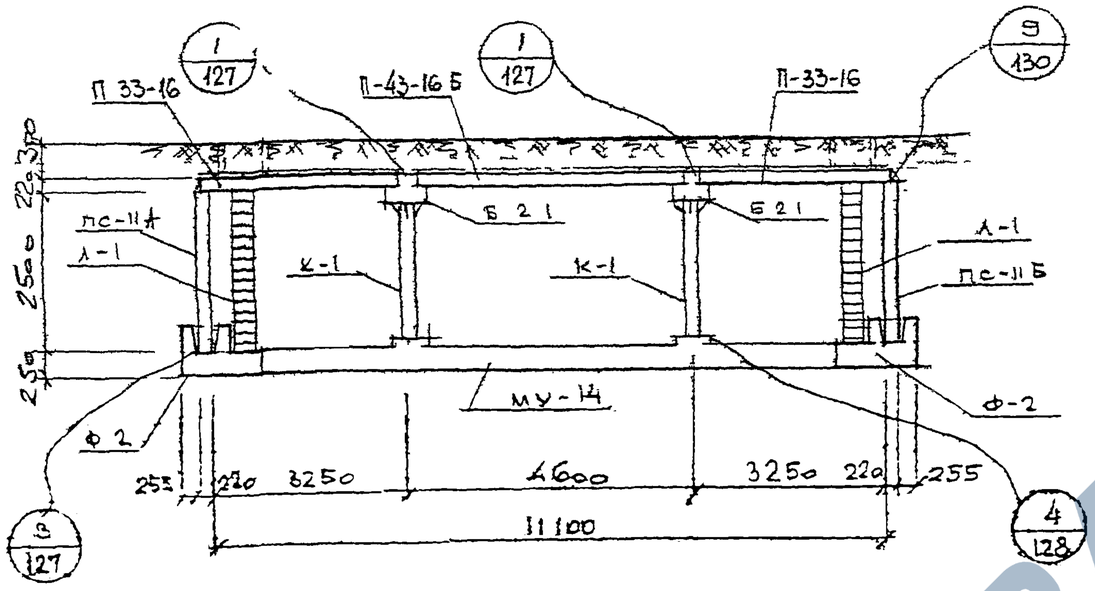

2-2

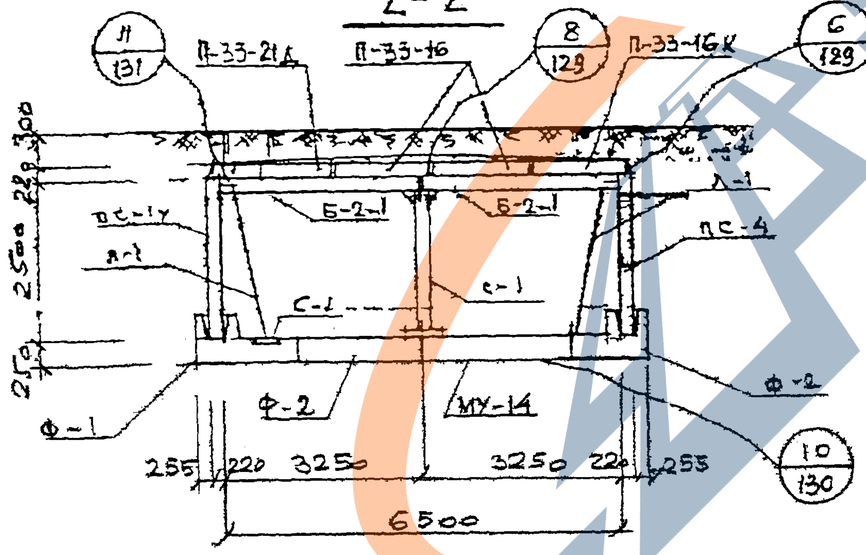

СПЕЦИФИКАЦИЯ МЕТАЛЛОКОНСТРУКЦИЙ НА 1 КАМЕРУ

№ п/п	НАИМЕНОВАНИЕ	МАРКА ИЗДЕЛИЯ	КОЛ. ШТ.	МАССА КГ ЕДИН.	МАССА КГ ОБЩАЯ	№ЛИСТА ВЫП. 0-2, СЕРИИ 3.903 КЛ-13
1	КОЛОННА	К-1	2	182,9	365,8	134
2	ЛЕСТНИЦА	Л-1	1	48	192	133
3	СЕТКА ВОДОСБОРНИКА	С-1	1	2,2	8,8	135
4	НАКЛАДНАЯ ДЕТАЛЬ	Н-1	36	1,43	51,5	135
5	—"—	Н-2	8	0,24	1,92	135
6	—"—	Н-3	16	7,5	200	135

ЛЕНГИПРОИНЖПРОЕКТ
Отдел строительных конструкций
Гл. инж. проекта Егоров
Нач. отдела Ломидзе
Гл. спец. Васильев
Ст. инж. Пылаев
Инженер Кемпинский
Авторы проекта: Ерофеев, Ломидзе, Пылаев, Кемпинский
Согласовано
Изм. Кол. уч. Лист № док. Подпись Дата

КЛ 1983 | Сборные железобетонные камеры на тепловых сетях. Материалы для проектирования | Серия 3.903 КЛ-13
Камера 6 5 × 11 1 × 2 5 Разрезы | Выпуск 0-2 | Лист 40

ЛГИП. зак 77 тир 1000 эз II 81-

3—3

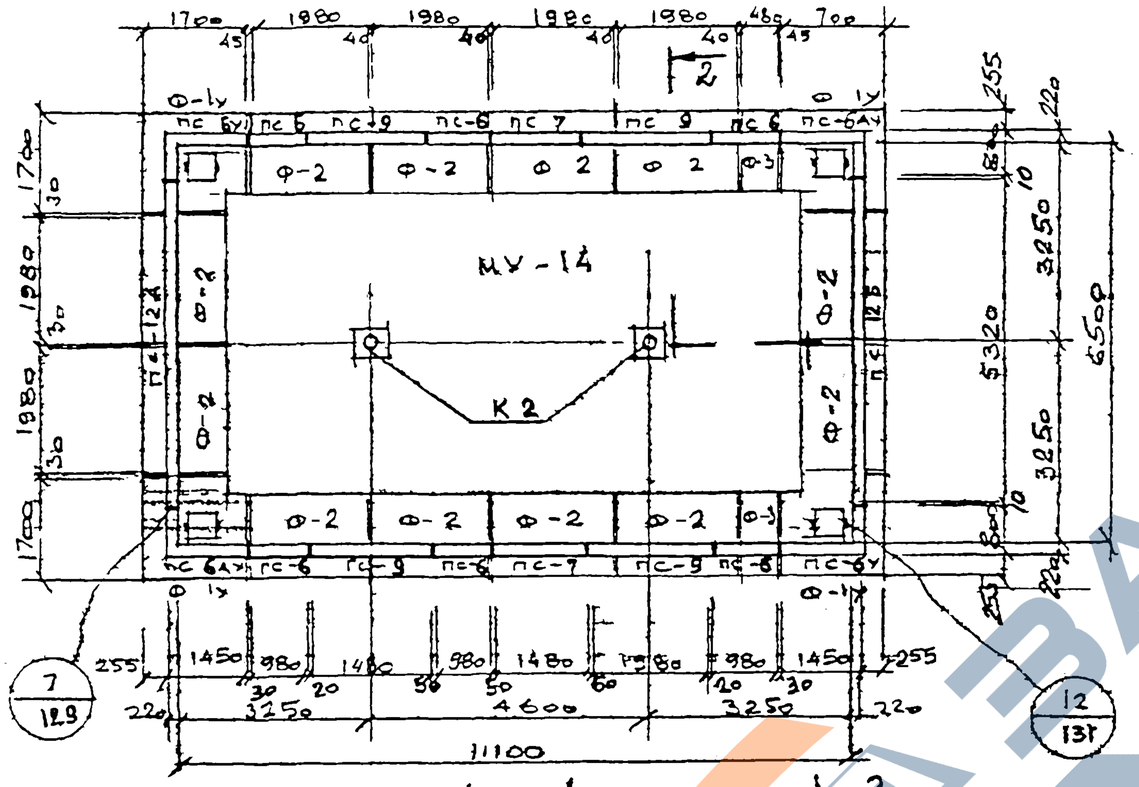

4—4

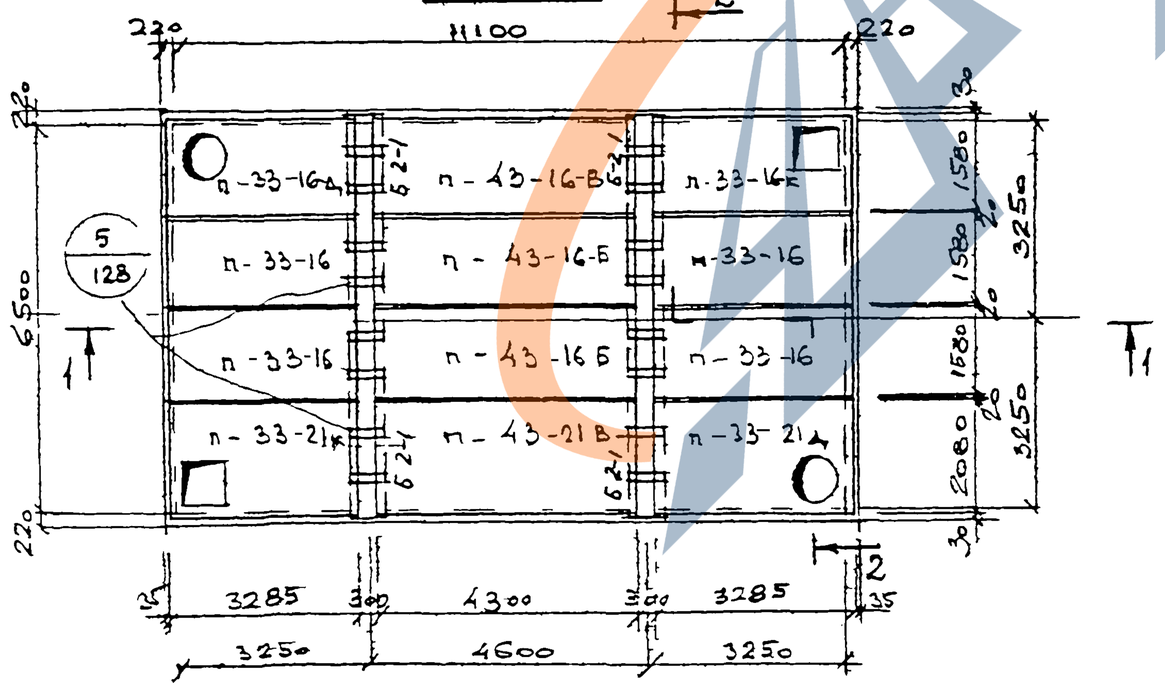

СПЕЦИФИКАЦИЯ СБОРНЫХ ЖЕЛЕЗОБЕТОННЫХ ИЗДЕЛИЙ НА ОДНУ КАМЕРУ

N п/п	НАИМЕНОВАНИЕ ИЗДЕЛИЯ	МАРКА ИЗДЕЛИЯ	КОЛ. ШТ.	РАСХОД СТАЛИ	МАССА кг	N ЛИСТА выпуск серии 3903-КЛ-13
1	ФУНДАМЕНТ	Ф 1у	4	326,2	2500	вып. 1-6 л. 69,70
2	〃	Ф-2	12	202,1	2400	вып. 1-6 л. 66,67
3	〃	Ф-3	2	58,8	600	вып. 1-6 л. 68,70
4	БАЛКА	ПТ-2-1	4	294,2	1860	Вып. 1-7 л. 19, 20
5	СТЕНОВАЯ ПАНЕЛЬ	ПС-6У	2	185,7	2530	вып. 1-6 л. 51, 52
6	〃	ПС-6АУ	2	185,7	2530	вып. 1-6 л. 53,54
7	〃	ПС-6	6	93,6	1150	вып. 1-6 л. 55,56
8	〃	ПС-7	2	122,9	1600	вып. 1-6 л. 57,58
9	〃	ПС-9	1	181,6	2280	вып. 1-6 л. 61,62
10	〃	ПС-12А / ПС-12Б	1 / 1	860,5	4400	Вып. 1-7 л. 10, П, 12
11	ПЛИТА ПЕРЕКРЫТИЯ	П-33-16	4	123,9	2830	вып. 1-6 л. 10, 12
12	〃	П-33-16К	1	188,9	2320	вып. 1-6 л. 13, 15
13	〃	П-33-16А	1	204,8	2660	вып. 1-6 л. 16, 18
14	〃	П-33-21К	1	212,8	3210	вып. 1-6 л. 14, 15
15	〃	П-33-21А	1	228,9	3550	вып. 1-6 л. 17, 18
16	〃	П-43-16Б	2	213,6	3700	вып. 1-7 л. 27
17	〃	П-43-16В	1	224,2	3700	вып. 1-7 л. 27
18	〃	П-43-21В	1	290,4	4870	вып. 1-7 л. 28
19	МОНОЛИТНОЕ ДНИЩЕ	МУ-14	1	2615,2	11,2 м³	ВЫП. 0-2 л. 136

1. РАЗРЕЗЫ 1-1, 2-2 И СПЕЦИФИКАЦИЮ МЕТАЛЛОКОНСТРУКЦИЙ СМОТРЕТЬ НА ЛИСТЕ 42.
2. СТЕНОВЫЕ ПАНЕЛИ ПС-12А И ПС-12Б ПРИ МОНТАЖЕ СТАВИТЬ ПЕТЛЯМИ НАРУЖУ.

КЛ	СБОРНЫЕ ЖЕЛЕЗОБЕТОННЫЕ КАМЕРЫ НА ТЕПЛОВЫХ СЕТЯХ. МАТЕРИАЛЫ ДЛЯ ПРОЕКТИРОВАНИЯ	СЕРИЯ 3 903 КЛ-13
1983	КАМЕРА 6,5×11,1×2,2. ПЛАНЫ	ВЫПУСК 0-2 / ЛИСТ 41

ЛЕНГИПРОИНЖПРОЕКТ
ГИП Егоров
Отдел строительный Егоров
Нач. отдела Ломакас
Н. контр. Бухгалтер Исполнил Проверил
Внесены изменения 12/VIII-81 г.
Согласовано
Егоров Васильев Дальцова Женинская
ГСНП. зак 77 тир 1000 экз. п 81-

РЕГ №

1—1

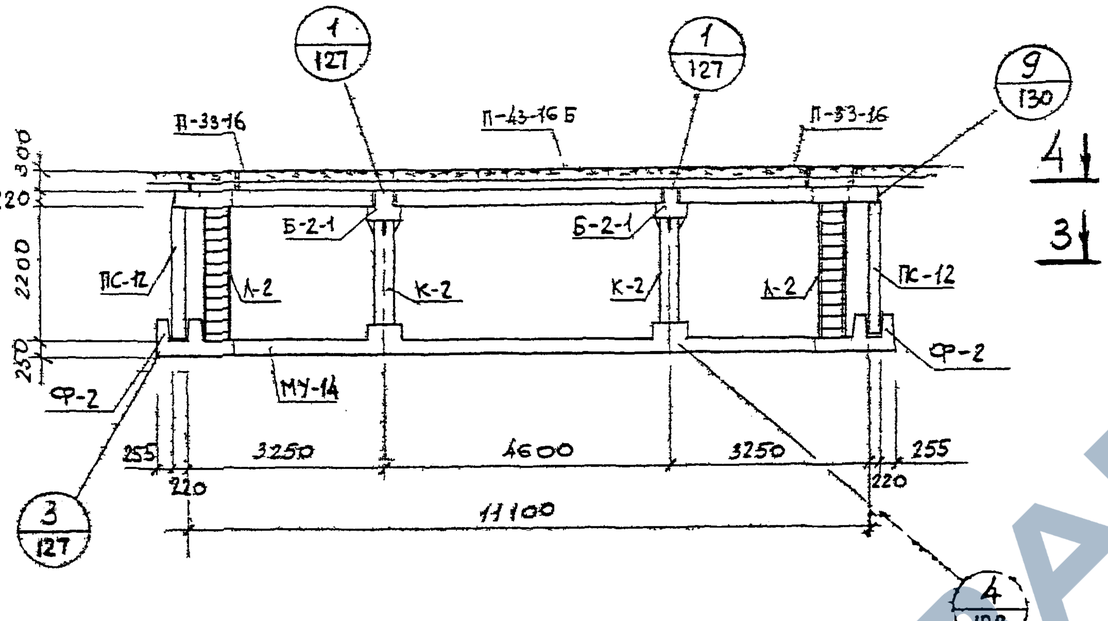

2—2

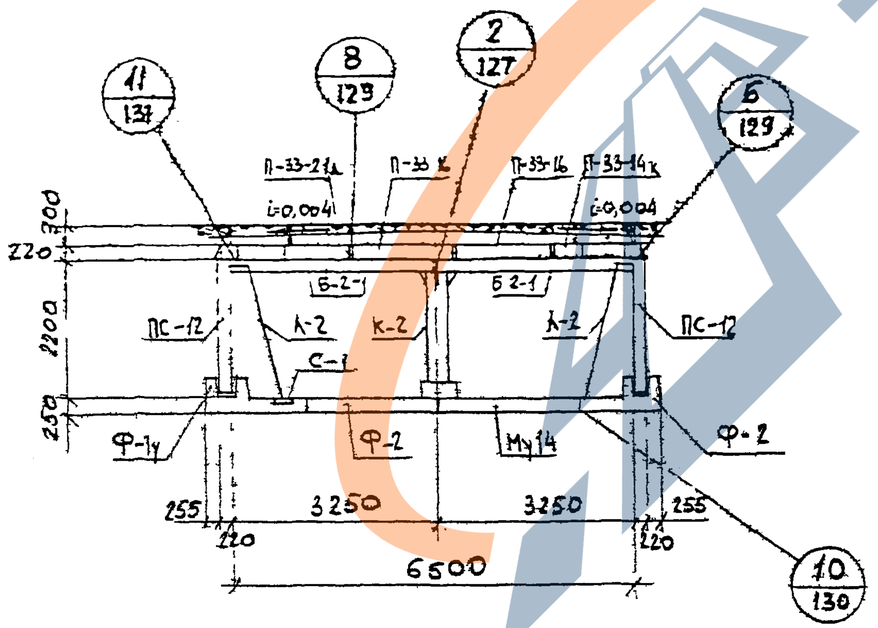

Спецификация металлоконструкций на 1 камеру

N п/п	Наименование	Марка изделия	Кол. шт.	Масса, кг: един.	Масса, кг: общая	N листа вып. 0-2 серии 3.903.КЛ-13
1	Колонна	К-2	2	164,9	329,8	134
2	Лестница	Л-2	4	42,8	171,2	133
3	Сетка водосборника	С-1	4	2,2	8,8	135
4	Накладная деталь	Н-1	36	1,43	51,5	135
5	—"—	Н-2	8	0,24	1,92	135
6	—"—	Н-3	16	7,5	120,0	135

1 Планы и спецификацию сборных железобетонных изделий см. на л. 41.

Согласовано

Внесены изменения

Инв. № подл. | Подпись и дата | Взам. инв. №

Гл. инж. проекта Егоров
Нач. отдела Васильев
Отдел строительный
Гл. инж. пр. Егоров
Рук. группы Васильев
Н. контр. Кемпинский
Исполнил Давыдова
Проверил Лемблас

ЛЕНГИПРОИНЖПРОЕКТ

КЛ	Сборные железобетонные камеры на тепловых сетях. Материалы для проектирования	Серия 3.903 КЛ-13	
1983	Камера 6,5×11,1×2,2 Разрезы	Выпуск 0-2	Лист 42

ЛГИП. зак 77 тир 1000 ГЗ II-81г

РЕГ №

Инв.№ подл. | Взам.инв.№ | Подпись и дата

Изм. | Кол.уч. | Лист | № док. | Подпись | Дата

Согласовано

Гл.инженер проекта Егоров | Васильев
Гл.инженер отдела Ерителный | Пылаев
Начальник отдела Ломбас | Сбитнев
Н. контр. | Руководитель группы | Исполнитель | Проверил

ЛЕНГИПРОИНЖПРОЕКТ

3-3

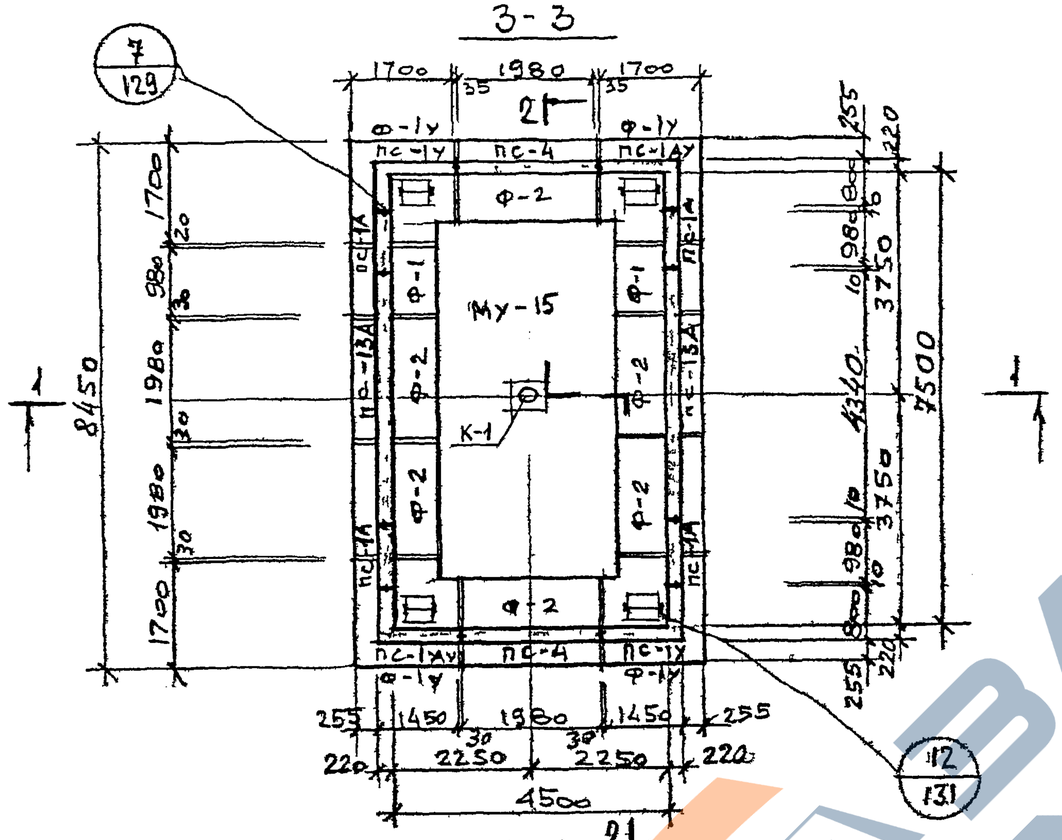
1700
1980
1700
35
35
2Т
Ф-1У
ПС-1У
ПС-4
ПС-1АУ
Ф-2
Ф-1
Ф-2
Ф-2
Ф-2

1-1

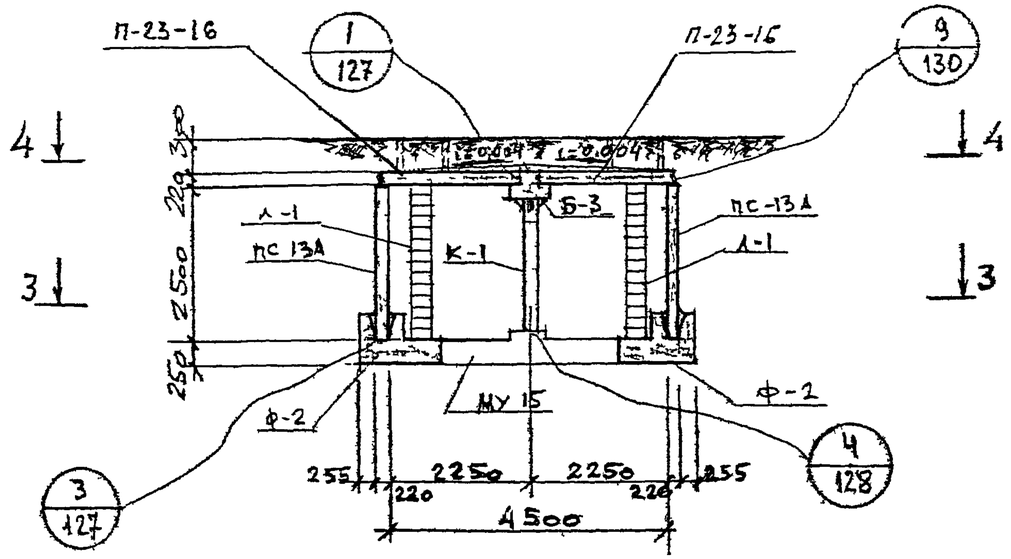

2-2

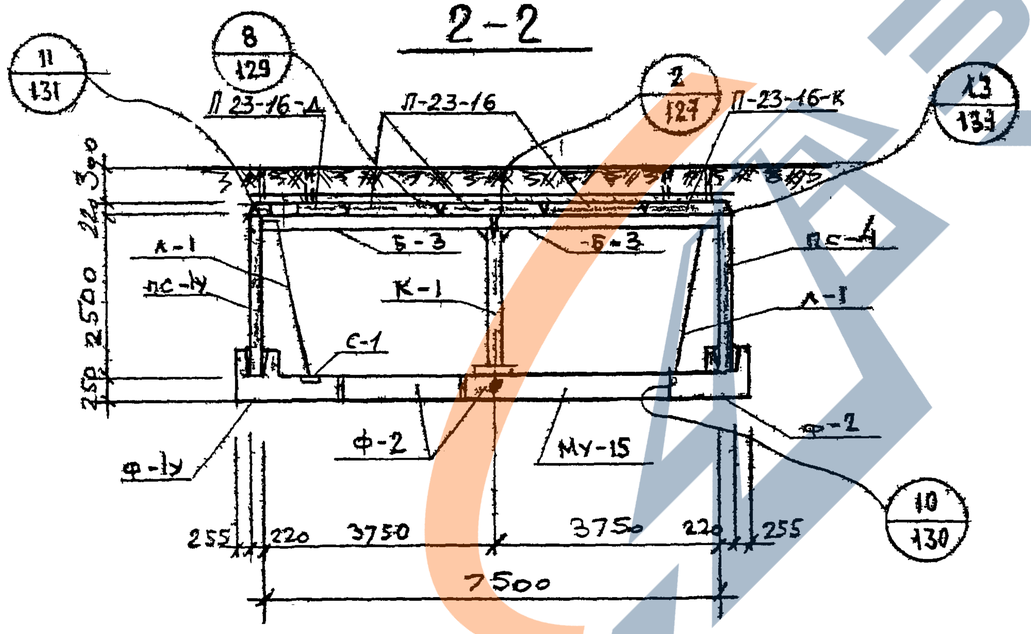

Спецификация металлоконструкций на 1 камеру

N п/п	Наименование	Марка изделия	Кол шт.	Масса кг ед.	Масса кг общая	N листа Вып 0-2 серии 3903 КЛ 13
1	Колонна	К-1	1	182,9	182,9	134
2	Лестница	Л-1	4	48,0	192,0	133
3	Сетка водосборника	С-1	4	2,2	8,8	135
4	Накладная деталь	Н-1	24	1,43	34.3	135
5	— " —	Н-2	8	0,24	1.9	135
6	— " —	Н-3	10	7,5	75,0	135

1 Планы камеры и спецификацию сборных железобетонных изделий смотреть на листе 43.

Инв.№ подл. | Подпись и дата | Взам.инв.№

Гл.инж.проекта Егоров
Гл.инженер проекта Васильев
Нач.отдела Пичев
Отдел строительный Ломбас
Исполнил Свешникова
Рук.группы Ломбас
Проверил Свешникова

Согласовано

Гл.инженер Егоров
Внесены изменения
Дата Рег.№ Подпись Фамилия

Рег №

ЛЕНГИПРОИНЖПРОЕКТ

КЛ | Сборные железобетонные камеры на тепловых сетях. Материалы для проектирования | Серия 3.903 кл-13
1983 | Камера 7,5 х 4,5 х 2,5 Разрезы | Выпуск 0-2 | Лист 44

ЛГИП. Зак 77 Тир 1000 ЖЗ II-81г

РЕГ №

Согласовано

Инв.№ подл. | Подпись и дата | Взам.инв.№

Изм. | Кол.уч. | Лист | № док. | Подпись | Дата

ГИП Егоров | Нач.отд. Васильев | Рук.группы Пыжиков | Н.контр. Сбитнев

АГЕНТГИПРОИНЖПРОЕКТ

Отдел строительных конструкций

Гл.инженер проекта Лукьянас

3-3

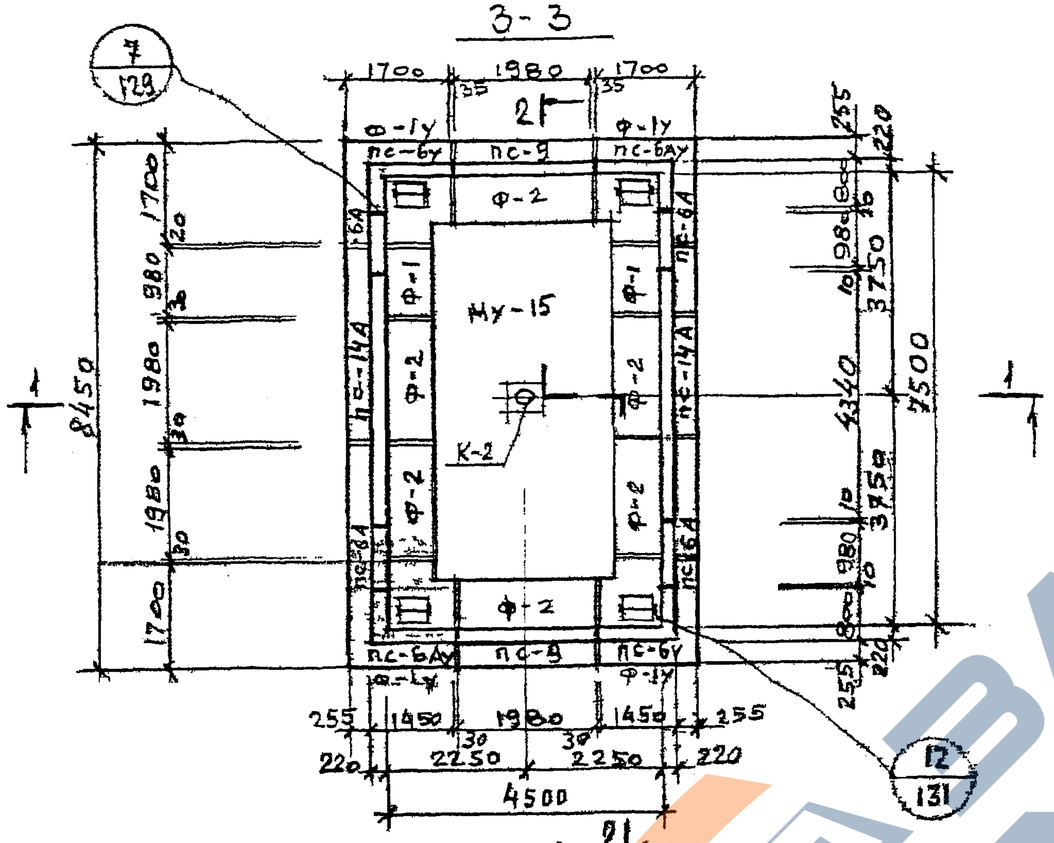

4-4

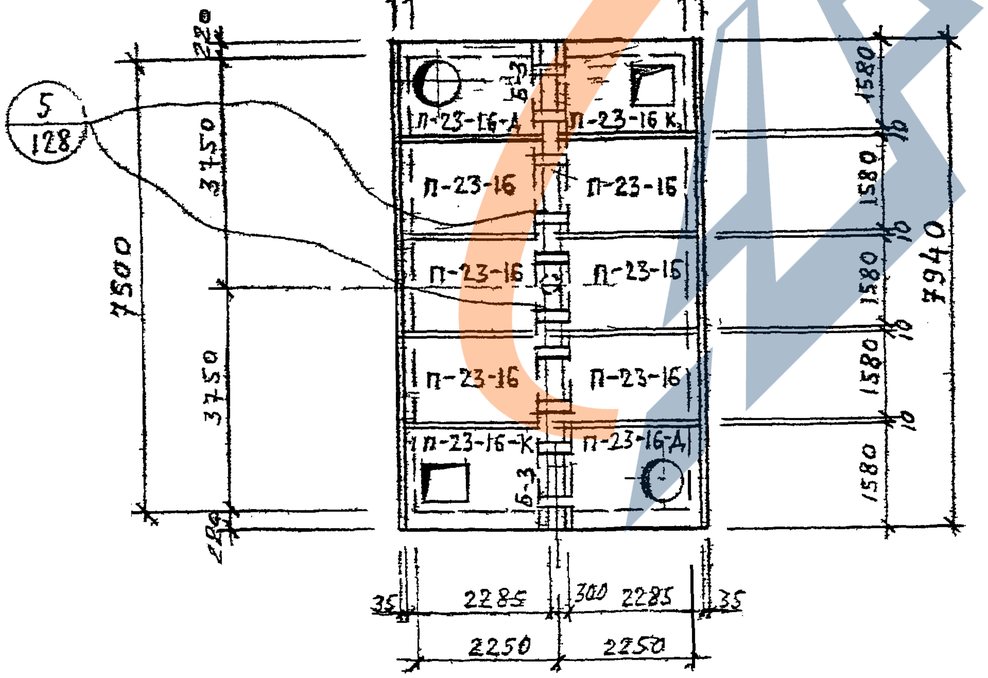

СПЕЦИФИКАЦИЯ СБОРНЫХ ЖЕЛЕЗОБЕТОННЫХ ИЗДЕЛИЙ НА ОДНУ КАМЕРУ

N п/п	НАИМЕНОВАНИЕ ИЗДЕЛИЯ	МАРКА ИЗДЕЛИЯ	КОЛ ШТ.	РАСХОД СТАЛИ КГ	МАССА КГ	№№ листов и выпуска серии 3.903 КЛ-13	
1	ФУНДАМЕНТ	Ф-1У	4	326,2	2500	Б.1-2 Вып.1-6	69,70
2	—"—	Ф-1	2	102,6	1200		65,67
3	—"—	Ф-2	6	202,1	2400		66,67
4	БАЛКА	Б-3	2	347,5	2130	А.21,22 В.Т-7	
5	СТЕНОВАЯ ПАНЕЛЬ	ПС-6У	2	185,7	2530		51,52
6	—"—	ПС-6У	2	185,7	2530		53,54
7	—"—	ПС-9	2	181,6	2280		61,62
8	—"—	ПС-6А	4	101,2	1150		56 А 3 В.1-7
9	—"—	ПС-14А	2	649,9	3180	А 17,18 В.1-7	
10	ПЛИТА ПЕРЕКРЫТИЯ	П-23-16	6	55,8	1960	Б.1-6	1.3
11	—"—	П-23-16К	2	87-3	1450		4.6
12	—"—	П-23-16Д	2	92,0	1790	В.1-6	7.9
13	МОНОЛИТНОЕ ДНИЩЕ	МУ-15	1	956.4	4,04м³	А.136 В.0-2	

1. РАЗРЕЗЫ 1-1; 2-2 И СПЕЦИФИКАЦИЮ МЕТАЛЛОКОНСТРУКЦИЙ СМОТРЕТЬ НА ЛИСТЕ 46.

КЛ | СБОРНЫЕ ЖЕЛЕЗОБЕТОННЫЕ КАМЕРЫ НА ТЕПЛОВЫХ СЕТЯХ. МАТЕРИАЛЫ ДЛЯ ПРОЕКТИРОВАНИЯ | СЕРИЯ 3.903 КЛ-13

1983 | Камера 7,5 × 4,5 × 2,2. Планы. | ВЫПУСК 0-2 | ЛИСТ 45

ГИП. зак. 71 тир. 1000 ж. п. 81г

1-1

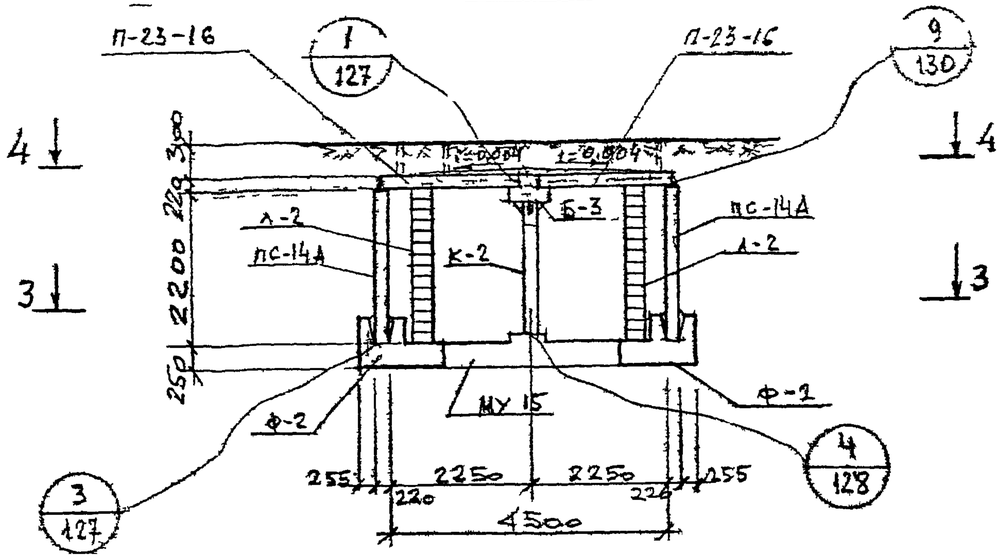

2-2

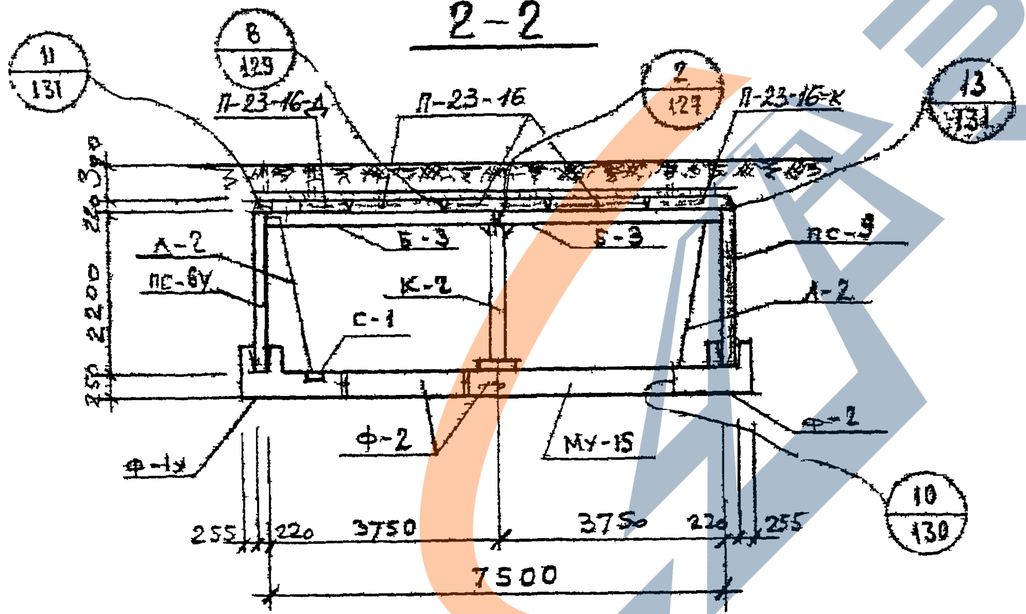

Спецификация металлоконструкций на 1 камеру

N п/п	Наименование	Марка изделия	Кол шт	Масса кг		N листа Вып 0-2 серии 3903 кл-13
				един.	общая	
1	Колонна	К-2	1	164,9	164,9	134
2	Лестница	Л-2	4	42,8	171,2	133
3	Сетка водосборника	С-1	4	2,2	8,8	135
4	Накладная деталь	Н-1	24	1,43	34,3	135
5	— " —	Н-2	8	0,24	1,9	135
6	— " —	Н-3	10	7,5	75,0	135

1. Планы камеры и спецификацию сборных железобетонных изделий смотреть на листе 45.

КЛ	Сборные железобетонные камеры на тепловых сетях. Материалы для проектирования	Серия 3903 кл-13
1983	Камера 7,5 × 4,5 × 2,2 разрезы	Выпуск 0-2 Лист 46

Регистрация

Изменения: Внесены изменения. Дата, Рег. №, Должн., Подпись, Фамилия

Согласовано: Егоров, Васильев, Пыхев, Сбацев

Инженер: Егоров. Рук. группы: Исполнил: Проверил: Ломбас

Отдел строительный. Начотдела

ЛЕНГИПРОИНЖПРОЕКТ

ЛГИП. зак 77 тир 1000 экз II-81г

РЕГ №
Инв.№ подл. | Подпись и дата | Взам.инв.№
Инв.№ дубл. | Подпись и дата | Инв.№ подл.
Изм. | Кол.уч. | Лист | № док. | Подпись | Дата
Гипроспецгаз
Согласовано
Гл.инж.проекта Егоров
Нач.отдела Васильев
Гл.спец.проекта Пылев
Гл.спец.проекта Свищева
ЛЕНГИПРОИНЖПРОЕКТ
Гл.инж.проекта Егоров
Рук.группы Соловьев
Отдел строительный Исполнил Ломбас
Начотдела Проверил

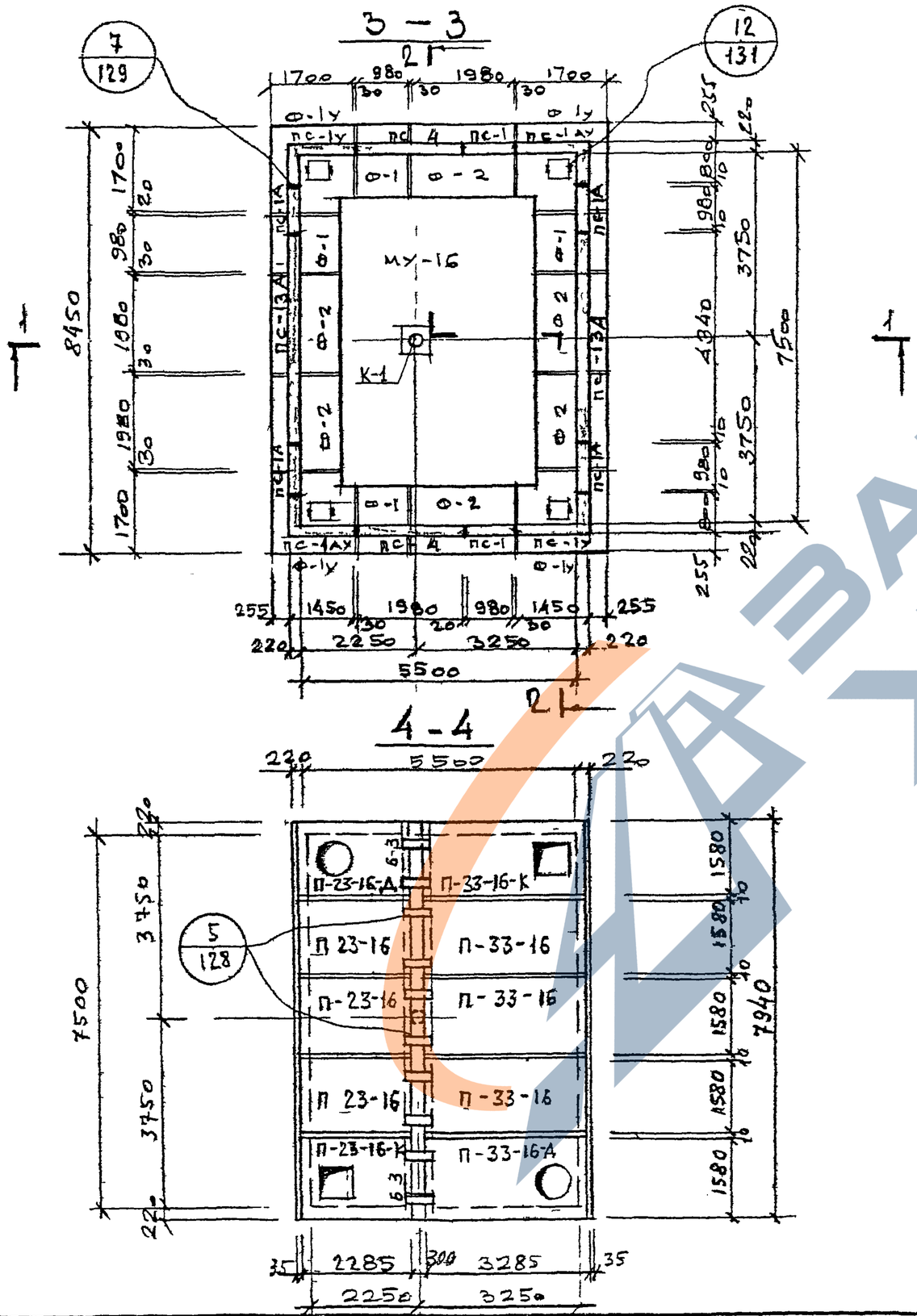

СПЕЦИФИКАЦИЯ СБОРНЫХ ЖЕЛЕЗОБЕТОННЫХ ИЗДЕЛИЙ НА ОДНУ КАМЕРУ

N п/п	НАИМЕНОВАНИЕ	МАРКА ИЗДЕЛИЯ	КОЛ. ШТ.	РАСХОД СТАЛИ кг	МАССА кг	№ ЛИСТА И ВЫПУСКА СЕРИИ 3 903 КЛ-13	
1	ФУНДАМЕНТ	ф-1у	4	326,2	2500	1-6	69,70
2	— " —	ф-1	4	102,6	1200		65,67
3	— " —	ф-2	6	202,1	2400	В	66,67
4	БАЛКА	Б-3	2	347,5	2130	л. 21, 22 В. 1-7	
5	СТЕНОВАЯ ПАНЕЛЬ	пс-1у	2	211,2	2880	1-6	37,38
6	— " —	пс-1ау	2	211,2	2880		39,40
7	— " —	пс-1А	4	114,5	1330	Выпуск 42	л.1 В.1-7
8	— " —	пс-1	2	106,9	1330		41,42
9	— " —	пс-1А	2	207,2	2600		47,48
10	— " —	пс-13А	2	723,7	4000	л	14, 15 В. 1-7
11	ПЛИТА ПЕРЕКРЫТИЯ	п-23-16	3	55,8	1960	1-6	1,3
12	— " —	п-23-16-К	1	87,3	1450		4,6
13	— " —	п-23-16-А	1	92,0	1790		7,9
14	— " —	п-33-16	3	123,9	2830		10,12
15	— " —	п-33-16 к	1	188,9	2320	Выпуск	13,15
16	— " —	п-33-16-Д	1	204,8	2660		16,18
17	Монолитное днище	МУ-16	1	1290,0	5,48 м³	л. 136 В. 0-2	

Разрезы 1-1, 2-2 и спецификацию металлоконструкций смотреть на листе 48.

КЛ	СБОРНЫЕ ЖЕЛЕЗОБЕТОННЫЕ КАМЕРЫ НА ТЕПЛОВЫХ СЕТЯХ МАТЕРИАЛЫ ДЛЯ ПРОЕКТИРОВАНИЯ	СЕРИЯ 3 903 КЛ-13	
1983	Камера 7,5×5,5×2,5 планы	ВЫПУСК 0-2	ЛИСТ 47

ЛГИП. Зак 77 Тир 1000 Из 11-81г

1 - 1

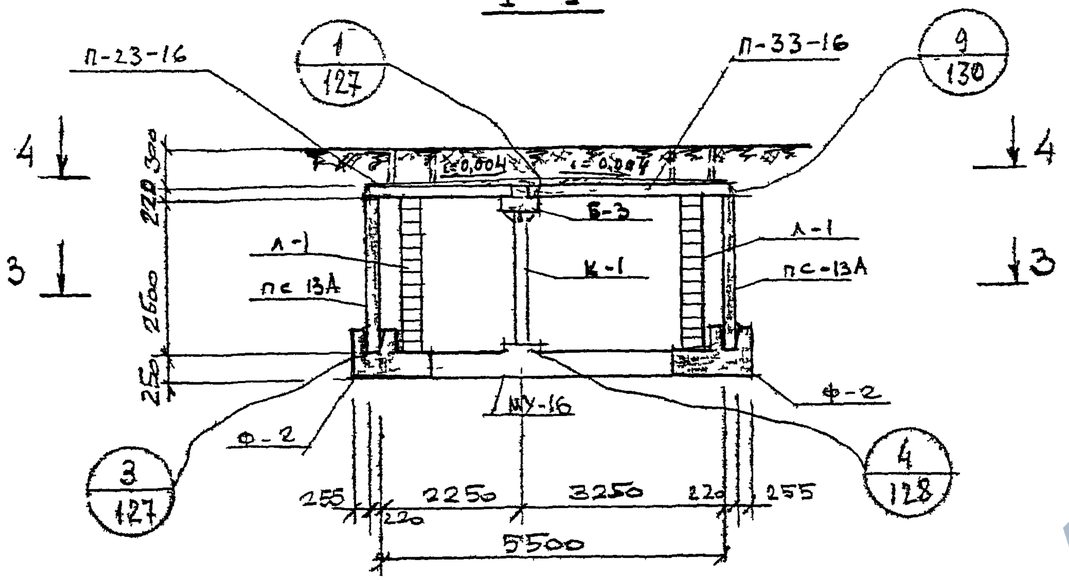

2 - 2

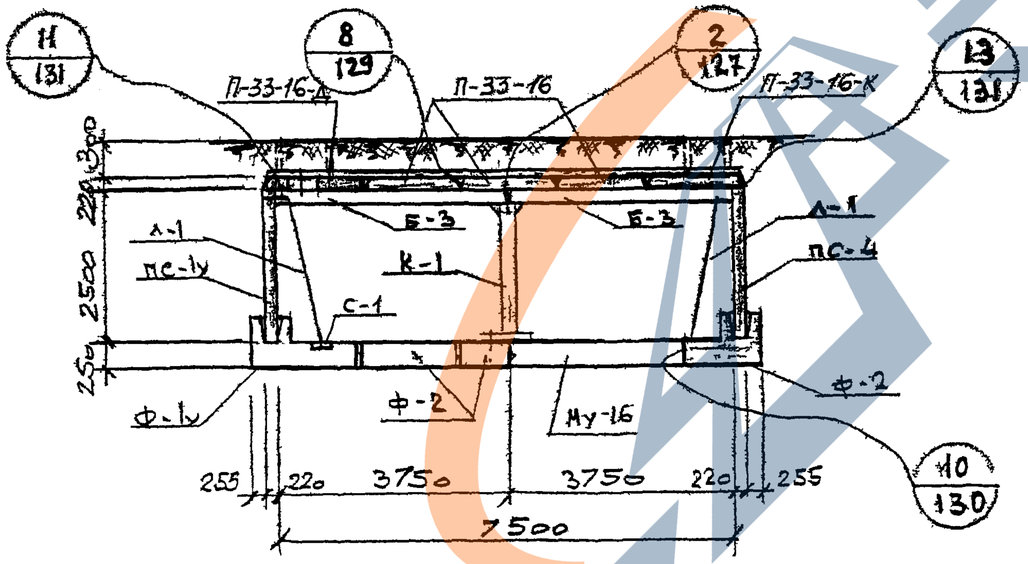

СПЕЦИФИКАЦИЯ МЕТАЛЛОКОНСТРУКЦИЙ НА 1 КАМЕРУ

N п/п	НАИМЕНОВАНИЕ	МАРКА ИЗДЕЛИЯ	КОЛ-ВО ШТ	МАССА КГ ЕДИН	МАССА КГ ОБЩАЯ	N ЛИСТА ВЫП 0-2 СЕРИИ 3.903 КЛ-13
1	КОЛОННА	К-1	1	182,9	182,9	134
2	ЛЕСТНИЦА	Л-1	4	48,0	192,0	133
3	СЕТКА ВОДОСБОРНИКА	С-1	4	2,2	8 8	135
4	НАКЛАДНАЯ ДЕТАЛЬ	Н-1	28	1,43	40,0	135
5	— " —	Н-2	8	0,24	1,9	135
6	— " —	Н-3	10	7,5	75,0	135

1. ПЛАНЫ КАМЕРЫ И СПЕЦИФИКАЦИЮ СБОРНЫХ ЖЕЛЕЗОБЕТОННЫХ ИЗДЕЛИЙ СМОТРЕТЬ НА ЛИСТЕ 47.

КЛ	СБОРНЫЕ ЖЕЛЕЗОБЕТОННЫЕ КАМЕРЫ НА ТЕПЛОВЫХ СЕТЯХ МАТЕРИАЛЫ ДЛЯ ПРОЕКТИРОВАНИЯ	СЕРИЯ 3.903 КЛ-13	
1983	КАМЕРА 7,5×5,5×2,5 РАЗРЕЗЫ.	ВЫПУСК 0-2	ЛИСТ 48

ЛЕНГИПРОИНЖПРОЕКТ

Гл. инж. проекта Егоров
Отдел строительный Ломбас
Нач. отдела

Н. контр. Егоров
Рук. группы Васильев
Исполнил Пылев
Проверил Свищев

Согласовано

Инвентарь
Внесены изменения
Дата | Рег. № | Подпись | Фамилия

РЕГ №

ЛГИП. зак 77 тир 1000 экз II-81г

ЗАВОД ЖБИ

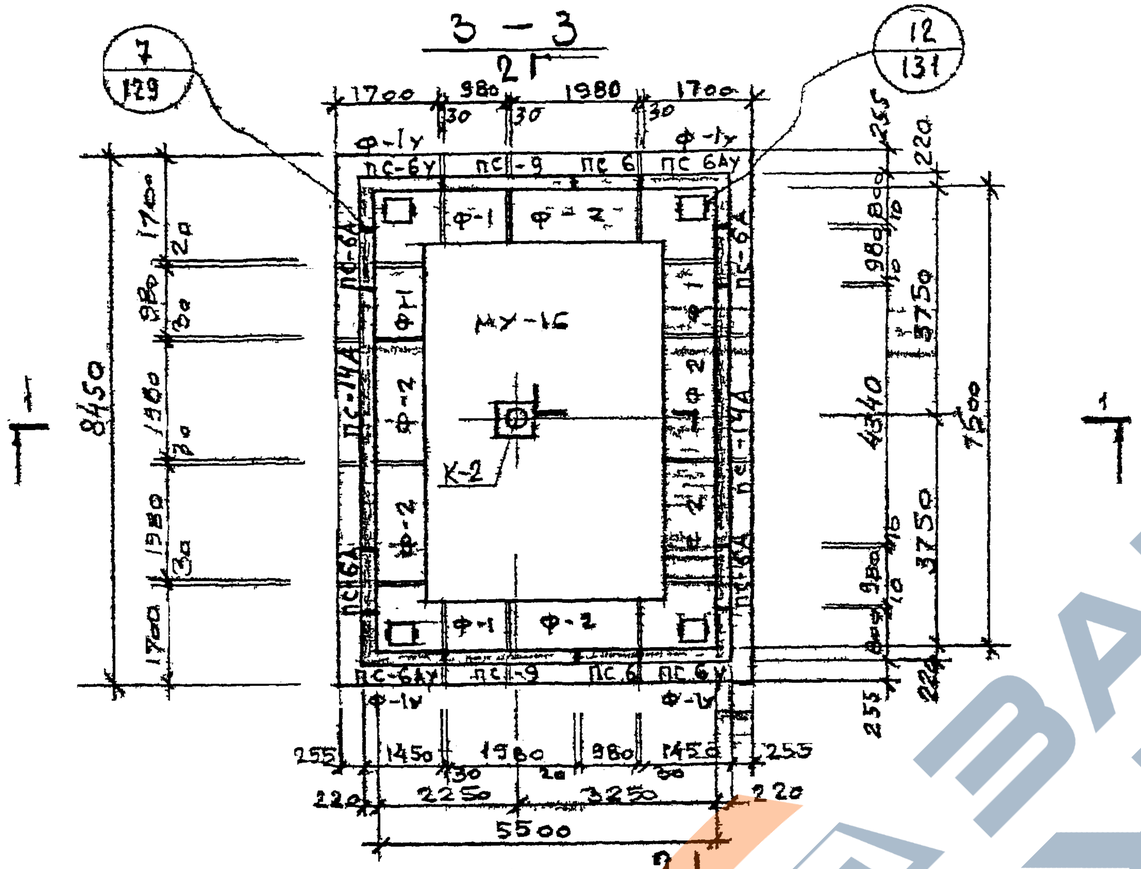

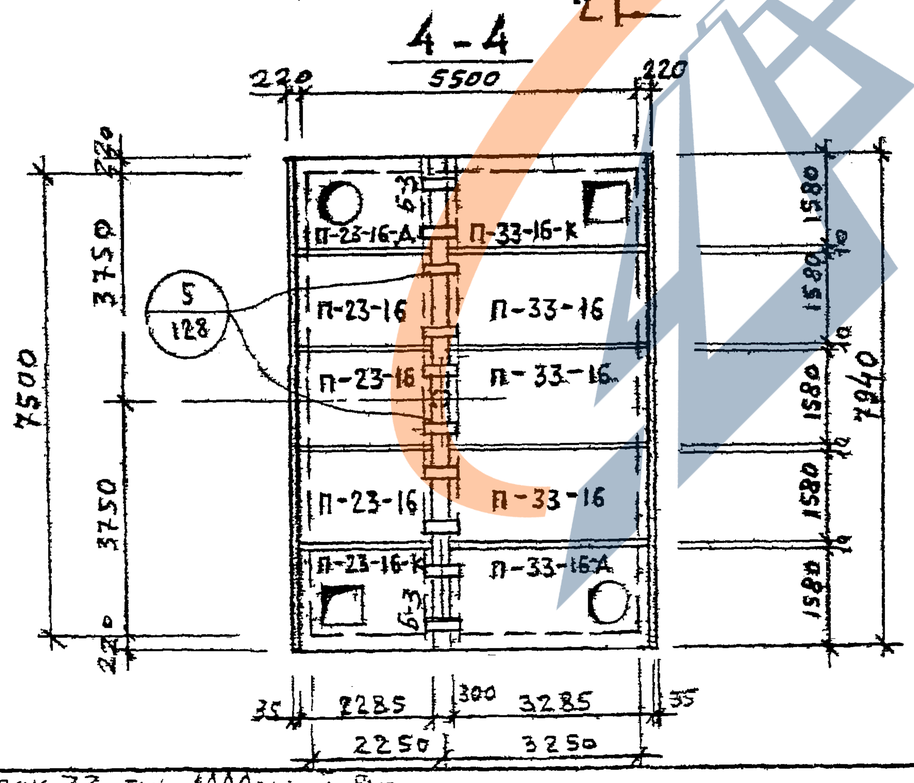

СПЕЦИФИКАЦИЯ СБОРНЫХ ЖЕЛЕЗОБЕТОННЫХ ИЗДЕЛИЙ НА ОДНУ КАМЕРУ.

N п/п	НАИМЕНОВАНИЕ	МАРКА ИЗДЕЛИЯ	КОЛ. ШТ.	РАСХОД СТАЛИ кг	МАССА кг	№ листа и выпуска серии 3 903 кл 13
1	ФУНДАМЕНТ	Ф-1у	4	326,2	2500	В. 1-6 69,70
2	— " —	Ф-1	4	102,6	1200	65,67
3	— " —	Ф-2	6	202,1	2400	66,67
4	БАЛКА	Б-3	2	347,5	2130	Л 21 22 В. 1-7
5	СТЕНОВАЯ ПАНЕЛЬ	ПС-6у	2	185,7	2530	Выпуск 1-6 51,52
6	— " —	ПС-6Ау	2	185,7	2530	53,54
7	— " —	ПС-6А	4	101,2	1150	56 Л.3 В.1-7
8	— " —	ПС-6	2	93,6	1150	55,56
9	— " —	ПС-9	2	181,6	2280	61 62
10	— " —	ПС-14А	2	649,9	3180	Л 17 18 В 1-7
11	ПЛИТА ПЕРЕКРЫТИЯ	П-23-16	3	55,8	1960	Выпуск 1-6 1,3
12	— " —	П-23-16К	1	87,3	1450	4,6
13	— " —	П-23-16Д	1	92,0	1790	7,9
14	— " —	П-33-16	3	123,9	2830	10,12
15	— " —	П-33-16-К	1	188,9	2320	13,15
16	— " —	П-33-16-Д	1	204,8	2660	16,18
17	Монолитное днище	МУ-16	1	1290,0	5,48 м³	Л. 136 В. 0-2

1. Разрезы 1-1, 2-2 и спецификацию металлоконструкций смотреть на листе 50.

КА	СБОРНЫЕ ЖЕЛЕЗОБЕТОННЫЕ КАМЕРЫ НА ТЕПЛОВЫХ СЕТЯХ МАТЕРИАЛЫ ДЛЯ ПРОЕКТИРОВАНИЯ	СЕРИЯ 3 903 кл-13
1983	Камера 7,5×5,5×2,2 планы	Выпуск 0-2 Лист 49

ЛЕНГИПРОИНЖПРОЕКТ

Согласовано

Инженер Егоров; Рук группы Васильев; Исполнил Пылев; Проверил Свищев; Отдел строительный; Начотдела Ломбас

Инженер Егоров; Н. контр.

Внесены изменения

Дата | Рег № | Должн | Подпись | Фамилия

ЛГИП зак 77 тип 1000 экз 1 81г

РЕГ №

1 - 1

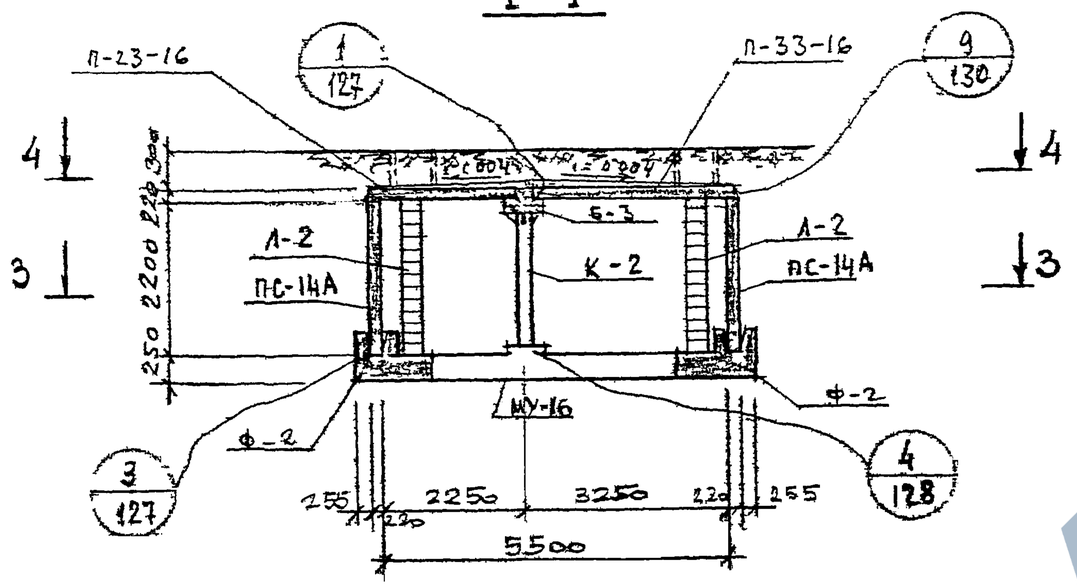

2 - 2

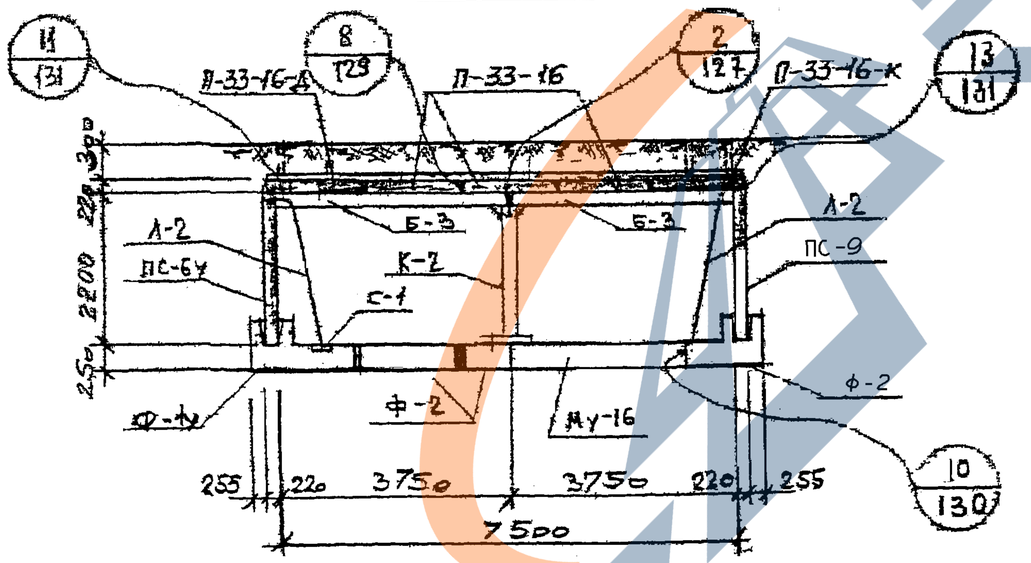

Спецификация металлоконструкций на 1 камеру

N п/п	Наименование	Марка изделия	Кол шт	Масса кг		N листа вып. 0-2 серии 3.903 кл-13
				един	общая	
1	Колонна	К-2	1	164,9	164,9	134
2	Лестница	Л-2	4	42,8	171,2	133
3	Сетка водосборника	С-1	4	2,2	8,8	135
4	Накладная деталь	Н-1	28	1,43	40,0	135
5	—"—	Н-2	8	0,24	1,9	135
6	—"—	Н-3	10	7,5	75,0	135

Планы камеры и спецификацию сборных железобетонных изделий смотреть на листе 49.

Ленгипроинжпроект

Гл. инж. проекта Егоров
Отдел строительных конструкций Башлыев
Нач. отдела Цыбульский
Гл. архитектор проекта Гущерин
Гл. инженер проекта Арнбаев
Руководитель группы Пышнов
Инженер Ситников

Согласовано

Сборные железобетонные камеры на тепловых сетях
Материалы для проектирования

1983 Камера 7,5×5,5×2,2. Разрезы.

Серия 3.903 кл-13
Выпуск 0-2
Лист 50

ЛГИП. Зак 77 Тир 1000 ЭТЗ II 81г

РЕГ №

Инв.№ подл. | Взам.инв.№ | Подпись и дата

Согласовано

Гл.инженер проекта	Егоров	
Гл.инж.проекта	Етогов	
Нач.отдела	Ломбас	
Рук.группы	Васильев	
Исполнил	Пылаев	
Проверил	Сбищева	

Ленгипроинжпроект

Отдел сборочных железобетонных конструкций

3 – 3

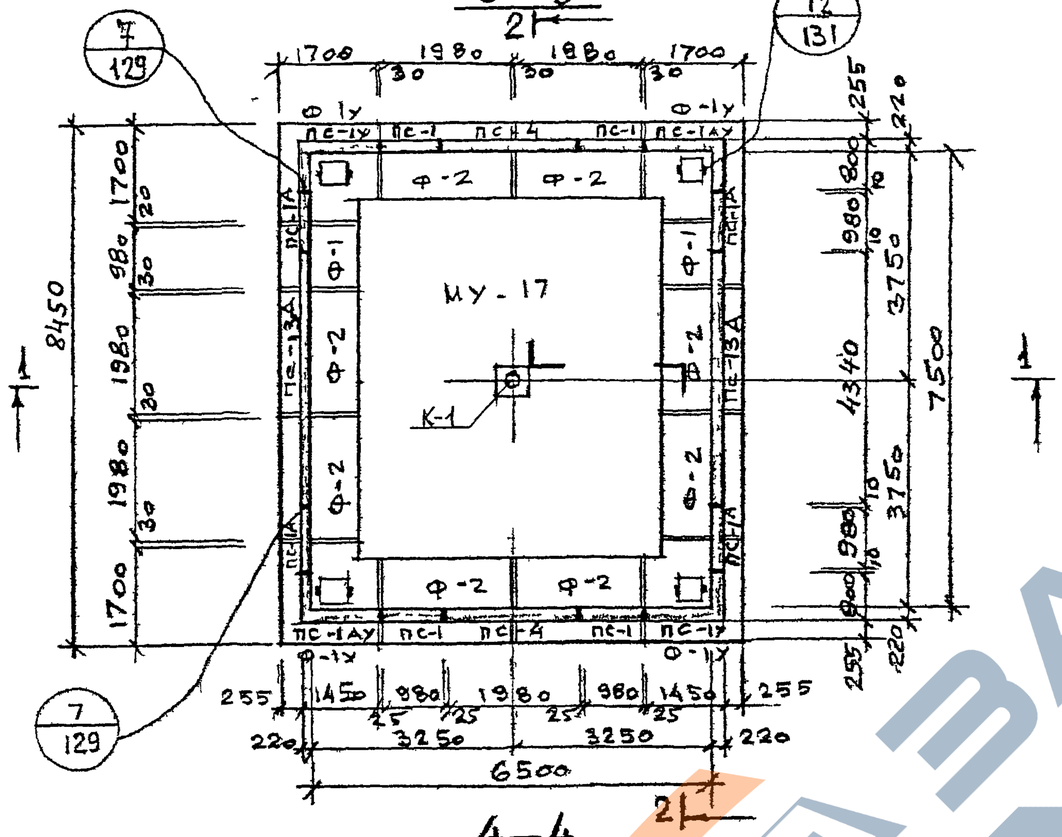

4 – 4

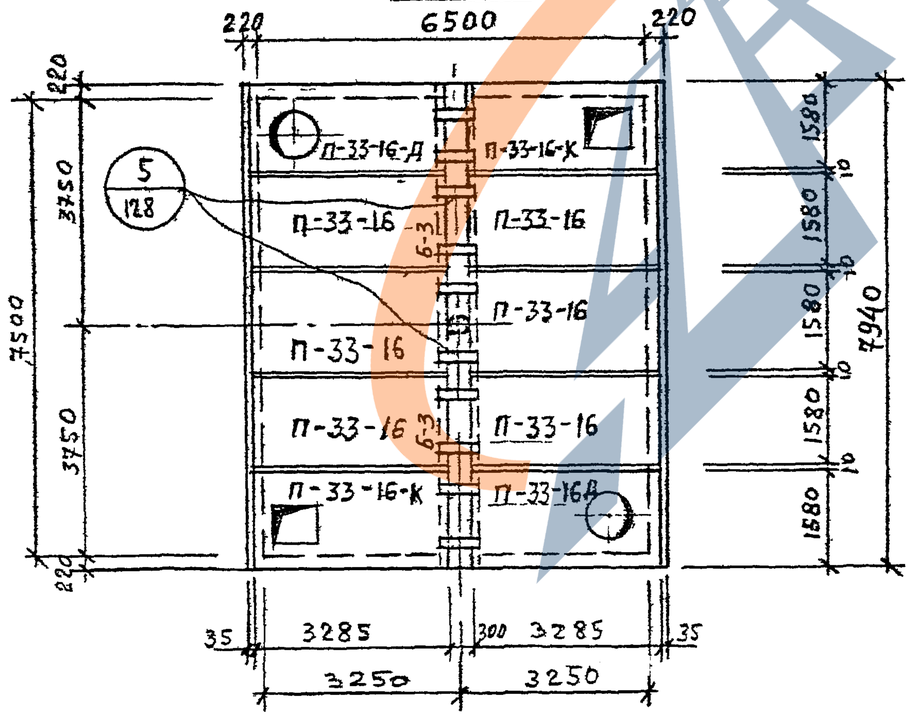

СПЕЦИФИКАЦИЯ СБОРНЫХ ЖЕЛЕЗОБЕТОННЫХ ИЗДЕЛИЙ НА ОДНУ КАМЕРУ

N п/п	НАИМЕНОВАНИЕ	МАРКА ИЗДЕЛИЯ	КОЛ-ШТ	РАСХОД СТАЛИ КГ	МАССА КГ	№№ ЛИСТА И ВЫПУСКА СЕРИИ 3.903 КЛ-13
1	ФУНДАМЕНТ	Ф-1у	4	326,2	2500	В.1-6 69,70
2	— " —	Ф-1	2	102,6	1200	В.1-6 65,67
3	— " —	Ф-2	8	202,1	2400	В.1-6 66,67
4	БАЛКА	Б-3	2	347,5	2130	А. 21, 22 В. 1-7
5	СТЕНОВАЯ ПАНЕЛЬ	ПС-1у	2	211,2	2880	В.1-6 37,38
6	— " —	ПС-1АУ	2	211,2	2880	В.1-6 39,40
7	— " —	ПС-1А	4	114,5	1330	Выпуск 42 А. 1 В. 1-7
8	— " —	ПС-1	4	106,9	1330	Выпуск 41,42
9	— " —	ПС-4	2	207,2	2600	Выпуск 47,48
10	— " —	ПС-13А	2	723,7	4000	А. 14, 15 В. 1-7
11	ПЛИТА ПЕРЕКРЫТИЯ	П-33-16	6	123,9	2830	В.1-6 10,12
12	— " —	П-33-16-К	2	188,9	2320	Выпуск 13,15
13	— " —	П-33-16-Д	2	204,8	2660	Выпуск 16,18
14	Монолитное днище	Му-17	1	1290,0	6,92 м³	л. 136 В. 0-2

1. РАЗРЕЗЫ 1-1, 2-2 И СПЕЦИФИКАЦИЮ МЕТАЛЛОКОНСТРУКЦИЙ СМОТРЕТЬ НА ЛИСТЕ 52.

КЛ	СБОРНЫЕ ЖЕЛЕЗОБЕТОННЫЕ КАМЕРЫ НА ТЕПЛОВЫХ СЕТЯХ МАТЕРИАЛЫ ДЛЯ ПРОЕКТИРОВАНИЯ	СЕРИЯ 3.903 КЛ-13
1983	КАМЕРА 7,5×6,5×2,5 ПЛАНЫ	ВЫПУСК 0-2 / ЛИСТ 51

ЛГИП. зак 77 тир 1000 из II-81г

1 - 1

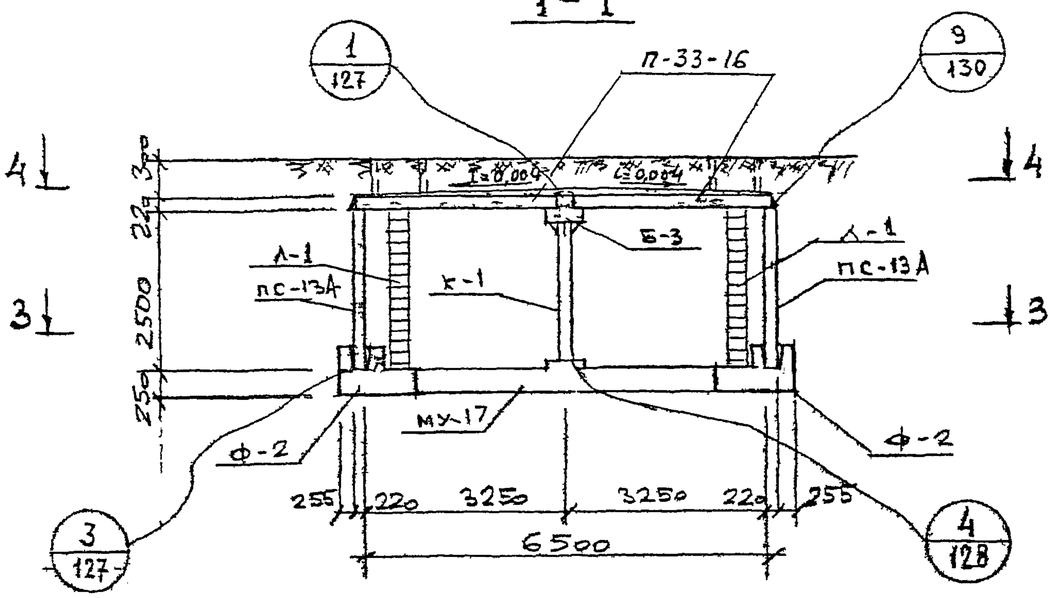

2 - 2

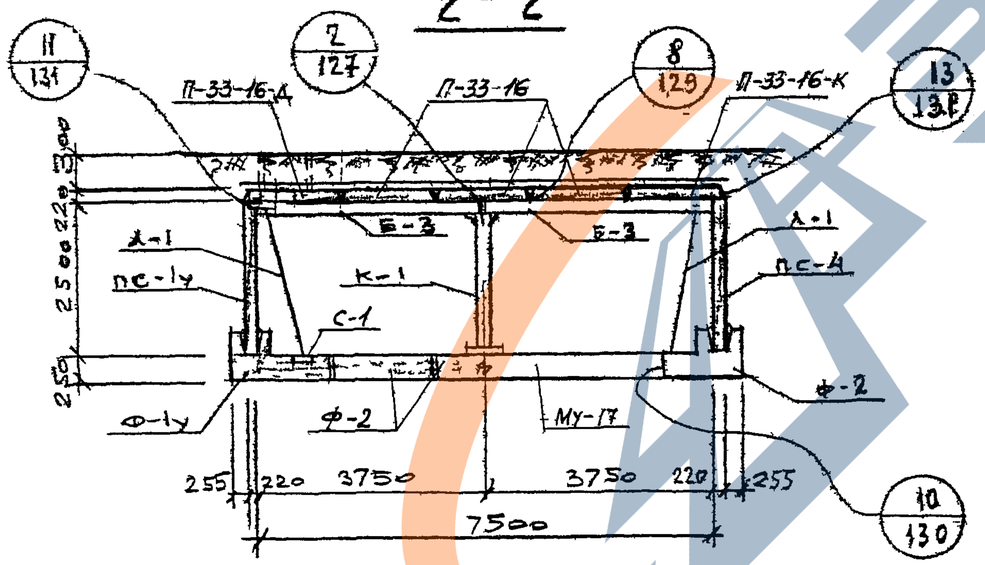

СПЕЦИФИКАЦИЯ МЕТАЛЛОКОНСТРУКЦИЙ НА 1 КАМЕРУ

N п/п	НАИМЕНОВАНИЕ	МАРКА ИЗДЕЛИЯ	КОЛ ШТ	МАССА КГ ЕДИН	МАССА КГ ОБЩАЯ	N листа ВЫП 0-2 серии 3.903 КЛ-13
1	КОЛОННА	К-1	1	182,9	182,9	134
2	ЛЕСТНИЦА	Л-1	4	48,0	192,0	133
3	СЕТКА ВОДОСБОРНИКА	С-1	4	2,2	8,8	135
4	НАКЛАДНАЯ ДЕТАЛЬ	Н-1	32	1,43	45,8	135
5	—"—	Н-2	8	0,24	1,9	135
6	—"—	Н-3	10	7,5	75,0	135

Планы камеры и спецификацию сборных железобетонных изделий смотреть на листе 51.

КЛ	СБОРНЫЕ ЖЕЛЕЗОБЕТОННЫЕ КАМЕРЫ НА ТЕПЛОВЫХ СЕТЯХ МАТЕРИАЛЫ ДЛЯ ПРОЕКТИРОВАНИЯ	СЕРИЯ 3.903 КЛ-13
1983	Камера 7,5×6,5×2,5 разрезы 1-1, 2-2	ВЫПУСК 0-2 / ЛИСТ 52

ЛЕНГИПРОМИНЖПРОЕКТ
Гл.инж.проекта Емельянов
Нач.отдела Ломбина
Отдел строительных конструкций
Гл.инж.проекта Васильев
Руководитель группы Пылаев
Исполнил Свинцова
Проверил
Н.контр.
Енгоров

Согласовано

Изм.	Кол.уч.	Лист	№ док.	Подпись	Дата

Инв.№ подл. | Подпись и дата | Взам.инв.№

ЛГИП. зак 77 тир 1000 жз 11-81г

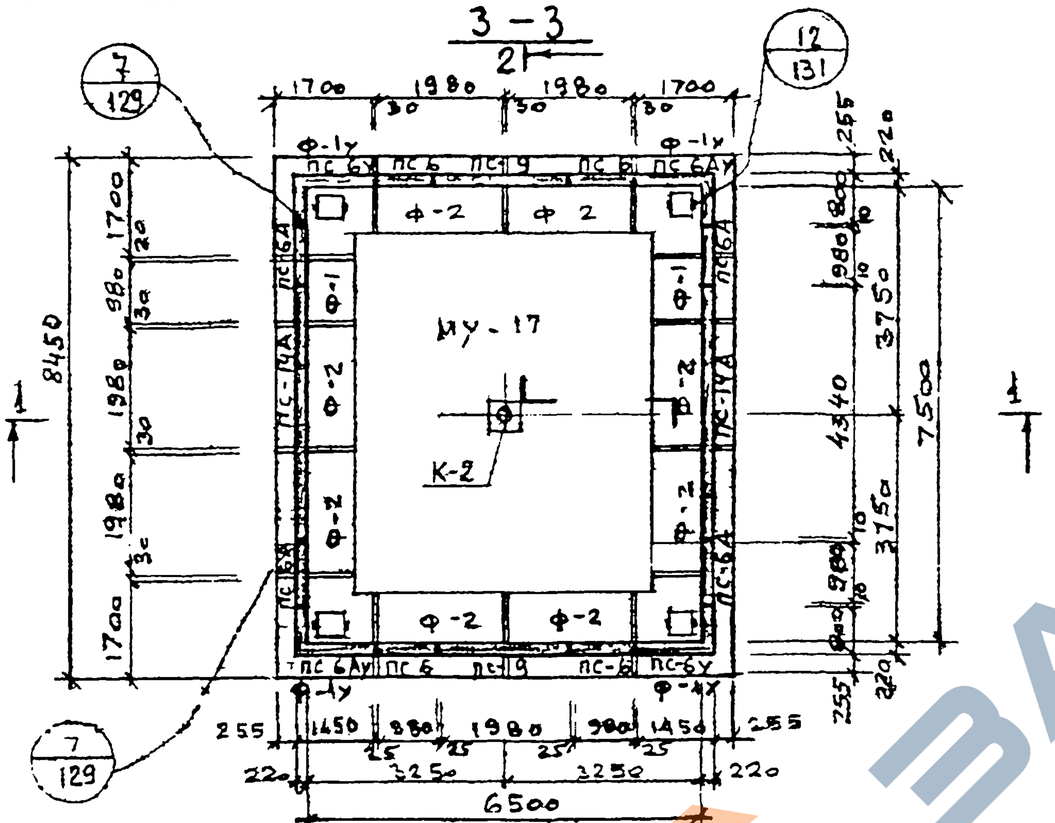

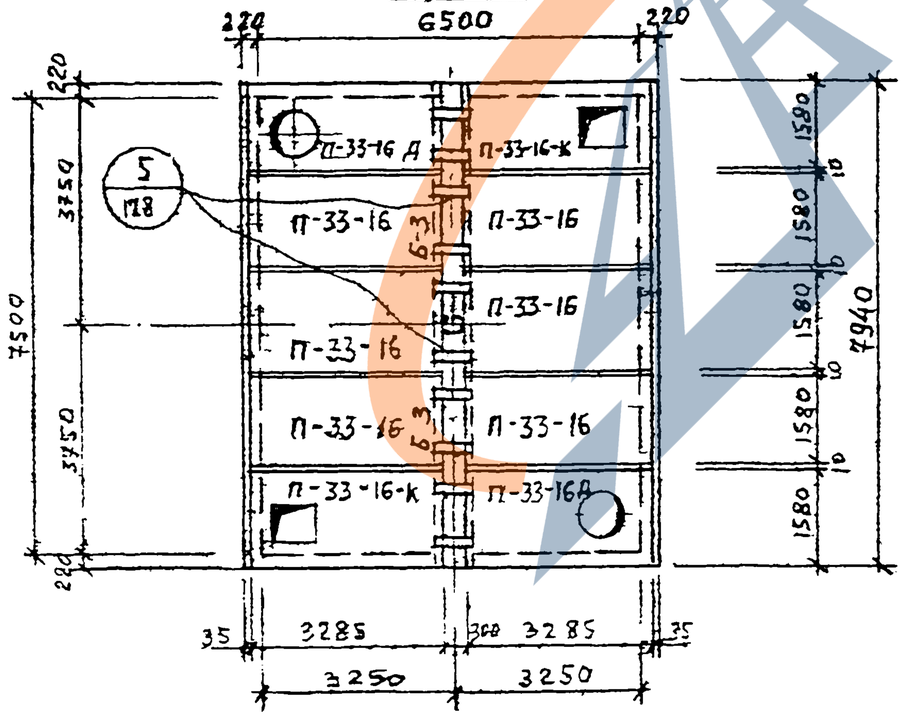

СПЕЦИФИКАЦИЯ СБОРНЫХ ЖЕЛЕЗОБЕТОННЫХ ИЗДЕЛИЙ НА ОДНУ КАМЕРУ

№ п/п	НАИМЕНОВАНИЕ	МАРКА ИЗДЕЛИЯ	КОЛ. ШТ	РАСХОД СТАЛИ КГ	МАССА КГ	№ листа и выпуска серии 3 903 кл 13	
1	ФУНДАМЕНТ	ф-1у	4	326,2	2500	В.1-6	69,70
2	— " —	ф-1	2	102,6	1200		65,67
3	— " —	ф-2	8	202,1	2400		66,67
4	БАЛКА	Б-3	2	347,5	2130	Л.21,22 В.1-7	
5	СТЕНОВАЯ ПАНЕЛЬ	пс-6у	2	185,7	2530	Выпуск 1-6	51,52
6	— " —	пс-6Ау	2	185,7	2530		53,54
7	— " —	пс-6А	4	101,2	1150		56 Л.3 В.1-7
8	— " —	пс-6	4	93,6	1150		55,56
9	— " —	пс-9	2	181,6	2280		61,62
10	— " —	пс-14А	2	649,9	3180	Л.17,18 В.1-7	
11	ПЛИТА ПЕРЕКРЫТИЯ	п-33-16	6	123,9	2830	Вып.1-6	10,12
12	— " —	п-33-16-К	2	188,9	2320		13,15
13	— " —	п-33-16-Д	2	204,8	2660		16,18
14	Монолитное днище	Му-17	1	1290,0	6,92м	Л.136 В.0-2	

1. РАЗРЕЗЫ 1-1, 2-2 И СПЕЦИФИКАЦИЮ МЕТАЛЛОКОНСТРУКЦИЙ СМОТРЕТЬ НА ЛИСТЕ 54

КЛ	СБОРНЫЕ ЖЕЛЕЗОБЕТОННЫЕ КАМЕРЫ НА ТЕПЛОВЫХ СЕТЯХ МАТЕРИАЛЫ ДЛЯ ПРОЕКТИРОВАНИЯ	СЕРИЯ 3903 кл-13
1983	КАМЕРА 7,5×6,5×2,2 ПЛАНЫ	ВЫПУСК 0-2 ЛИСТ 53

ЛЕНГИПРОИНЖПРОЕКТ

Согласовано

Инженер Егоров; Рук группы Васильев; Исполнил Пылев; Проверил Свищева; Ст. инж. проекта Егоров; Отдел строительный; Нач. отдела Ломбаев

Изменения: Внесены изменения; Дата; Рег. №; Должн.; Подпись; Фамилия

Рег №

ЛЕНГИП. зак 77 тир 1000 экз 11-81-

РЕГ №

Инв.№ подл. | Взам.инв.№ | Подпись и дата | Инв.№ дубл. | Взам.инв.№

Изм. | Кол.уч. | Лист | № док. | Подпись | Дата

Согласовано

ЛЕНГИПРОИНЖПРОЕКТ

Гл.инж.проекта Егоров
Нач.отдела Ломова
Отдел строительных конструкций
Гл.спец. Васильев
Нач.сект. Пылев
Рук.группы Свищева
Исполнил Свищева
Проверил

1 - 1

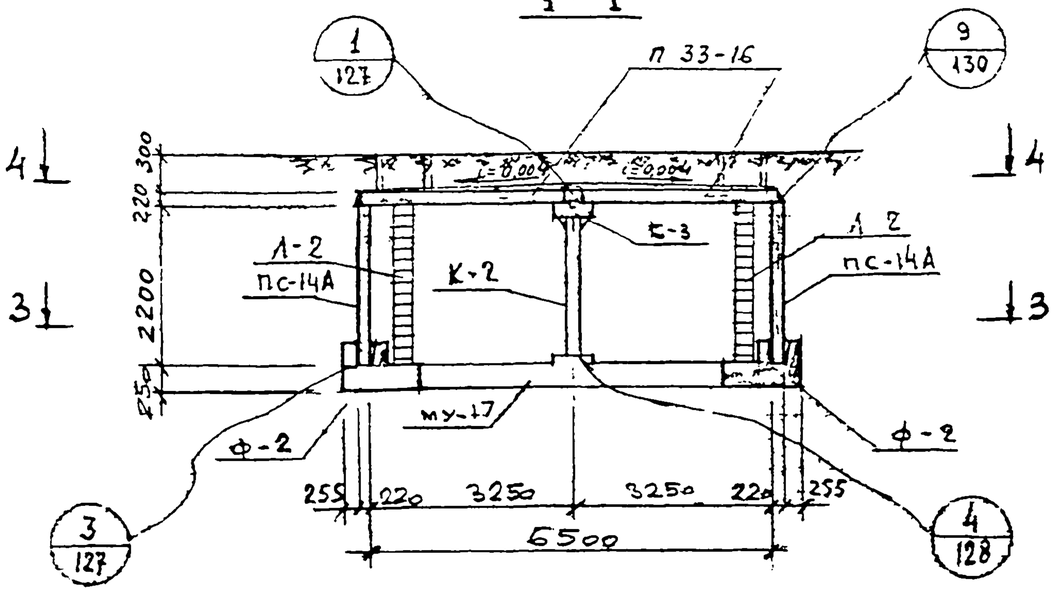

2 - 2

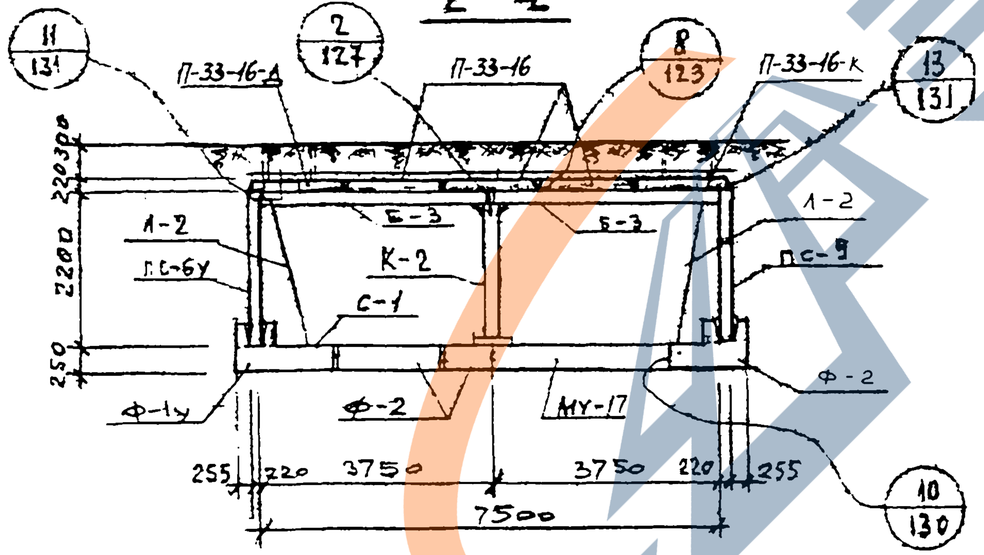

СПЕЦИФИКАЦИЯ МЕТАЛЛОКОНСТРУКЦИЙ НА 1 КАМЕРУ

N п/п	НАИМЕНОВАНИЕ	МАРКА ИЗДЕЛИЯ	КОЛ. ШТ.	МАССА КГ ЕДИН	МАССА КГ ОБЩАЯ	N ЛИСТА ВЫП 0-2 СЕРИИ 3.903 КЛ-13
1	КОЛОННА	К-2	1	164,9	164,9	134
2	ЛЕСТНИЦА	Л-2	4	42,8	171,2	133
3	СЕТКА ВОДОСБОРНИКА	С-1	4	2,2	8,8	135
4	НАКЛАДНАЯ ДЕТАЛЬ	Н-1	32	1,43	45,8	135
5	— " —	Н-2	8	0,24	1,9	135
6	— " —	Н-3	10	7,5	75,0	135

1. ПЛАНЫ КАМЕРЫ И СПЕЦИФИКАЦИЮ СБОРНЫХ ЖЕЛЕЗОБЕТОННЫХ ИЗДЕЛИЙ СМОТРЕТЬ НА ЛИСТЕ 53.

КЛ	СБОРНЫЕ ЖЕЛЕЗОБЕТОННЫЕ КАМЕРЫ НА ТЕПЛОВЫХ СЕТЯХ МАТЕРИАЛЫ ДЛЯ ПРОЕКТИРОВАНИЯ	СЕРИЯ 3.903 КЛ-13
С83	Камера 7,5×6,5×2,2 разрезы 1-1, 2-2	ВЫПУСК 0-2 / ЛИСТ 54

ГИП. зак 77 тир 1000 экз. 11 81г

ЗАВОД ЖБИ

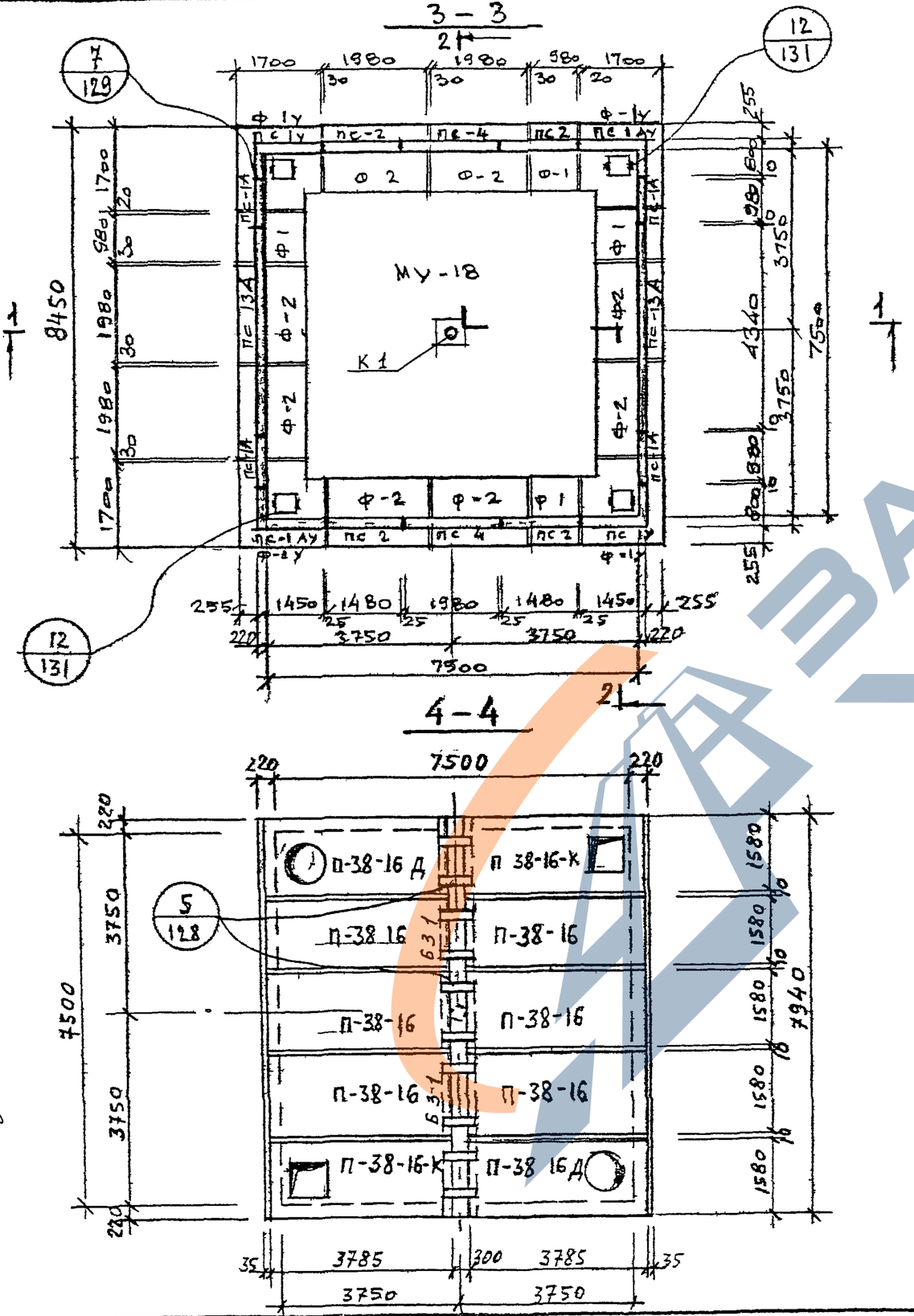

СПЕЦИФИКАЦИЯ СБОРНЫХ ЖЕЛЕЗОБЕТОННЫХ ИЗДЕЛИЙ НА ОДНУ КАМЕРУ

N п/п	Наименование	Марка изделия	Кол. шт	Расход стали кг	Масса кг	Лист и выпуск серии 3.903 КЛ-13
1	Фундамент	Ф-1У	4	32,6,2	2500	В.1-6 69 70
2	— " —	Ф-1	4	102,6	1200	65 67
3	— " —	Ф-2	8	202,1	2400	В.2-6 66,67
4	Балка	Б-3-1	2	359,0	2130	А 21 22 В. 1-7
5	Стеновая панель	ПС-1У	2	211,2	2880	37,38
6	— " —	ПС-1АУ	2	211,2	2880	39,40
7	— " —	ПС-1А	4	114 5	1330	В.1-6 42 А 1 В 1 7
8	— " —	ПС-2	4	141 4	2000	43,44
9	— " —	ПС-4	2	207 2	2600	47,48
10	— " —	ПС-13А	2	1723,7	4000	А 14 15 В 1-7
11	Плита перекрытия	П-38-16	6	162,5	3270	В.1-6 19,21
12	— " —	П-38-16 К	2	288,5	2750	22,24
13	— " —	П-38-16 Д	2	256,7	3100	В.2-6 25,27
14	Монолитное днище	МУ-18	1	1957,0	8,4 м³	А 136 В. 0-2

1. Разрезы 1-1, 2 2 и спецификацию металлоконструкций смотреть на листе 56.

КЛ	Сборные железобетонные камеры на тепловых сетях материалы для проектирования	Серия 3.903 КЛ-13	
1983	Камера 7,5×7,5×2,5 Планы	Выпуск 0-2	Лист 55

Гл. инженер проекта Е. Сорокин
Нач. отдела Васильев
Рук. группы Ершов
Исполнил Пылаев
Проверил Квинцева
Н. контр. Комбас
Отдел строительных конструкций
Согласовано
Инв. № подл. | Подпись и дата | Взам. инв. № | Инв. № дубл. | Подпись и дата | Внесены изменения

Рег №

ЛГИП. Зак 77 тир 1000 эк. 11 81г

1 - 1

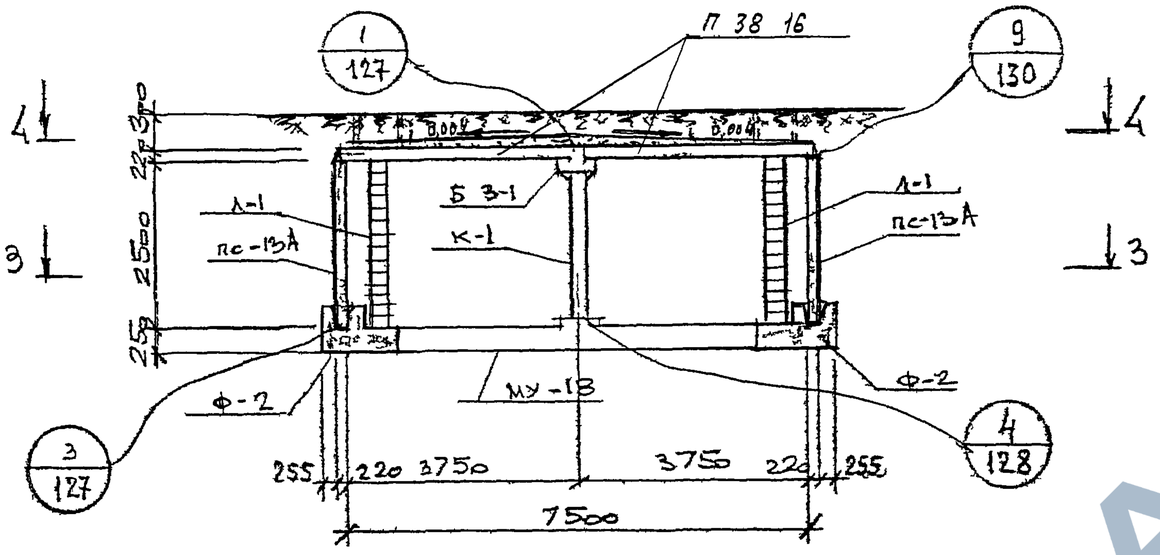

2 - 2

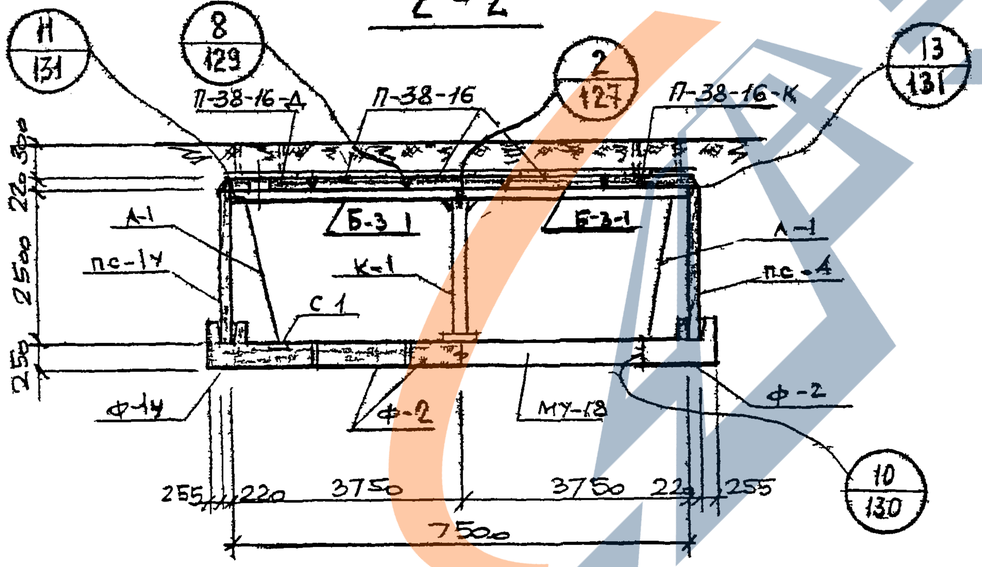

Спецификация металлоконструкций на камеру

N п/п	Наименование	Марка изделия	Кол шт	Масса кг единая	Масса кг общая	N листа Вып 0-2 серии 3.903 КЛ-13
1	Колонна	К-1	1	182,9	182,9	134
2	Лестница	Л-1	4	48,0	192,0	133
3	Сетка водосборника	С-1	4	2,2	8,8	135
4	Накладная деталь	Н-1	32	1,43	45,8	135
5	— " —	Н-2	8	0,24	1,9	135
6	— " —	Н-3	10	7,5	75,0	135

Планы камеры и спецификацию сборных железобетонных элементов смотреть лист 55.

КЛ 1983	Сборные железобетонные камеры на тепловых сетях. Материалы для проектирования. Камера 7,5×7,5×2,5 Разрезы 1-1, 2-2	Серия 3.903 КЛ-13	Выпуск 0-2 / Лист 56

Согласовано

Ленгипроинжпроект: Гл. инж. проекта Егоров; Нач. отдела Трифтельный; Гл. инж. отдела Егоров; Руководитель группы Ларионов; Исполнил Лимбас; Гл. конструктор проекта Егоров; Н. контр. Васильев; Гл. специалист Пылев; Гл. специалист Свищева

Внесены изменения Гл. специалист Пылев; Гл. специалист Свищева; Гл. конструктор проекта Егоров; Н. контр. Васильев

ЛГИП. зак 77 тир 1000 экз. п 81г

РЕГ №

Инв. № подл. | Подпись и дата | Взам. инв. №

Изм. Кол. уч. Лист № док. Подпись Дата

Согласовано

Гл. инж. проекта Егоров
Нач. отдела Кувшинов
Гл. специалист Проверил
Ст. инженер Исполнил
Рук. группы
Инж.-констр.
Инж.-констр.

ЛЕНГИПРОИНЖПРОЕКТ

3 – 3

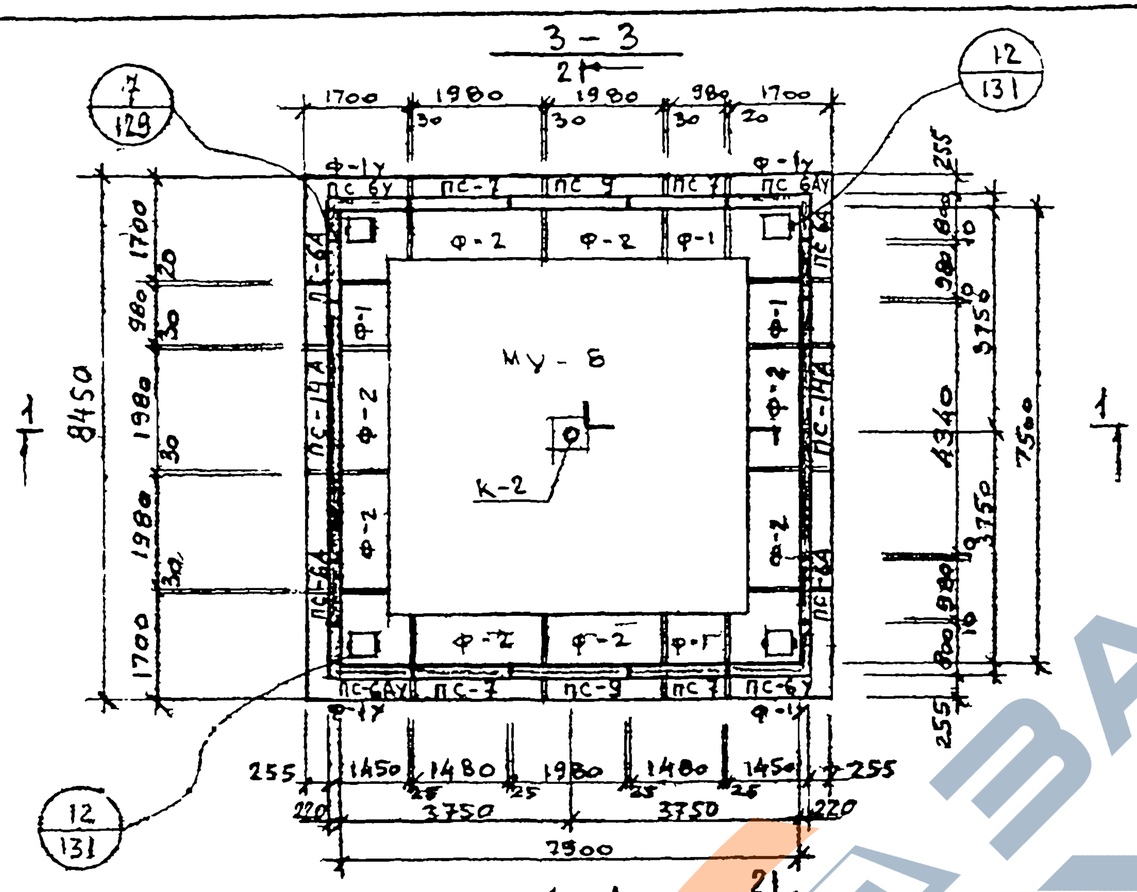

4 – 4

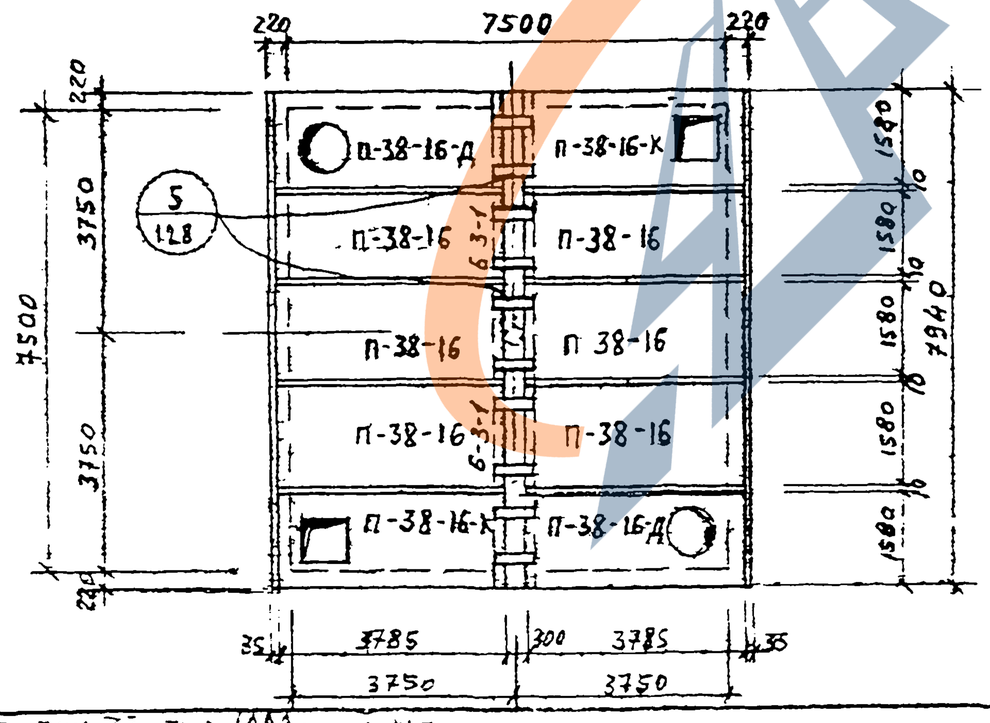

СПЕЦИФИКАЦИЯ СБОРНЫХ ЖЕЛЕЗОБЕТОННЫХ ИЗДЕЛИЙ НА ОДНУ КАМЕРУ

N п/п	Наименование	Марка изделия	Кол. шт.	Расход стали кг	Масса кг	N листа и выпуск серии 3.903 КЛ-13
1	Фундамент	Ф-1у	4	326,2	2500	в. 6 69 70
2	— " —	Ф-1	4	102,6	1200	в. 5 65,67
3	— " —	Ф-2	8	202,1	2400	в. 5 66,67
4	Балка	Б-3-1	2	359,0	2130	А-25, 22 В 1-7
5	Стеновая панель	ПС-6у	2	185,7	2530	51,52
6	— " —	ПС-6Ау	2	185,7	2530	в. 6 53,54
7	— " —	ПС-6А	4	101,2	1150	А-3 В. 1-7 56
8	— " —	ПС-7	4	122,9	1600	57,58
9	— " —	ПС-9	2	181,6	2280	в. 5 61,62
10	— " —	ПС-14А	2	649,9	3180	А 17 18 В 1-7
11	Плита перекрытия	П-38-16	6	162,5	3270	в. 6 19,21
12	— " —	П-38-16-К	2	288 5	2750	в. 6 22,24
13	— " —	П-38-16-Д	2	256,7	3100	в. 6 25,27
14	Монолитное днище	МУ-18	1	1957,0	8,4 м³	А 136 В. 0-2

1. Разрезы 1-1, 2-2 и спецификацию металлоконструкций смотреть на листе 58

Т/П 903	Сборные железобетонные камеры на тепловых сетях. Материалы для проектирования	Серия 3.903 КЛ-13	
	Камера 7,5×7,5×2,2 Планы	Выпуск 0-2	Лист 57

ЛГИП. Зак. 71 Тир 1000 экз. 1 эт.

1 - 1

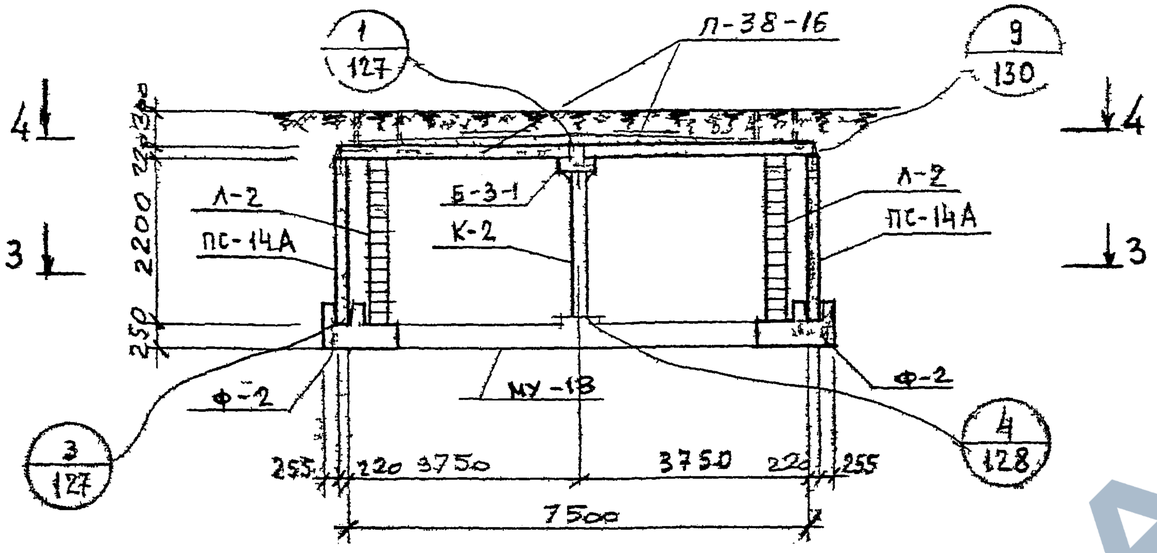

2 - 2

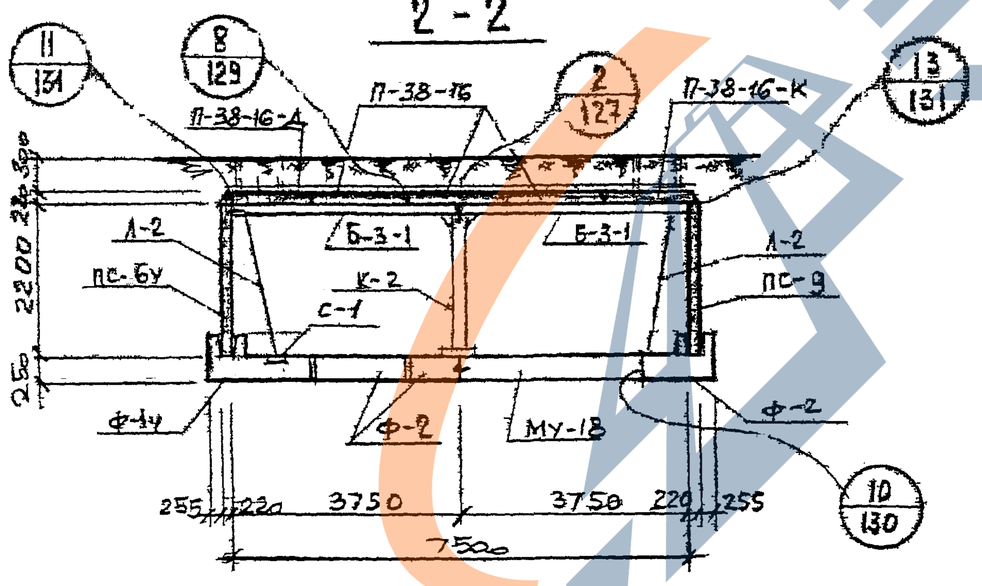

Спецификация металлоконструкций на 1 камеру

N п/п	Наименование	Марка изделия	Кол. шт	Масса кг		N листа Вып 0 2 серии 3 903 КЛ-13
				един	общая	
1	колонна	К-2	1	164,9	164,9	134
2	лестница	Л-2	4	42,8	171,2	133
3	сетка водосборника	С-1	4	2,2	8,8	135
4	накладная деталь	Н-1	32	1,43	45,8	135
5	— " —	Н-2	8	0,24	1,9	135
6	— " —	Н-3	10	7,5	75,0	135

1. Планы камеры и спецификацию сборных железобетонных элементов смотреть лист 57.

КЛ	Сборные железобетонные камеры на тепловых сетях. Материалы для проектирования	Серия 3,903 КЛ-13
1983	Камера 7,5×7,5×22 Разрезы 1-1,22	Выпуск 0-2 / Лист 58

Регистрация изменения

Внесены изменения

Дата | Рег. № | Подпись | Фамилия

Согласовано

Ленгипроинжпроект

Инженер | Егоров | Ведущий | Вадильев | Пулев | Сенцова

Отдел строительный | Исполнил | Проверил

Нач. отдела | Ломбас

Лгип. зак 77 тир 1000 экз II 81-

РЕГ №

Главный инженер Внесены изменения Дата рег. № Подпись Фамилия

Согласовано

Егоров Васильев
Гл. конструктор Руководитель группы
Пылаев Свищев
Исполнил Проверил

ЛЕНГИПРОИНЖПРОЕКТ
Гл. инж. проекта Егоров
Отдел строительный
Нач. отдела Ломбас

3 - 3

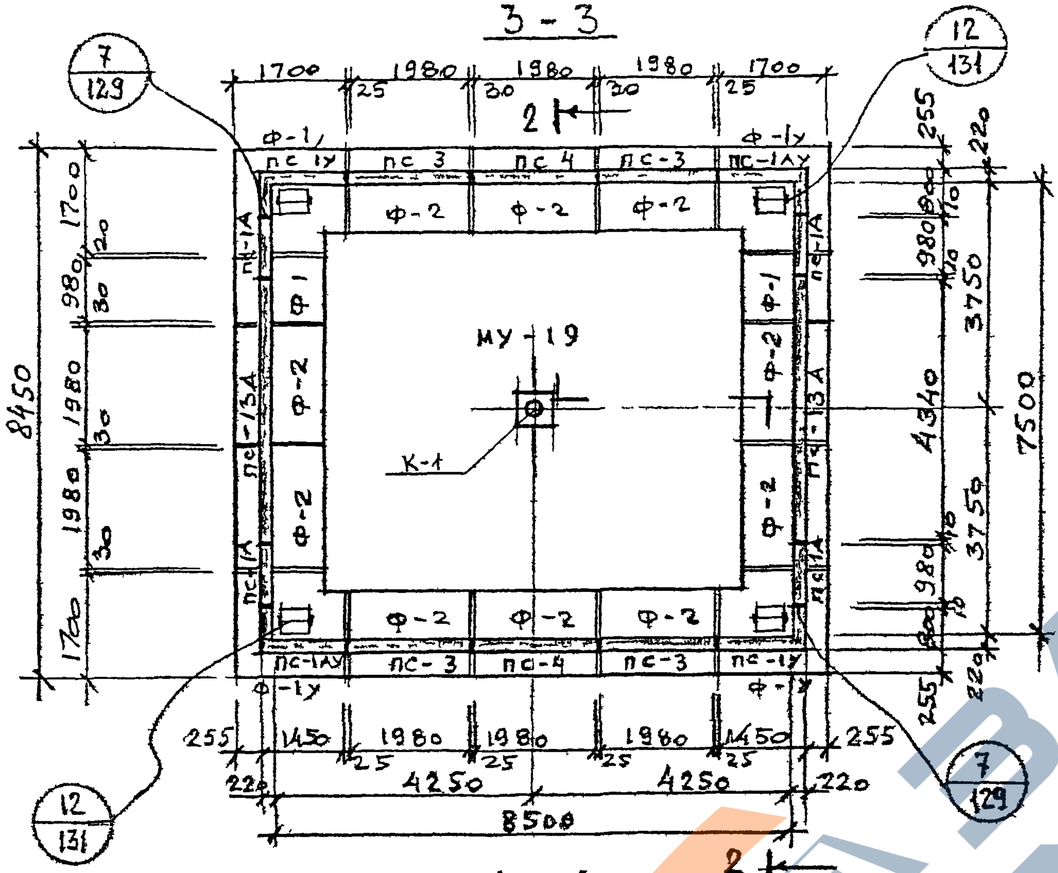

4 - 4

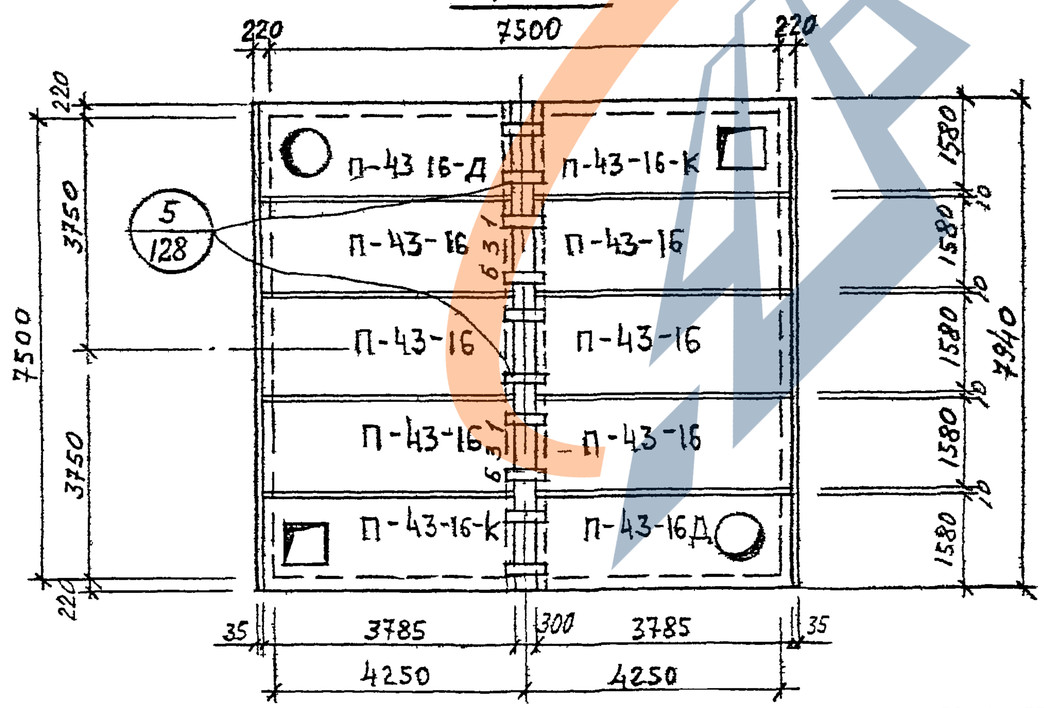

Спецификация сборных железобетонных изделий на одну камеру

N п/п	Наименование	Марка изделия	Кол. шт.	Расход стали кг	Масса кг	N листа и выпуска серии 3.903 кл-13
1	Фундамент	ф-1у	4	326,2	2500	В. 1-6 69,70
2	— " —	ф-1	2	102,6	1200	В. 1-6 65 67
3	— " —	ф-2	10	202,1	2400	В. 1-6 66 67
4	Балка	Б-3-1	2	359,0	2130	А. 21, 22 В. 1-7
5	Стеновая панель	пс-1у	2	211,2	2880	Вып. 1-6 37.38
6	— " —	пс-1ау	2	211 2	2880	Вып. 1-6 39,40
7	— " —	пс-1А	4	114,5	1330	Вып. 1-6 42 А. 1 В. 1-7
8	— " —	пс-3	4	198,5	2680	Вып. 1-6 45,46
9	— " —	пс-4	2	207,2	2600	Вып. 1-6 47,48
10	— " —	пс-13А	2	723,5	4000	А. 14, 15 В. 1-7
11	Плита перекрытия	п-43-16	6	213,6	3700	Вып. 1-6 28,30
12	— " —	п-43-16 к	2	408,7	3180	Вып. 1-6 31.33
13	— " —	п-43-16 д	2	363,7	3520	Вып. 1-6 34,36
14	Монолитное днище	МУ-19	1	2290,0	9,8 м³	А. 136 В. 0-2

1. Разрезы 1-1, 2-2 и спецификацию металлоконструкций смотреть на листе 60.

КЛ	Сборные железобетонные камеры на тепловых сетях. Материалы для проектирования	Серия 3.903 кл-13	
1983	Камера 7,5 × 8,5 × 2,5 Планы	Выпуск 0-2	Лист 59

ЛГИП, зак 77 тир 1000 эз II 81г

РЕГ №

Инв. № подл. | Взам. инв. № | Подпись и дата

Согласовано

Ленгипроинжпроект

Гл. инж. проекта Егоров
Отдел ст. р. внутрицехового транспорта Васильев
Нач. отдела Мамедов
Гл. констр. Егоров
Рук. группы Васильев
Исполнил Пчелев
Проверил Свищева

1 – 1

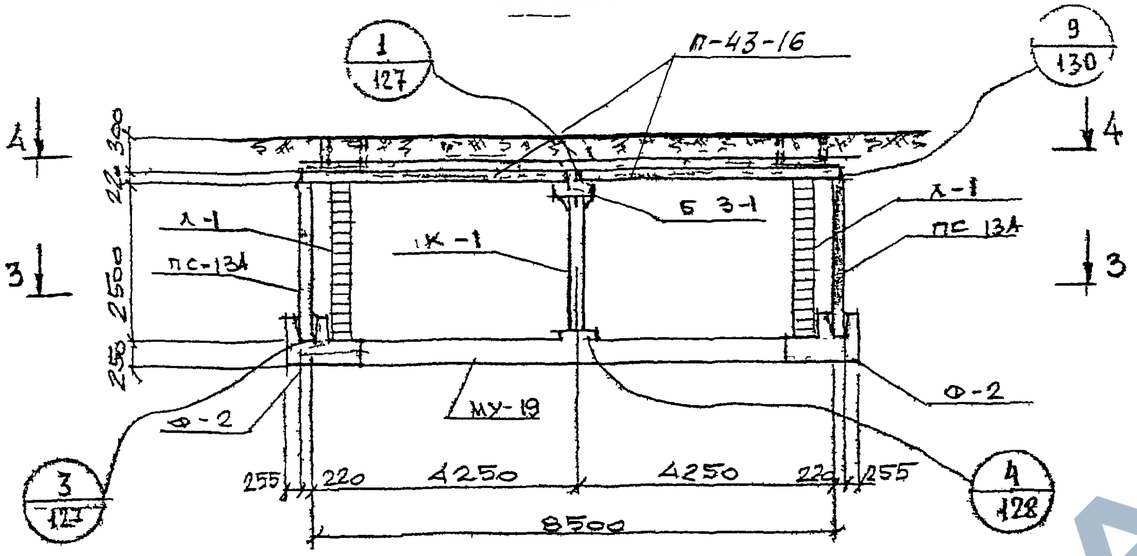

2 – 2

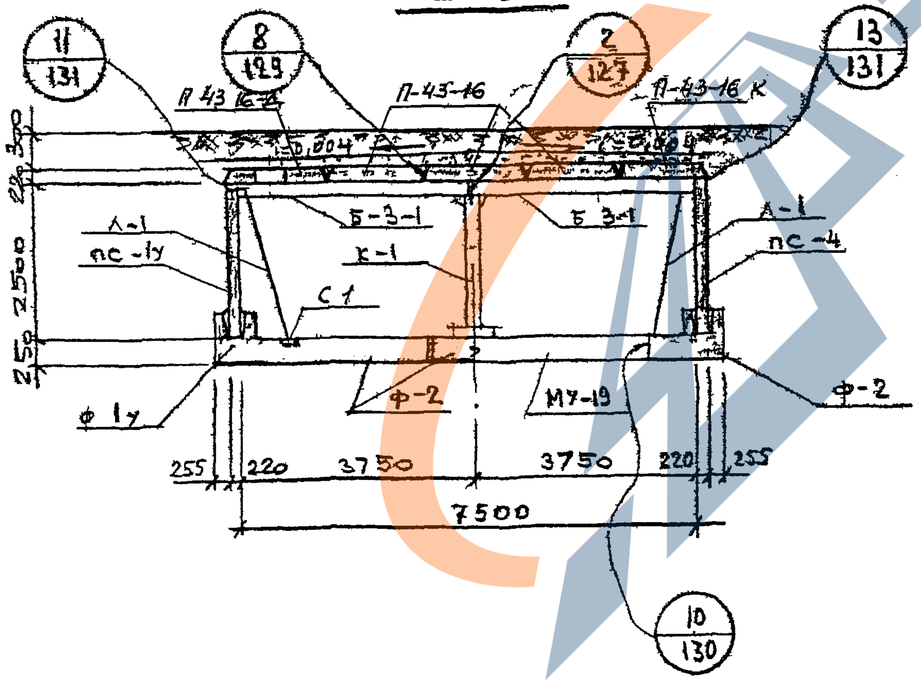

Спецификация металлоконструкций на 1 камеру

N п/п	Наименование	Марка изделия	Кол. шт.	Масса кг		N листа Вып 0-2 серии 3903кл-13
				Един.	Общая	
1	Колонна	К-1	1	182,9	182,9	134
2	Лестница	Л-1	4	48,0	192,0	133
3	Сетка водосборника	С-1	4	2,2	8 8	135
4	Накладная деталь	Н-1	32	1,43	45,8	135
5	—— " ——	Н-2	8	0,24	1,9	135
6	—— " ——	Н-3	10	7,5	75,0	135

1 Планы камеры и спецификацию сборных железобетонных элементов смотреть лист 59.

КЛ	Сборные железобетонные камеры на тепловых сетях. Материалы для проектирования	Серия 3 903 кл-13	
1983	Камера 7,5 × 8 5 × 2 5 Разрезы 1-1, 2-2	Выпуск 0-2	Лист 60

ЛГИП. зак 77 тир 1000 эгз II 81г

РЕГ №

Инв.№ подл. | Взам.инв.№ | Подпись и дата

Согласовано

Гип	Епифов	
Нач.отд.	Ломбас	
Рук.группы	Исполнил	Проверил
Гип	Епифов	
Нач.отд.	Ломбас	
Н.контр.	Васильев	
	Пылаев	
	Свиридов	

ЛЕНГИПРОИНЖПРОЕКТ

3 - 3

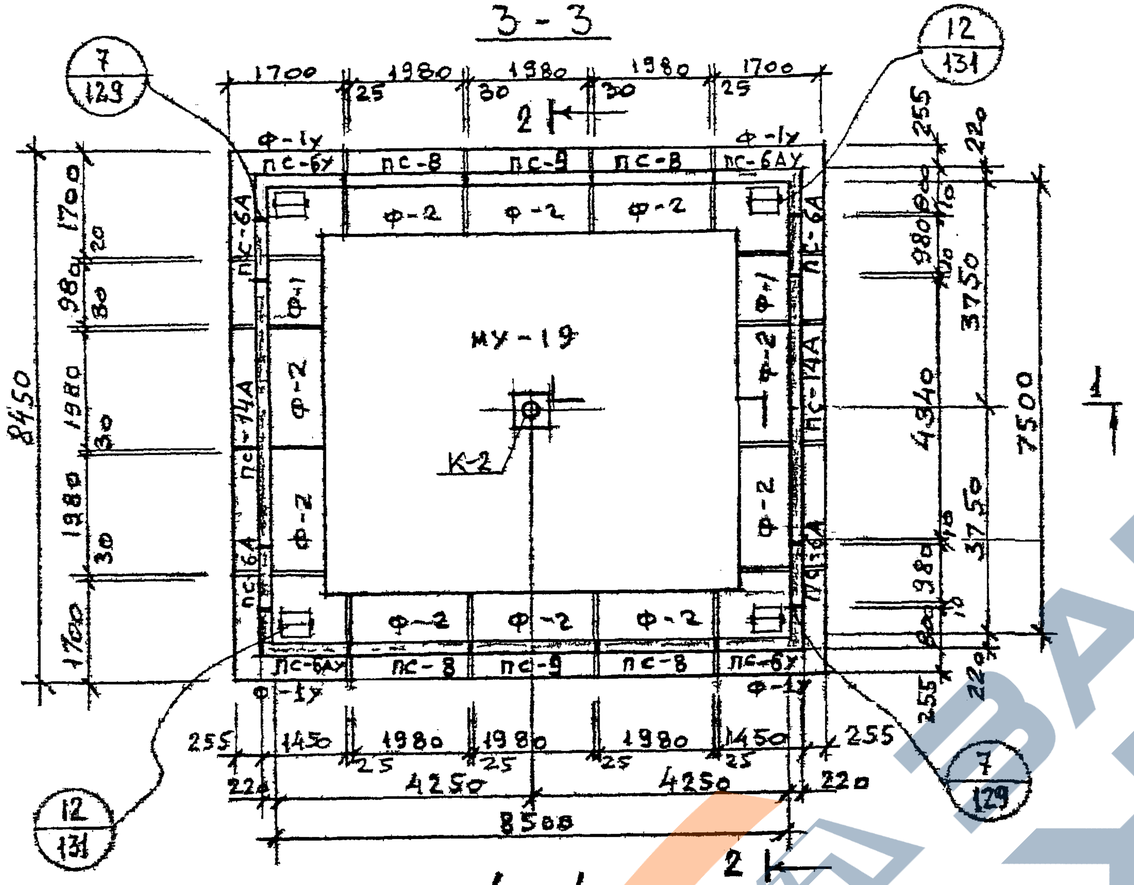

4 — 4

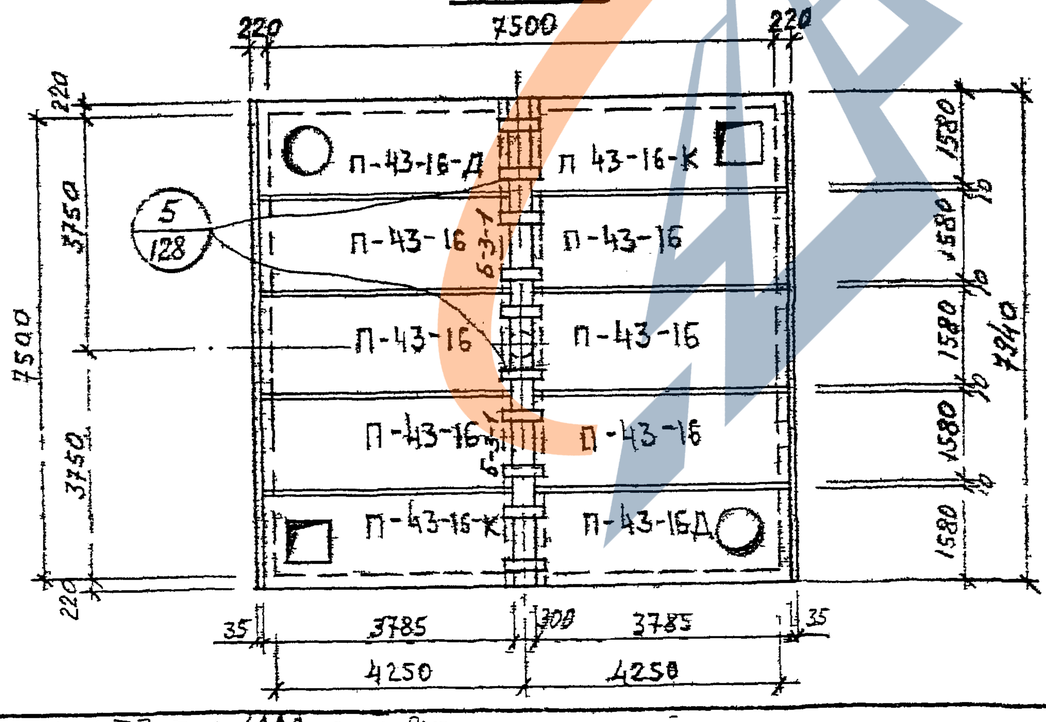

Спецификация сборных железобетонных изделий на одну камеру

N п/п	Наименование	Марка изделия	Кол. шт	Расход стали	Масса кг	N листа и выпуск серии 3.903 КЛ-13	
1	Фундамент	Ф-1у	4	326,2	2500	В.1-6	69,70
2		Ф-1	2	102,6	1200		65,67
3	— " —	Ф-2	10	202,1	2400		66 67
4	Балка	Б-3-1	2	359,0	2130	А 21, 22 В 1-7	
5	Стеновая панель	ПС-6У	2	185,7	2530	Вып 1-6	51,52
6		ПС-6Ау	2	185,7	2530		53,54
7		ПС-6А	4	101,2	1150	56	А.3 В.1-7
8		ПС-8	4	172,9	2350		59,60
9		ПС-9	2	131,6	2280		61,62
10		ПС-14А	2	6499	3180	А: 17,18 В. 1-7	
11	Плита перекрытия	П 43-16	6	213,6	3700	Вып 1-6	28,30
12	— " —	П-43-16К	2	408,7	3180		31,33
13	— " —	П-43-16Д	2	363,7	3520		34,36
14	Монолитное днище	МУ-19	1	2290,0	9,8 м³	А. 136 В. 0-2	

1. Разрезы 1-1; 2-2 и спецификацию металлоконструкций смотреть на листе 62.

КЛ | Сборные железобетонные камеры на тепловых сетях | Серия 3.903 КЛ-13

Материалы для проектирования

1983 | Камера 7,5×8,5×2,2 Пеленговые | Выпуск 0-2 | Лист 61

АГИП. Зак 77 Тир 1000 экз 181-

РЕГ №

Согласовано

Инв. № подл. | Подпись и дата | Взам. инв. №

Гипроконтр
Внесены изменения
Дата Рег № Утверждена
Подпись Фамилия

ЛЕНГИПРОИНЖПРОЕКТ

Гл. инженер проекта	Егоров	
Руководитель	Ермилин	Васильев
Отдел	Гидротехнический	Пылаев
Нач. отдела	Кимбель	Свинцева
Проверил		
Исполнил		

1 - 1

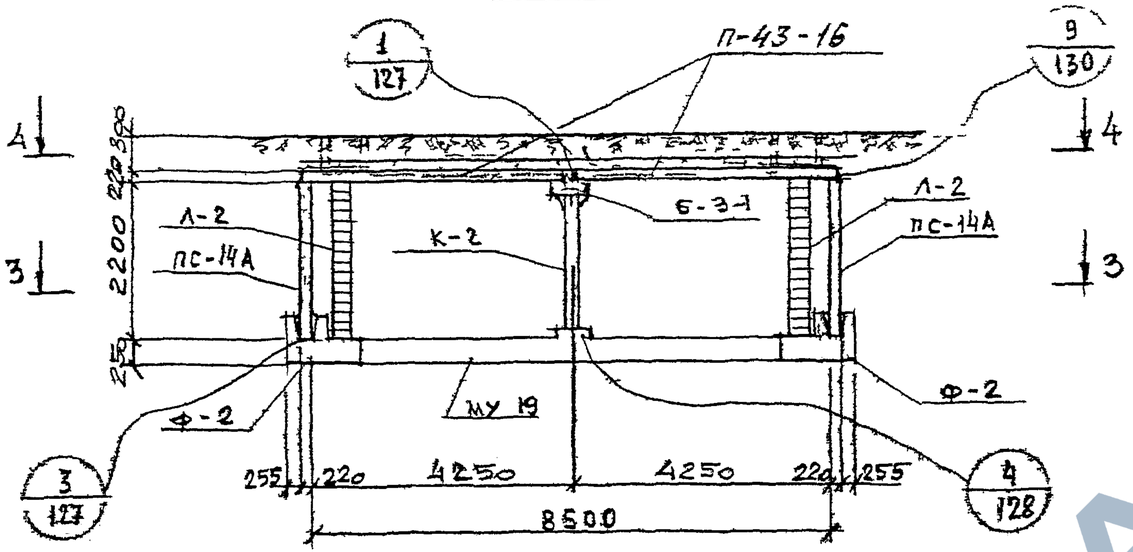

2 - 2

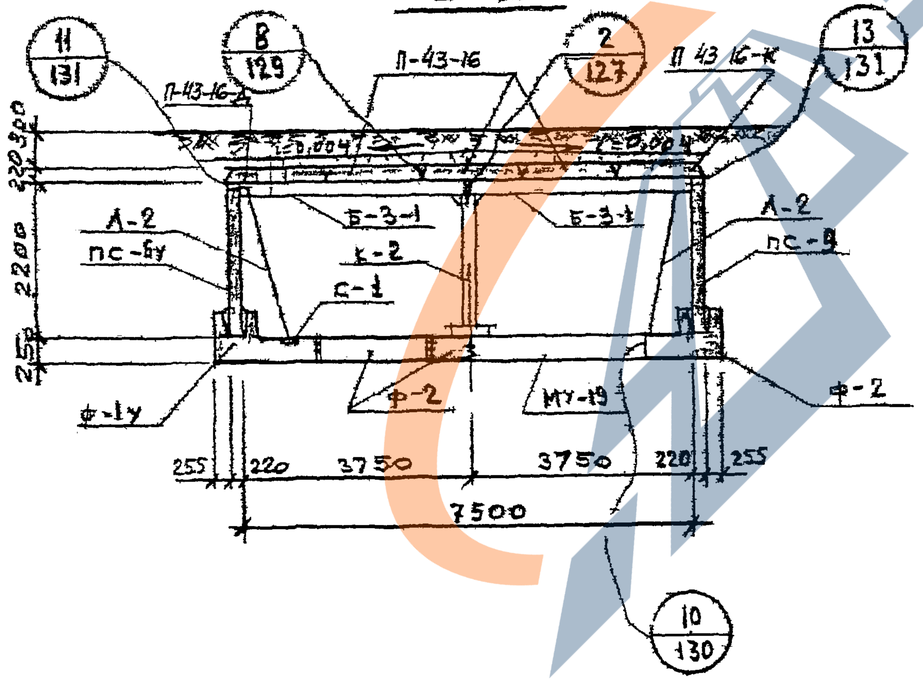

Спецификация металлоконструкций на 1 камеру

N п/п	Наименование	Марка изделия	Кол шт	Масса кг: един	Масса кг: общая	N листа Вып 0-2 Сер 1.Н 3903кл-13
1	Колонна	К-2	1	164,9	164,9	134
2	Лестница	Л-2	4	42,8	171,2	133
3	Сетка водосборника	С-1	4	2,2	8,8	135
4	Накладная деталь	Н-1	32	1,43	45,8	135
5	— " —	Н-2	8	0,24	1,9	135
6	— " —	Н-3	10	7,5	75,0	135

1. Планы камеры и спецификацию сборных железобетонных элементов смотреть лист 61.

КЛ	Сборные железобетонные камеры на тепловых сетях. Материалы для проектирования	Серия 3.903-кл-13
1983	Камера 7,5 × 8,5 × 2,2. Разрезы 1-1, 2-2	Выпуск 0-2 / Лист 62

ЛГИП. Зак 77 Тир 1000 эк. II 81г

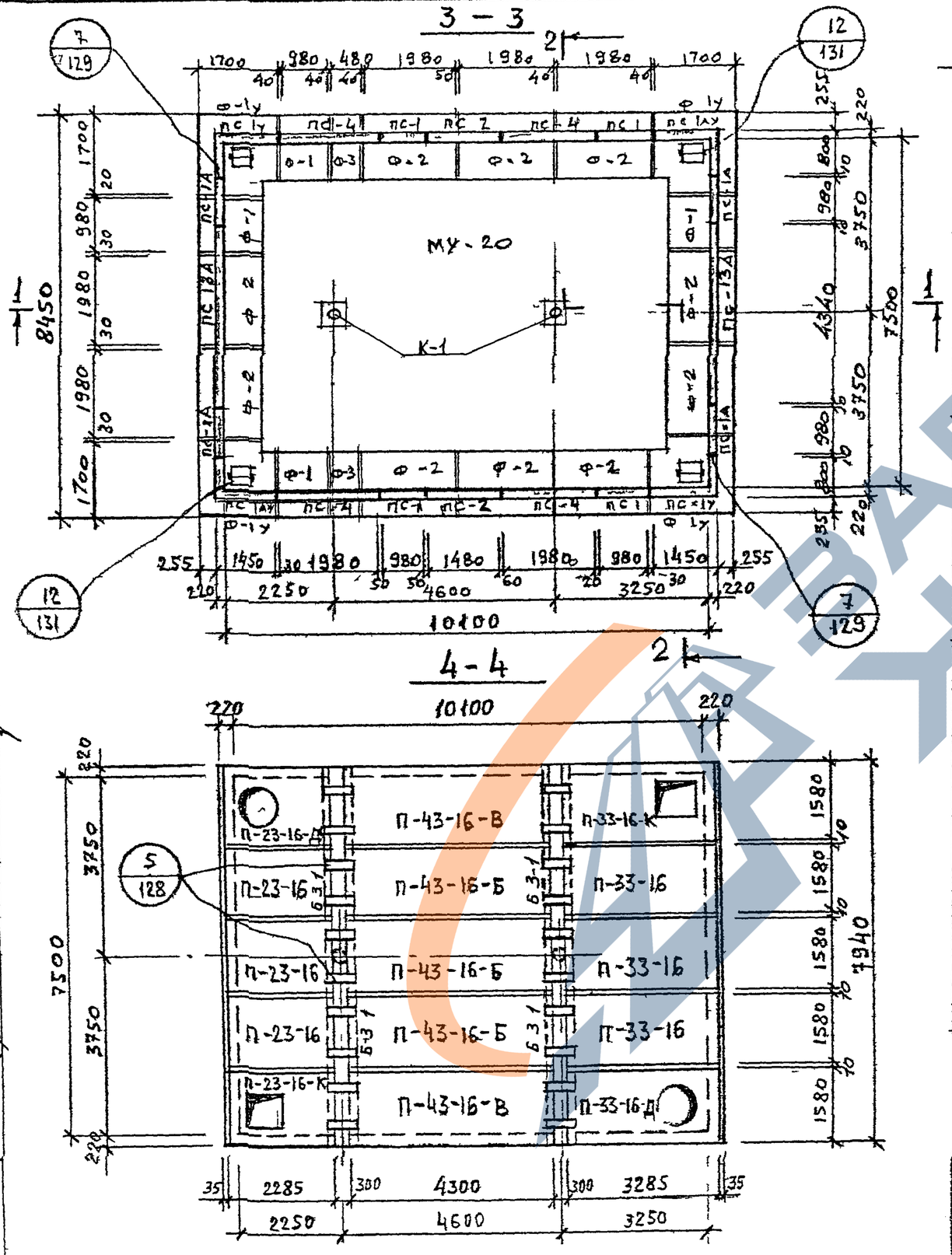

СПЕЦИФИКАЦИЯ СБОРНЫХ ЖЕЛЕЗОБЕТОННЫХ ИЗДЕЛИЙ НА ОДНУ КАМЕРУ

N п/п	НАИМЕНОВАНИЕ	МАРКА ИЗДЕЛИЯ	КОЛ. ШТ.	РАСХОД СТАЛИ КГ	МАССА КГ	№ ЛИСТА И ВЫПУСКА СЕРИИ 3903 КЛ-13
1	ФУНДАМЕНТ	Ф-1У	4	326,2	2500	ВЫПУСК 1-6 69,70
2	— " —	Ф-1	4	102,6	1200	65,67
3	— " —	Ф-2	10	202,1	2400	66,67
4	— " —	Ф-3	2	58,8	600	68,70
5	БАЛКА	Б 3-1	4	359,0	2130	Л. 21,22 В. 1-3
6	СТЕНОВАЯ ПАНЕЛЬ	ПС-1У / ПС-1АУ	2 / 2	211,2	2880	ВЫПУСК 1-6 37-40
7	— " —	ПС-1А	4	114,5	1330	42 Л.1 В.1-7
8	— " —	ПС-1	4	106,9	1330	41,42
9	— " —	ПС-2	2	141,4	2000	43,44
10	— " —	ПС-4	4	207,2	2600	47,48
11	— " —	ПС-13А	2	723,7	4000	Л. 14,15 В. 1-7
12	ПЛИТА ПЕРЕКРЫТИЯ	П-23-16	3	55,8	1960	ВЫПУСК 1-6 1,3
13	— " —	П 23-16-К	1	87,3	1450	4,6
14	— " —	П-23-16-Д	1	92,0	1790	7,9
15	— " —	П-33-16	3	123,9	2830	10,12
16	— " —	П-33-16 К	1	188,9	2320	13,15
17	— " —	П-33-16-Д	1	204,8	2660	16,18
18	— " —	П-43-16-Б	3	213,6	3700	В.1-7 27 Л.30
19	— " —	П-43-16-В	2	224,2	3700	27 В.1-6
20	МОНОЛИТНОЕ ДНИЩЕ	МУ-20	1	2863,3	12,2 м³	Л 136 Вып. 0-2

1. РАЗРЕЗЫ 1-1, 2-2 И СПЕЦИФИКАЦИЮ МЕТАЛЛОКОНСТРУКЦИЙ СМОТРЕТЬ НА ЛИСТЕ 64.

КЛ	СБОРНЫЕ ЖЕЛЕЗОБЕТОННЫЕ КАМЕРЫ НА ТЕПЛОВЫХ СЕТЯХ МАТЕРИАЛЫ ДЛЯ ПРОЕКТИРОВАНИЯ	СЕРИЯ 3,903 КЛ-13
1983	КАМЕРА 75×101×25 ПЛАНЫ	ВЫПУСК 0 2 / ЛИСТ 63

РЕГ №

Инженер / Внесены изменения / Дата / Рег № / Должн / Подпись / Фамилия

СОГЛАСОВАНО

Н. КОНТР. Егоров; Рук группы Васильев; Исполнил Пылев; Проверил Свищева

ЛЕНГИПРОИНЖПРОЕКТ

Гл инж проект Егоров; Отдел строительный; Нач отдела Ломбас

ЛГИП. зак 77 тир 1000 эк. II 81-

РЕГ №

Инженер Внесены изменения

Дата | Рег № | Должн | Подпись | Фамилия

Согласовано

Н. контр. Егоров

Рук группы Васильев

Исполнил Пылаев

Проверил Свищев

ЛЕНГИПРОИНЖПРОЕКТ

Гл инж проекта Егоров

Отдел

Нач отдела Ломбас

1 - 1

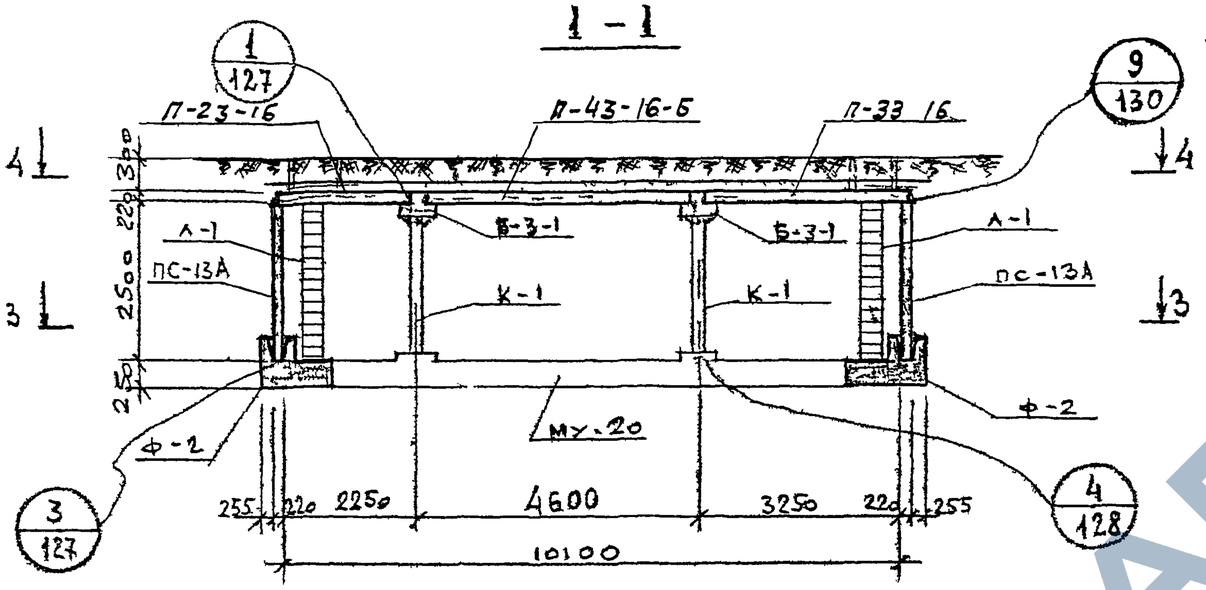

2 - 2

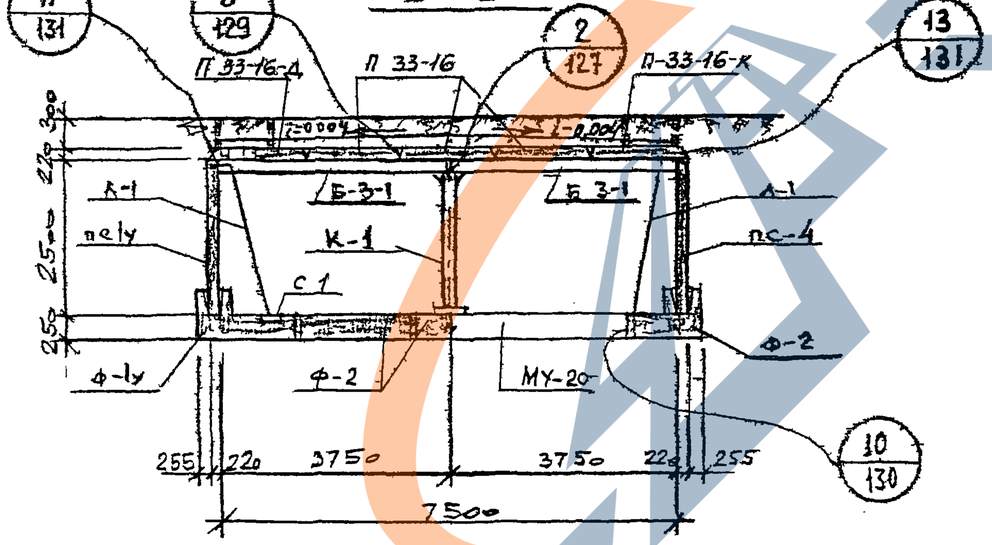

СПЕЦИФИКАЦИЯ МЕТАЛЛОКОНСТРУКЦИЙ НА 1 КАМЕРУ

N п/п	НАИМЕНОВАНИЕ	МАРКА ИЗДЕЛИЯ	КОЛ ШТ	МАССА КГ ЕДИН	МАССА КГ ОБЩАЯ	№ ЛИСТА ВЫП 0-2 СЕРИИ 3,903 КЛ 13
1	КОЛОННА	К-1	2	182,9	365,8	134
2	ДЕСТНИЦА	Л-1	4	48,0	192,0	133
3	СЕТКА ВОДОСБОРНИКА	С-1	4	2,2	8.8	135
4	НАКЛАДНАЯ ДЕТАЛЬ	Н-1	40	1,43	57,2	135
5	— " —	Н-2	8	0,24	1,9	135
6	— " —	Н-3	20	7,5	150,0	135

1. ПЛАНЫ КАМЕРЫ И СПЕЦИФИКАЦИЮ СБОРНЫХ ЖЕЛЕЗОБЕТОННЫХ ЭЛЕМЕНТОВ СМОТРЕТЬ ЛИСТ 63.

КЛ	СБОРНЫЕ ЖЕЛЕЗОБЕТОННЫЕ КАМЕРЫ НА ТЕПЛОВЫХ СЕТЯХ МАТЕРИАЛЫ ДЛЯ ПРОЕКТИРОВАНИЯ	СЕРИЯ 3 903 КЛ-13
1983	КАМЕРА 7,5 × 10,1 × 2,5 РАЗРЕЗЫ 1-1, 2 2	ВЫПУСК 0 2 / ЛИСТ 64

ЛГИП. зак 77 тир 1000 экз II 81г

РЕГ №

3 – 3

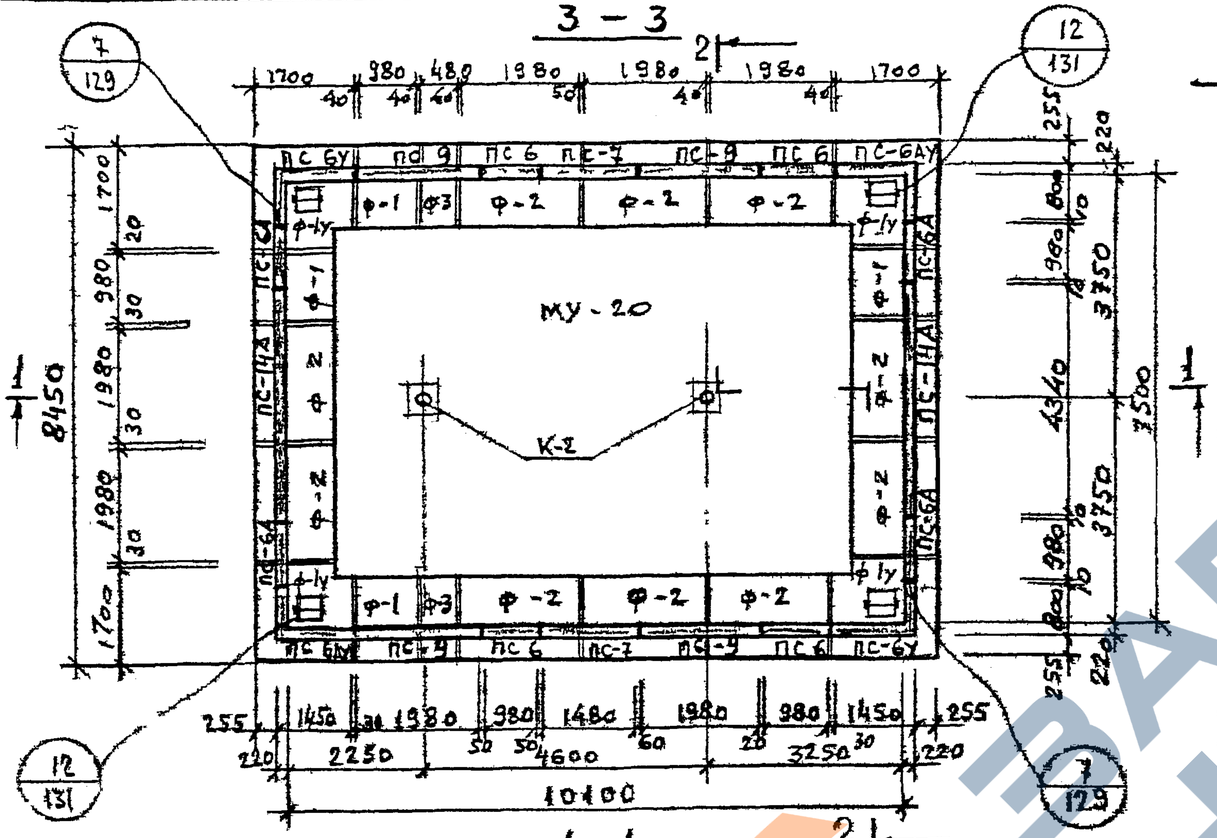

4 – 4

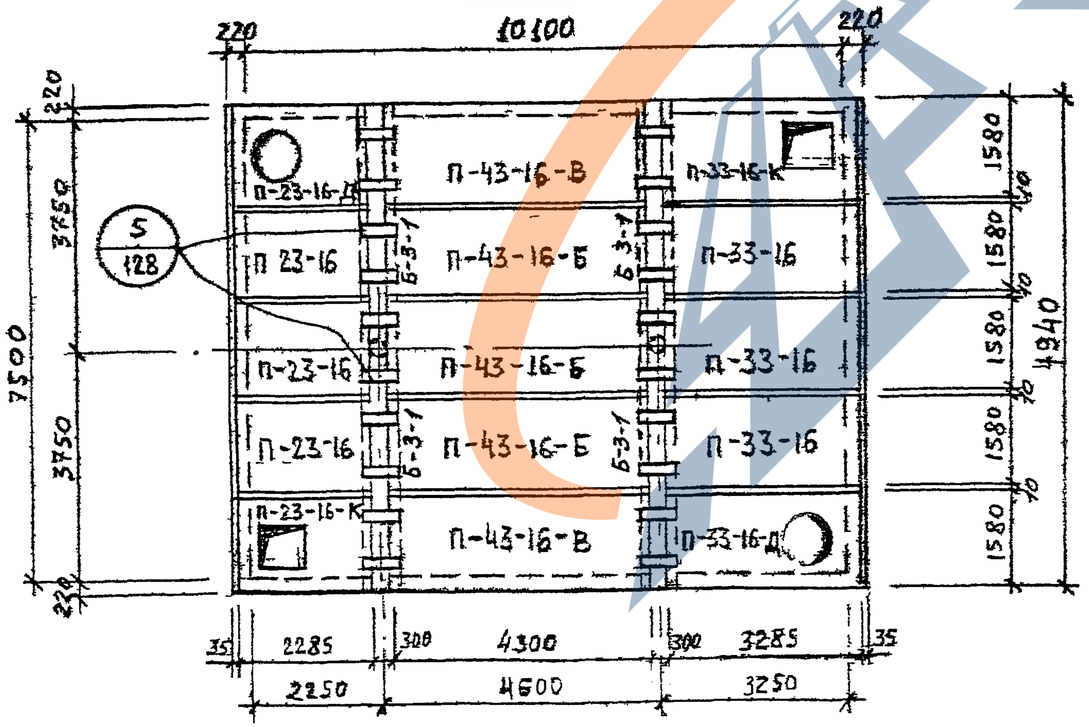

СПЕЦИФИКАЦИЯ СБОРНЫХ ЖЕЛЕЗОБЕТОННЫХ ИЗДЕЛИЙ НА ОДНУ КАМЕРУ

N п/п	НАИМЕНОВАНИЕ	МАРКА ИЗДЕЛИЯ	КОЛ ШТ	РАСХОД СТАЛИ КГ	МАССА КГ	№ ЛИСТА И ВЫПУСКА СЕРИИ 3.903 КЛ-13	
1	ФУНДАМЕНТ	Ф-1У	4	326,2	2500	Вып 1-6	69,70
2	— " —	Ф-1	4	102,6	1200		65,67
3	— " —	Ф-2	10	202,1	2400		66,67
4	— " —	Ф-3	2	58,8	600		68,70
5	БАЛКА	Б-3-1	4	359,0	2130		Л. 21, 22 В. 1-7
6	СТЕНОВАЯ ПАНЕЛЬ	ПС-6У / ПС-6АУ	2 / 2	185,7	2530	Вып 1-6	51–54
7	— " —	ПС-6А	4	101,2	1150		59 Л. 3 В. 1-7
8	— " —	ПС-6	4	93 6	1150		55,56
9	— " —	ПС-7	2	122,9	1600		57,58
10	— " —	ПС-9	4	181,6	2280		61,62
11	— " —	ПС-14А	2	649,9	3180		Л. 17, 18 В. 1-7
12	ПЛИТА ПЕРЕКРЫТИЯ	П-23-16	3	55,8	1960	Вып 1-6	4,3
13	— " —	П-23-16-К	1	87,3	1450		4,6
14	— " —	П-23-16-Д	1	92,0	1790		7,9
15	— " —	П-33-16	3	123 9	2830		10,12
16	— " —	П-33-16-К	1	188,9	2320		13,15
17	— " —	П-33-16-Д	1	204,8	2660		16 18
18	— " —	П-43-16-Б	3	213,6	3700	Вып 7	27 Л. 30
19	— " —	П-43-16-В	2	224,2	3700		27 В. 1-6
20	МОНОЛИТНОЕ ДНИЩЕ	МУ-20	1	2863,3	12,2 м³		Л. 136 Вып. 0-2

1 РАЗРЕЗЫ 1-1, 2-2 И СПЕЦИФИКАЦИЮ МЕТАЛЛОКОНСТРУКЦИЙ СМОТРЕТЬ НА ЛИСТЕ 66.

КЛ	СБОРНЫЕ ЖЕЛЕЗОБЕТОННЫЕ КАМЕРЫ НА ТЕПЛОВЫХ СЕТЯХ. МАТЕРИАЛЫ ДЛЯ ПРОЕКТИРОВАНИЯ	СЕРИЯ 3.903 КЛ-13
1983	КАМЕРА 7,5×10,1×2,2 ПЛАНЫ	ВЫПУСК 0-2 / ЛИСТ 65

ЛЕНГИПРОИНЖПРОЕКТ
Гл. инж. проекта Е. Ф. Ворон
Отдел строительных конструкций
Нач. отдела Л. С. Комбат
Гл. инженер Е. Ф. Ворон
Рук. группы Н. Н. Васильев
Исполнил Т. Н. Ильева
Проверил С. Н. Свищева
Н. контр. Е. Ф. Ворон

СОГЛАСОВАНО

ВНЕСЕНЫ ИЗМЕНЕНИЯ
Гл. инженер
Дата Рег. № Подпись комиссии

ЛГИП. зак 77 тир 1000 экз п 81–

https://zavodjbi.com/

РЕГ №

Инв.№ подл. | Взам.инв.№ | Подпись и дата | Инв.№ дубл.

Согласовано

ЛЕНГИПРОИНЖПРОЕКТ

Егоров, Васильев, Кучерявый, Пылаев, Егоров, Свинцев, Люмбас, Люмбас

Гл.инж.проекта | Отдел | Нач.отдела

1 – 1

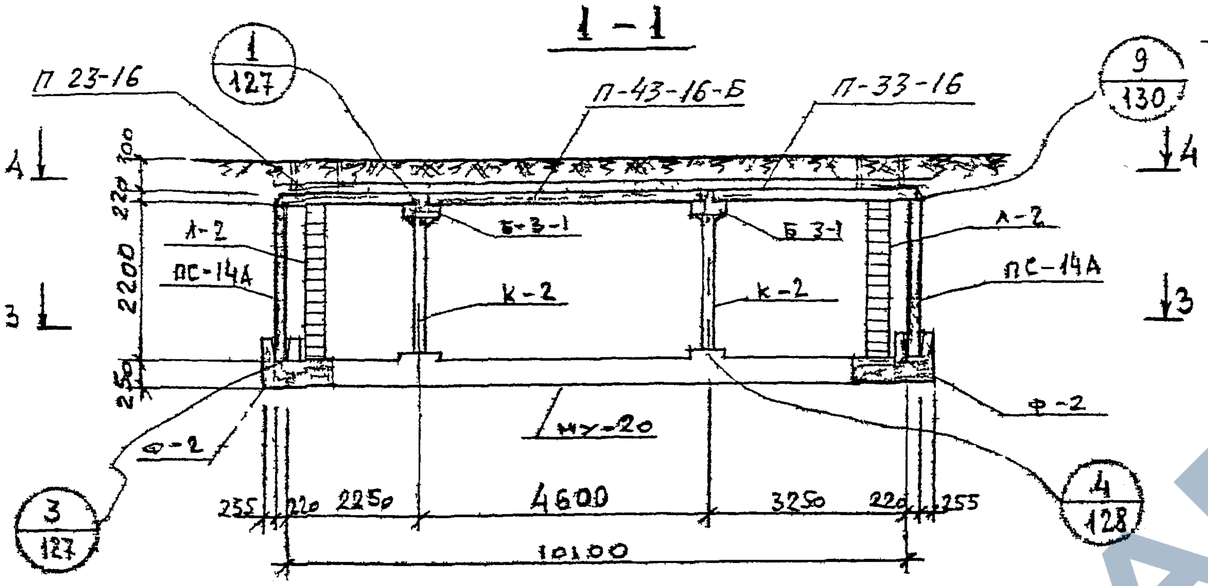

2 – 2

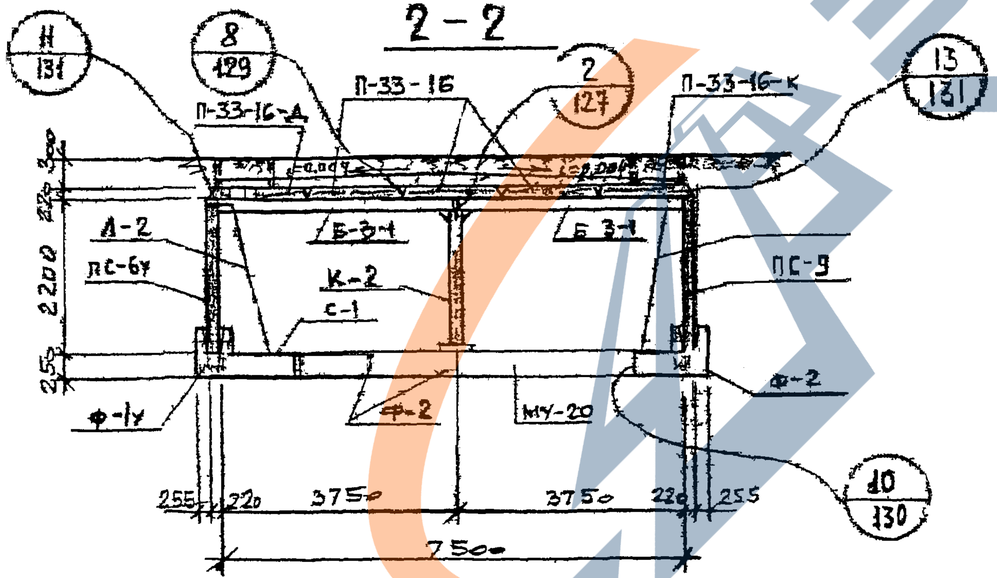

СПЕЦИФИКАЦИЯ МЕТАЛЛОКОНСТРУКЦИЙ НА 1 КАМЕРУ

№ п/п	НАИМЕНОВАНИЕ	МАРКА ИЗДЕЛИЯ	КОЛ ШТ	МАССА КГ ЕДИН	МАССА КГ ОБЩАЯ	№ ЛИСТА Вып 0-2 серии 3.903 КЛ 13
1	КОЛОННА	К-2	2	164,9	328,9	134
2	ЛЕСТНИЦА	А-2	4	42,8	171,2	133
3	СЕТКА ВОДОСБОРНИКА	С-1	4	2,2	8,8	135
4	НАКЛАДНАЯ ДЕТАЛЬ	Н-1	40	1,43	57,2	135
5	—"—	Н-2	8	0,24	1,9	135
6		Н-3	20	7,5	150,0	135

1. ПЛАНЫ КАМЕРЫ И СПЕЦИФИКАЦИЮ СБОРНЫХ ЖЕЛЕЗОБЕТОННЫХ ЭЛЕМЕНТОВ СМОТРЕТЬ ЛИСТ 65.

КЛ	СБОРНЫЕ ЖЕЛЕЗОБЕТОННЫЕ КАМЕРЫ НА ТЕПЛОВЫХ СЕТЯХ МАТЕРИАЛЫ ДЛЯ ПРОЕКТИРОВАНИЯ	СЕРИЯ 3.903 КЛ-13	
1983	КАМЕРА 7,5 × 10,1 × 2,2 РАЗРЕЗЫ 1-1, 2-2	ВЫПУСК 0 2	ЛИСТ 66

ЛГИП. Зак 77 Тир 1000 ЭТЗ II 81-

https://zavodjbi.com/

РЕГ №

3 — 3

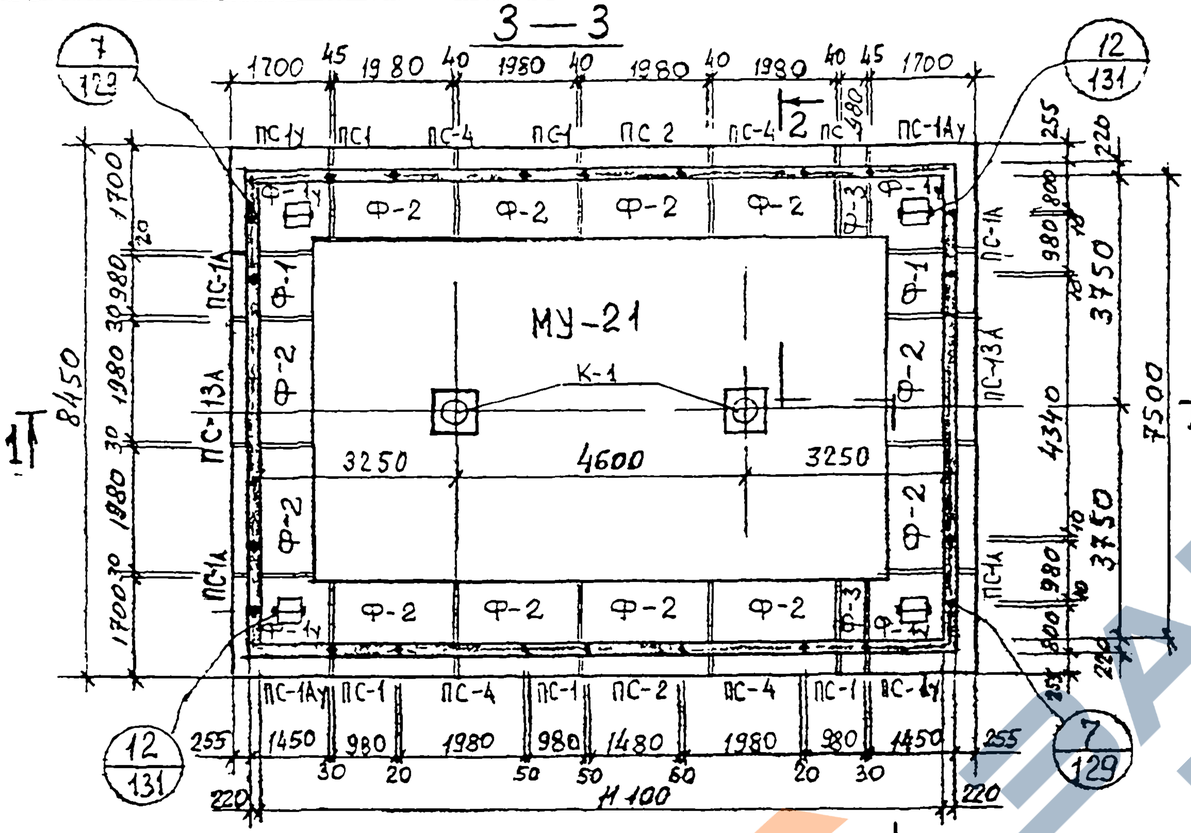

4 — 4

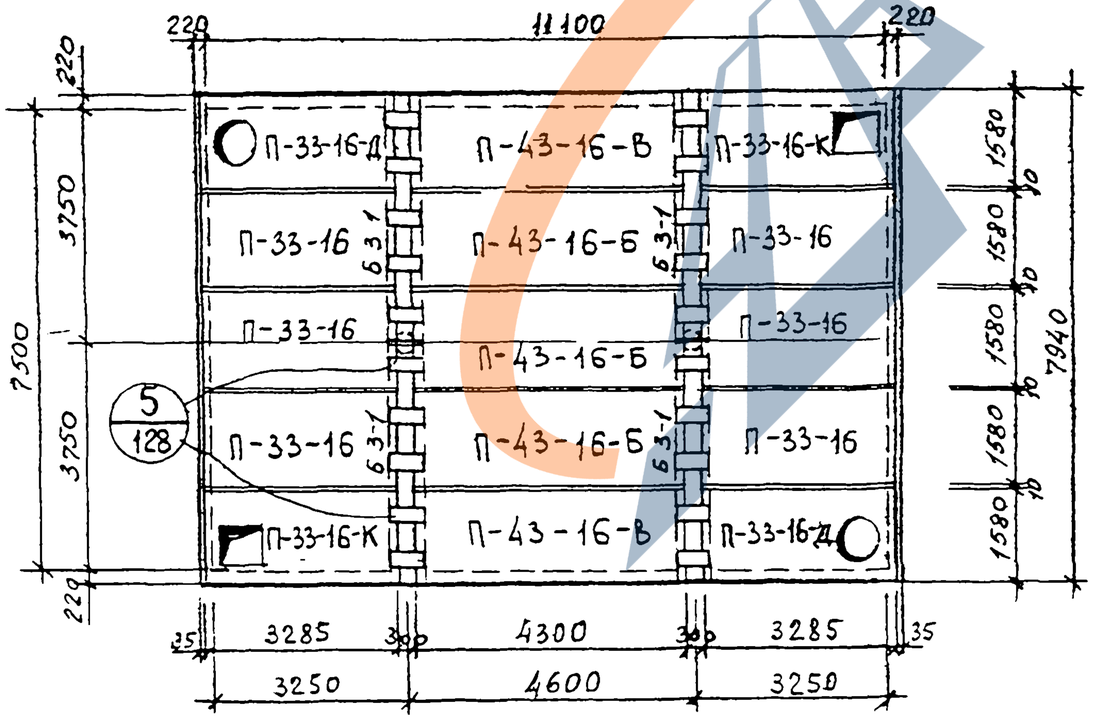

Спецификация сборных железобетонных изделии на одну камеру

N п/п	Наименование	Марка изделия	Кол шт	Расход стали кг	Масса кг	№ листа и выпуска серии 3.903 КЛ 13
1	Фундамент	Ф-1у	4	326,2	2500	вып 1-6: 69,70
2	—"—	Ф-1	2	102,6	1200	вып 1-6: 65,67
3	—"—	Ф-2	12	202,1	2400	вып 1-6: 66,67
4	—"—	Ф-3	2	58,8	600	вып 1-6: 68,70
5	Балка	Б-3-1	4	3520	2130	л 21,22 в 1-7
6	Стеновая панель	ПС-1у	2	211,2	2880	вып 1-6: 37,38
7		ПС-1Ау	2	211,2	2880	вып 1-6: 39 40
8		ПС-1А	4	114,5	1330	вып 1-6: 42 л 1 в 1-7
9		ПС-1	6	106,9	1330	выпуск: 41,42
10		ПС-2	2	141,4	2000	выпуск: 43,44
11		ПС-4	4	207,2	2600	выпуск: 47 48
12		ПС-13А	2	729,7	4000	л 14,15 в 1-7
13	Плита перекрытия	П-33-16	6	1239	2830	вып 1-6: 10,12
14		П-33-16-К	2	188,9	2320	вып 1-6: 13.15
15	—"—	П-33-16-Д	2	204,8	2660	вып 1-6: 16,18
16	—"—	П-43-16-Б	3	213,6	3700	вып 1-7: 27 л 30
17	—"—	П-43-16-В	2	224,2	3700	вып 1-7: 27 в 1-6
18	Монолитное днище	МУ-21	1	3196,8	13,62 м³	в. 0-2 л 136

1 Разрезы 1-1, 2-2 и спецификацию металлоконструкций смотреть лист 68.

КЛ	СБОРНЫЕ ЖЕЛЕЗОБЕТОННЫЕ КАМЕРЫ НА ТЕПЛОВЫХ СЕТЯХ МАТЕРИАЛЫ ДЛЯ ПРОЕКТИРОВАНИЯ	СЕРИЯ 3.903 КЛ-13
1983	КАМЕРА 7,5 × 11,1 × 2,5 ПЛАНЫ	ВЫПУСК 0-2 / ЛИСТ 67

ЛЕНГИПРОИНЖПРОЕКТ

Гл. инж. проекта — Егоров
Нач. отдела — Тимофеев
Отдел сборных железобетонных конструкций
Рук. группы — Васильев
Исполнил — Давыдов
Проверил — Кевишев

Изм. Кол. уч. Лист № док. Подпись Дата

Инв. № подл. | Подпись и дата | Взам. инв. №

АГИП. Зак 77 тир 1000 экз II 81г

РЕГ №

Внесены изменения

Дата | Рег № | Должн | Подпись | Фамилия

Согласовано

Н контр. Егоров

Рук группы Васильев

Исполнит Давыдов

Проверил Свищева

ЛЕНГИПРОИНЖПРОЕКТ

Гл инж проекта Егоров

Отдел строительных Ломбас

Нач отдела

1—1

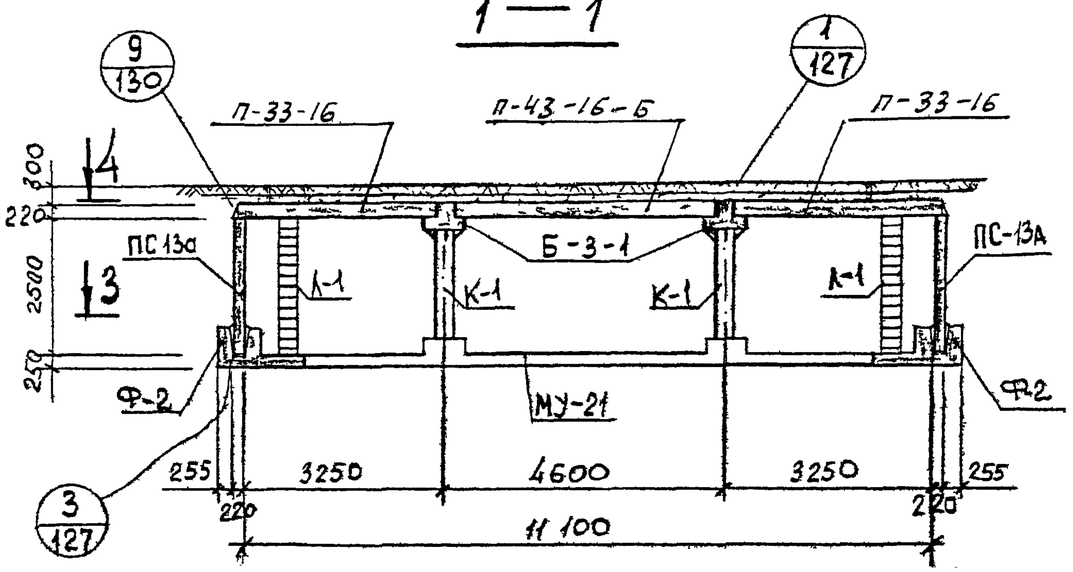

2—2

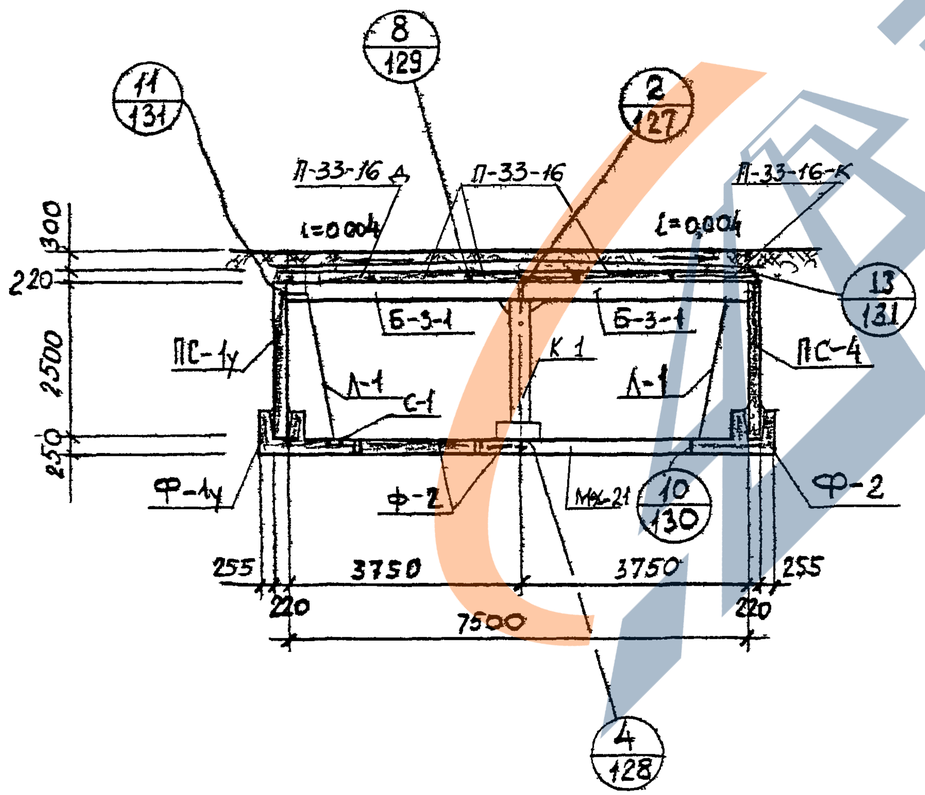

Спецификация металлоконструкций на 1 камеру

N п/п	Наименование	Марка изделия	Кол. шт.	Масса, кг		№ листа вып 0-2 серии 3,903 КЛ-13
				един.	общая	
1	Колонна	К-1	2	182,9	365,8	134
2	Лестница	Л-1	4	48,0	192,0	133
3	Сетка водосборника	С-1	4	2,2	8,8	135
4	Накладная деталь	Н-1	44	1,43	62,9	135
5	—"—	Н-2	8	0,24	1,9	135
6	—"—	Н-3	20	7,5	150	135

1. Планы и спецификацию сборных железобетонных изделий смотреть лист 67.

КЛ	Сборные железобетонные камеры на тепловых сетях материалы для проектирования	Серия 3,903 КЛ-13	
1983	Камера 7,5×11,1×2,5 Разрезы	Выпуск 0-2	Лист 68

ЛГИП. зак 77 тир 1000 экз II 81г

РЕГ №

Внесены изменения

Дата | Рег № | Должн | Подпись | Фамилия

Согласовано

Н. контр. | Егоров

Рук группы | Васильев

Исполнил | Давыдова

Проверил | Свищева

Отдел строительный | Егоров

Начотдела | Ломбас

ЛЕНГИПРОИНЖПРОЕКТ

3 — 3

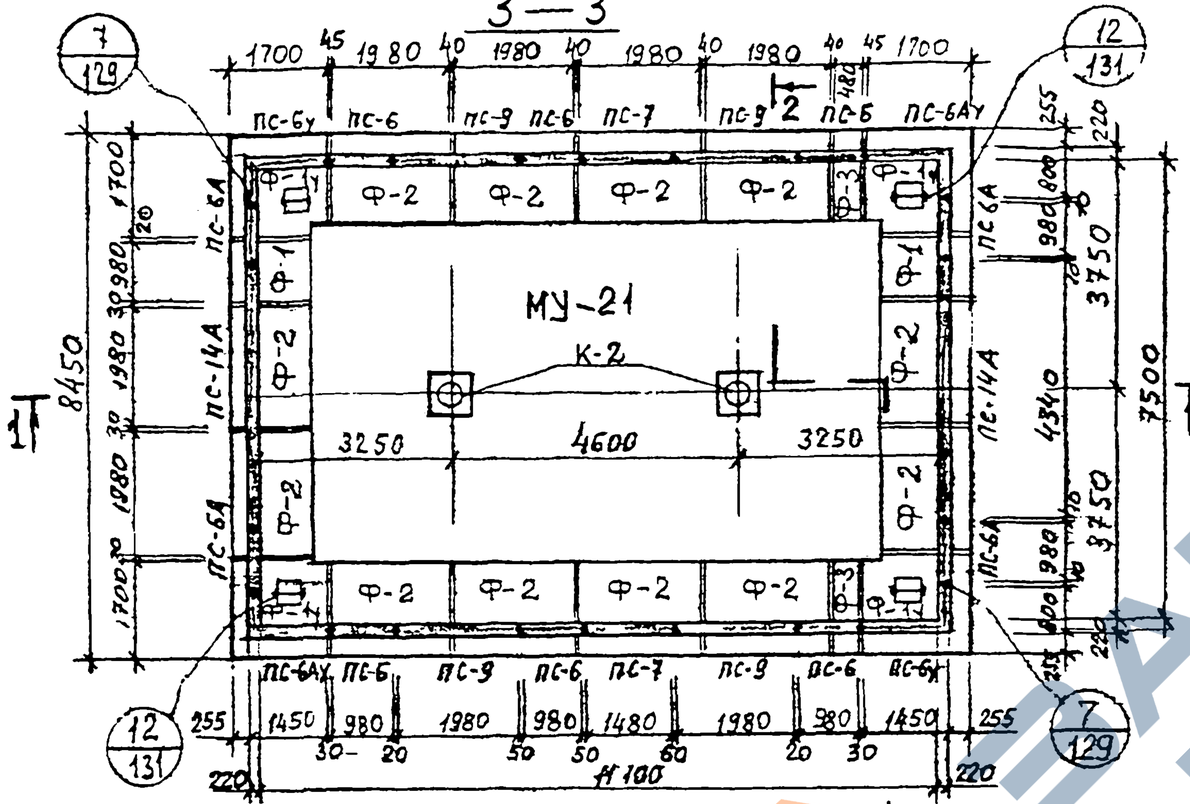

4 — 4

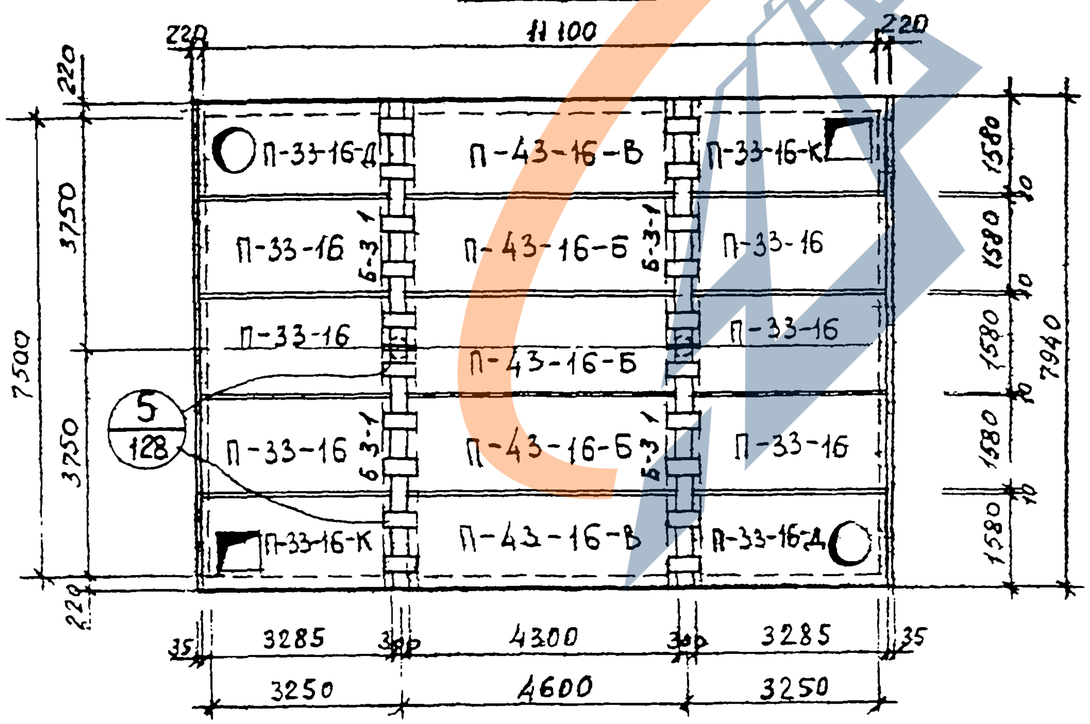

Спецификация сборных железобетонных изделий на одну камеру

N п/п	Наименование	Марка изделия	Кол. шт.	Расход стали кг	Масса кг	№ листа и выпуска серии 3 903 кл 13	
1	Фундамент	Ф-1у	4	326,2	2500	Вып 1-6	69,70
2		Ф-1	2	102,6	1200		65,67
3	—"—	Ф-2	12	202,1	2400		66,67
4		Ф-3	2	58,8	600		68,70
5	Балка	Б-3-1	4	359,0	2130	л 21, 22 в 1-7	
6	Стеновая панель	ПС-6у	2	185,7	2530	Выпуск 1-6	51 52
7		ПС-6Ау	2	185,7	2530		53,54
8	—"—	ПС-6А	4	101.2	1150		56 л 3 в 1-7
9		ПС-6	6	93,6	1150		55,56
10	—"—	ПС-7	2	122.9	1600		57,58
11		ПС-9	4	181,6	2280		61,62
12	—"—	ПС-14А	2	649.9	3180	л 17, 18 в 1-7	
13	Плита перекрытия	П-33-16	6	123,9	2830	Вып 1-6	10,12
14	—"—	П-33-16-К	2	188.9	2320		13.15
15	—"—	П-33-16-Д	2	204.8	2660		16,18
16	—"—	П-43-16-Б	3	213,6	3700	Вып 1-7	27 л.30
17	—"—	П-43-16-В	2	224,2	3700		27 в 1-6
18	Монолитное днище	МУ-21	1	3196,8	13,62 м³	л 136 в. 0-2	

1. Разрезы 1-1, 2-2 и спецификацию металлоконструкций смотреть лист 70.

КЛ	Сборные железобетонные камеры на тепловых сетях. Материалы для проектирования	Серия 3,903 кл-13
1983	Камера 7,5 × 11,1 × 2,2 планы	Выпуск 0-2 / Лист 69

ЛГИП. зак 77 тир 1000 экз п 815

РЕГ №

1—1

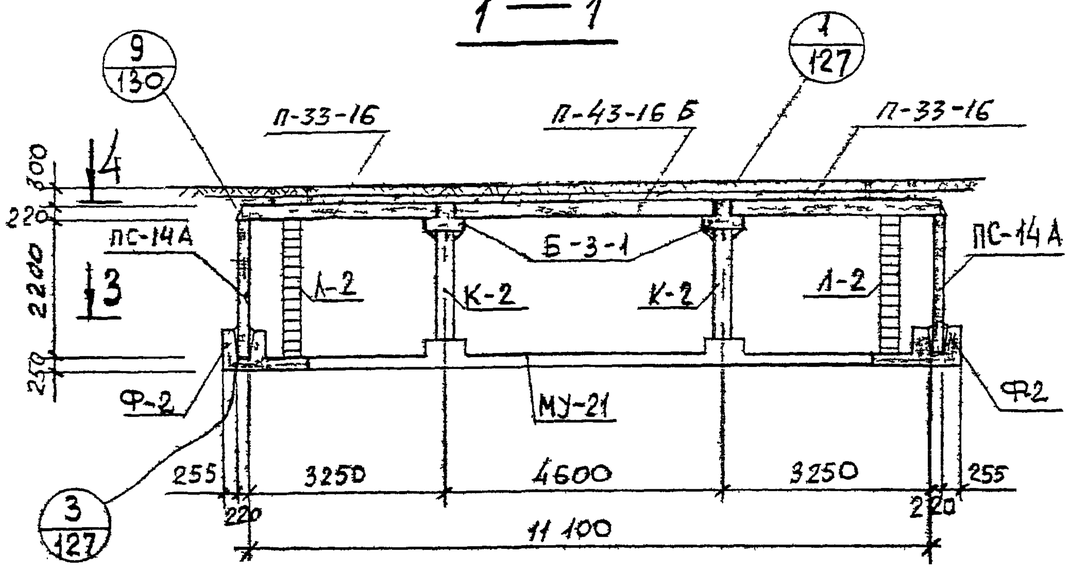

2—2

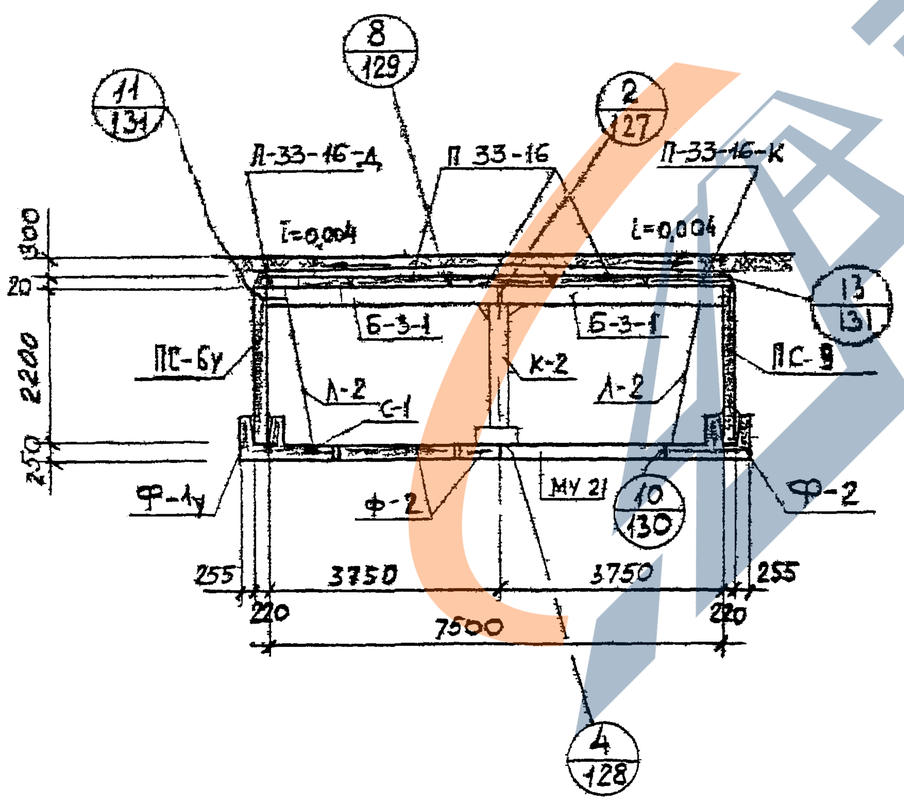

Спецификация металлоконструкций на 1 камеру

N п/п	Наименование	Марка изделия	Кол. шт.	Масса, кг: един	Масса, кг: общая	№ листа Вып. 0.2 серии 3.903 КЛ-13
1	Колонна	К-2	2	164,9	329,8	134
2	Лестница	Л-2	4	42,8	171,2	133
3	Сетка водосборника	С-1	4	2,2	8,8	135
4	Накладная деталь	Н-1	44	1,43	62,9	135
5	——"——	Н-2	8	0,24	1,9	135
6	——"——	Н-3	20	7,5	150,0	135

1. Планы и спецификацию сборных железобетонных изделий смотреть лист 69.

КЛ	Сборные железобетонные камеры на тепловых сетях. Материалы для проектирования	Серия 3.903 КЛ-13
1983	Камера 7,5×11,1×2,2 Разрезы	Выпуск 0-2 / Лист 70

Ленгипроинжпроект
Гл. инж. проекта
Нач. отдела
Егоров
Отдел строительных конструкций
Нач. сектора
Егоров
Рук. группы
Исполнил
Проверил
Васильев
Кабанов
Кишева
Н. контр.
Согласовано
Инв. № подл. | Подпись и дата | Взам. инв. №
Изм. Кол. уч. Лист № док. Подпись Дата

ЛГИП. Зак 77 тир 1000 экз II 81г

РЕГ №

Согласовано

Ленгипроинжпроект

Инв. № подл. | Подпись и дата | Взам. инв. №

Изм. | Кол. уч. | Лист | № док. | Подпись | Дата

Внесены изменения

Рег. № Монтажн.

Дата

Подпись

Руководитель группы Егоров

Исполнил Строительный

Проверил Ломбас

Нач. отдела Егоров

Гип. пр. Васильев

Отдел Свищева

Нач. Кенпинский

3 — 3

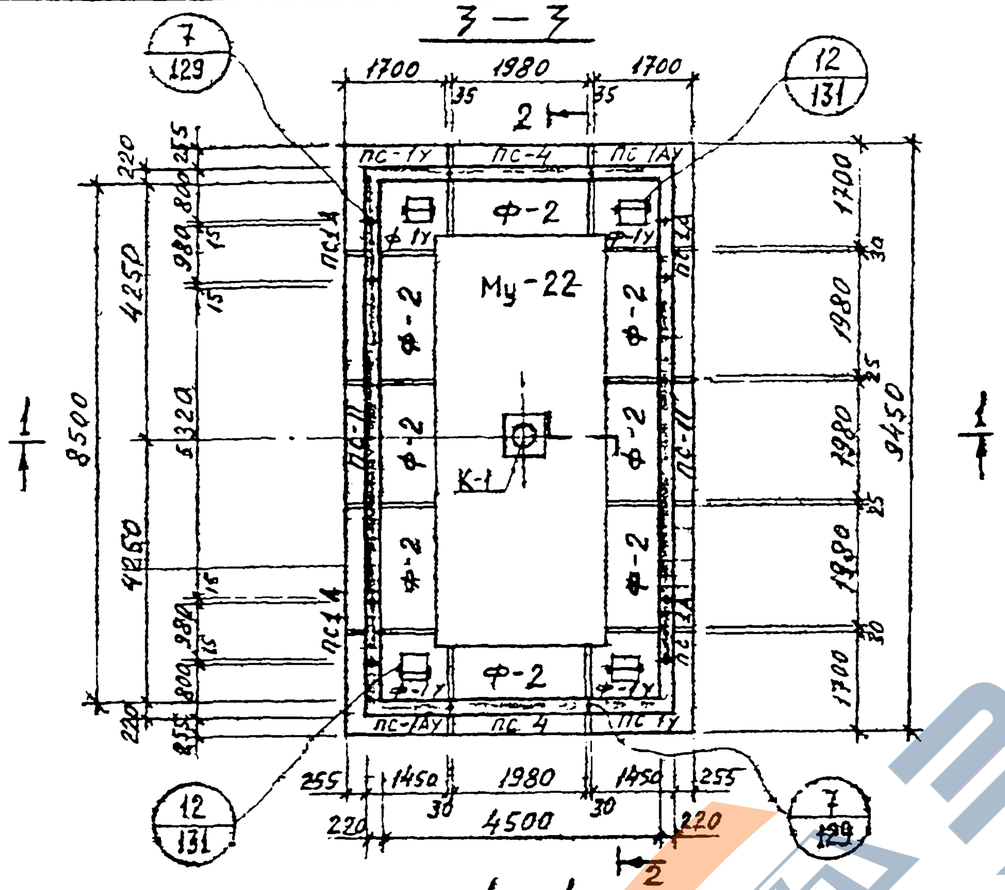

4 — 4

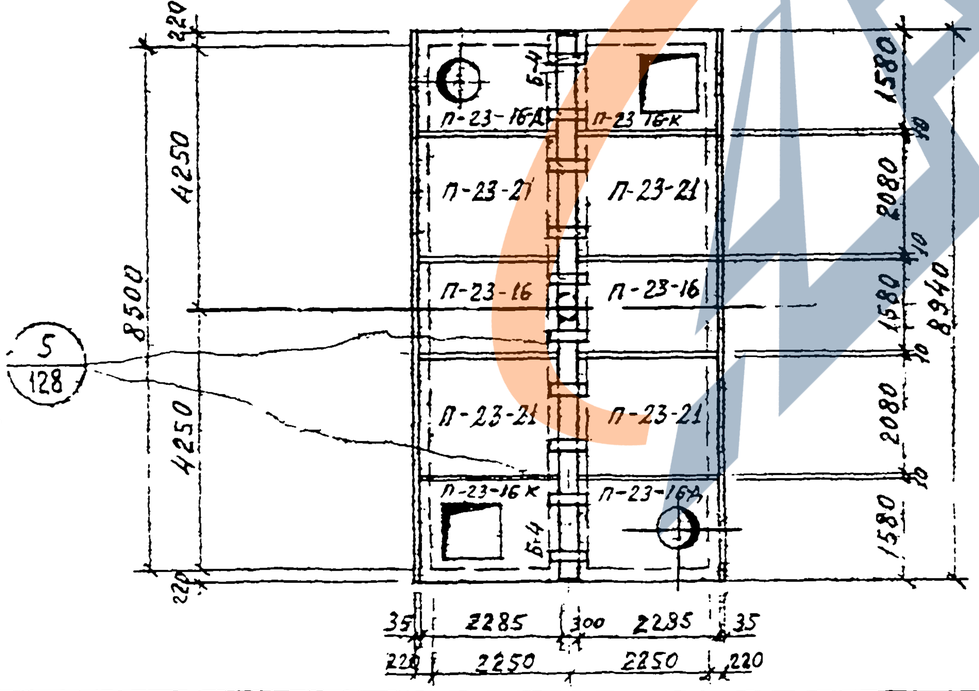

Спецификация сборных железобетонных изделии на одну камеру

№ п/п	Наименование изделия	Марка изделия	кол. шт.	Расход стали кг	Масса в кг	№ листа и выпуска серии 3.903 кл-13	
1	Фундамент	Ф-1У	4	326,2	2500	В 1-6	69,70
2	——— " ———	Ф-2	8	202,1	2400		66,67
3	Балка	Б-4	2	439.2	2400	л. 23, 24 В 1-7	
4	Стеновая панель	ПС-1У	2	211.2	2880	В 1-6	37,38
5	——— " ———	ПС-1АУ	2	211.2	2880		39,40
6	——— " ———	ПС-1А	4	114,5	1330		42 л.1 В 1-7
7	——— " ———	ПС-4	2	207.2	2600		47,48
8	——— " ———	ПС-11	2	955,5	5320		л. 5, 8 В 1-7
9	Плита перекрытия	П-23-16	2	55,8	1960	В 1-6	1,3
10	——— " ———	П-23-16К	2	87.3	1450		4,6
11	——— " ———	П-23-16А	2	92.0	1790		7,9
12	——— " ———	П-23-21	4	72.4	2580		2,3
13	Монолитное днище	Му-22	1	1115,9	4.73 м³	л. 136 В. 0-2	

1. Разрезы 1-1, 2-2 и спецификацию металло-конструкции см. на листе 72.

КЛ	Сборные железобетонные камеры на тепловых сетях материалы для проектирования	Серия 3.903-КА-13	
1983	Камера 8,5 × 4,5 × 2,5. Планы	Выпуск 0-2	Лист 71

АГИП. Зак 77 Тир 1000 ЭТЗ II 81г

1 – 1

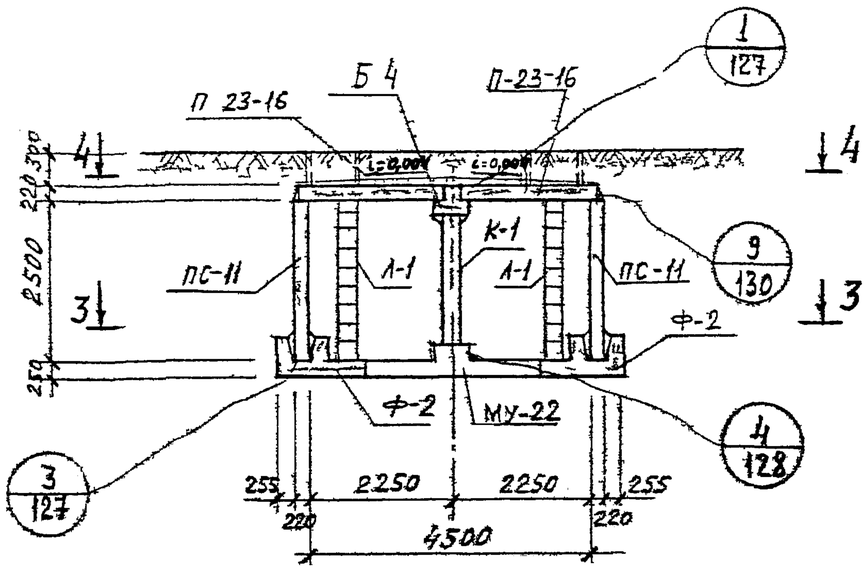

2 – 2

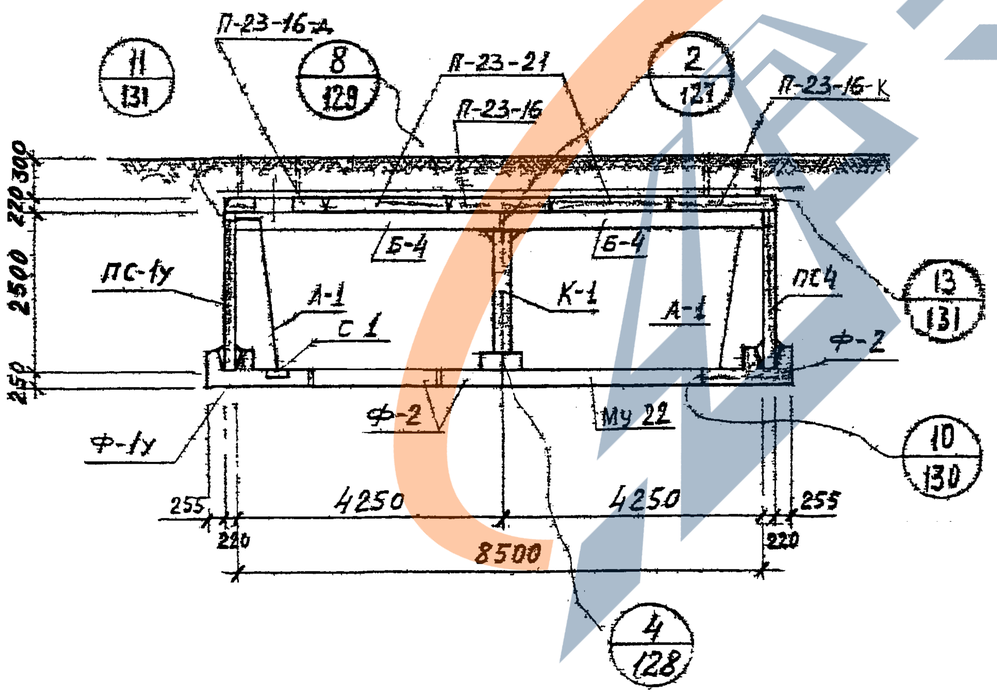

Спецификация металлоконструкций на одну камеру

№ п/п	Наименование	Марка изделия	Кол. шт.	Масса в кг		№ листа вып. 0-2 серии 3.903 кл-13
				Един.	общая	
1	Колонна	К-1	1	182,9	182,9	134
2	Лестница	Л-1	4	48,0	192,0	133
3	Сетка водосборника	С-1	4	2,2	8.8	135
4	Накладная деталь	Н-1	24	1.43	34.3	135
5	—"—	Н-2	8	0.24	1.9	135
6	—"—	Н-3	10	7,5	75,0	135

1. Планы и спецификацию сборных железобетонных изделий см на листе 71

КЛ	Сборные железобетонные камеры на тепловых сетях материалы для проектирования	СЕРИЯ 3 903 кл-13	
1983	Камера 8,5×4,5×2,5 Разрезы	ВЫПУСК 0-2	ЛИСТ 72

РЕГ №

Инвентарь | Внесены изменения | Дата | Рег № | Должн | Подпись | Фамилия

Согласовано

ЛЕНГИПРОИНЖПРОЕКТ

Гл. инж. проект. Егоров | Рук группы Васильев | Отдел строительный Исполнил. Свищев | Нач. отдела Лонбас | Проверил Кемпинский

ЛГИП. зак 77 тир 1000 экз 11-81г

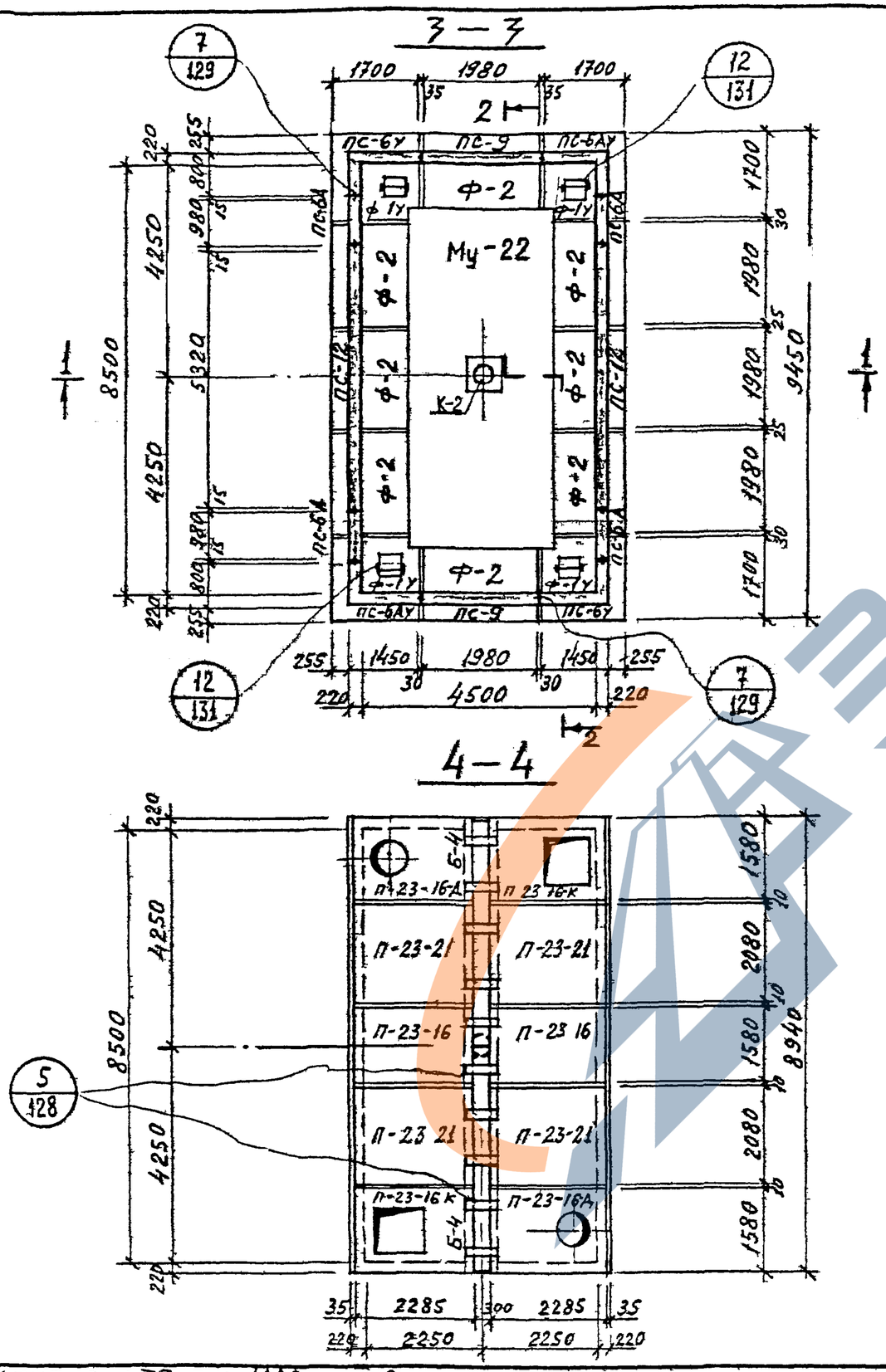

Спецификация сборных железобетонных изделий на одну камеру

№ п/п	Наименование изделия	Марка изделия	Кол. шт	Расход стали кг	Масса в кг	N листа и выпуска серии 3.903 кл-13	
1	Фундамент	Ф-1У	4	326,2	2500	В 1-6	69,70
2	—"—	Ф-2	8	202,1	2400		66,67
3	Балка	Б-4	2	439,2	2400	л 23 24 В 1-7	
4	Стеновая панель	ПС-6У	2	185,7	2530	В 1-6	51,52
5	—"—	ПС-6АУ	2	185,7	2530		53,54
6	—"—	ПС-6А	4	101,2	1150		56 л 3 В 1-7
7		ПС-9	2	181,6	2280		61,62
8		ПС-12	2	852,9	4400	л 9,12 В 1-7	
9	Плита перекрытия	П 23-16	2	55,8	1960	В 1-6	1,3
10	—"—	П-23-16К	2	87,3	1450		4,6
11	—"—	П-23-16Д	2	92,0	1790		7,9
12	—"—	П-23-21	4	72,4	2580		2,3
13	Монолитное днище	Му-22	1	1115,9	4,73 м³	л 136 В 0-2	

1. Разрезы 1-1, 2-2 и спецификацию металлоконструкции см. на листе 74.

КЛ	Сборные железобетонные камеры на тепловых сетях материалы для проектирования	СЕРИЯ 3 903 КЛ-13	
1983	Камера 8,5 × 4,5 × 2,2. Планы	ВЫПУСК 0-2	ЛИСТ 73

ЛЕНГИПРОИНЖПРОЕКТ

Гл. конт. Егоров; Рук группы Васильев; Исполнит. Свищева; Проверил Кемпинск; Отдел строительных Ломбас; Нач. отдела; Гл. инж. проект.

Согласовано: Егоров; Васильев; Свищева; Кемпинск

Инв. № подл. | Подпись | Дата | Рег. № | Должн. | Подпись | Фамилия

Изменения: Внесены изменения

Дата | Рег. № | Должн. | Подпись | Фамилия

Лен. зак 77 тир 1000 экз 11 8 кг

1 – 1

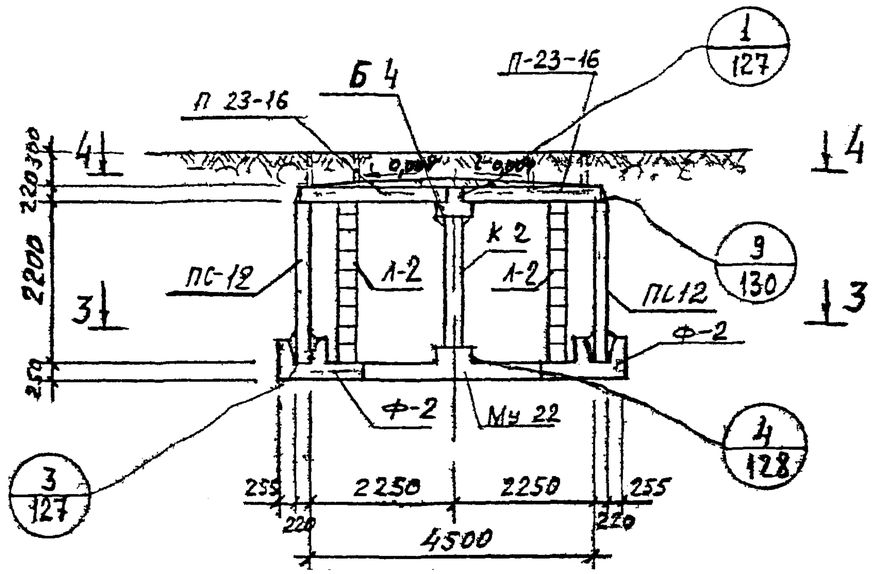

2 – 2

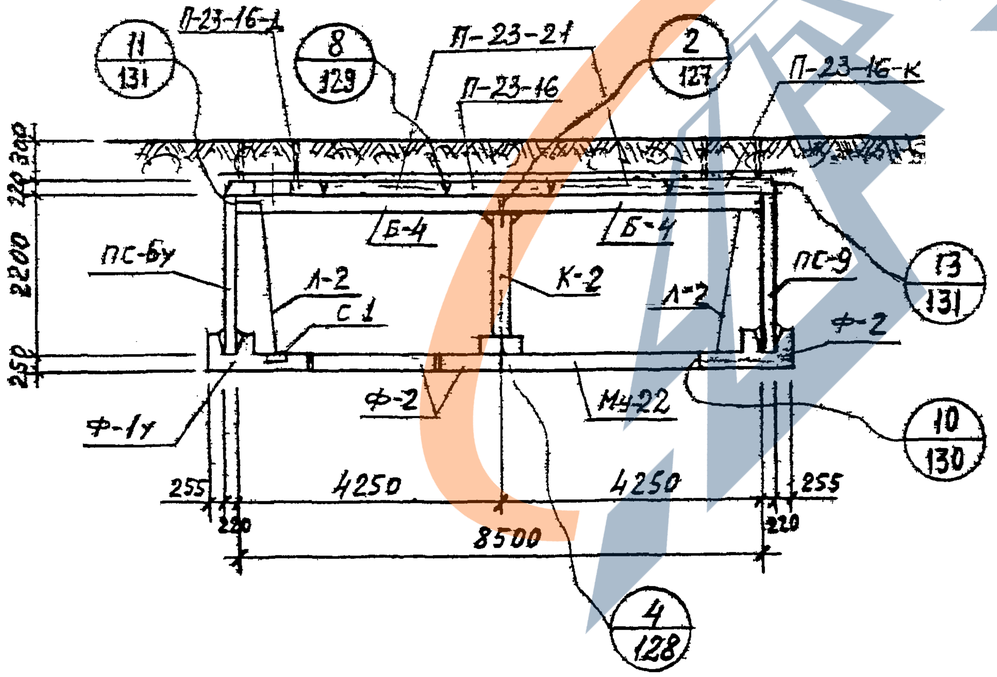

Спецификация металлоконструкций на одну камеру

№ п/п	Наименование	Марка изделия	Кол шт	Масса в кг		№ листа вып 0-2 серии 3.903 кл-13
				Един	Общая	
1	Колонна	К-2	1	164,9	164,9	134
2	Лестница	Л-2	4	42,8	171,2	133
3	Сетка водосборника	С-1	4	2,2	8,8	135
4	Накладная деталь	Н-1	24	1,43	34,3	135
5	——"——	Н-2	8	0,24	1,9	135
6	——"——	Н-3	10	7,5	75,0	135

1. Планы и спецификацию сборных железобетонных изделий см. на листе 73.

КЛ	Сборные железобетонные камеры на тепловых сетях материалы для проектирования	СЕРИЯ 3 903 кл-13
1983	Камера 8,5×4,5×2,2 Разрезы	ВЫПУСК 0-2 / ЛИСТ 74

РЕГ №

Внесены изменения

Дата | Рег № | Должн | Подпись | Фамилия

Согласовано

Егоров | Василье | Свищева | Кемпинский

Инженер | Рук группы | Исполнил | Проверил

Егоров | Строительный | Ломбас

ЛЕНГИПРОИНЖПРОЕКТ

Гл инж проекта | Отдел | Нач отдела

ЛГИП. зак 77 тир 1000 экз II 81г

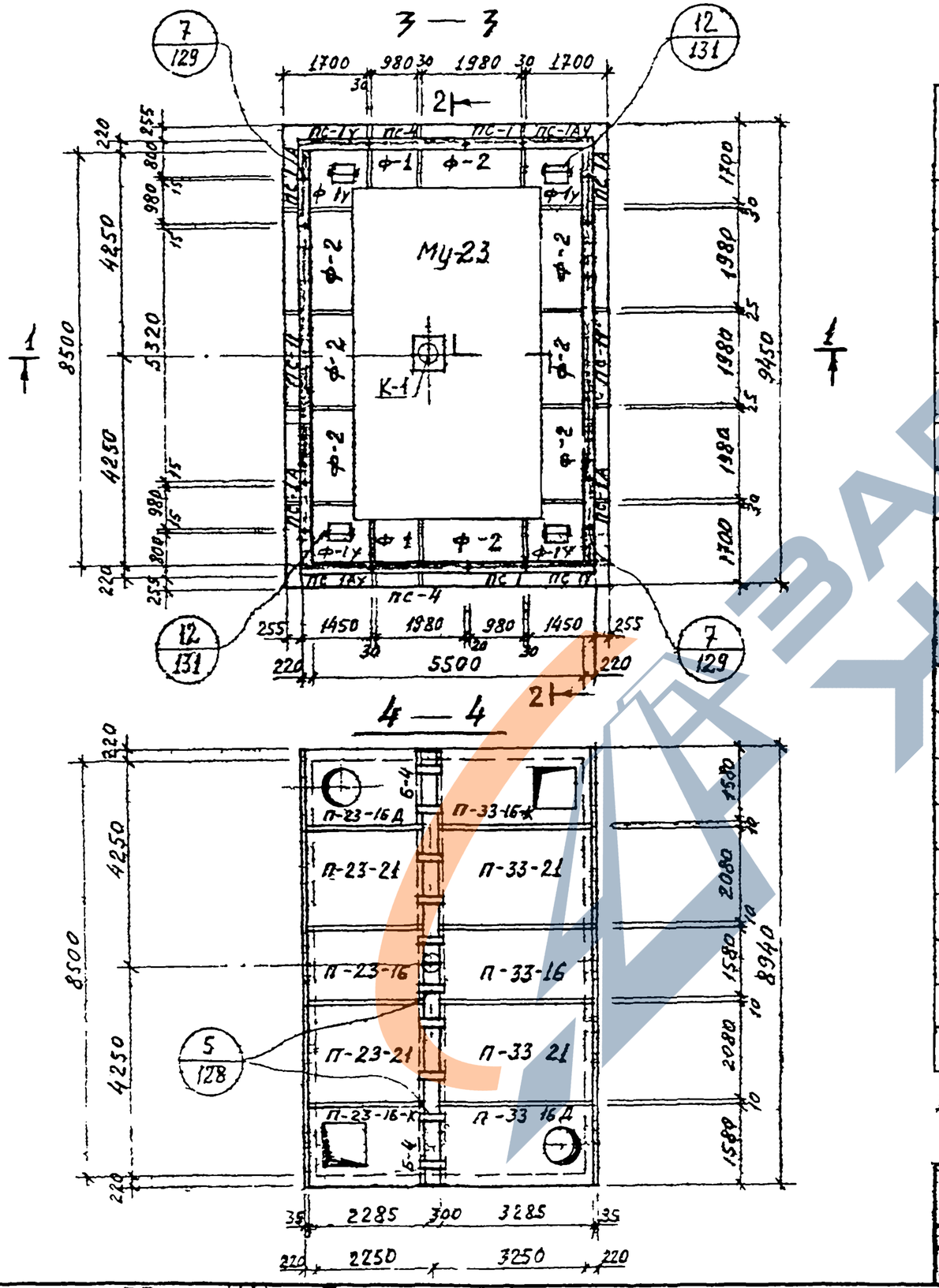

Спецификация сборных железобетонных изделий на одну камеру

№ п/п	Наименование изделия	Марка изделия	Кол. шт.	Расход стали кг	Масса в кг	№ листа и выпуск серии 3.903 кл-13	
1	Фундамент	Ф-1у	4	326,2	2500	В 1-6	69,70
2	— " —	Ф-1	2	102,6	1200		65,67
3	— " —	Ф-2	8	202,1	2400		66,67
4	Балка	Б-4	2	439,2	2400	Л 23, 24 В 1-7	
5	Стеновая панель	ПС-1у	2	211.2	2880	Выпуск 1-6	37,38
6	— " —	ПС-1АУ	2	211.2	2880		39 40
7	— " —	ПС-1А	4	114.5	1330		42 Л 1 В 1-7
8	— " —	ПС-1	2	106.9	1330		41,42
9	— " —	ПС-4	2	207,2	2600		47.48
10	— " —	ПС-11	2	955.5	5320	Л 5,8 В 1-7	
11	Плита перекрытия	П-23-16	1	55,8	1960	Выпуск 1-6	1.3
12	— " —	П-23-16-К	1	87.3	1450		4.6
13	— " —	П-23-16Д	1	92,0	1790		7.9
14	— " —	П-23-21	2	72,4	2580		2,3
15	— " —	П-33-16	1	123,9	2830		10,12
16	— " —	П-33-16-К	1	188.9	2320		13,15
17	— " —	П-33-16Д	1	204,8	2660		16,18
18	— " —	П-33-21	2	162,4	3730		11,12
19	Монолитное днище	Му-23	1	1507,4	6,42 м³	Л. 136 В. 0-2	

1. Разрезы 1-1, 2-2 и спецификацию металлоконструкции см. на листе 76.

КЛ	Сборные железобетонные камеры на тепловых сетях материалы для проектирования	СЕРИЯ 3.903 кл-13
1983	Камера 8,5×5,5×2,5. Планы	ВЫПУСК 0-2 ЛИСТ 75

ЛЕНГИПРОИНЖПРОЕКТ
Гл. контр. Егоров
Гл. инж. проект. Егоров
Отдел строительный Ломбас
Нач. отдела
Рук. группы Василье
Исполнил Свищев
Проверил Кемпин
Согласовано
Инвентарь
Внесены изменения
Дата Рег. № Должн. Подпись Фамилия
РЕГ №
ЛГИП. зак 77 тир 1000 экз II-81г

1 — 1

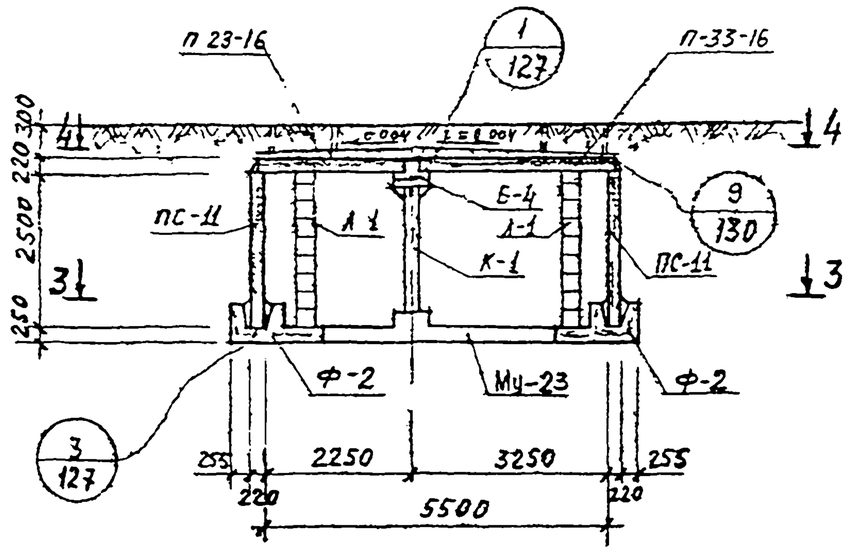

2 — 2

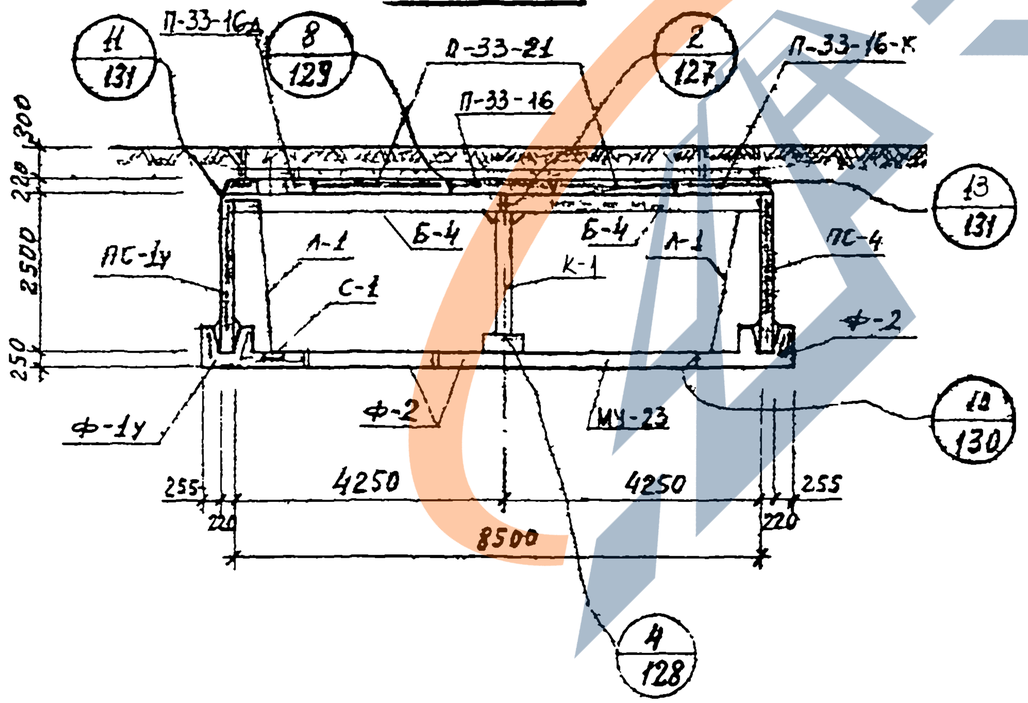

Спецификация металлоконструкций на одну камеру

№ п/п	Наименование	Марка изделия	Кол. шт.	Масса в кг		№ листа вып. 0-2 серии 3.903 КЛ-13
				Един.	Общая	
1	Колонна	К-1	1	182,9	182,9	134
2	Лестница	Л-1	4	48,0	192,0	133
3	Сетка водосборника	С-1	4	2,2	8,8	135
4	Накладная деталь	Н-1	28	1,43	40,0	135
5	——"——	Н-2	8	0,24	1,9	135
6	——"——	Н-3	10	7,5	75,0	135

1. Планы и спецификацию сборных железобетонных изделий см. на листе 75.

КЛ	Сборные железобетонные камеры на тепловых сетях материалы для проектирования	Серия 3.903 КЛ-13
1983	Камера 8,5×5,5×2,5 Разрезы	Выпуск 0-2 / Лист 76

Ленгипроинжпроект
Гл. инж. проекта
Нач. отдела
Отдел строительных конструкций
Рук. группы
Исполнил
Проверил
Н. контр.
Егоров
Васильев
Евдокимов
Ленгипроинжпроект
Изменения внесены
Дата
Рег. №
Подпись
Должность
Согласовано

ЛГИП. Зак 77 Тир 1000 ЭГЗ II 81г

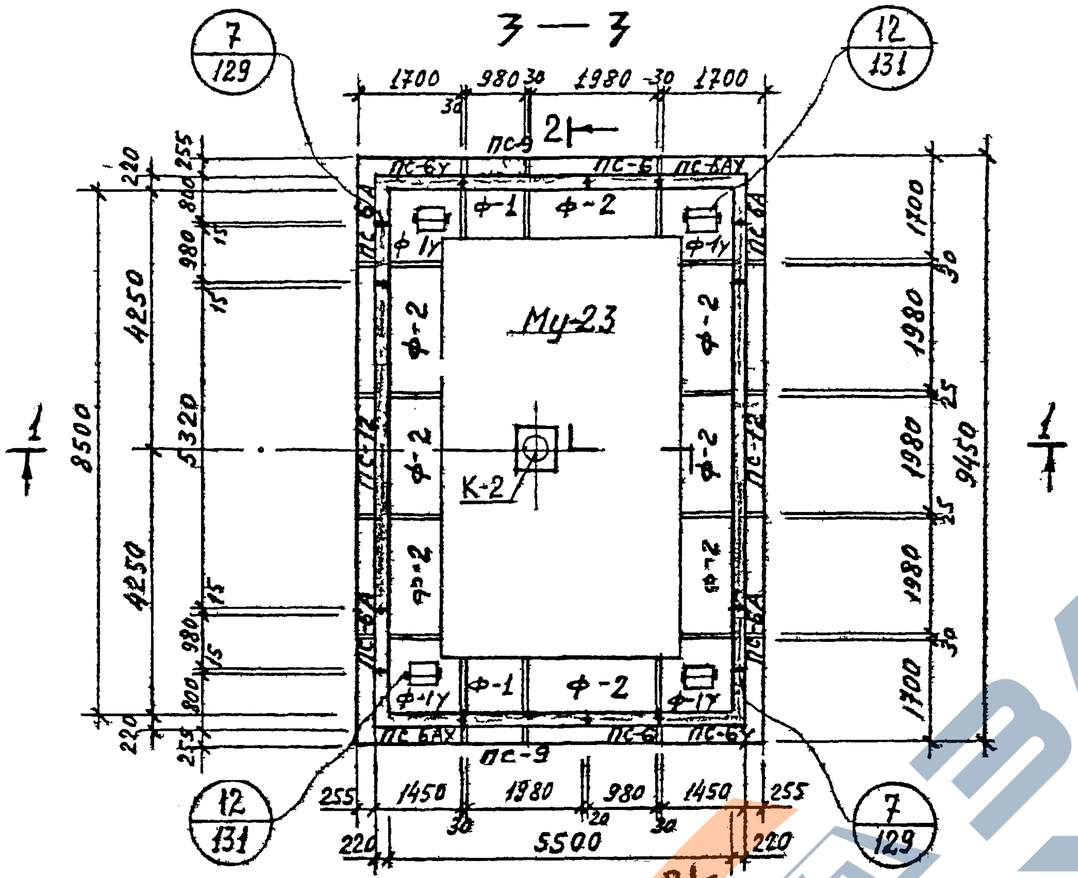

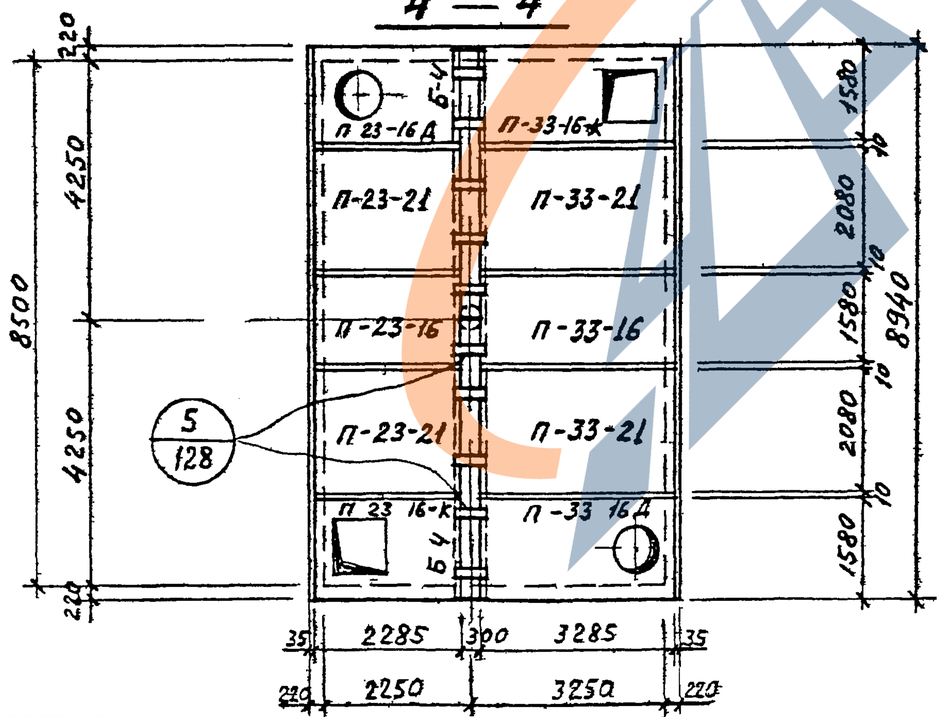

Спецификация сборных железобетонных изделий на одну камеру

№ п/п	Наименование изделия	Марка изделия	Кол. шт	Расход стали кг	Масса в кг	№ листа и выпуска серии 3,903 кл 13	
1	Фундамент	Ф-1у	4	326,2	2500	В. 1-6	69,70
2	—"—	Ф-1	2	102,6	1200		65,67
3	—"—	Ф-2	8	202,1	2400		66,67
4	Балка	Б-4	2	439,2	2400		23, 24 В 1-7
5	Стеновая панель	ПС-6у	2	185,7	2530	Выпуск 1-6	51,52
6	—"—	ПС-6АЧ	2	185,7	2530		53,54
7	—"—	ПС-6А	4	101,2	1150		56 Л 3 В 1-7
8	—"—	ПС-6	2	93,6	1150		55,56
9	—"—	ПС-9	2	181,6	2280		61,62
10	—"—	ПС-12	2	852,9	4400		Л. 9, 12 В 1-7
11	Плита перекрытия	П-23-16	1	55,8	1960	Выпуск 1-6	1,3
12	—"—	П-23-16К	1	87 3	1450		4,6
13	—"—	П-23-16Д	1	92,0	1790		7,9
14	—"—	П-23-21	2	72,4	2580		2,3
15	—"—	П-33-16	1	123 9	2830		10,12
16	—"—	П-33-16-К	1	188 9	2320		13,15
17	—"—	П-33-16Д	1	204,8	2660		16,18
18	—"—	П-33-21	2	162,4	3730		11,12
19	Монолитное днище	Му-23	1	1507,4	6 42 м		Л 136 В 0-2

1 Разрезы 1-1, 2-2 и спецификацию металлоконструкций см. на листе 78.

КЛ	Сборные железобетонные камеры на тепловых сетях материалы для проектирования	СЕРИЯ 3 903 КЛ-13
1983	Камера 8,5×5,5×2,2. Планы	ВЫПУСК 0-2 ЛИСТ 77

РЕГ №

Внесены изменения

Дата | Рег № | Должн | Подпись | Фамилия

Согласовано

Гл. конт. Егоров | Рук группы Василев | Исполнил Свищев | Проверил Кемпин

ЛЕНГИПРОИНЖПРОЕКТ

Гл. инж. проект Егоров | Отдел строительный | Нач. отдела Ломбас

ЛГИП. зак 77 тир 1000 экз II-81г

1 — 1

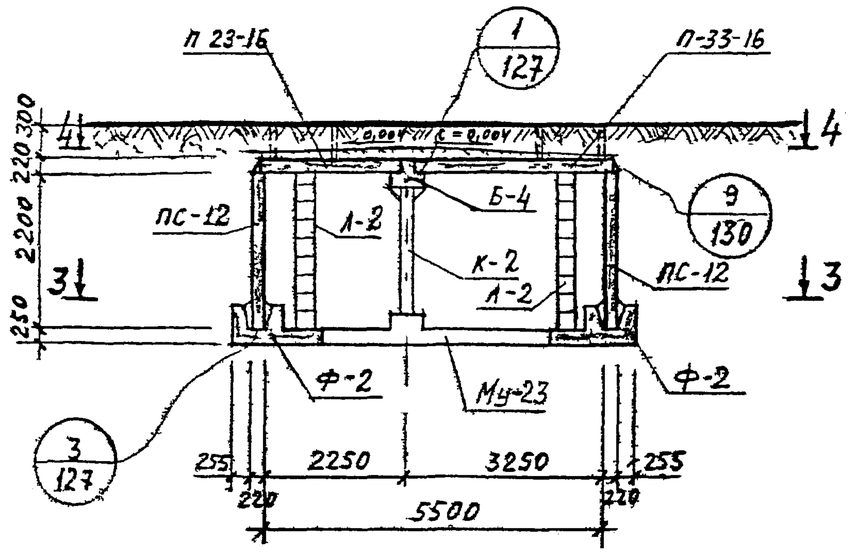

2 — 2

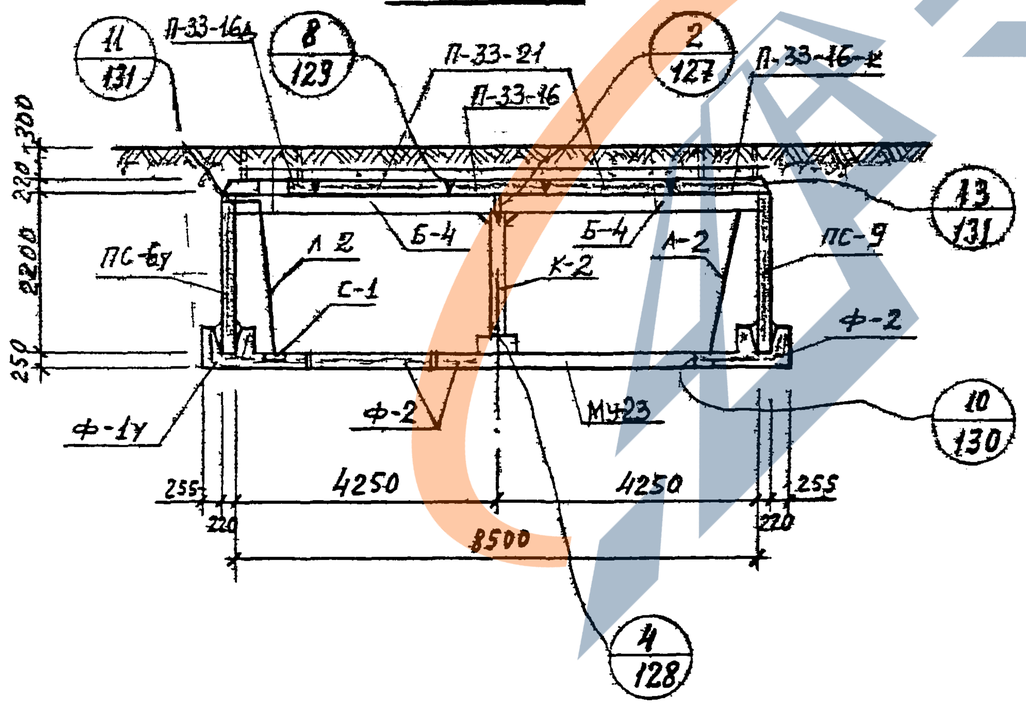

Спецификация металлоконструкции на одну камеру

№ п/п	Наименование	Марка изделия	Кол шт	Масса в кг		№ листа вып 0-2 серии 3 903 кл-13
				Един	Общая	
1	Колонна	К-2	1	164,9	164,9	134
2	Лестница	Л-2	4	42,8	171,2	133
3	Сетка водосборника	С-1	4	2,2	8,8	135
4	Накладная деталь	Н-1	28	1,43	40,0	135
5	—"—	Н-2	8	0,24	1,9	135
6	—"—	Н-3	10	7,5	75,0	135

1. Планы и спецификацию сборных железобетонных изделий см. на листе 77.

КЛ	Сборные железобетонные камеры на тепловых сетях материалы для проектирования	СЕРИЯ 3 903 кл-13
1983	Камера 8,5×5,5×2,2. Разрезы	ВЫПУСК 0-2 ЛИСТ 78

РЕГ №

Инженер | Внесены изменения | Дата | Рег № | Должн | Подпись | Фамилия

Согласовано

Н. контр. Егоров | Рук группы Васильев | Исполнил Свищев | Проверил Кемпинский

ЛЕНГИПРОИНЖПРОЕКТ

Гл инж проекта Егоров | Отдел строительных | Нач отдела Ломбос

ЛГИП. зак 77 тир 1000 экз II 81г

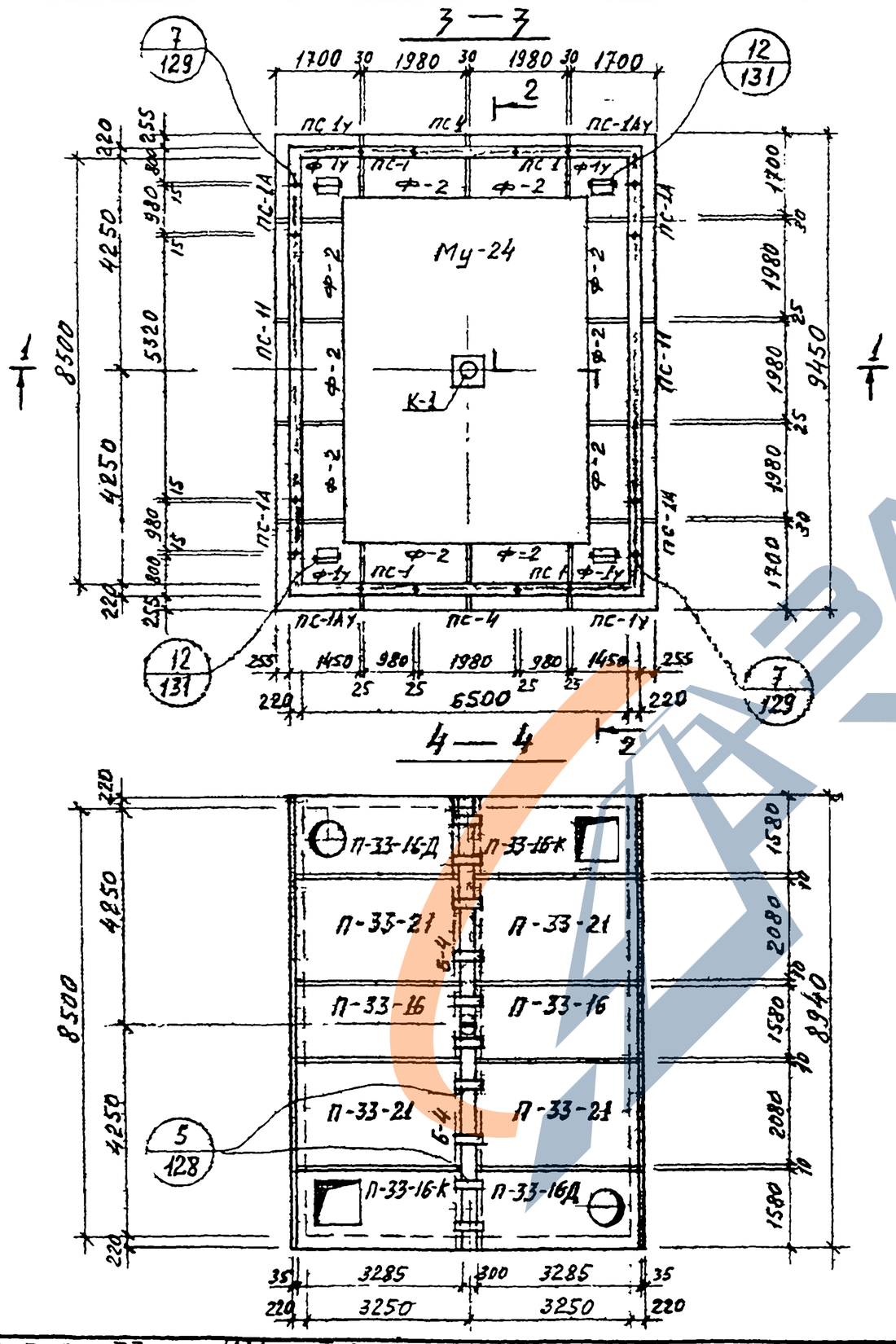

Спецификация сборных железобетонных изделий на одну камеру

N п/п	Наименование изделия	Марка изделия	Кол. шт	Расход стали кг	Масса в кг	N листа выпуска серии 3.903 кл-13
1	Фундамент	Ф-1У	4	326.2	2500	В 1-6 — 69,70
2	—"—	Ф-2	10	202 1	2400	В 1-6 — 66,67
3	Балка	Б-4	2	439.2	2400	А 23 24 В 1-7
4	Стеновая панель	ПС-1У	2	211.2	2880	37,38
5	—"—	ПС-1АУ	2	211.2	2880	В 1-6 — 39,40
6	—"—	ПС-1А	4	114.5	1330	42 А 1 В 1-7
7		ПС-1	4	106 9	1330	Выпуск 1-6 — 41, 42
8	—"—	ПС-4	2	207,2	2600	47.48
9		ПС-11	2	955.5	5320	А 5,8 В. 1-7
10	Плита перекрытия	П-33-16	2	123,9	2830	10. 12
11		П-33-16-К	2	188.9	2320	Выпуск 1-6 — 13. 15
12		П-33-16Д	2	204, 8	2660	16. 18
13		П-33-21	4	162.4	3730	А. 12
14	Монолитное днище	Му-24	1	1899,0	8.10 м³	А-136 В.0-2

1. Разрезы 1-1, 2-2 и спецификацию металлоконструкций см. на листе 80.

КЛ	Сборные железобетонные камеры на тепловых сетях материалы для проектирования	Серия 3,903 кл-13
1983	Камера 8,5×6,5×2,5 Планы	Выпуск 0-2 / Лист 79

ЛЕНГИПРОИНЖПРОЕКТ
Гл. инж. проекта Егоров
Нач. отдела Васильев
Отдел строительных конструкций
Рук. группы Егоров
Исполнил Ламбас
Проверил Ламбас
Н. контр. Егоров

Изменения внесены
Дата Рег. № Подпись Фамилия

Рег. №

ЛГИП. Зак 77 Тир 1000 ЖГЗ II 81г

1 — 1

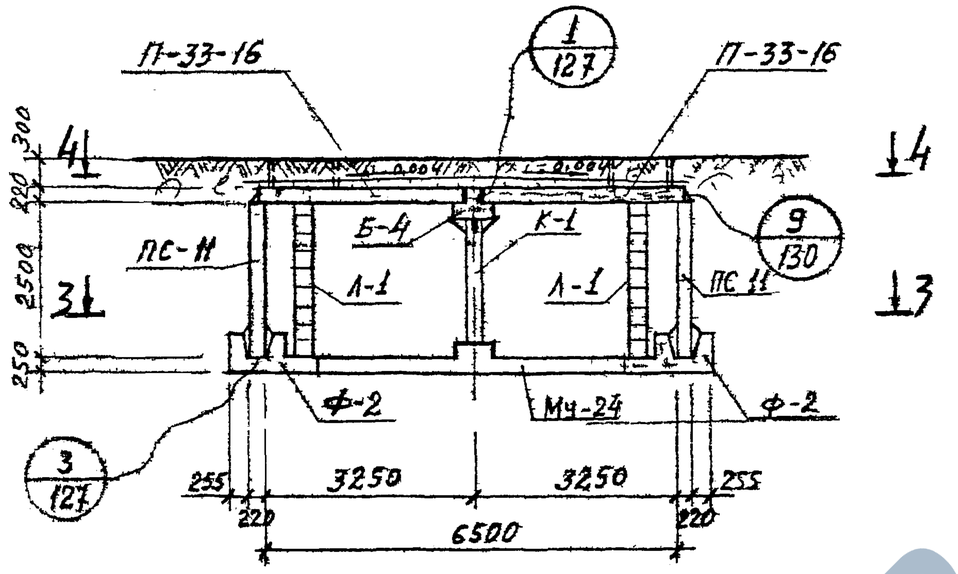

2 — 2

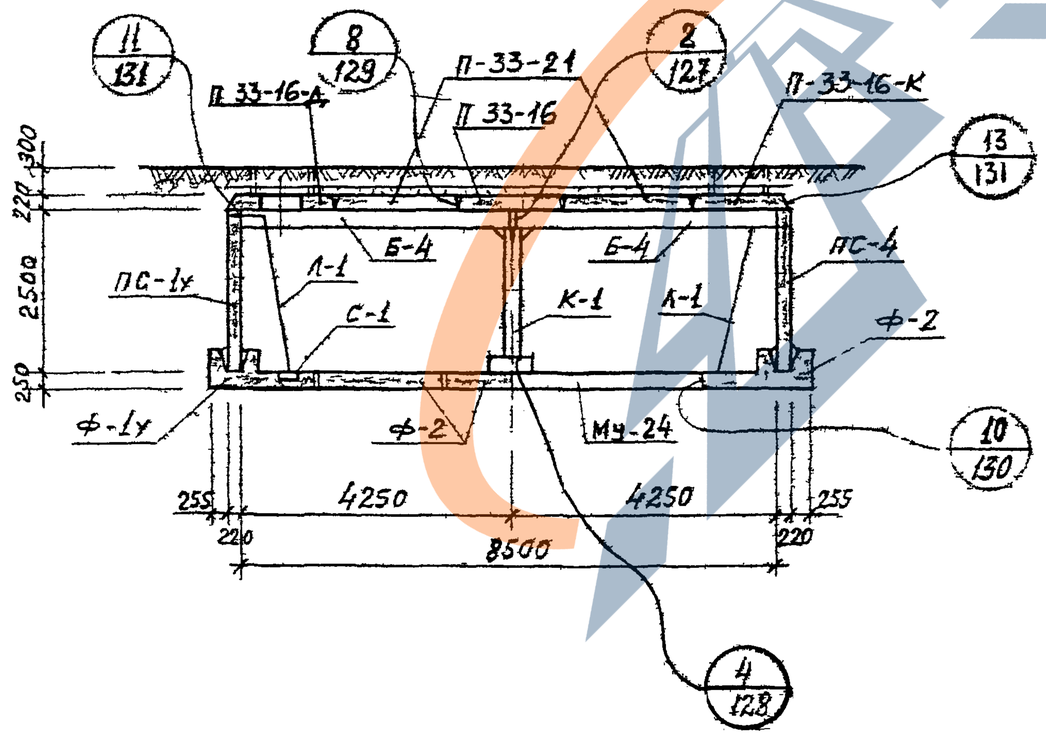

Спецификация металлоконструкций на одну камеру

N п/п	Наименование	Марка изделия	Кол шт.	Масса в кг		№ листа вып 0-2 серии 3,903 кл 13
				Един	Общая	
1	Колонна	К-1	1	182,9	182,9	134
2	Лестница	Л-1	4	48,0	192,0	133
3	Сетка водосборника	С-1	4	2,2	8,8	135
4	Накладная деталь	Н-1	32	1,43	45,8	135
5		Н-2	8	0,24	1,9	135
6		Н-3	10	7,5	75,0	135

1. Планы и спецификацию сборных железобетонных изделий см на листе 79

КЛ	Сборные железобетонные камеры на тепловых сетях материалы для проектирования	Серия 3 903 кл-13
1983	Камера 8,5 × 6,5 × 2,5. Разрезы	Выпуск 0-2 / Лист 80

Рег №

Внесены изменения

Дата | Рег № | Должн | Подпись | Фамилия

Согласовано

Н. контр. Егоров

Рук группы Василье

Исполнил Свищев

Проверил Кемпинс

ЛЕНГИПРОИНЖПРОЕКТ

Гл инж проекта Егоров

Отдел строительный

Нач отдела Ломбас

ЛГИП. зак 77 тир 1000 экз II 81г

РЕГ №

3 — 3

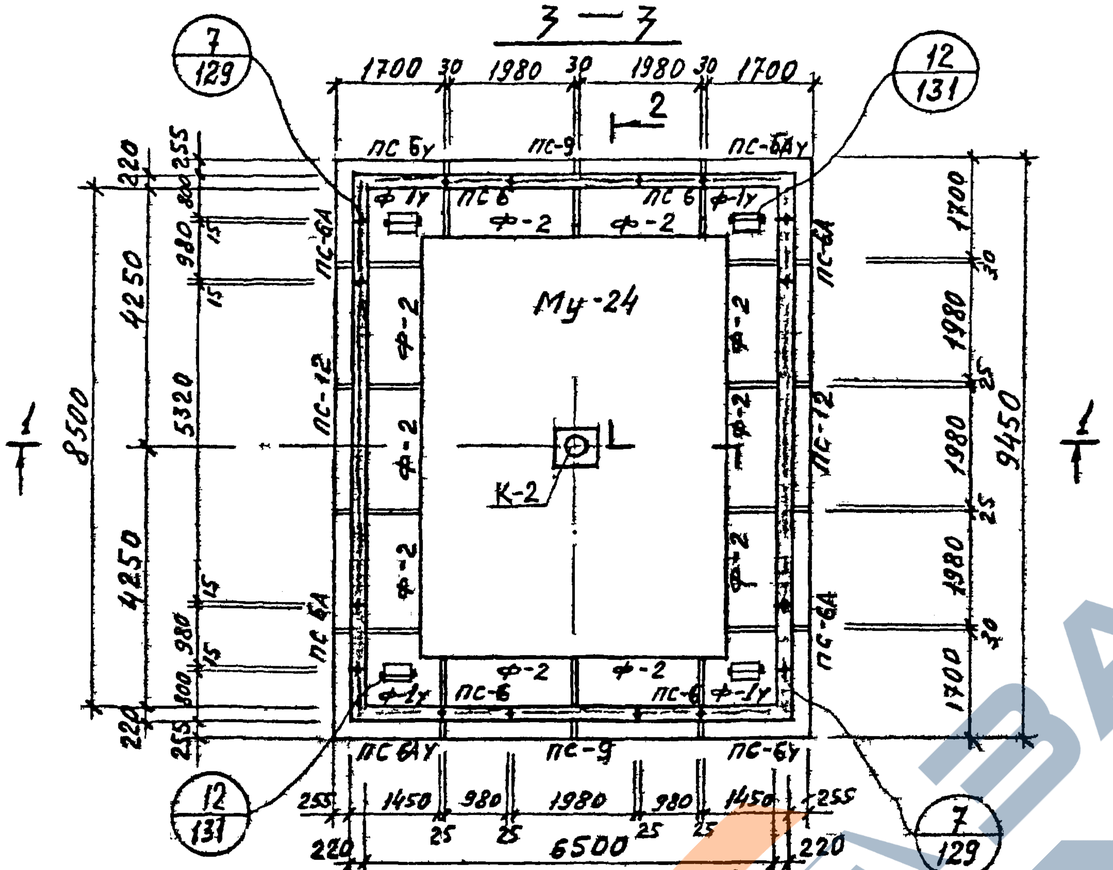

4 — 4

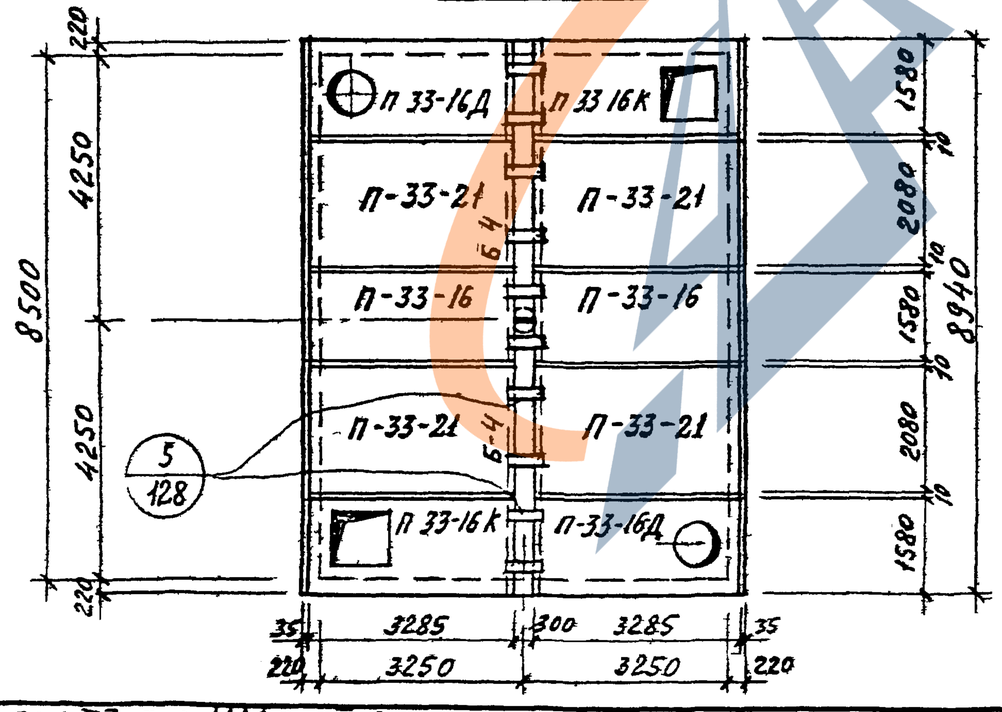

Спецификация сборных железобетонных изделий на одну камеру

N п/п	Наименование изделия	Марка изделия	Кол. шт	Расход стали кг	Масса в кг	№ листа и выпуска серии 3.903 КЛ-13
1	Фундамент	Ф-1у	4	326,2	2500	Выпуск 1-6 В 1-6 — 69,70
2	——"——	Ф-2	10	202,1	2400	Выпуск 1-6 В 1-6 — 66,67
3	Балка	Б-4	2	439,2	2400	А 23 24 В 1-7
4	Стеновая панель	ПС-6У	2	185,1	2530	Выпуск 1-6 — 51,52
5	——"——	ПС-6АУ	2	185,7	2530	Выпуск 1-6 — 53,54
6		ПС-6А	4	101,2	1150	Выпуск 1-6 — 56; А 3 В 1-7
7		ПС-6	4	93,6	1150	Выпуск 1-6 — 55,56
8		ПС-9	2	181,6	2280	Выпуск 1-6 — 61 62
9	——"——	ПС-12	2	852,9	4400	А 9, 12 В 1-7
10	Плита перекрытия	П-33-16	2	123,9	2830	Выпуск 1-6 — 10.12
11	——"——	П-33 16-К	2	188,9	2320	Выпуск 1-6 — 13.15
12	——"——	П-33-16Д	2	204,8	2660	Выпуск 1-6 — 16,18
13	——"——	П-33-21	4	162,4	3730	Выпуск 1-6 — 11.12
14	Монолитное днище	Му-24	1	1899,0	8,10 м³	л-136 В.0-2

1. Разрезы 1-1, 2-2 и спецификацию металлоконструкций см. на листе 82.

КЛ	Сборные железобетонные камеры на тепловых сетях материалы для проектирования	Серия 3.903 КЛ-13
1983	Камера 8,5×6,5×2,2. Планы	Выпуск 0-2 / Лист 81

ЛЕНГИПРОИНЖПРОЕКТ

Гл. инж. проекта Егоров
Нач. отдела Васильев
Отдел строительных конструкций
Рук. группы Егоров
Исполнил Свищева
Проверил Кенцис
Н. контр. Егоров
Согласовано

Изменения внесены Дата Рег. № Подпись Фамилия

АГИП. Зак 77 Тир 1000 Эгз II 81г

РЕГ №

1 — 1

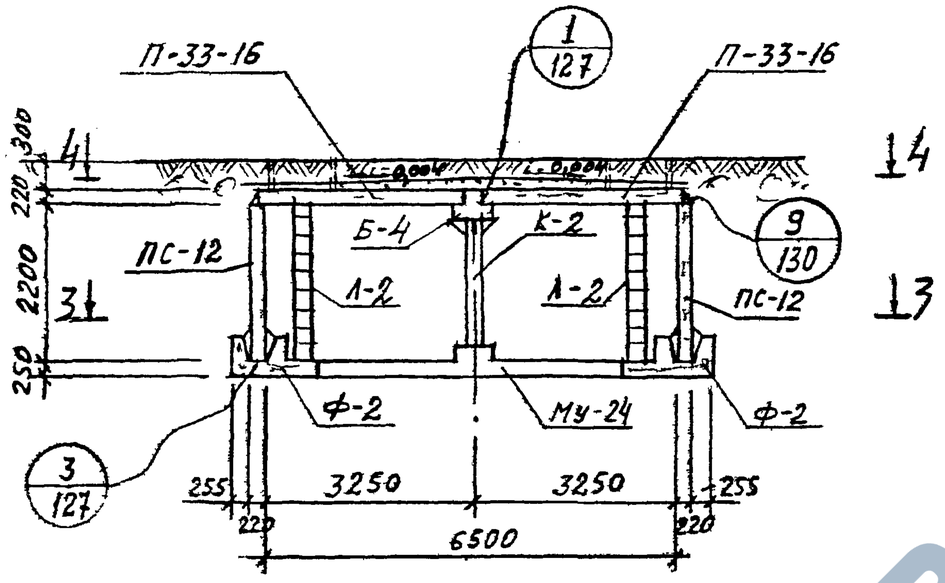

2 — 2

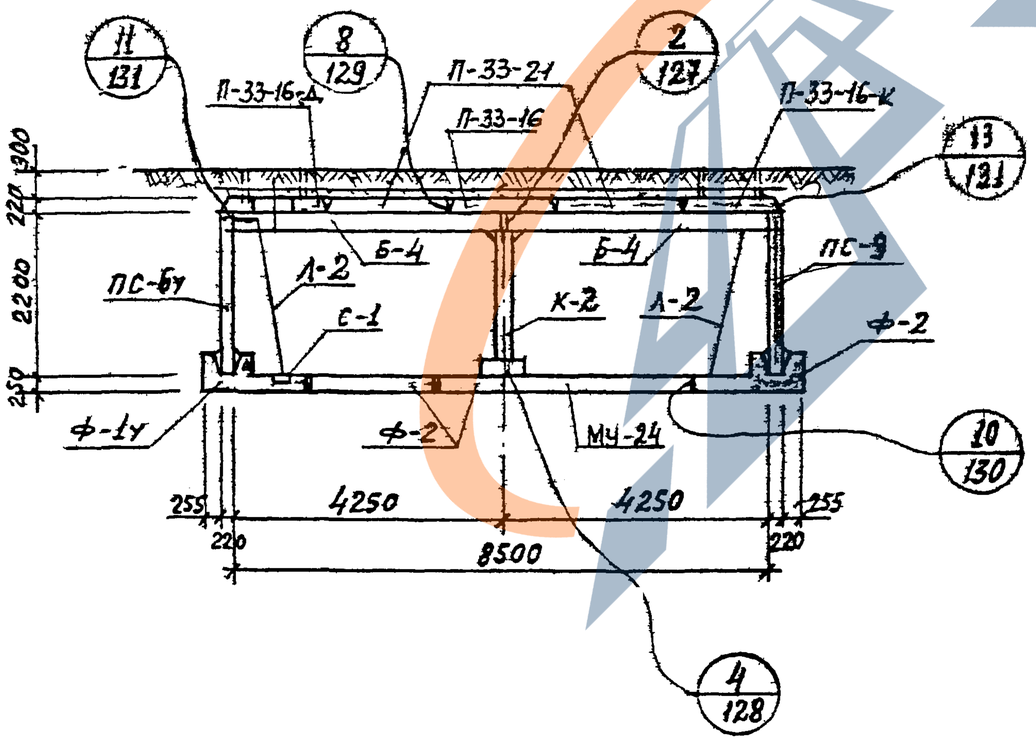

Спецификация металлоконструкций на одну камеру

N п/п	Наименование	Марка изделия	Кол шт	Масса в кг		№ листа вып 0-2 серии 3.903 кл-13
				Един	Общая	
1	Колонна	К-2	1	164,9	164,9	134
2	Лестница	Л-2	4	42,8	171,2	133
3	Сетка водосборника	С-1	4	2,2	8,8	135
4	Накладная деталь	Н-1	32	1,43	45,8	135
5	—"—	Н-2	8	0,24	1,9	135
6	—"—	Н-3	10	7,5	75,0	135

1. Планы и спецификацию сборных железобетонных изделий см. на листе 81.

ЛЕНГИПРОИНЖПРОЕКТ
Гл.инж.проекта — Е.Гордон
Отдел строительных конструкций
Начальник отдела — Е.Гордов
Рук.группы — Е.Гордов
Исполнил — Е.Гордов
Проверил — Ю.Лапбас
Н.контр. — Е.Гордов
Гл.инженер — Е.Гордов

Согласовано

Инв.№ подл. | Подпись и дата | Взам.инв.№

Внесены изменения
Дата | Рег.№ | Должн. | Подпись | Фамилия

КЛ 1983	Сборные железобетонные камеры на тепловых сетях материалы для проектирования Камера 8,5×6,5×2,2 Разрезы	Серия 3.903 кл-13 Выпуск 0-2 / Лист 82

ЛГИП. зак 77 тир 1000 экз II 81г

РЕГ №
Инв. № подл. | Подпись и дата | Взам. инв. №
Инв. № дубл. | Подпись и дата
Изм. | Кол. уч. | Лист | № док. | Подпись | Дата
Внесены изменения
Согласовано
Главный инженер проекта Егоров
Нач. отдела Егоров
Руководитель группы Шепелкин
Проверил Шепелкин
Разработал Вершинев
Разработал Ефимов
Разработал Кекетин
Типовой проект Отдел фундаментов Нач. отдела
ЛЕНГИПРОИНЖПРОЕКТ

3 — 3

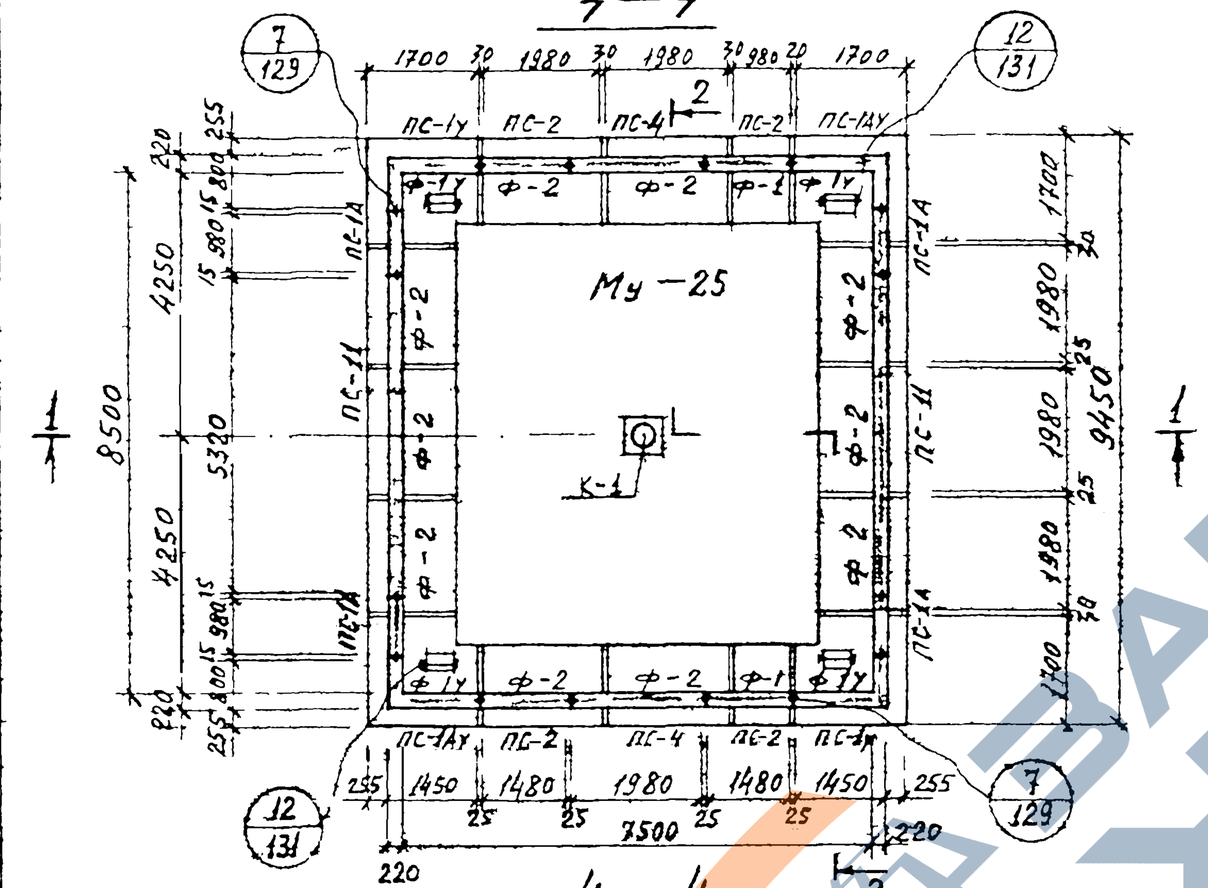

4 — 4

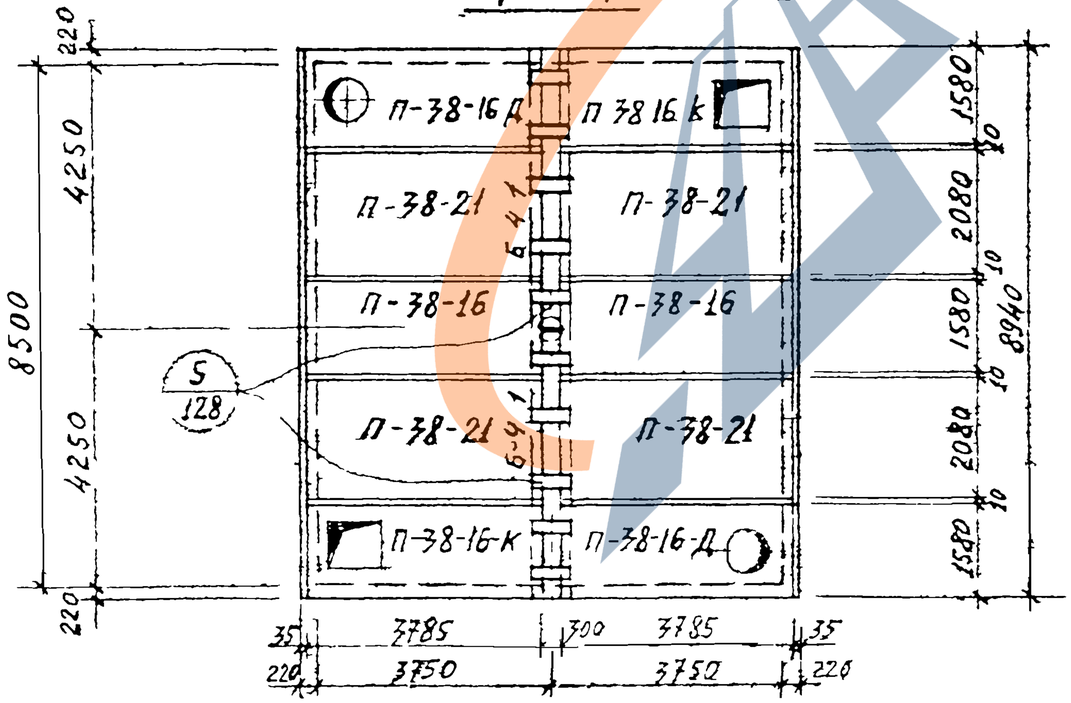

Спецификация сборных железобетонных изделий на одну камеру

N п/п	Наименование изделия	Марка изделия	Кол. шт	Расход стали кг	Масса в кг	N° листа и выпуска серии 3.903 кл 13
1	Фундамент	Ф-1у	4	326,2	2500	Вып. 1-6 69,70
2	—"—	Ф-1	2	102,6	1200	65,67
3	—"—	Ф-2	10	202,1	2400	В 66,67
4	Балка	Б-4-1	2	490,5	2400	1 23 24 В 1-7
5	Стеновая панель	ПС-1у	2	211,2	2880	37,38
6	—"—	ПС-1Ау	2	211,2	2880	39,40
7	—"—	ПС-1А	4	114,5	1330	42 1 В 1-7
8	—"—	ПС-2	4	141,4	2000	43,44
9	—"—	ПС-4	2	207,2	2600	47,48
10	—"—	ПС-11	2	955,5	5320	1 5,8 В 1-7
11	Плита перекрытия	П-38-16	2	162,5	3270	Выпуск 1-6 19 21
12	—"—	П-38-16К	2	288,5	2750	22,24
13	—"—	П-38-16Д	2	256,7	3100	25,27
14	—"—	П-38-21	4	213,7	4300	20,21
15	Монолитное днище	Му-25	1	2290,4	98 м³	1 136 В 0-2

1 Разрезы 1-1, 2-2 и спецификацию металлоконструкций см на листе 84

КЛ	Сборные железобетонные камеры на тепловых сетях материалы для проектирования	Серия 3.903 кл-13
1983	Камера 8,5×7,5×2,5 Планы	Выпуск 0-2 / Лист 83

ЛГИП. Зак 77 Тир 1000 эт II 81-

РЕГ №

Внесены изменения

Дата | Рег № | Должн | Подпись | Фамилия

Согласовано

Н контр | Егоров

Рук группы | Васильев

Исполнил | Свищева

Проверил | Кемпинский

ЛЕНГИПРОИНЖПРОЕКТ

Гл инж проект | Егоров

Отдел строительный | Ломбас

Нач отдела

1 — 1

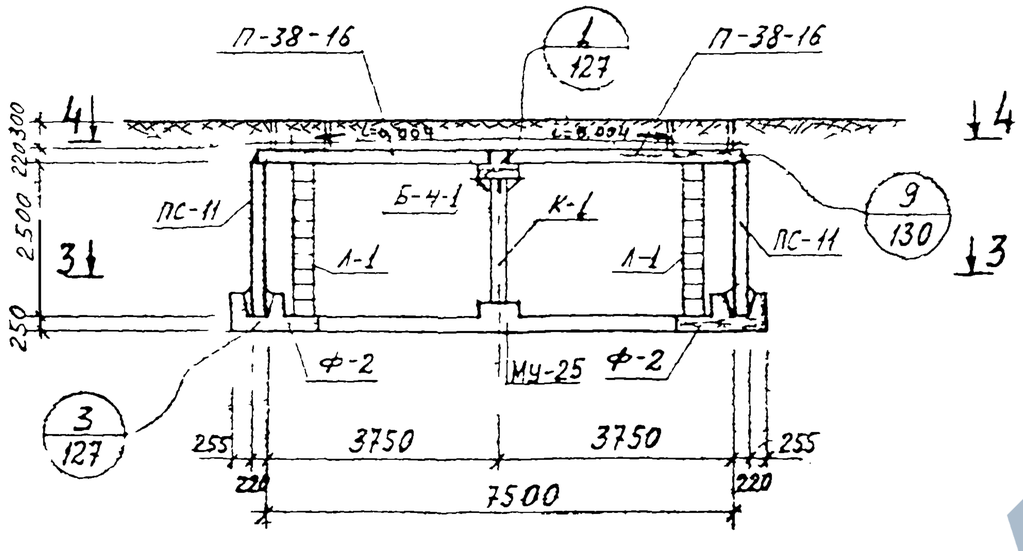

2 — 2

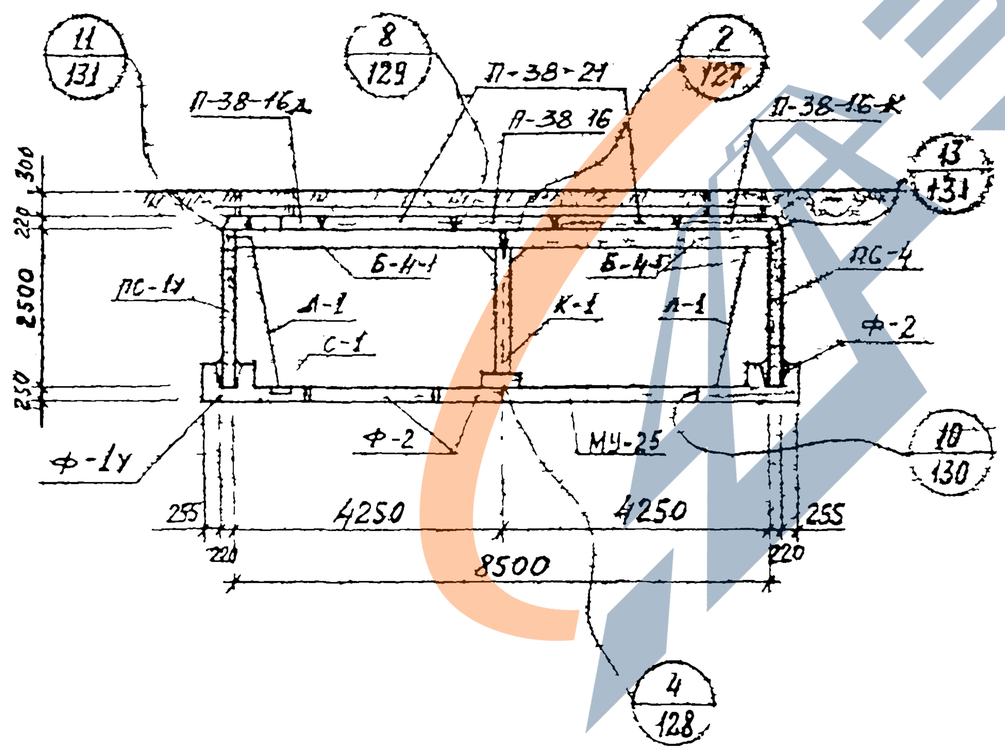

Спецификация металлоконструкций на одну камеру

№ п/п	Наименование	Марка изделия	Кол. шт.	Масса в кг		№ листа вып 0-2 серии 3,903 кл-13
				Един.	Общая	
1	Колонна	К-1	1	182,9	182,9	134
2	Лестница	Л-1	4	48,0	192,0	133
3	Сетка водосборника	С-1	4	2,2	8,8	135
4	Накладная деталь	Н-1	32	1,43	45,8	135
5	— " —	Н-2	8	0,24	1,9	135
6	— " —	Н-3	10	7,5	75,0	135

1. Планы и спецификацию сборных железобетонных изделий см на листе 83.

КЛ	Сборные железобетонные камеры на тепловых сетях материалы для проектирования	СЕРИЯ 3 903 кл-13
1983	Камера 8,5 × 7,5 × 2,5 Разрез	ВЫПУСК 0-2 / ЛИСТ 84

ЛЕНГИП. зак 77 тир 1000 экз II 81г

РЕГ №

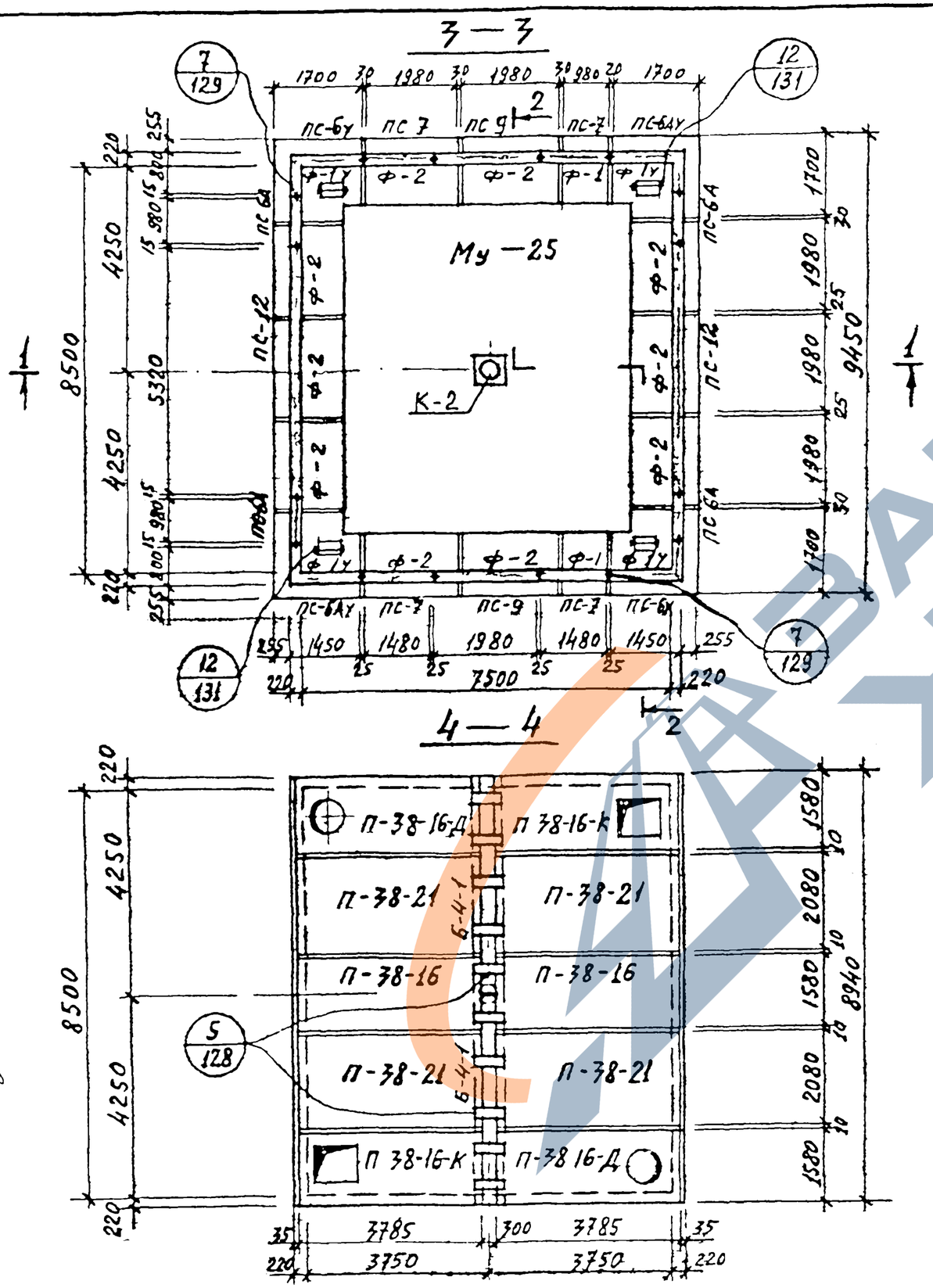

ЛЕНГИПРОИНЖПРОЕКТ

Гл. инж. проекта		Егоров	
Нач. отдела		Васильев	
Отдел строительный		Кишиев	
Гл. спец.		Кемпинский	

Изм. Кол. уч. Лист № док. Подпись Дата

Внесены изменения

Инв. № подл. | Подпись и дата | Взам. инв. №

Спецификация сборных железобетонных изделий на одну камеру

N п/п	Наименование изделия	Марка изделия	Кол. шт	Расход стали кг	Масса в кг	N листа и выпуска серии 3.903 кл-13
1	Фундамент	Ф-1у	4	326,2	2500	Выпуск 1-6: 69,70
2	—"—	Ф-1	2	102,6	1200	Выпуск 1-6: 65,67
3	—"—	Ф-2	10	202,1	2400	Выпуск В: 66,67
4	Балка	Б-4-1	2	490,5	2400	А 23, 24 В 1-7
5	Стеновая панель	ПС-6у	2	185,7	2530	Выпуск 1-6: 51,52
6	—"—	ПС-6Ау	2	185,7	2530	Выпуск 1-6: 53,54
7	—"—	ПС-6А	4	101,2	1150	Выпуск 1-6: 56; А 3 В 1-7
8	—"—	ПС-7	4	122,9	1600	Выпуск 1-6: 57,58
9	—"—	ПС-9	2	181,6	2280	Выпуск 1-6: 61,62
10	—"—	ПС-12	2	852,9	4400	А 9, 12 В 1-7
11	Плита перекрытия	П-38-16	2	162,5	3270	Выпуск 1-6: 19 21
12	—"—	П-38-16к	2	288,5	2750	Выпуск 1-6: 22,24
13	—"—	П-38 16Д	2	256,7	3100	Выпуск 1-6: 25,27
14	—"—	П-38-21	4	213.7	4300	Выпуск 1-6: 20,21
15	Монолитное днище	Му-25	1	2290,4	9,8 м³	А 136 В, 0-2

1. Разрезы 1-1, 2-2 и спецификацию металлоконструкции см. на листе 86.

КЛ	Сборные железобетонные камеры на тепловых сетях материалы для проектирования	Серия 3.903 кл 13	
1983	Камера 8,5×7,5×2,2. Планы	Выпуск 0-2	Лист 85

ЛГИП. зак 77 тир 1000 эгз II 81г

1 — 1

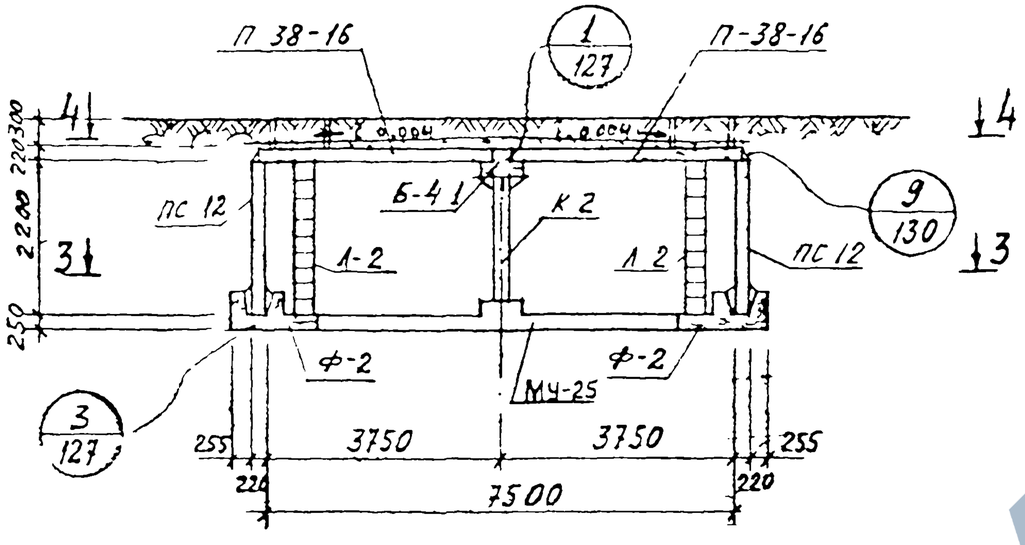

2 — 2

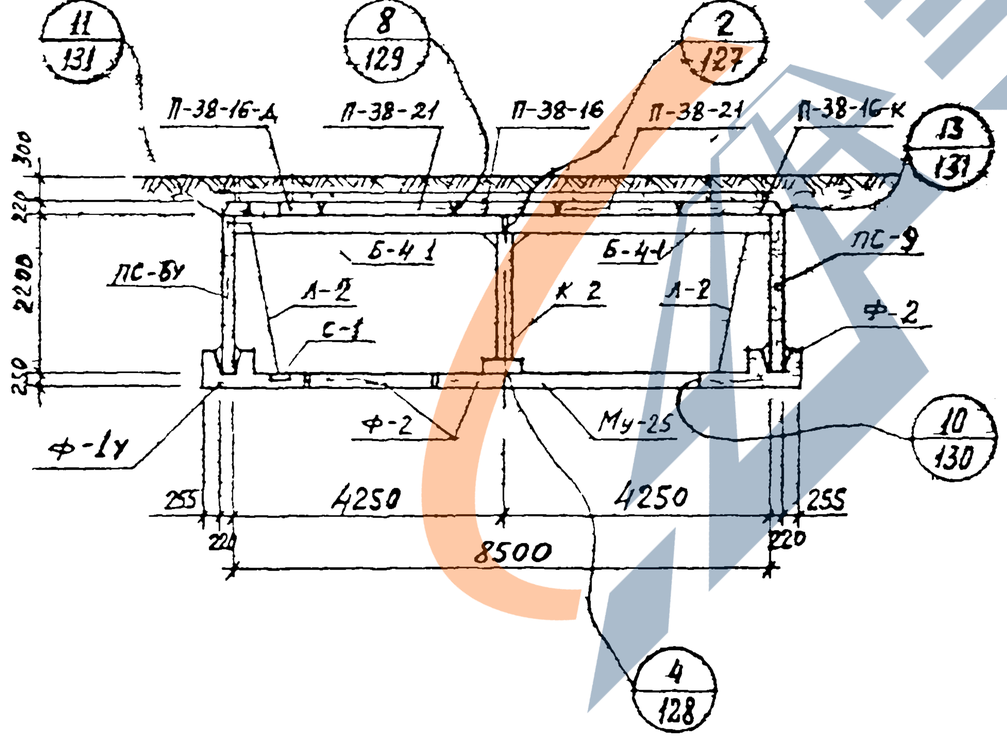

Спецификация металлоконструкций на одну камеру

№ п/п	Наименование	Марка изделия	Кол. шт.	Масса в кг		№ листа вып. 0-2 серии 3,903 кл-13
				Един.	Общая	
1	Колонна	К-2	1	164,9	164,9	134
2	Лестница	Л-2	4	42,8	171,2	133
3	Сетка водосборника	С-1	4	2,2	8,8	135
4	Накладная деталь	Н-1	32	1,43	45,8	135
5	— " —	Н-2	8	0,24	1,9	135
6	— " —	Н-3	10	7,5	75,0	135

1. Планы и спецификацию сборных железобетонных изделий см. на листе 85.

КЛ	Сборные железобетонные камеры на тепловых сетях материалы для проектирования	СЕРИЯ 3 903 кл-13
1983	Камера 8,5 × 7,5 × 2,2 Разрезы	ВЫПУСК 0-2 / ЛИСТ 86

ЛЕНГИПРОИНЖПРОЕКТ

Гл. инж. проекта — Егоров; Отдел строительный — Ломбас; Начотдела — Ломбас; Рук группы — Василиев; Исполнил — Свищев; Проверил — Калинин

Согласовано: Н. контр. — Егоров

Инв. № подл. | Подпись | Дата | Взам. инв. № | Инв. № дубл. | Подпись | Дата | Изменения | Внесены изменения

ЛЕНГИП зак 77 тир 1000 экз 11 81г

ЗАВОД КБИ

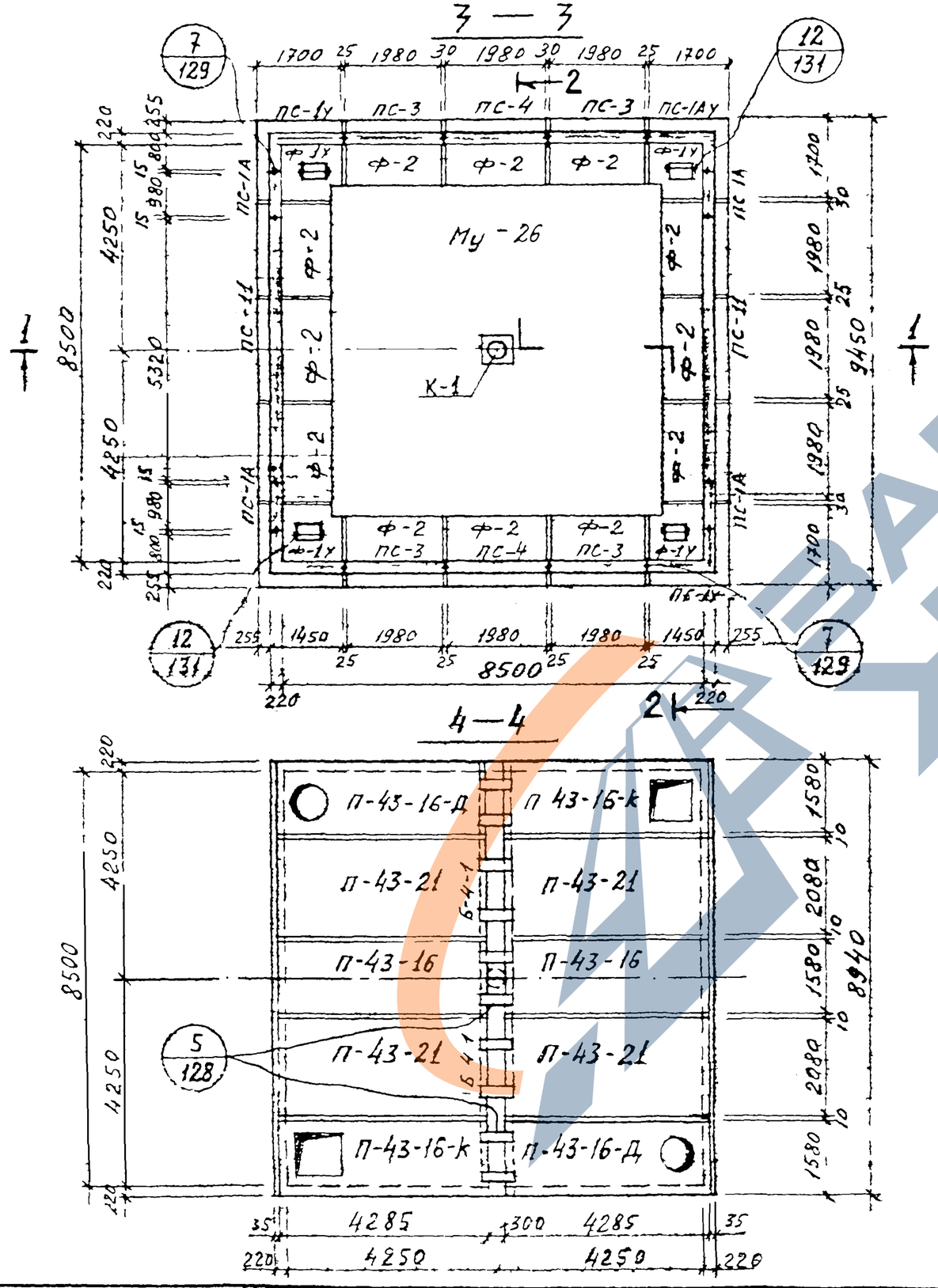

Спецификация сборных железобетонных изделий на одну камеру

№ п/п	Наименование изделия	Марка изделия	Кол. шт	Расход стали кг	Масса в кг	№ листа и выпуска серии 3.903 кл 13	
1	Фундамент	Ф-1у	4	326,2	2500	В 1-6	69,70
2		Ф-2	12	202,1	2400		66,67
3	Балка	Б-4-1	2	490,5	2400	Л 23, 24 В 1-7	
4	Стеновая панель	ПС-1у	2	211,2	2880	Выпуск 1-6	37,38
5	— " —	ПС-1Ау	2	211,2	2880		39,40
6	— " —	ПС-1А	4	114,5	1330		42 Л 1 В 1-7
7	— " —	ПС-3	4	198,5	2680		45,46
8	— " —	ПС-4	2	207,2	2600		47,48
9	— " —	ПС-11	2	955,9	5320	Л 5 8 В 1-7	
10	Плита перекрытия	П-43-16	2	213,6	3700		28,30
11	— " —	П-43-16К	2	408,7	3180		31, 33
12	— " —	П-43-16Д	2	363,7	3520		34 36
13	— " —	П-43-21	4	279,8	4870		29,30
14	Монолитное днище	Му-26	1	2682,0	11,5 м³	А 136 В 0-2	

1. Разрезы 1-1, 2-2 и спецификацию металлоконструкций см. на листе 88.

КЛ	Сборные железобетонные камеры на тепловых сетях материалы для проектирования	СЕРИЯ 3.903 КЛ-13
1983	Камера 8,5×8,5×2,5. Планы	ВЫПУСК 0-2 / ЛИСТ 87

ЛЕНГИПРОИНЖПРОЕКТ

Гл. инж. проекта Егоров
Отдел строительных конструкций Ломбас
Нач. отдела Васильев, Свищев, Кемпинский
Н. контр. Егоров
Рук. группы, Исполнил, Проверил

Согласовано

Внесены изменения

Инв. № подл. | Подпись и дата | Взам. инв. №

РЕГ №

ЛГИП. зак 77 тир 1000 экз II 81г

РЕГ №

1 — 1

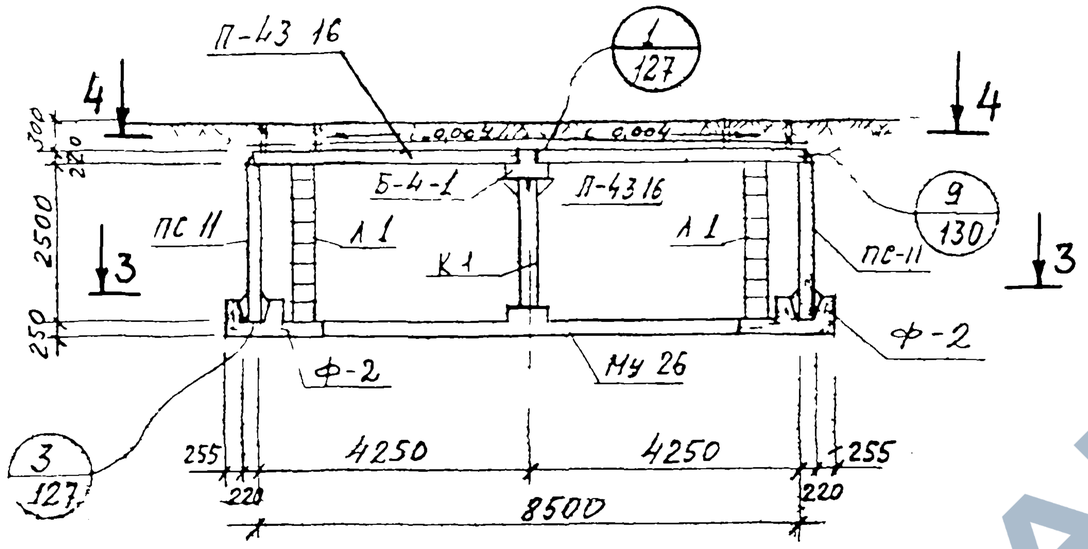

2 — 2

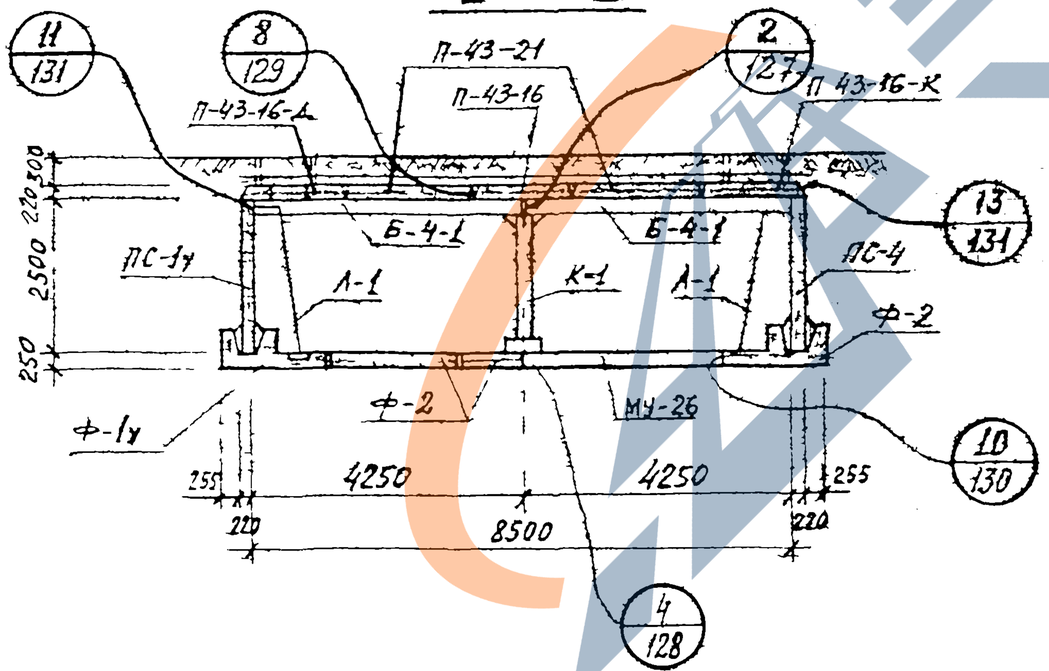

Спецификация металлоконструкций на одну камеру

№ п/п	Наименование	Марка изделия	Кол. шт.	Масса в кг		№ листа вып 0-2 серии 3.903 кл 13
				Един.	Общая	
1	Колонна	К-1	1	182,9	182,9	134
2	Лестница	Л-1	4	48,0	192,0	133
3	Сетка водосборника	С-1	4	2,2	8,8	135
4	Накладная деталь	Н-1	32	1,43	45,8	135
5	——"——	Н-2	8	0,24	1,9	135
6	——"——	Н-3	10	7,5	75,0	135

1. Планы и спецификацию сборных железобетонных изделий см. на листе 87.

КЛ	Сборные железобетонные камеры на тепловых сетях материалы для проектирования	Серия 3.903 кл-13
1983	Камера 8,5×8,5×2,5 Разрезы	Выпуск 0-2 / Лист 88

Ленгипроинжпроект
Гл. инж. проекта
Нач. отдела
Егоров
Отдел строительных конструкций
Гл. конструктор проекта
Егоров
Рук. группы
Исполнил
Провер.
Кольц
Кенгин
Изм. Кол. Лист № док. Подпись Дата
Внесены изменения
Инв. № подл. | Подпись и дата | Взам. инв. №

Согласовано

ЛГИП. Зак 77 тир 1000 эгз II 81г

ЗАВОД ЖБИ

https://zavodjbi.com/

РЕГ №

3 — 3

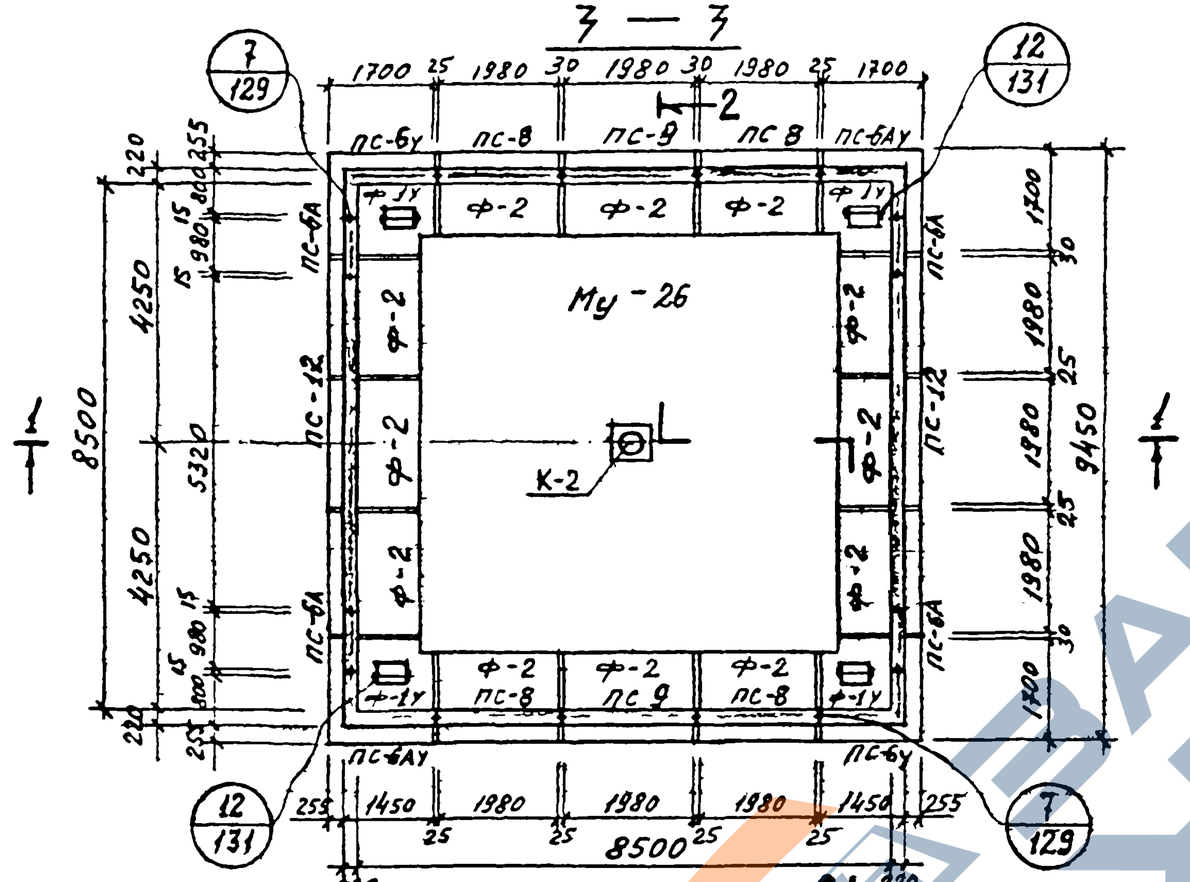

4 — 4

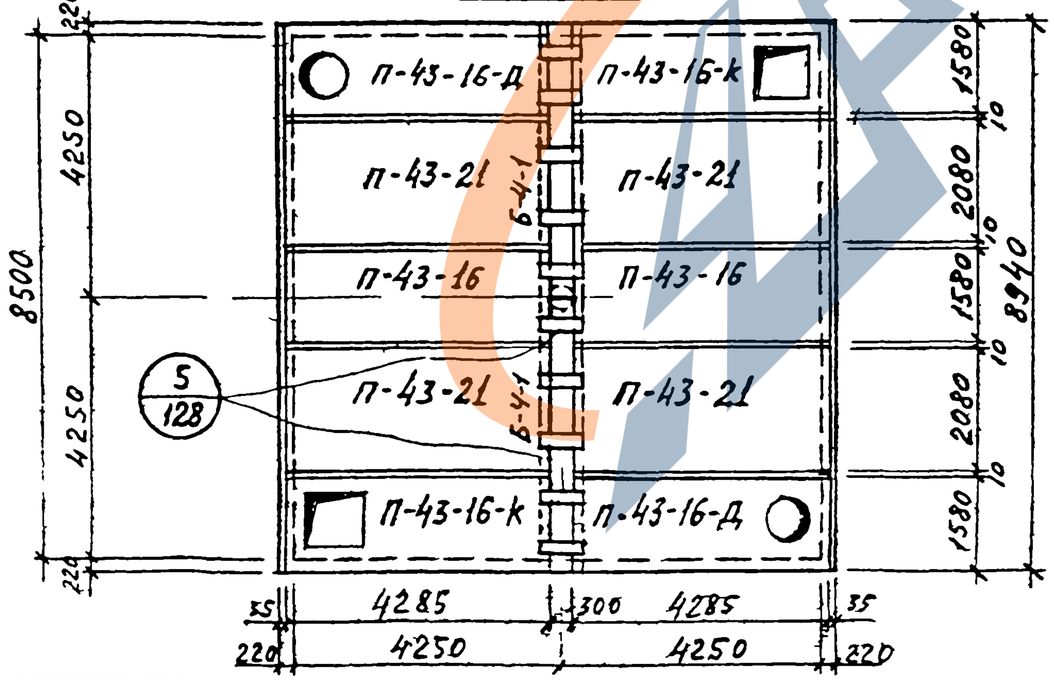

Спецификация сборных железобетонных изделий на одну камеру

N п/п	Наименование изделия	Марка изделия	Кол шт	Расход стали кг	Масса в кг	N листа и выпуска серии 3.903 КЛ-13
1	Фундамент	Ф-1У	4	326,2	2500	Выпуск 1-6 69,70
2		Ф-2	12	202,1	2400	Выпуск 1-6 66.67
3	Балка	Б-4-1	2	490.5	2400	Л 23,24 В 1-7
4	Стеновая панель	ПС-6У	2	185.7	2530	Выпуск 1-6 51.52
5	—"—	ПС-6АУ	2	185,7	2530	Выпуск 1-6 53.54
6	—"—	ПС-6А	4	107.2	1150	Выпуск 1-6 Л 3 Б В 1-7
7	—"—	ПС-8	4	172,9	2350	Выпуск 1-6 59,60
8	—"—	ПС-9	2	181.6	2280	Выпуск 1-6 61.62
9	—"—	ПС-12	2	852,9	4400	Л 9, 12 В 1-7
10	Плита перекрытия	П-43-16	2	213.6	3700	Выпуск 1-6 28,30
11	—"—	П-43-16К	2	408,7	3180	Выпуск 1-6 31, 33
12	—"—	П-43-16Д	2	363.7	3520	Выпуск 1-6 34.36
13	—"—	П-43-21	4	279.8	4870	Выпуск 1-6 29,30
14	Монолитное днище	Му-26	1	2682,0	115 м³	Л 136 В 0-2

1. Разрезы 1-1, 2-2 и спецификацию металлоконструкций см. на листе 90

КЛ	Сборные железобетонные камеры на тепловых сетях материалы для проектирования	Серия 3.903 КЛ-13	
1983	Камера 8,5 × 8,5 × 2,2. Планы	Выпуск 0-2	Лист 89

Главный инженер проекта Е.Кнутов
Гл. специалист Е.Егоров
Нач. отдела строительных конструкций Г.Васильев
Руководитель группы Е.Егоров
Исполнил Л.Свинцова
Проверил Л.Кемпинский

Изменения внесены Дата Подпись

Согласовано

ЛЕНГИПРОИНЖПРОЕКТ

ЛГИП. Зак 77 Тир 1000 эгз II 81г

https://zavodjbi.com/

https://zavodjbi.com/

РЕГ №

Инв.№ подл. | Подпись и дата | Взам.инв.№

Изм. | Кол.уч. | Лист | № док. | Подпись | Дата

Согласовано

ЛЕНГИПРОИНЖПРОЕКТ

Гл.инж.проекта Егоров
Нач.отдела Ломбас
Отдел строительных конструкций

Гл.констр. Ворушилов
Рук.группы Ковтонюк
Исполнил Кенкин
Проверил

1 — 1

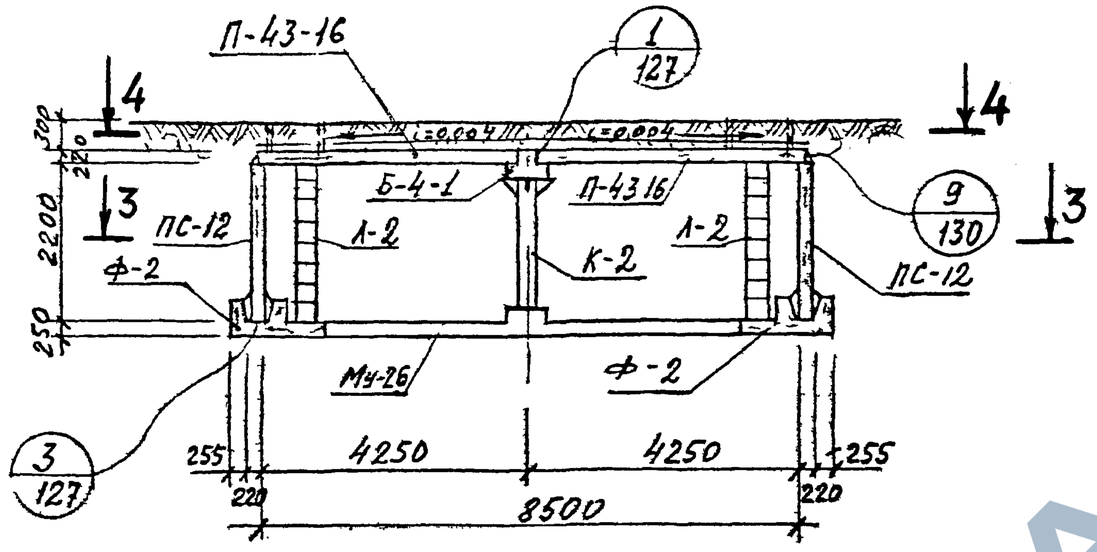

2 — 2

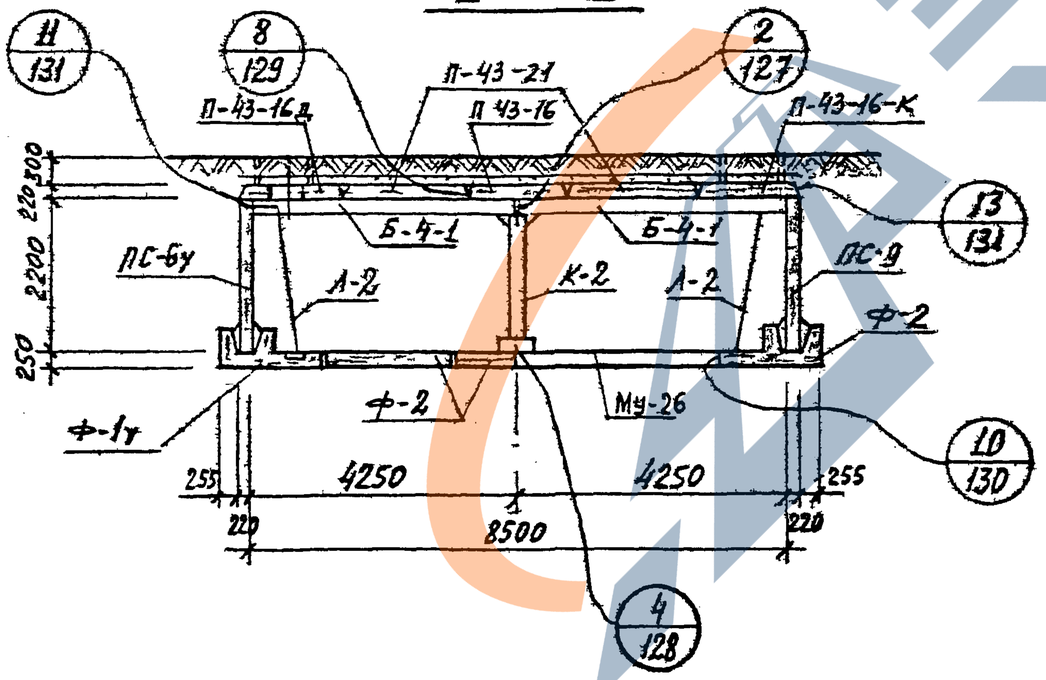

Спецификация металлоконструкций на одну камеру

N п/п	Наименование	Марка изделия	Кол шт.	Масса в кг		№ листа Вып. 0-2 серии 3.903 кл 13
				Един	Общая	
1	Колонна	К-2	1	164 9	164.9	134
2	Лестница	Л-2	4	42,8	171,2	133
3	Сетка водосборника	С-1	4	2,2	8,8	135
4	Накладная деталь	Н-1	32	1,43	45,8	135
5	——"——	Н-2	8	0,24	1,9	135
6	——"——	Н-3	10	7,5	75,0	135

1. Планы и спецификацию сборных железобетонных изделий см. на листе 89.

КЛ	Сборные железобетонные камеры на тепловых сетях Материалы для проектирования	Серия 3.903 кл-13
1983	Камера 8,5×8,5×2,2 Разрезы	Выпуск 0-2 / Лист 90

ЛГИП. Зак 77 Тир 1000 эз 11 81г

https://zavodjbi.com/

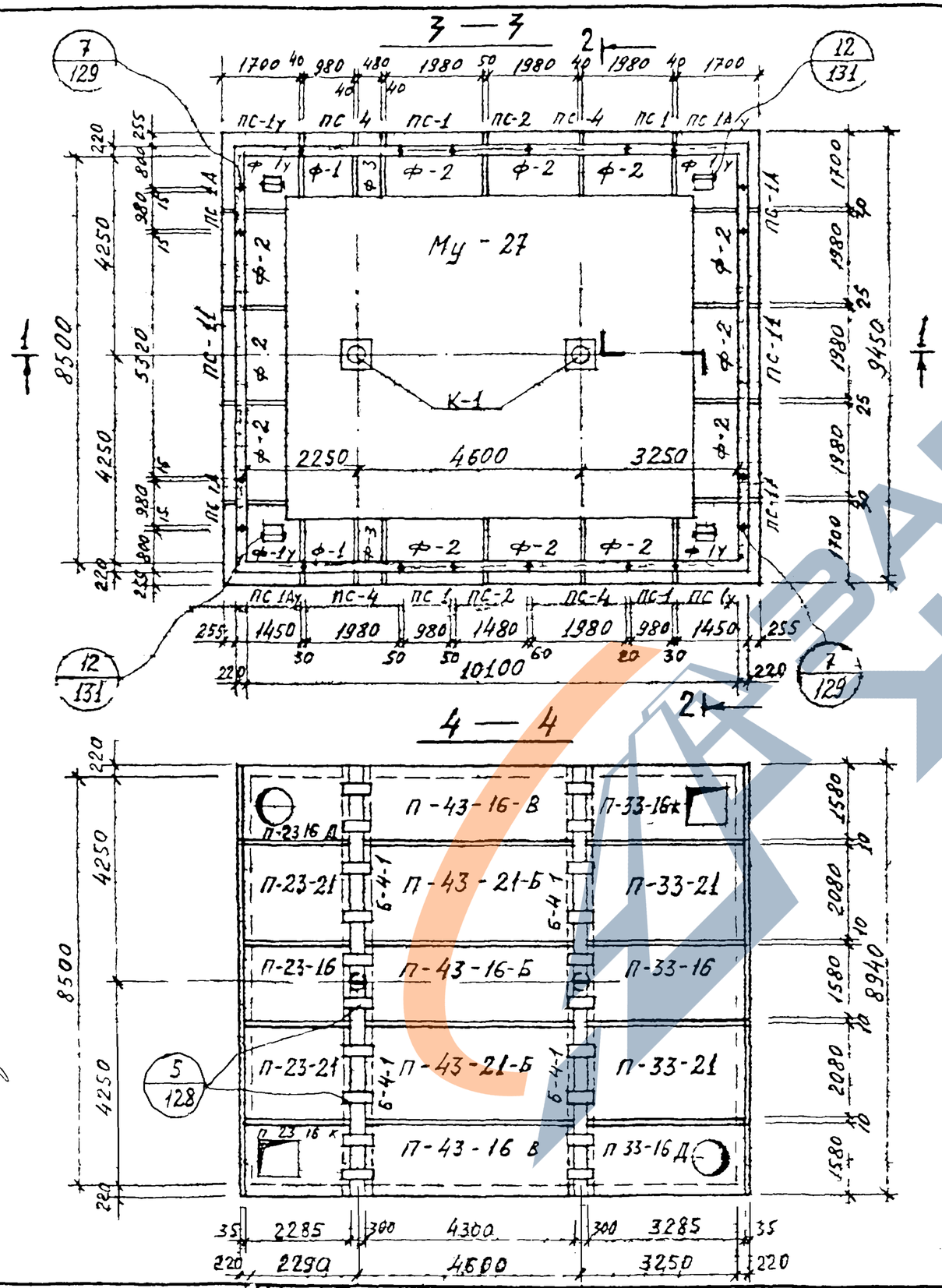

Спецификация сборных железобетонных изделии на одну камеру

№ п/п	Наименование изделия	Марка изделия	Кол. шт	Расход стали кг	Масса в кг	№ листа и выпуска серии 3 903 кл-13	
1	фундамент	ф-1у	4	326,2	2500	Выпуск 1-6	69,70
2	—"—	ф-1	2	102,6	1200		65,67
3	—"—	ф-2	12	202,1	2400		66,67
4	—"—	ф-3	2	58,8	600		68,70
5	Балка	Б-4-1	4	490,5	2400		Л 23 24 В 1-7
6	Стеновая панель	ПС-1у	2	211,2	2880	Выпуск 1-6	37,38
7	—"—	ПС-1АУ	2	211,2	2880		39,40
8	—"—	ПС-1А	4	114,5	1330		42 Л 1 1 В 1 7
9	—"—	ПС-1	4	106,9	1330		41,42
10	—"—	ПС-2	2	141,4	2000		43,44
11	—"—	ПС-4	4	207,2	2600		47,48
12	—"—	ПС-11	2	955,5	5320		Л 5,8 В 1-7
13	Плита перекрытия	П-23-16	1	55,8	1960	Выпуск 1-6	1,3
14	—"—	П-23-16к / П-23-16Д	1 / 1	87,3 / 92,0	1450 / 1790		4,6,7,9
15	—"—	П-23-21	2	72 4	2580		2, 3
16	—"—	П-33-16	1	123,9	2830		10, 12
17	—"—	П-33 16 к / П-33-16-Д	1 / 1	188,9 / 204 8	2320 / 2660		13, 15, 16, 18
18	—"—	П-33-21	2	162 4	3730		11. 12
19	—"—	П-43-16-Б / П 43-16-В	1 / 2	213,6 / 224 2	3700	В 1-7	27 В 1-6
20	—"—	П-43-21-Б	2	279,8	4870		28 Л 30
21	Монолитное днище	Му-27	1	33476	14,3 м³		Л 136 В 0-2

1. Разрезы 1-1, 2-2 и спецификацию металлоконструкций см на листе 92

КЛ	Сборные железобетонные камеры на тепловых сетях материалы для проектирования	Серия 3 903 кл-13
1983	Камера 8,5×10,1×2,5 Планы	Выпуск 0-2 / Лист 91

ЛЕНГИПРОИНЖПРОЕКТ
Гл. инженер проекта Егоров
Нач. отдела Егоров
Отдел строительный
Рук. группы Васильев
Исполнил Ершицев
Проверил Ломбос
Н. контр. Кенина

Согласовано

Внесены изменения
Дата | Рег № | Подпись | Должность

Рег №

АГИП. Зак 77 Тир 1000 ЭкЗ II 81г

1 — 1

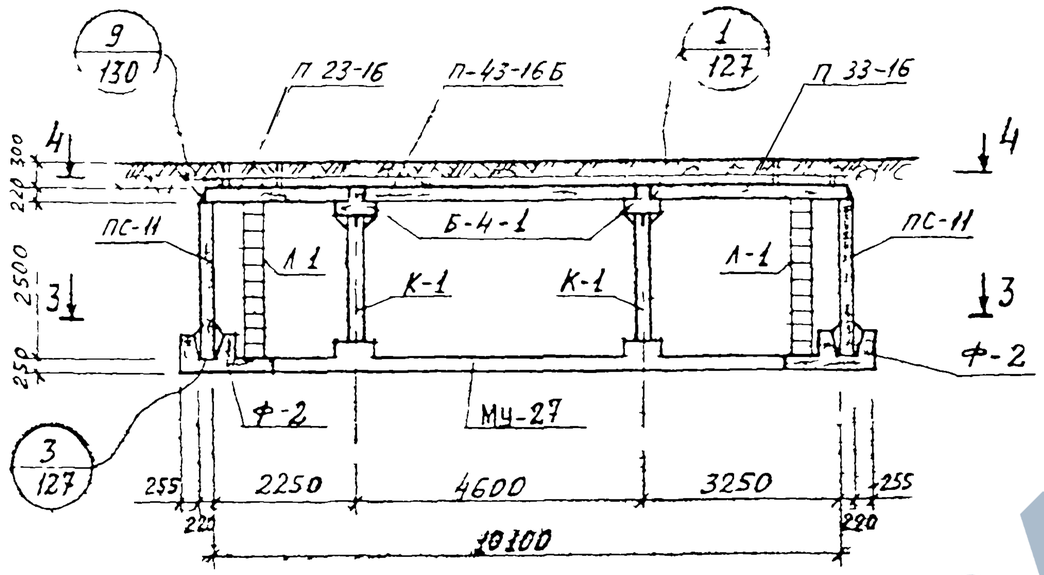

2 — 2

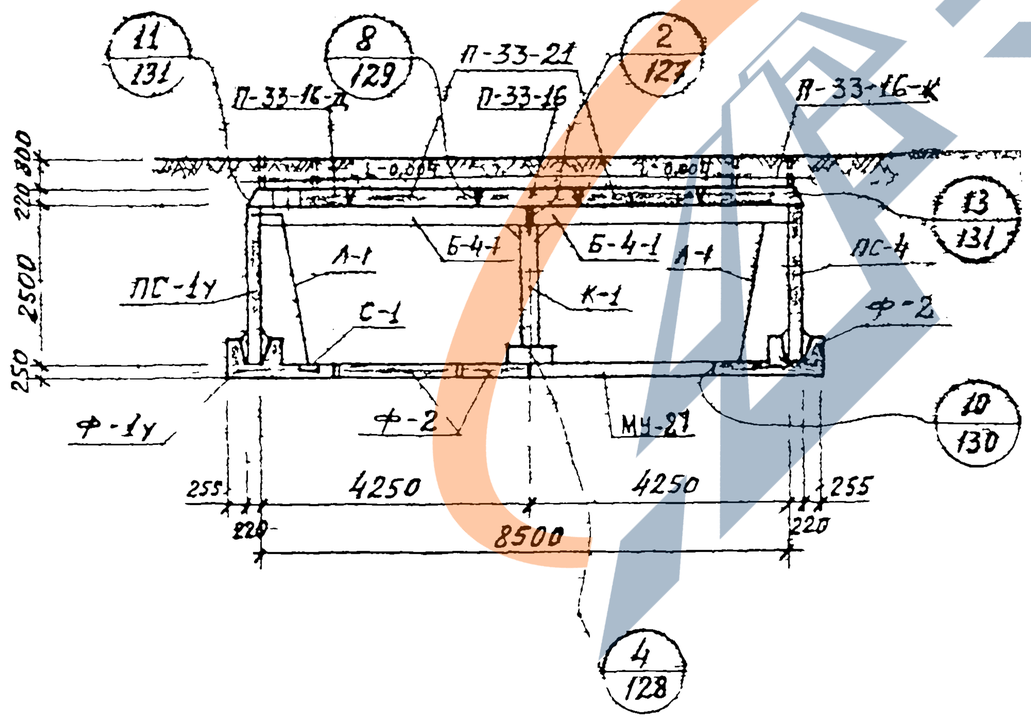

Спецификация металлоконструкций на одну камеру

№ п/п	Наименование	Марка изделия	Кол. шт.	Масса в кг Един	Масса в кг Общая	№ листа вып 0 2 серии 3 903 кл-13
1	Колонна	К-1	2	182,9	365 8	134
2	Лестница	Л-1	4	48,0	192 0	133
3	Сетка водосборника	С-1	4	2,2	8,8	135
4	Накладная деталь	Н-1	40	1,43	57,2	135
5	—"—	Н-2	8	0,24	1,9	135
6	—"—	Н-3	20	7.5	150,0	135

1. Планы и спецификацию сборных железобетонных изделий см. на листе 91.

КЛ	Сборные железобетонные камеры на тепловых сетях материалы для проектирования	СЕРИЯ 3 903 кл-13
1983	Камера 8,5 × 10,1 × 2 5 Разрезы	ВЫПУСК 0-2 ЛИСТ 92

ЛЕНГИПРОИНЖПРОЕКТ

Согласовано

Изменения: Дата, Рес № Подпись, Подпись, Фамилия

Инженер: Егоров; Рук группы: Васильев; Исполнит: Свищева; Проверил: Кенпицкий; Отдел строительный: Ломбас; Нач отдела: Гл инж проект: Н. Контр

ЛГИП. зак 77 тир 1000 экз II 81г

https://zavodjbi.com/

РЕГ №

Внесены изменения

Согласовано

ЛЕНГИПРОИНЖПРОЕКТ

Гл. инж. проекта Егоров
Нач. отдела Егоров
Отдел строительных конструкций
Рук. группы Васильев
Инженер Свищева
Проверил Ломбас
Н. контр. Егоров
Гл. специалист Кемпина

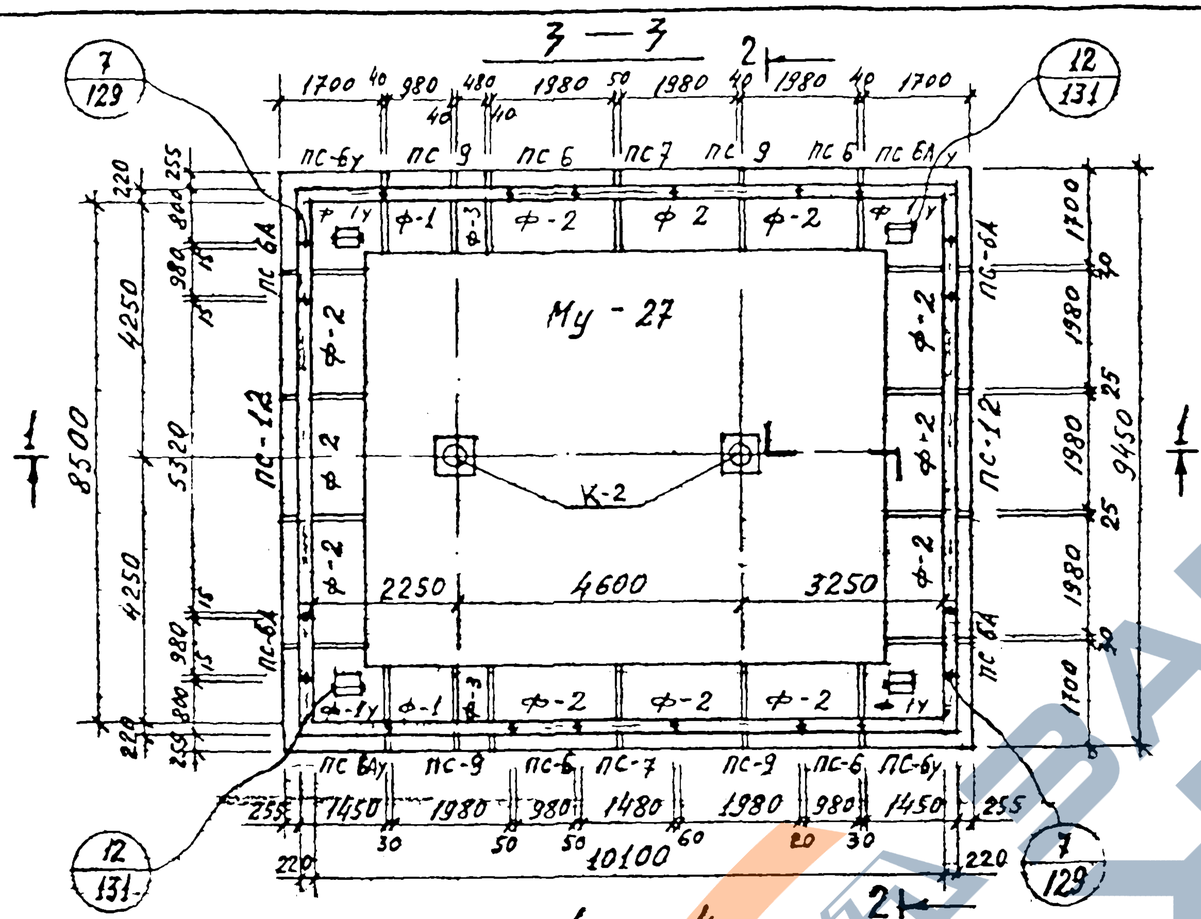

Спецификация сборных железобетонных изделий на одну камеру

№ п/п	Наименование изделия	Марка изделия	Кол. шт	Расход стали кг	Масса в кг	№ листа и выпуска серий 3.903 кл-13	
1	фундамент	ф-1у	4	326,2	2500	Выпуск 1-6	69,70
2	—"—	ф-1	2	102,6	1200		65,67
3	—"—	ф-2	12	202,1	2400		66,67
4	—"—	ф-3	2	58,8	600		68,70
5	Балка	Б-4-1	4	490,5	2400	В 1 23 24 1-7	
6	Стеновая панель	ПС-6у	2	185,7	2530	Выпуск 1-6	51,52
7	—"—	ПС-6Ау	2	185,7	2530		53,54
8	—"—	ПС-6А	4	101,2	1150		56 В 1 3 1-7
9	—"—	ПС-6	4	93,6	1150		55,56
10	—"—	ПС-7	2	122,9	1600		57,58
11	—"—	ПС-9	4	181,6	2280		61,62
12	—"—	ПС-12	2	852,9	4400	В 1 9, 12 1-7	
13	Плита перекрытия	П-23-16	1	55,8	1960	Выпуск 1-6	1,3
14	—"—	П-23 16к / П-23-16Д	1 / 1	87,3 / 92,0	1450 / 1790		4,6,7,9
15	—"—	П-23-21	2	72,4	2580		2,3
16	—"—	П-33-16	1	123,9	2830		10, 12
17	—"—	П-33 16-к / П 33-16-Д	1 / 1	188,9 / 204,8	2320 / 2660	Выпуск 1-6	13,15,16,18
18	—"—	П-33-21	2	162,4	3730		11, 12
19	—"—	П-43-16-Б / П 43 16-В	1 / 2	213,6 / 224,2	3700	В 1-7	27 В 1-6
20	—"—	П-43-21-Б	2	279,8	4870	В 1-7	28 л 30
21	Монолитное днище	Му-27	1	3347,6	14,3 м³	л В 136 0-2	

1. Разрезы 1-1, 2-2 и спецификацию металлоконструкций см. на листе 94.

КЛ	Сборные железобетонные камеры на тепловых сетях. Материалы для проектирования	Серия 3.903 кл-13
1983	Камера 8,5 × 10,1 × 2,2. Планы	Выпуск 0-2 / Лист 93

ЛГИП. Зак 77 Тир 1000 эгз 11-81г

https://zavodjbi.com/

1—1

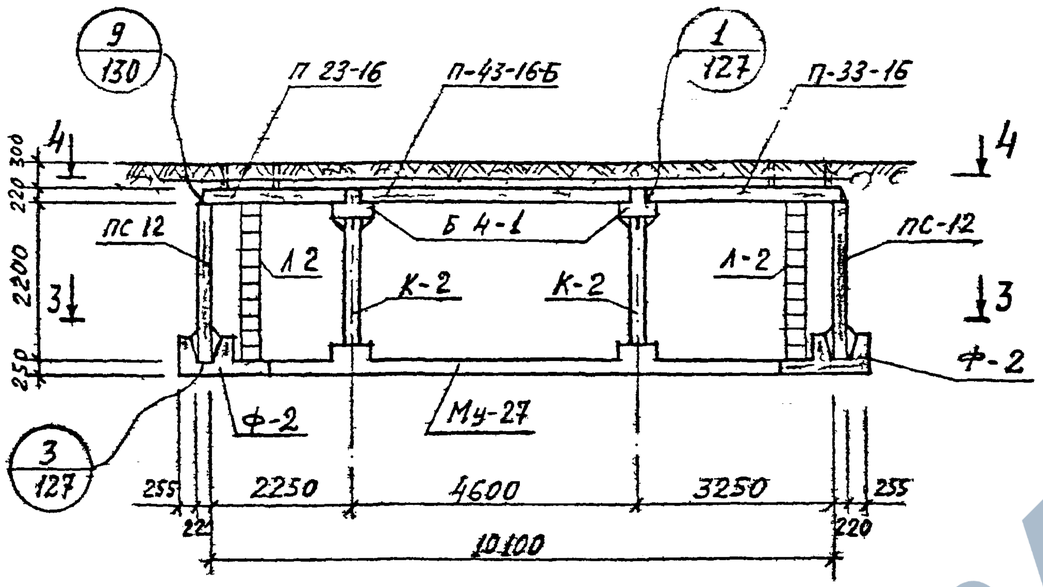

2—2

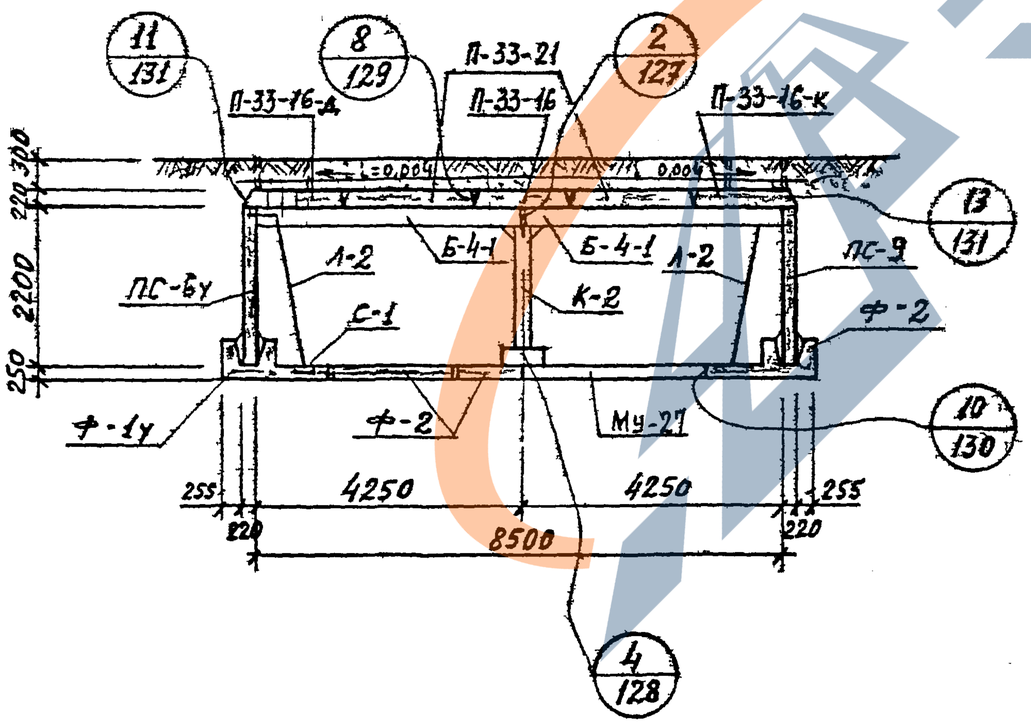

Спецификация металлоконструкций на одну камеру

№ п/п	Наименование	Марка изделия	Кол шт	Масса в кг: Един	Масса в кг: Общая	№ листа вып. 0-2 серии 3.903кл-13
1	Колонна	К-2	2	164,9	329.8	134
2	Лестница	Л-2	4	42,8	171,2	133
3	Сетка водосборника	С-1	4	2,2	8.8	135
4	Накладная деталь	Н-1	40	1.43	57,2	135
5	—"—	Н-2	8	0.24	1.9	135
6	—"—	Н-3	20	7.5	150,0	135

1 Планы и спецификацию сборных железобетонных изделий см на листе 93.

КЛ	Сборные железобетонные камеры на тепловых сетях материалы для проектирования	Серия 3 903 кл-13
1983	Камера 8,5×10,1×2,2. Разрезы	Выпуск 0-2 / Лист 94

Ленгипроминжпроект. Гл. инж. проекта Егоров. Нач. отдела Егоров. Н. контр. Егоров. Отдел строительных конструкций. Руководитель группы Васильев. Исполнил Сливка. Проверил Ломбас. Ведущий инженер Жилинская.

Внесены изменения. Рег. № Дата. Подпись. Фамилия.

Согласовано.

РЕГ №

АГИП. Зак 77 тир 1000 эгз II-81г

рег.№

Инв.№ подл. | Взам.инв.№ | Подпись и дата | Инв.№ дубл.

Согласовано

Гипроспецгаз | Егоров | Васильев
Гипронефтеспецстрой | Егоров | Сенцова
Ленгипроинжпроект | Главный инженер проекта | Ильин
Нач.отдела | Егоров | Ук.группы | Васильев
Отдел строительных конструкций | Исполнил | Сенцова
Нач.отдела | Ломбас | Проверил | Кочетова

ЛЕНГИПРОИНЖПРОЕКТ

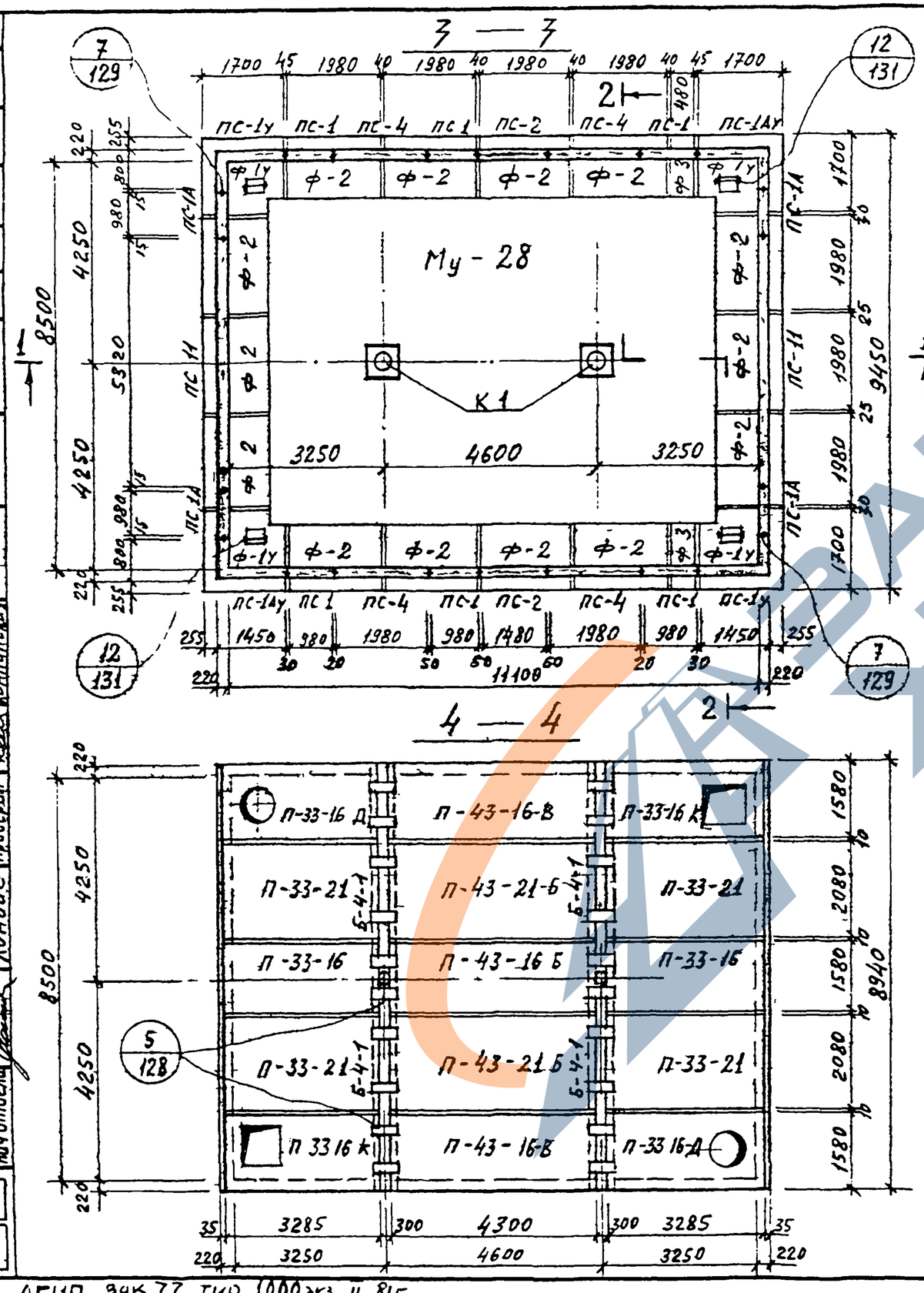

Спецификация сборных железобетонных изделий на одну камеру

№ п/п	Наименование изделия	Марка изделия	Кол. шт.	Расход стали кг	Масса в кг	№ листа и выпуска серии 3.903 КЛ-13
1	Фундамент	Ф-1У	4	326,2	2500	Вып. 1-6 69,70
2	—"—	Ф-2	14	202,1	2400	66,67
3	—"—	Ф-3	2	58,8	600	68,70
4	Балка	Б-4-1	4	490,5	2400	А 23,24 В 1-7
5	Стеновая панель	ПС-1У	2	211,2	2880	37,38
6	—"—	ПС-1АУ	2	211,2	2880	39,40
7	—"—	ПС-1А	4	114,5	1330	Вып. 1-6 42 А 1 В 1-7
8	—"—	ПС-1	6	106,9	1330	41 42
9	—"—	ПС-2	2	141,4	2800	43,44
10	—"—	ПС-4	4	207,2	2600	47,48
11	—"—	ПС-11	2	955,5	5320	А 5,8 В 1-7
12	Плита перекрытия	П-33-16	2	123,9	2830	Выпуск 1-6 10,12
13	—"—	П-33-16-К	2	188,9	2320	13,15
14	—"—	П-33-16Д	2	204,8	2660	16,18
15	—"—	П-33-21	4	162,4	3730	11,12
16	—"—	П-43-16-Б	1	213,6	3700	Вып. 1-7 27 В 1-6 А.30
17	—"—	П-43-16-В	2	224,2	3700	27
18	—"—	П-43-21-Б	2	279,8	4870	28
19	Монолитное днище	Му-28	1	3739,1	16,0м³	А-136 В 0-2

1. Разрезы 1-1, 2-2 и спецификацию металлоконструкций см. на листе 96.-

КЛ	Сборные железобетонные камеры на тепловых сетях материалы для проектирования	Серия 3.903 КЛ-13	
1983	Камера 8,5×11,1×2,5 Планы	Выпуск 0-2	Лист 95

ЛГИП. зак 77 тир 1000 эз 11 81г

https://zavodjbi.com/

РЕГ №

Внесены изменения

Дата | Рег № | Должн | Подпись | Фамилия

Согласовано

Н. контр. Егоров

Рук группы Васильев

Исполнил Свищев

Проверил Кемпинская

ЛЕНГИПРОИНЖПРОЕКТ

Гл. инж. проекта Егоров

Отдел строительных

Нач. отдела Ломбас

1 — 1

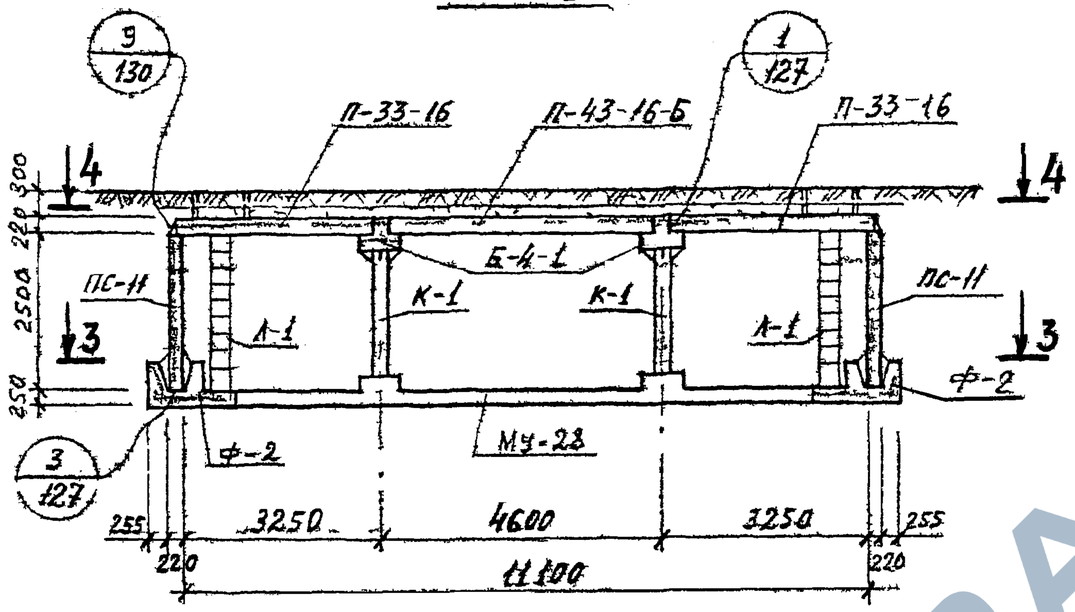

2 — 2

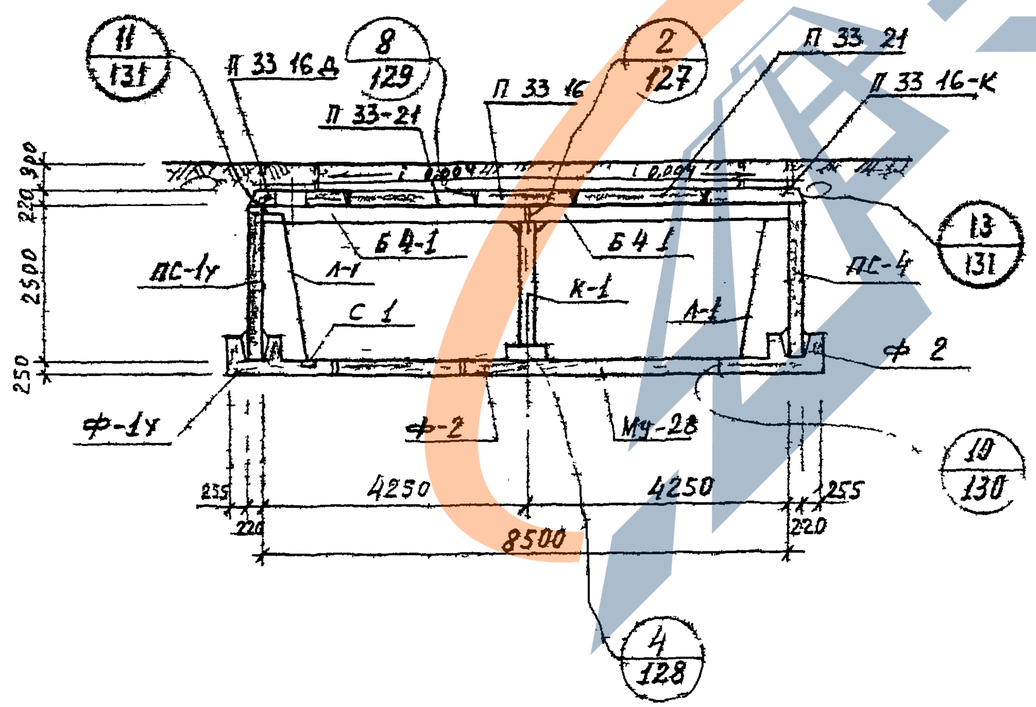

Спецификация металлоконструкций на одну камеру

№ п/п	Наименование	Марка изделия	Кол шт	Масса в кг Един	Масса в кг Общая	№ листа вып 0 2 серии 3903 кл-13
1	Колонна	К-1	2	182,9	365,8	134
2	Лестница	Л-1	4	48,0	192,0	133
3	Сетка водосборника	С-1	4	2,2	8,8	135
4	Накладная деталь	Н-1	44	1,43	62,9	135
5		Н-2	8	0,24	1,9	135
6		Н-3	20	7,5	150,0	135

1. Планы и спецификацию сборных железобетонных изделий см. на листе 95.

КЛ	Сборные железобетонные камеры на тепловых сетях материалы для проектирования	Серия 3 903 кл-13
1983	Камера 8,5×11,1×2,5 Разрезы	Выпуск 0-2 / Лист 96

ЛГИП. зак 77 тир 1000 экз II 81-

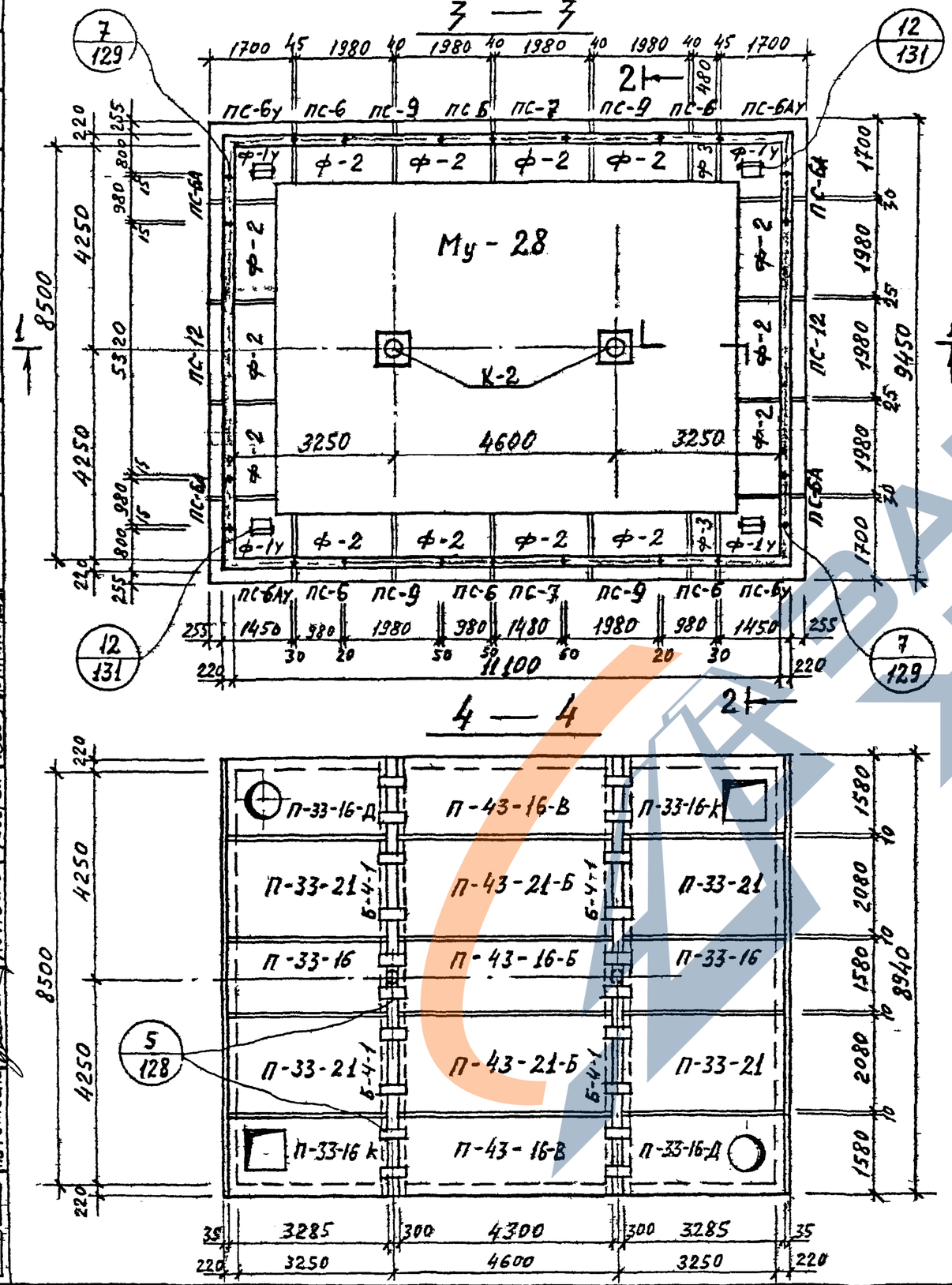

Спецификация сборных железобетонных изделий на одну камеру

№ п/п	Наименование изделия	Марка изделия	Кол. шт	Расход стали кг	Масса в кг	№ листа и выпуска серии 3.903 кл-13	
1	Фундамент	ф-1у	4	326,2	2500	Вып. 1-6	69,70
2	—"—	ф-2	14	202,1	2400		66,67
3	—"—	ф-3	2	58,8	600		68,70
4	Балка	Б-4-1	4	490,5	2400	Л 23,24 В. 1-7	
5	Стеновая панель	ПС-6у	2	185,7	2530	Выпуск 1-6	51,52
6	—"—	ПС-6Ау	2	185,7	2530		53,54
7	—"—	ПС-6А	4	101,2	1150		56 Л.3 В.1-7
8	—"—	ПС-6	6	93,6	1150		55,56
9	—"—	ПС-7	2	122,9	1600		57,58
10	—"—	ПС-9	4	181,6	2280		61,62
11	—"—	ПС-12	2	852,9	4400	Л. 9,12 В 1-7	
12	Плита перекрытия	П-33-16	2	123,9	2830	Выпуск 1-6	10,12
13	—"—	П-33-16-К	2	188,9	2320		13,15
14	—"—	П-33-16Д	2	204,8	2660		16,18
15	—"—	П-33-21	4	162,4	3730		11,12
16	—"—	П-43-16-Б	1	213,6	3700	Вып. 1-7	27 В. 1-6 Л 30
17	—"—	П-43-16-В	2	224,2	3700		27
18	—"—	П-43-21-Б	2	279,8	4870		28
19	Монолитное днище	Му-28	1	3739,1	16,0 м³	Л 136 В 0-2	

1 Разрезы 1-1, 2-2 и спецификацию металлоконструкций см. на листе 98.

КЛ	Сборные железобетонные камеры на тепловых сетях материалы для проектирования	СЕРИЯ 3.903 кл-13
1983	Камера 8,5×11,1×2,2. Планы	ВЫПУСК 0-2 ЛИСТ 97

ЛЕНГИПРОИНЖПРОЕКТ

Гл. инж. проект. Егоров
Отдел строительных
Нач. отдела Ломбас
Гл. контр. Егоров
Рук. группы Василье
Исполнил Свищева
Проверил Кенпинеха

Согласовано

Инвентарь
Внесены изменения
Дата Рег. № Должн. Подпись Фамилия

РЕГ №

ЛГИП. зак 77 тир 1000 эгз 11-81г

https://zavodjbi.com/

РЕГ №

Гл.конструктор | Внесены изменения | Дата | Рег.№ | Подпись | Должность

Согласовано

Гл.конструктор проекта — Егоров
Нач.отдела — Леонас
Руководитель группы — Истойкий
Гл.специалист — Проверил
Инженер — Свиридов
Инженер — Кетлинская

ЛЕНГИПРОИНЖПРОЕКТ

Типовой проект — Отдел строительных конструкций

ЛГИП. зак 77 тир 1000 уг3 11-81г

1 — 1

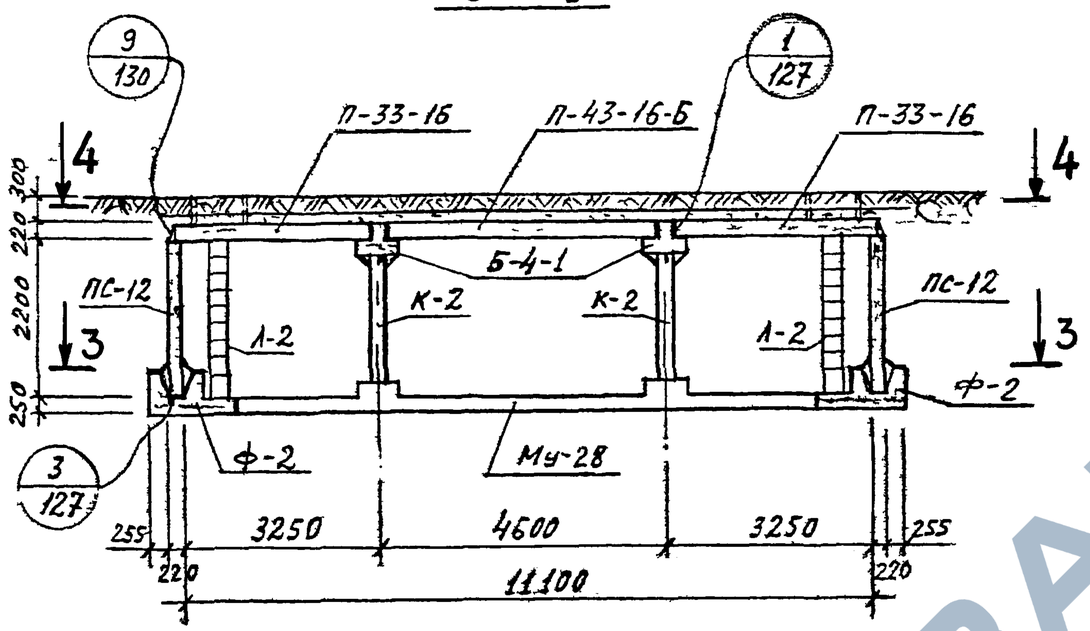

2 — 2

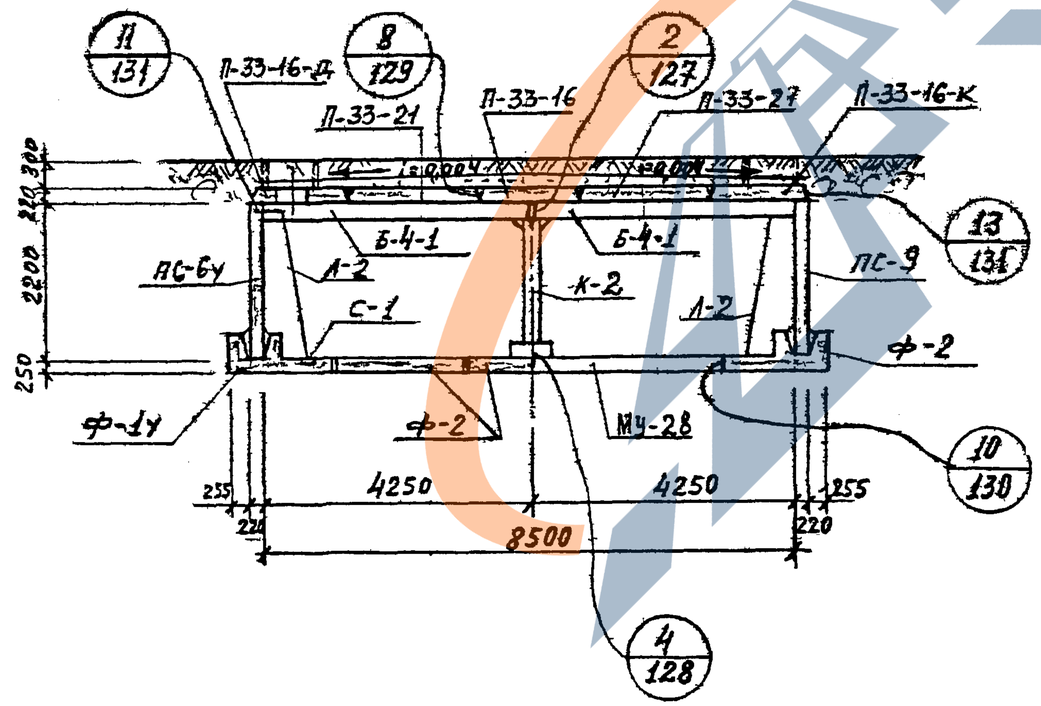

Спецификация металлоконструкций на одну камеру

№ п/п	Наименование	Марка изделия	Кол. шт.	Масса в кг		№ листа вып. 0-2 серии 3903 кл-13
				Един	Общая	
1	Колонна	К-2	2	164,9	329,8	134
2	Лестница	Л-2	4	42,8	171,2	133
3	Сетка водосборника	С-1	4	2,2	8,8	135
4	Накладная деталь	Н-1	44	1,43	62,9	135
5	——"——	Н-2	8	0,24	1,9	135
6	——"——	Н-3	20	7,5	150,0	135

1. Планы и спецификацию сборных железобетонных изделий см. на листе 97.

КЛ	Сборные железобетонные камеры на тепловых сетях материалы для проектирования	Серия 3.903 кл-13	
1983	Камера 8,5×11,1×2,2. Разрезы	Выпуск 0-2	Лист 98

https://zavodjbi.com/

РЕГ №

Инв.№ подл. | Взам.инв.№ | Подпись и дата

Изм. | Кол.уч. | Лист | № док. | Подпись | Дата

Согласовано

Гл.инж.проекта — Егоров
Нач.отдела — Камбаев
Гл.инж.пр. — Данилов
Рук.группы — Сергеев
Исполнил — Кононенко
Проверил — Кононенко
Н.контр. — Кононенко

ЛЕНГИПРОИНЖПРОЕКТ

3 — 3

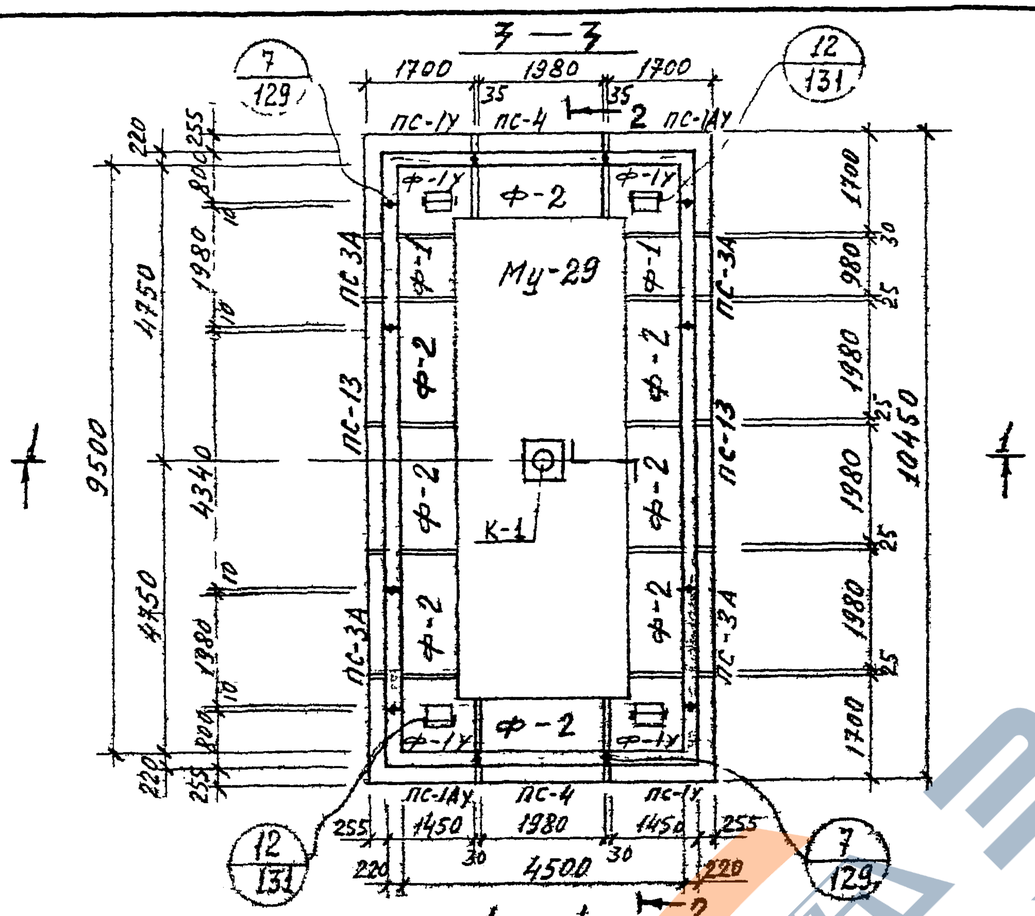

4 — 4

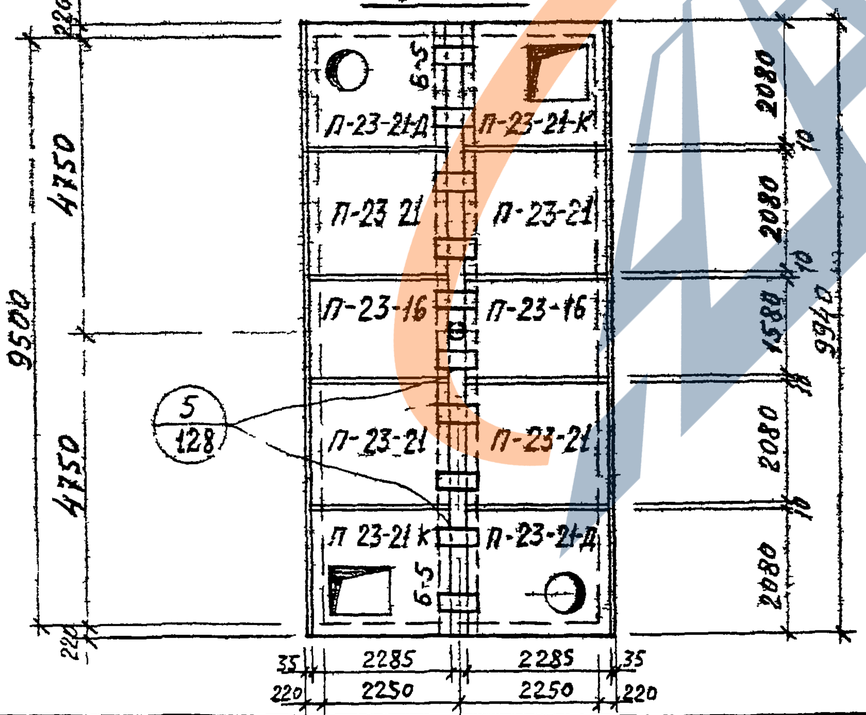

Спецификация сборных железобетонных изделии на одну камеру

№ п/п	Наименование изделия	Марка изделия	Кол. шт	Расход стали кг	Масса 1 кг	№ листа и выпуска серии 3.903 кл-13
1	фундамент	ф-1у	4	325,2	2500	В. 1-6 69,70
2	—"—	ф-1	2	102,6	1200	В. 1-6 65,67
3	—"—	ф-2	8	202,1	2400	В. 1-6 66,67
4	Балка	Б-5	2	524,4	2700	л.25; 26 В. 1-7
5	Стеновая панель	ПС-1у	2	211,2	2880	В. 1-6 37,38
6	—"—	ПС-1АУ	2	211,2	2880	В. 1-6 39,40
7	—"—	ПС-3А	4	206,1	2680	В. 1-6 46 А 2 В 1-7
8	—"—	ПС-4	2	207 2	2600	В. 1-6 47.48
9	—"—	ПС-13	2	708.5	4000	А 13,15 В 1-7
10	Плита перекрытия	П-23-16	2	55,8	1960	В. 1-6 1,3
11	—"—	П-23-21	4	72,4	2580	В. 1-6 2,3
12	—"—	П-23-21-К	2	94.7	2070	В. 1-6 5,6
13	—"—	П-23-21-Д	2	98,5	2400	В. 1-6 8;9
14	Монолитное днище	Му-29	1	1275,4	5,42 м³	л.136 В. 0-2

1. Разрезы 1-1, 2-2 и спецификацию металлоконструкций см. на листе 100.

КЛ	Сборные железобетонные камеры на тепловых сетях материалы для проектирования	Серия 3.903 кл-13
1983	Камера 9,5×4,5×2,5 Планы	Выпуск 0-2 / Лист 99

ЛГИП. зак 77 тир 1000 эгз II 81г

РЕГ №

1 — 1

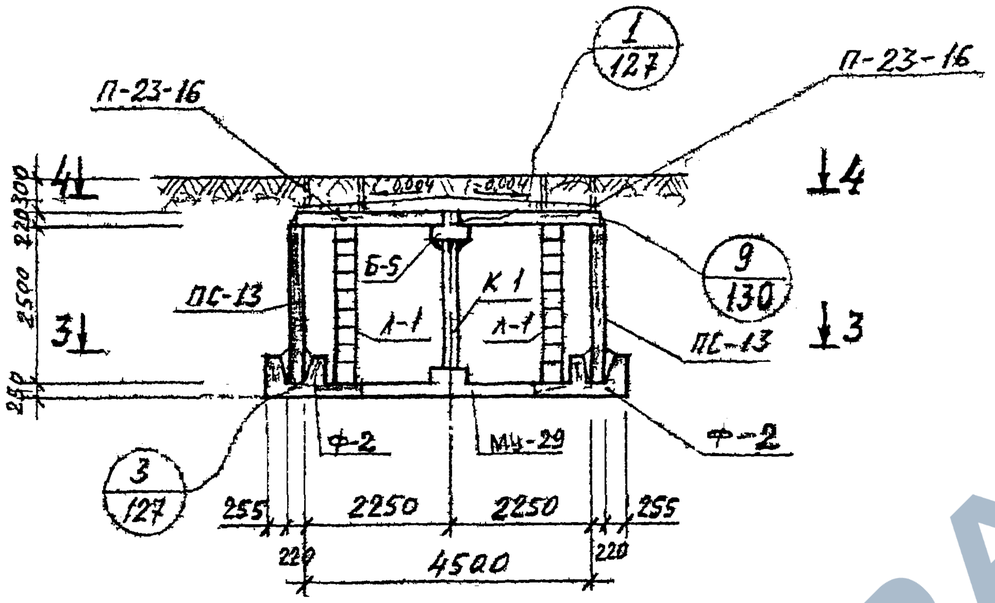

2 — 2

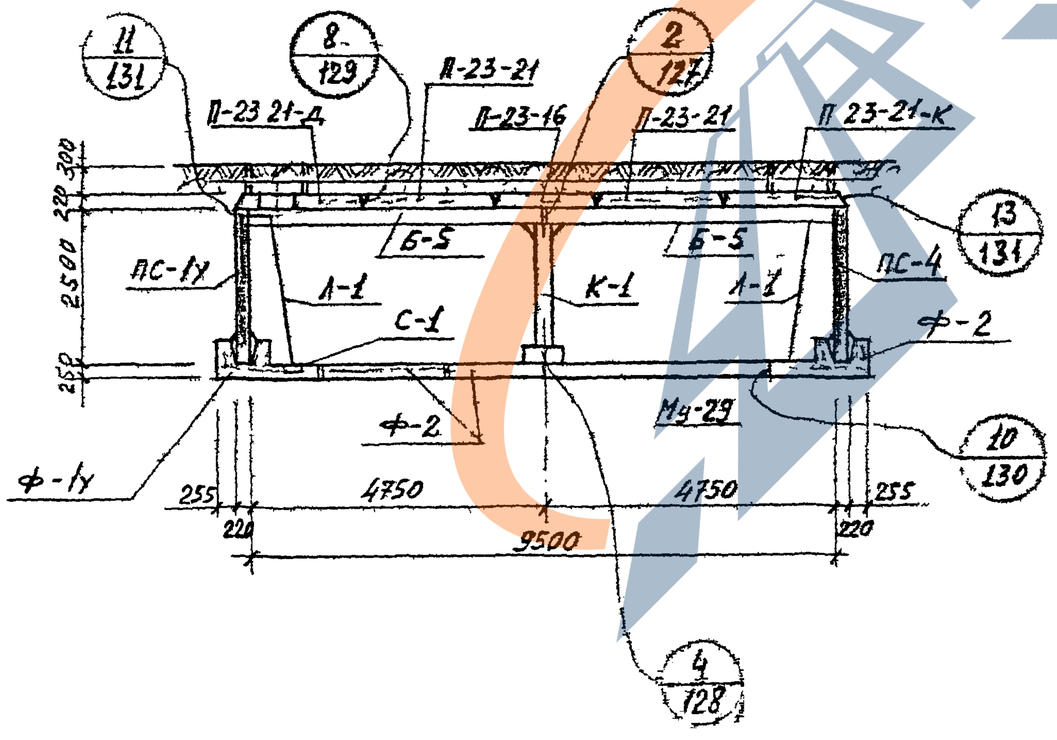

Спецификация металлоконструкции на одну камеру

№ п/п	Наименование	Марка изделия	Кол. шт.	Масса в кг		№ листа вып. 0-2 серии 3.903КЛ-13
				Едан	Общая	
1	Колонна	К-1	1	182,9	182,9	134
2	Лестница	Л-1	4	48,0	192.0	133
3	Сетка водосборника	С-1	4	2,2	8,8	135
4	Накладная деталь	Н-1	24	1.43	34.3	135
5		Н-2	8	0.24	1,9	135
6	——— " ———	Н-3	10	7,5	75,0	135

1. Планы и спецификацию сборных железобетонных изделий см. на листе 99.

КЛ	Сборные железобетонные камеры на пешеходных сетях. Материалы для проектирования	Серия 3.903 КЛ-13
1983	Камера 9,5 × 4,5 × 2,5 Разрезы	Выпуск 0-2 / Лист 100

Изменение Внесены Дата Рег.№ Подпись Должность

Гл. инженер проекта Егоров
Нач. отдела Васильев
Рук. группы Егерев
Отдел строительных конструкций
Исполнил Ахлобас
Проверил Кемпинский
Н. контр. Ахлобас
Гл. инженер проекта Кемпинский

ЛЕНГИПРОИНЖПРОЕКТ

ЛГИП. зак 77 тир 10000 эз 3 II 81г

РЕГ.№

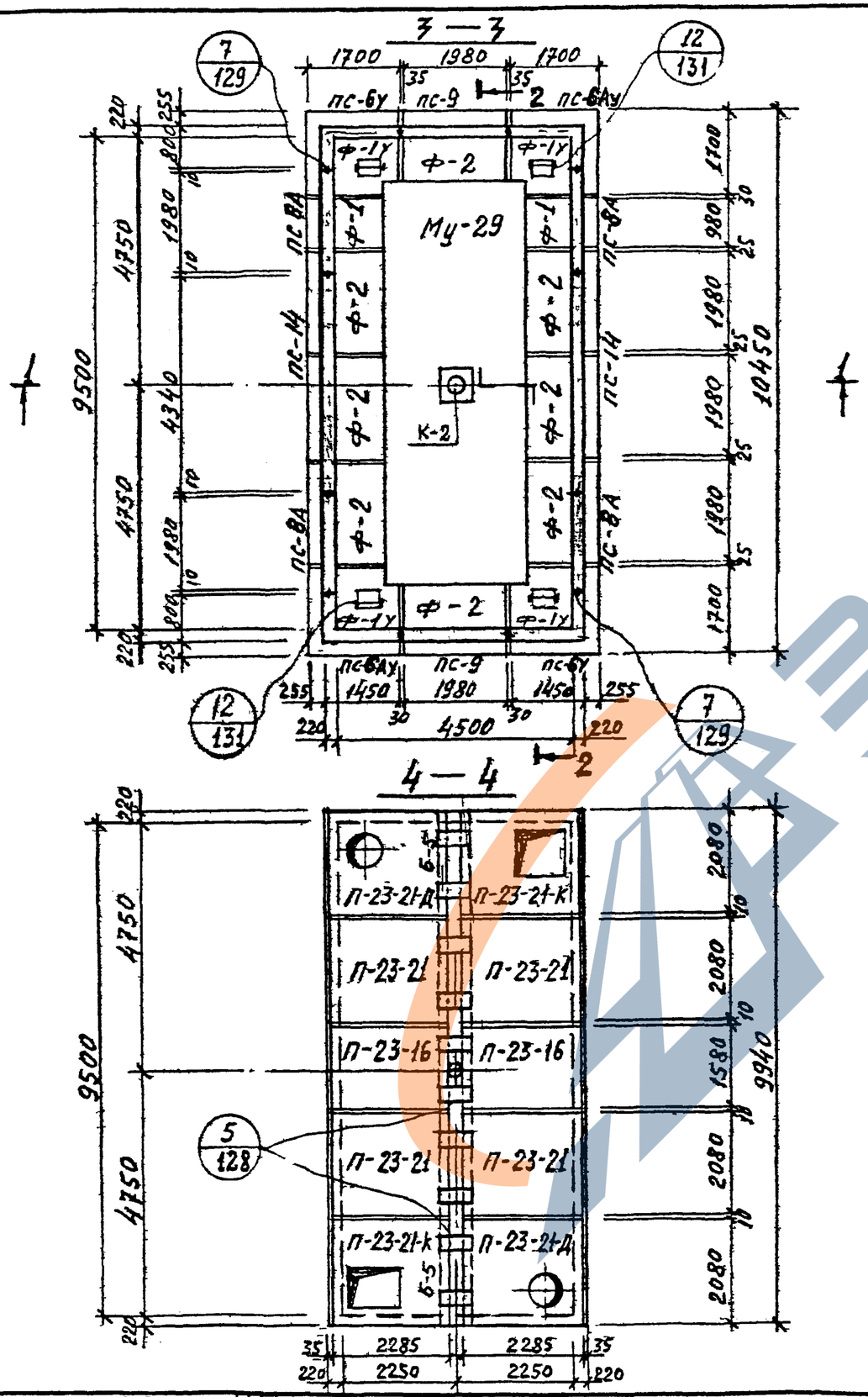

Спецификация сборных железобетонных изделий на одну камеру

№ п/п	Наименование изделия	Марка изделия	Кол. шт.	Расход стали кг	Масса в кг	№ листа и выпуска серии 3.903 кл-13	
1	Фундамент	Ф-1У	4	326,2	2500	В. 1-6	69,70
2	—"—	Ф-1	2	102,6	1200		65,67
3	—"—	Ф-2	8	202,1	2400		66,67
4	Балка	Б-5	2	524,4	2700	л.25, 26 В. 1-7	
5	Стеновая панель	ПС-6У	2	185,7	2530	В. 1-6	51,52
6	—"—	ПС-6АУ	2	185,7	2530		53,54
7	—"—	ПС-8А	4	180,5	2350		60 л 4 В. 1-7
8	—"—	ПС-9	2	181,6	2280		61,62
9	—"—	ПС-14	2	634,7	3180	л. 16, 18 В. 1-7	
10	Плита перекрытия	П-23-16	2	55,8	1960	В. 1-6	1,3
11	—"—	П-23-21	4	72,4	2580		2,3
12	—"—	П-23-21-К	2	94,7	2070		5,6
13	—"—	П-23-21-Д	2	98,5	2400		8,9
14	Монолитное днище	Му-29	1	1275,4	5,42 м³	А-136 В. 0-2	

1. Разрезы 1-1, 2-2 и спецификацию металлоконструкций см. на листе 102.

КЛ	Сборные железобетонные камеры на тепловых сетях материалы для проектирования	Серия 3.903 кл-13	
1983	Камера 9,5×4,5×2,2. Планы	Выпуск 0-2	Лист 101

Ленгипроинжпроект
Гл. инженер
Нач. отдела
Руководитель группы
Инженер
Егоров
Васильев
Котиева
Кочнакова
Согласовано

ЛГИП. Зак 77 тир 1000 эгз 11-81г

РЕГ №

Гл.инженер
Внесены изменения
Дата
Рег.№
Подпись
Должность

Согласовано

ЛЕНГИПРОИНЖПРОЕКТ
Гл.констр. Егоров
Нач.группы Егоров
Руководитель Сидиков
Отдел строительный Хильченко
Нач.отдела Хильченко
Проверил Хильченко
Исполнил Сидиков
Нач.группы Васильев

1 — 1

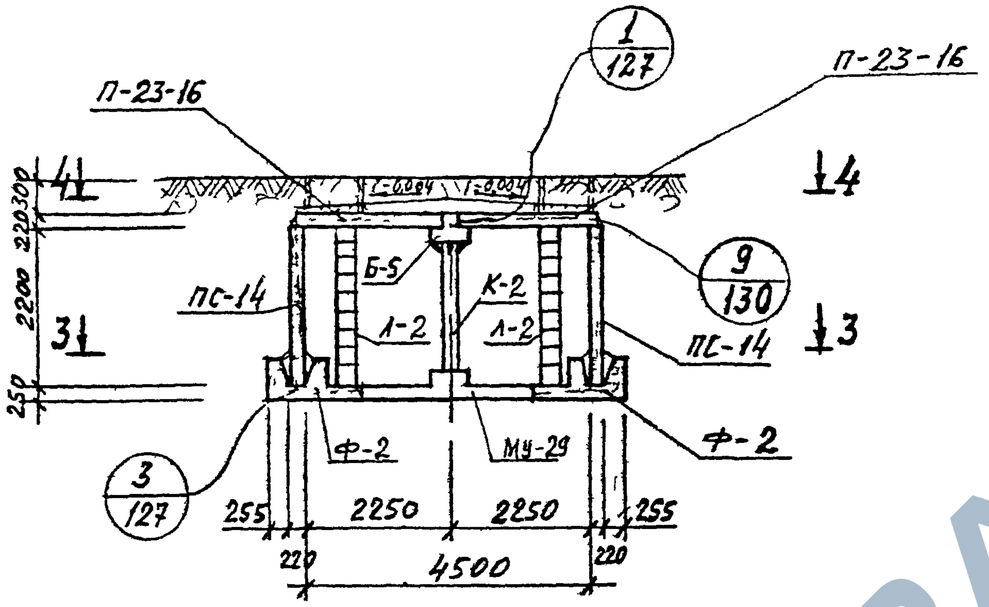

2 — 2

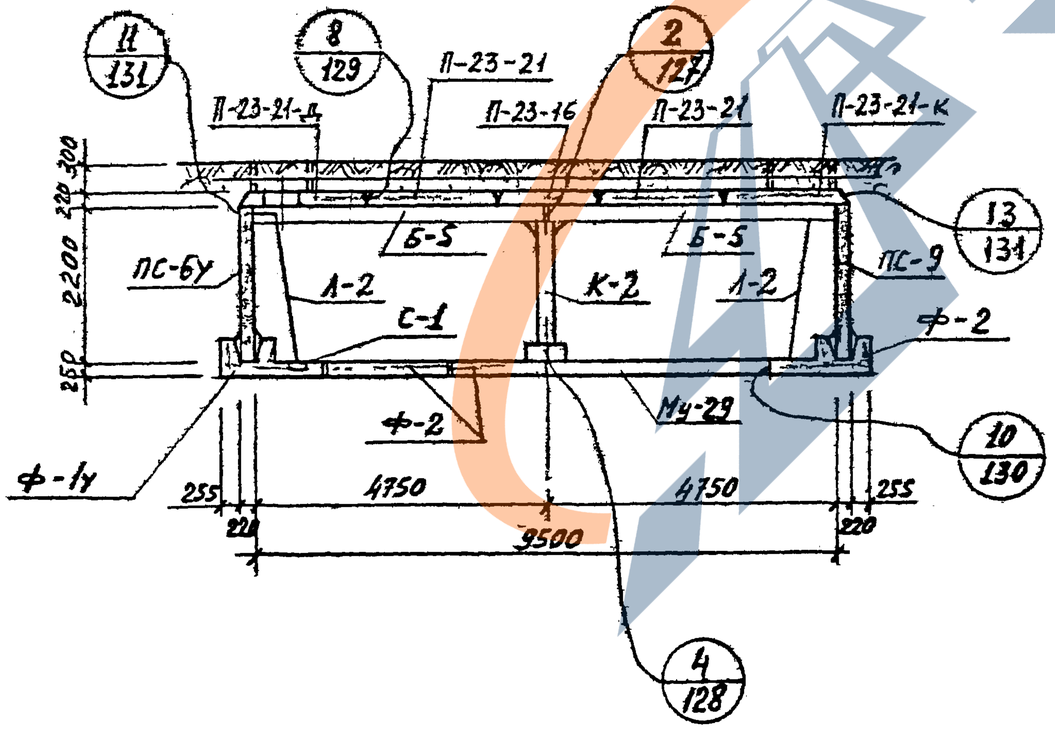

Спецификация металлоконструкций на одну камеру

№ п/п	Наименование	Марка изделия	Кол шт.	Масса в кг		№ листа вып 0-2 серии 3.903 КЛ-13
				Един	общая	
1	Колонна	К-2	1	164,9	164,9	134
2	Лестница	Л-2	4	42,8	171,2	133
3	Сетка водосборника	С-1	4	2,2	8,8	135
4	Накладная деталь	Н-1	24	1,43	34,3	135
5	——— " ———	Н-2	8	0,24	1,9	135
6	——— " ———	Н-3	10	7,5	75,0	135

1. Планы и спецификацию сборных железобетонных изделий см. на листе 101.

КЛ	Сборные железобетонные камеры на тепловых сетях материалы для проектирования	Серия 3.903 КЛ-13
1983	Камера 9,5×4,5×2,2. Разрезы	Выпуск 0-2 / Лист 102

ЛГИП. зак 77 тир 1000 эгз 11-81г

Рег №

Инв. № подл. | Подпись и дата | Взам. инв. № | Инв. № дубл. | Подпись и дата

Согласовано

Ленгипроинжпроект

Гл. инженер проекта Егоров
Гл. специалист отдела Васильева
Нач. отдела строительных конструкций Сбитнев
Рук. группы Ефимов
Исполнил Ефимов
Проверил Ломбас

Спецификация сборных железобетонных изделий на одну камеру

N п/п	Наименование изделия	Марка изд.	Кол. шт.	Расход стали кг	Масса в кг	№ листа и выпуска серии 3.903 КЛ-13	
1	Фундамент	Ф-7у	4	326.2	2500		59,70
2	— " —	Ф-1	4	102 6	1200	В. 1-6	65,67
3	— " —	Ф-2	8	202.1	2400		66,67
4	Балка	Б-5	2	524.4	2700	л 25; 26 В. 1-7	
5	Стеновая панель	ПС-1у	2	211.2	2880		37, 38
6	— " —	ПС-1Ау	2	211 2	2880		39,40
7	— " —	ПС-1	2	106,9	1330		41. 42
8	— " —	ПС-3А	4	206,1	2680	В.1-7	46
9	— " —	ПС-4	2	207.2	2600		47,48
10	— " —	ПС-13	2	708.5	4000	л 23, 15 В. 1-7	
11	Плита перекрытия	П-23-16	1	55.8	1960		1,3
12	— " —	П-33-16	1	123,9	2830		10,12
13	— " —	П-23-21-Д	1	98,5	2400	В.1-6 Выпуск 8	8,9
14	— " —	П-23-21	2	72,4	2580		2,3
15	— " —	П-33-21	2	162,4	3730		11,12
16	— " —	П-33-21-К	1	212,8	3210		14,15
17	— " —	П-23-21-К	1	94,7	2070		5,6
18	— " —	П-33-21-Д	1	228,9	3550		17 18
19	Монолитное днище	Му-30	1	1724,9	7,36 м³	Л.-136 В. 0-2	

1 Разрезы 1-1, 2-2 и спецификацию металлоконструкций см. на л. 104

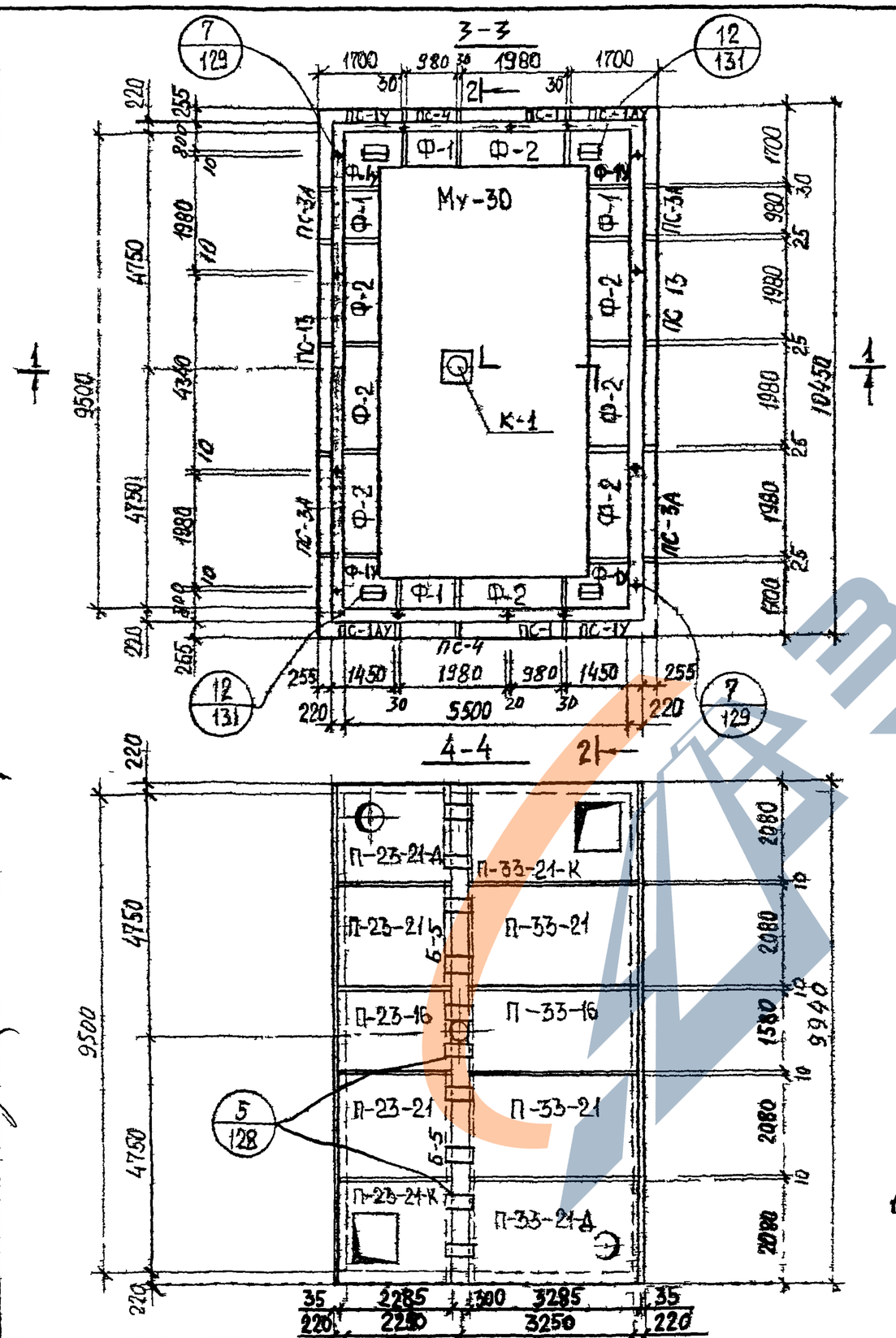

ЛГИП. зак 77 тир 1000 эгз 11-81г

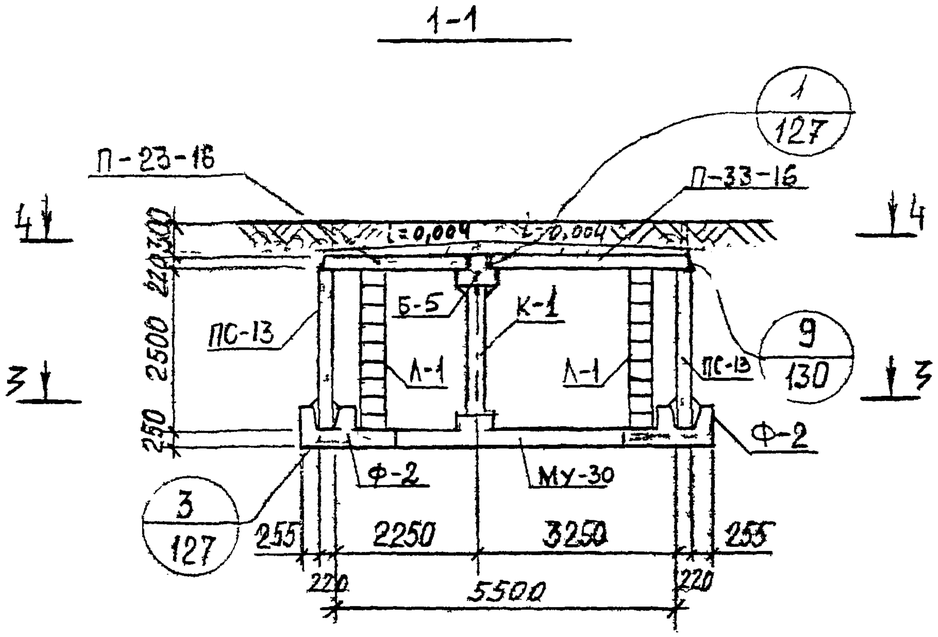

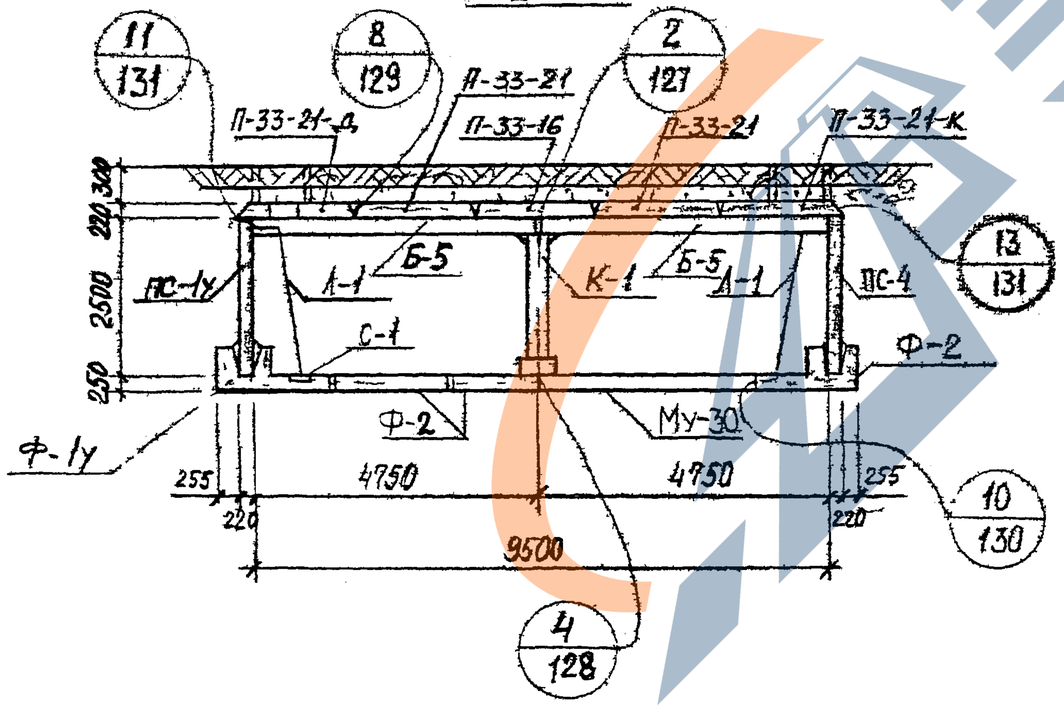

Спецификация металлоконструкций на одну камеру

№ п/п	Наименование	Марка изделия	Кол. шт	Масса в кг: Единая	Масса в кг: Общая	№ листа вып. 0-2 серии 3.903 КЛ-13
1	Колонна	К-1	1	182 9	182,9	134
2	Лестница	Л-1	4	48,0	192,0	133
3	Сетка водосборника	С-1	4	2,2	8.8	135
4	Накладная деталь	Н-1	28	1,43	40,0	135
5	—"—	Н-2	8	0,24	1,9	135
6	—"—	Н-3	10	7.5	75,0	135

1. Планы и спецификацию сборных железобетонных изделий см. на листе 103.

КЛ	Сборные железобетонные камеры на тепловых сетях. Материалы для проектирования	Серия 3.903 КЛ-13
1983	Камера 9,5×5,5×2,5 Разрезы	Выпуск 0-2 / Лист 104

ЛЕНГИПРОИНЖПРОЕКТ

Гл. инж. проекта Егоров; Отдел строительный; Ломбад; Нач. отдела; Н. контр.; Рук. группы; Исполнен.; Проверил; Егоров; Васильев; Власова; Свищева

Согласовано

Инженер; Внесены изменения; Дата; Рес. №; Должн.; Подпись; Фамилия

ЛГИП. зак 77 тир 1000 экз II 81г

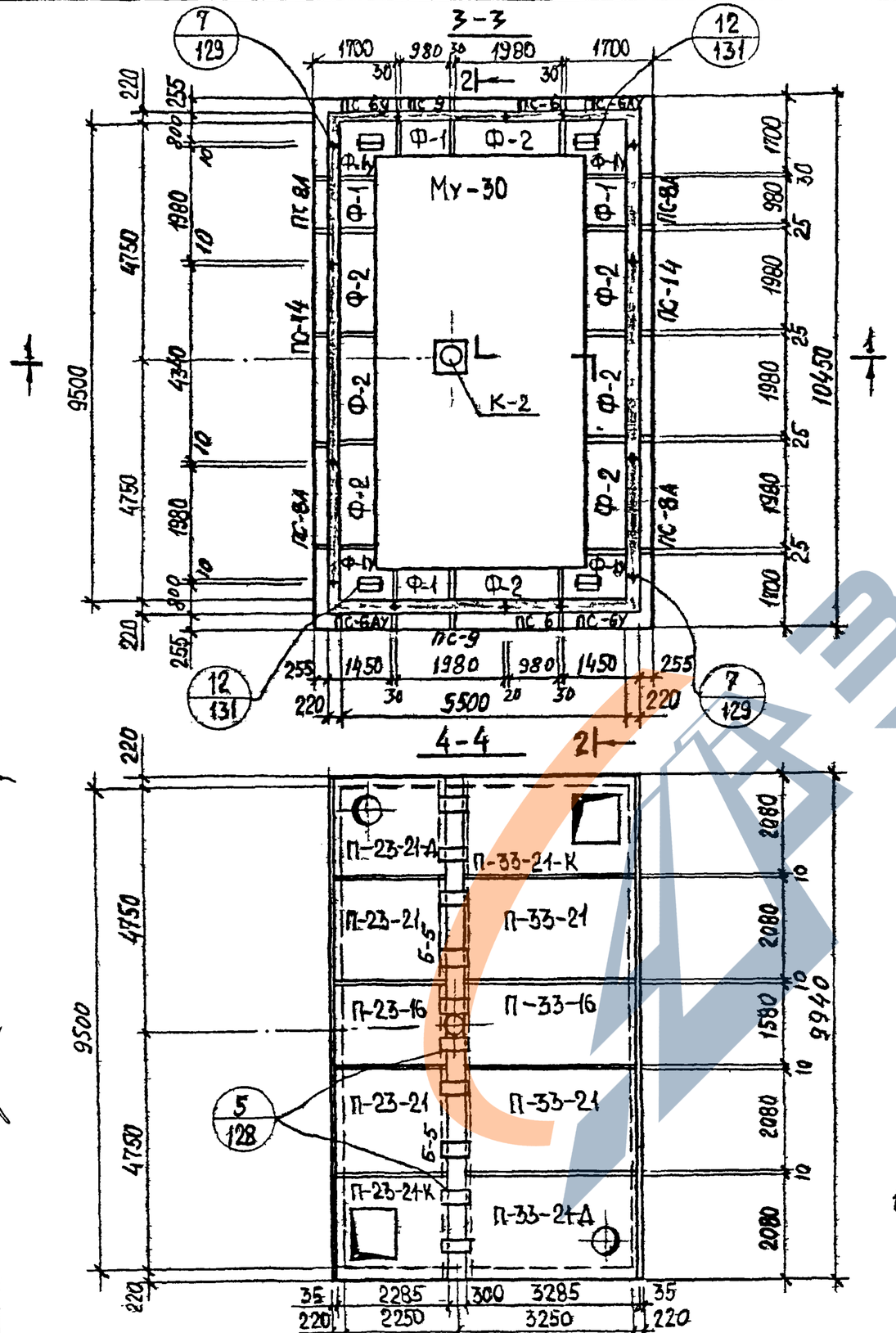

Спецификация сборных железобетонных изделий на одну камеру

N п/п	Наименование изделия	Марка изд.	Кол шт	Расход стали кг	Масса в кг	№ листа и выпуска серии 3.903 кл 13
1	Фундамент	Ф-1У	4	326,2	2500	69,70
2	〃	Ф-1	4	102,6	1200	65,67
3	〃	Ф-2	8	202,1	2400	66,67
4	Балка	Б-5	2	524,4	2700	1 25;26 В 1-7
5	Стеновая панель	ПС-6У	2	185,7	2530	51,52
6	〃	ПС-6АУ	2	185,7	2530	53,54
7	〃	ПЕ-6	2	93,6	1150	55,56
8	〃	ПС-8А	4	180,5	2350	60 Л.4 В.1-7
9	〃	ПС-9	2	181,6	2280	61,62
10	〃	ПС-14	2	634,7	3180	Л. 16,18 В.1-7
11	Плита перекрытия	П-23-16	1	55,8	1960	1,3
12	〃	П-33-16	1	123,9	2830	10,12
13	〃	П-23-21Д	1	98,5	2400	8,9
14	〃	П-23-21	2	72,4	2580	2,3
15	〃	П-33-21	2	162,4	3730	11,12
16	〃	П-33-21-К	1	212,8	3210	14,15
17	〃	П-23-21-К	1	94,7	2070	5,6
18	〃	П-33-21-Д	1	228,9	3550	17,18
19	Монолитное днище	Му-30	1	1724,9	7,36 м³	136 В 0-2

Выпуск 1-6

1. Разрезы 1-1, 2-2 и спецификацию металлоконструкций см на л 105

КЛ	Сборные железобетонные камеры на тепловых сетях материалы для проектирования	Серия 3903 кл-13
1983	Камера 9,5 × 5,5 × 2,2 Планы	Выпуск 0-2 / Лист 105

ЛЕНГИПРОИНЖПРОЕКТ

Гл. инженер проекта Гродов
Нач. отдела Хмельницкий
Нач. отдела Монлас
Рук. группы
Исполнил
Проверил

Согласовано

Инв. № подл. | Подпись и дата | Взам. инв. №

ЛГИП. зак 77 тир 1000 эгз 11 81г

Рег №

Ленгипроинжпроект

Гипинж пред. Егоров
Нач. группы Васильев
Отдел строительных конструкций Власова
Нач. отдела Ломова
Исполнил Щицкая
Проверил

Согласовано

Инв. № подл. | Подпись и дата | Взам. инв. №

Разослано Егорову
Инв. № Подпись и дата

1-1

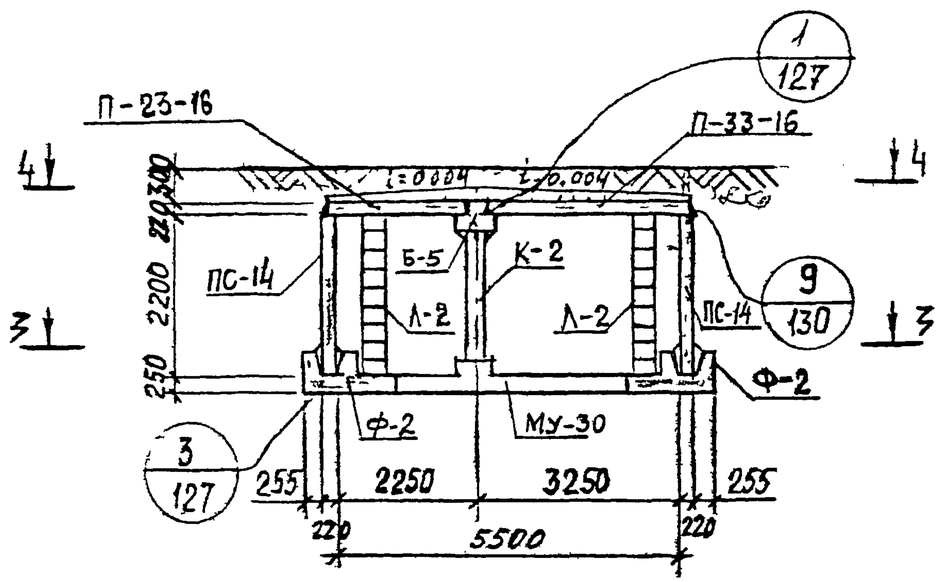

2-2

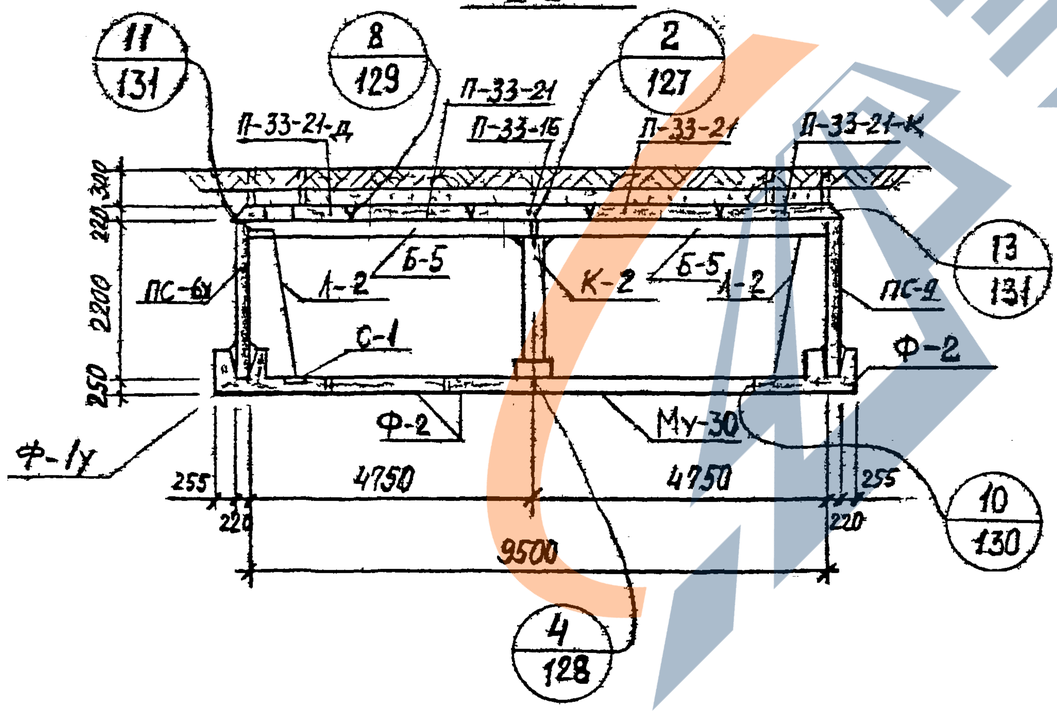

Спецификация металлоконструкций на одну камеру

№ п/п	Наименование	Марка изделия	Кол шт	Масса в кг		№ листа Вып. 0-2 серии 3903кл-13
				Един	Общая	
1	Колонна	К-2	1	164.9	164.9	134
2	Лестница	Л-2	4	42,8	171.2	133
3	Сетка водосборника	С-1	4	2,2	8,8	135
4	Накладная деталь	Н-1	28	1,43	40,0	135
5	〃	Н-2	8	0,24	1,9	135
6	〃	Н-3	10	7,5	75,0	135

1 Планы и спецификацию сборных железобетонных изделий см. на листе 105.

КЛ	Сборные железобетонные камеры на тепловых сетях материалы для проектирования	Серия 3903 КЛ-13	
1983	Камера 9,5×5,5×2,2. Разрезы	Выпуск 0-2	Лист 106

ЛГИП. зак 77 тир 1000 эгз 11 81г

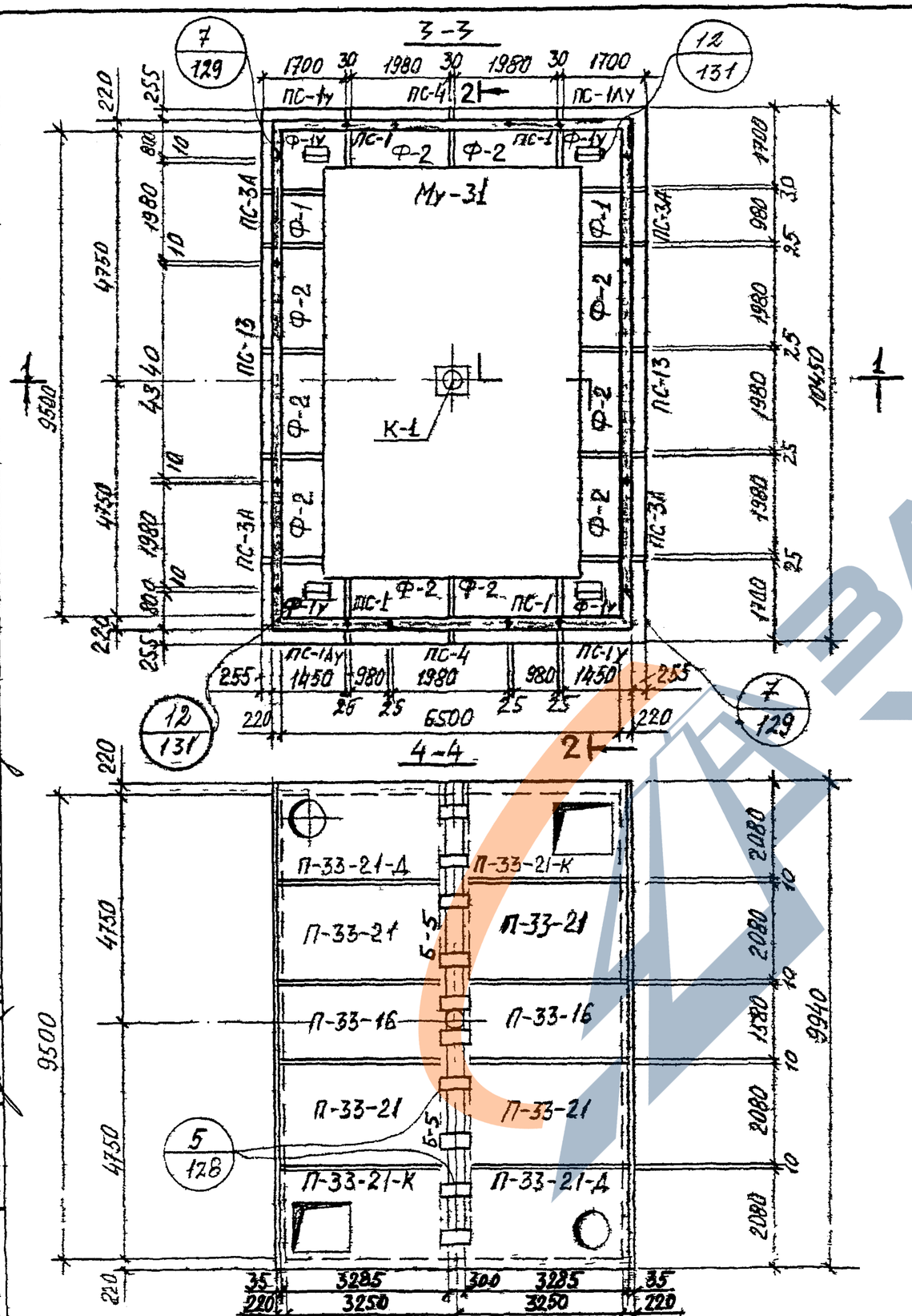

Спецификация сборных железобетонных изделий на одну камеру

N п/п	Наименование изделия	Марка изд.	Кол шт	Расход стали в кг	Масса в кг	N° листа и выпуска серии 3.903 КЛ-13	
1	Фундамент	Ф-1у	4	326,2	2500	В. 1-6	69,70
2	—"—	Ф-1	2	102,6	1200		65,67
3	—"—	Ф-2	10	202,1	2400		66,67
4	Балка	Б-5	2	524,4	2700		Л.25, 26 В 1-7
5	Стеновая панель	ПС-1у	2	211,2	2880		37,38
6	—"—	ПС-1Ау	2	211,2	2880		39,40
7	—"—	ПС-1	4	106,9	1330	В. 1-6	41,42
8	—"—	ПС-3А	4	206,1	2680		46 Л.2 В.1-7
9	—"—	ПС-4	2	207,2	2660		47,48
10	—"—	ПС-13	2	708,5	4000		Л 13 15 В 1-7
11	Плита перекрытия	П-33-16	2	123,9	2830	В. 1-6	10,12
12	—"—	П-33-21	4	162,4	3730		11,12
13	—"—	П-33-21-Д	2	228,9	3550		17,18
14	—"—	П-33-21-К	2	212,8	3210		14,15
15	Монолитное днище	Му-31	1	2.174,4	9,3 м³		Л 136 В. 0-2

1 Разрезы 1-1, 2-2 и спецификацию металлоконструкций см. на листе 108

КЛ	Сборные железобетонные камеры на тепловых сетях. Материалы для проектирования	СЕРИЯ 3903 КЛ-13	
1983	Камера 9,5×6,5×2,5 Планы.	ВЫПУСК 0-2	ЛИСТ 107

ЛЕНГИПРОИНЖПРОЕКТ

Гл. инж. проект | Отдел | Начотдела | Н. контр. | Рук группы | Исполнил | Проверил | Согласовано

Инженер | Внесены изменения | Дата | Рес. № | Должн. | Подпись | Фамилия

ЛГИП. зак 77 тир 1000 экз II 81г

РЕГ №

Внесены изменения

Дата | Рег № | Должн | Подпись | Фамилия

Согласовано

Н. контр. Егоров

Рук группы Восилья

Исполнит. Власова

Проверил Ломова

ЛЕНГИПРОИНЖПРОЕКТ

Гл. инж. проекта Егоров

Отдел Отделительный

Нач. отдела Ломова

1 - 1

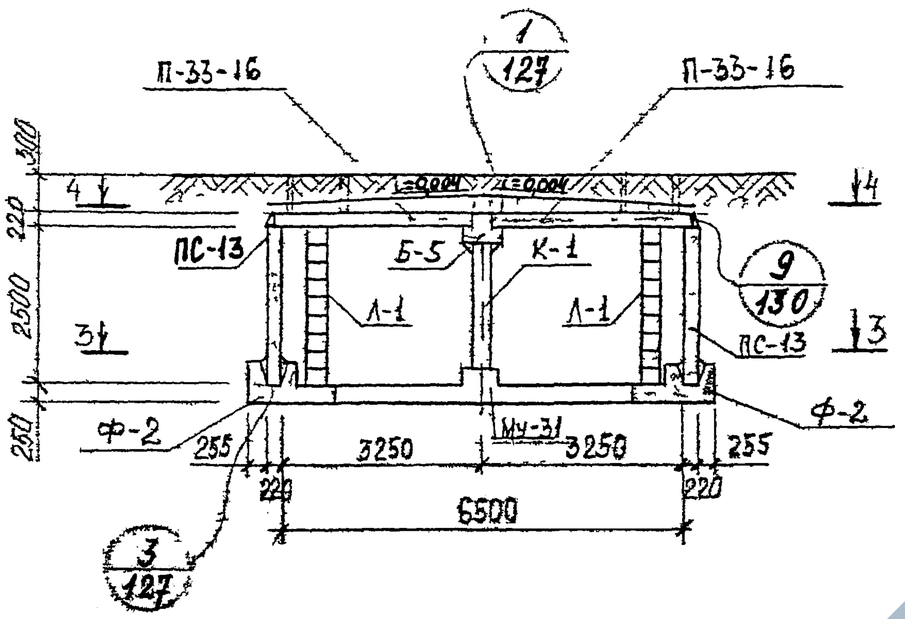

2 - 2

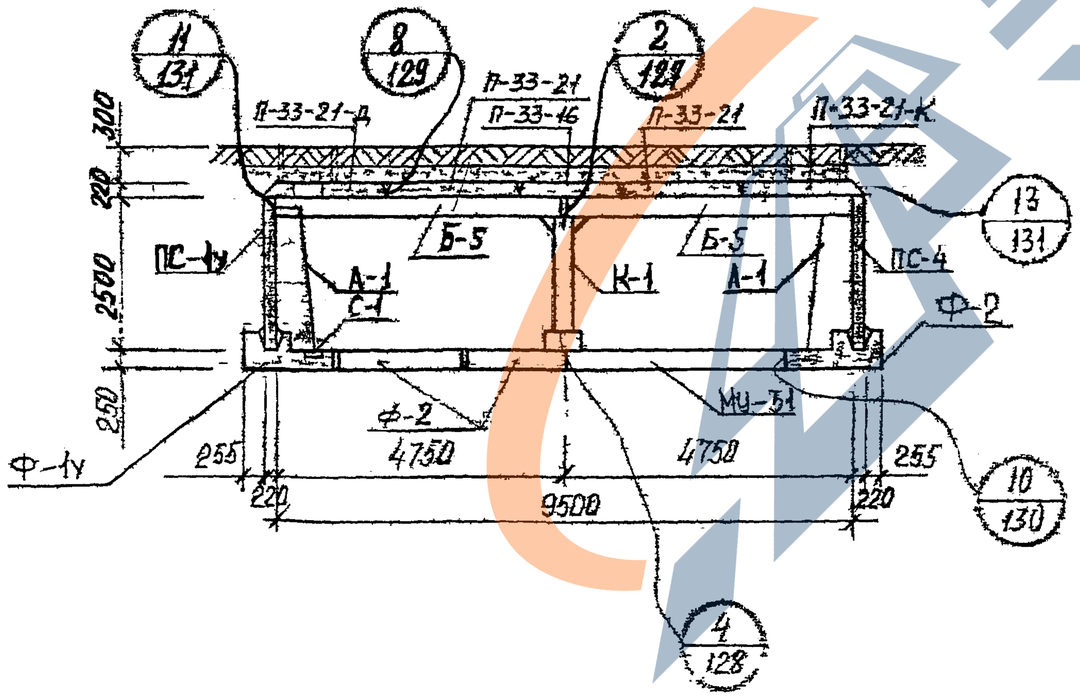

Спецификация металлоконструкций на одну камеру

N п/п	Наименование	Марка изделия	Кол. шт	Масса в кг Един	Масса в кг Общая	№ листа вып. 0-2 серии 3.903 КЛ-13
1	Колонна	К-1	1	182.9	182.9	134
2	Лестница	Л-1	4	48.0	192,0	133
3	Сетка водосборника	С-1	4	2,2	8,8	135
4	Накладная деталь	Н-1	32	1.43	45.8	135
5	—"—	Н-2	8	0,24	1.9	135
6	—"—	Н-3	10	7.5	75.0	135

1. Планы и спецификацию сборных железобетонных изделий см. на листе 107.

КЛ	Сборные железобетонные камеры на тепловых сетях материалы для проектирования	Серия 3903 КЛ-13	
1983	Камера 95 × 65 × 2,5 Разрезы	Выпуск 0-2	Лист 108

ЛГИП. зак 77 тир 1000 экз II 81г

Рег №

Инв. № подл. | Подпись и дата | Взам. инв. №

Ленгипроинжпроект

Гл. инж. проекта Н. Кашар
Нач. отдела Е. Дамбло
Гл. спец. отдела Е. Егоров
Руководитель группы Ю. Васильев
Исполнил Ю. Васильев
Проверил Ю. Васильев

Согласовано

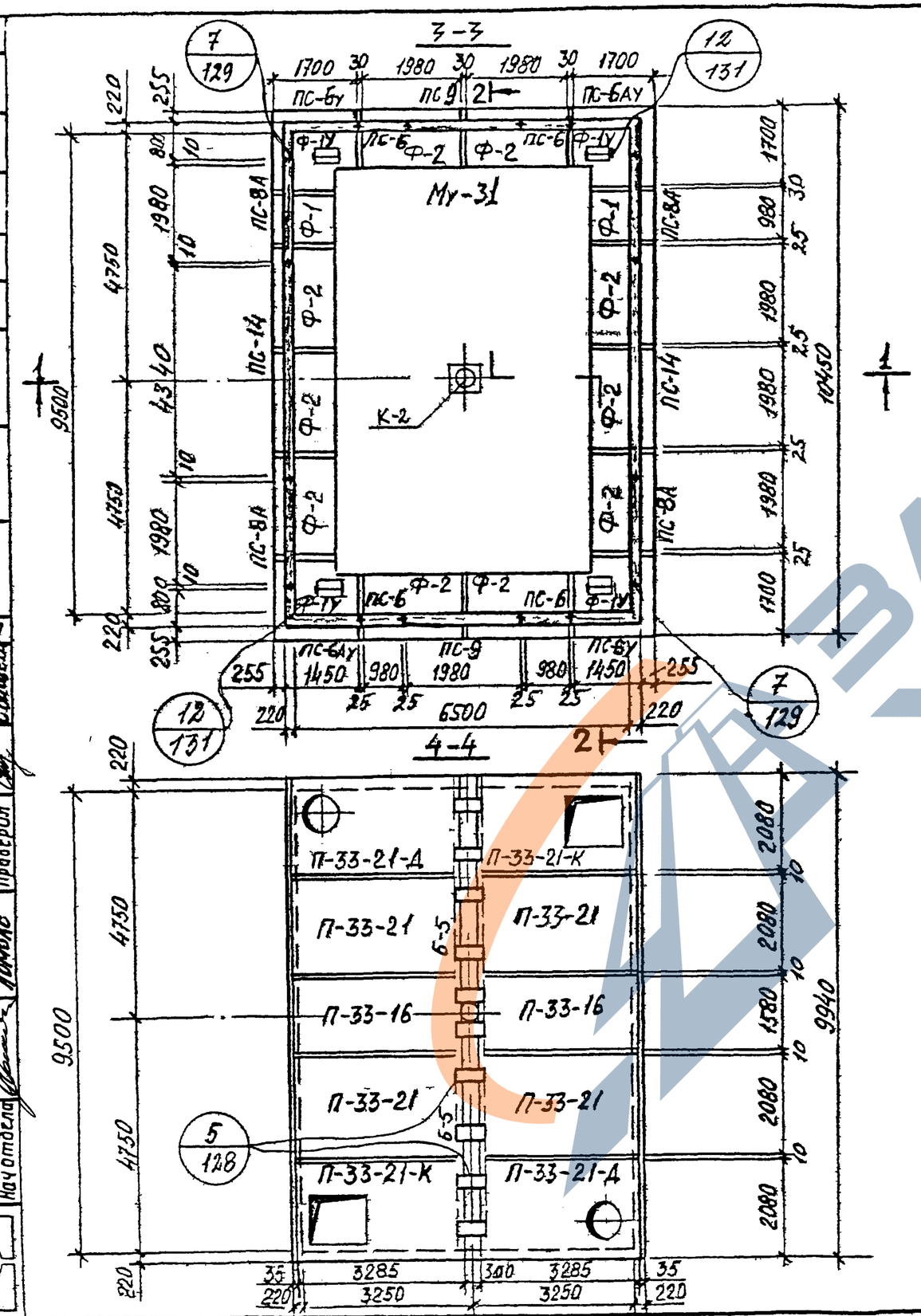

Спецификация сборных железобетонных изделий на одну камеру

N п/п	Наименование изделия	Марка изд.	Кол шт	Расход стали в кг	Масса в кг	N° листа и выпуск серии 3.903 КЛ-13	
1	Фундамент	Ф-1у	4	326,2	2500		69,70
2	—"—	Ф-1	2	102,6	1200	В1 1-6	65,67
3	—"—	Ф-2	10	202,1	2400		66,67
4	Балка	Б-5	2	524,4	2700	л 25, 26 В 1-7	
5	Стеновая панель	ПС-6у	2	185,7	2530		51,52
6	—"—	ПС-6АУ	2	185,7	2530		53,54
7	—"—	ПС-6	4	93,6	1150	В1 1-6	55,56
8	—"—	ПС-8А	4	180,5	2350		60 л.14 В.1-7
9	—"—	ПС-9	2	181,6	2280		61, 62
10	—"—	ПС-14	2	634,7	3180		л 16, 18 В 1-7
11	Плита перекрытия	П-33-16	2	123,9	2830		10,12
12	—"—	П-33-21	4	162,4	3730	В1 1-6	11,12
13	—"—	П-33-21-Д	2	228,9	3550		17,18
14	—"—	П-33-21-К	2	212,8	3210		14,15
15	Монолитное днище	Му-31	1	2174,4	9,3 м³	л 136 В. 0-2	

1 Разрезы 1-1, 2-2 и спецификацию металлоконструкций см. на листе 110

КЛ	Сборные железобетонные камеры на тепловых сетях материалы для проектирования	Серия 3903 КЛ-13	
1983	Камера 9,5×6,5×2,2 Планы	Выпуск 0-2	Лист 109

ЛГиП. Зак 77 Тир 1000 экз Н 81г

РЕГ №

Согласовано

Инв. № подл. | Подпись и дата | Взам. инв. №

Гип | Гагарин | Гл. констр. | Нач. отдела | Нач. отд. | Рук. группы | Исполнил | Проверил

ЛЕНГИПРОИНЖПРОЕКТ

1 - 1

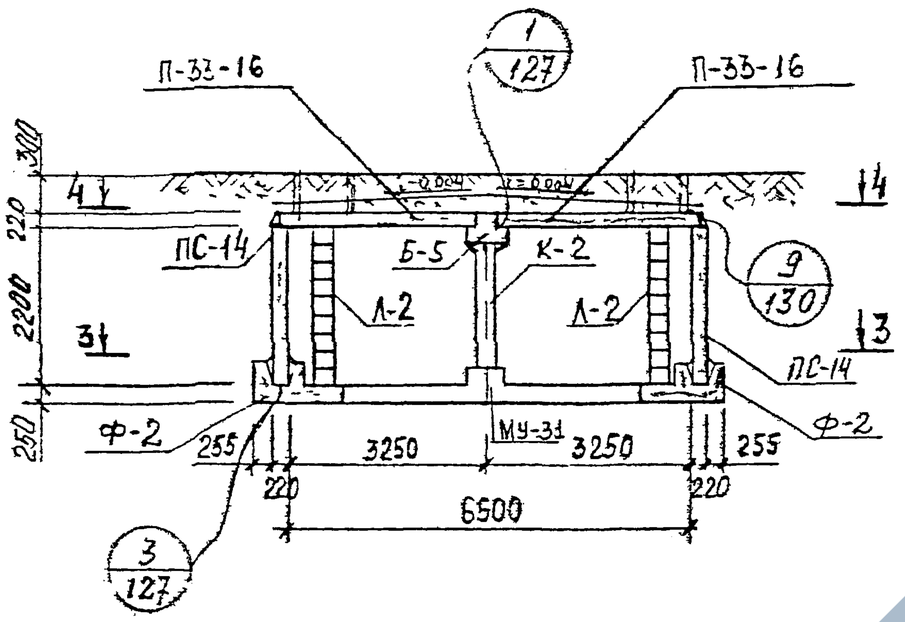

2 - 2

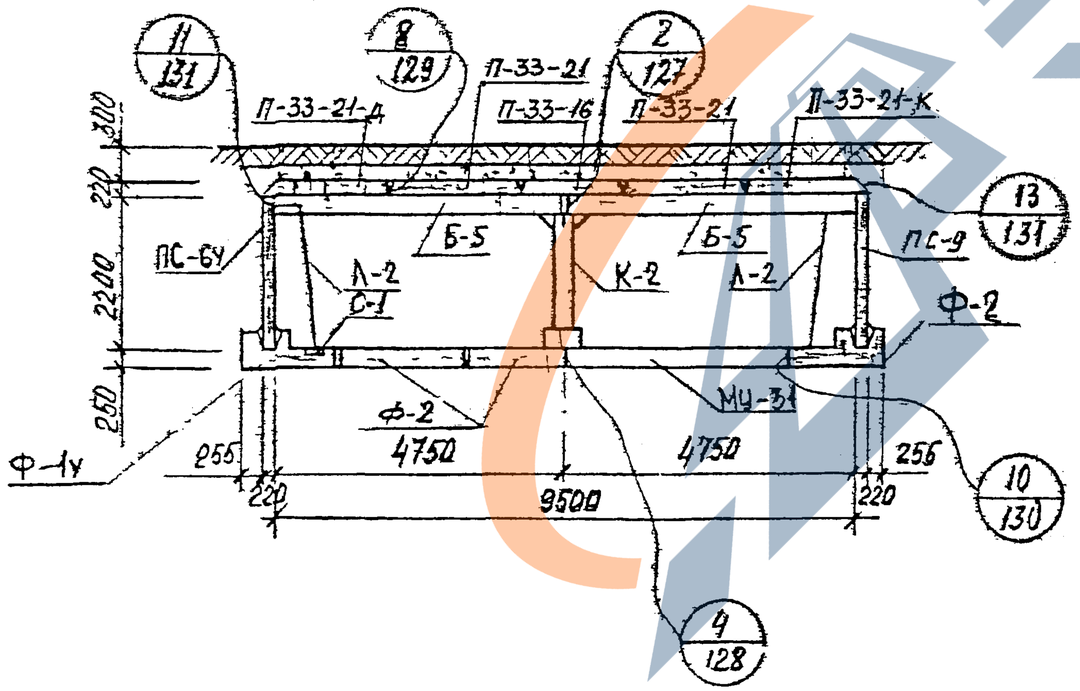

Спецификация металлоконструкций на одну камеру

N п/п	Наименование	Марка изделия	Кол. шт.	Масса в кг: Ед.изм.	Масса в кг: Общая	№ листа вып 0-2 серии 3.903 КЛ-13
1	Колонна	К-2	1	164,9	164,9	134
2	Лестница	Л-2	4	42,8	171,2	133
3	Сетка водосборника	С-1	4	2,2	8,8	135
4	Накладная деталь	Н-1	32	1,43	45,8	135
5	——"——	Н-2	8	0,24	1,9	135
6	——"——	Н-3	10	7,5	75,0	135

1. Планы и спецификацию сборных железобетонных изделий см. на листе 109.

КЛ	Сборные железобетонные камеры на тепловых сетях. Материалы для проектирования	Серия 3.903 КЛ-13	
1983	Камера 9,5 × 6,5 × 2,2 Разрезы	Выпуск 0-2	Лист 110

ЛГИП. Зак 77 тир 1000 эгз П-81г

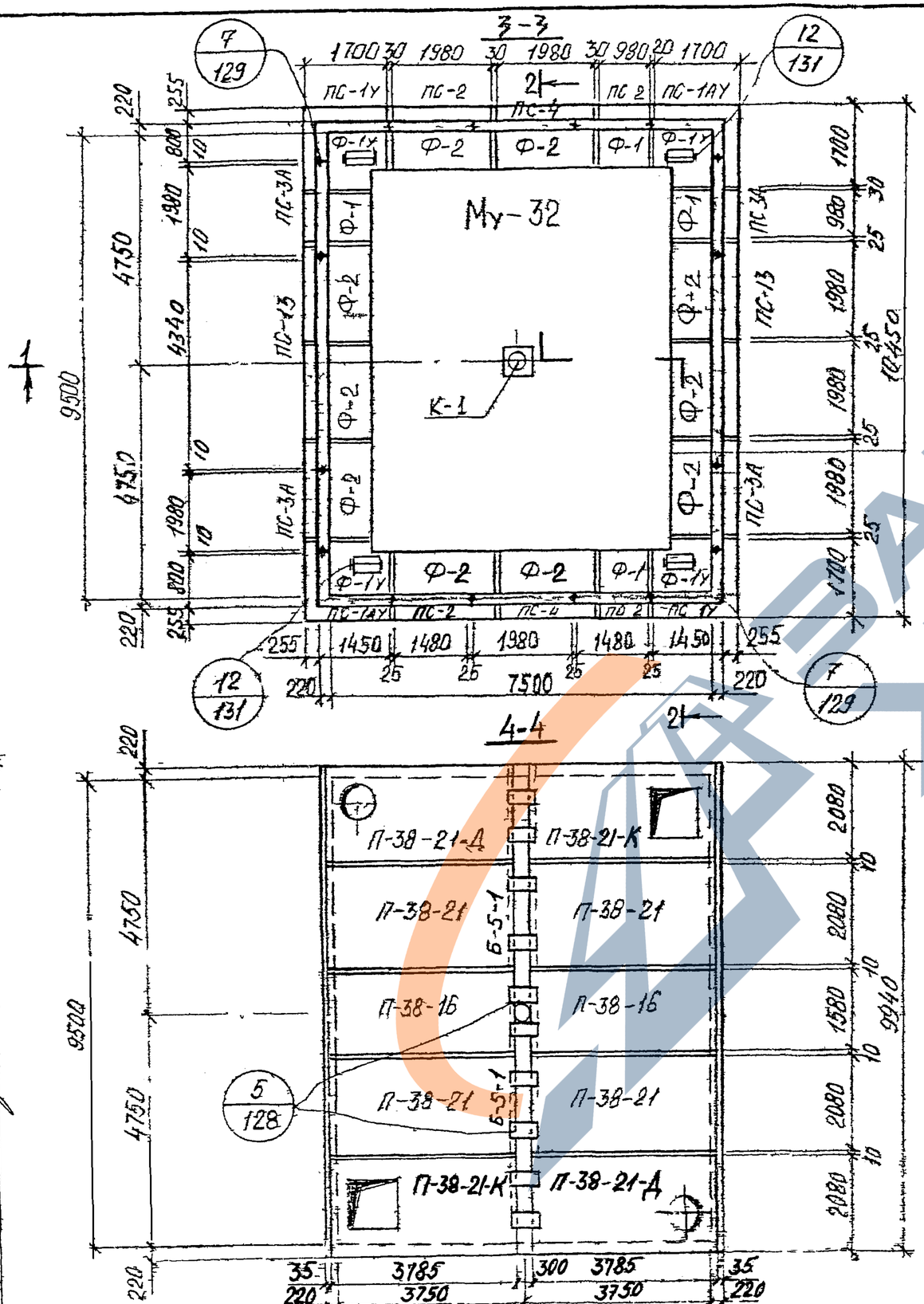

Спецификация сборных железобетонных изделий на одну камеру

N п/п	Наименование изделия	Марка изделия	Кол. шт.	Расход стали в кг	Масса в кг	N° листа и выпуска серии 3.903 КЛ-13	
1	Фундамент	Ф-1у	4	326,2	2500	В. 1-6	69,70
2	—"—	Ф-1	4	102,6	1200		65,67
3	—"—	Ф-2	10	202,1	2400		66,67
4	Балка	Б-5-1	2	658,2	2700	Л. 25,26 В. 1-7	
5	Стеновая панель	ПС-1у	2	211,2	2880	Выпуск 1-6	37,38
6	—"—	ПС-1АУ	2	217,2	2880		39,40
7	—"—	ПС-3А	4	206,1	2680		46 Л. 2 В. 1-7
8	—"—	ПС-2	4	147,4	2000		43,44
9	—"—	ПС-4	2	207,2	2600		47,48
10	—"—	ПС-13	2	708,5	4000	Л. 13,15 В. 1-7	
11	Плита перекрытия	П-38-16	2	162,5	3270		19,21
12	—"—	П-38-21	4	213,7	4300		20,21
13	—"—	П-38-21-К	2	282,2	3780		23,24
14	—"—	П-38-21-Д	2	289,5	4120		26,27
15	Монолитное днище	Му-32	1	2624,0	11,2 м³	Л. 136 В. 0-2	

1 Разрезы 1-1, 2-2 и спецификацию металлоконструкций см. на листе 112.

КЛ	Сборные железобетонные камеры на тепловых сетях. Материалы для проектирования	СЕРИЯ 3.903 КЛ-13
1983	Камера 9,5×7,5×2,5 Планы	ВЫПУСК 0-2 ЛИСТ 111

ЛЕНГИПРОИНЖПРОЕКТ

Гл. инж. проекта Егоров; Отдел строительных; Нач. отдела Ломдас; Н. контр.; Рук. группы; Исполнил; Проверил

Согласовано: Егоров, Васильев, Власова, Овищева

Инвентарь; Внесены изменения; Дата; Рег. №; Подпись; Подпись; Дата

ЛГИП. зак 77 тир 1000 экз II 81г

Рег №

Инв. № подл. | Подпись и дата | Взам. инв. №

Согласовано

Ленгипроинжпроект

Гл. инж. проекта Егоров | Гл. инженер проекта Васильев
Нач. отдела Егоров | Руководитель группы Васильев
Отдел строительной механики | Исполнил Свищев
Нач. отдела Комолас | Проверил

1-1

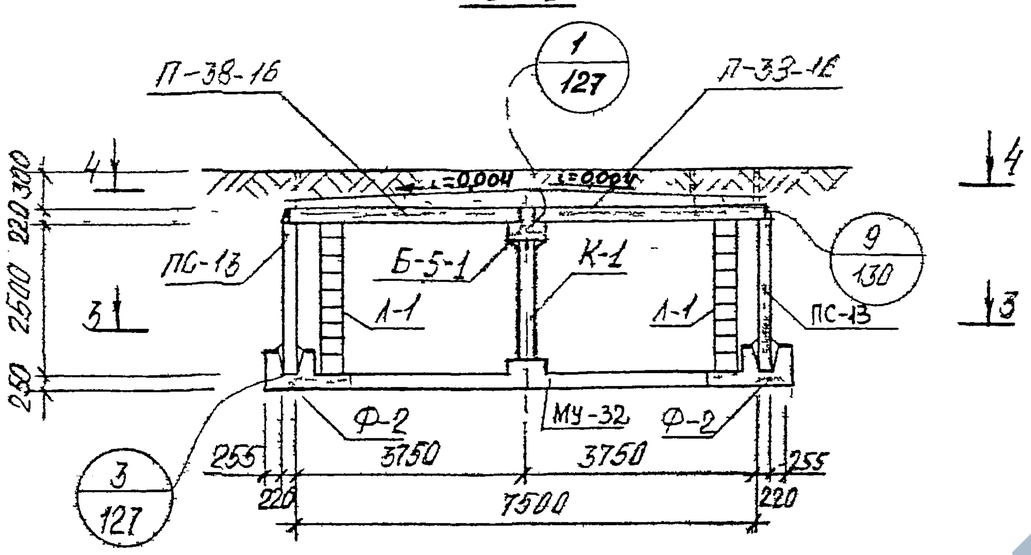

2-2

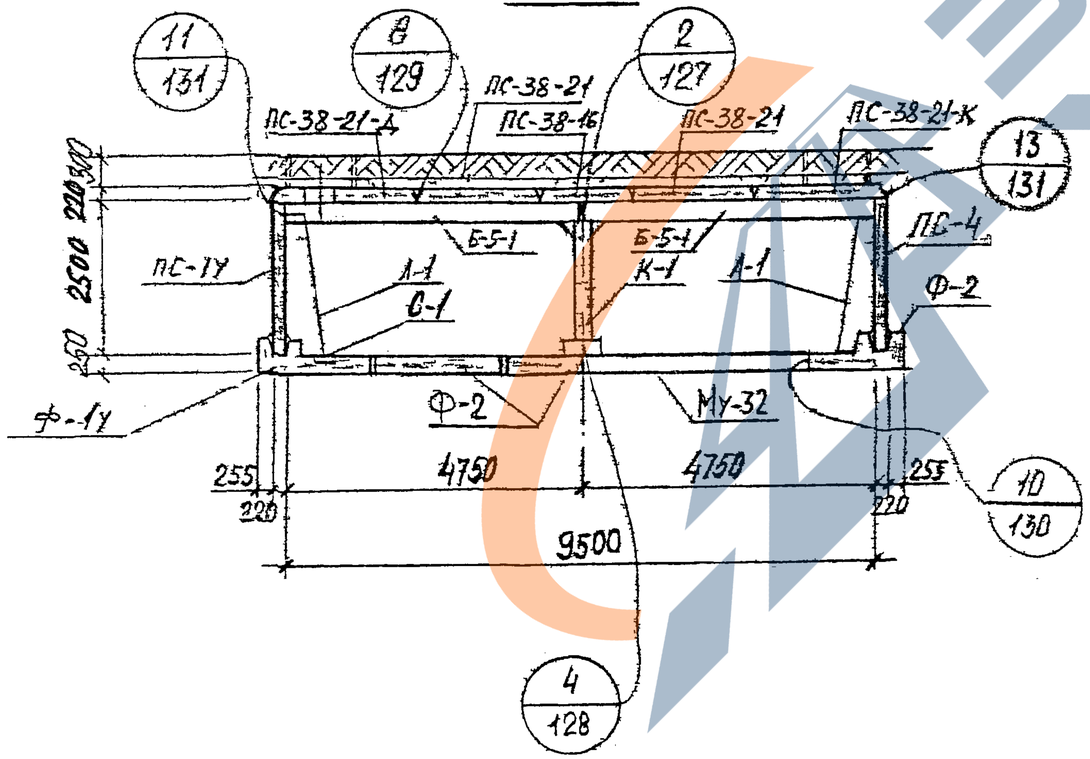

Спецификация металлоконструкций на одну камеру

№ п/п	Наименование	Марка изделия	Кол. шт.	Масса в кг: Един.	Масса в кг: Общая	№ листа вып. 0-2 серии 3903 кл 13
1	Колонна	К-1	1	182,9	182,9	134
2	Лестница	Л-1	4	48,0	192,0	133
3	Сетка водосборн	С-1	4	2,2	8,8	135
4	Накладная деталь	Н-1	32	1,43	45,8	135
5	—"—	Н-2	8	0,24	1,9	135
6	—"—	Н-3	10	7,5	75,0	135

1. Планы и спецификацию сборных железобетонных изделий см. на листе 111.

КЛ	Сборные железобетонные камеры на тепловых сетях. Материалы для проектирования	Серия 3.903 КЛ-13	
1983	Камера 9,5×2,5×2,5 Разрезы	Выпуск 0-2	Лист 112

ЛГИП. Зак 77 тир 1000 эгз II 81г

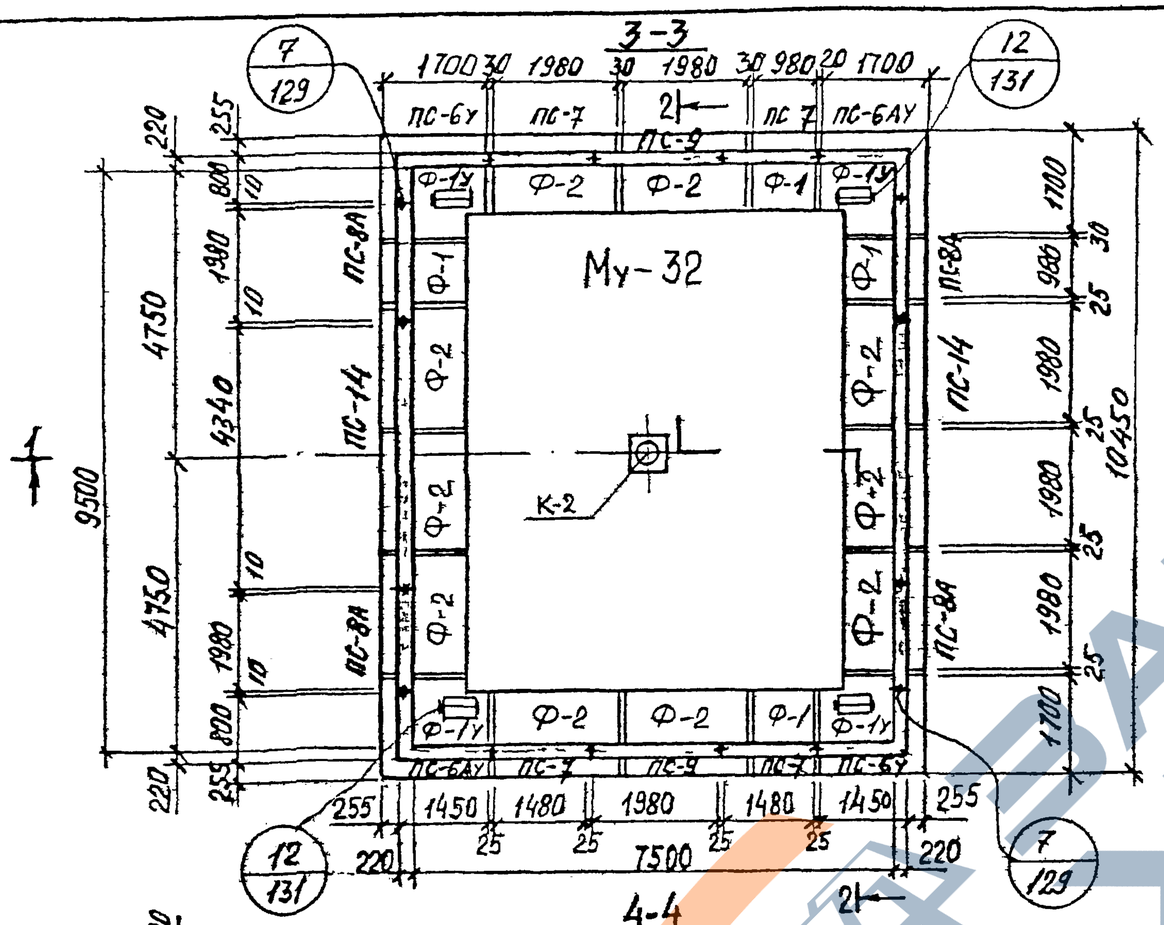

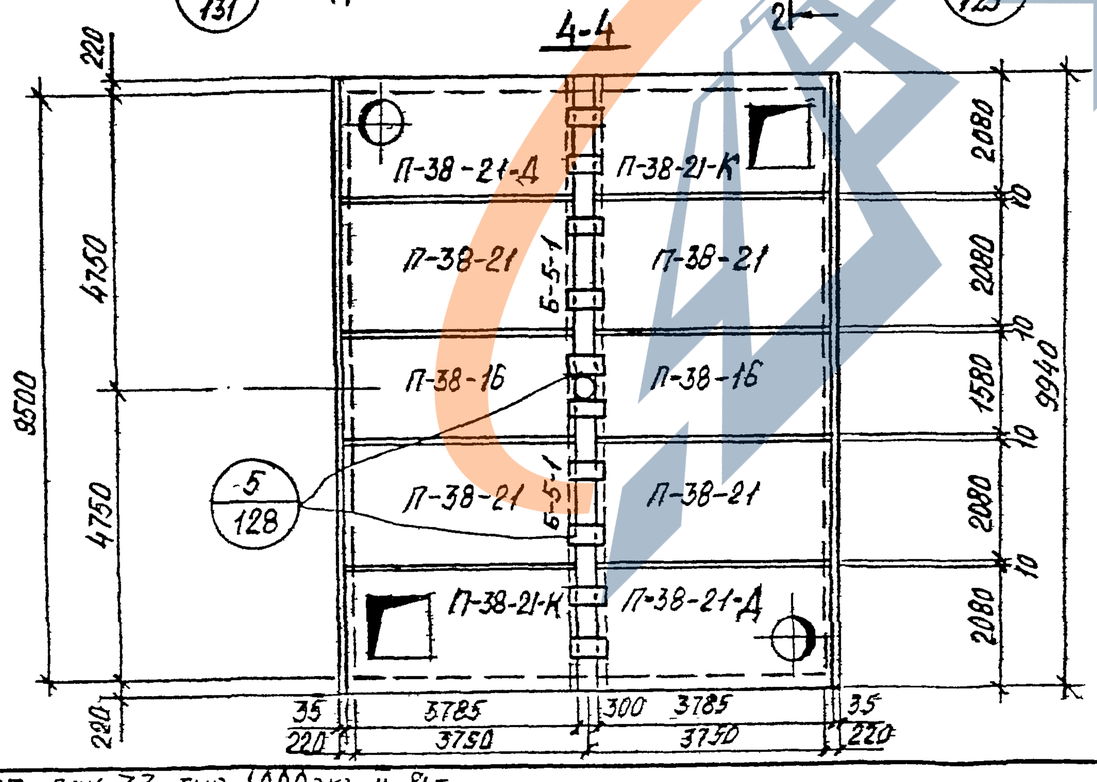

Спецификация сборных железобетонных изделий на одну камеру

N п/п	Наименование изделия	Марка изделия	Кол. шт	Расход стали в кг	Масса в кг	№ листа и выпуска серии 3.903 КЛ-13
1	Фундамент	Ф-1У	4	326,2	2500	В. 1-6 69,70
2	—"—	Ф-1	4	102,6	1200	65,67
3	—"—	Ф-2	10	202,1	2400	66,67
4	Балка	Б-5-1	2	658,2	2700	Л. 25,26 В 1-7
5	Стеновая панель	ПС-6У	2	185,7	2530	Выпуск 1-6 51,52
6	—"—	ПС-6АУ	2	185,7	2530	53,54
7	—"—	ПС-8А	4	180,5	2350	60 Л. 4 В. 1-7
8	—"—	ПС-7	4	122,9	1600	57,58
9	—"—	ПС-9	2	181,6	2280	61,62
10	—"—	ПС-14	2	634,7	3180	Л. 16,18 В 1-7
11	Плита перекрытия	П-38-16	2	162,5	3270	19,21
12	—"—	П-38-21	4	213,7	4300	20,21
13	—"—	П-38-21-К	2	282,2	3780	23,24
14	—"—	П-38-21-Д	2	289,5	4120	26,27
15	Монолитное днище	Му-32	1	2624,0	11,2 м³	Л. 136 В 0-2

1. Разрезы 1-1, 2-2 и спецификацию металлоконструкций см. на листе 114.

КЛ	Сборные железобетонные камеры на тепловых сетях материалы для проектирования	СЕРИЯ 3.903 КЛ-13	
1983	Камера 9,5×7,5×2,2. Планы	ВЫПУСК 0-2	ЛИСТ 113

ЛЕНГИПРОИНЖПРОЕКТ

Гл. инж. проект Егоров
Отдел строительных домбас
Нач. отдела
Н. контр.
Рук. группы
Исполнил
Проверил
Согласовано
Егоров
Вадимов
Власова
Свищева

Инженер
Внесены изменения
Дата Рес № Должн. Подпись Фамилия

ЛГИП. зак 77 тир 1000 экз 11-81г

1-1

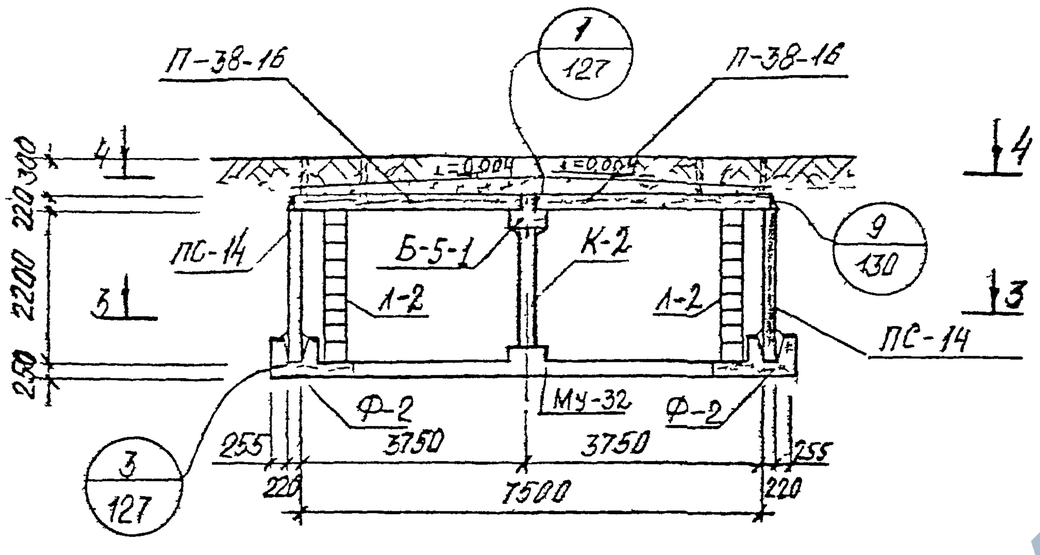

2-2

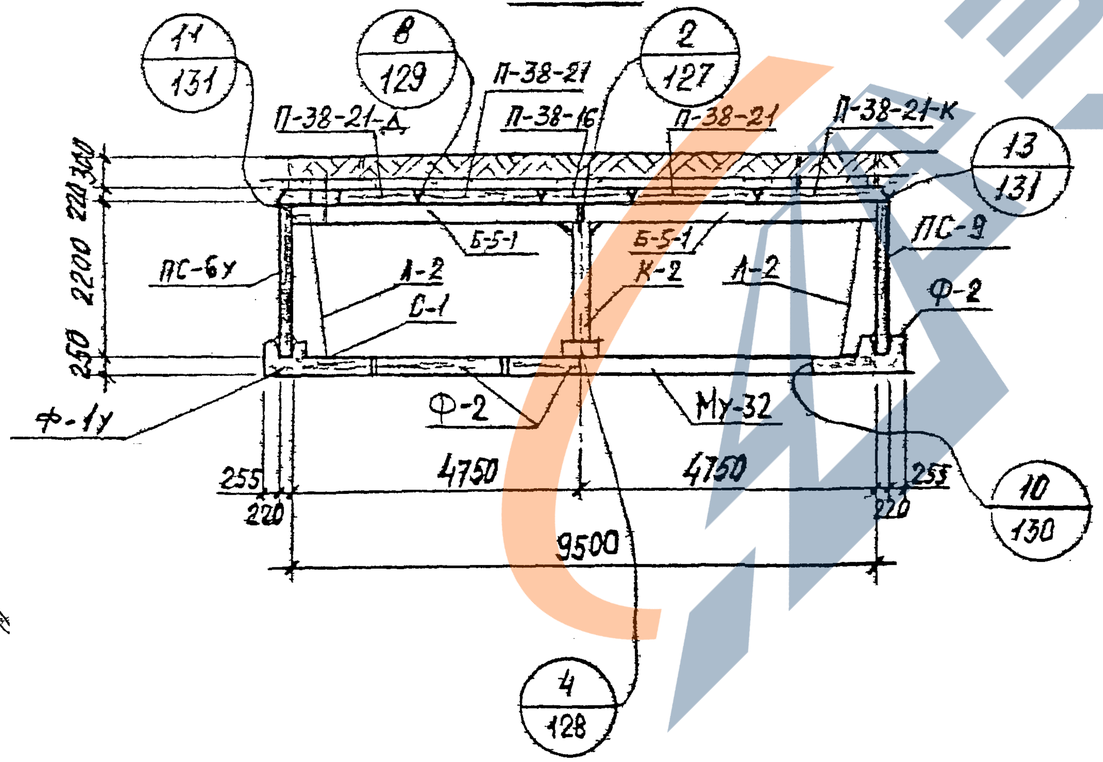

Спецификация металлоконструкций на одну камеру

№ п/п	Наименование	Марка изделия	Кол. шт.	Масса в кг		№ листа Вып. 0-2 серии 3.903 кл.13
				Един.	Общая	
1	Колонна	К-2	1	164,9	164,9	134
2	Лестница	1-2	4	42,8	171,2	133
3	Сетка водосбора	С-1	4	2,2	8,8	135
4	Накладная деталь	Н-1	32	1,43	45,8	135
5	—"—	Н-2	8	0,24	1,9	135
6	—"—	Н-3	10	7,5	75,0	135

1. Планы и спецификацию сборных железобетонных изделий см. на листе 113.

КЛ	Сборные железобетонные камеры на тепловых сетях. Материалы для проектирования	Серия 3.903 КЛ-13
1983	Камера 9,5×7,5×2,2 Разрезы	Выпуск 0-2 / Лист 114

Ленгипроинжпроект. Гл. инж. проекта Егоров. Нач. отдела Шишов. Гл. специалист Егоров. Руководитель группы Шишов. Конструктор Власова. Исполнил Власова. Проверил Ломоносова.

ГИП. зак 77 тир 1000 эз II 81г

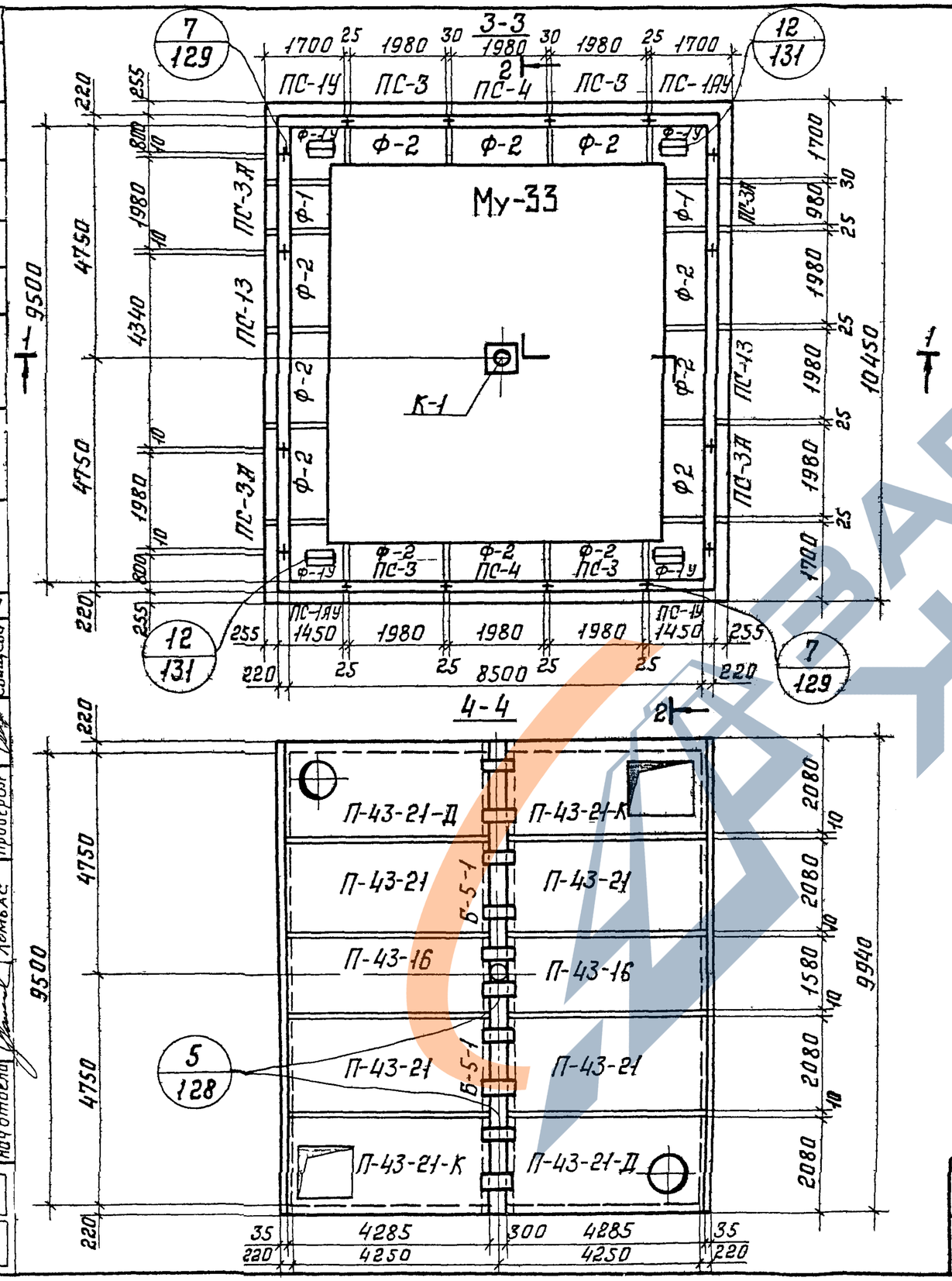

Спецификация сборных железобетонных изделий на одну камеру

№ п/п	Наименование изделия	Марка изделия	Кол. шт.	Расход стали в кг	Масса в кг	№ листа и выпуска серии 3903 кл-13
1	Фундамент	Ф-1У	4	326,2	2500	69,70
2	—"—	Ф-1	2	102,6	1200	65,67
3	—"—	Ф-2	12	202,1	2400	66,67
4	Балка	Б-5-1	2	658,2	2700	л 25,26 в 1-7
5	Стеновая панель	ПС-1У	2	211,2	2880	37,38
6	—"—	ПС-1АУ	2	211,2	2880	39,40
7	—"—	ПС-3А	4	206,1	2680	46 л 2 в 1-7
8	—"—	ПС-3	4	198,5	2680	45,46
9	—"—	ПС-4	2	207,2	2600	47,48
10	—"—	ПС-13	2	708,5	4000	л 13,15 в 1-7
11	Плита перекрытия	П-43-16	2	213,6	3700	28,30
12	—"—	П-43-21	4	279,8	4870	29,30
13	—"—	П-43-21К	2	385,8	4360	32,33
14	—"—	П-43-21-Д	2	411,2	4700	35,36
15	Монолитное днище	Му-33	1	3073,4	13,17 м³	л 136 в 0-2

1 Разрезы 1-1, 2-2 и спецификацию металлоконструкций см на листе 116

КЛ	Сборные железобетонные камеры на тепловых сетях. Материалы для проектирования	СЕРИЯ 3903 кл-13
1983	Камера 95×85×25 Планы	ВЫПУСК 0-2 ЛИСТ 115

ЛЕНГИПРОИНЖПРОЕКТ

Согласовано: Егоров, Васильев, Власова, Свищева

Н. контр. Рук группы Исполнил Проверил

Гл. инж. проект. Егоров; Отдел строительный; Нач. отдела Ломьас

Изменения: Внесены изменения; Дата, Рег. №, Должн., Подпись, Фамилия

РЕГ №

РЕГ №

Инв.№ подл. | Взам.инв.№ | Подпись и дата

Изм. | Кол.уч. | Лист | № док. | Подпись | Дата

Согласовано

Ленгипроинжпроект

Гл.инж.проекта Ефоров
Нач.отдела Васильев
Гл.инж.отдела Власова
Ст.инж.-констр. Свиридова

Н.контр. Ефоров
Рук.группы Васильев
Исполнил Власова
Проверил Свиридова

Отдел строительных конструкций Лембас

1-1

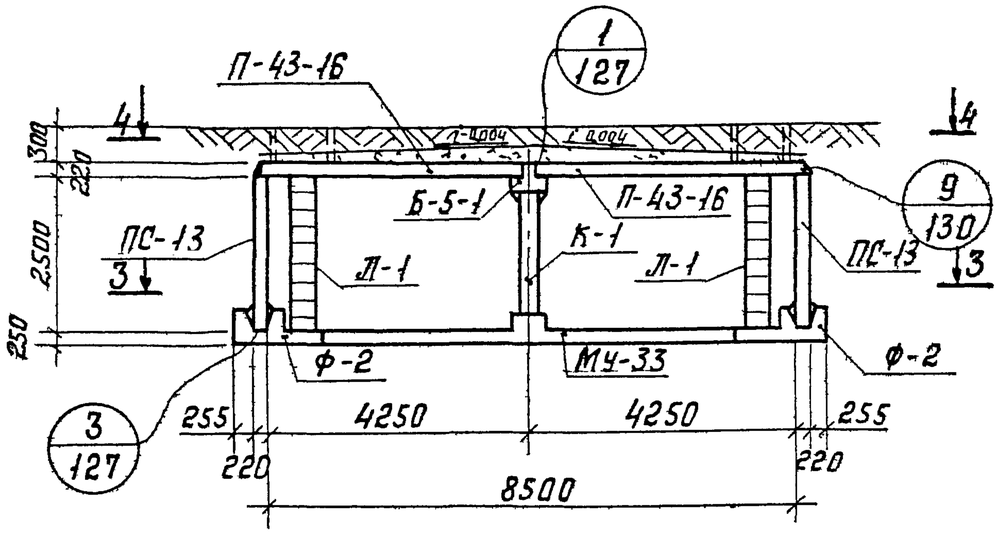

2-2

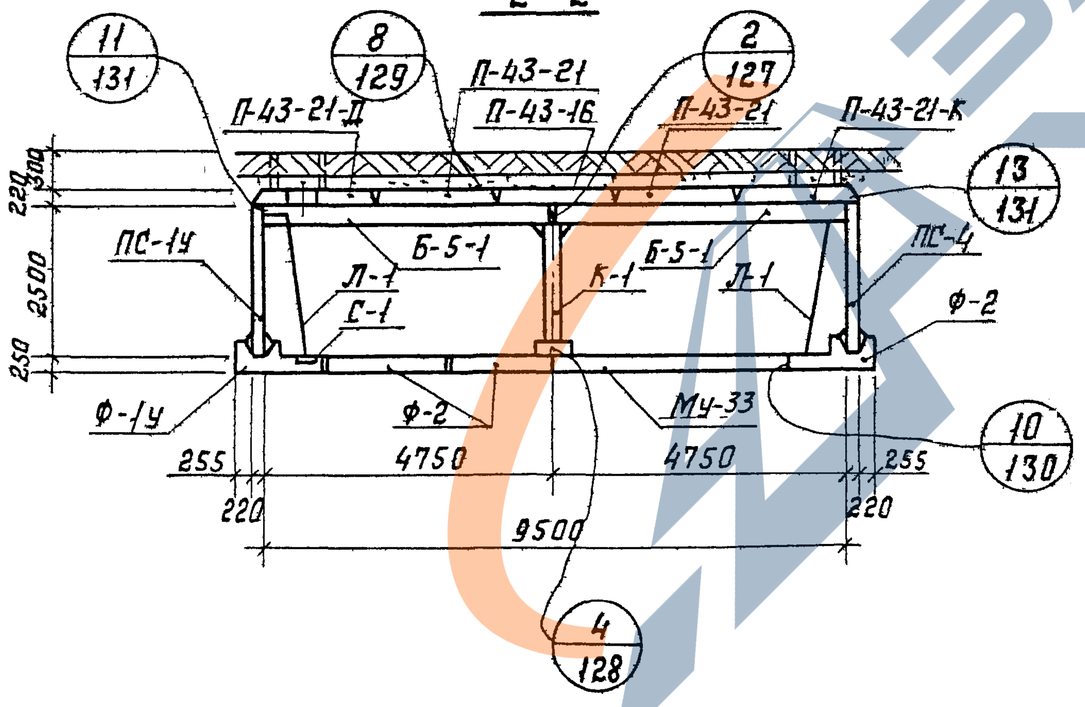

Спецификация металлоконструкций на одну камеру

№ п/п	Наименование	Марка изделия	Кол. шт.	Масса в кг		№ листа вып 0-2 серии 3.903 кл-13
				Един.	Общая	
1	Колонна	К-1	1	182.9	182.9	134
2	Лестница	Л-1	4	48.0	192.0	133
3	Сетка водосборника	С-1	4	2.2	8.8	135
4	Накладная деталь	Н-1	32	1.43	45.8	135
5	——— " ———	Н-2	8	0.24	1.9	135
6	——— " ———	Н-3	10	7.5	75.0	135

1. Планы и спецификацию сборных железобетонных изделий см. на листе 115.

КЛ	Сборные железобетонные камеры на тепловых сетях. Материалы для проектирования	Серия 3.903 кл-13
1983	Камера 9.5×8.5×2.5. Разрезы	Выпуск 0-2 / Лист 116

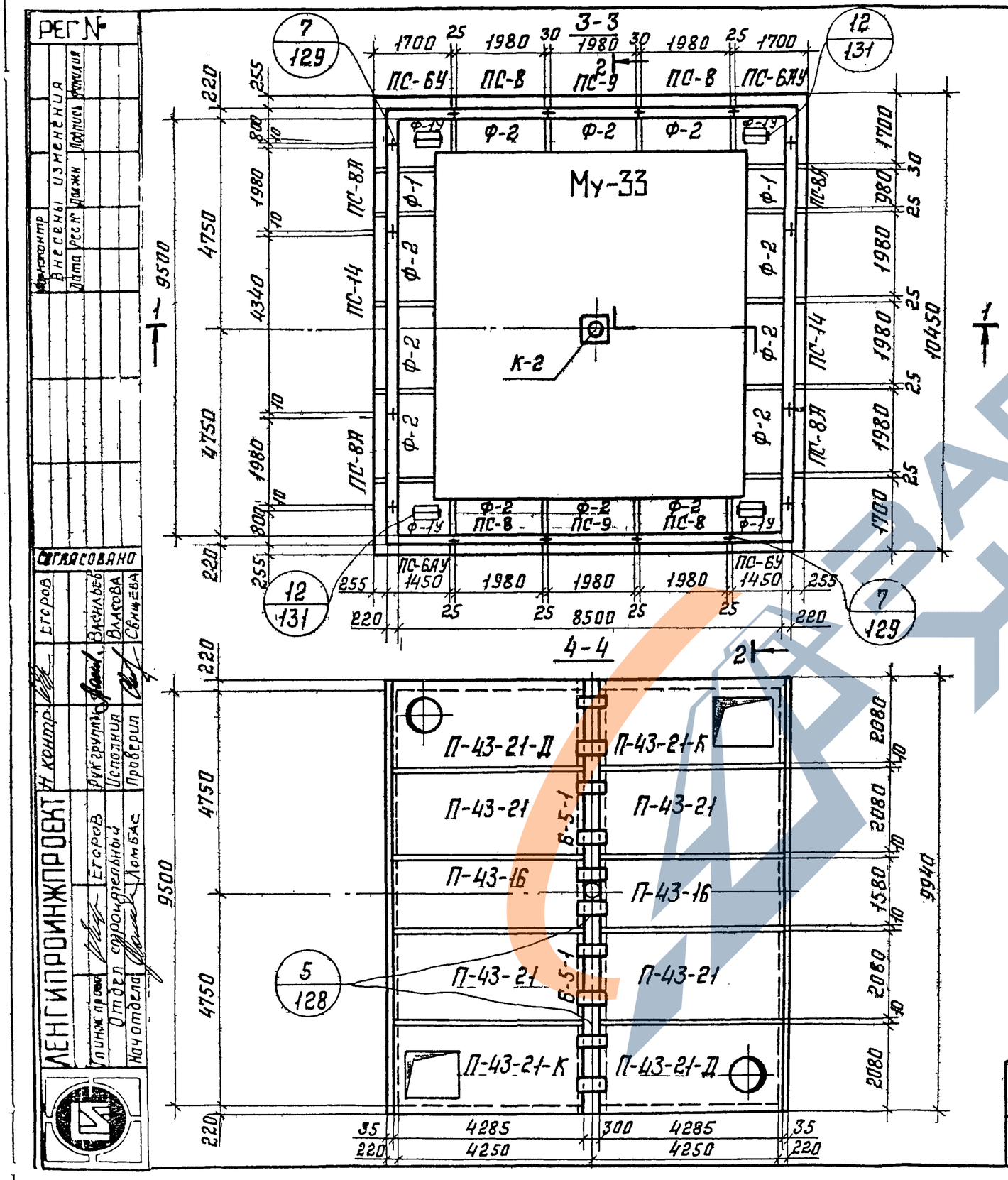

Спецификация сборных железобетонных изделий на одну камеру

№ п/п	Наименование изделия	Марка изделия	Кол шт	Расход стали в кг	Масса в кг	№ листа и выпуска серии 3.903 кл-13	
1	Фундамент	Ф-1У	4	326,2	2500	В 1-6	69,70
2	—"—	Ф-1	2	102,6	1200		65,67
3	—"—	Ф-2	12	202,1	2400		66,67
4	Балка	Б-5-1	2	658,2	2700	Л 25,26 В 1-7	
5	Стеновая панель	ПС-6У	2	185,7	2530	Выпуск 1-6	51,52
6	—"—	ПС-6АУ	2	185,7	2530		53,54
7	—"—	ПС-8А	4	180,5	2350		60 Л 4 В 1-7
8	—"—	ПС-8	4	172,9	2350		59,60
9	—"—	ПС-9	2	181,6	2280		61,62
10	—"—	ПС-14	2	634,7	3180	Л 16,18 В 1-7	
11	Плита перекрытия	П-43-16	2	213,6	3700	Выпуск 1-6	28,30
12	—"—	П-43-21	4	279,8	4870		29,30
13	—"—	П-43-21-К	2	385,8	4360		32,33
14	—"—	П-43-21-Д	2	411,2	4700		35,36
15	Монолитное днище	МУ-33	1	3073,4	13,17 м³	Л 136 В 0-2	

1. Разрезы 1-1, 2-2 и спецификацию металлоконструкций см на листе 118

КЛ	Сборные железобетонные камеры на тепловых сетях Материалы для проектирования	СЕРИЯ 3.903 кл-13	
1983	Камера 9,5×8,5×2,2 Планы	ВЫПУСК 0-2	ЛИСТ 117

1-1

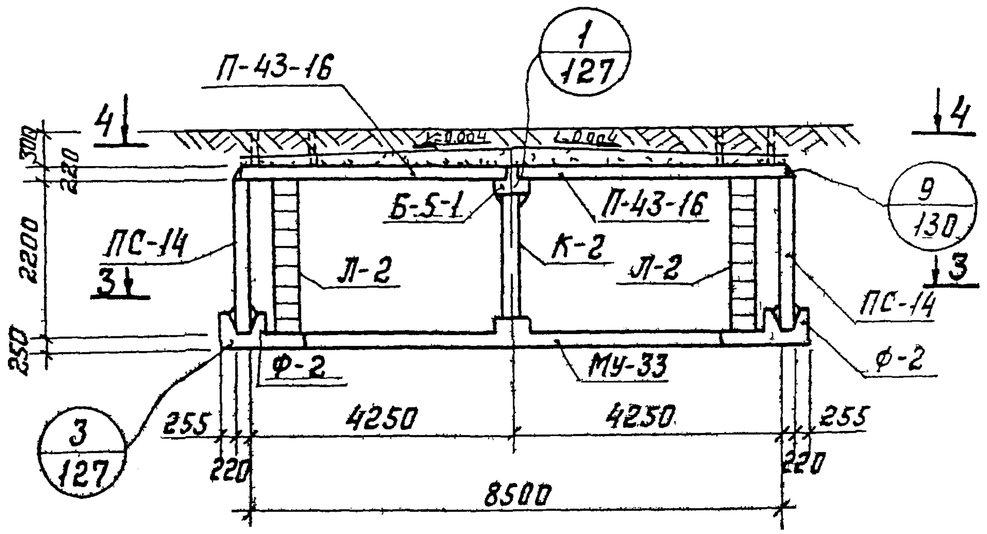

2-2

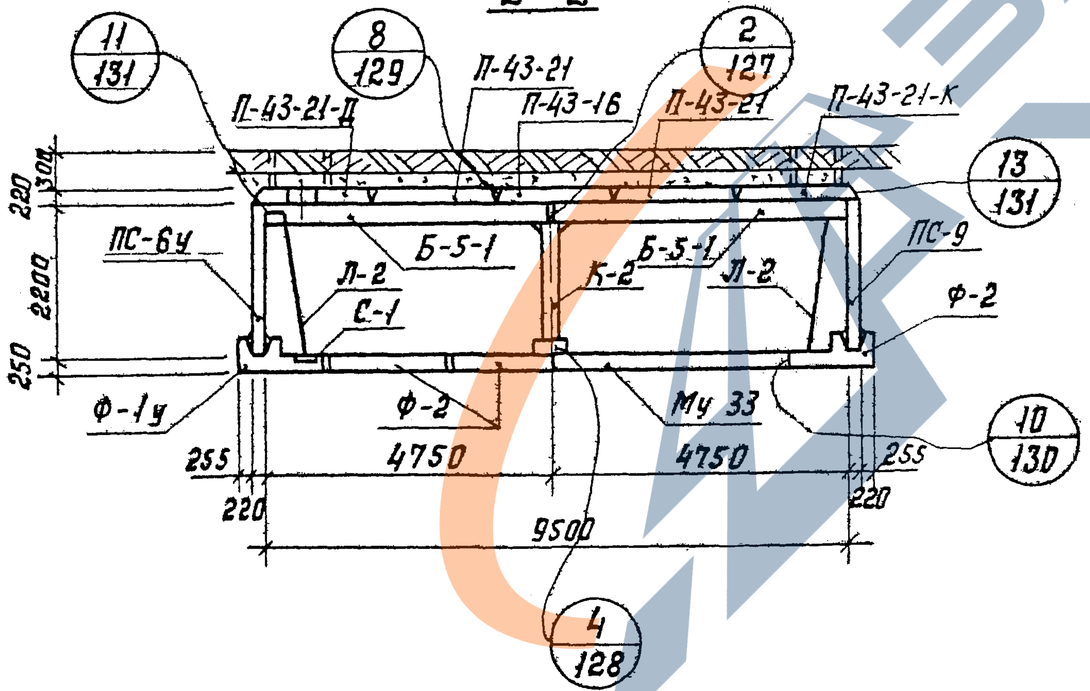

Спецификация металлоконструкций на одну камеру

№ п/п	Наименование	Марка изделия	Кол. шт.	Масса в кг		№ листа вып 0-2 серии 3903 кл-13
				Един	Общая	
1	Колонна	К-2	1	164.9	164.9	134
2	Лестница	Л-2	4	42.8	171.2	133
3	Сетка водосборника	С-1	4	2.2	8.8	135
4	Накладная деталь	Н-1	32	1.43	45.8	135
5	— " —	Н-2	8	0.24	1.9	135
6	— " —	Н-3	10	7.5	75.0	135

1. Планы и спецификацию борных железобетонных изделий см. на листе 117.

КЛ	Сборные железобетонные камеры на тепловых сетях. Материалы для пектирования	СЕРИЯ 3903 кл-13
1983	Камера 9.5×8.5×2. Разрезы	ВЫПУСК 0-2 ЛИСТ 118

РЕГ №

Инвентар | Внесены изменения | Дата | Рег № | Должн | Подпись | Фамилия

Согласовано

Н. контр. Егоров | Рук группы Васильев | Исполнил Власова | Проверил Свищева

ЛЕНГИПРОИНЖПРОЕКТ

Гл инж проекта Егоров | Отдел строительных | Нач отдела Ломбас

Инв.№ | Взам.инв.№ | Подпись и дата | Инв.№ подл.

Согласовано

ГИП	Егоров	
Нач.отдела	Ломакс	
Отдел строительных конструкций		
Гл.инж.проекта	Егоров	
Рук.группы	Хомяков	
Исполнил	Сивцева	
Проверил	Сивцева	
Н.контр.		

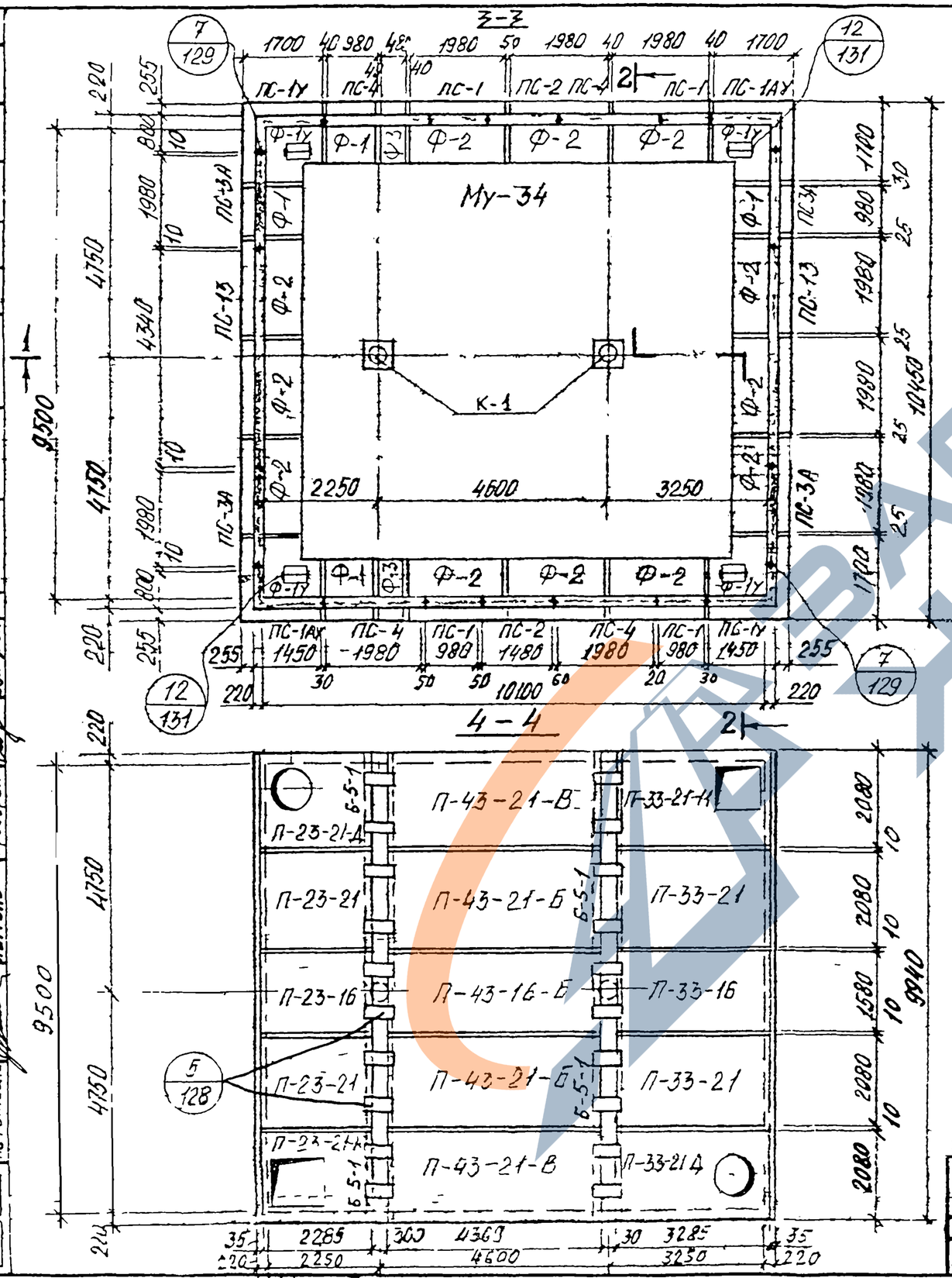

Спецификация сборных железобетонных изделий на одну камеру

№ п/п	Наименование изделия	Марка изделия	Кол шт	Расход стали кг	Масса б кг	№ листа и выпуска серии 3.903 КЛ-13	
1	Фундамент	Ф-1У	4	326.2	2500	Выпуск 1-6	69,70
2	—"—	Ф-1	4	102,6	1200		65,67
3	—"—	Ф-2	12	202,1	2400		66,67
4	—"—	Ф-3	2	58,8	600		68,70
5	Балка	Б-5-1	4	658,2	2700		25,26 В 1-7
6	Стеновая панель	ПС-1У	2	211,2	2880	Выпуск 1-6	37,38
7	—"—	ПС-1АУ	2	211,2	2880		39,40
8	—"—	ПС-1	4	106,9	1330		41,42
9	—"—	ПС-2	2	141.4	2000		43,44
10	—"—	ПС-3А	4	206,1	2680		46 л.2 В 1-7
11	—"—	ПС-4	4	207,2	2600		47,48
12	—"—	ПС-13	2	708,5	4000		1, 13,15 В 1-7
13	Плита перекрытия	П-23-16	1	55,8	1960	Выпуск 1-6	1,3
14	—"—	П-23-21-К / П-23-21-А	1 / 1	94,7 / 98,5	2070 / 2400		5,6,8,9
15	—"—	П-23-21	2	72,4	2580		2,3
16	—"—	П-33-16	1	123,9	2830		10,12
17	—"—	П 33-21-К / П 33-21Б	1 / 1	212,8 / 228,9	3210 / 3550		14,15,17,18
18	—"—	П-33-21	2	162,4	3730		11,12
19	—"—	П 43-21-Б / П 43 21 В	2 / 2	279,8 / 290,4	4870	В 1-7	28 В Л-6
20	—"—	П 43-16-Б	1	213,6	3700	В 1-7	27 Л 30
21	Монолитное днище	Му-34	1	3831 9	16,36 м³		А 136 В 0-2

1 Разрезы 1-1,2-2 и спецификацию металлоконструкций см л 120

КЛ	Сборные железобетонные камеры на тяговых сетях материалы для проектирования	Серия 3.903 КЛ-13	
1983	Камера 9,5×10,1×2,5 Планы	Выпуск 0-2	Лист 119

ЦГИП. зак 77 тир 1000 экз II вид

1 – 1

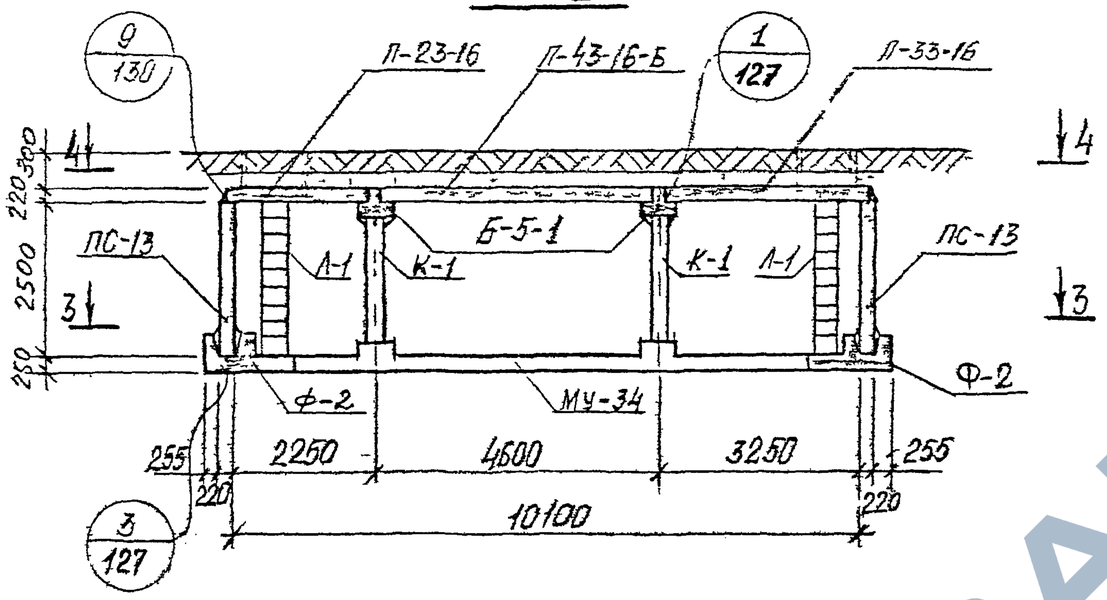

2 – 2

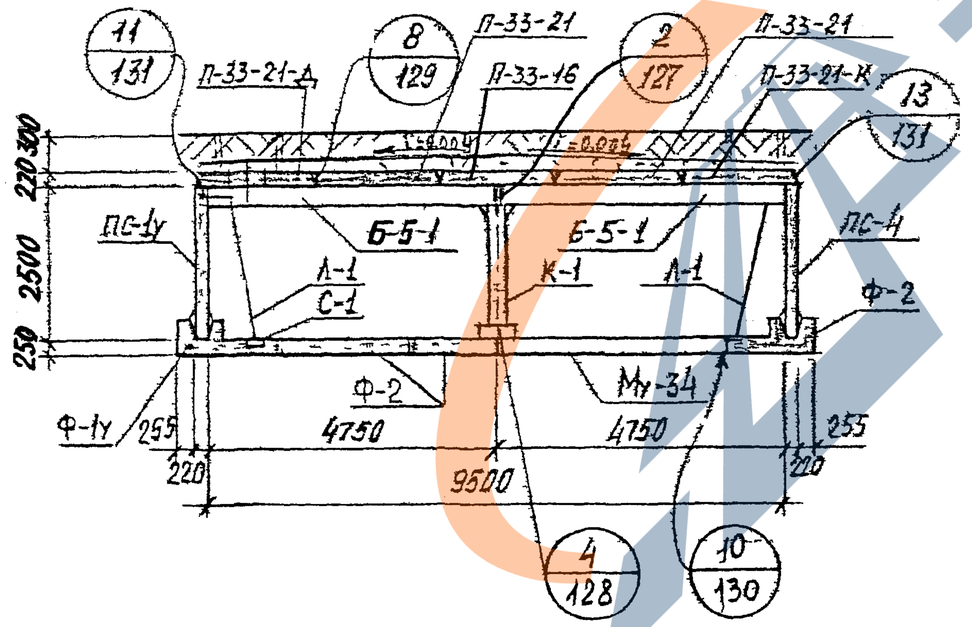

Спецификация металлоконструкций на одну камеру

№ п/п	Наименование	Марка изделия	Кол. шт	Масса в кг Един	Масса в кг Общая	№ листа вып 0-2 серии 3 903 кл.13
1	Колонна	К-1	2	182,9	365,8	134
2	Лестница	Л-1	4	48,0	192,0	133
3	Сетка водосборника	С-1	4	2,2	8,8	135
4	Накладная деталь	Н-1	40	1,43	57,2	135
5	—"—	Н-2	8	0,24	1,9	135
6	—"—	Н-3	20	7,5	150,0	135

1. Планы и спецификацию сборных железобетонных изделий см. на листе 119.

КЛ	Сборные железобетонные камеры на тепловых сетях материалы для проектирования	Серия 3.903 кл-13
1983	Камера 9,5×10,1×2,5. Разрезы	Выпуск 0-2 / Лист 120

ЛЕНГИПРОИНЖПРОЕКТ

Согласовано

Изменения: Внесены изменения. Дата, Рег №, Должн, Подпись, Фамилия

Гл инж проект — Егоров; Рук группы — Васильев; Исполнит — Власова; Проверил — Свищева; Отдел строительный; Нач отдела — Ломбас; Н. контр.

ЛГИП. зак 77 тир 1000 экз II 81г

Рег.№

Инв.№ подл. | Взам.инв.№ | Инв.№ дубл. | Подпись и дата

Внесены изменения
Дата Рег.№ Подпись Должность

Согласовано

Гл.инж.проекта	Ягодов	
Нач.отдела	Гаврилова	
Отд.строительных конструкций	Ковшова	
Гинж.проекта	Федорова	
Гинж.проекта	Домис	
Рук.группы	Гаврилова	
Исполнил	Ковшова	
Проверил		
Н.контр.		

ЛЕНГИПРОИНЖПРОЕКТ

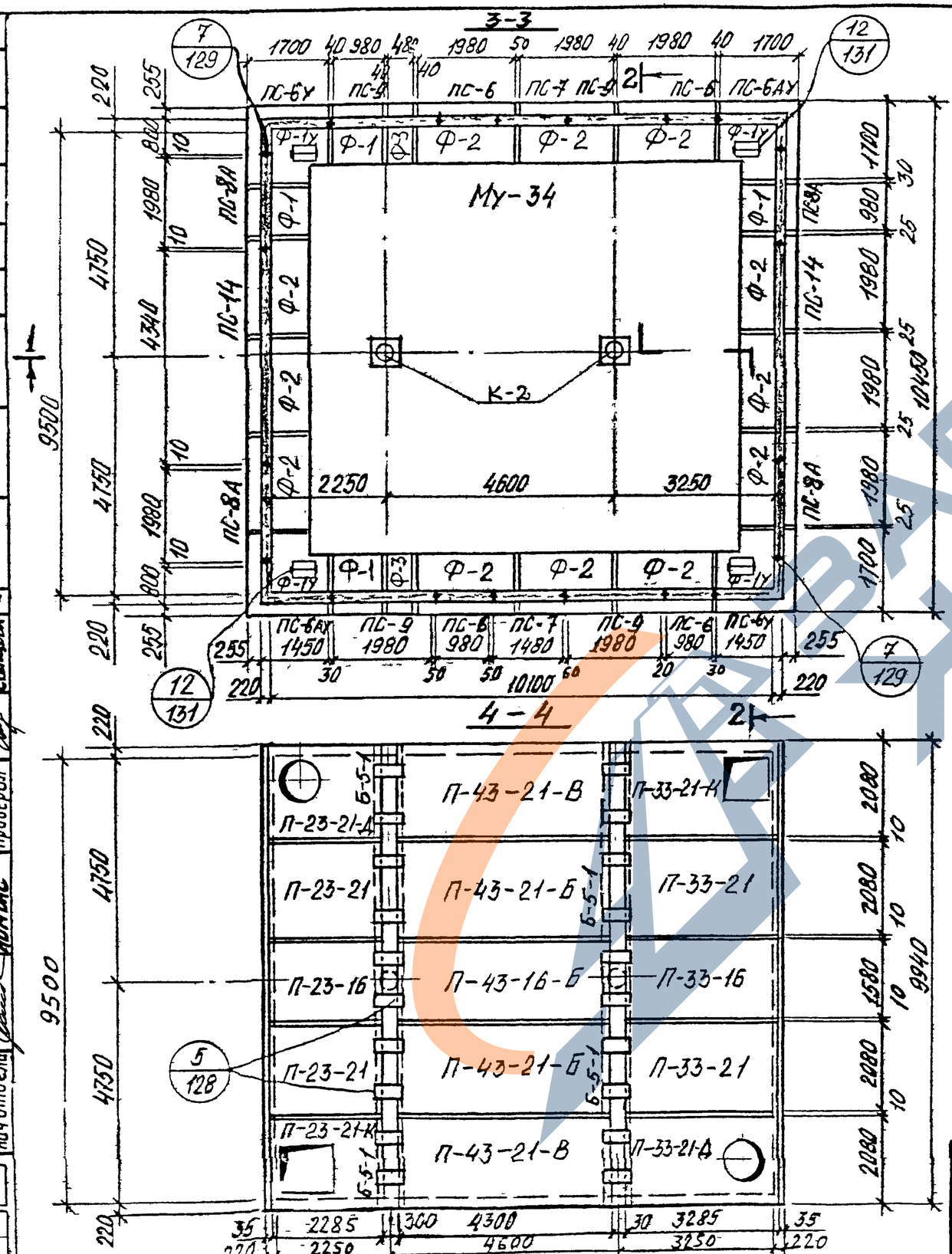

Спецификация сборных железобетонных изделий на одну камеру

№ п/п	Наименование изделия	Марка изделия	Кол. шт.	Расход стали кг	Масса ед. кг	№ листа и выпуска серии 3.903 КЛ-13	
1	Фундамент	Ф-1у	4	326.2	2500	Выпуск 1-6	69,70
2	—"—	Ф-1	4	102,6	1200		65,67
3	—"—	Ф-2	12	202,1	2400		66,67
4	—"—	Ф-3	2	58,8	600		68,70
5	Балка	Б-5-1	4	658,2	2700	л. 25,26 В. 1-7	
6	Стеновая панель	ПС-6У	2	185,7	2530	Выпуск 1-6	51,52
7	—"—	ПС-6АУ	2	185.7	2530		53,54
8	—"—	ПС-6	4	93,6	1150		55,56
9	—"—	ПС-7	2	122,9	1600		57,58
10	—"—	ПС-8А	4	180,5	2350		60 л.4 В.1-7
11	—"—	ПС-9	4	181.6	2280		61,62
12	—"—	ПС-14	2	634,7	3180		1, 16, 18 В.1-7
13	Плита перекрытия	П-23-16	1	55,8	1960	Выпуск 1-6	1,3
14	—"—	П-23-21-К / П-23-21-Д	1 / 1	94,7 / 98,5	2070 / 2400		5,6,8,9
15	—"—	П-23-21	2	72,4	2580		2,3
16	—"—	П-33-16	1	123,9	2830		10,12
17	—"—	П-33-21-К / П-33-21-Д	1 / 1	212,8 / 228,9	3210 / 3550		14,15,17,18
18	—"—	П-33-21	2	162,4	3730		11,12
19	—"—	П-43-21-Б / П-43-21-В	2 / 2	279,8 / 290,4	4870	В.1-7	28 В. 1-6 1.30
20	—"—	П-43-16-Б	1	213,6	3700		27
21	Монолитное днище	МУ-34	1	3831.9	16,36 м³	А.136 В 0-2	

1 Разрезы 1-1, 2-2 и спецификацию металлоконструкций см.л.122

КЛ	Сборные железобетонные камеры на тепловых сетях материалы для проектирования	Серия 3.903 КЛ-13	
1983	Камера 9,5×10,1×2,2 Планы	Выпуск 0-2	Лист 121

ЛГИП. зак 77 тир 1000 эгз II-81г

РЕГ №

1 – 1

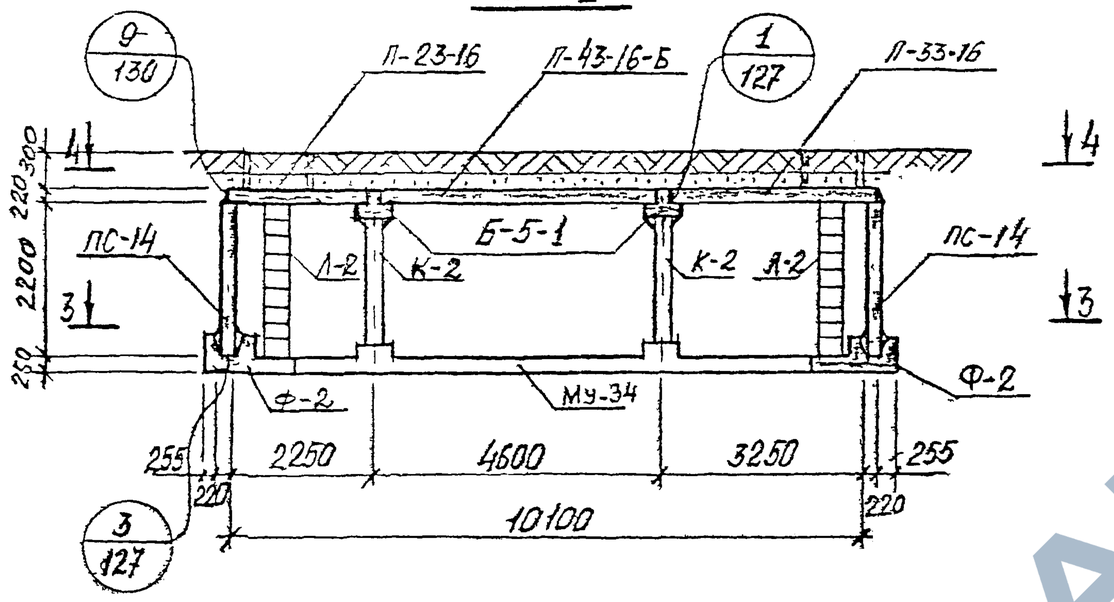

2 – 2

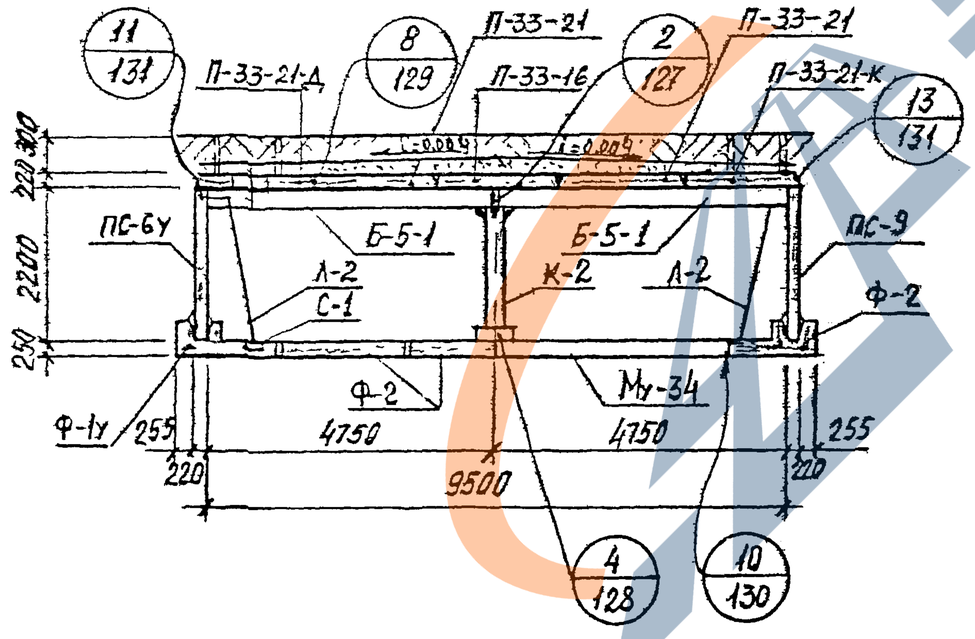

Спецификация металлоконструкций на одну камеру

№ п/п	Наименование	Марка изделия	Кол. шт.	Масса в кг: Един.	Масса в кг: Общая	№ листа Вып 0-2 серии 3.903 кл.13
1	Колонна	К-2	2	164.9	329.8	134
2	Лестница	Л-2	4	42.8	171.2	133
3	Сетка водосборника	С-1	4	2.2	8.8	135
4	Накладная деталь	Н-1	40	1,43	57.2	135
5	——"——	Н-2	8	0,24	1.9	135
6	——"——	Н-3	20	7.5	150.0	135

1 Планы и спецификацию сборных железобетонных изделий см. на листе 121.

ЛЕНГИПРОИНЖПРОЕКТ

Гл. инж. проекта Егоров
Нач. отдела строительных конструкций Ламаш
Нач. отдела Васильев
Гл. инж. Власова
Рук. группы Свинцова
Н. контр. Власова
Проверил Свинцова

Согласовано

Инв. № подл. | Подпись и дата | Взам. инв. №

Изм. Кол. Лист № док. Подпись Дата

КЛ 1983

Сборные железобетонные камеры на тепловых сетях
Материалы для проектирования

Камера 9,5 × 10,1 × 2,2. Разрезы

Серия 3.903 кл-13
Выпуск 0-2
Лист 122

ЛГИП. Зак 71 тир 1000 ГЗ II 81г

ЗАВОД КВИ

https://zavodjbi.com/

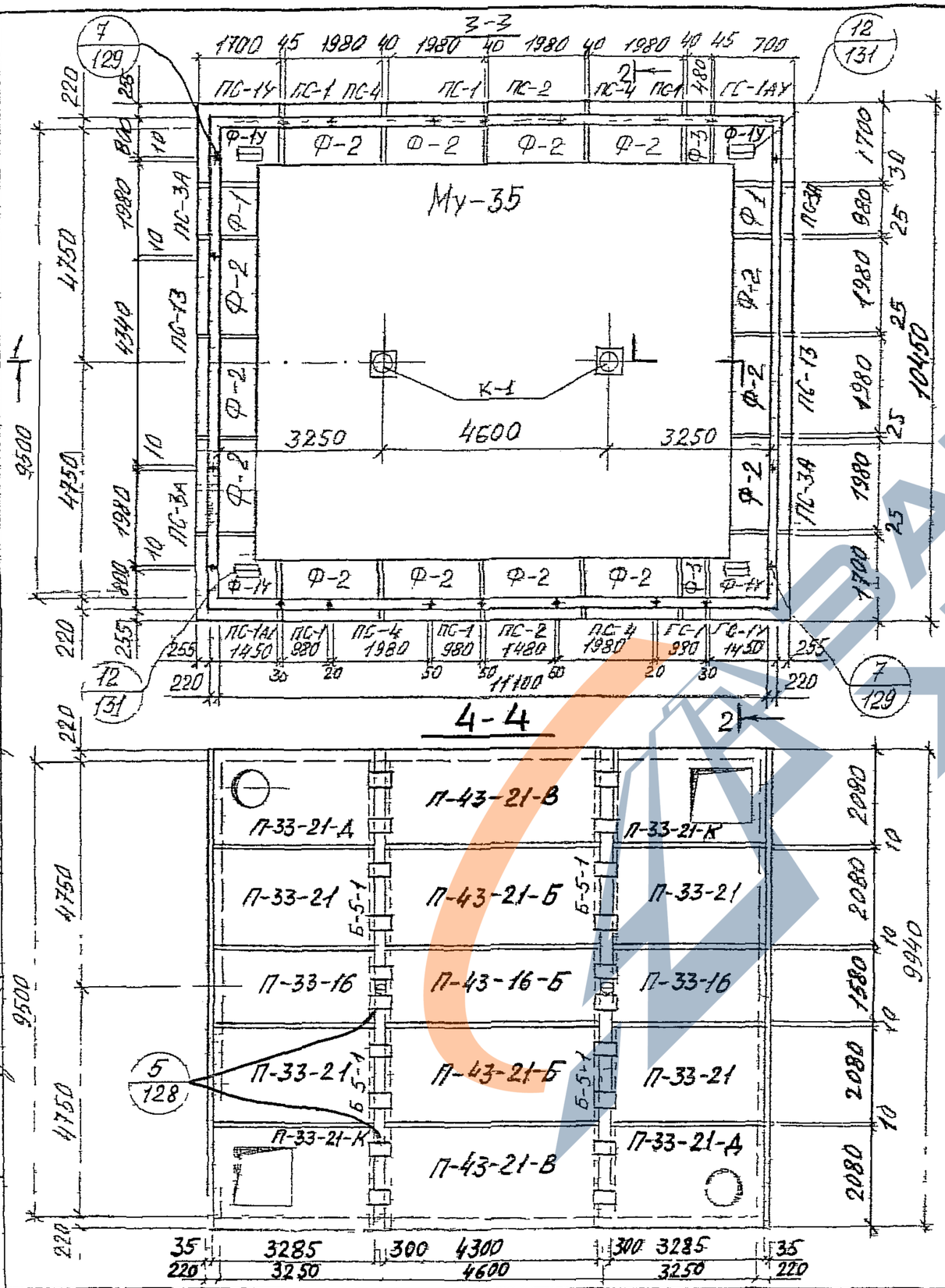

Спецификация сборных железобетонных изделий на одну камеру

№ п/п	Наименование изделия	Марка изделия	Кол. шт.	Расход стали	Масса 1 шт. кг	№ листа и № альбома серии 3.903 КЛ-5 вып.
1	Фундамент	Ф-1У	4	326,2	2500	1-6 69,70
2	—"—	Ф-1	2	102,6	1200	65,67
3	—"—	Ф-2	14	202,1	2400	В вып. 66,67
4	—"—	Ф-3	2	58,8	600	68,70
5	Балка	Б-5-1	4	658,2	2700	л. 25,26 В. 1-7
6	Стеновая панель	ПС-1У	2	211,2	2880	37,38
7	—"—	ПС-1АУ	2	211,2	2880	39,40
8	—"—	ПС-1	6	106,9	1330	1-6 41,42
9	—"—	ПС-2	2	141,4	2000	43,44
10	—"—	ПС-3А	4	206,1	2680	46 К-2 817
11	—"—	ПС-4	4	207,2	2600	47,48
12	—"—	ПС-13	2	708,5	4000	л 13,15 В 1-7
13	Плита перекрытия	П-33-16	2	123,9	2830	1-6 10,12
14	—"—	П-33-21	4	162,4	3730	11,12
15	—"—	П-33-21-К / П-33-21-А	2 / 2	212,8 / 228,9	3210 / 3550	Вып. 14,15,17,18
16	—"—	П-43-16-Б	1	213,6	3700	1-7 27 В.
17	—"—	П-43-21-Б	2	279,8	4870	28 1-6
18	—"—	П-43-21-В	2	290,4	4870	28 л.30
19	Монолитное днище	Му-35	1	4281,4	18,3 м³	л 136 В 0-2

1. Разрезы 1-1, 2-2 и спецификацию металлоконструкций см. на листе 124.

КЛ	Сборные железобетонные камеры на тепловых сетях. Материалы для проектирования	Серия 3.903 КЛ-5	
1983	Камера 9,5 × 11,1 × 2,5 Планы	Выпуск 0-2	Лист 123

Согласовано: Васильев, Власова, Свищева

Инв. № подл. | Подпись и дата | Взам. инв. №

Гипростроммонтаж

Начальник отдела Ламбас; Гл. специалист Второв; Рук. группы Ворон; Проверил Ворон

https://zavodjbi.com/

РЕГ.№

Инв.№ подл. | Подпись и дата | Взам.инв.№

Изм. Кол.уч. Лист № док. Подпись Дата

Внесены изменения

Согласовано

ЛЕНГИПРОИНЖПРОЕКТ

Гл.инж.проекта		Егоров
Нач.отдела		Васильев
Гл.инж.пр-ва отдела		Сбицкий
Н.контр.		Кемпинский
Рук.группы		Егоров
Исполнил		Ломбас
Проверил		

Отдел строительный

1 — 1

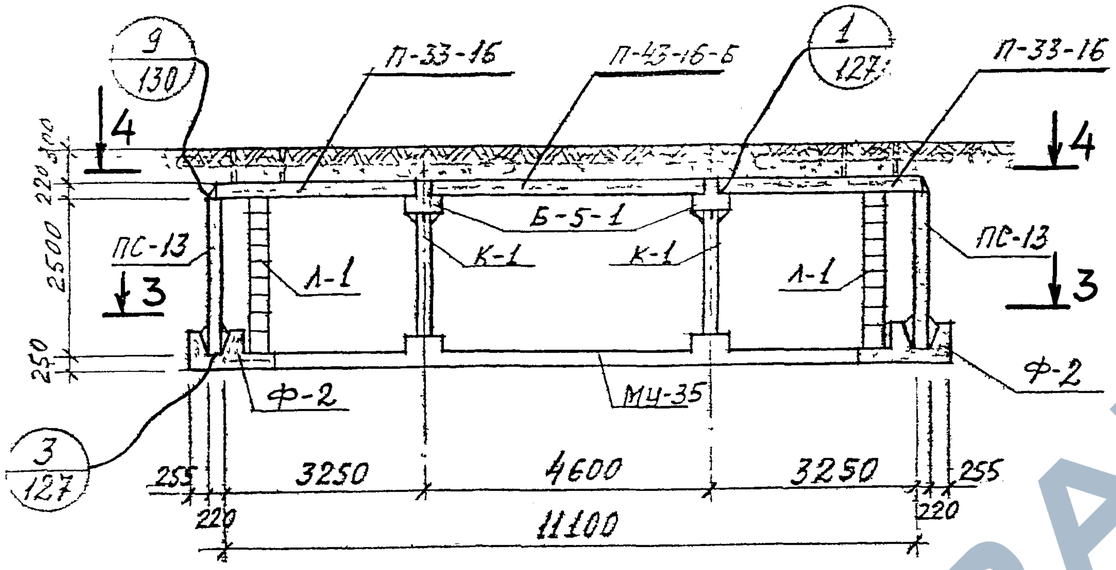

2 — 2

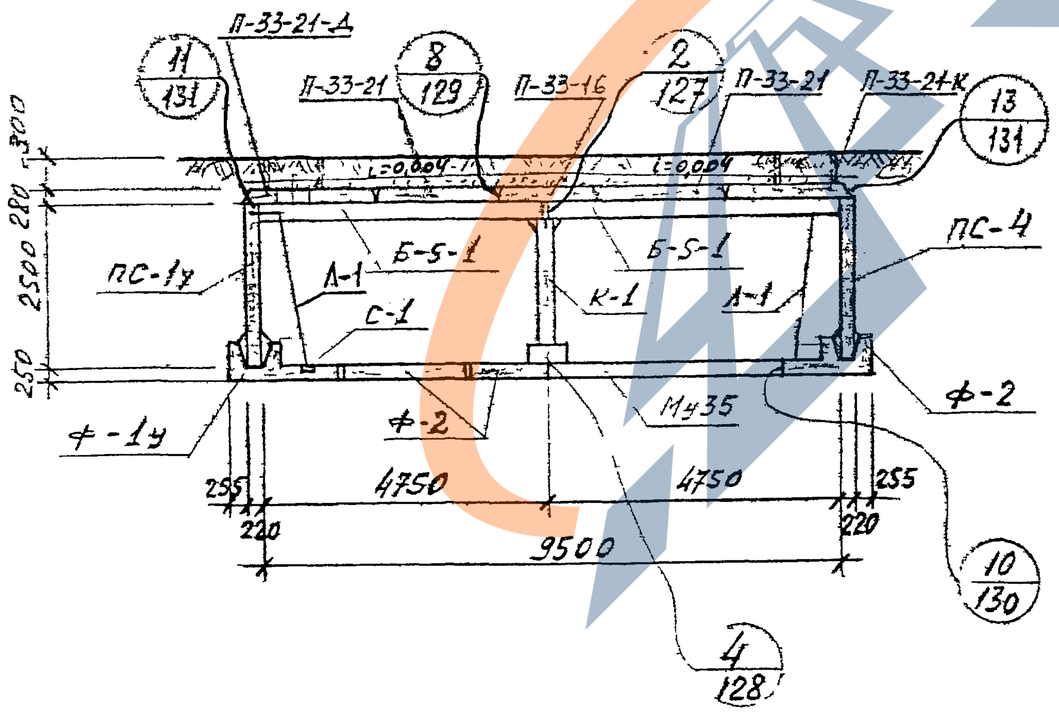

Спецификация металлоконструкций на одну камеру

№ п/п	Наименование	Марка изделия	Кол. шт.	Масса в кг: Един.	Масса в кг: Общая	№ листа вып. 0-2 серии 3.903 кл.13
1	Колонна	К-1	2	182,9	365,8	134
2	Лестница	Л-1	4	48,0	192,0	133
3	Сетка водосборника	С-1	4	2,2	8,8	135
4	Накладная деталь	Н-1	44	1,43	62,9	135
5	—"— —"—	Н-2	8	0,24	1,9	135
6	—"— —"—	Н-3	20	7,5	150,0	135

1. Планы и спецификацию сборных железобетонных изделий см. на листе 123.

КЛ	Сборные железобетонные камеры на тепловых сетях. Материалы для проектирования	Серия 3.903 кл.13
1983	Камера 9,5×11,1×2,5. Разрезы	Выпуск 0-2 / Лист 124

ЛГИП. Зак 77 Тир 1000 ГЗ II 81г

РЕГ №

Инв.№ подл. | Взам.инв.№ | Подпись и дата

Изм. Кол.уч. Лист № док. Подпись Дата

Внесены изменения

Согласовано

Главный инженер проекта Егоров
Начальник отдела Васильев
Гл. специалист Власова
Ст. инженер Обухова

ЛЕНГИПРОИНЖПРОЕКТ

Н. контр. Иванов
Рук. группы Сергеев
Исполнил Ермолаев
Проверил Гаврилов

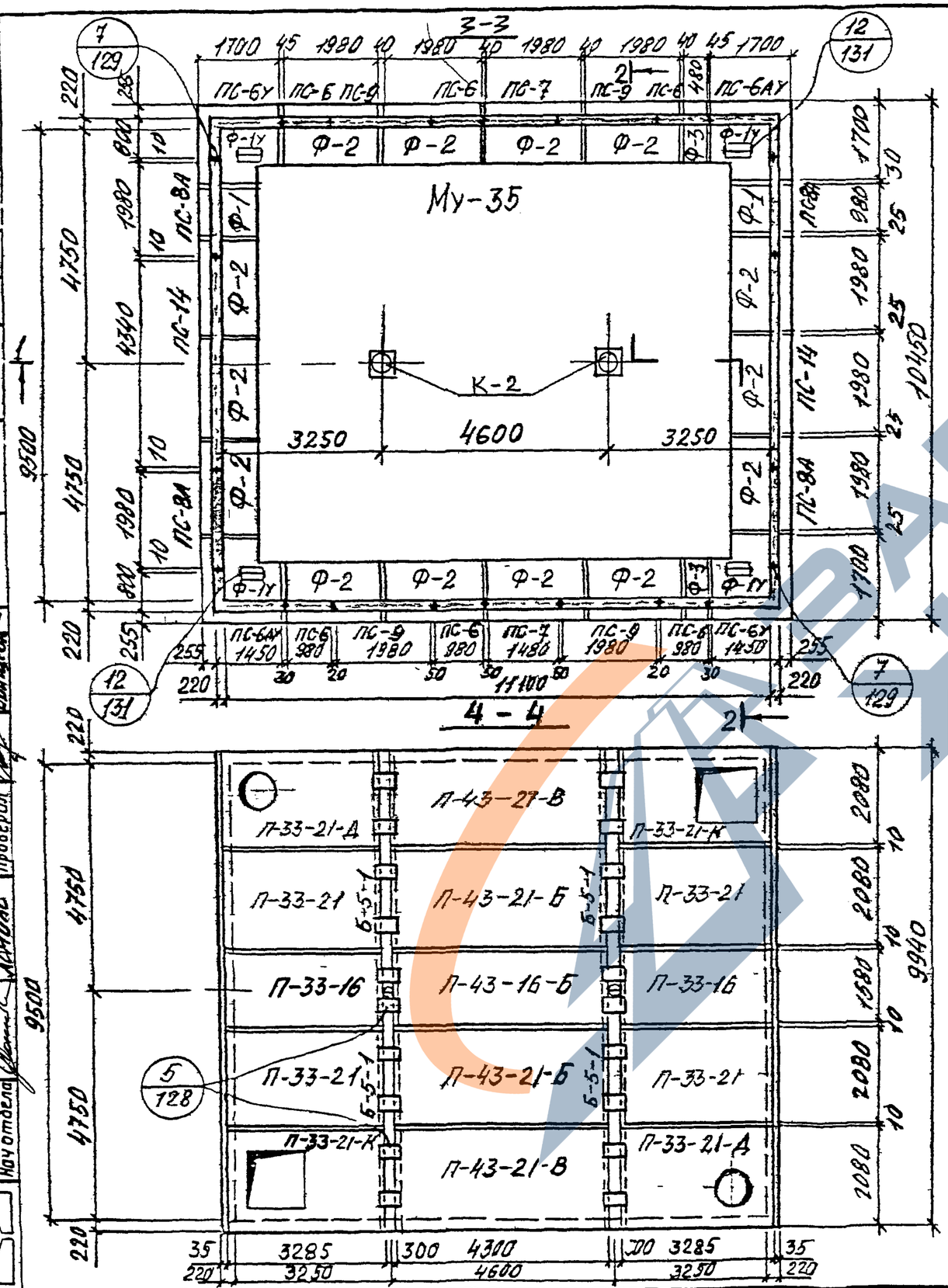

Спецификация сборных железобетонных изделий на одну камеру

№ п/п	Наименование изделия	Марка изделия	Кол. шт.	Расход стали	Масса в кг	№ листа и выпуска серии 3.903 кл-13
1	Фундамент	Ф-1У	4	326,2	2500	Вып. 1-6 л. 69,70
2	—"—	Ф-1	2	102,6	1200	65,67
3	—"—	Ф-2	14	202,1	2400	66,67
4	—"—	Ф-3	2	58,8	600	68,70
5	Балка	Б-5-1	4	658,2	2700	1 25,26 В. 1-7
6	Стеновая панель	ПС-6У	2	185,7	2530	Вып. 1-6 л. 51,52
7	—"—	ПС-6АУ	2	185,7	2530	53,54
8	—"—	ПС-6	6	93,6	1150	55,56
9	—"—	ПС-7	2	122,9	1600	57,58
10	—"—	ПС-8А	4	180,5	2350	60 А-Б В1-7
11	—"—	ПС-9	4	181,6	2280	61,62
12	—"—	ПС-14	2	634,7	3180	л. 16,18 В. 1-7
13	Плита перекрытия	П-33-16	2	123,9	2830	Вып. 1-6 10,12
14	—"—	П-33-21	4	162,4	3730	11,12
15	—"—	П-33-21-К / П-33-21-А	2 / 2	212,8 / 228,9	3210 / 3550	Вып. 1-7 14,15,17,18
16	—"—	П-43-16-Б	1	213,6	3700	Вып. 1-7 27 В. 1-6
17	—"—	П-43-21-Б	2	279,8	4870	28
18	—"—	П-43-21-В	2	290,4	4870	28 л.30
19	Монолитное днище	Му-35	1	4281,4	18,3 м³	л. 136 В. 0-2

1 Разрезы 1-1, 2-2 и спецификацию металлоконструкций см. на листе 126.

КЛ	Сборные железобетонные камеры на тепловых сетях материалы для проектирования	Серия 3 903 кл-13	
1983	Камера 9,5 × 11,1 × 2,2 Планы	Выпуск 0-2	Лист 125

ЛГИП. зак 77 тир 1000 экз 11-81г

1 — 1

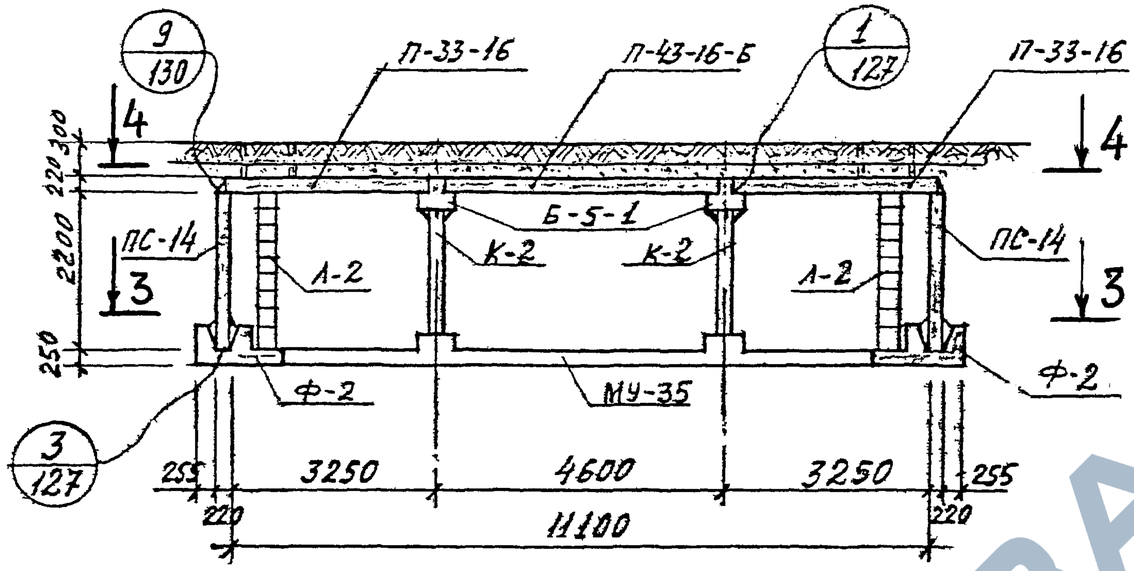

2 — 2

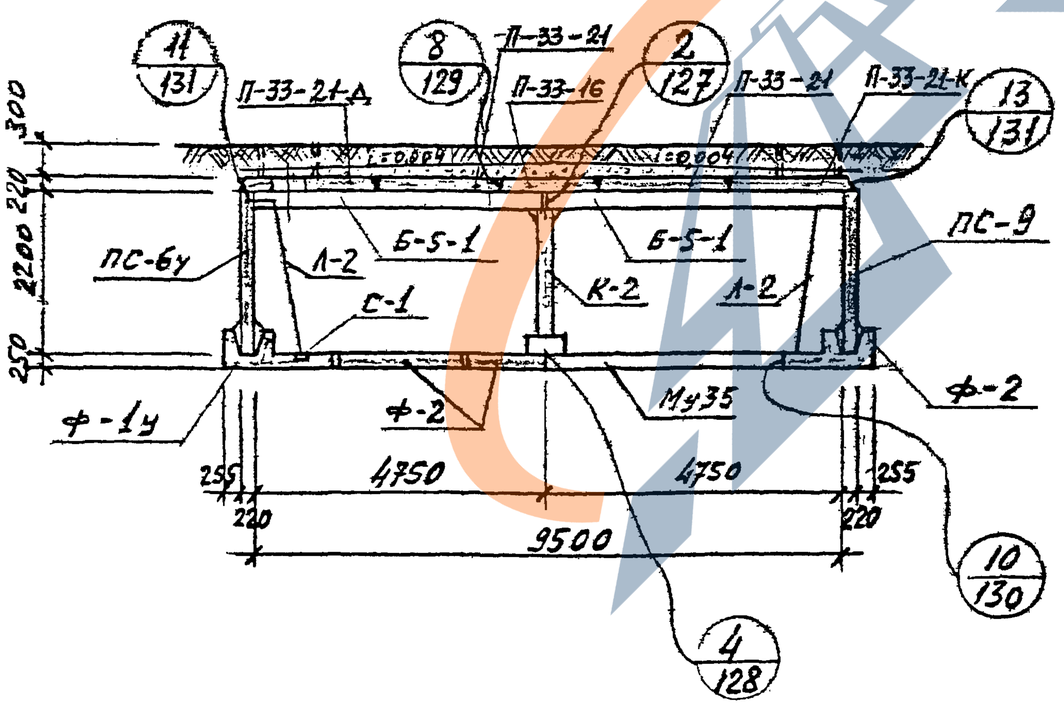

Спецификация металлоконструкций на одну камеру

№ п/п	Наименование	Марка изделия	Кол шт.	Масса в кг: Един.	Масса в кг: Общая	№ листа вып. 0-2 серии 3.903 кл.13
1	Колонна	К-2	2	164,9	329,8	134
2	Лестница	Л-2	4	42,8	171,2	133
3	Сетка водосборника	С-1	4	2,2	8,8	135
4	Накладная деталь	Н-1	44	1,43	62,9	135
5	—"— —"—	Н-2	8	0,24	1,9	135
6	—"— —"—	Н-3	20	7,5	150,0	135

1. Планы и спецификацию сборных железобетонных изделий см. на листе 125.

КЛ	Сборные железобетонные камеры на тепловых сетях. Материалы для проектирования	Серия 3.903 кл.13
1983	Камера 9,5×11,1×2,2 Разрезы	Выпуск 0-2 / Лист 126

Ленгипроинжпроект. Отдел строительный. Гл. инж. проекта Егоров. Нач. отдела Хомяков. Гл. спец. Васильев. Рук. группы Исполкин. Ст. инж. Проверил Камынина. Н. контр. Егоров. Инв. № подл. | Подпись и дата | Взам. инв. №

Изм. Кол. уч. Лист № док. Подпись Дата

АГП. зак 77 тир 1000 эз 3 п 81г

РЕГ №

Инв.№ подл. | Подпись и дата | Взам.инв.№

Инв.№ | Дата | Рег.№ дубл. | Подпись | Должн. | Фамилия

Внесены изменения

Согласовано

Гл.инж.пр. Егоров
Нач.отдела Васильев
Отдел строительный Беляева
Исполнил Свищева
Проверил Лонбас
Н. контр. Иванова

Рук.гр.инж.-констр. Егоров
Рук.группы Беляева
Исполнил Свищева
Проверил Лонбас

ЛЕНГИПРОИНЖПРОЕКТ

1

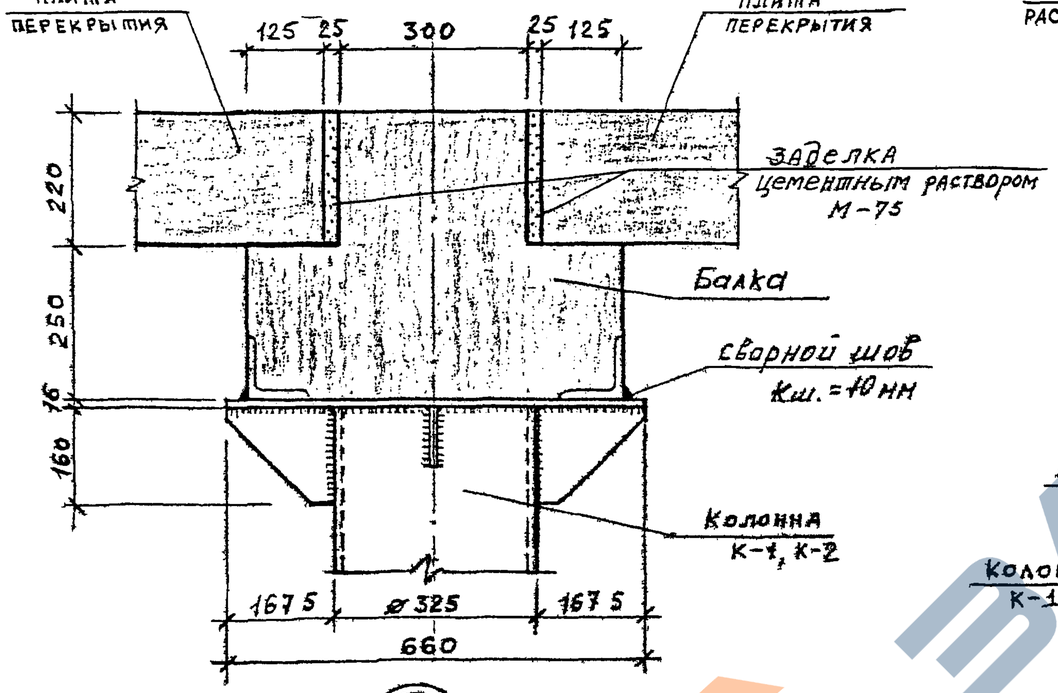

2

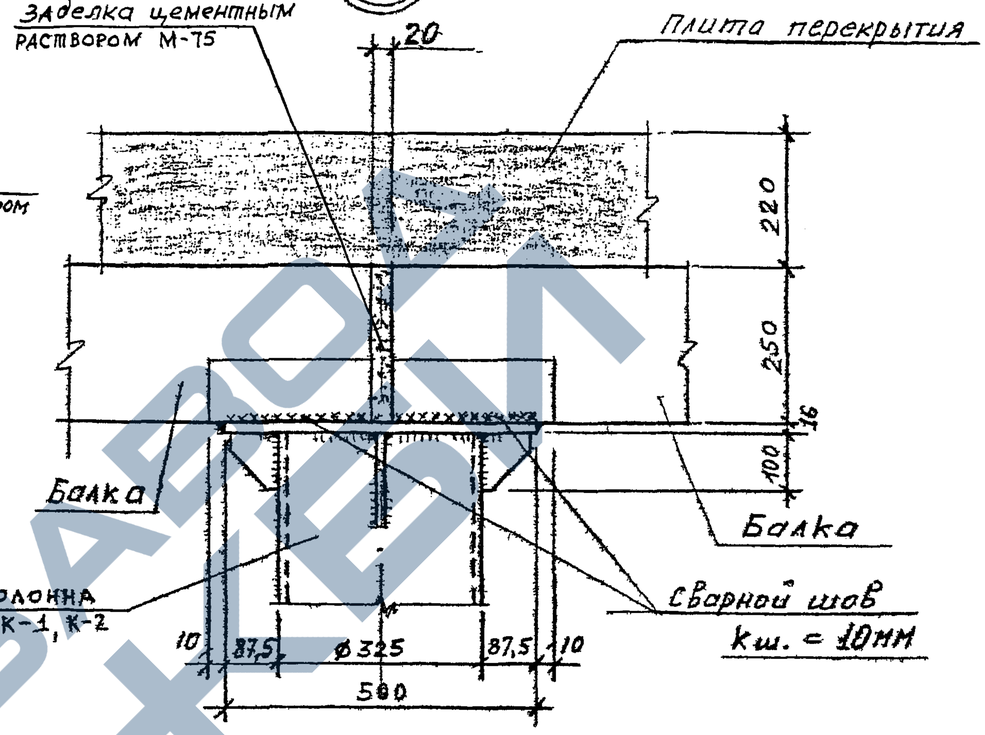

3

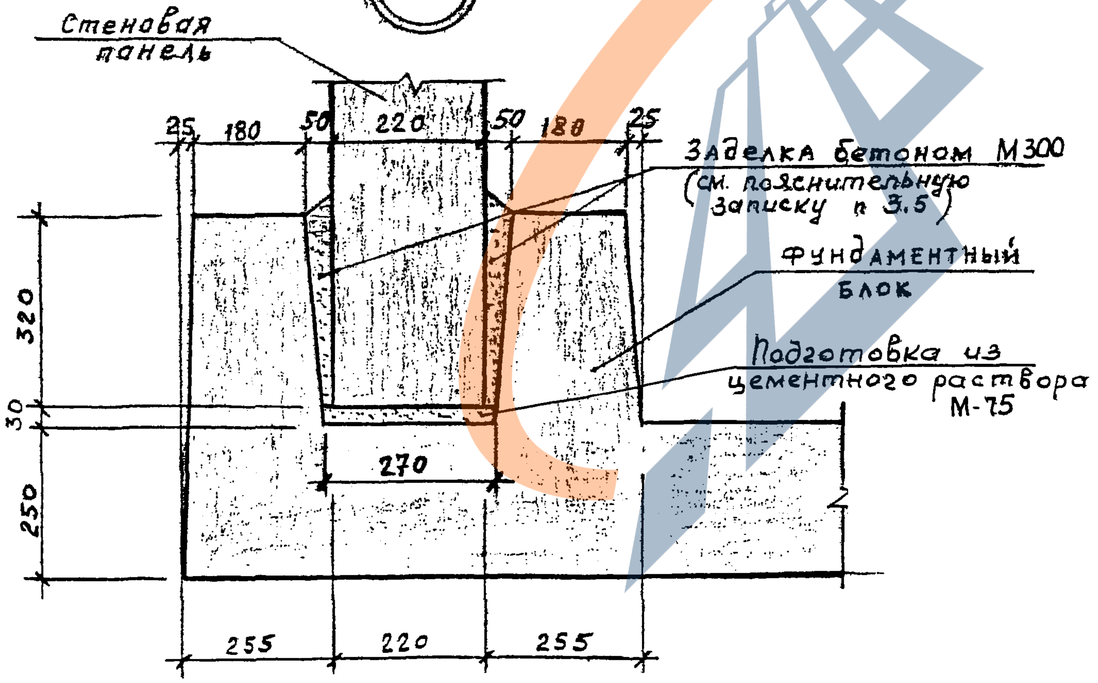

1. Сварку производить электродами типа Э42А по ГОСТ 9467-75.

КЛ	Сборные железобетонные камеры на тепловых сетях Материалы для проектирования	Серия 3.903 КЛ-13
1983	Узлы 1÷3	Выпуск 0-2 / Лист 127

ЛГИП. Зак 77 Тир 1000 Изд II-81г

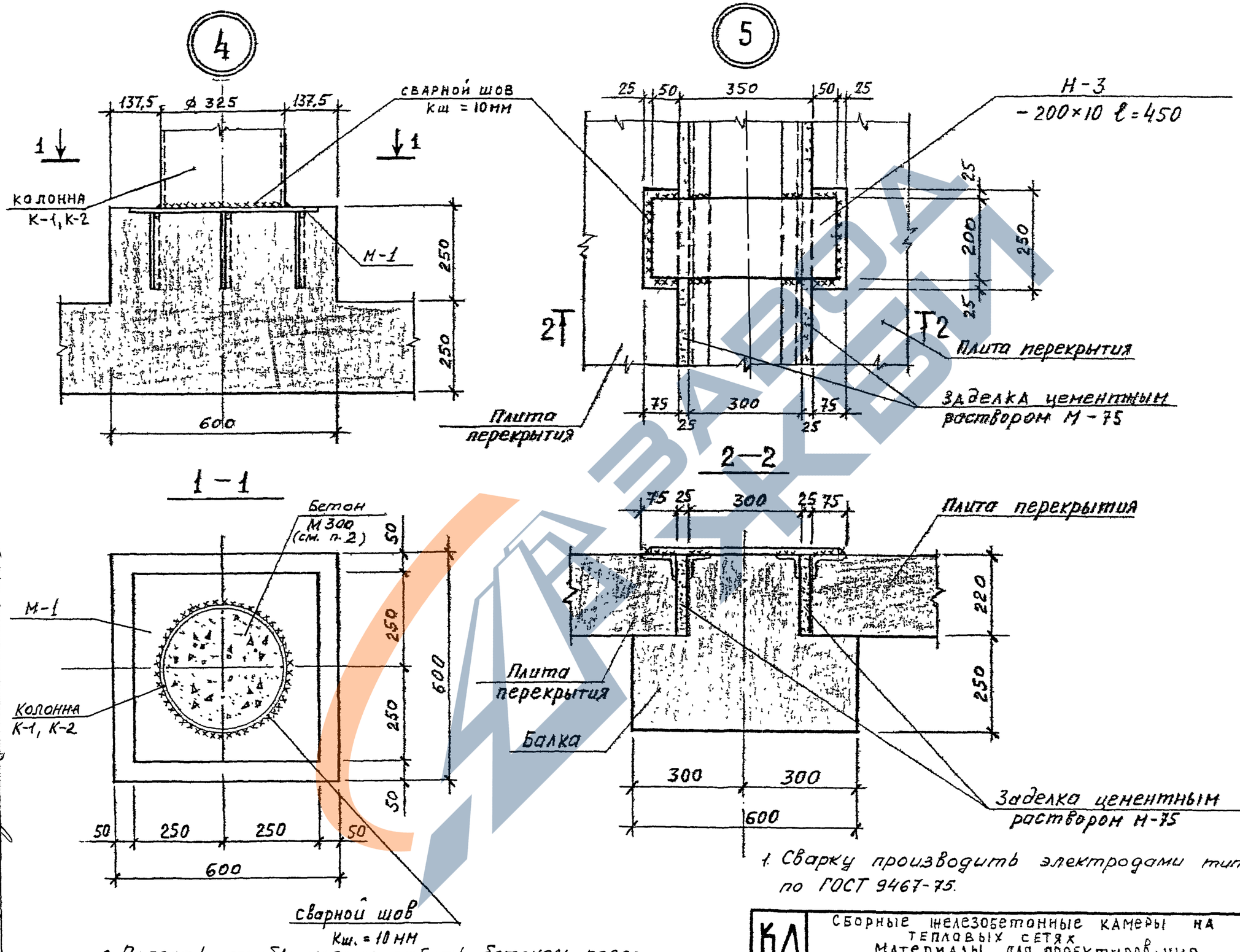

1. Сварку производить электродами типа Э42А по ГОСТ 9467-75.

2. Полость трубы колонн забить бетоном после установки и приварки к подколоннику.

КЛ	Сборные железобетонные камеры на тепловых сетях. Материалы для проектирования	Серия 3 903 КЛ-13
1983	Узлы 4, 5	Выпуск 0-2 / Лист 128

Регистрация

Изменения: Внесены изменения; Дата; Рег. №; Должн.; Подпись; Фамилия

Согласовано: Егоров; Васильев; Беляева; Свищева; Кондратьева

Н. контр.; Рук. группы; Рук. группы; Исполнил; Проверил

Гл. инж. проекта; Егоров

Отдел строительный; Начотдела; Ландас

ЛЕНГИПРОИНЖПРОЕКТ

ЛГИП зак 77 тир 1000 экз II 81г

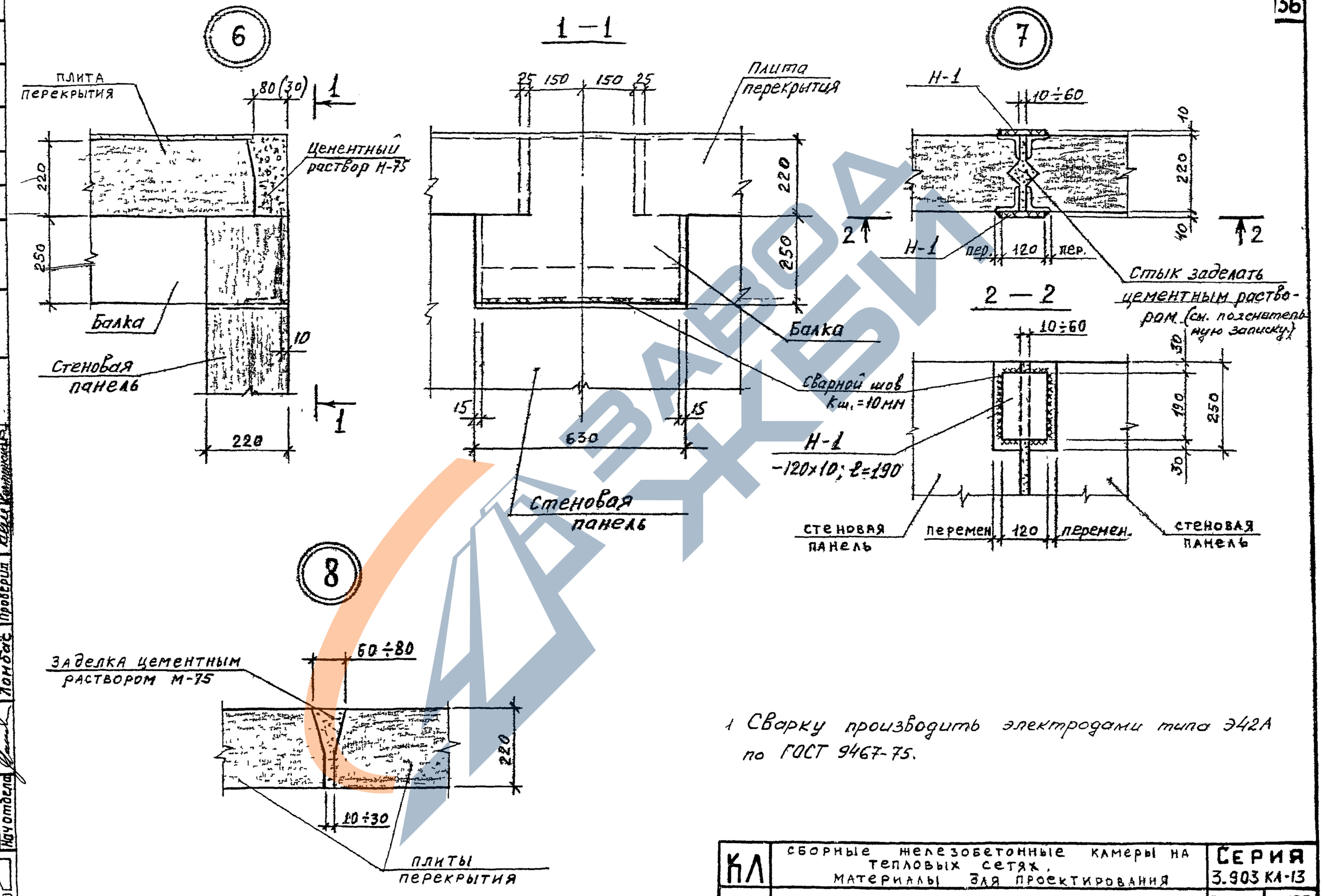

1 Сварку производить электродами типа Э42А по ГОСТ 9467-75.

КЛ	Сборные железобетонные камеры на тепловых сетях. Материалы для проектирования	Серия 3.903 КЛ-13
1983	Узлы 6÷8	Выпуск 0-2 / Лист 129

ЛЕНГИПРОИНЖПРОЕКТ

Отдел строительный

Согласовано

Н. контр. Егоров

Рук. группы Василье

Рук. группы Беляева

Исполнил Свищева

Проверил Ломбас

Гл. инж. проекта

Нач. отдела

Изменения: Внесены

Дата | Рег. № | Должн. | Подпись | Фамилия

РЕГ. №

ЛГИП. зак 77 тир 1000 экз II-81г

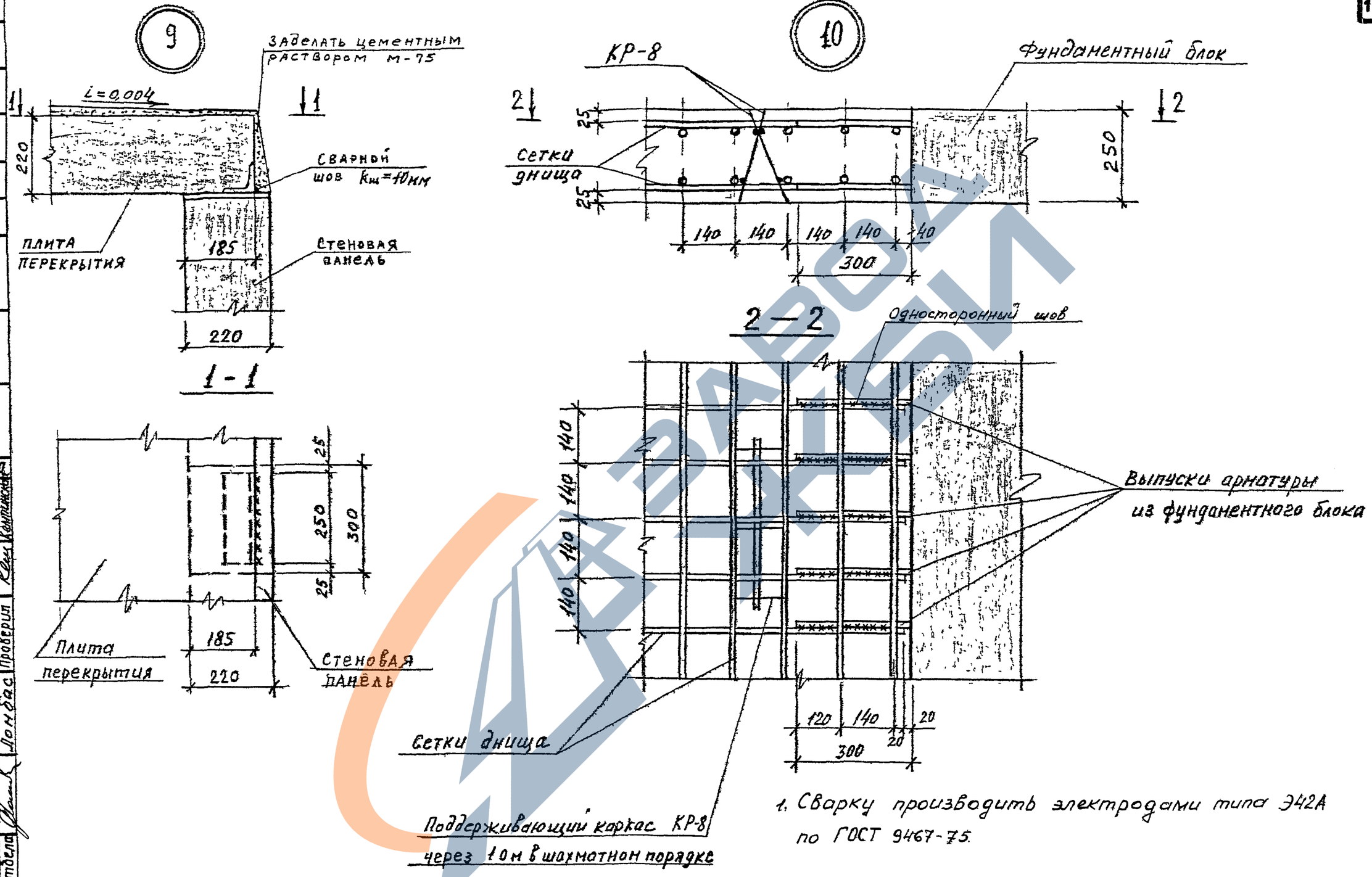

1. Сварку производить электродами типа Э42А по ГОСТ 9467-75.

КЛ	Сборные железобетонные камеры на тепловых сетях. Материалы для проектирования	Серия 3 903 КЛ-13
1983	Узлы 9, 10	Выпуск 0-2 / Лист 130

ЛЕНГИПРОИНЖПРОЕКТ

Согласовано

Инженер Егоров; Отдел строительный Ломбас; Начотдела; Н. контр.; Рук. группы; Рук. группы; Исполнил; Проверил; Егоров; Васильев; Беляева; Свищева; Контенсон

Гарантир. Внесены изменения: Дата, Рег. №, Должн., Подпись, Фамилия

РЕГ №

ЛГИП зак 77 тир 1000 экз II 81г

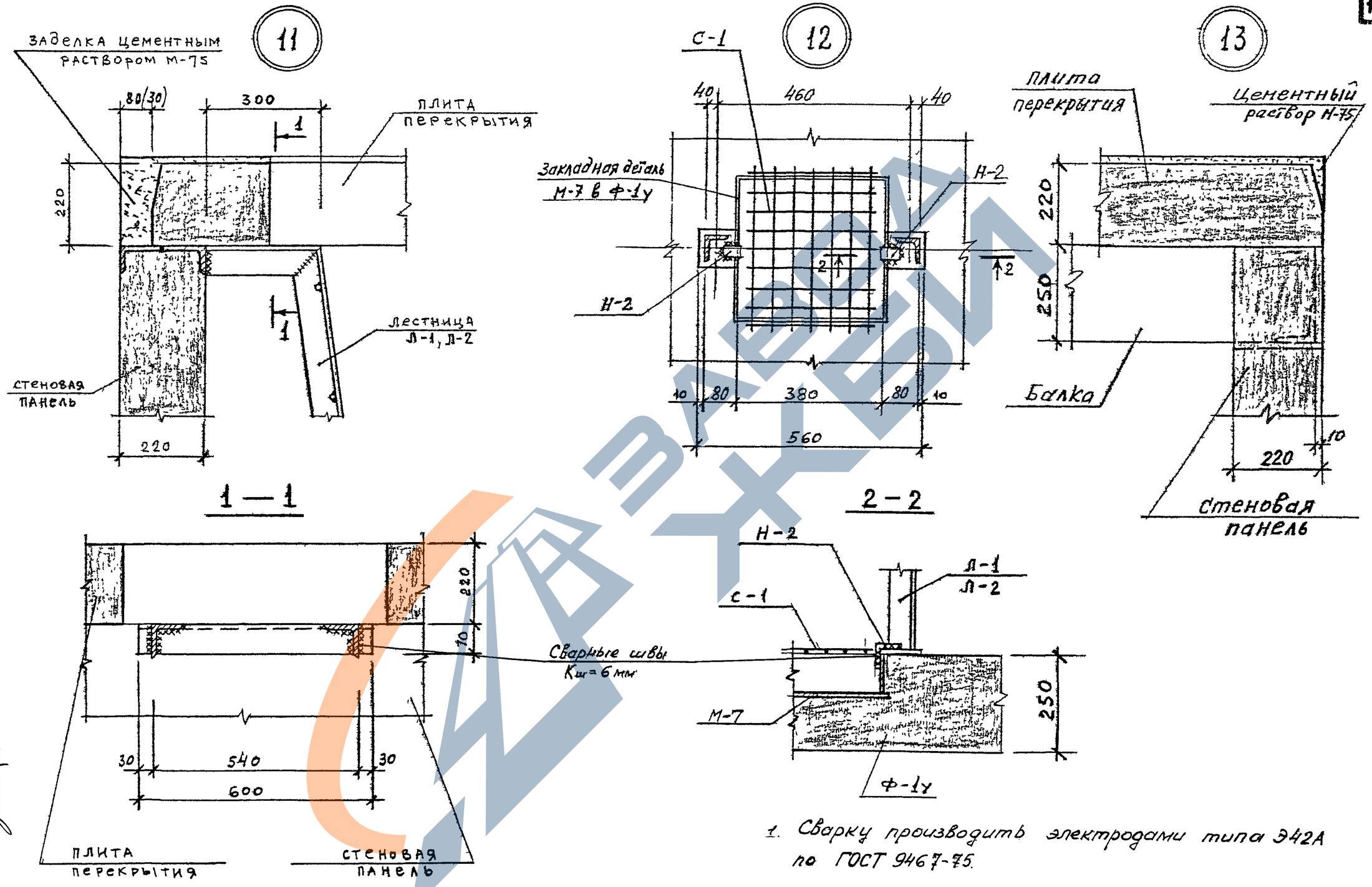

1. Сварку производить электродами типа Э42А по ГОСТ 9467-75.

КЛ	Сборные железобетонные камеры на тепловых сетях. Материалы для проектирования	Серия 3.903 КЛ-13
1983	Узлы 11 ÷ 13	Выпуск 0-2 / Лист 131

Регистр. Внесены изменения. Дата. Рег. № Должн. Подпись. Фамилия

Согласовано

Н. контр. Егоров. Рук. группы Васильев. Рук. группы Беляева. Исполнил Свищева. Проверил Кентинская.

Гл. инж. проекта Егоров. Отдел строительный. Нач. отдела Ломбас.

ЛЕНГИПРОИНЖПРОЕКТ

ЛГИП. зак 77 тир 1000 экз II-81г

Деталь крепления верхней части неподвижной опоры

1 — 1

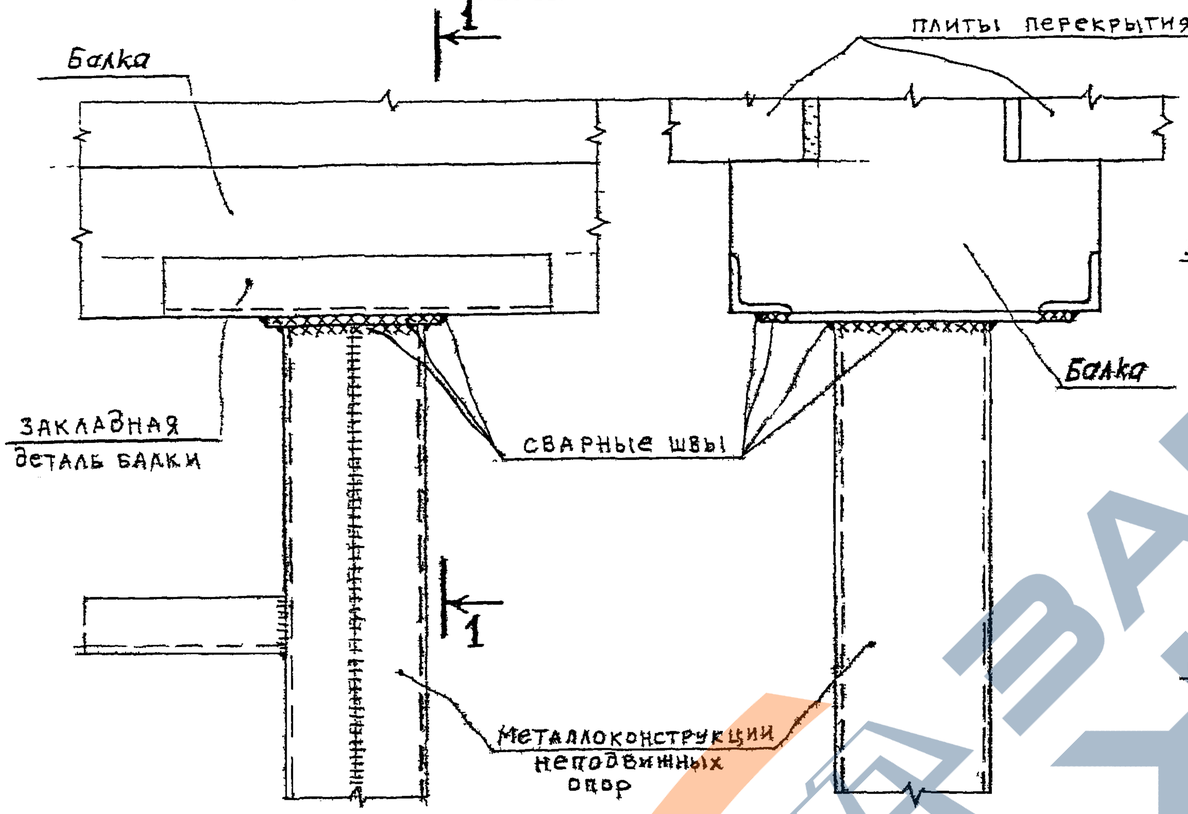

Деталь крепления нижней части неподвижной опоры

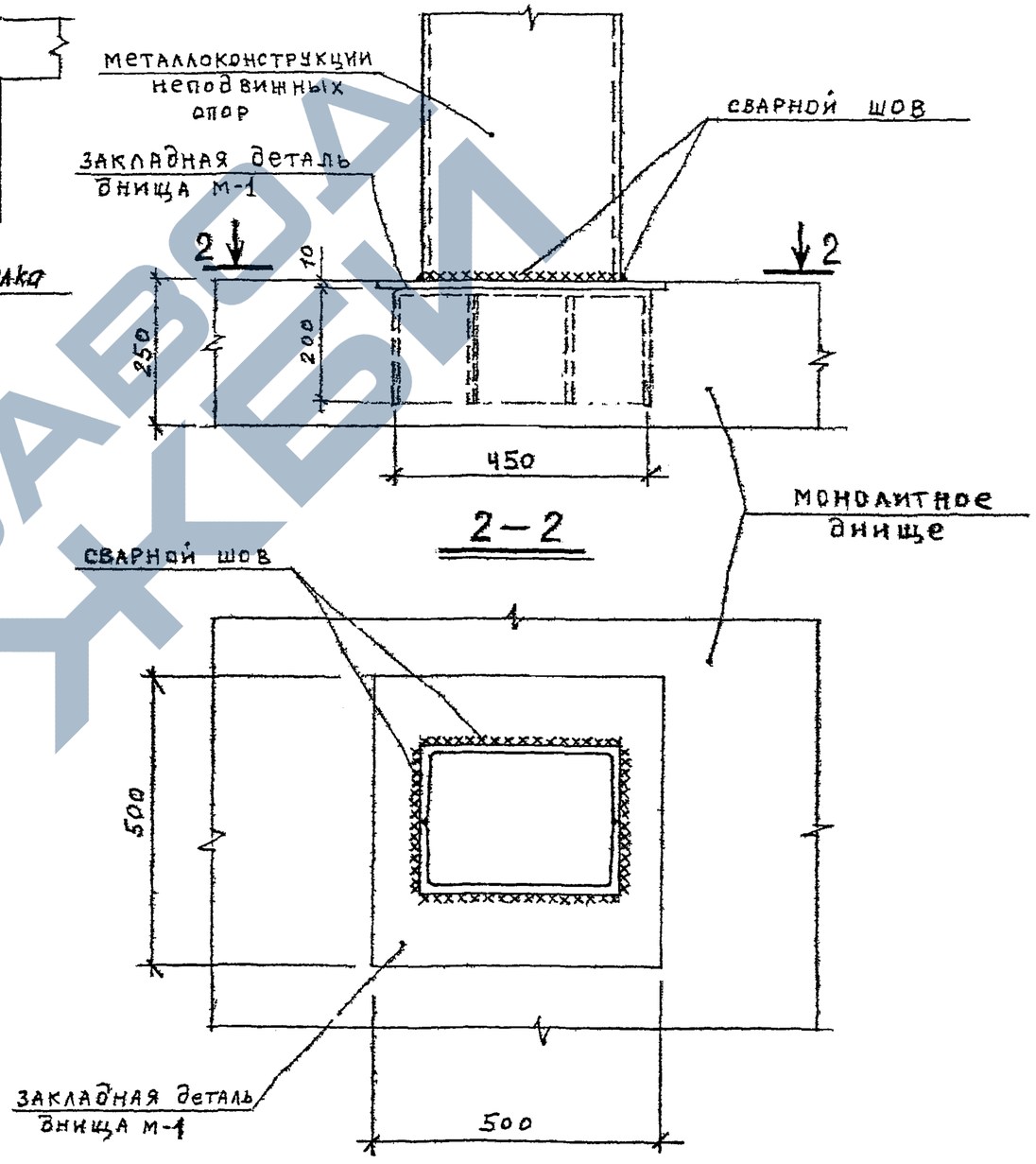

1. Неподвижные опоры для трубопроводов разрабатываются в конкретном проекте теплотрассы.
2. Величины монтажных швов крепления неподвижных опор к конструкциям камеры определяются в конкретном проекте в зависимости от горизонтальных нагрузок от трубопровода. Максимально возможные нагрузки от трубопроводов даны в таблице в пояснительной записке.

КЛ	Сборные железобетонные камеры на тепловых сетях. Материалы для проектирования.	Серия 3.903 КЛ-13
1983	Детали крепления неподвижных опор	Выпуск 0-2 / Лист 132

ЛЕНГИПРОИНЖПРОЕКТ

Отдел строительный

Нач отдела Ломбас

Гл инж проекта Егоров

Рук группы Василье

Исполнил Беляева

Проверил Свищев

Н. контр. Егоров

Согласовано

Инженер-контр. Дата Рег.№ Должн. Подпись Фамилия

Внесены изменения

Рег.№

ЛГИП. зак 77 тир 1000 экз II-81г

РЯГ.№

Л-1 · Л-2

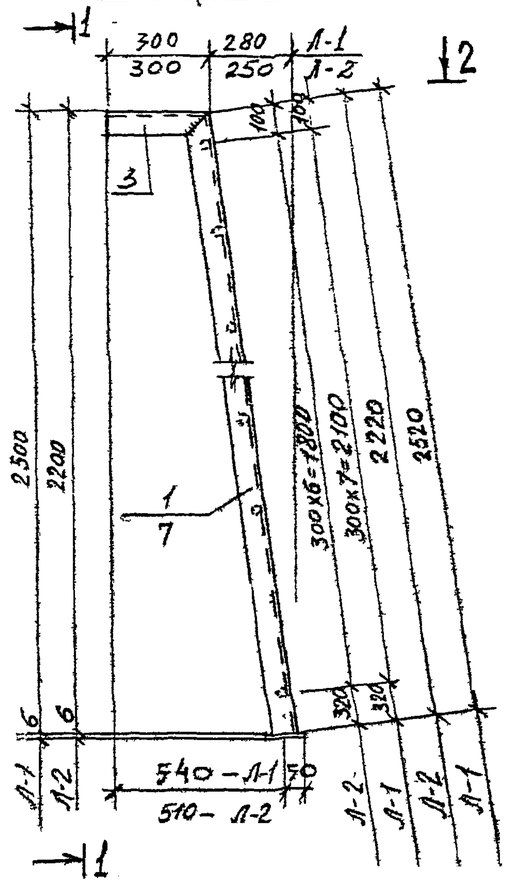

1—1

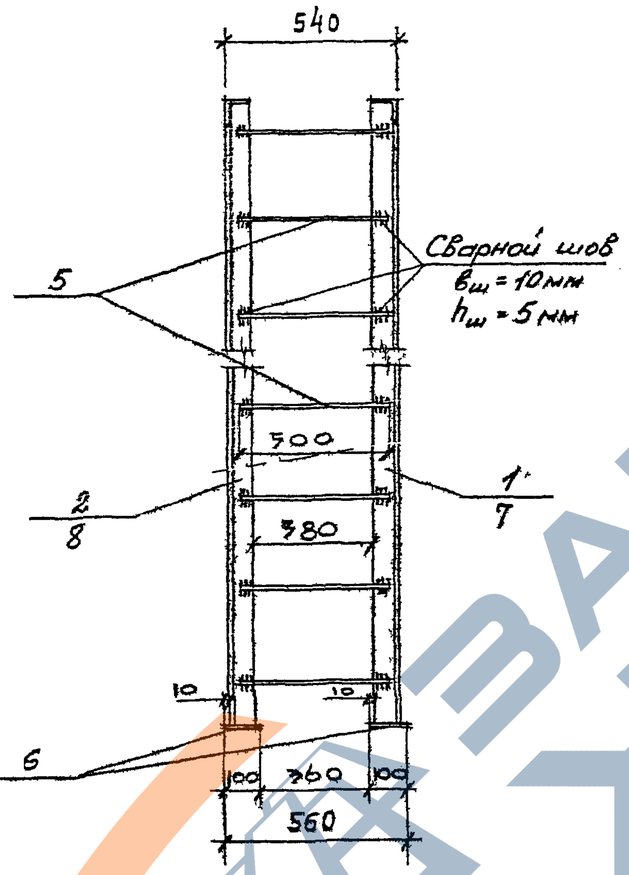

2—2

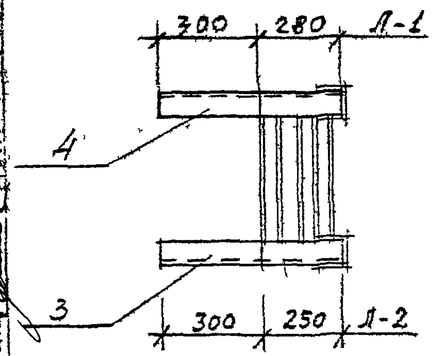

Поз. 1,7

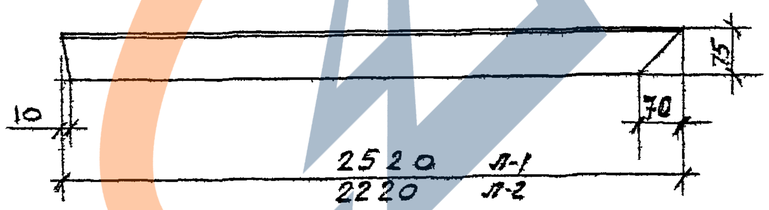

Поз. 4

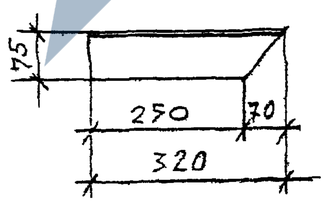

Спецификация металла на один элемент

Марка элем.	NN поз.	Сечение	Длина мм	Кол. шт	Масса в кг			ГОСТ
					1 дет.	Всех	Марки	
Л-1	1	∠ 75×6	2520	1	17,4	17,4	48,0	8509-72
	2		2520	1	17,4	17,4		
	3	∠ 75×6	300	1	2,1	2,1		8509-72
	4		300	1	2,1	2,1		
	5	• Ф18АI	500	8	1,0	8,0		5781-82
	6	– 100×6	100	2	0,5	1,0		19903-74
Л-2	7	∠ 75×6	2220	1	15,3	15,3	42,8	8509-72
	8		2220	1	15,3	15,3		
	3	∠ 75×6	300	1	2,1	2,1		8509-72
	4		300	1	2,1	2,1		
	5	• Ф18АI	500	7	1,0	7,0		5781-82
	6	– 100×6	100	2	0,5	1,0		19903-74

1. Материал конструкций - сталь углеродистая марки ВСт3кп2 по ГОСТ 380-71.*
2. Сварку производить электродами типа Э42А ГОСТ 9467-75 .
3. Сварные швы сплошные, катет шва $K_ш$ = 6мм.

Ленгипроинжпроект
Гл. инженер проекта — Егоров
Нач. отдела — Трофимов
Отдел строительный — Трофимов
Гл. специалист — Трофимов
Рук. группы — Трофимов
Рук. группы — Трофимов
Н. контр. — Трофимов
Егоров
Трофимов
Трофимов
Трофимов
Трофимов
Трофимов
Трофимов
Трофимов

КЛ	Сборные железобетонные камеры на тепловых сетях. Материалы для проектирования	Серия 3.903 кл-13	
1983	Лестницы металлические Л-1, Л-2	Выпуск 0-2	Лист 133

ЛЕНГИПРО. Зак 77 Тир 1000 экз. Сдано

РЕГ.№

К-1 ; К-2

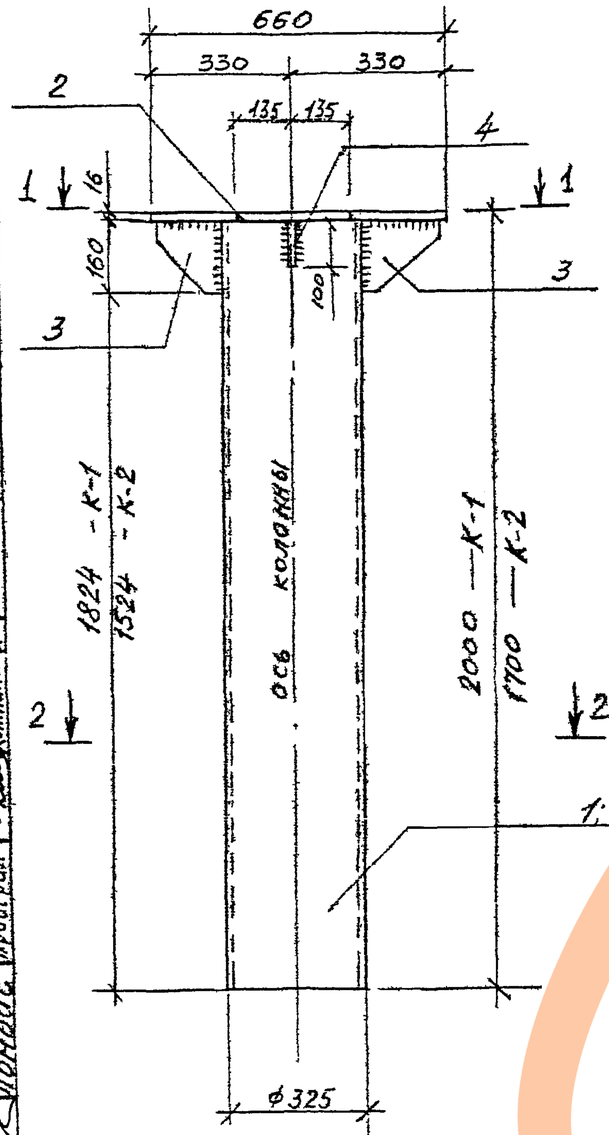

1 — 1

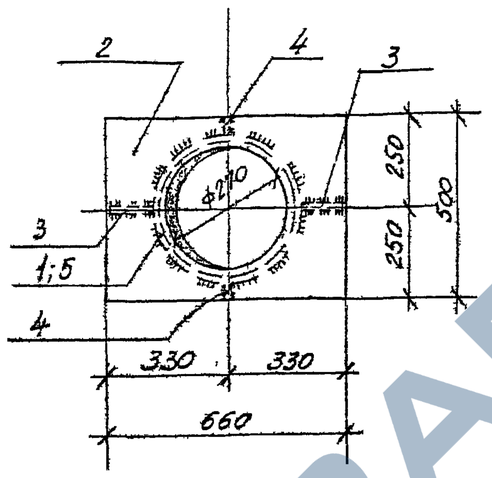

2 — 2

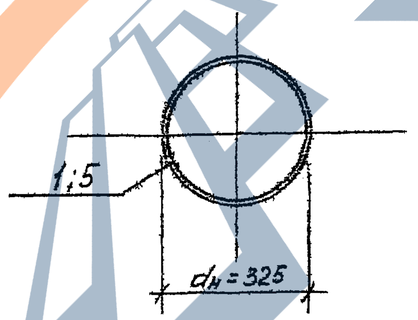

Спецификация металла на одну колонну.

Марка элем.	№№ поз.	Сечение	Длина мм	Кол. шт.	Масса в кг			ГОСТ
					1 дет.	всех	марки	
К-1	1	труба ф325×9	1984	1	136.1	136.1	182,8	8732-78
	2	−500×16	660	1	41.4	41.4		19903-74
	3	−160×10	150	2	2,01	4,02		—"—
	4	−80×10	100	2	0,63	1,26		—"—
К-2	5	труба ф325×9	1684	1	118.1	118.1	164,8	8732-78
	2	−500×16	660	1	41.4	41.4		19903-74
	3	−160×10	160	2	2.01	4.02		—"—
	4	−80×10	100	2	0,63	1,26		—"—

поз 3

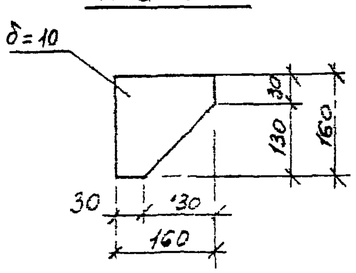

поз. 4

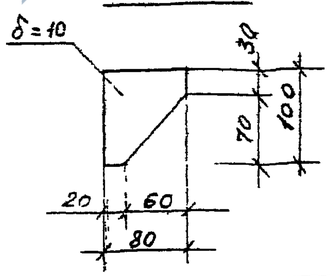

1. Материал конструкций – сталь углеродистая марки ВСт3кп2 по ГОСТ 380-71*.
2. Сварку производить электродами типа Э42А ГОСТ 9467-75.
3. Толщина сварных швов $K_ш$ = 8 мм.

КЛ	Сборные железобетонные камеры на тепловых сетях. Материалы для проектирования.	Серия 3.903 КЛ-13	
1983	Колонны К-1; К-2	Выпуск 0-2	Лист 134

ЛЕНГИПРОИНЖПРОЕКТ
Гл. инженер проекта Егоров
Рук. группы Васильев
Нач. отдела Ломбас
Отдел строительных конструкций
Гл. инженер Свинцов
Гл. архитектор Кочергин
Гл. конструктор Егоров
Изм. Кол. уч. Лист № док. Подпись Дата
Разработано Васильев
Проверил Ломбас
Н. контр. Кочергин

ЛГИП. зак 77 тир 1000 ЭКЗ II-81г

Инв.№ подл. | Подпись и дата | Взам.инв.№ | Инв.№ дубл. | Подпись и дата

Внесены изменения

Разработано: Егоров, Васильев, Бобарыкин, Кобяченко
Гл.инж.проекта: Егоров
Нач.отдела: Долгушин
Отдел: Электротехнологии
Гл.инж.проекта: Лонгвас
Н.контр.: Егоров
Рук.группы: Бобарыкин
Рук.архитектор: Бобарыкин
Проверил: Семичев

ЛЕНГИПРОИНЖПРОЕКТ

М-1

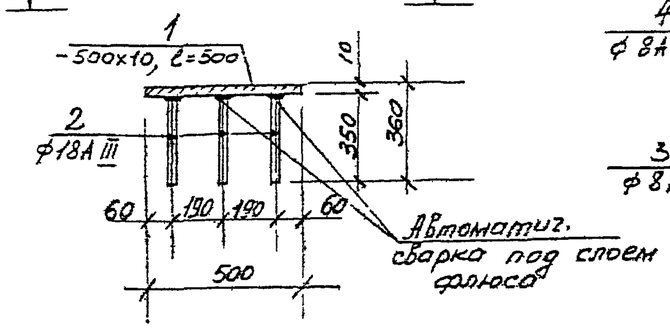

1-1

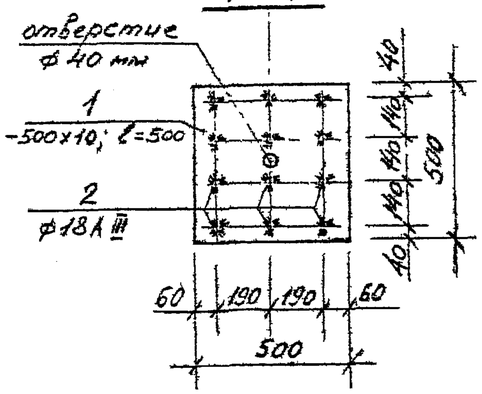

С-1

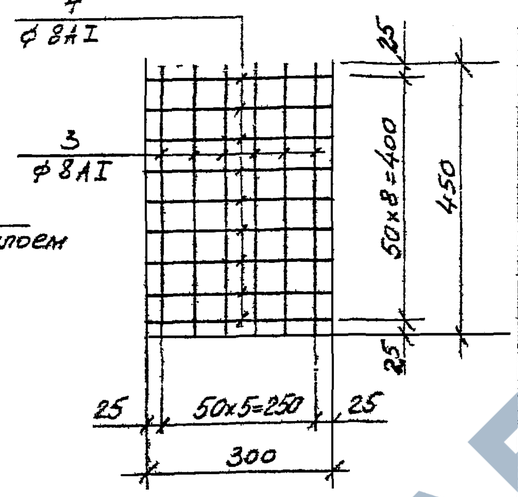

Спецификация металла на один элемент.

Марка эл-та	NN поз.	Сечение	длина мм	кол. шт	Масса в кг			ГОСТ
					1 дет.	Всех	марки	
М-1	1	— 500х10	500	1	19,6	19,6	28,0	19903-74
	2	ф 18А III	350	12	0,7	8,4		5781-82
С-1	3	ф8АI	450	6	0,18	1,08	2,2	5781-82
	4	ф 8АI	300	9	0,12	1,08		5781-82
Н-1	5	-120х8	190	1	1,43	1,43	1,43	19903-74
Н-2	6	- 50х6	100	1	0,24	0,24	0,24	19903-74
Н-3	7	-200х10	480	1	7,5	7,5	7,5	19903-74

Накладные элементы

Н-1

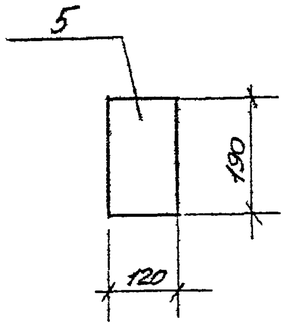

Н-2

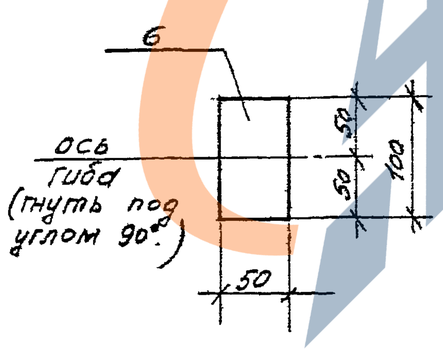

Н-3

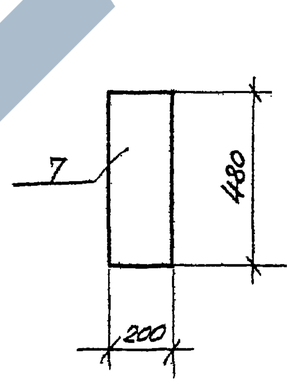

1. Материал деталей - сталь углеродистая марки ВСт3кп2 по ГОСТ 380-71*.
2. Сетку С-1 варить контактной точечной сваркой.

КЛ	Сборные железобетонные камеры на тепловых сетях. Материалы для проектирования.	Серия 3903 КЛ-13	
1983	Закладная деталь М-1. Сетка для водосборника С-1. Накладные элементы Н-1; Н-2; Н-3 Спецификация	Выпуск 0-2	Лист 135

ЛГИП. зак 77 тир 1000 ЖЗ II-81г

РЕГ. №

Инв. № подл. | Подпись и дата | Взам. инв. №

Инв. № дубл. | Подпись и дата

Изм. | Кол. уч. | Лист | № док. | Подпись | Дата

Согласовано

Гл. конструктор Егерев
Рук. группы Якушина
Рук. группы Егоров
Гл. специалист Свищева
Проверил Комиссаров
Нач. отдела Ломдас

ЛЕНГИПРОИНЖПРОЕКТ
Гл. инженер проекта
Отдел строительных конструкций

2 — 2

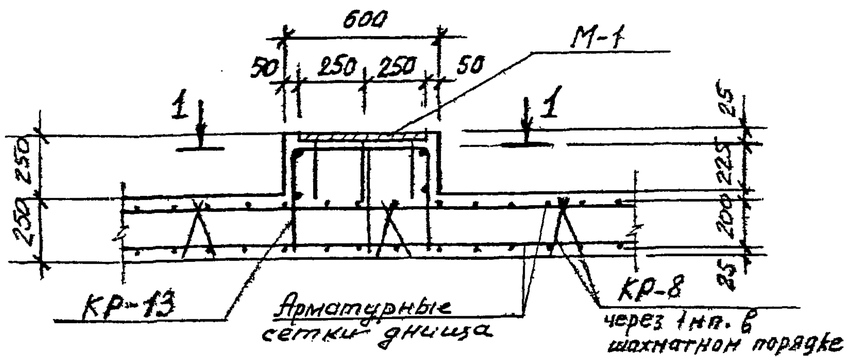

1 — 1

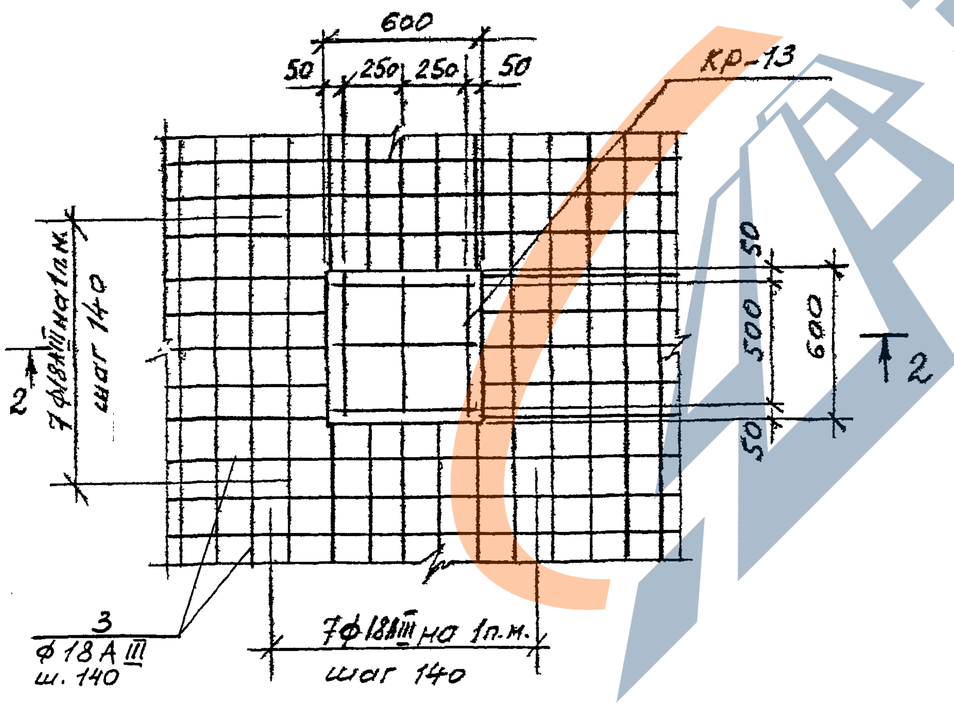

Спецификация арматурных изделий на 1 м² днища и подколонник

Марка	Марка изделия или № поз.	Кол. шт.	№ листа
Подколонник	КР-13	1	л. 137, 138
	М-1	1	л. 135
1 м² днища	КР-8	2	8 и 6 л. 101
	1 м² сетки	2	л. 138

Показатели на 1 м² днища и подколонник

Марка	Масса т	Марка бетона	Объем бетона м³	Расход стали кг
Подколонник	–	300	0.09	39.3
1 м² днища	–	300	0.25	58.0

Выборка стали на 1 м² днища и подколонник.

Марка	Горячекатаная арматурная сталь ГОСТ 5781-82									Прокат		Всего
	класса А-III					класса А I				ГОСТ 103-76	ГОСТ 5781-82	
	ф в мм				Итого	ф в мм			Итого	500 кл	18 А III	
	18	14				10	–	–				
Подколонник	–	11.25			11.25	–	–	–	–	19.6	8.4	39.3
1 м² днища	56.0	–			56.0	2.0	–	–	2.0	–	–	58.0

1 Арматурные сетки днища варить контактной точечной сваркой в соответствии с ГОСТ 10922-75.

КЛ	Сборные железобетонные камеры на тепловых сетях материалы для проектирования	Серия 3.903 КЛ-13
1983	Армирование монолитного днища и подколонника	Выпуск 0-2 / Лист 136

ЛГИП. Зак 77 тир 1000 ЭКЗ II-81г

Рег.№

КР-13

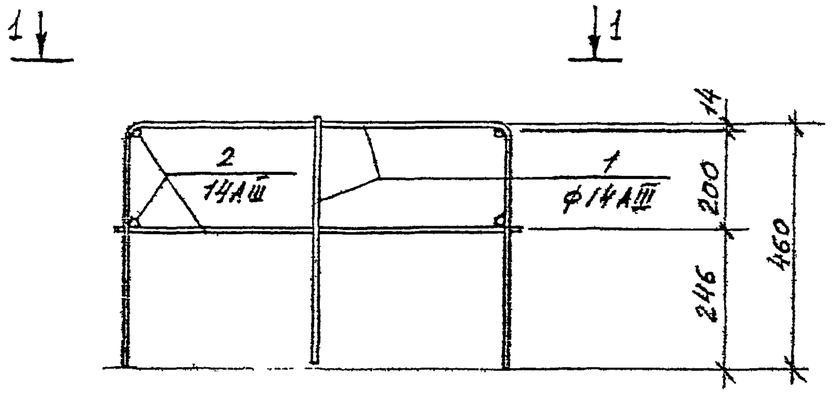

1—1

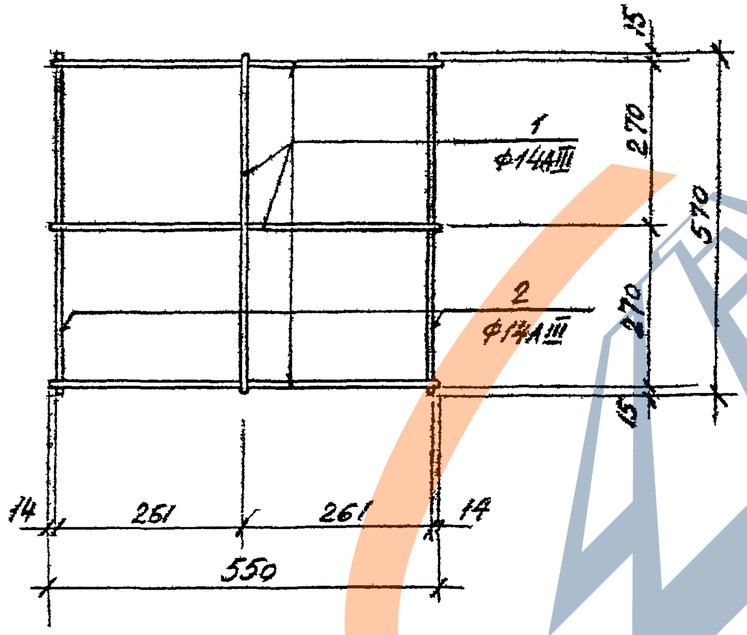

1. Каркас КР-13 варить контактной точечной сваркой в соответствии с ГОСТ 10922-75.

КЛ	Сборные железобетонные камеры на тепловых сетях. Материалы для проектирования	Серия 3.903 кл-13
1983	Армирование монолитного днища и подколонника. Каркас КР-13.	Выпуск 0-2 / Лист 137

ЛГИП. зак 77 тир 1000 экз II-81г

https://zavodjbi.com/

Спецификация и выборка стали на одно арматурное изделие

Марка армат. изделия	№ поз.	Эскиз	ф мм	Длина мм	Кол. шт	Общая длина м	Выборка стали: ф мм	Выборка стали: Общая длина м	Выборка стали: масса кг
1	2	3	4	5	6	7	8	9	10
КР-13	1	550 / 460	14АIII	1470	4	5,88	14АIII	9,3	11,25
	2	570	14АIII	570	6	3,42			
1 м² сетки днища	3	1000	18АIII	1000	14	14,0	18АIII	14,0	28,0

ЛЕНГИПРОИНЖПРОЕКТ

Инж. проект. Егоров
Отдел строительный
Нач. отдела Ломбас
Гл. контр. Егоров
Рук. группы Васильев
Рук. группы Беляева
Исполнил Свищева
Проверил Кемпинский

Согласовано

Фамилия | Подпись | Должн. | Рег. № | Дата | Внесены изменения

Рег. №

КЛ	Сборные железобетонные камеры на тепловых сетях. Материалы для проектирования	Серия 3.903 КЛ-13	
1983	Армирование монолитного днища и подколонника. Спецификация и выборка стали	Выпуск 0-2	Лист 138

ЛГИП. зак 77 тир 1000 экз 11-81г

ЗАВОД ЖБИ