https://zavodjbi.com/

ТИПОВЫЕ КОНСТРУКЦИИ, ИЗДЕЛИЯ И УЗЛЫ ЗДАНИЙ И СООРУЖЕНИЙ

СЕРИЯ 3.503.1-90

ПРОМЕЖУТОЧНЫЕ ОПОРЫ ПОД ПРОЛЕТНЫЕ СТРОЕНИЯ ДЛИНОЙ 12, 15, 18, 24 и 33 м ДЛЯ АВТОДОРОЖНЫХ ПУТЕПРОВОДОВ ПОД НАГРУЗКУ ОТ АВТОМОБИЛЕЙ-САМОСВАЛОВ БелАЗ-548

ВЫПУСК 4

АРМАТУРНЫЕ ИЗДЕЛИЯ ДЛЯ МОНОЛИТНЫХ КОНСТРУКЦИЙ

РАБОЧИЕ ЧЕРТЕЖИ

ЗАВОД ЖБИ

https://zavodjbi.com/

https://zavodjbi.com/

ТИПОВЫЕ КОНСТРУКЦИИ, ИЗДЕЛИЯ И УЗЛЫ ЗДАНИЙ И СООРУЖЕНИЙ

СЕРИЯ 3.503.1-90

ПРОМЕЖУТОЧНЫЕ ОПОРЫ ПОД ПРОЛЕТНЫЕ СТРОЕНИЯ ДЛИНОЙ 12, 15, 18, 24 и 33 м ДЛЯ АВТОДОРОЖНЫХ ПУТЕПРОВОДОВ ПОД НАГРУЗКУ ОТ АВТОМОБИЛЕЙ-САМОСВАЛОВ БелАЗ-548

Выпуск 4

Арматурные изделия для монолитных конструкций

Рабочие чертежи

Разработаны институтом
Промтрансниипроект
Гл. инж. института ВИПоляков
Гл. инж. проекта В.Е. Дашкевич

Утверждены Госстроем СССР,
протокол №ВА-16 от 20 апреля 1983 г.
Введены в действие с 25.11.89
институтом Промтрансниипроект,
приказ №86 от 12 июня 1989 г.

Инв. № подл. | Подпись и дата | Взам. инв. №

https://zavodjbi.com/

Обозначение документа	Наименование	Стр.
3.503.1-90.4-ТО	Техническое описание	4
3.503.1-90.4-1	Каркас КП 4	6
-2	Каркас КП 5	7
-3	Каркас КП 6	8
-4	Каркас КП 7	9
-5	Каркас КП 8	10
-6	Каркас КР 42	11
-7	Каркас КР 43	12
-8	Каркас КР 44	13
-9	Каркас КР 45	14
-10	Каркас КР 46	15
-11	Каркас КР 47	16
-12	Каркас КР 48	17
-13	Каркас КР 49	18
-14	Каркас КР 50	19
-15	Каркас КР 51	20
-16	Каркас КР 52	21
-17	Каркас КР 53	22
-18	Сетка С 25	23
-19	Сетка С 26, С 27	24
-20	Сетка С 28, С 29	25
-21	Сетка С 30, С 31	26
-22	Сетка С 32	27
-23	Сетка С 33	28
-24	Сетка С 34	29
-25	Сетка С 35, С 36	30
-26	Сетка С 37	31

Взам. инв. №

Подпись и дата

Инв. № подл.

Разраб.	Митина	Мит
Пров.	Андрианова	Андр
Гл. инж. пр.	Дашкевич	
Н. контр.	Дашкевич	
Нач. отд.	Каташев	

3.503.1-90.4

Содержание

Стадия	Лист	Листов
Р	1	2

ПРОМТРАНСНИИПРОЕКТ

https://zavodjbi.com/ ЗАВОД ЖБИ

https://zavodjbi.com/

Обозначение документа	Наименование	Стр.
3.503.1-90.4-27	Сетка С38	32
-28	Сетка С39	33
-29	Сетка С40	34
-30	Сетка С41, С42	35
-31	Сетка С43	36
-32	Сетка С44	37
-33	Сетка С45, С46	38
-34	Сетка С47, С48	39
-35	Сетка С49, С50	40
-36	Сетка С51, С52	41
-37	Сетка С53	42
-38	Хомут	43

Инв. № подл. | Подпись и дата | Взам. инв. №

https://zavodjbi.com/

В настоящем выпуске приведены арматурные изделия для монолитных конструкций.

Сетки изготовляются при помощи контактной точечной электросварки в соответствии с требованиями ГОСТ 14098-85 и „Указаний по сварке соединений арматуры и закладных изделий железобетонных конструкций" СН 393-78. Сетки могут быть изготовлены вязаными. Сетки плиты ростверков изготовляются вязаными Каркасы ригелей изготовляются при помощи электродуговой ручной сварки по ГОСТ 5264-80 с применением электродов типа Э50А по ГОСТ 9467-75. Каркасы фундаментов изготовляются вязаными.

В качестве рабочей арматуры приняты стержни периодического профиля из низколегированной мартеновской горячекатаной стали класса А-III.

Распределительная арматура и подъемные петли – гладкие стержни из углеродистой горячекатаной стали класса А-I.

Марки стали, которые следует применять при изготовлении арматурных изделий в зависимости от расчетной температуры района эксплуатации сооружения, приведены в помещаемой ниже таблице.

Арматурная сталь принята по ГОСТ 5781-82*

Гл.инж.пр	Дашкевич		
Н.контр.	Дашкевич		
Нач.отд.	Каташев		

3.503.1-90.4-ТО

Техническое описание

Стадия	Лист	Листов
Р	1	2

Промтрансниипроект

Взам. инв. № | Подпись и дата | Инв. № подл

Назначение арматуры	Класс стали	Расчетная температура (средняя температура наиболее холодной пятидневки) по СНиП 2.01.01-82		
		не ниже минус 40°С		не ниже минус 30°С
		Сварные и вязаные сетки и каркасы	Только вязаные сетки и каркасы	Сварные и вязаные сетки и каркасы
Распределительная арматура	А-I	ВСт3сп2 ВСт3пс2 Ст3сп3 Ст3пс3 ВСт3Гпс2 по ГОСТ 5781-82*	ВСт3сп2 ВСт3пс2 Ст3сп3 Ст3пс3 ВСт3Гпс2 по ГОСТ 5781-82*	ВСт3сп2 ВСт3пс2 Ст3сп3 Ст3пс3 ВСт3Гпс2 ВСт3кп2 Ст3кп3 по ГОСТ 5781-82*
Рабочая арматура	А-III	25Г2С по ГОСТ 5781-82*	35ГС по ГОСТ 5781-82*	25Г2С, 35ГС по ГОСТ 5781-82*

Химический состав арматурных углеродистых сталей должен соответствовать ГОСТ 380-71*.

Взам. инв. №

Подпись и дата

Инв. № подл.

Копировал Тип 23924-02 6 Формат А4

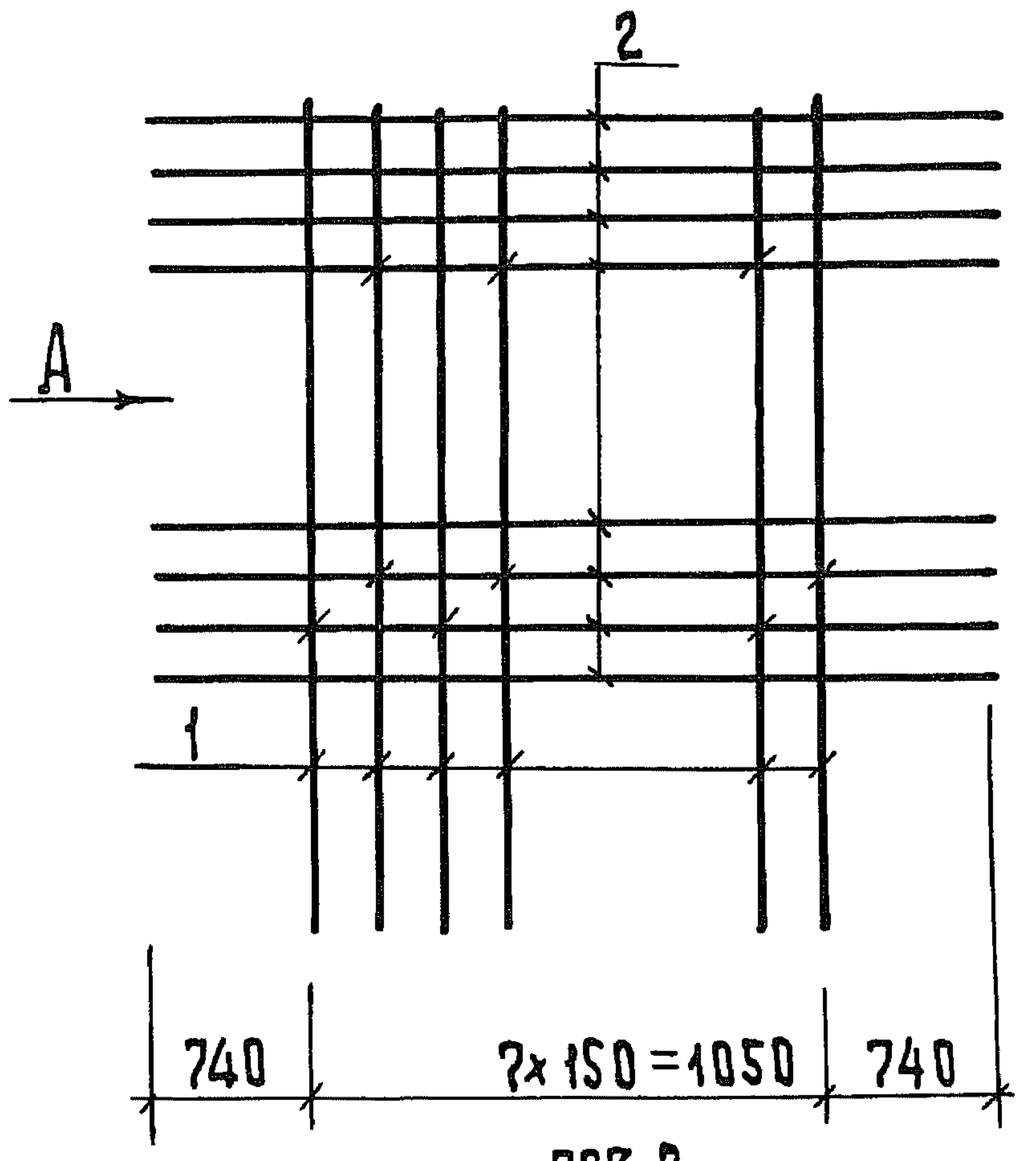

поз.2

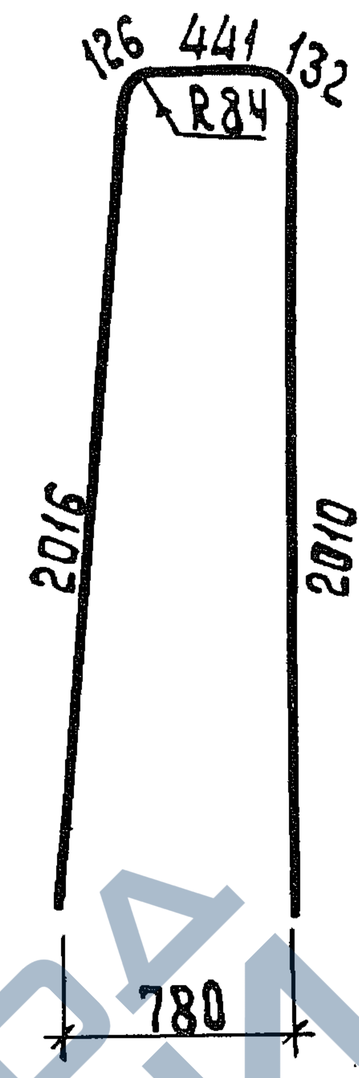

поз.1

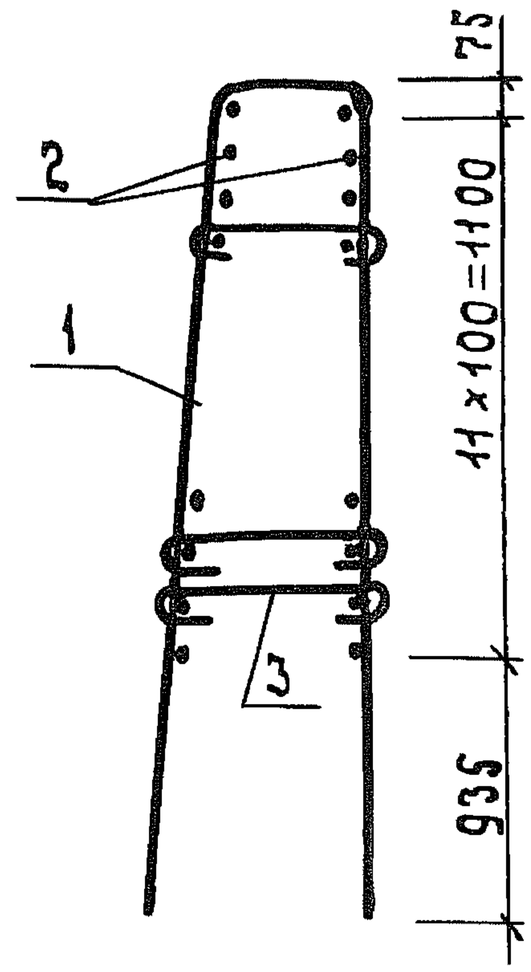

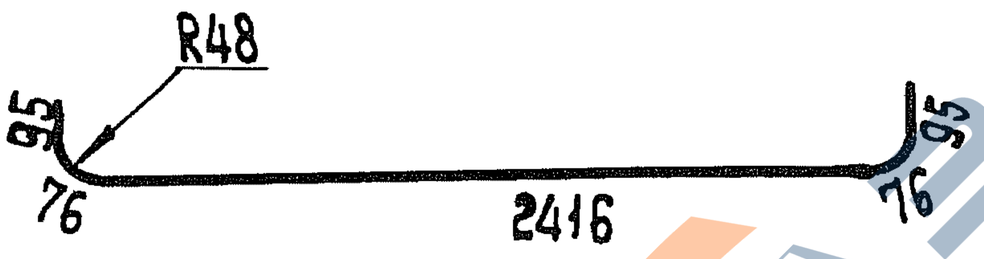

поз.3

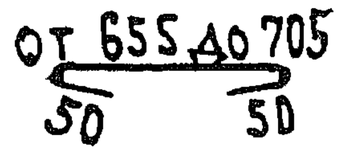

Каркасы изготовлять вязаными

Арматура: класса А-III по ГОСТ 5781-82*

класса А-I по ГОСТ 5781-82*

Поз.	Наименование	Кол.	Масса ед., кг	Масса каркаса, кг
1	⌀ 28 А III, ℓ = 4725	8	22,84	294,8
2	16 А III, ℓ = 2760	24	4,36	
3	8 А I, ℓср. = 780	24	0,31	

Разраб.	Зимина		
Рассчит.	Андрианова		
Пров.	Андрианова		
Гл.инж.пр.	Дашкевич		
Н.контр.	Дашкевич		
Нач.отд.	Каташев		

3.503.1-90.4-1

Каркас КП4

Стадия	Лист	Листов
Р		1

ПРОМТРАНСНИИПРОЕКТ

Взам.инв.№ | Подпись и дата | Инв.№ подл.

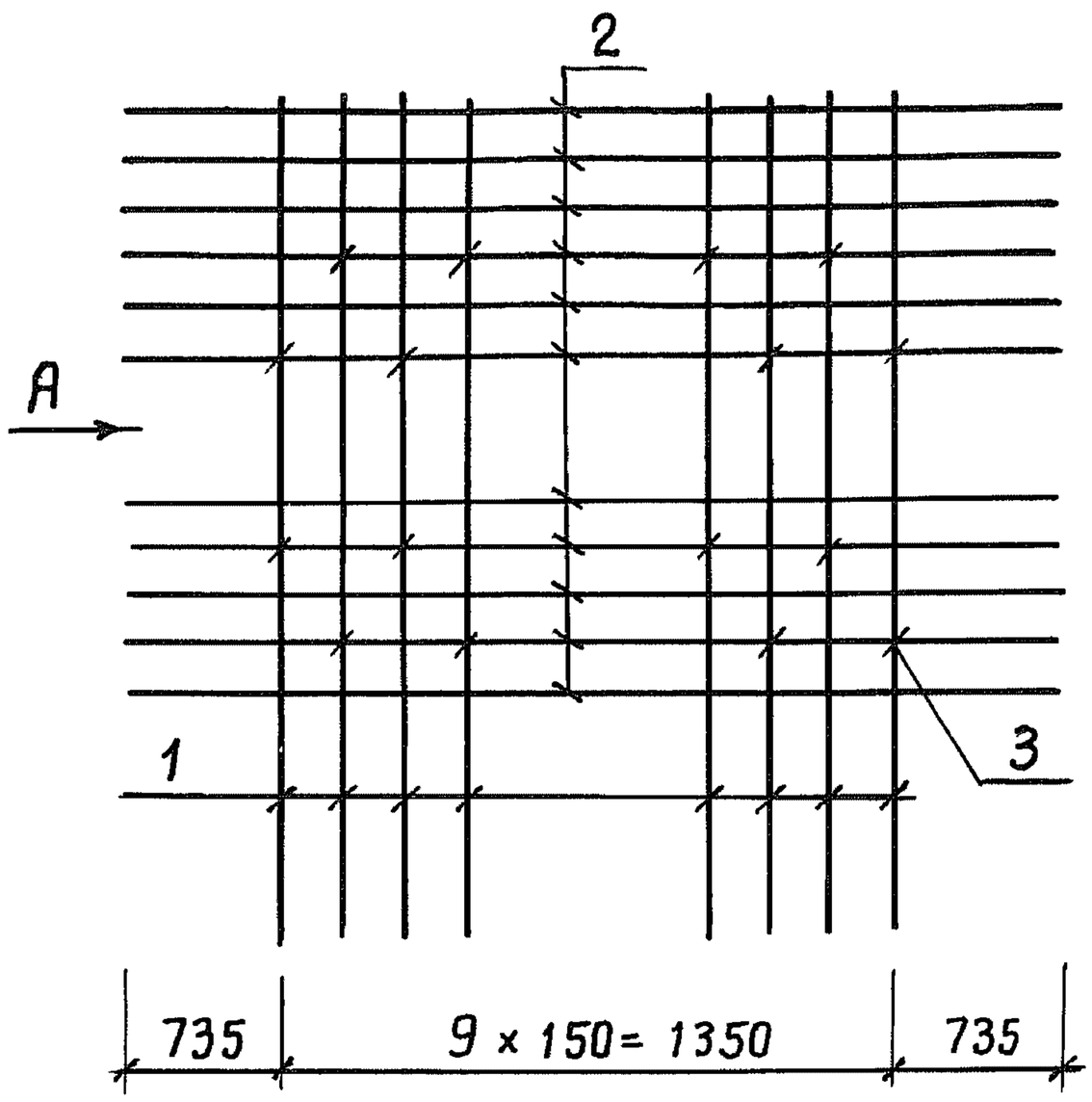

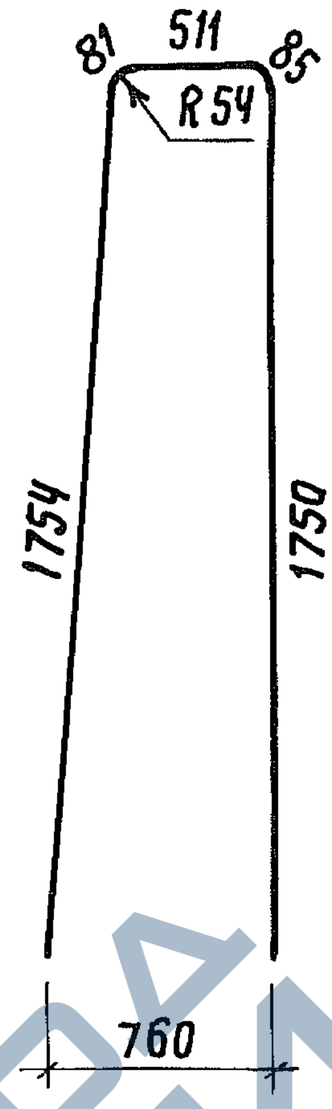

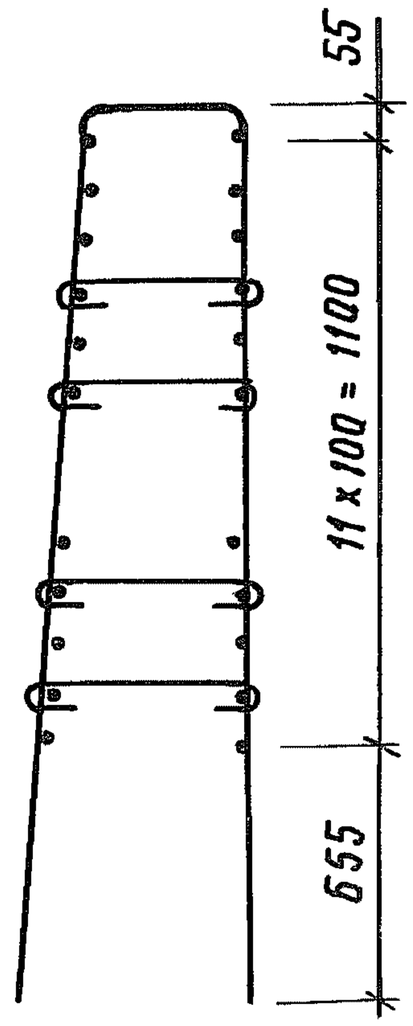

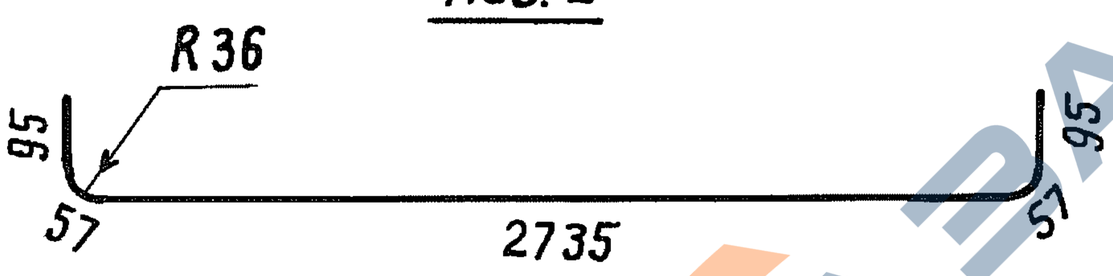

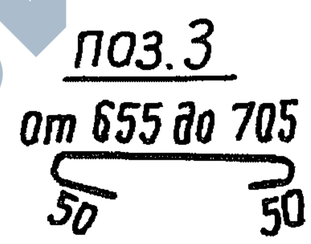

Каркасы изготовлять вязаными

Арматура: класса А-III по ГОСТ 5781-82*

класса А-I по ГОСТ 5781-82*

Поз.	Наименование	Кол.	Масса ед., кг	Масса каркаса, кг
1	Ø 18 А III, ℓ=4185	10	8,36	155,9
2	12 А III, ℓ= 3040	24	2,70	
3	8А I, $\ell_{ср.}$ = 780	24	0,31	

Разраб.	Зитина		
Рассчит.	Андрианова		
Пров.	Андрианова		
Гл.инж.пр.	Дашкевич		
Н.контр.	Дашкевич		
Нач. отд.	Каташев		

3.503.1-90.4-2

Каркас КП5

Стадия	Лист	Листов
Р		1

ПРОМТРАНСНИИПРОЕКТ

Взам. инв. № | Подпись и дата | Инв. № подл.

Копировал Чирков 23924-02 8 Формат А4

https://zavodjbi.com/

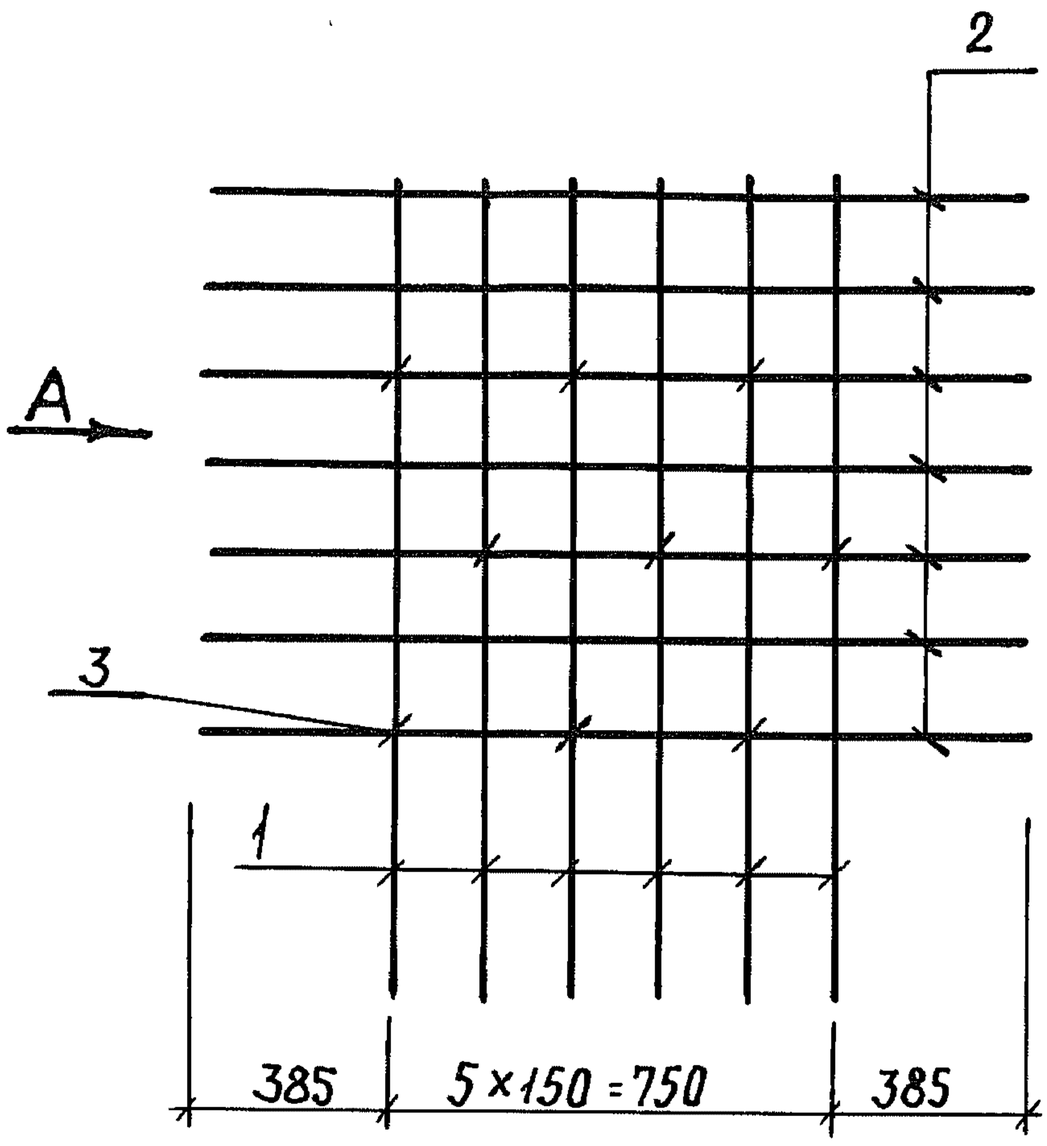

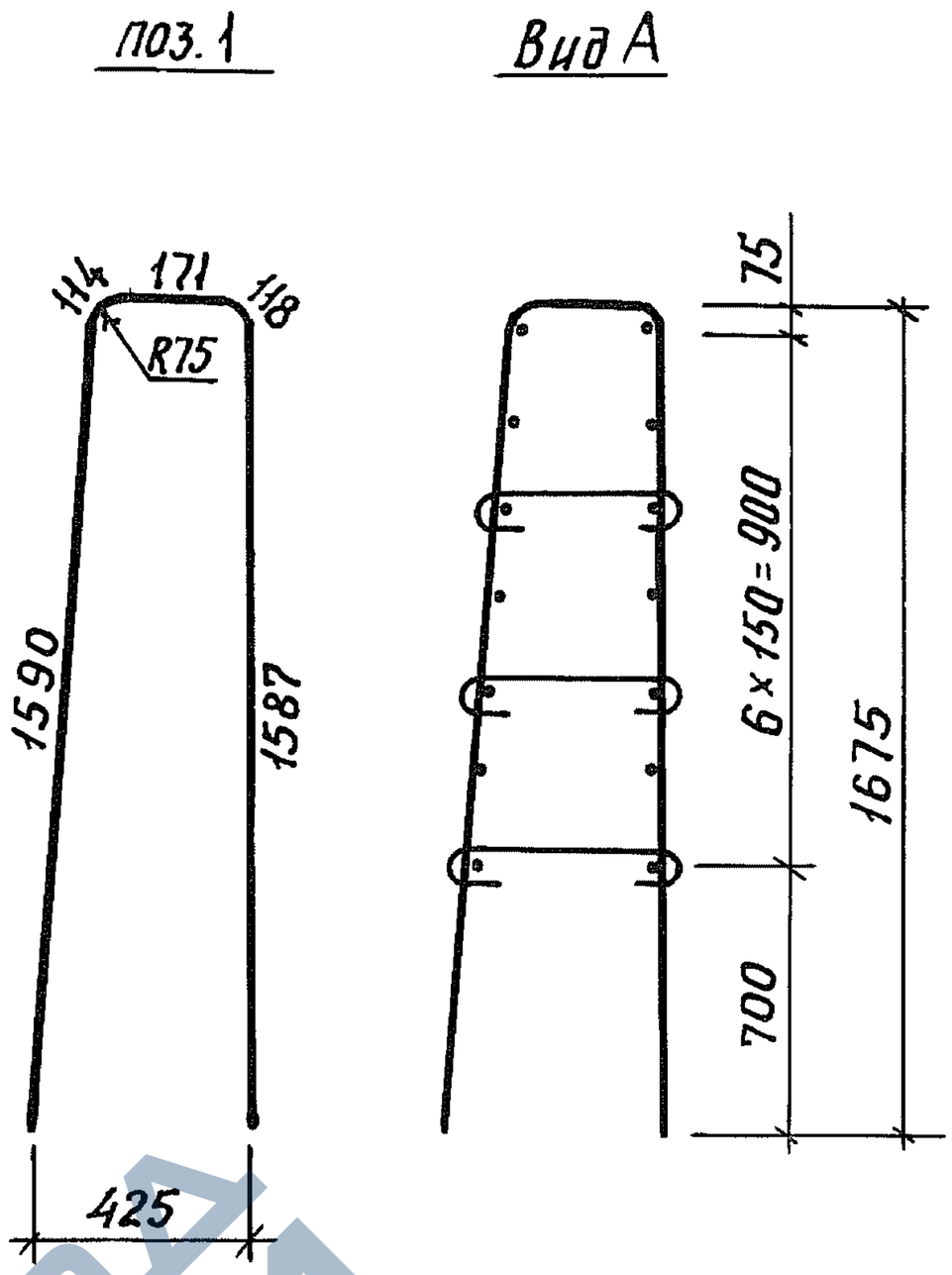

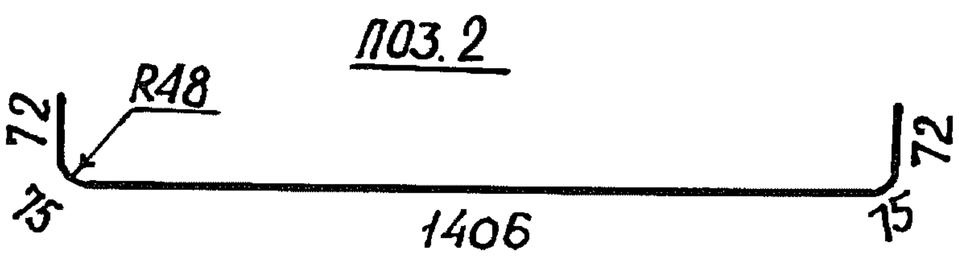

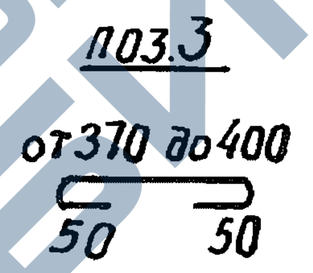

Каркасы изготовлять вязаными

Арматура: класса А-III по ГОСТ 5781-82*

класса А-I по ГОСТ 5781-82*

Поз.	Наименование	Кол.	Масса ед., кг	Масса каркаса, кг
1	⌀ 25 А III, ℓ = 3580	6	13,80	122,0
2	16 А III, ℓ = 1700	14	2,68	
3	8 А I, $\ell_{ср.}$ = 485	9	0,19	

Разраб.	Зимина		
Рассчит.	Андрианова		
Пров.	Андрианова		
Гл.инж.пр.	Дашкевич		
Н.контр.	Дашкевич		
Нач.отд.	Катяшев		

3.503.1-90.4-3

Каркас КП6

Стадия	Лист	Листов
Р		1

ПРПМТРАНСНИИПРОЕКТ

Взам.инв.№ | Подпись и дата | Инв.№ подл.

Копировал: Взж 23924-02 9 формат А4

https://zavodjbi.com/

https://zavodjbi.com/

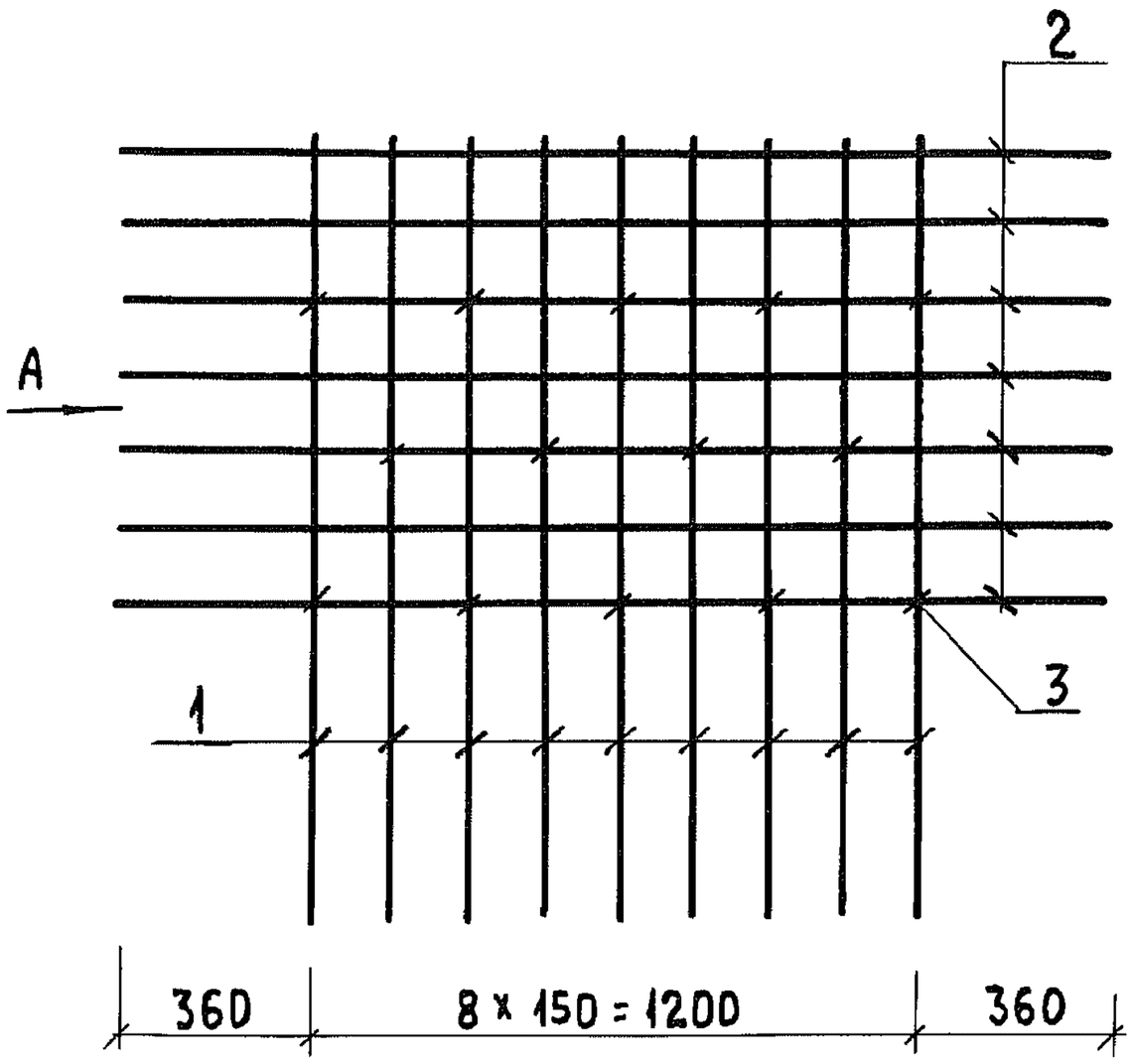

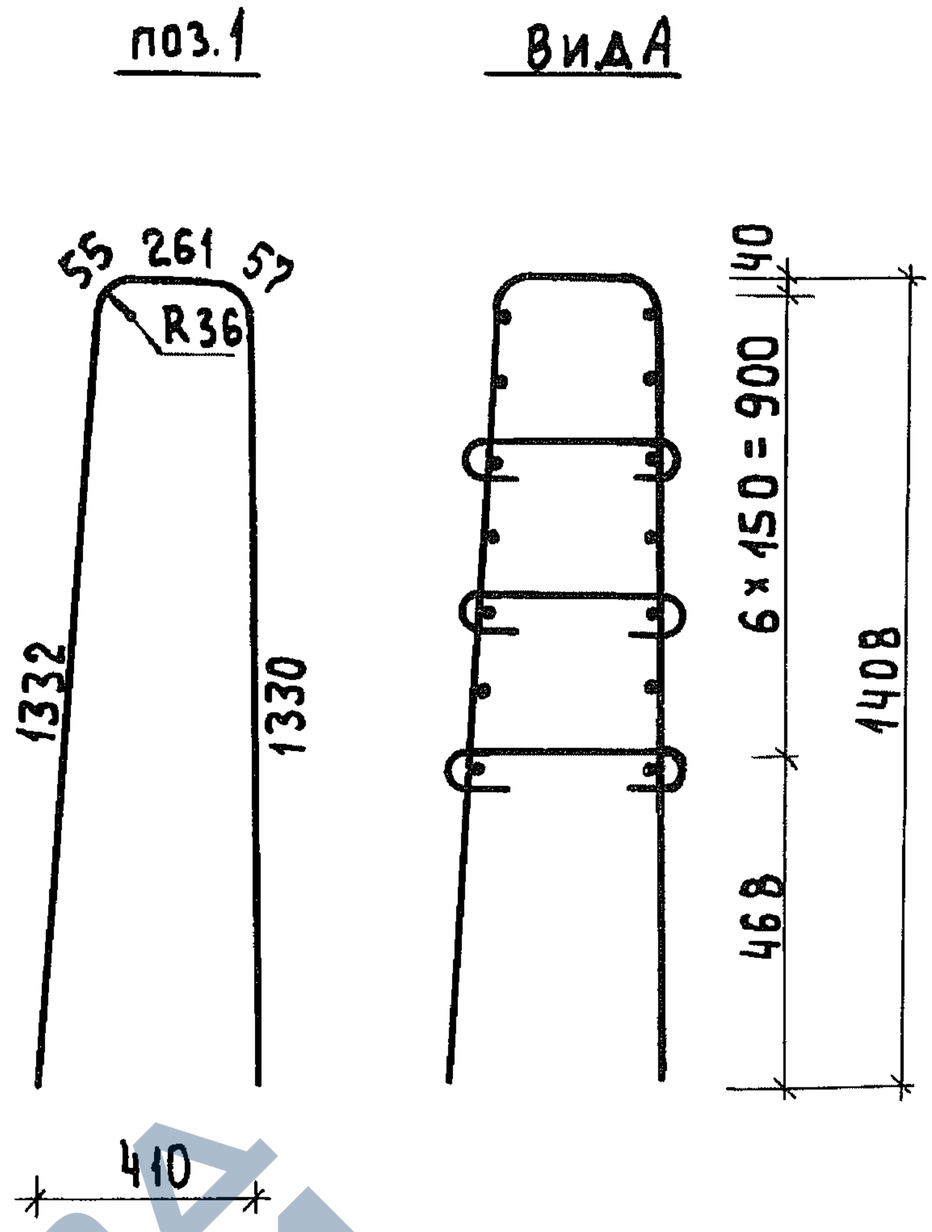

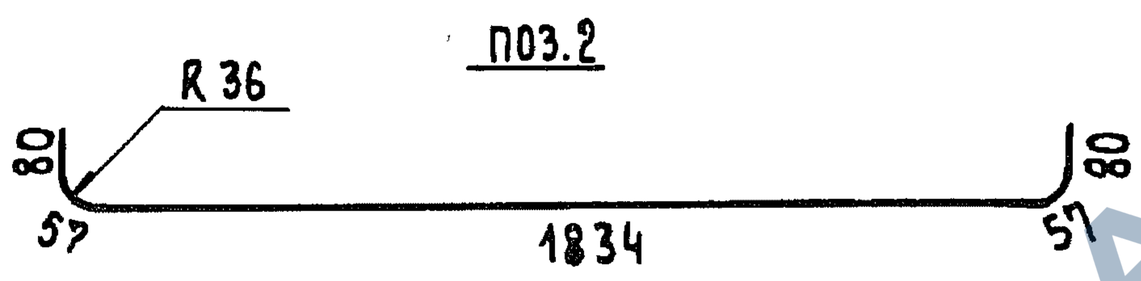

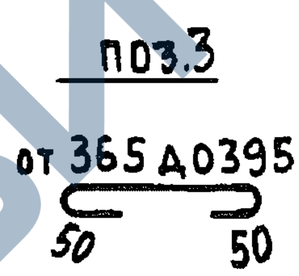

Каркасы изготовлять вязаными

Арматура: класса А-III по ГОСТ 5781-82*

класса А-I по ГОСТ 5781-82*

поз.	Наименование	Кол.	Масса ед., кг	Масса каркаса, кг
1	ф 12 А III, ℓ = 3040	9	2,70	53,1
2	12 А III, ℓ = 2110	14	1,87	
3	8 А I, ℓ ср. = 480	14	0,19	

Разраб.	Зимина		
Рассчит.	Андрианова		
Пров.	Андрианова		
Гл.инж.пр.	Дашкевич		
Н.контр.	Дашкевич		
Нач. отд.	Каташев		

3.503.1-90.4-4

Каркас КП7

Стадия	Лист	Листов
Р		1

ПРОМТРАНСНИИПРОЕКТ

Взам.инв.№ | Подпись и дата | Инв.№подл.

https://zavodjbi.com/

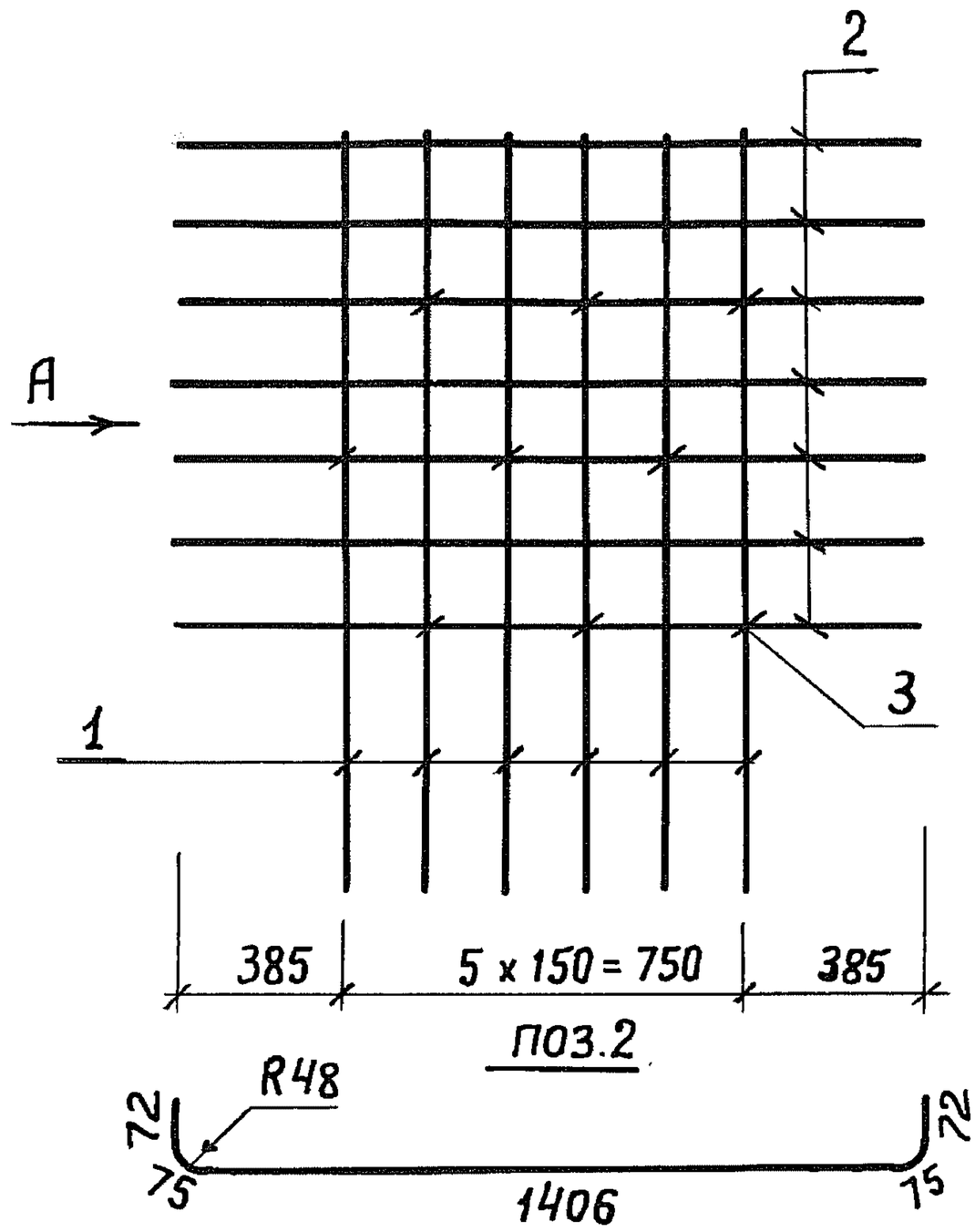

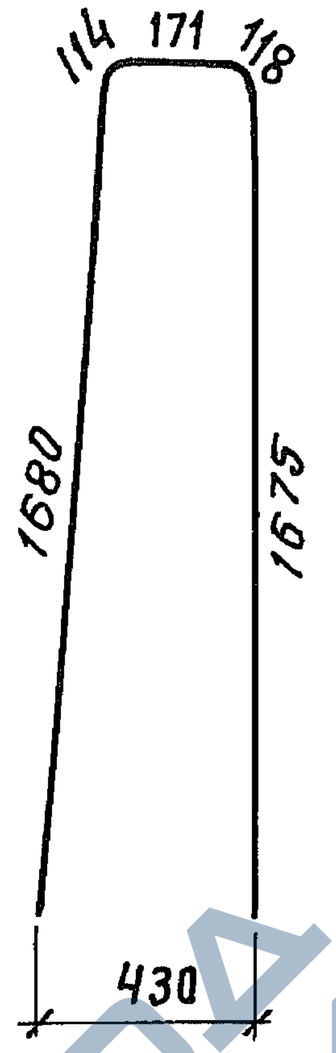

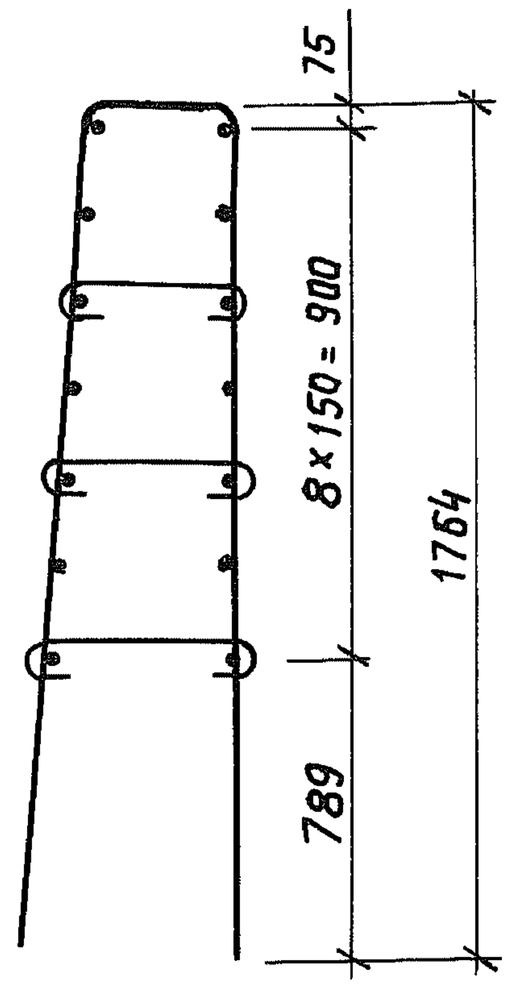

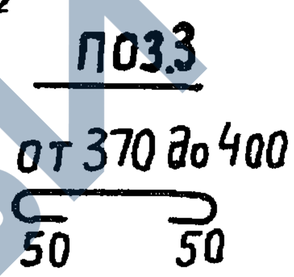

Каркасы изготовлять вязаными

Арматура: класса А-III по ГОСТ 5781-82*

класса А-I по ГОСТ 5781-82*

Поз.	Наименование	Кол.	Масса ед., кг	Масса каркаса, кг
1	⌀25 А III, ℓ = 3760	6	14,49	126,2
2	16 А III, ℓ = 1700	14	2,68	
3	8 А I, ℓ = 485	9	0,19	

Разраб.	Зимина		
Рассчит.	Андрианова		
Пров.	Андрианова		
Гл.инж.пр.	Дашкевич		
Н.контр.	Дашкевич		
Нач.отд.	Каташев		

3.503.1-90.4-5

Каркас КП 8

Стадия	Лист	Листов
Р		1

ПРОМТРАНСНИИПРОЕКТ

Взам. инв.№ | Подпись и дата | Инв.№ подл.

Копировал Хирная 23924-02 11 Формат А4

https://zavodjbi.com/

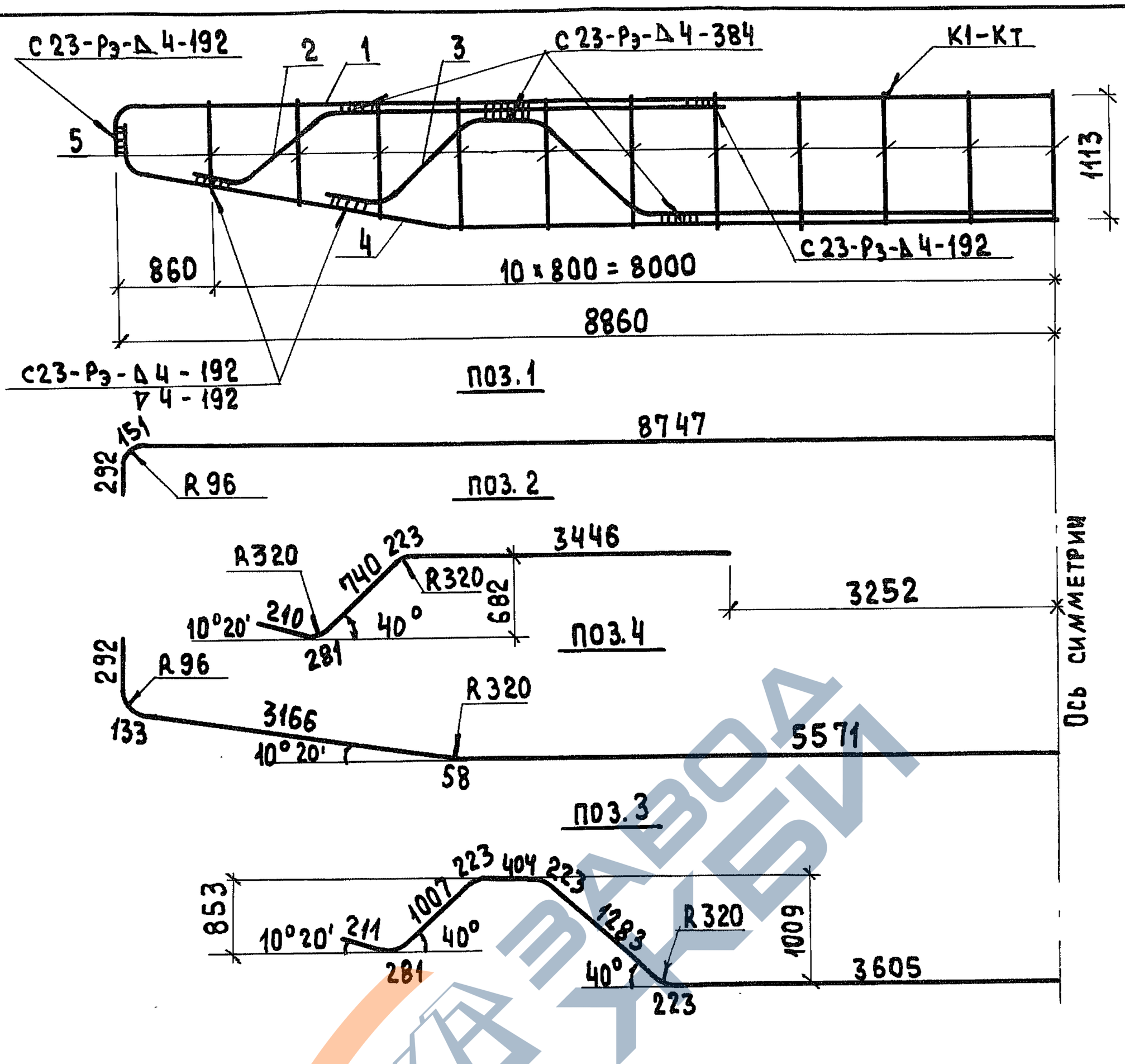

Сварные швы по ГОСТ 14098-85

Арматура:
класса А-III по ГОСТ 5781-82*,
класса А-I по ГОСТ 5781-82*

Марка каркаса	Поз.	Наименование	Кол.	Масса ед., кг	Масса каркаса, кг
КР 42	1	ф 32 А III, ℓ = 18380	1	116,03	398,2
	2	32 А III, ℓ = 4900	2	30,93	
	3	32 А III, ℓ = 14920	1	94,19	
	4	32 А III, ℓ = 18440	1	116,41	
	5	ф 8 А I, $ℓ_{ср.}$ = 1160	21	0,46	

Разраб.	Митина		
Рассчит.	Андрианова		
Пров.	Андрианова		
Гл.инж.пр.	Дашкевич		
Н.контр.	Дашкевич		
Нач.отд.	Каташев		

3.503.1-90.4-6

Каркас КР 42

Стадия	Лист	Листов
Р		1

ПРОМТРАНСНИИПРОЕКТ

Взам.инв.№ | Подпись и дата | Инв.№ подл.

Копировал 23924-02 12 Формат А4

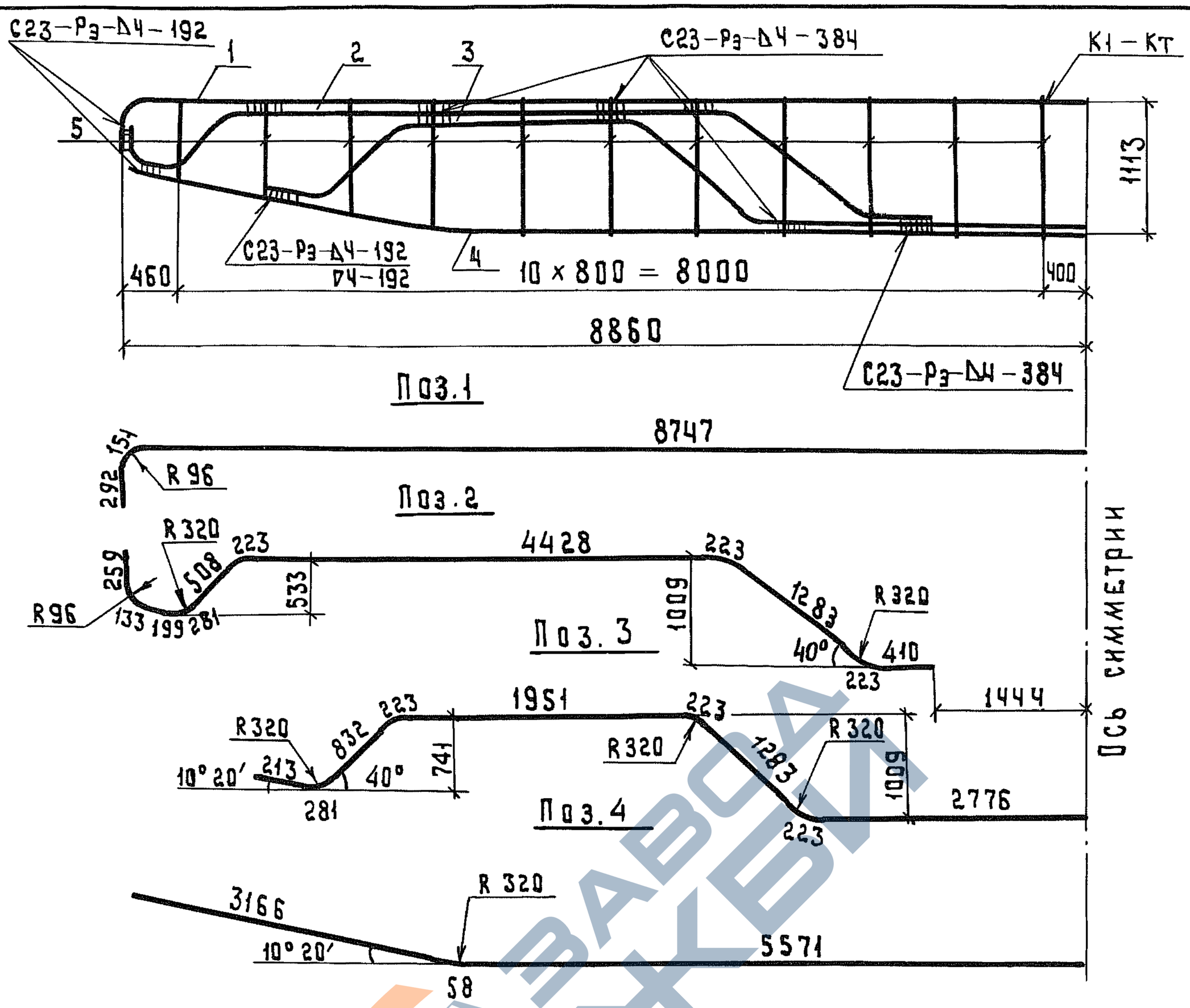

Сварные швы по ГОСТ 14098-85

Арматура: класса А-III по ГОСТ 5781-82*, класса А-I по ГОСТ 5781-82*

Марка каркаса	Поз.	Наименование	Кол.	Масса ед., кг	Масса каркаса, кг
КР 43	1	⌀ 32 А III, ℓ = 18380	1	116,03	441,4
	2	32 А III, ℓ = 8170	2	51,58	
	3	32 А III, ℓ = 16010	1	101,07	
	4	32 А III, ℓ = 17590	1	111,04	
	5	⌀ 8 А I, ℓ = 1160	22	0,46	

Разраб.	Митина		
Рассчит.	Андрианова		
Пров.	Андрианова		
Гл.инж.пр.	Дашкевич		
Н.контр.	Дашкевич		
Нач.отд.	Каташев		

3.503.1-90.4-7

Каркас КР 43

Стадия	Лист	Листов
Р		1

ПРОМТРАНСНИИПРОЕКТ

Инв. № подл. | Подпись и дата | Взам. инв. №

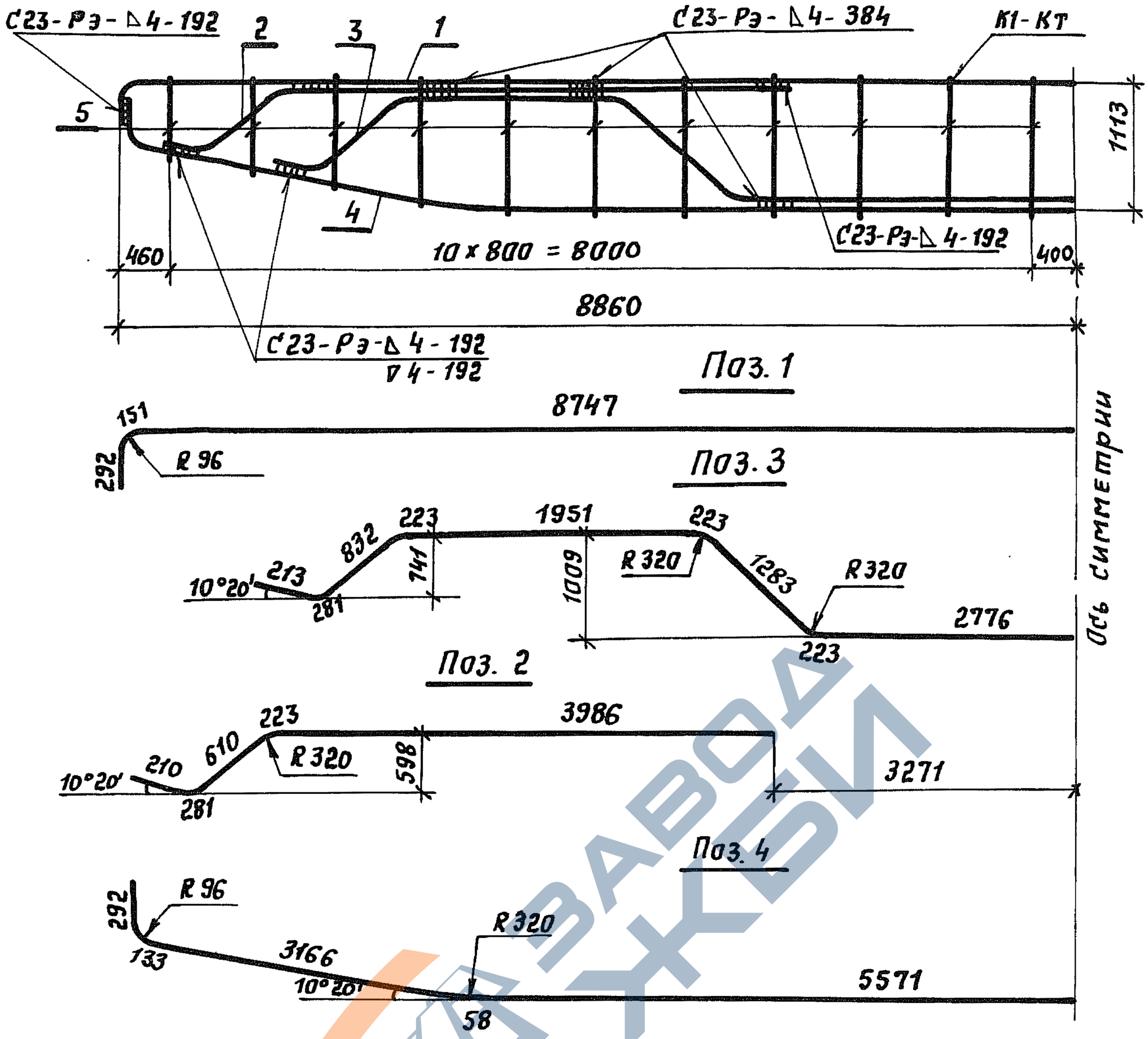

Сварные швы по ГОСТ 14098-85

Арматура:
класса А-III по ГОСТ 5781-82*,
класса А-I по ГОСТ 5781-82*

Марка каркаса	Поз.	Наименование	Кол.	Масса ед., кг	Масса каркаса, кг
КР44	1	ф 32 А III, ℓ = 18380	1	116,03	410,7
	2	32 А III, ℓ = 5310	2	33,52	
	3	32 А III, ℓ = 16010	1	101,07	
	4	32 А III, ℓ = 18440	1	116,41	
	5	ф 8 А I, ℓср. = 1160	22	0,46	

Разраб.	Митина	Мит	
Рассчит.	Андрианова	Андр	
Пров.	Андрианова	Андр	
Гл.инж.пр	Дашкевич	Даш	
Н.контр.	Дашкевич	Даш	
Нач.отд.	Каташев	Кат	

3.503.1-90.4-8

Каркас КР44

Стадия	Лист	Листов
Р		1

ПРОМТРАНСНИИПРОЕКТ

Инв.№ подл. | Подпись и дата | Взам.инв.№

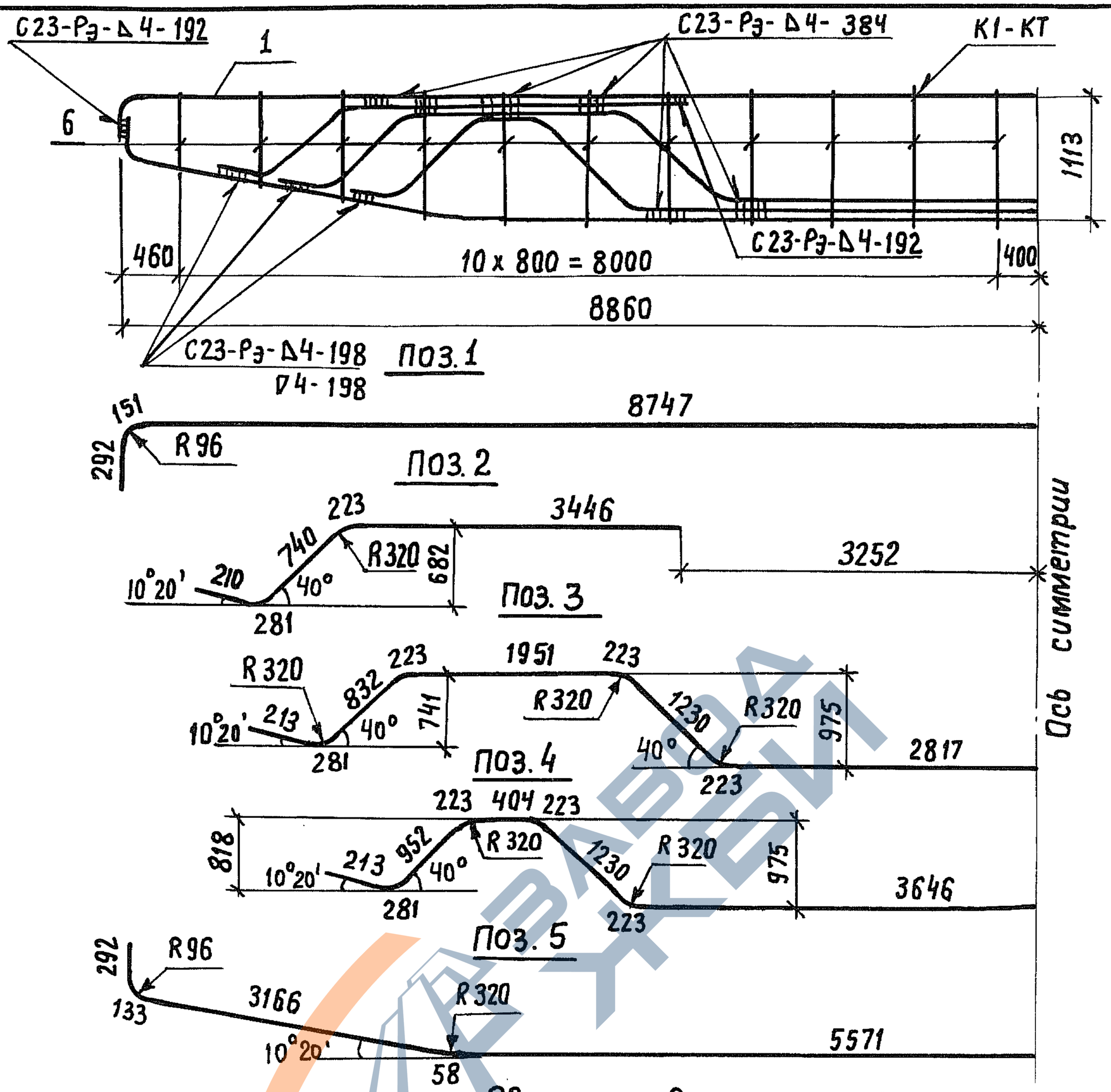

Сварные швы по ГОСТ 14098-85

Арматура класса А-III по ГОСТ 5781-82,* класса А-I по ГОСТ 5781-82*

Марка каркаса	Поз.	Наименование	Кол.	Масса ед., кг	Масса каркаса, кг
КР 45	1	ф 32 А III, ℓ=18380	1	116,03	498,7
	2	32 А III, ℓ = 4900	2	30,93	
	3	32 А III, ℓ = 15980	1	100,88	
	4	32 А III, ℓ = 14790	1	93,37	
	5	32 А III, ℓ = 18440	1	116,41	
	6	8А I, $ℓ_{ср}$ = 1160	22	0,46	

Разраб.	Митина	
Рассчит.	Андрианова	
Пров.	Андрианова	
Гл.инж.пр.	Дашкевич	
Н.контр.	Дашкевич	
Нач.отд.	Каташев	

3.503.1-90.4-9

Каркас КР 45

Стадия	Лист	Листов
Р		1

ПРОМТРАНСНИИПРОЕКТ

Взам. инв.№ | Подпись и дата | Инв.№ подл.

Копировал Хирман

Формат А4

https://zavodjbi.com/

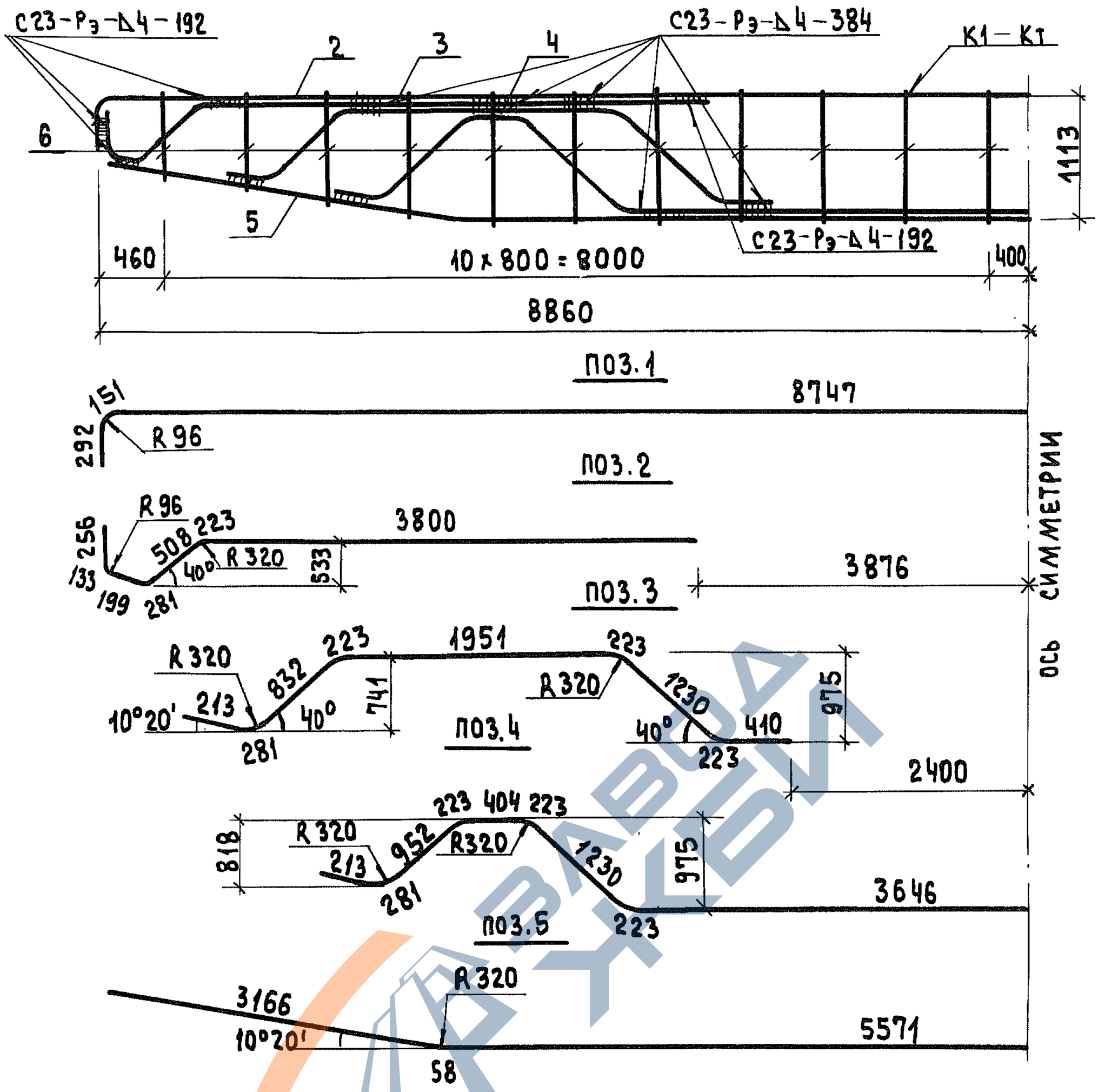

СВАРНЫЕ ШВЫ ПО ГОСТ 14098-85

Арматура: класса А-III по ГОСТ 5781-82*, класса А-I по ГОСТ 5781-82*

Марка каркаса	Поз.	Наименование	Кол.	Масса ед., кг	Масса каркаса, кг
КР 46	1	ф 32 А III, ℓ = 18380	1	116,03	469,32
	2	32 А III, ℓ = 5400	2	34,09	
	3	32 А III, ℓ = 5590	2	35,29	
	4	32 А III, ℓ = 14790	1	93,37	
	5	32 А III, ℓ = 17590	1	111,04	
	6	8 А I, $ℓ_{ср.}$ = 1160	22	0,46	

Разраб.	Митина	Мит	
Рассчит.	Андрианова	Анд	
Пров.	Андрианова	Анд	
Гл.инж.пр.	Дашкевич	Дашк	
Н. контр.	Дашкевич	Дашк	
Нач.отд	Каташев	Кат	

3.503.1-90.4-10

Каркас КР 46

Стадия	Лист	Листов
Р		1

ПРОМТРАНСНИИПРОЕКТ

Взам. инв. № | Подпись и дата | Инв. № подл.

https://zavodjbi.com/

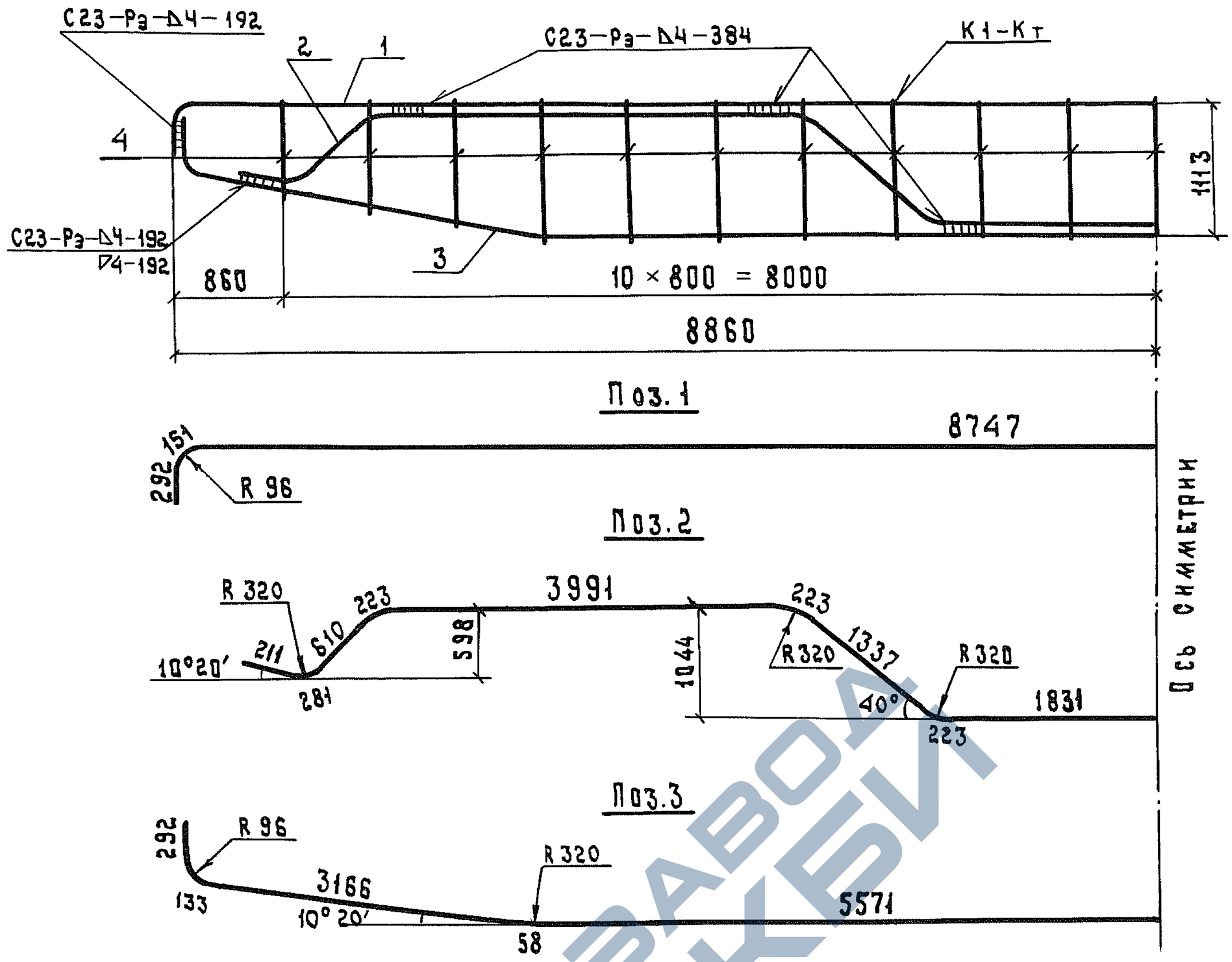

Сварные швы по ГОСТ 14098-85

Арматура: класса А-III по ГОСТ 5781-82*, класса А-I по ГОСТ 5781-82*

Марка каркаса	Поз.	Наименование	Кол.	Масса ед., кг	Масса каркаса, кг
КР47	1	⌀ 32 А III, ℓ = 18380	1	116,03	354,9
	2	32 А III, ℓ = 17860	1	112,75	
	3	32 А III, ℓ = 18440	1	116,41	
	4	⌀ 8 А I, ℓ = 1160	21	0,46	

Разраб.	Митина	Мит	
Рассчит.	Андрианова	Анд	
Пров.	Андрианова	Анд	
Гл.инж.пр.	Дашкевич	Д	
Н.контр.	Дашкевич	Д	
Нач.отд.	Каташев	Кат	

3.503.1-90.4-11

Каркас КР47

Стадия	Лист	Листов
Р		1

ПРОМТРАНСНИИПРОЕКТ

Подпись и дата | Взам.инв.№ | Инв.№подл.

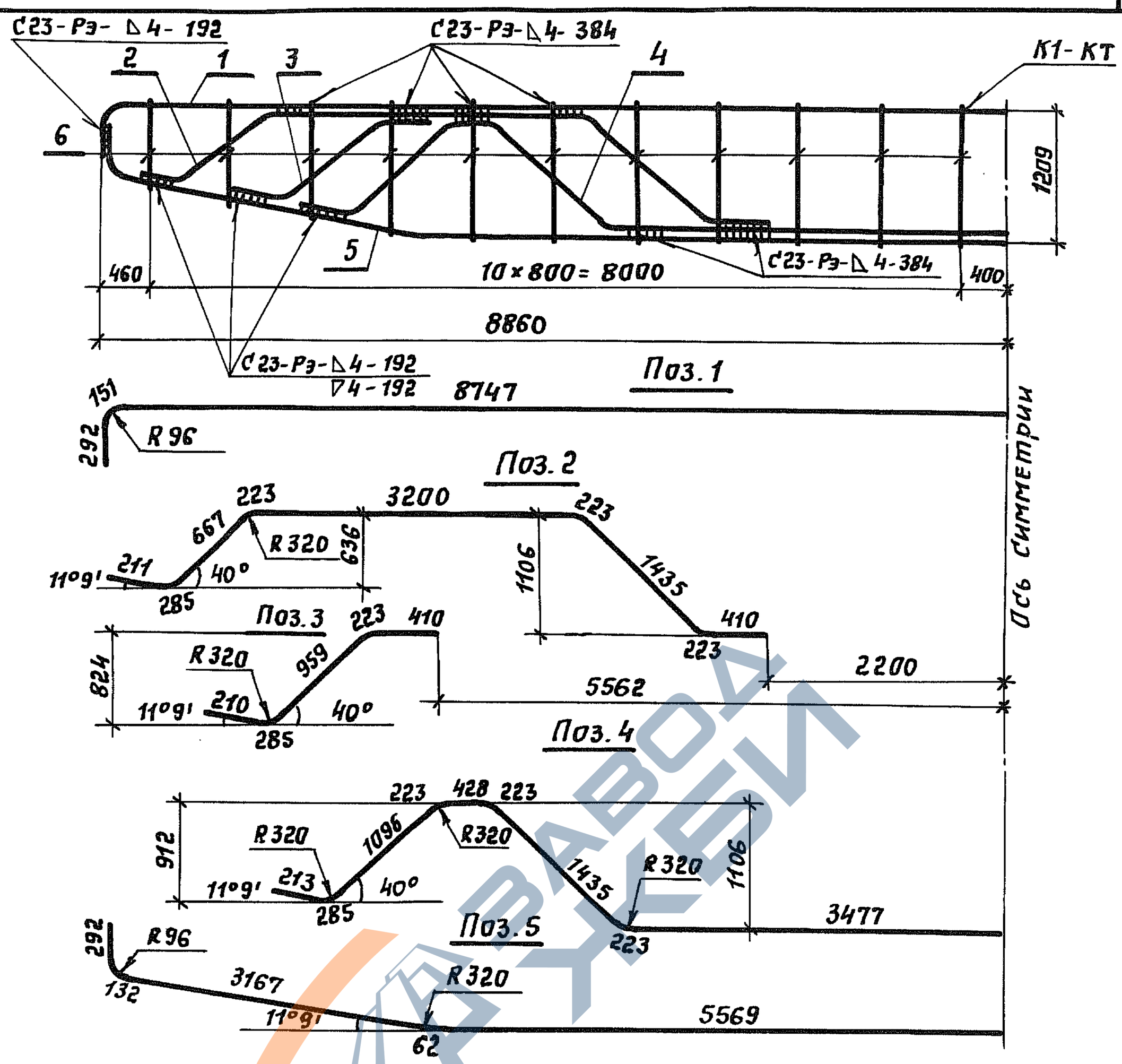

Сварные швы по ГОСТ 14098-85

Арматура:
класса А-III по ГОСТ 5781-82*,
класса А-I по ГОСТ 5781-82*

Марка каркаса	Поз.	Наименование	Кол.	Масса ед., кг	Масса каркаса, кг
КР48	1	⌀32 А III, ℓ = 18380	1	116,03	452,7
	2	32 А III, ℓ = 6880	2	43,43	
	3	32 А III, ℓ = 2090	2	13,19	
	4	32 А III, ℓ = 15210	1	96,02	
	5	32 А III, ℓ = 18440	1	116,41	
	6	8 АI, ℓ ср. = 1260	22	0,50	

Разраб.	Митина	Мит	
Рассчит	Андрианова	Андр	
Пров.	Андрианова	Андр	
Гл. инж. пр	Дашкевич	Д	
Н. контр.	Дашкевич	Д	
Нач. отд	Каташев	Кат	

3.503.1-90.4-12

Каркас КР48

Стадия	Лист	Листов
Р		1

ПРОМТРАНСНИИПРОБКI

Взам. инв. № | Подпись и дата | Инв. № подл.

Копировал: Солов- Формат А4

https://zavodjbi.com/

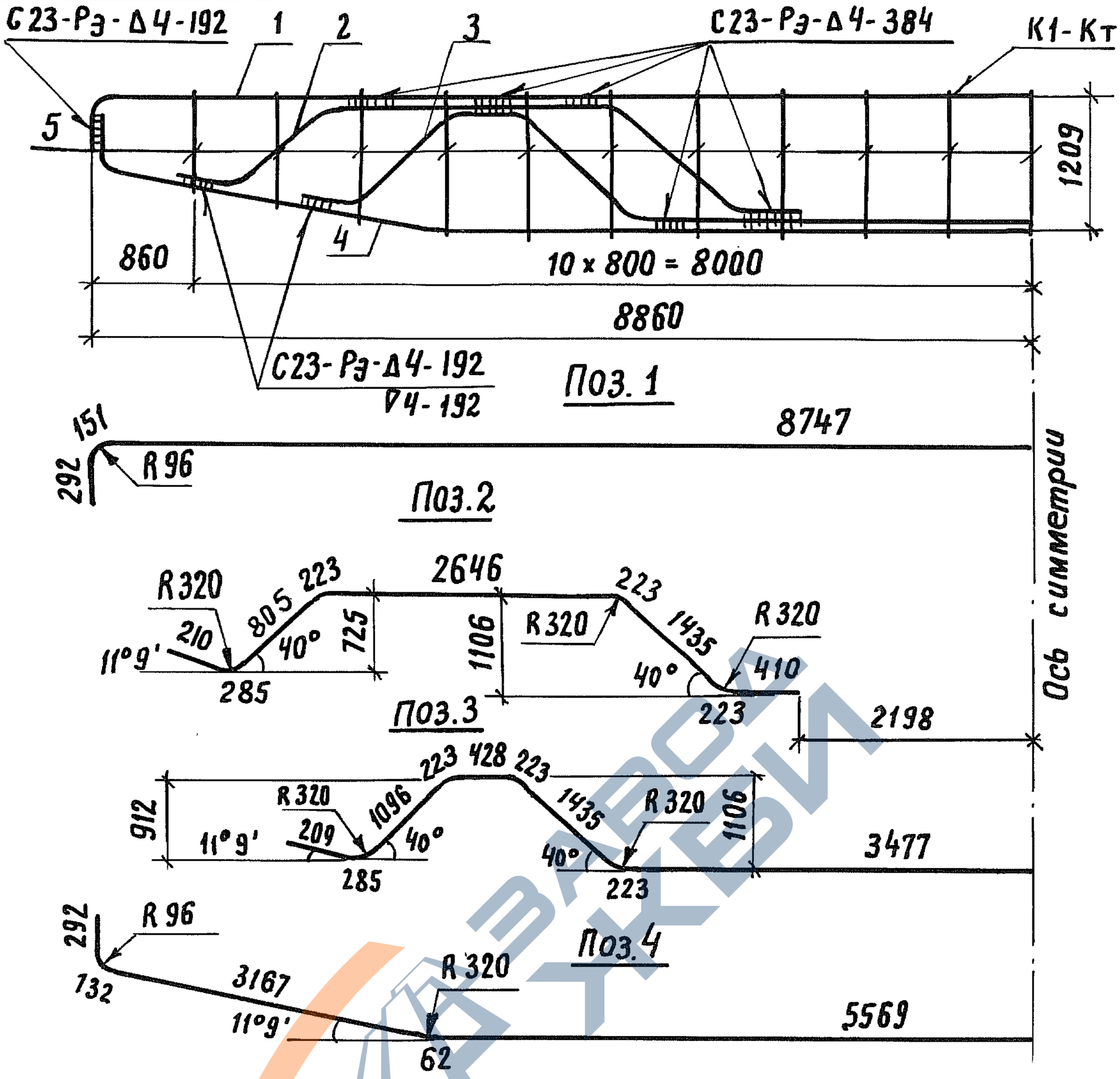

Сварные швы по ГОСТ 14098-85

Арматура класса А-III по ГОСТ 5781-82*, класса А-I по ГОСТ 5781-82*

Марка каркаса	Поз.	Наименование	Кол.	Масса ед., кг	Масса каркаса, кг
Кр 49	1	ф 32 А III, ℓ = 18380	1	116,03	420,5
	2	32 А III, ℓ = 6460	2	40,78	
	3	32 А III, ℓ = 15200	1	95,96	
	4	32 А III, ℓ = 18440	1	116,41	
	5	ф 8 А I, $ℓ_{ср}$ = 1260	21	0,50	

Разраб.	Митина		
Рассчит.	Андрианова		
Пров.	Андрианова		
Гл.инж.пр.	Дашкевич		
Н. контр.	Дашкевич		
Нач.отд.	Каташев		

3.503.1-90.4-13

Каркас Кр 49

Стадия	Лист	Листов
Р		1

ПРОМТРАНСНИИПРОЕКТ

Взам.инв.№ | Подпись и дата | Инв.№подл.

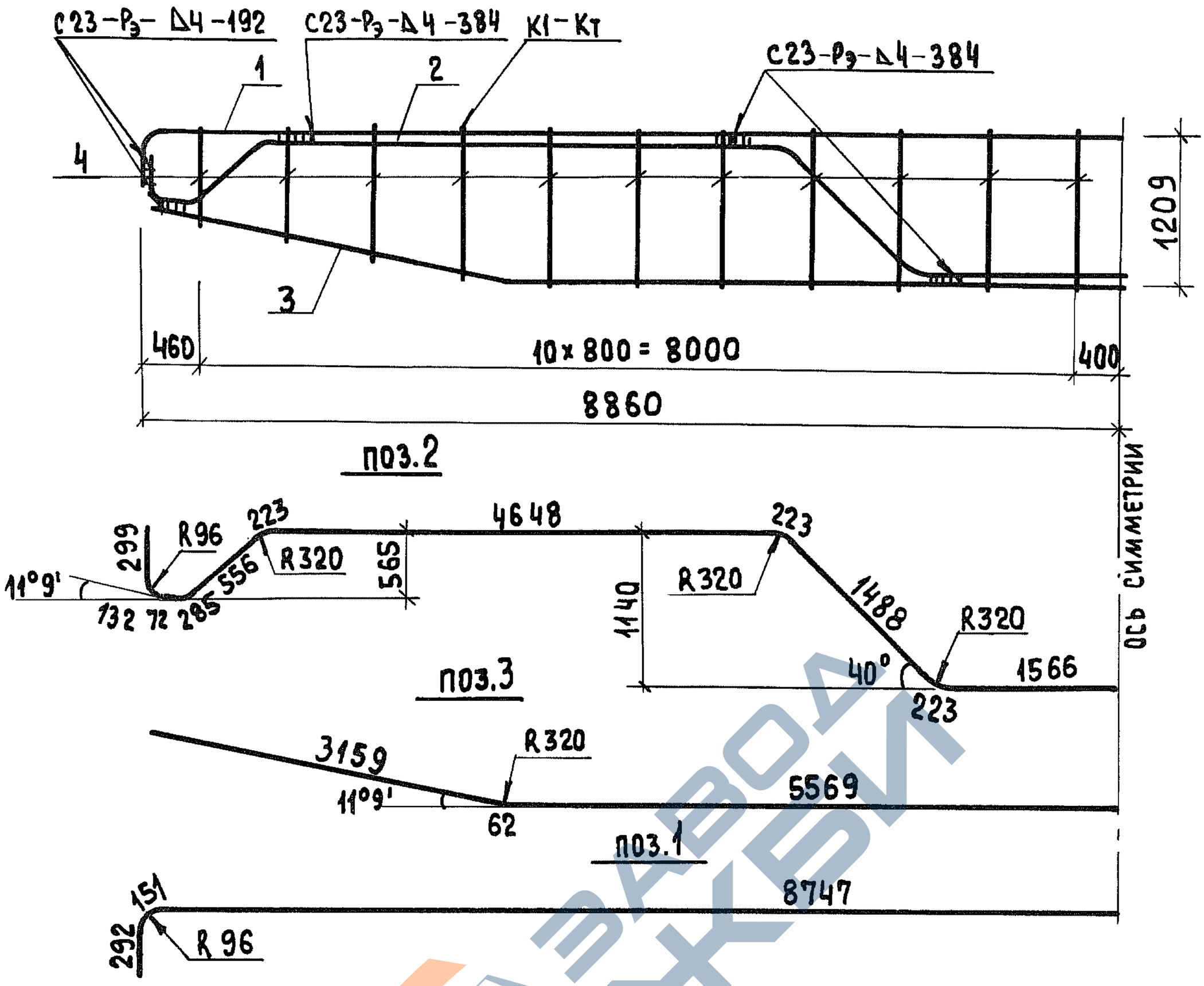

Сварные швы по ГОСТ 14098-85

Марка каркаса	Поз.	Наименование	Кол.	Масса ед., кг	Масса каркаса, кг
КР 50	1	Ф 32 А III, ℓ = 18380	1	116,03	360,7
	2	32 А III, ℓ = 19430	1	122,66	
	3	32 А III, ℓ = 17580	1	110,98	
	4	Ф 8 А I, $\ell_{ср.}$ = 1260	22	0,50	

Арматура: класса А-III по ГОСТ 5781-82*
класса А-I по ГОСТ 5781-82*

Разраб.	Митина		
Рассчит.	Андрианова		
Пров.	Андрианова		
Гл.инж.пр.	Дашкевич		
Н.контр.	Дашкевич		
Нач.отд.	Каташев		

3.503.1-90.4-14

Каркас КР 50

Стадия	Лист	Листов
Р		1

ПРОМТРАНСНИИПРОЕКТ

Инв.№ подл. | Подпись и дата | Взам.инв.№

23924-02 20

Копировал

Формат А4

https://zavodjbi.com/

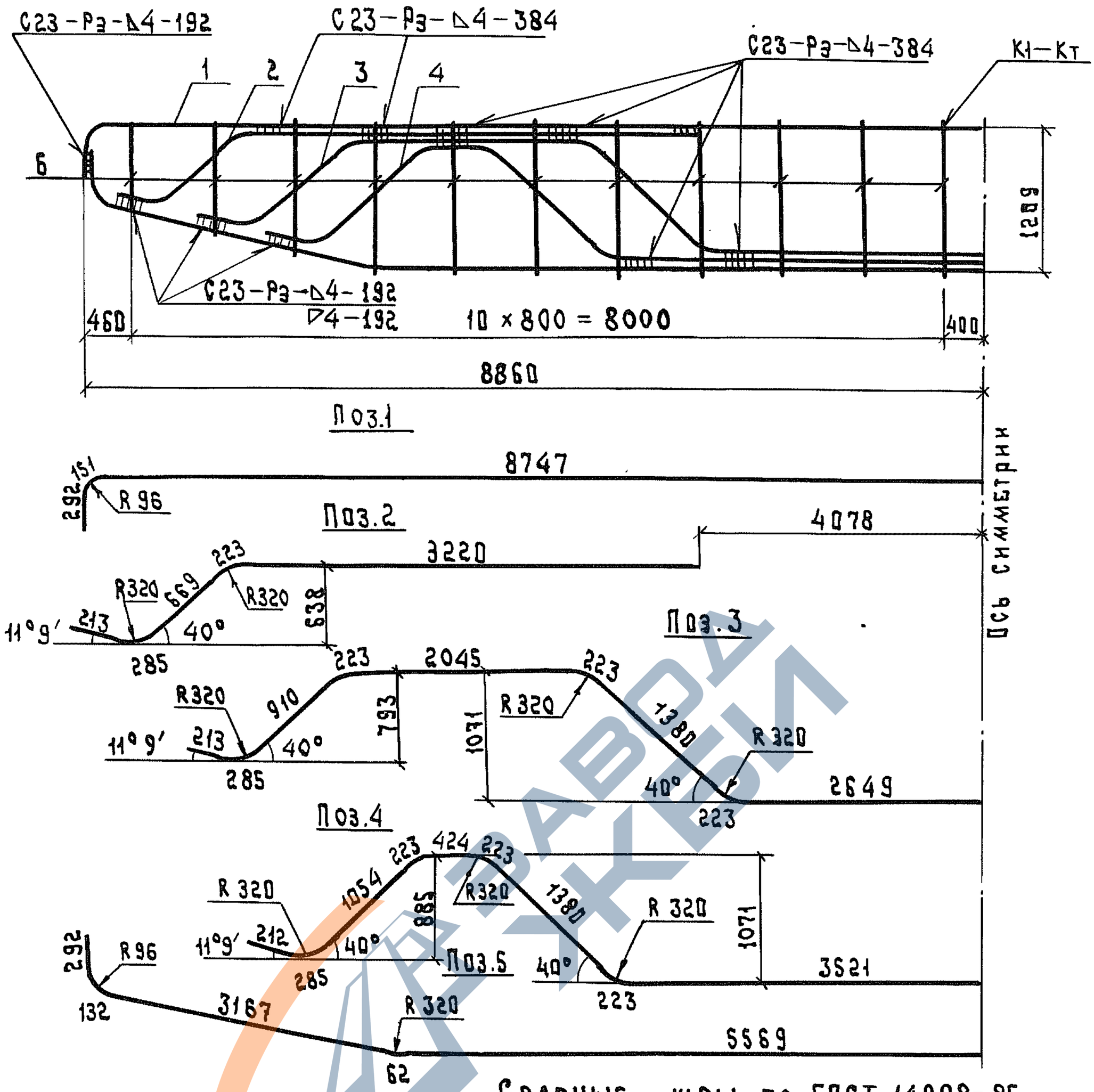

Сварные швы по ГОСТ 14098-85

Арматура: класса А-III по ГОСТ 5781-82*, класса А-I по ГОСТ 5781-82*

Марка каркаса	Поз.	Наименование	Кол.	Масса ед., кг	Масса каркаса, кг
КР 51	1	⌀ 32 А III, ℓ = 18380	1	116,03	499,3
	2	32 А III, ℓ = 4610	2	29,10	
	3	32 А III, ℓ = 16300	1	102,90	
	4	32 А III, ℓ = 15010	1	94,76	
	5	32 А III, ℓ = 18440	1	116,41	
	6	8 А I, ℓср = 1260	22	0,50	

Разраб.	Митина	
Рассчит.	Андрианова	
Пров.	Андрианова	
Гл.инж.пр	Дашкевич	
Н.контр.	Дашкевич	
Нач.отд.	Каташев	

3.503.1-90.4-15

Каркас КР 51

Стадия	Лист	Листов
Р		1

ПРОМТРАНСНИИПРОЕКТ

Взам. инв. № | Подпись и дата | Инв. № подл.

Копировал Тиш 23924-02 21 Формат А4

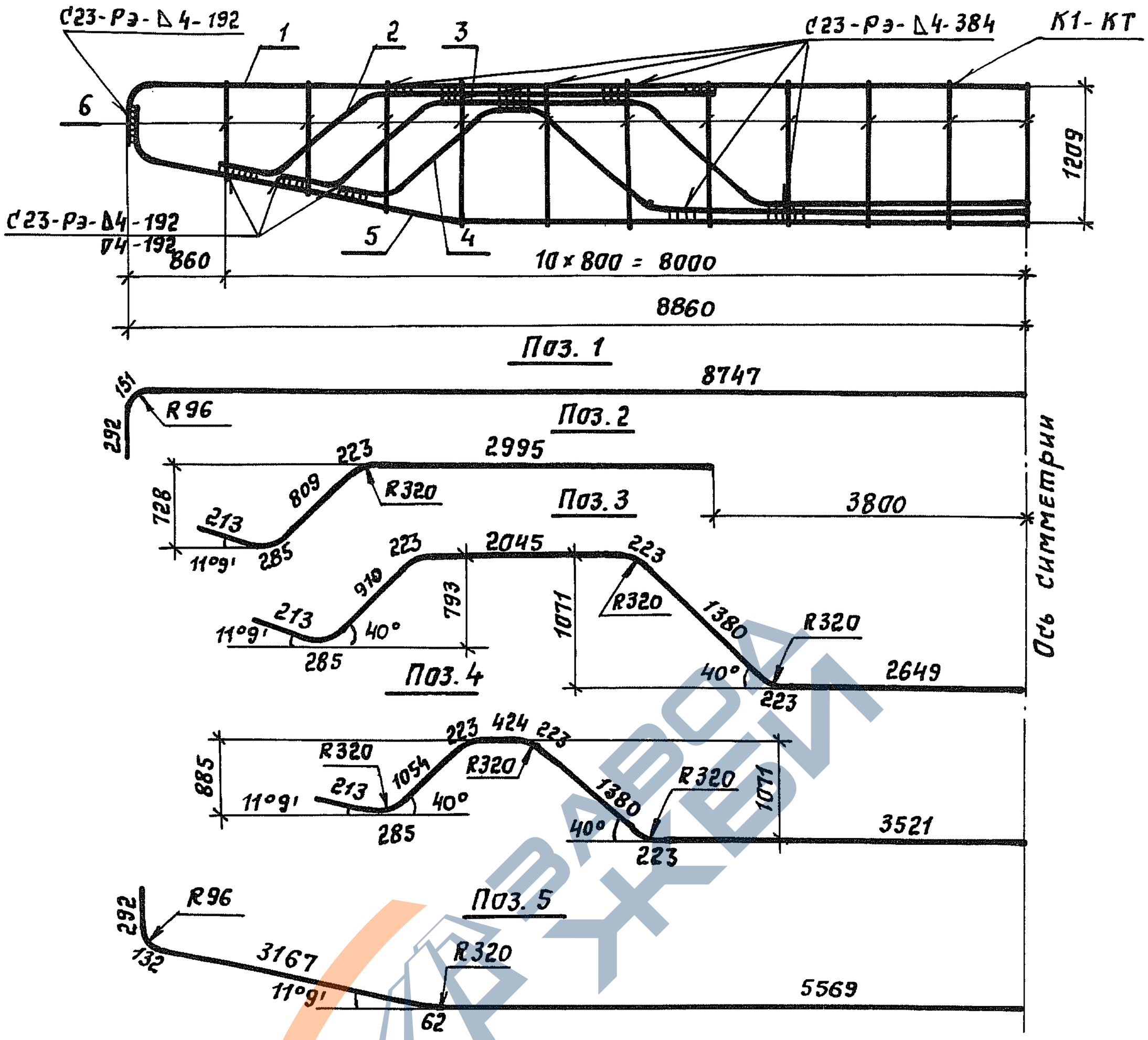

Сварные швы по ГОСТ 14098-85

Арматура: класса А-III по ГОСТ 5781-82*, класса А-I по ГОСТ 5781-82*

Марка каркаса	Поз.	Наименование	Кол.	Масса ед., кг	Масса каркаса, кг
КР52	1	⌀ 32 А III, ℓ = 18380	1	116,03	497,8
	2	32 А III, ℓ = 4530	2	28,60	
	3	32 А III, ℓ = 16300	1	102,90	
	4	32 А III, ℓ = 15010	1	94,76	
	5	32 А III, ℓ = 18440	1	116,41	
	6	⌀ 8 А I, ℓ = 1260	21	0,50	

Разраб.	Митина		
Рассчит.	Андрианова		
Пров.	Андрианова		
Гл.инж.пр.	Дашкевич		
Н.контр.	Дашкевич		
Нач.отд.	Каташев		

3.503.1-90.4-16

Каркас КР52

Стадия	Лист	Листов
Р		1

ПРОМТРАНСНИИПРОЕКТ

Подпись и дата | Инв. № подл. | Взам. инв. №

Копировал: Сол- Формат А4

https://zavodjbi.com/

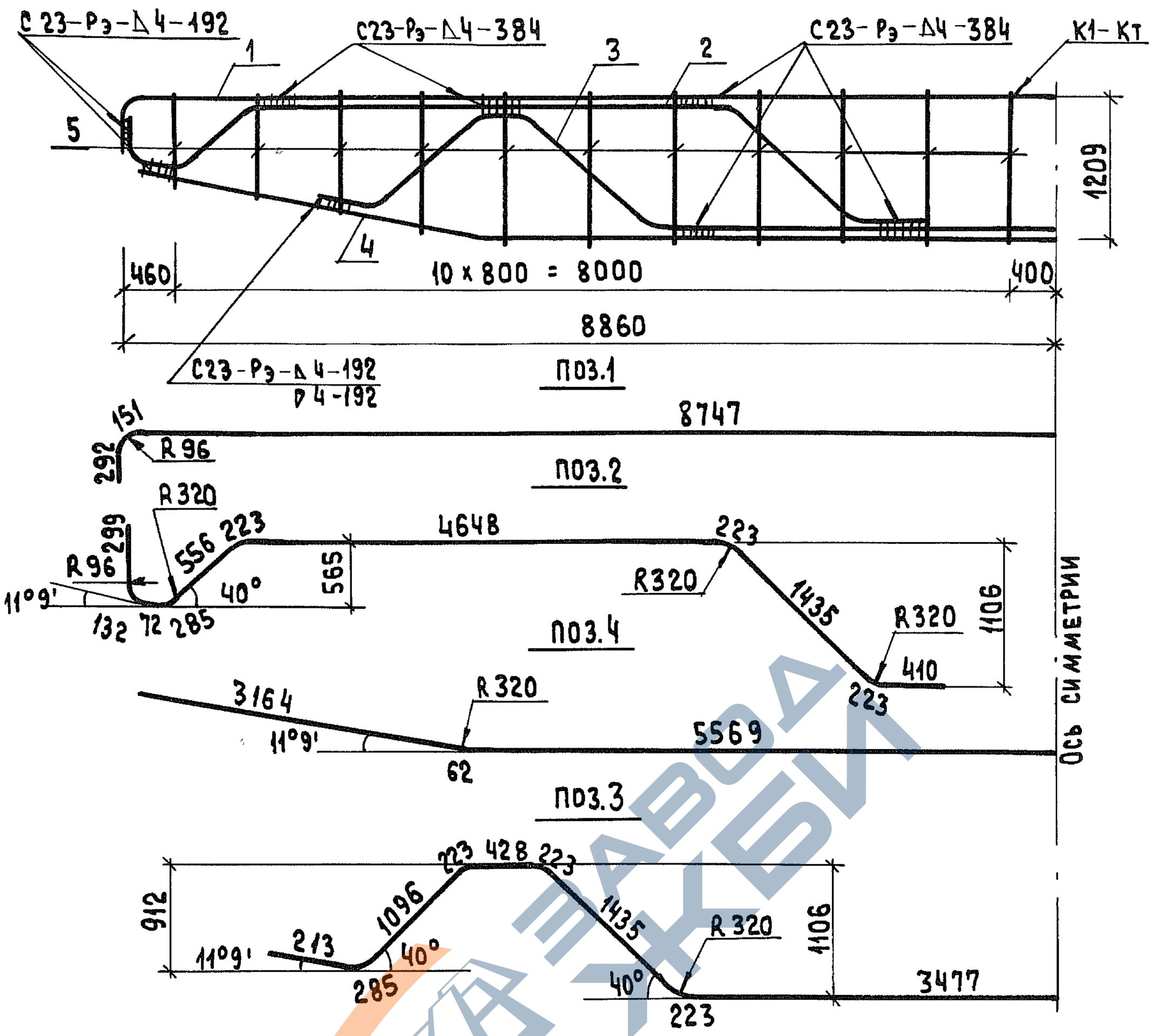

Сварные швы по ГОСТ 14098-85

Арматура:
класса А-III по ГОСТ 5781-82*,
класса А-I по ГОСТ 5781-82*

Марка каркаса	Поз	Наименование	Кол.	Масса ед., кг	Масса каркаса, кг
КР 53	1	ф 32 А III, ℓ = 18380	1	116.03	441.5
	2	32 А III, ℓ = 85100	2	53.72	
	3	32 А III, ℓ = 15210	1	96.02	
	4	32 А III, ℓ = 17590	1	111.04	
	5	ф 8 А I, ℓср. = 1260	22	0.50	

Разраб.	Митина	
Рассчит.	Андрианова	
Пров.	Андрианова	
Гл.инж.пр	Дашкевич	
Н.контр.	Дашкевич	
Нач.отд.	Каташев	

3.503.1-90.4-17

Каркас КР 53

Стадия	Лист	Листов
Р		1

ПРОМТРАНСНИИПРОЕКТ

Взам.инв.№ | Подпись и дата | Инв.№ подл.

Копировал

Формат А4

https://zavodjbi.com/

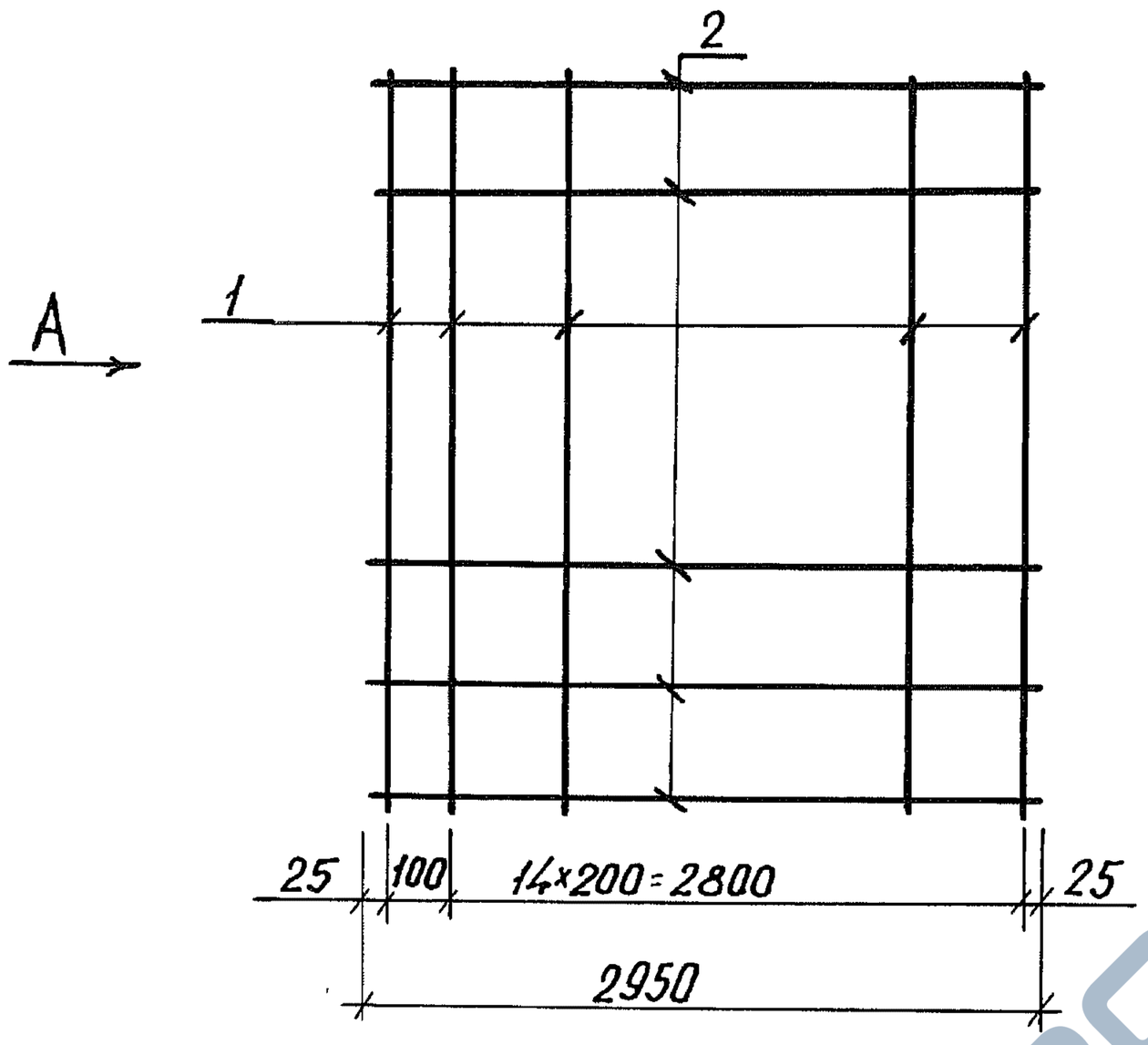

Вид А

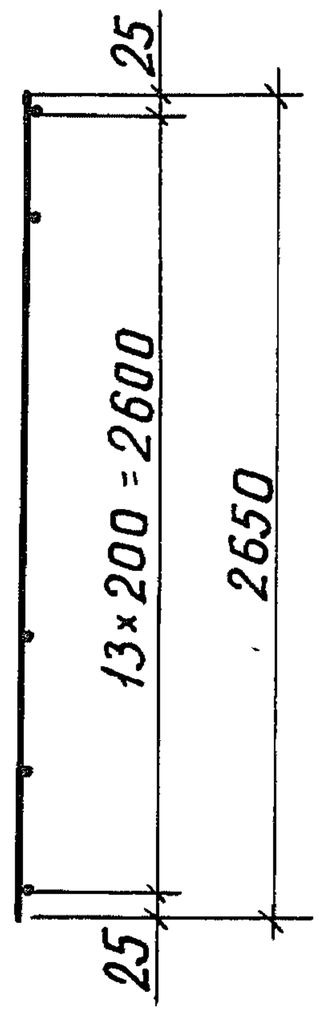

Сетки изготовлять вязаными

Арматура класса А-III по ГОСТ 5781-82*

Поз.	Наименование	Кол.	Масса ед, кг	Масса сетки, кг
1	⌀ 12 А III, ℓ = 2950	14	2,62	74,3
2	12 А III, ℓ = 2650	16	2,35	

Разраб.	Зимина		
Рассчит.	Андрианова		
Пров.	Андрианова		
Гл.инж.пр.	Дашкевич		
Н.контр.	Дашкевич		
Нач.отд.	Каташев		

3.503.1-90.4-18

Сетка С 25

Стадия	Лист	Листов
Р		1

ПРОМТРАНСНИИПРОЕКТ

Взам.инв.№ | Подпись и дата | Инв.№подл.

Копировал: 23924-02 24 формат А4

https://zavodjbi.com/

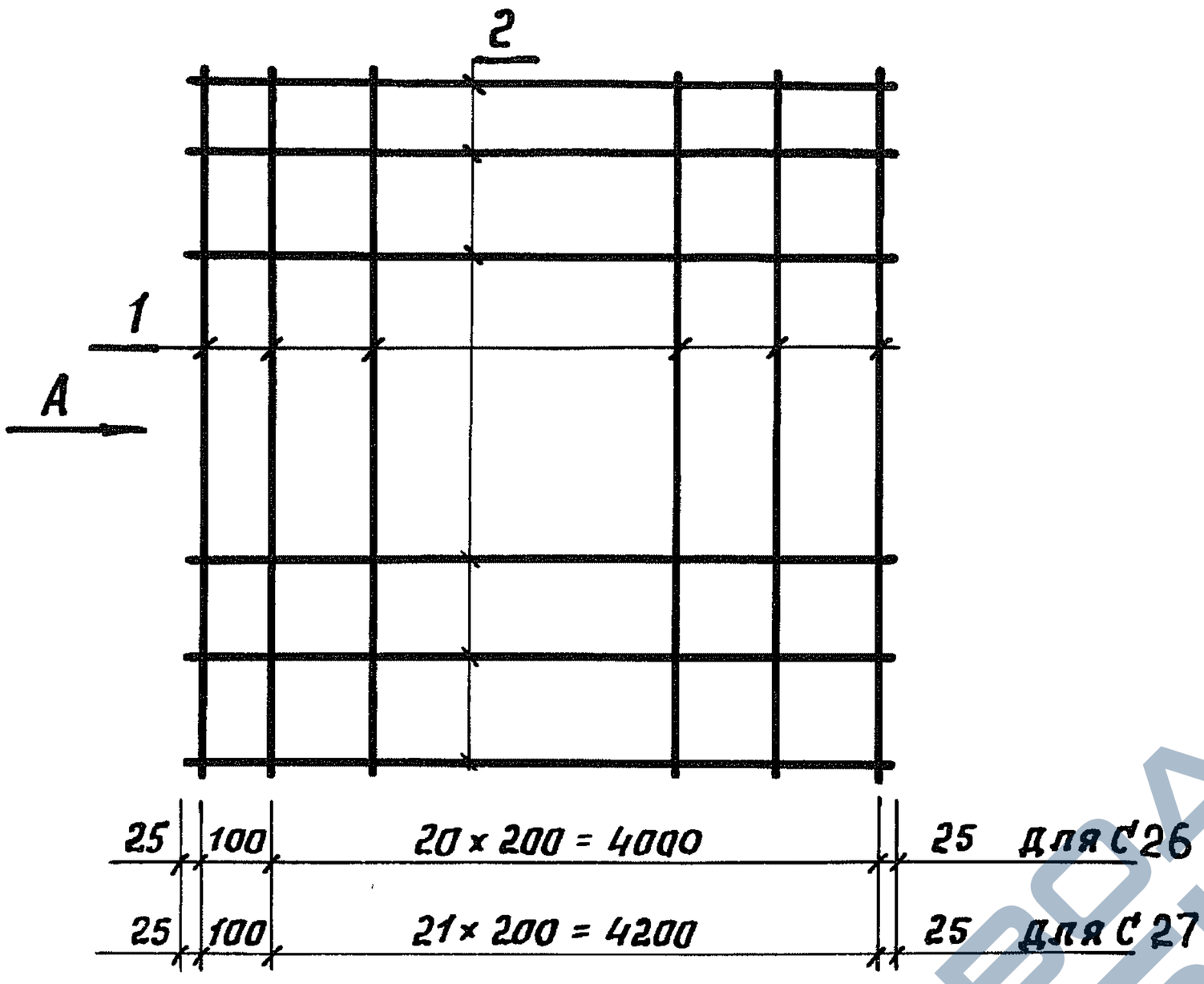

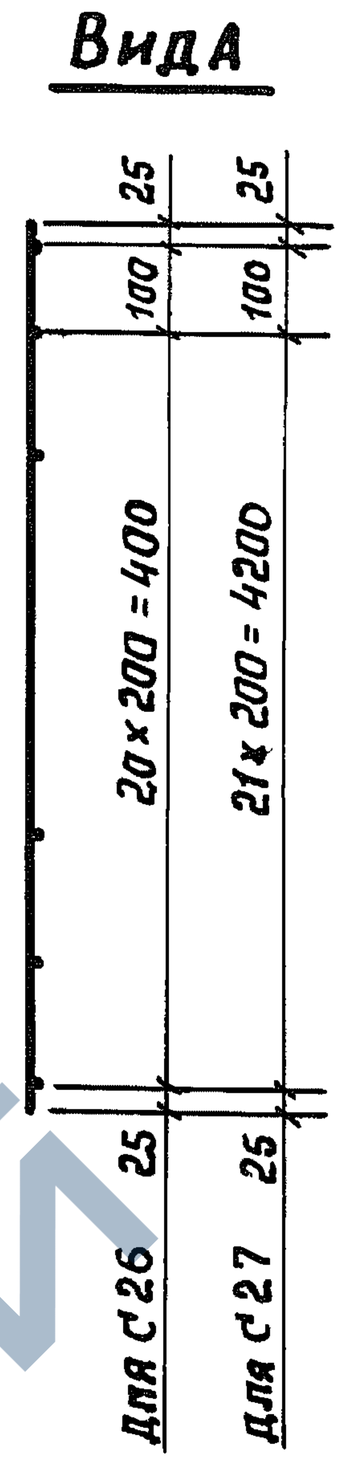

Обозначение документа	Марка сетки
3.503.1-90.4-19	С 26
-01	С 27

Сетки изготовлять вязаными

Арматура класса А-III по ГОСТ 5781-82*

Марка сетки	Поз.	Наименование	Кол.	Масса ед., кг	Масса сетки, кг
С 26	1	ф 12 А III, ℓ = 4150	22	3,69	162,4
	2	12 А III, ℓ = 4150	22	3,69	
С 27	1	ф 12 А III, ℓ = 4350	23	3,86	177,6
	2	12 А III, ℓ = 4350	23	3,86	

Разраб.	Зимина		
Рассчит.	Андрианова		
Пров.	Андрианова		
Гл.инж.пр.	Дашкевич		
Н.контр.	Дашкевич		
Нач.отд.	Каташев		

3.503.1-90.4-19

Сетка С26, С27

Стадия	Лист	Листов
Р		1

ПРОМТРАНСНИИПРОЕКТ

Взам. инв. № | Подпись и дата | Инв. № подл.

https://zavodjbi.com/

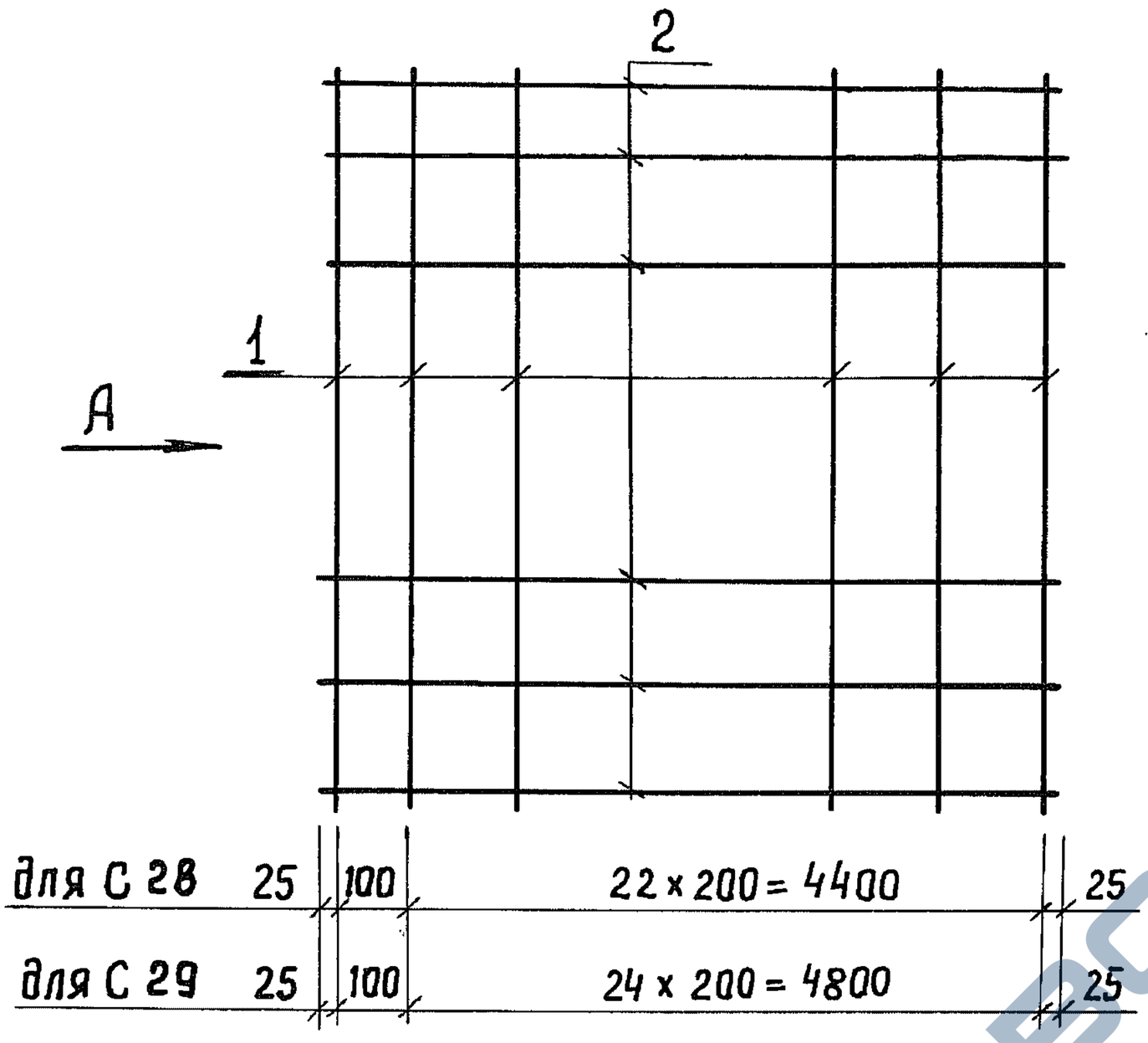

Вид А

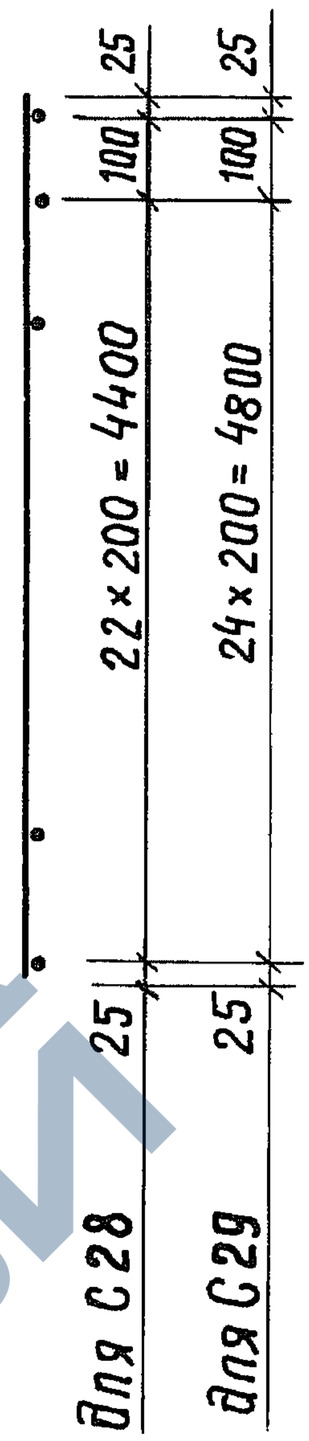

Обозначение документа	Марка сетка
3.503.1-90.4-20	С28
-01	С29

Сетки изготовлять вязаными

Арматура класса А-III по ГОСТ 5781-82*

Марка сетки	Поз.	Наименование	Кол.	Масса ед., кг	Масса сетки, кг
С28	1	ф 12 А III, ℓ = 4550	24	4,04	193,9
	2	12 А III, ℓ = 4550	24	4,04	
С29	1	ф 14 А III, ℓ = 4950	26	5,98	311,0
	2	14 А III, ℓ = 4950	26	5,98	

Разраб.	Зимина		
Рассчит.	Андрианова		
Пров.	Андрианова		
Гл.инж.пр.	Дашкевич		
Н. контр.	Дашкевич		
Нач.отд.	Каташев		

3.503.1-90.4-20

Сетка С28, С29

Стадия	Лист	Листов
Р		1

ПРОМТРАНСНИИПРОЕКТ

Инв № подл. | Подпись и дата | Взам.инв.№

https://zavodjbi.com/

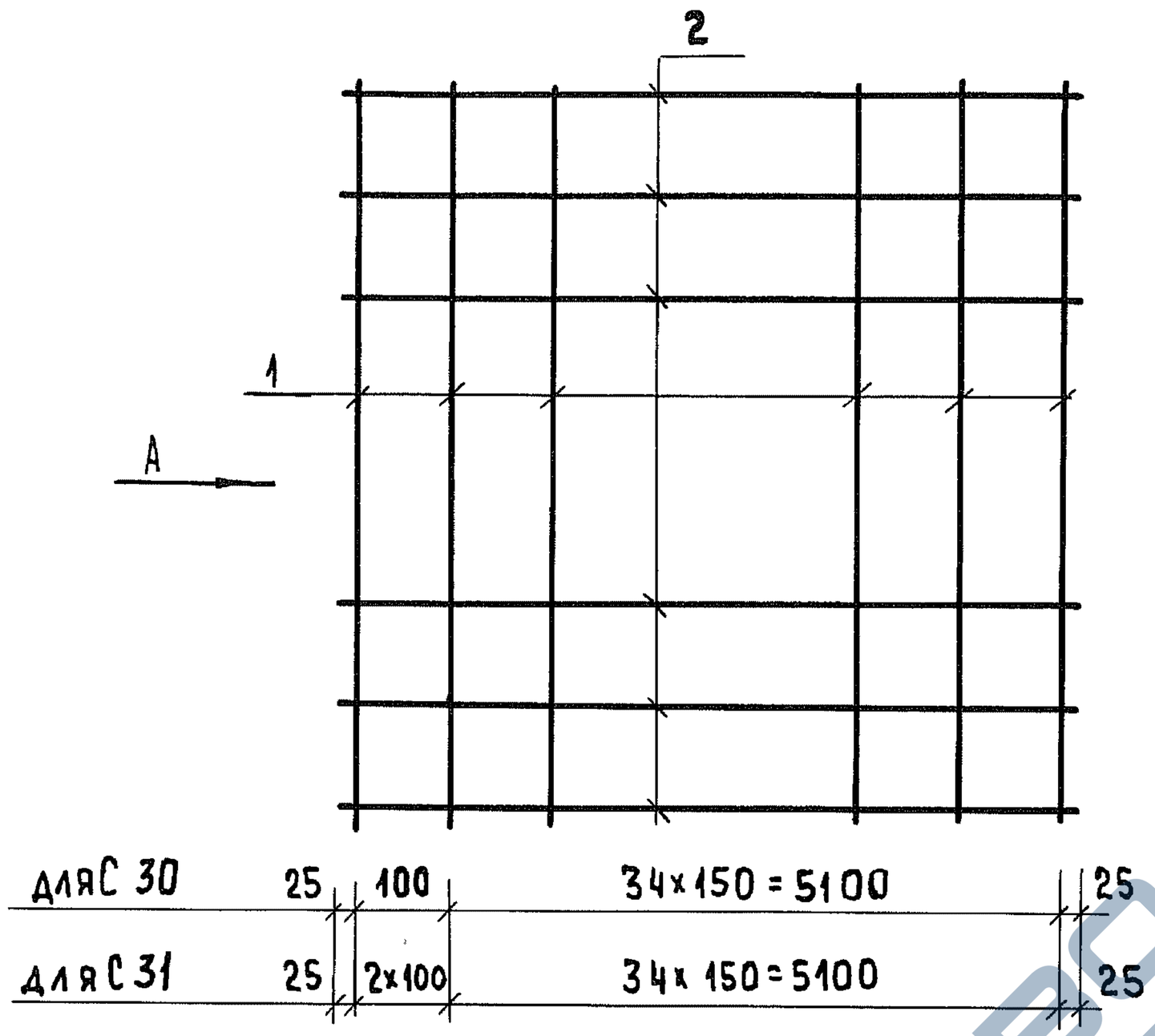

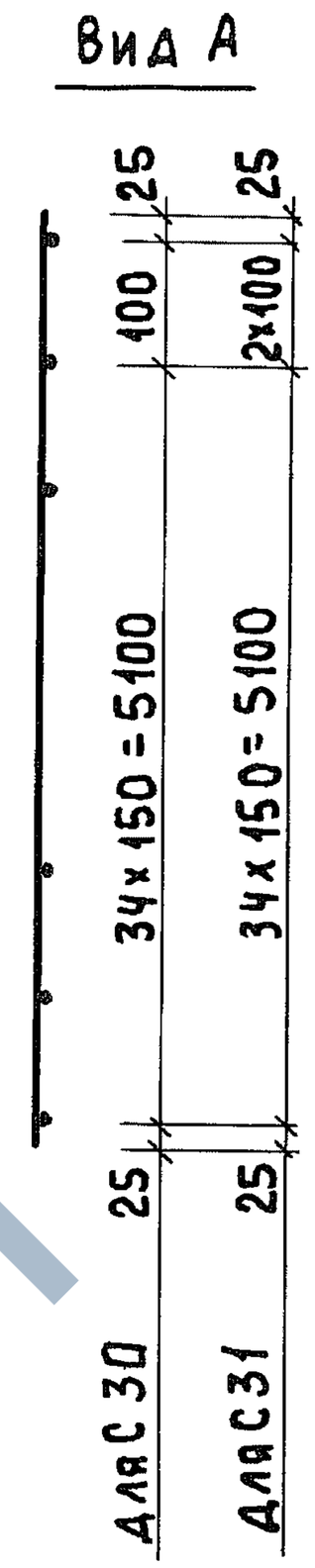

Обозначение документа	Марка сетки
3.503.1-90.4-21	С 30
-01	С 31

Сетки изготовлять вязаными
Арматура класса А-III по ГОСТ 5781-82*

Марка сетки	Поз.	Наименование	Кол.	Масса ед., кг	Масса сетки, кг
С 30	1	⌀ 14 А III, ℓ = 5250	36	6,34	456,5
	2	14 А III, ℓ = 5250	36	6,34	
С 31	1	⌀ 14 А III, ℓ = 5350	37	6,46	478,1
	2	14 А III, ℓ = 5350	37	6,46	

Разраб.	Зимина		
Рассчит.	Андрианова		
Пров.	Андрианова		
Гл.инж.пр.	Дашкевич		
Н.контр.	Дашкевич		
Нач.отд.	Каташев		

3.503.1-90.4-21

Сетка С 30, С 31

Стадия	Лист	Листов
Р		1

ПРОМТРАНСНИИПРОЕКТ

Взам. инв. № | Подпись и дата | Инв. № подл.

https://zavodjbi.com/
ЗАВОД ЖБИ

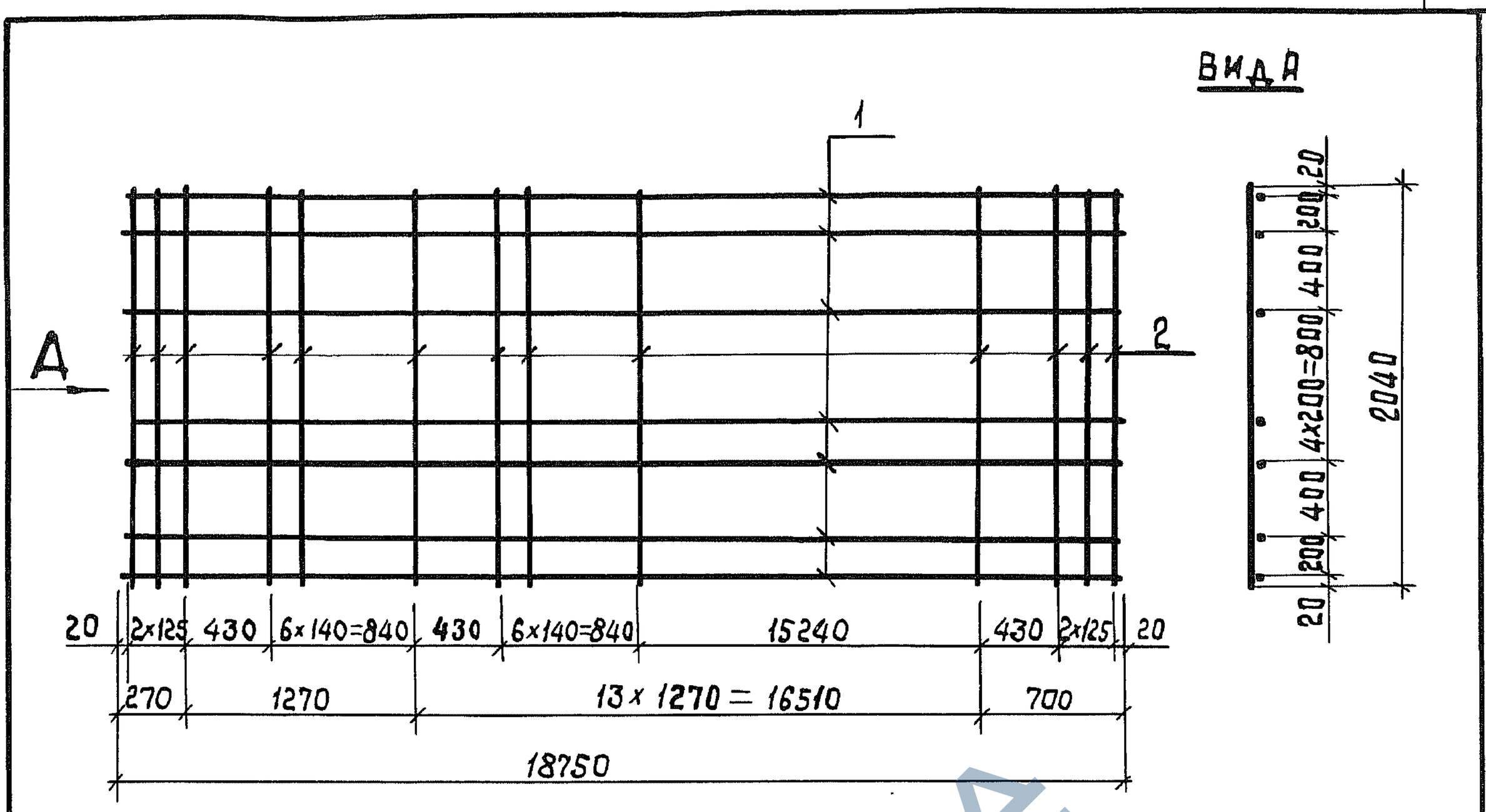

Сетки изготовлять вязаными
Арматура класса А-III по ГОСТ 5781-82*

Поз.	Наименование	Кол.	Масса ед, кг	Масса сетки, кг
1	⌀ 16 А III, ℓ = 18750	9	29,59	522,2
2	14 А III, ℓ = 2040	104	2,46	

Разраб.	Зимина		
Рассчит.	Андрианова		
Пров.	Андрианова		
Гл.инж.пр.	Дашкевич		
Н. контр.	Дашкевич		
Нач.отд.	Каташев		

3.503.1-90.4-22

Сетка С 32

Стадия	Лист	Листов
Р		1

ПРОМТРАНСНИИПРОЕКТ

Инв.№ подл. | Подпись и дата | Взам.инв.№

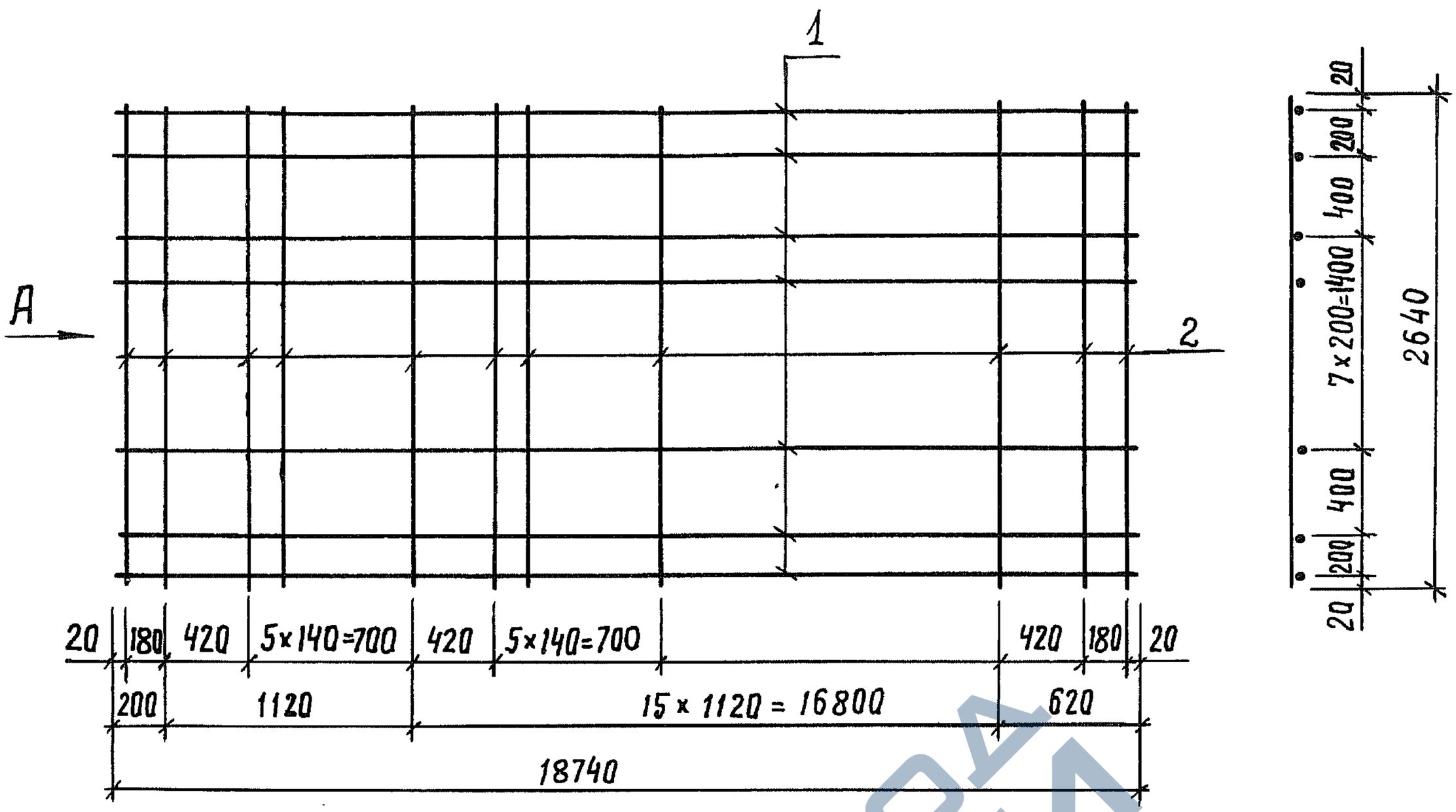

Сетки изготавлять вязаными.
Арматура класса А-III по ГОСТ 5781-82*.

Поз.	Наименование	Кол.	Масса ед., кг	Масса сетки, кг
1	⌀16 А III, ℓ = 18740	12	29,57	673,8
2	14 А III, ℓ = 2640	100	3,19	

Разраб.	Зимина	
Рассчит.	Андрианова	
Провер.	Андрианова	
Гл.инж.пр.	Дашкевич	
Н.контр.	Дашкевич	
Нач.отд.	Каташев	

3.503.1-90.4-23

Сетка С 33

Стадия	Лист	Листов
Р		1

ПРОМТРАНСНИИПРОЕКТ

Взам. инв. № | Подпись и дата | Инв. № подл.

Копировал Кирная

Формат А4

https://zavodjbi.com/

https://zavodjbi.com/

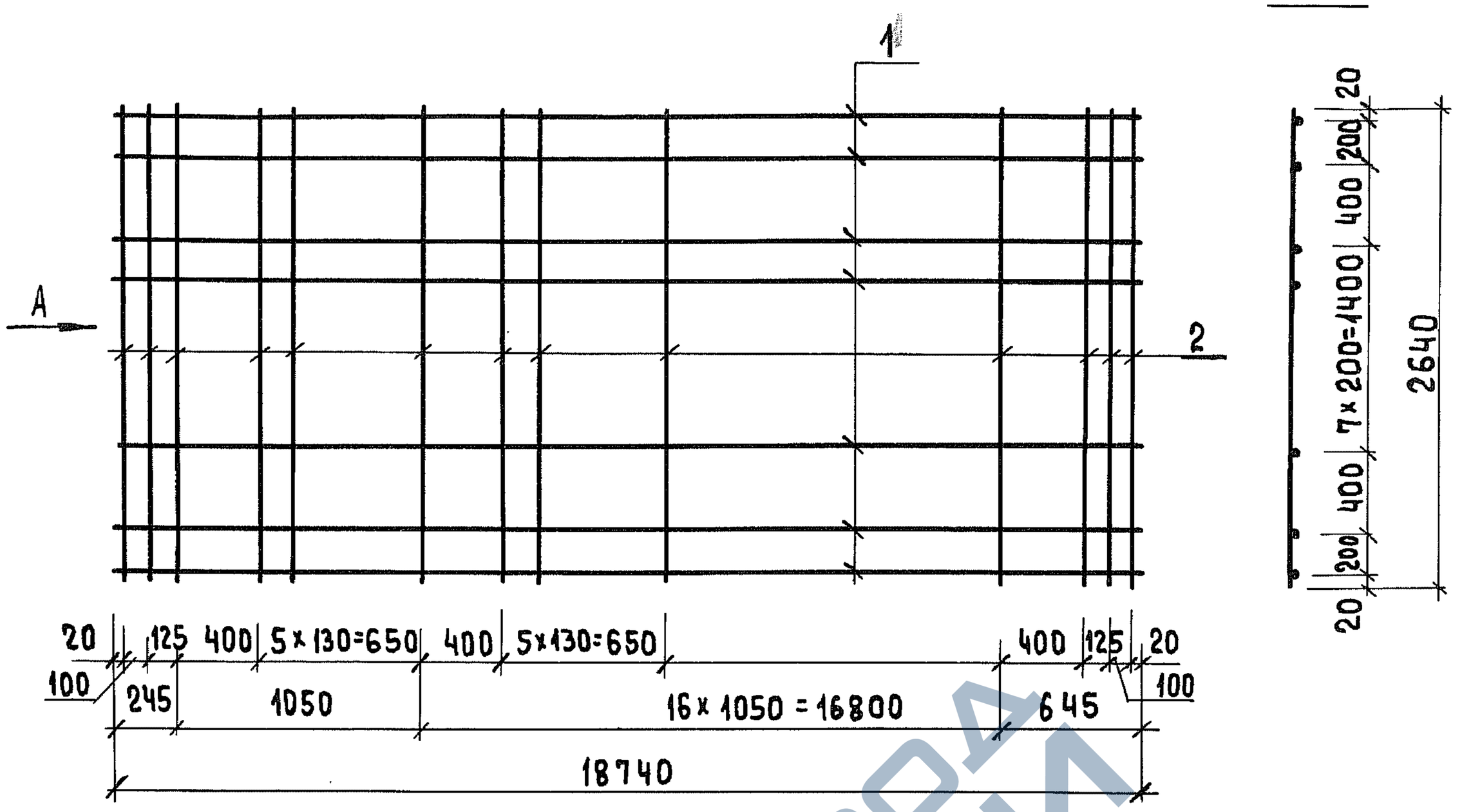

Сетки изготовлять вязаными
Арматура класса А-III по ГОСТ 5781-82*

Поз.	Наименование	Кол.	Масса ед., кг	Масса сетки, кг
1	ф 16 А III, ℓ = 18740	12	29,57	699,4
2	14 А III, ℓ = 2640	108	3,19	

Разраб.	Зимина		
Рассчит	Андрианова		
Пров.	Андрианова		
Гл.инж.пр	Дашкевич		
Н. контр.	Дашкевич		
Нач.отд.	Каташев		

3.503.1-90.4-24

Сетка С 34

Стадия	Лист	Листов
Р		1

ПРОМТРАНСНИИПРОЕКТ

Взам. инв. № | Подпись и дата | Инв. № подл.

 Копировал Щерня Формат А4

https://zavodjbi.com/

https://zavodjbi.com/

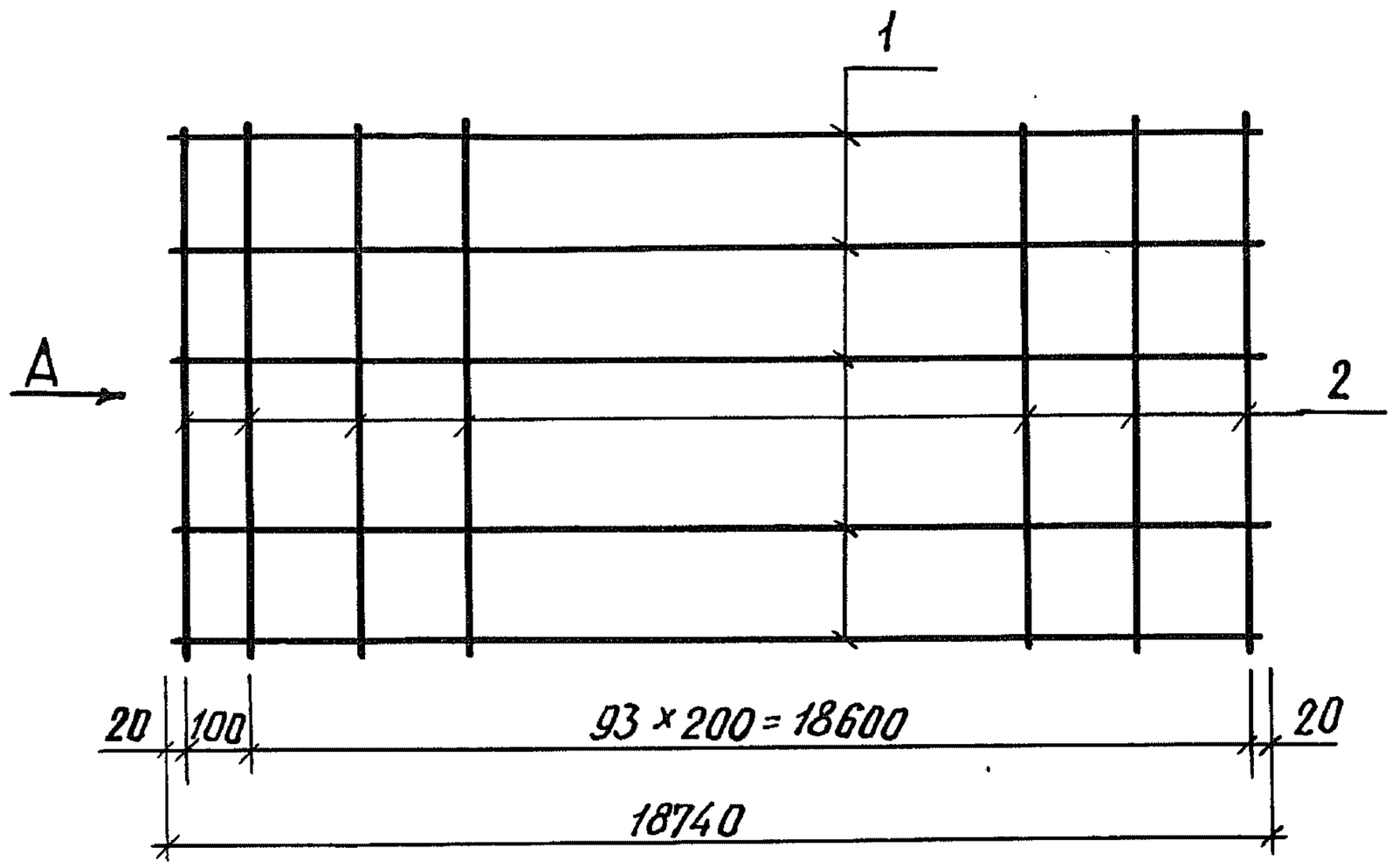

Вид А

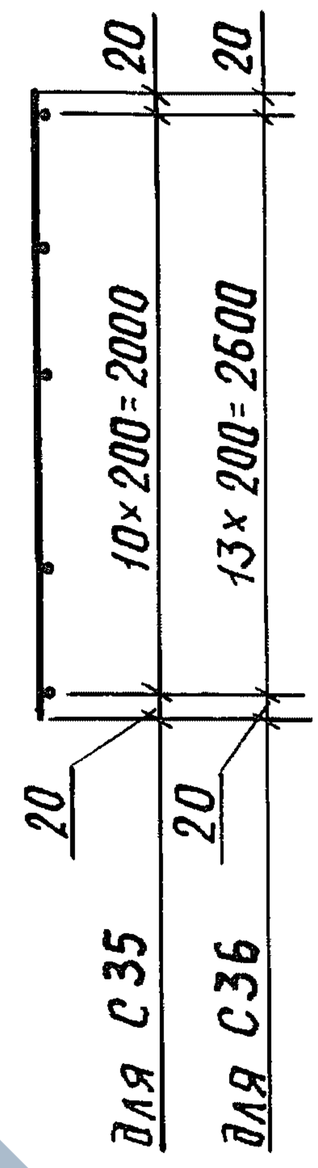

Обозначение документа	Марка сетки
3.503.1-90.4-25	С35
-01	С36

Сетки изготовлять вязаными
Арматура класса А-III по ГОСТ 5781-82*

Марка сетки	Поз.	Наименование	Кол.	Масса ед., кг	Масса сетки, кг
С35	1	⌀16 А III, ℓ = 18740	11	29,57	559,0
	2	14 А III, ℓ = 2040	95	2,46	
С36	1	⌀16 А III, ℓ = 18740	14	29,57	717,0
	2	14 А III, ℓ = 2640	95	3,19	

Разраб.	Зимина	
Рассчит.	Андрианова	
Пров.	Андрианова	
Гл.инж.пр.	Дашкевич	
Н.контр.	Дашкевич	
Нач.отд.	Катышев	

3.503.1-90.4-25

Сетка С35, С36

Стадия	Лист	Листов
Р		1

ПРОМТРАНСНИИПРОЕКТ

Инв.№ подл. | Подпись и дата | Взам.инв.№

https://zavodjbi.com/

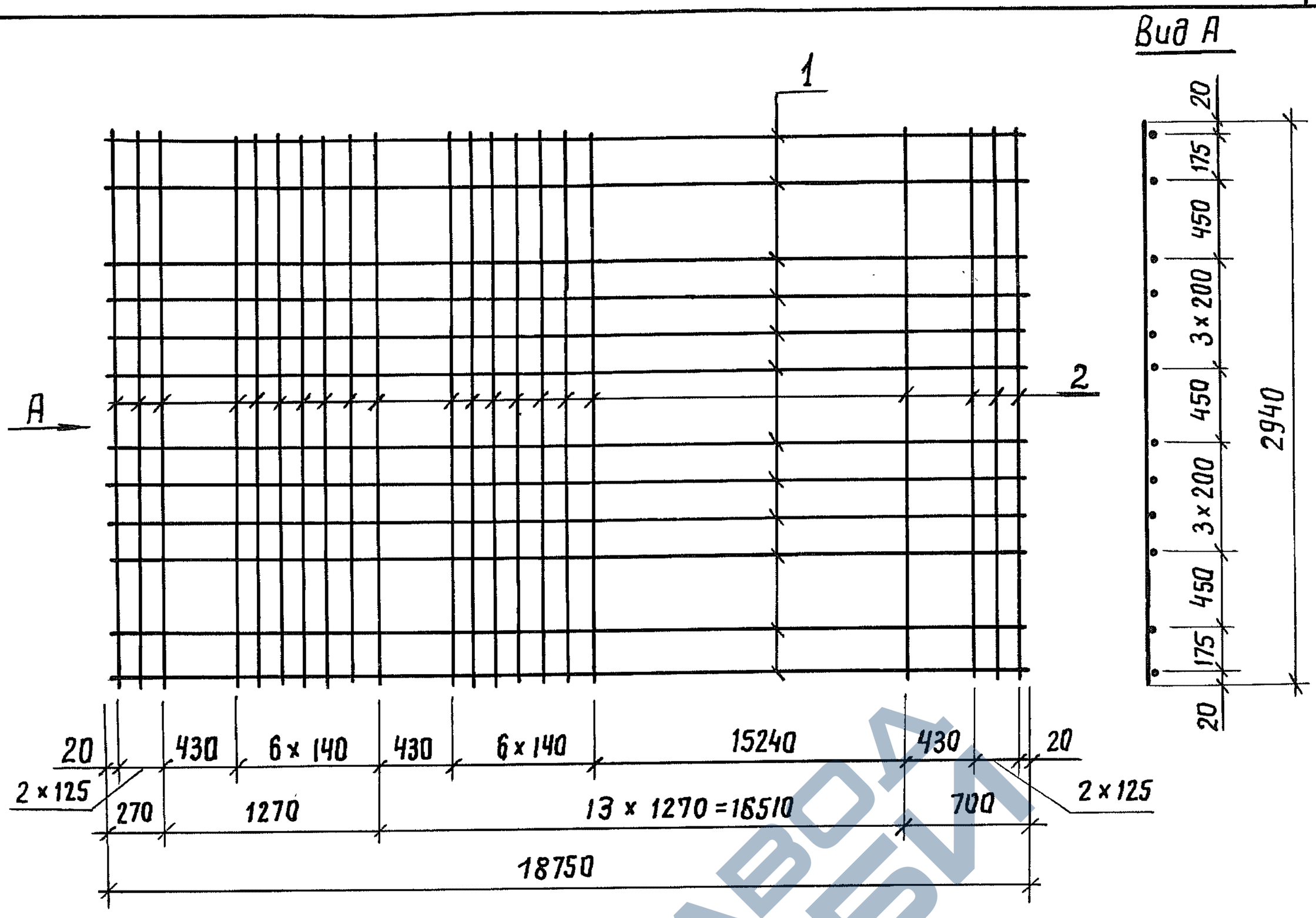

Сетки изготовлять вязаными
Арматура класса А-III по ГОСТ 5781-82*

Поз.	Наименование	Кол.	Масса ед., кг	Масса сетки, кг
1	Ф 16 А III, ℓ = 18750	12	29,59	626,5
2	12 А III, ℓ = 2940	104	2,61	

Разраб.	Зимина	
Рассчит.	Андрианова	
Пров.	Андрианова	
Гл.инж.пр.	Дашкевич	
Н.контр.	Дашкевич	
Нач.отд.	Каташев	

3.503.1-90.4-26

Сетка С37

Стадия	Лист	Листов
Р		1

ПРОМТРАНСНИИПРОЕКТ

Взам. инв.№ | Подпись и дата | Инв.№ подл.

https://zavodjbi.com/

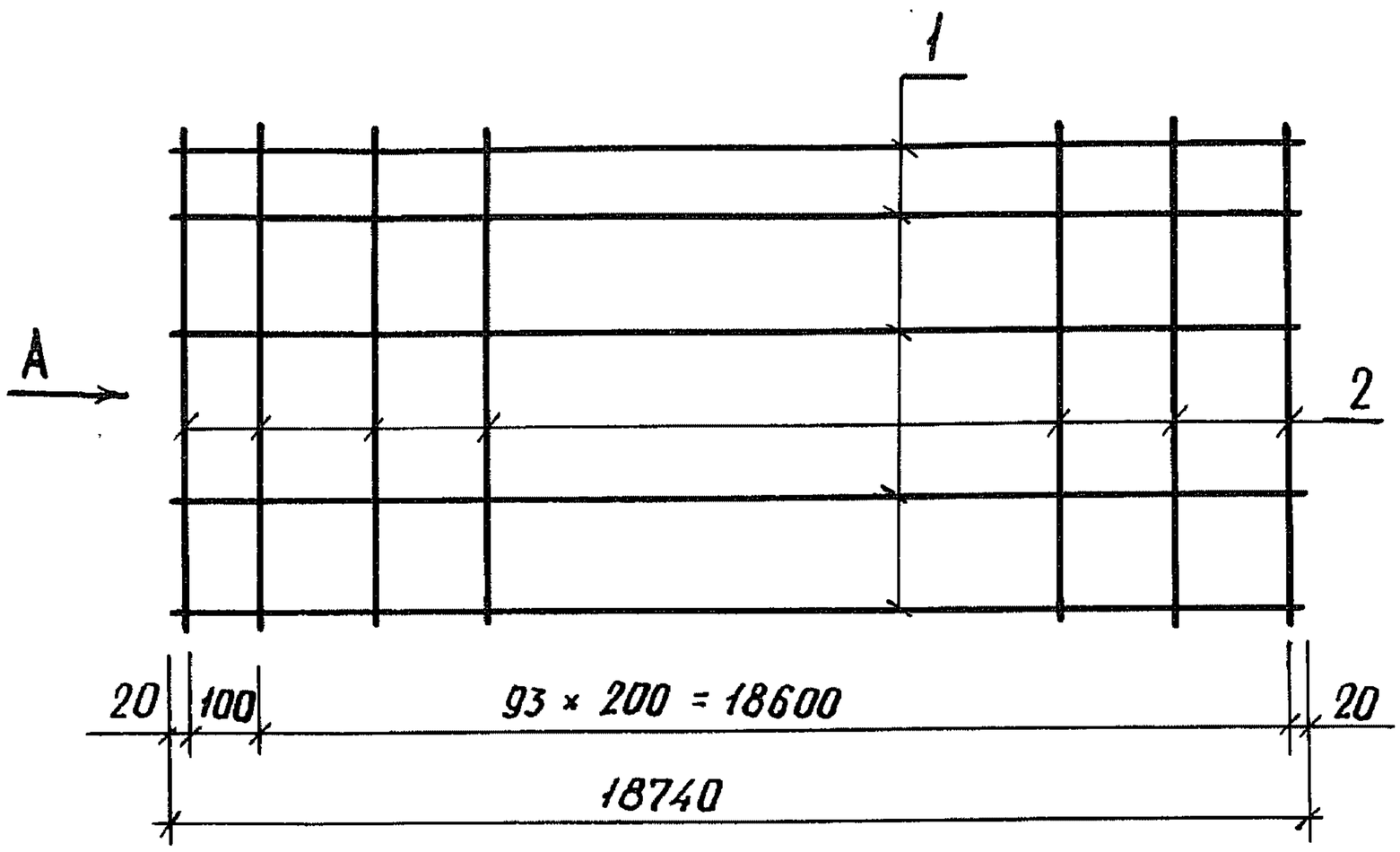

Вид А

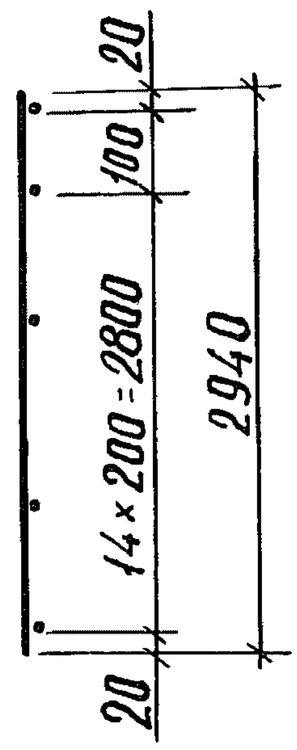

Сетки изготовлять вязаными
Арматура класса А-III по ГОСТ 5781-82*

Поз.	Наименование	Кол.	Масса ед., кг	Масса сетки, кг
1	⌀ 16 А III, ℓ = 18740	16	29,57	913,9
2	16 А III, ℓ = 2940	95	4,64	

Разраб.	Зимина	
Рассчит.	Андрианова	
Пров.	Андрианова	
Гл. инж. пр.	Дашкевич	
Н. контр.	Дашкевич	
Нач. отд.	Каташев	

3.503.1-90.4-27

Сетка С 38

Стадия	Лист	Листов
Р		1

ПРОМТРАНСНИИПРОЕКТ

Взам. инв. № | Подпись и дата | Инв. № подл.

https://zavodjbi.com/

https://zavodjbi.com/

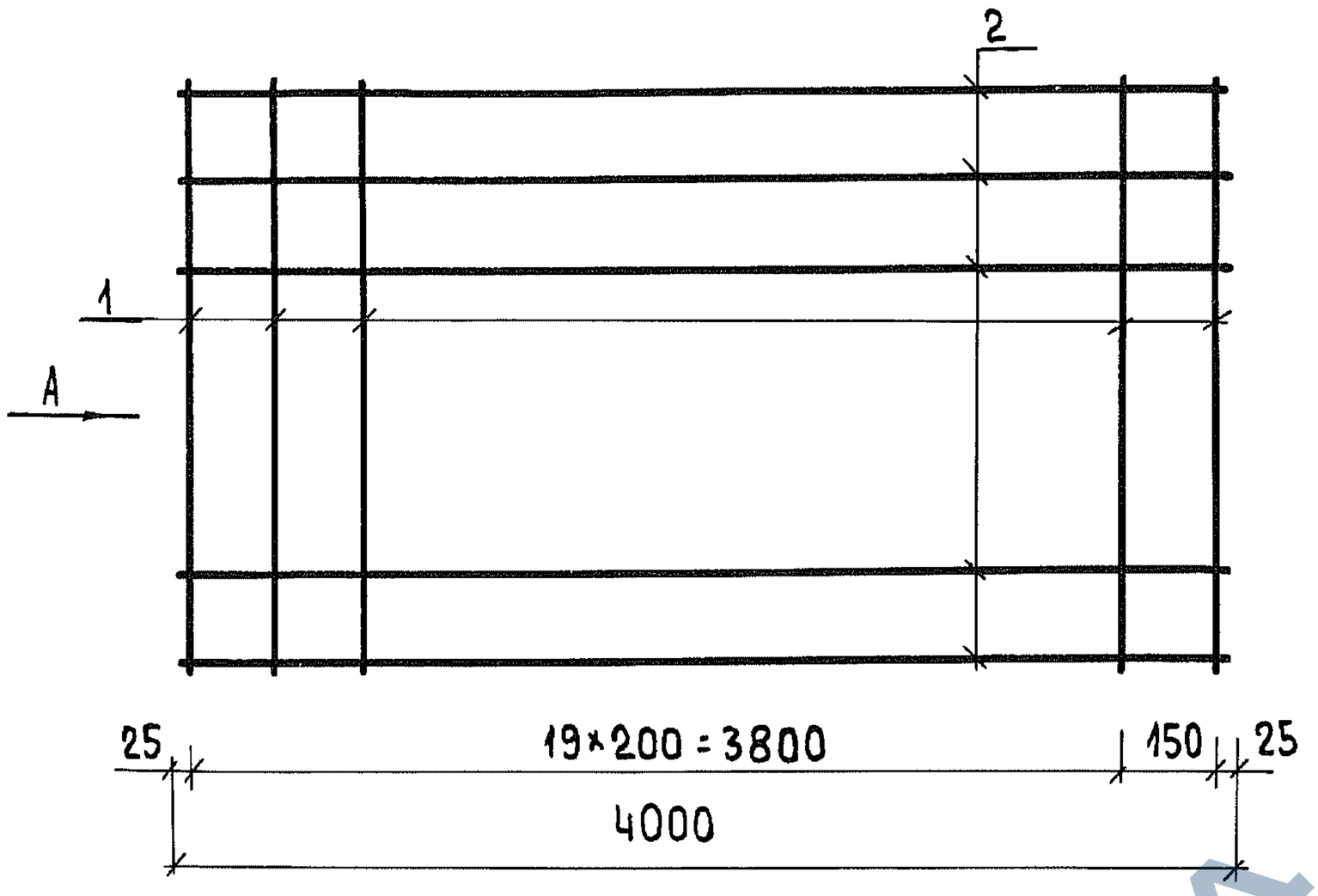

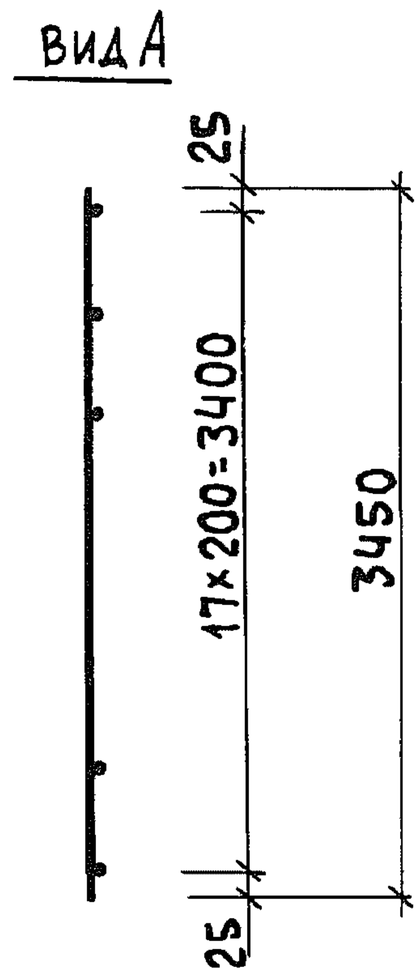

Сетки изготовлять вязаными

Арматура класса А-III по ГОСТ 5781-82*

Поз.	Наименование	Кол.	Масса ед., кг	Масса сетки, кг
1	⌀ 12 А III, ℓ = 3450	21	3,06	128,2
2	12 А III, ℓ = 4000	18	3,55	

Разраб.	Зимина		
Пров.	Андрианова		
Гл.инж.пр.	Дашкевич		
Н.контр.	Дашкевич		
Нач.отд.	Каташев		

3.503.1-90.4-28

Сетка С 39

Стадия	Лист	Листов
Р		1

ПРОМТРАНСНИИПРОЕКТ

Взам.инв.№ | Подпись и дата | Инв.№ подл.

Копировал 23924-02 34 Формат А4

https://zavodjbi.com/

https://zavodjbi.com/

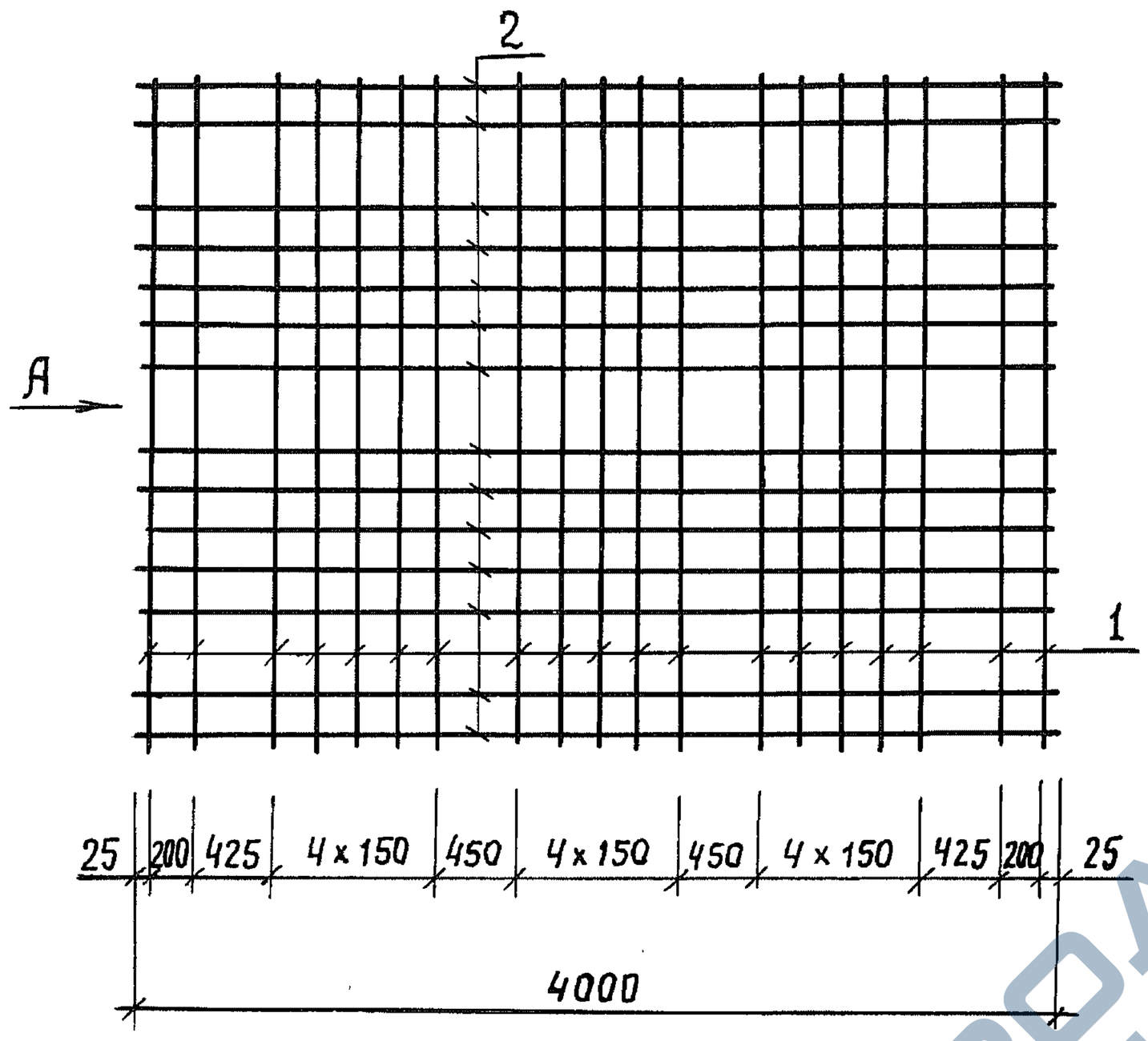

Вид А

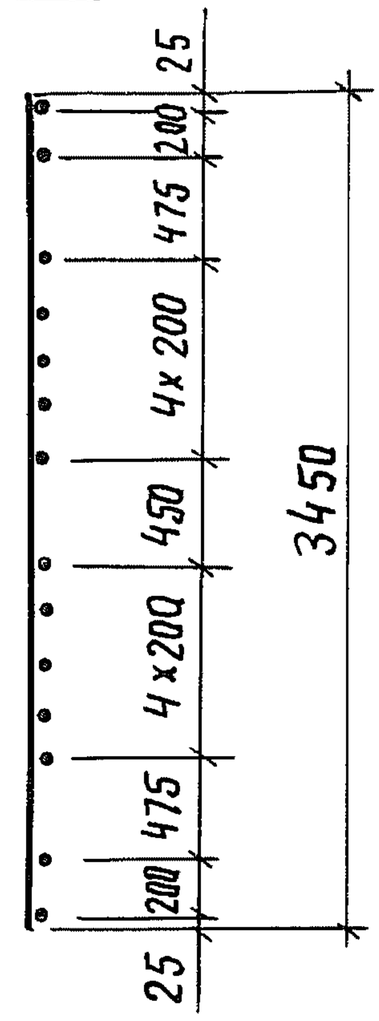

Сетки изготовлять вязанными

Арматура класса А-III по ГОСТ 5781-82*

Поз.	Наименование	Кол.	Масса ед., кг	Масса сетки, кг
1	⌀ 20 А III, ℓ = 3450	19	8,51	299,7
2	20 А III, ℓ = 4000	14	9,86	

Разраб.	Зимина		
Пров.	Андрианова		
Гл.инж.пр.	Дашкевич		
Н. контр.	Дашкевич		
Нач.отд.	Каташев		

3.503.1-90.4-29

Сетка С40

Стадия	Лист	Листов
Р		1

ПРОМТРАНСНИИПРОЕКТ

Взам. инв. № | Подпись и дата | Инв. № подл.

https://zavodjbi.com/

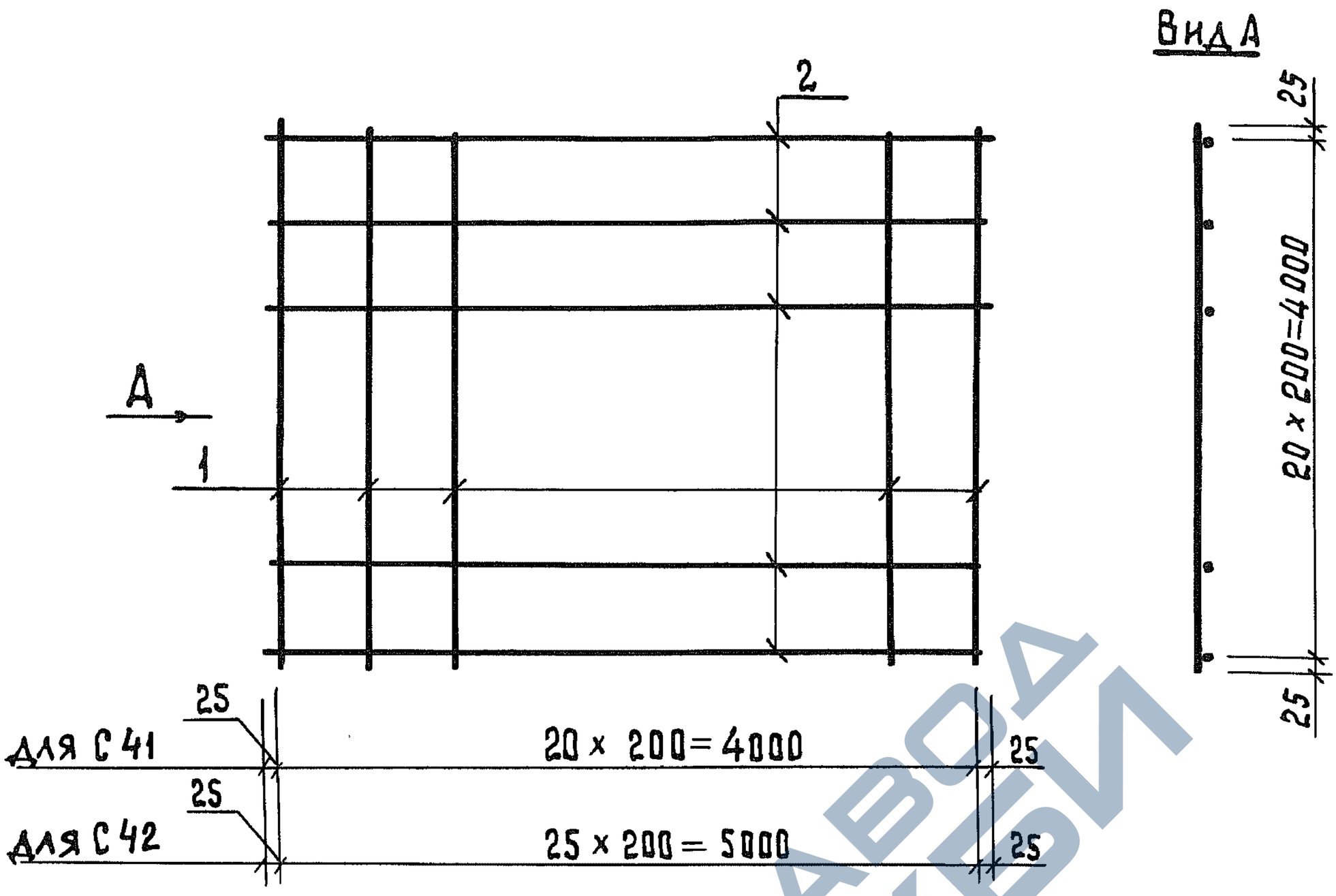

Обозначение документа	Марка сетки
3.503.1-90.4-30	С 41
— 01	С 42

Сетки изготовлять вязаными

Арматура класса А-III по ГОСТ 5781-82*

Марка сетки	Поз.	Наименование	Кол.	Масса ед., кг	Масса сетки, кг
С 41	1	⌀ 12 А III, ℓ = 4050	21	3,60	151,2
	2	12 А III, ℓ = 4050	21	3,60	
С 42	1	⌀ 12 А III, ℓ = 4050	26	3,60	187,7
	2	12 А III, ℓ = 5050	21	4,48	

Разраб.	Зимина		
Пров.	Андрианова		
Гл.инж. пр.	Дашкевич		
Н.контр.	Дашкевич		
Нач.отд.	Каташев		

3.503.1-90.4-30

Сетка С41, С42

Стадия	Лист	Листов
Р		1

ПРОМТРАНСНИИПРОЕКТ

Взам. инв. № | Подпись и дата | Инв. № подл.

https://zavodjbi.com/

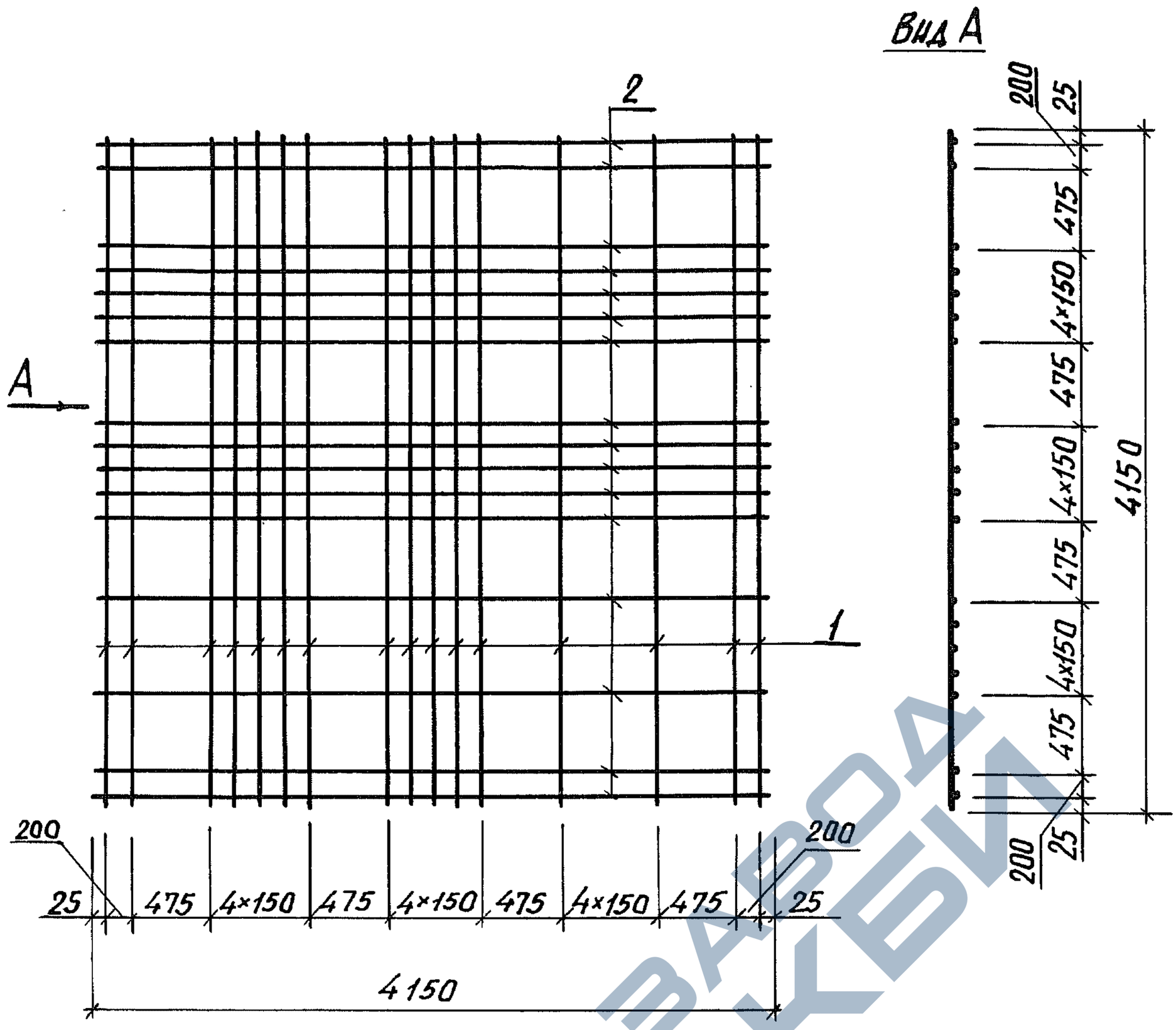

Сетки изготовлять вязаными

Арматура класса А-III по ГОСТ 5781-82*

Поз.	Наименование	Кол.	Масса ед., кг	Масса сетки, кг
1	⌀ 20 А III, ℓ=4150	19	10,23	388,7
2	20 А III, ℓ = 4150	19	10,23	

Разраб.	Зимина		
Пров.	Андрианова		
Гл.инж.пр.	Дашкевич		
Н.контр.	Дашкевич		
Нач.отд.	Каташев		

3.503.1-90.4-31

Сетка С43

Стадия	Лист	Листов
Р		1

ПРОМТРАНСНИИПРОЕКТ

Взам.инв.№ | Подпись и дата | Инв.№подл.

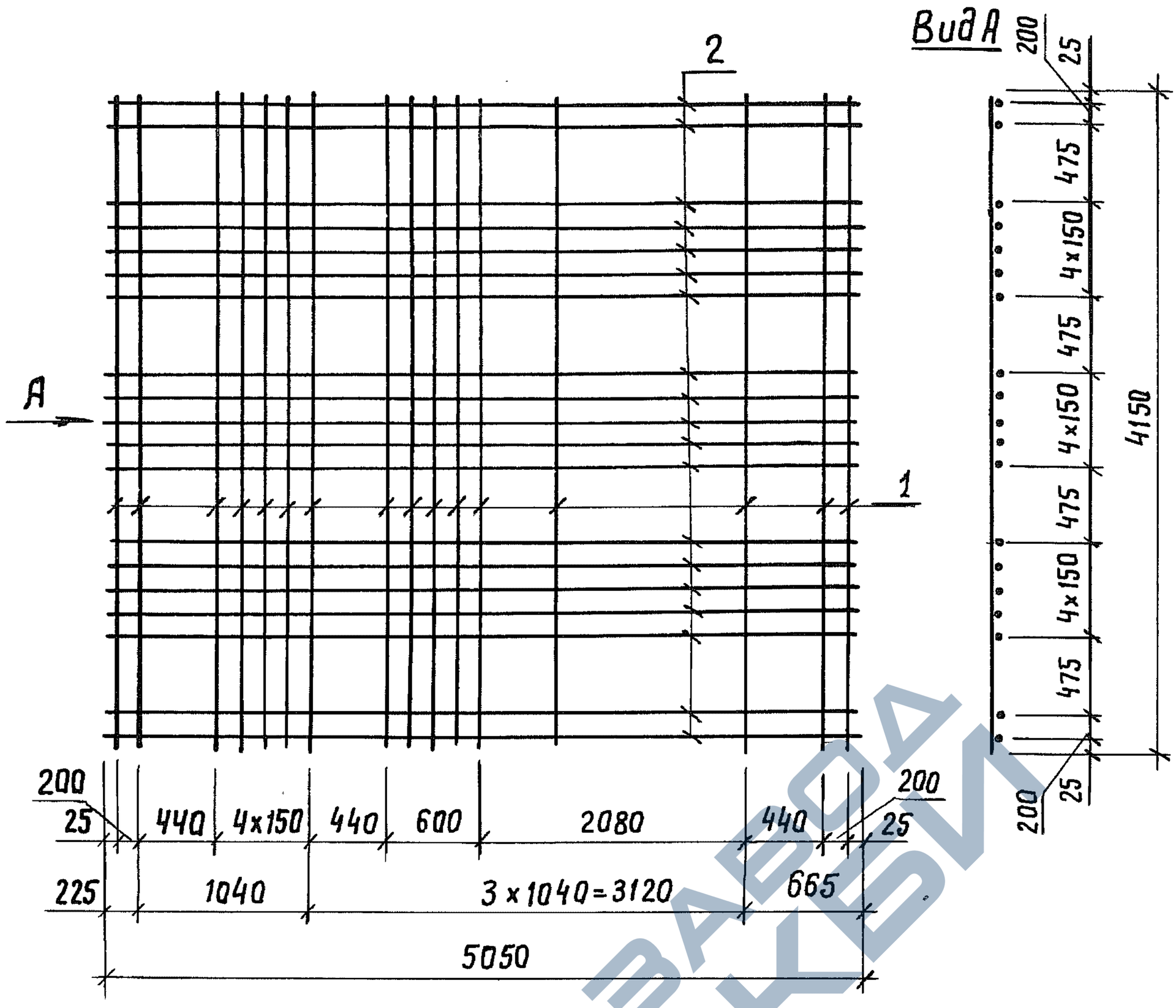

Сетки изготовлять вязаными.

Арматура класса А-III по ГОСТ 5781-82*.

Поз.	Наименование	Кол.	Масса ед., кг	Масса сетки, кг
1	⌀20 А III, ℓ=4150	19	10,23	493,2
2	20 А III, ℓ=5050	24	12,45	

Разраб.	Зимина		
Пров.	Андрианова		
Гл.инж.пр.	Дашкевич		
Н. контр.	Дашкевич		
Нач.отд.	Каташев		

3.503.1-90.4-32

Сетка С44

Стадия	Лист	Листов
Р		1

ПРОМТРАНСНИИПРОЕКТ

Взам.инв.№ | Подпись и дата | Инв.№ подл.

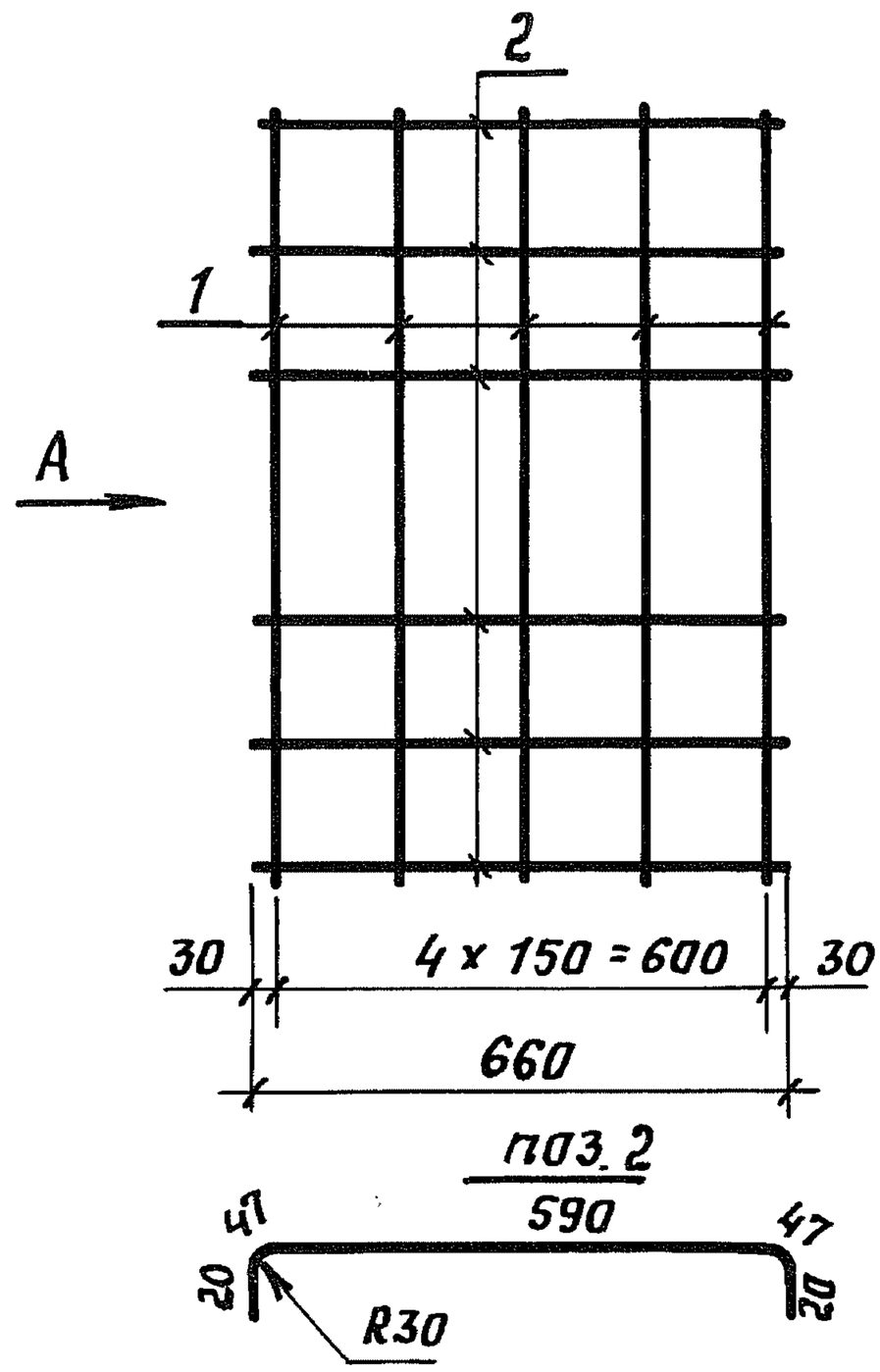

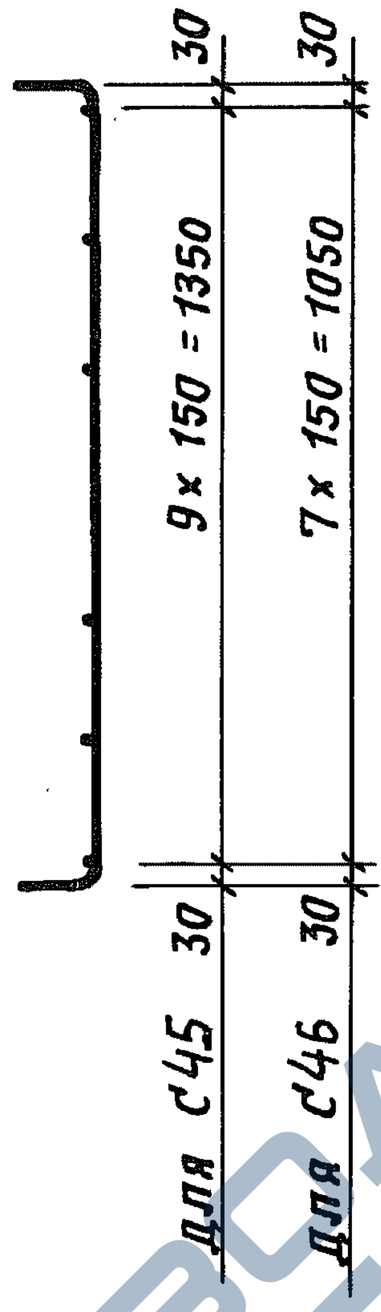

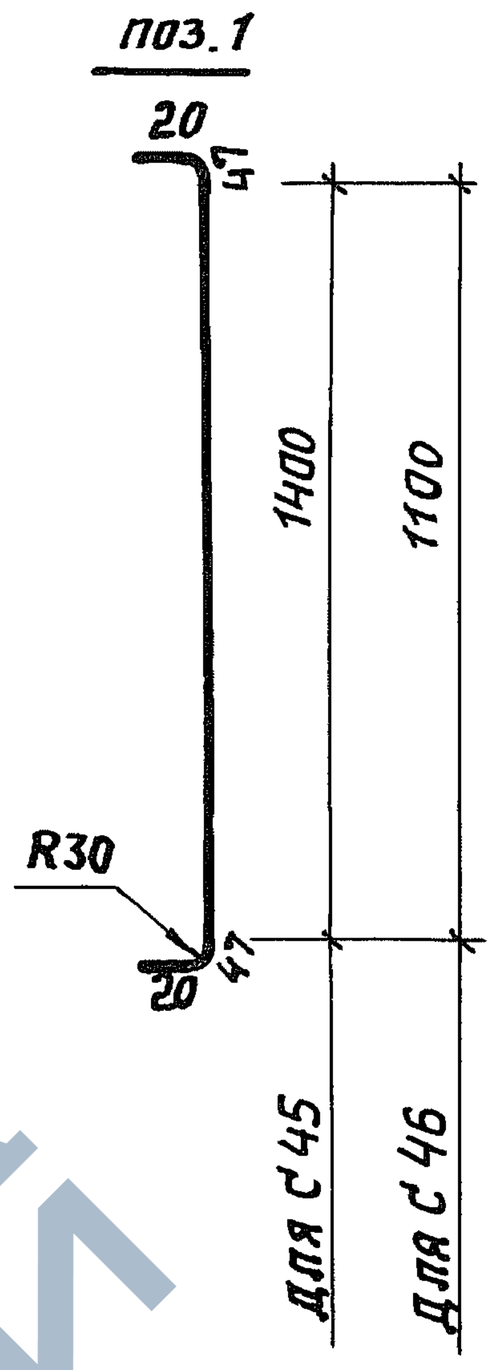

Обозначение документа	Марка сетки
3.503.1-90.4-33	С45
-01	С46

Сетки изготовлять вязаными

Арматура класса А-III по ГОСТ 5781-82*

Марка сетки	Поз.	Наименование	Кол.	Масса ед, кг	Масса сетки, кг
С45	1	ф 10 А III, ℓ = 1535	5	0,95	9,2
	2	10 А III, ℓ = 725	10	0,45	
С46	1	ф 10 А III, ℓ = 1234	5	0,76	7,4
	2	10 А III, ℓ = 725	8	0,45	

Разраб.	Зимина		
Пров.	Андрианова		
Гл.инж.пр	Дашкевич		
Н. контр.	Дашкевич		
Нач.отд.	Каташев		

3.503.1-90.4-33

Сетка С45, С46

Стадия	Лист	Листов
Р		1

ПРОМТРАНСНИИПРОЕКТ

Взам. инв. № | Подпись и дата | Инв. № подл.

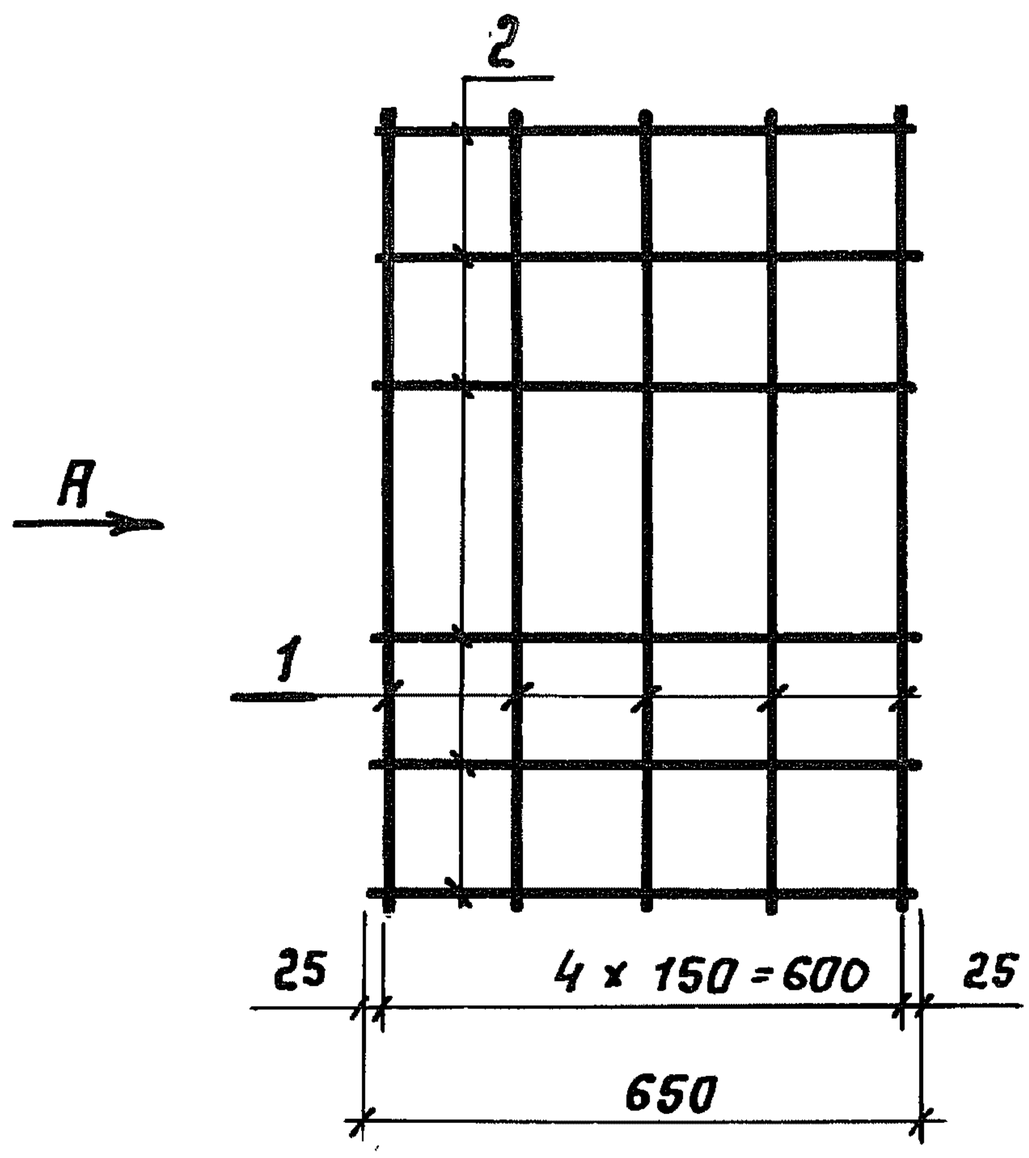

Вид А

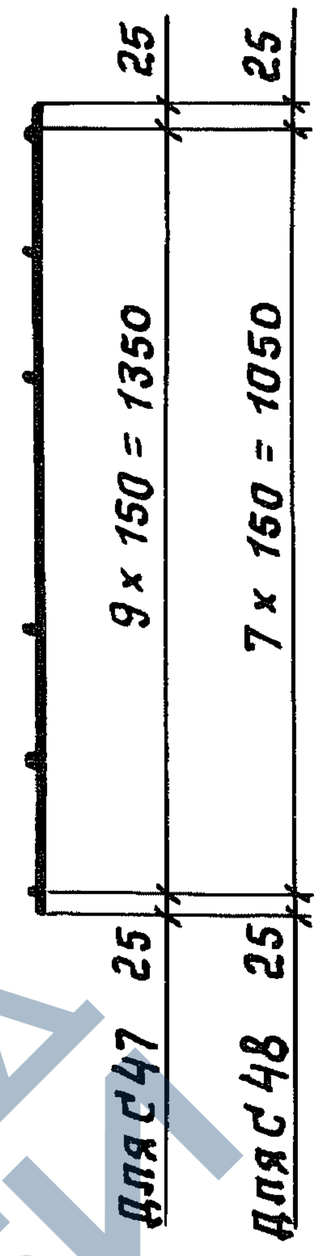

Обозначение документа	Марка сетки
3.503.1-90.4-34	С47
- 01	С48

Сетки изготовлять вязаными

Арматура класса А-III по ГОСТ 5781-82*

Марка сетки	Поз.	Наименование	Кол.	Масса ед., кг	Масса сетки, кг
С47	1	ф 10 А III, ℓ = 1400	5	0,86	8,3
	2	10 А III, ℓ = 650	10	0,40	
С48	1	ф 10 А III, ℓ = 1100	5	0,68	6,6
	2	10 А III, ℓ = 650	8	0,40	

Разраб.	Зимина		
Пров.	Андрианова		
Гл.инж.пр	Дашкевич		
Н.контр.	Дашкевич		
Нач.отд.	Каташев		

3.503.1-90.4-34

Сетка С47, С48

Стадия	Лист	Листов
Р		1

ПРОМТРАНСНИИПРОЕКТ

Взам. инв. № | Подпись и дата | Инв. № подл.

https://zavodjbi.com/

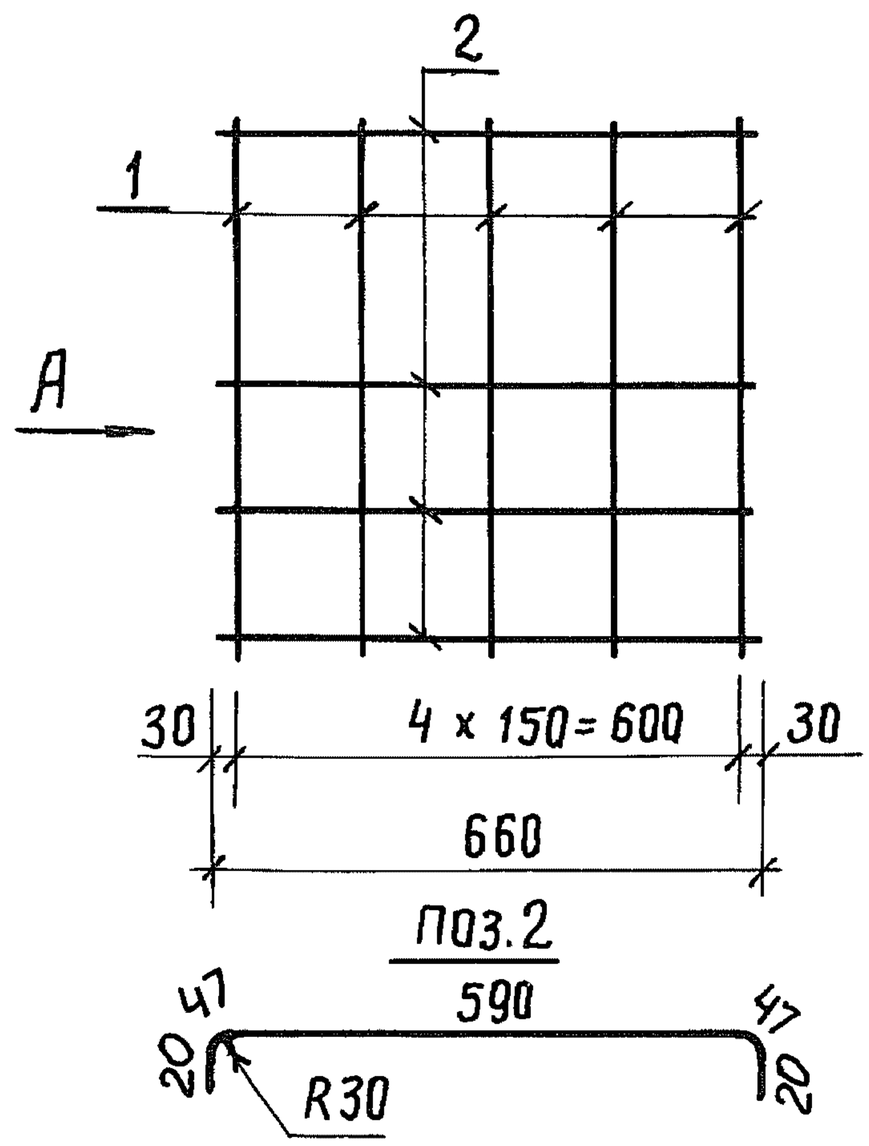

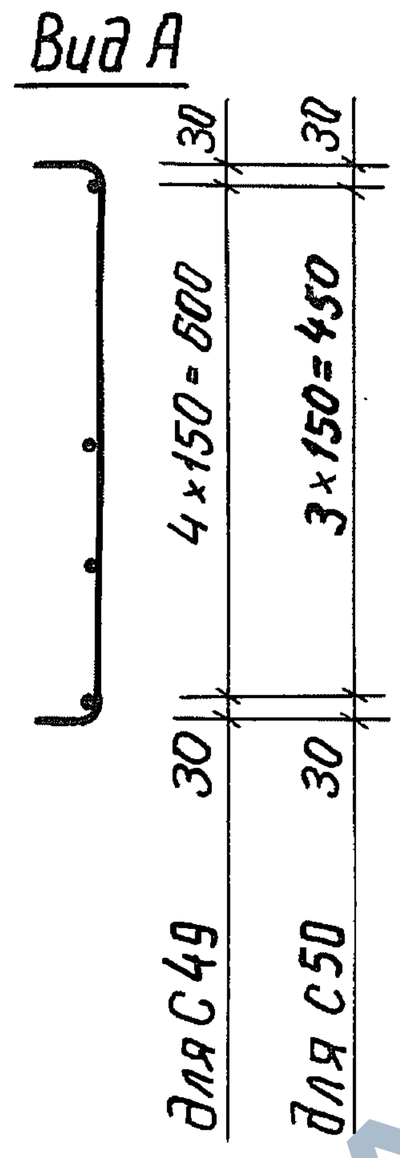

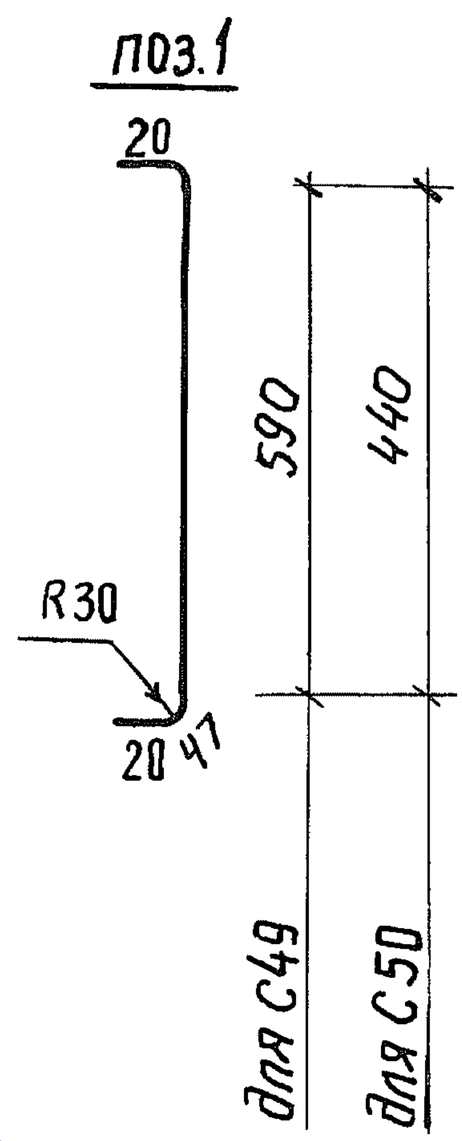

Обозначение документа	Марка сетки
3.503.1-90.4-35	С49
-01	С50

Сетки изготовлять вязаными.
Арматура класса А-III по ГОСТ 5781-82*.

Марка сетки	Поз.	Наименование	Кол.	Масса ед., кг	Масса сетки, кг
С49	1	⌀ 10 А III, ℓ = 725	5	0,45	4,5
	2	10 А III, ℓ = 725	5	0,45	
С50	1	⌀ 10 А III, ℓ = 575	5	0,35	3,6
	2	10 А III, ℓ = 725	4	0,45	

Разраб.	Зимина		
Пров.	Андрианова		
Гл.инж.пр.	Дашкевич		
Н. контр.	Дашкевич		
Нач. отд.	Каташев		

3.503.1-90.4-35

Сетка С49, С50

Стадия	Лист	Листов
Р		1

ПРОМТРАНСНИИПРОЕКТ

Взам. инв. № | Подпись и дата | Инв. № подл.

https://zavodjbi.com/

https://zavodjbi.com/

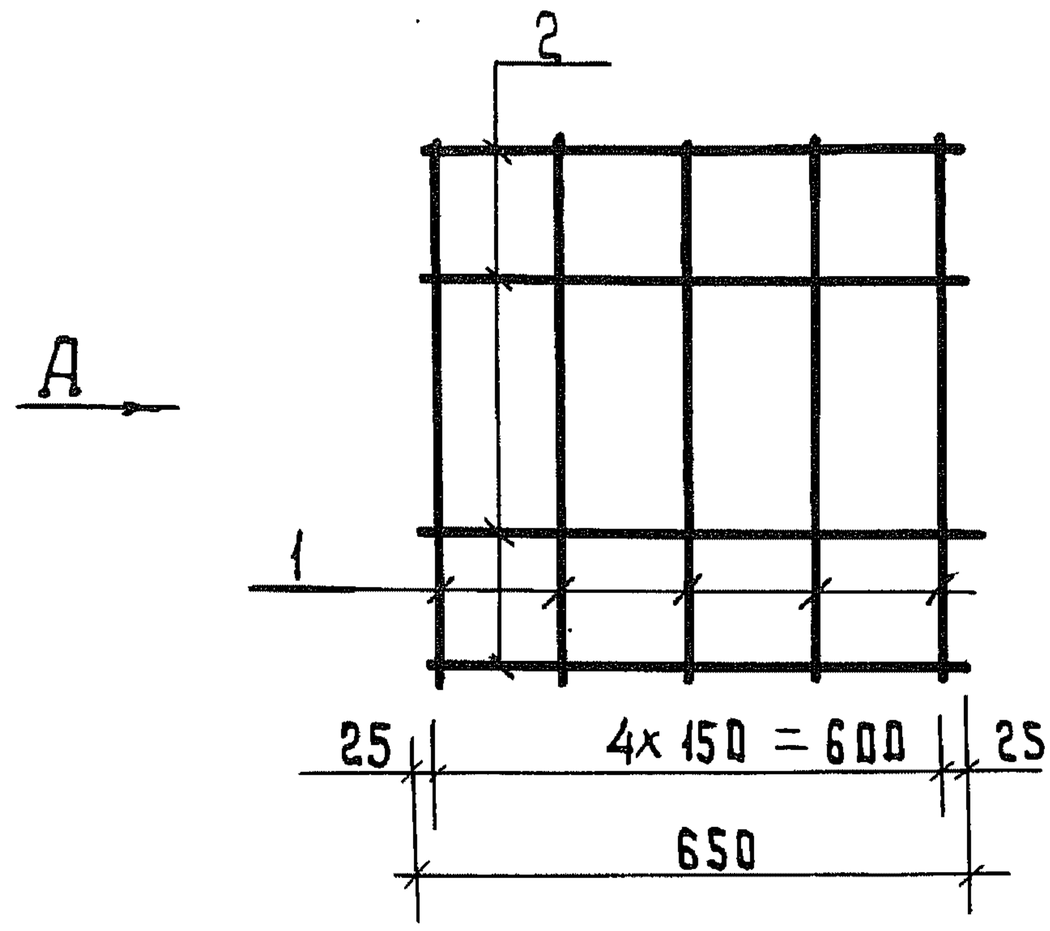

Вид А

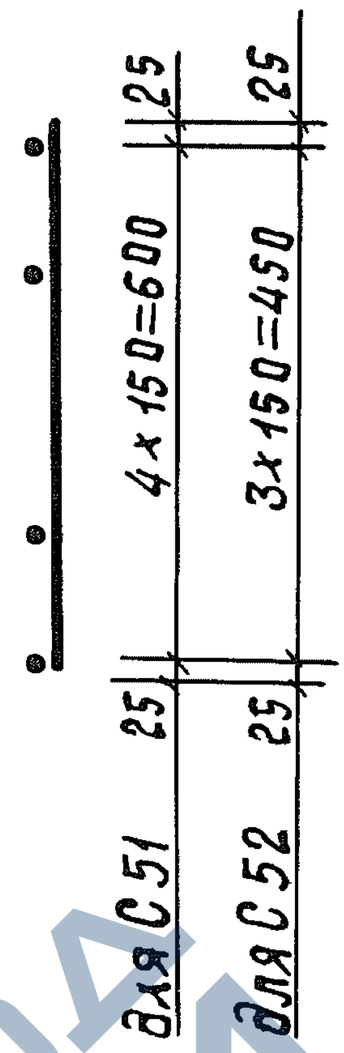

Обозначение документа	Марка сетки
3.503.1-90.4-36	С 51
—01	С 52

Сетки изготовлять вязаными
Арматура класса А-III по ГОСТ 5781-82*

Марка сетки	Поз.	Наименование	Кол.	Масса ед., кг	Масса сетки, кг
С 51	1	Ø 10 А III, ℓ = 650	5	0,40	4,0
	2	10 А III, ℓ = 650	5	0,40	
С 52	1	Ø 10 А III, ℓ = 500	5	0,31	3,2
	2	10 А III, ℓ = 650	4	0,40	

Разраб.	Зимина		
Пров.	Андрианова		
Гл.инж.пр	Дашкевич		
Н.контр.	Дашкевич		
Нач.отд.	Каташев		

3.503.1-90.4-36

Сетка С 51, С 52

Стадия	Лист	Листов
Р		1

ПРОМТРАНСНИИПРОЕКТ

Инв. № подл. | Подпись и дата | Взам. инв. №

https://zavodjbi.com/

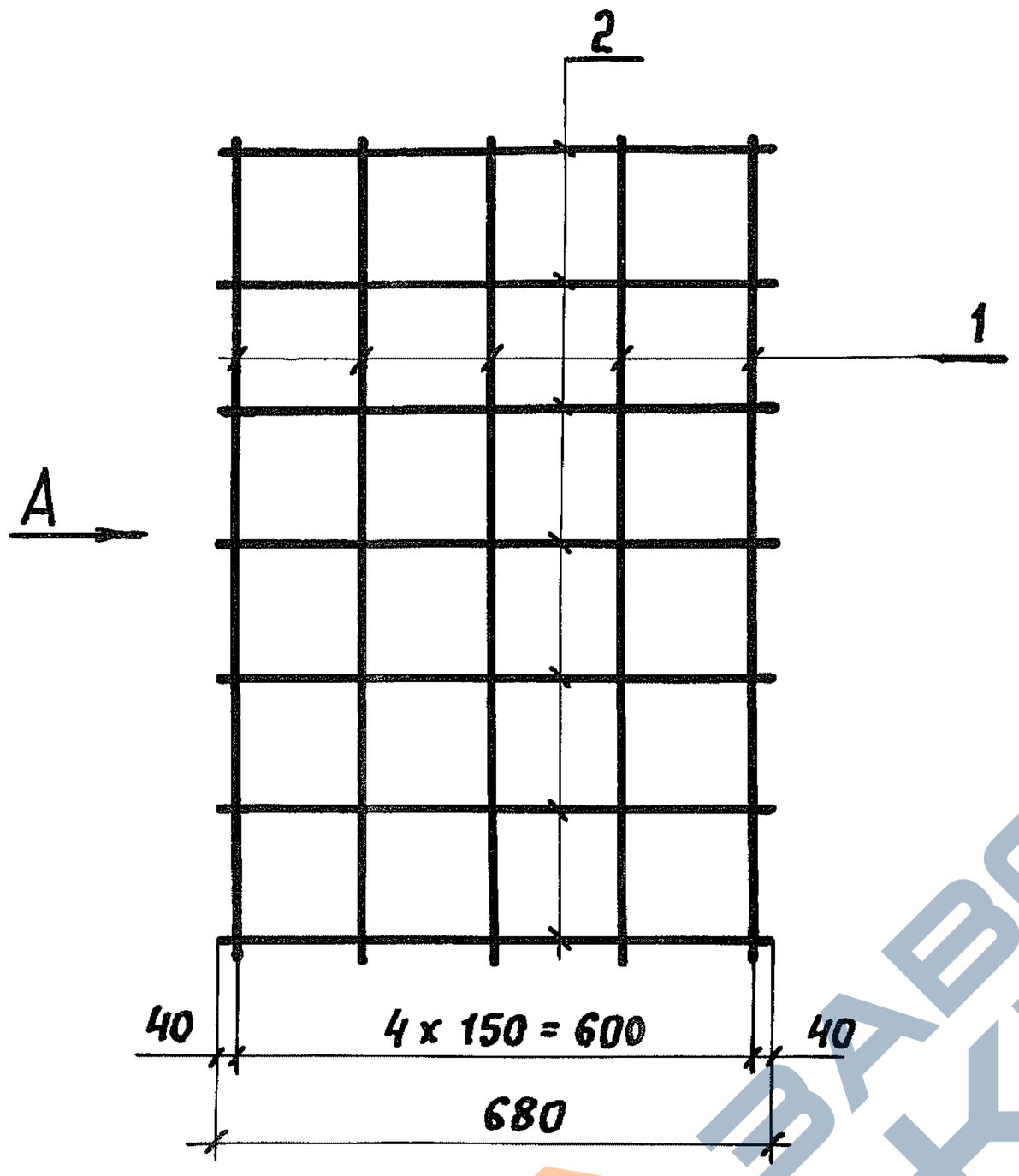

Вид А

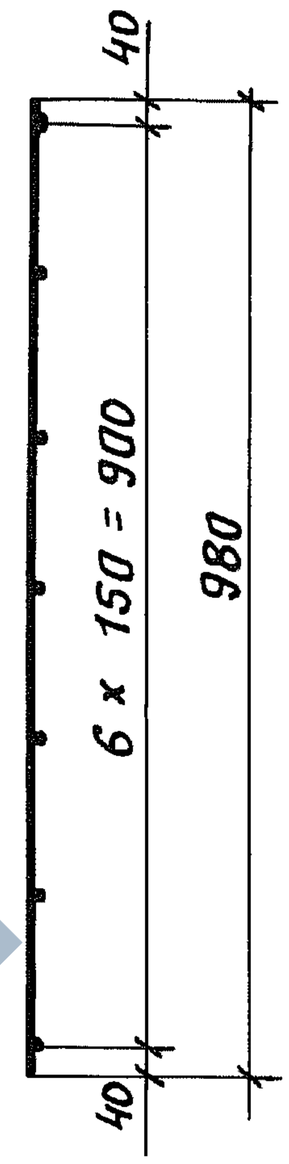

Арматура класса А-III по ГОСТ 5781-82*
Сетки изготовлять вязаными

Поз.	Наименование	Кол.	Масса ед., кг	Масса сетки, кг
1	ф 10 А III, ℓ = 980	5	0,60	5,9
2	10 А III, ℓ = 680	7	0,42	

Разраб.	Митина		
Пров.	Андрианова		
Гл.инж.пр.	Дашкевич		
Н.контр.	Дашкевич		
Нач.отд.	Катышев		

3.503.1-90.4-37

Сетка С 53

Стадия	Лист	Листов
Р		1

ПРОМТРАНСНИИПРОЕКТ

Инв.№ подл. | Подпись и дата | Взам.инв.№

https://zavodjbi.com/

https://zavodjbi.com/

Рис. 1

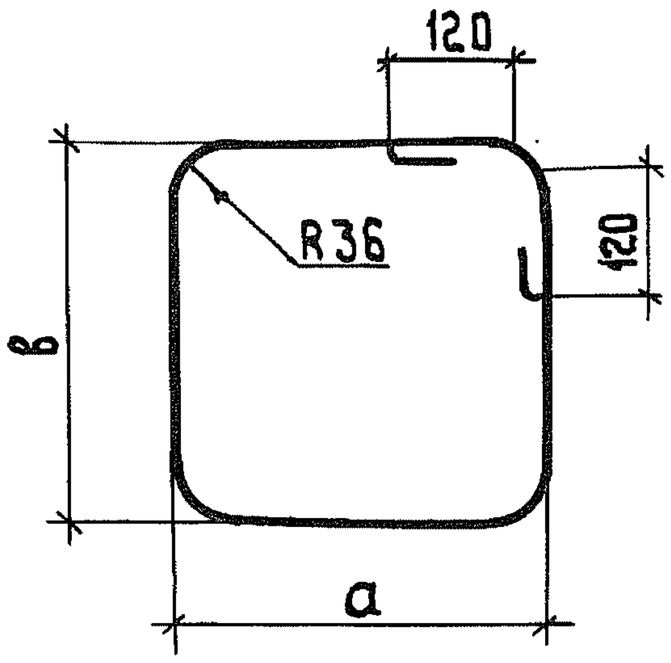

Рис. 2

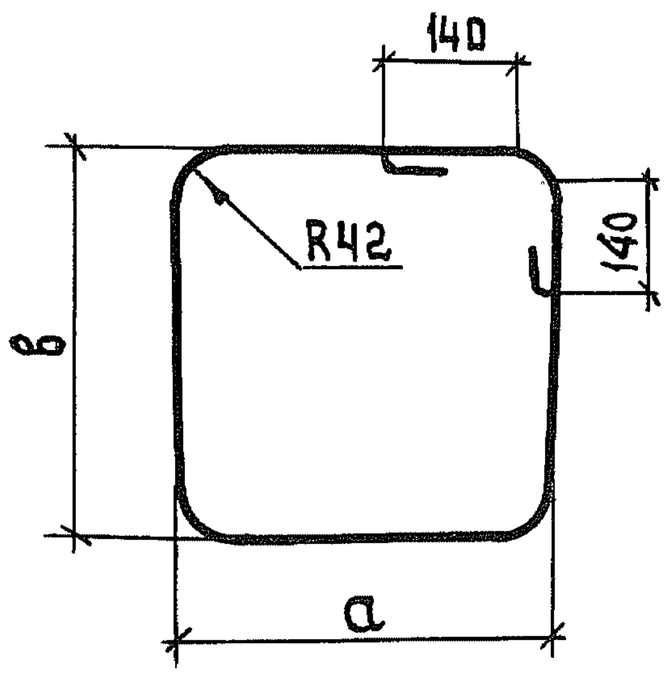

Обозначение документа	Рис.	а, мм	в, мм	Наименование	Масса ед., кг
3.503.1-90.4-38	1	618	1113	⌀ 12 А III, ℓ = 3850	3,42
-01	1	568	1113	12 А III, ℓ = 3750	3,33
-02	1	618	822	12 А III, ℓ = 3270	2,90
-03	1	568	822	12 А III, ℓ = 3170	2,82
-04	2	578	1209	⌀ 14 А III, ℓ = 4030	4,87
-05	2	898	1209	14 А III, ℓ = 4670	5,64
-06	2	578	894	14 А III, ℓ = 3400	4,11
-07	2	898	894	14 А III, ℓ = 4040	4,88

Арматура класса А-III по ГОСТ 5781 - 82*

Взам. инв. №

Подпись и дата

Инв. № подл.

Разраб.	Митина		
Пров.	Андрианова		
Гл. инж. пр	Дашкевич		
Н. контр.	Дашкевич		
Нач. отд.	Каташев		

3.503.1-90.4-38

Хомут

Стадия	Лист	Листов
Р		1

ПРОМТРАНСНИИПРОЕКТ

https://zavodjbi.com/