https://zavodjbi.com/

ТИПОВЫЕ КОНСТРУКЦИИ, ИЗДЕЛИЯ И УЗЛЫ ЗДАНИЙ И СООРУЖЕНИЙ

СЕРИЯ 1.020-1/83

КОНСТРУКЦИИ КАРКАСА МЕХВИДОВОГО ПРИМЕНЕНИЯ ДЛЯ МНОГОЭТАЖНЫХ ОБЩЕСТВЕННЫХ ЗДАНИЙ, ПРОИЗВОДСТВЕННЫХ И ВСПОМОГАТЕЛЬНЫХ ЗДАНИЙ ПРОМЫШЛЕННЫХ ПРЕДПРИЯТИЙ

ВЫПУСК 3-2

РИГЕЛИ ВЫСОТОЙ 450мм ПРОЛЕТОМ 3,0; 6,0 И 7,2 м ДЛЯ ОПИРАНИЯ МНОГОПУСТОТНЫХ ПЛИТ ПЕРЕКРЫТИЯ. ПРОСТРАНСТВЕННЫЕ КАРКАСЫ

РАБОЧИЕ ЧЕРТЕЖИ

19847
ЦЕНА 1-56

https://zavodjbi.com/

ТИПОВЫЕ КОНСТРУКЦИИ, ИЗДЕЛИЯ И УЗЛЫ ЗДАНИЙ И СООРУЖЕНИЙ

СЕРИЯ 1.020-1/83

КОНСТРУКЦИИ КАРКАСА МЕЖВИДОВОГО ПРИМЕНЕНИЯ ДЛЯ МНОГОЭТАЖНЫХ ОБЩЕСТВЕННЫХ ЗДАНИЙ, ПРОИЗВОДСТВЕННЫХ И ВСПОМОГАТЕЛЬНЫХ ЗДАНИЙ ПРОМЫШЛЕННЫХ ПРЕДПРИЯТИЙ

ВЫПУСК 3-2

РИГЕЛИ ВЫСОТОЙ 450мм ПРОЛЕТОМ 3,0; 6,0 И 7,2м ДЛЯ ОПИРАНИЯ МНОГОПУСТОТНЫХ ПЛИТ ПЕРЕКРЫТИЯ. ПРОСТРАНСТВЕННЫЕ КАРКАСЫ

РАБОЧИЕ ЧЕРТЕЖИ

РАЗРАБОТАНЫ

ЦНИИЭП торгово-бытовых зданий и туристских комплексов
директор ин-та В. ЛЕПСКИЙ
нач. отдела Б. ВОЛЫНСКИЙ
гл. инж. проекта И. ОСИНА
рук. лаборатории А. СЕМЧЕНКОВ

НИИСК Госстроя
директор ин-та А. БУРАКАС
зам. директора по научной работе П. КРИВОШЕЕВ
зав. лаборат. Б. КОВТУНОВ
зав. сектором А. ВАЛЬЧУК

ЦНИИпромзданий
гл. инженер ин-та В. ГРАНЕВ
нач. отдела Э. КОДЫШ

НИИЖБ Госстроя
зам. директора ин-та Н. КОРОВИН
рук. лаборатории Г. БЕРДИЧЕВСКИЙ
зав. сектором А. ЗАЛЕСОВ

Гипростроммаш
гл. инженер ин-та В. БУЗИНОВ
гл. технолог отдела арматурных работ Т. ЗАНЕВСКАЯ

УТВЕРЖДЕНЫ Госстроем СССР
ПОСТАНОВЛЕНИЕ ОТ 13.07.1984г. N 112
ВВЕДЕНЫ В ДЕЙСТВИЕ С 01.09.1984г.

https://zavodjbi.com/

ОБОЗНАЧЕНИЕ	НАИМЕНОВАНИЕ	СТР
	СОДЕРЖАНИЕ	
1.020-1/83.3-2 00ТО	ТЕХНИЧЕСКОЕ ОПИСАНИЕ	2
1.020-1/83.3-2 01	КАРКАС ПРОСТАНСТВЕННЫЙ (КП-1÷КП-5)	3
1.020-1/83.3-2 02	КАРКАС ПРОСТРАНСТВЕННЫЙ (КП-6÷КП-9)	6
1.020-1/83.3-2 03	КАРКАС ПРОСТРАНСТВЕННЫЙ (КП-10÷КП-13)	8
1.020-1/83.3-2 04	КАРКАС ПРОСТРАНСТВЕННЫЙ (КП-14÷КП-17)	10
1.020-1/83.3-2 05	КАРКАС ПРОСТРАНСТВЕННЫЙ (КП-18÷КП-21)	12
1.020-1/83.3-2 06	КАРКАС ПРОСТРАНСТВЕННЫЙ (КП-22÷КП-24)	15
1.020-1/83.3-2 07	КАРКАС ПРОСТРАНСТВЕННЫЙ (КП-25÷КП-28)	17
1.020-1/83.3-2 08	КАРКАС ПРОСТРАНСТВЕННЫЙ КП-29, КП-30	20
1.020-1/83.3-2 09	КАРКАС ПРОСТРАНСТВЕННЫЙ КП-31, КП-32	22
1.020-1/83.3-2 10	КАРКАС ПРОСТРАНСТВЕННЫЙ КП-33, КП-34	24
1.020-1/83.3-2 11	КАРКАС ПРОСТРАНСТВЕННЫЙ (КП-35÷КП-38)	26
1.020-1/83.3-2 12	КАРКАС ПРОСТРАНСТВЕННЫЙ КП-39, КП-40	28
1.020-1/83.3-2 13	КАРКАС ПРОСТРАНСТВЕННЫЙ КП-41, КП-42	30
1.020-1/83.3-2 14	КАРКАС ПРОСТРАНСТВЕННЫЙ (КП-43÷КП-45)	32
1.020-1/83.3-2 15	КАРКАС ПРОСТРАНСТВЕННЫЙ КП-46, КП-47	34
1.020-1/83.3-2 16	КАРКАС ПРОСТРАНСТВЕННЫЙ КП-48, КП-49	36
1.020-1/83.3-2 17	КАРКАС ПРОСТРАНСТВЕННЫЙ (КП-50÷КП-53)	38

НАЧ.ОТД	ВОЛЫНСКИЙ		
Н.КОНТР	ПРИГОРЕВ		
ГА.КОНСТ	ШАЦ		
ГИП	ОСТРОВА		
РАЗРАБ	НОСОВА		
ПРОВЕР	ОСИНА		
ИСПОЛН	ЛУКИНА		

1.020-1/83.3-2 00

СОДЕРЖАНИЕ

СТАДИЯ	ЛИСТ	ЛИСТОВ
Р		1

ЦНИИЭП ТОРГОВО-БЫТОВЫХ ЗДАНИЙ И ТУРИСТСКИХ КОМПЛЕКСОВ

ФОРМАТ А4

Настоящий выпуск содержит рабочие чертежи пространственных арматурных каркасов ригелей с высотой сечения 450мм по выпуску 3-1, предназначенных для опирания многопустотных плит перекрытий.

Указания по изготовлению пространственных каркасов приведены в выпуске 0-7 „Указания по заводской технологии изготовления изделий".

Сборка пространственных каркасов должна производиться в кондукторах, обеспечивающих строгую фиксацию закладных деталей и плоских арматурных изделий в проектном положении.

Соединения вертикальных анкеров закладных деталей с верхними горизонтальными стержнями плоских каркасов, а также крепление шпилек, объединяющих плоские каркасы в пространственный каркас производить контактной точечной сваркой с помощью сварочных клещей; крепление остальных арматурных изделий производить соответственно указаниям на чертежах электродуговой сваркой или вязальной проволокой.

Сварку соединений арматурных изделий производить в соответствии с инструкцией СН 393-78.

Перечень выпусков, входящих в состав серии 1.020-1/83 приведен в выпуске 0-0.

ИНВ.№ ПОДЛ. | ПОДПИСЬ И ДАТА | ВЗАИМ.ИНВ.№

НАЧ.ОТД	ВОЛЫНСКИЙ		
Н.КОНТР	ПРИГОРЕВ		
ГА.КОНСТ.	ШАЦ		
ГИП	ОСТРОВА		
ГИП	ОСИНА		
ПРОВЕР	ВАСИЛЬЕВА		
ИСПОЛН	НОСОВА		

1.020-1/83.3-2 00ТО

Техническое описание

СТАДИЯ	ЛИСТ	ЛИСТОВ
Р		1

ЦНИИЭП ТОРГОВО-БЫТОВЫХ ЗДАНИЙ И ТУРИСТСКИХ КОМПЛЕКСОВ

ФОРМАТ А4

ФОРМАТ	ЗОНА	ПОЗ	ОБОЗНАЧЕНИЕ	НАИМЕНОВАНИЕ	КОЛ	ПРИМЕЧАНИЕ
				ДОКУМЕНТАЦИЯ		
А3			1.020-1/83.3-2 01СВ	СБОРОЧНЫЙ ЧЕРТЕЖ		
А4			1.020-1/83.3-2 00ТО	ТЕХНИЧЕСКОЕ ОПИСАНИЕ		
			ПЕРЕМЕННЫЕ ДАННЫЕ	ДЛЯ ИСПОЛНЕНИЙ:		
				1.020-1/83.3-2 01 КП-1		
				СБОРОЧНЫЕ ЕДИНИЦЫ		
А4	1		1.020-1/83.3-3 02	КАРКАС ПЛОСКИЙ КР-1	2	
				ИЗДЕЛИЕ ЗАКЛ.СБОРНОЕ СМН-1	2	
А4	2		1.020-1/83.3-3 20	ИЗДЕЛИЕ ЗАКЛАДНОЕ МН-2	2	
А4	3		1.020-1/83.3-3 21-01	МН-32	2	
А4	4		1.020-1/83.3-3 27			
				ДЕТАЛИ		
				СТЕРЖЕНЬ ГНУТЫЙ СГ-1	4	
А4	5		1.020-1/83.3-3 31	СГ-3	4	
А4	6		1.020-1/83.3-3 32	СГ-8	4	
А4	7		1.020-1/83.3-3 32-05	СТ.ОТД.ГОСТ 5781-82 Ф8 А-I L=230	27	0.09КГ
ВЧ	8		8.011.230			
				1.020-1/83.3-2 01-01 КП-2		
				СБОРОЧНЫЕ ЕДИНИЦЫ		
А4	1		1.020-1/83.3-3 02-01	КАРКАС ПЛОСКИЙ КР-2	2	
				ИЗДЕЛИЕ ЗАКЛ.СБОРНОЕ СМН-1	2	
А4	2		1.020-1/83.3-3 20	ИЗДЕЛИЕ ЗАКЛАДНОЕ МН-3	2	
А4	3		1.020-1/83.3-3 21-02	МН-32	2	
А4	4		1.020-1/83.3-3 27			
				ДЕТАЛИ		
				СТЕРЖЕНЬ ГНУТЫЙ СГ-1	4	
А4	5		1.020-1/83.3-3 31	СГ-3	4	
А4	6		1.020-1/83.3-3 32	СГ-8	4	
А4	7		1.020-1/83.3-3 32-05			

НАЧ.ОТД	Волынский		1.020-1/83.3-2 01
Н.КОНТР	Пригорев		
ГЛ.КОНСТР	Шац		
ГИП	Осина		КАРКАС ПРОСТРАНСТВЕННЫЙ КП-
РАЗРАБ	Птицына		
ПРОВЕРИЛ	Острова		
ИСПОЛНИЛ	Лукина		

СТАДИЯ	ЛИСТ	ЛИСТОВ
Р	1	3

ЦНИИЭП торгово-бытовых зданий и туристских комплексов

ФОРМАТ А4

ФОРМАТ	ЗОНА	ПОЗ.	ОБОЗНАЧЕНИЕ	НАИМЕНОВАНИЕ	КОЛ	ПРИМЕЧАНИЕ
ВЧ	8		8.011.230	СТ.ОТД.ГОСТ 5781-82 Ф8 А-I L=230	27	0.09КГ
				1.020-1/83.3-2 01-02 КП-3		
				СБОРОЧНЫЕ ЕДИНИЦЫ		
А4	1		1.020-1/83.3-3 02-02	КАРКАС ПЛОСКИЙ КР-3	2	
				ИЗДЕЛИЕ ЗАКЛ.СБОРНОЕ СМН-1	2	
А4	2		1.020-1/83.3-3 20	ИЗДЕЛИЕ ЗАКЛАДНОЕ МН-4	2	
А4	3		1.020-1/83.3-3 21-03	МН-32	2	
А4	4		1.020-1/83.3-3 27			
				ДЕТАЛИ		
				СТЕРЖЕНЬ ГНУТЫЙ СГ-1	4	
А4	5		1.020-1/83.3-3 31	СГ-3	4	
А4	6		1.020-1/83.3-3 32	СГ-8	4	
А4	7		1.020-1/83.3-3 32-05	СТ.ОТД.ГОСТ 5781-82 Ф10 А-I L=230	27	0.14КГ
ВЧ	8		10.011.230			
				1.020-1/83.3-2 01-03 КП-4		
				СБОРОЧНЫЕ ЕДИНИЦЫ		
А4	1		1.020-1/83.3-3 02-03	КАРКАС ПЛОСКИЙ КР-4	2	
				ИЗДЕЛИЕ ЗАКЛ.СБОРНОЕ СМН-2	2	
А4	2		1.020-1/83.3-3 20-01	ИЗДЕЛИЕ ЗАКЛАДНОЕ МН-5	2	
А4	3		1.020-1/83.3-3 21-04	МН-32	2	
А4	4		1.020-1/83.3-3 27			
				ДЕТАЛИ		
				СТЕРЖЕНЬ ГНУТЫЙ СГ-2	4	
А4	5		1.020-1/83.3-3 31-01	СГ-4	4	
А4	6		1.020-1/83.3-3 32-01	СГ-8	4	
А4	7		1.020-1/83.3-3 32-05	СТ.ОТД.ГОСТ 5781-82 Ф10 А-I L=230	27	0.14КГ
ВЧ	8		10.011.230			
				1.020-1/83.3-2 01-04 КП-5		
				СБОРОЧНЫЕ ЕДИНИЦЫ		
А4	1		1.020-1/83.3-3 02-04	КАРКАС ПЛОСКИЙ КР-5	2	

1.020-1/83.3-2 01 — ЛИСТ 2

ФОРМАТ А4

ЭПВЦ Киев ЗНИИЭП · ОПЕРАТОР ТЛП КОРТ · СИНИЕ · ВЗАМ. ИНВ № · ПОДПИСЬ И ДАТА · ИНВ № ПОДЛ

ФОРМАТ	ЗОНА	ПОЗ.	ОБОЗНАЧЕНИЕ	НАИМЕНОВАНИЕ	КОЛ	ПРИМЕЧАНИЕ
				ИЗДЕЛИЕ ЗАКЛ.СБОРНОЕ		
А4		2	1.020-1/83.3-3 20-01	СМН-2	2	
				ИЗДЕЛИЕ ЗАКЛАДНОЕ		
А4		3	1.020-1/83.3-3 21-05	МН-6	2	
А4		4	1.020-1/83.3-3 27	МН-32	2	
				ДЕТАЛИ		
				СТЕРЖЕНЬ ГНУТЫЙ		
А4		5	1.020-1/83.3-3 31-01	СГ-2	4	
А4		6	1.020-1/83.3-3 32-01	СГ-4	4	
А4		7	1.020-1/83.3-3 32-05	СГ-8	4	
				СТ.ОТД.ГОСТ 5781-82		
ВЧ		8	12.011.230	Ф12 А-I L=230	27	0.20КГ

Киев ЗНИИЭП ГПП КОРТ

ИНВ.N ПОДЛ. | ПОДПИСЬ И ДАТА | ВЗАМ.ИНВ.N

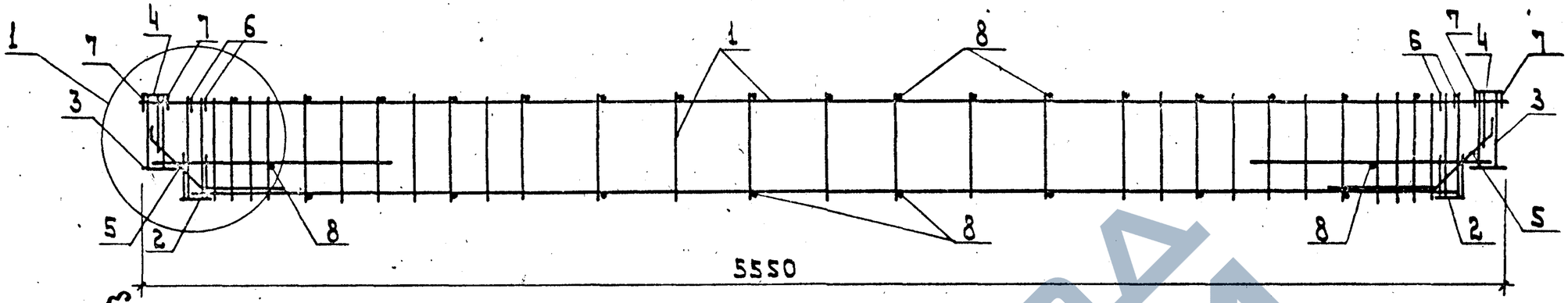

Рис. 1

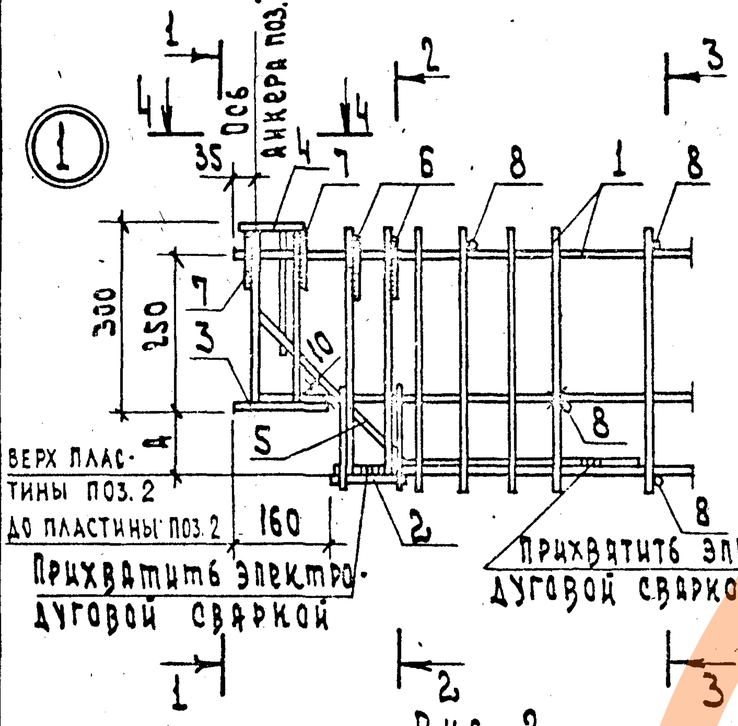

Рис. 2

Остальное см. рис. 1

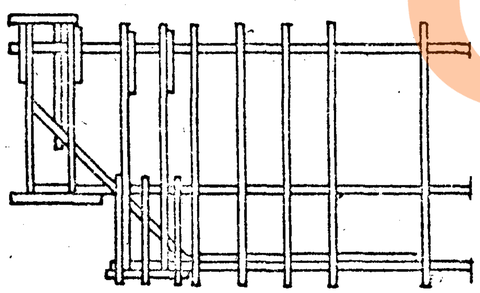

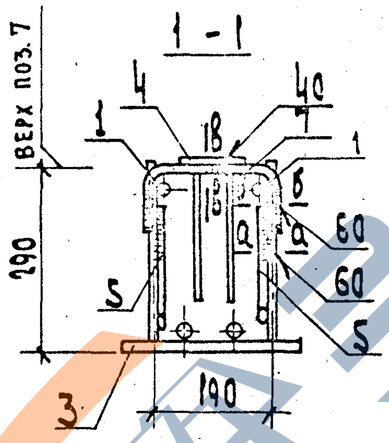

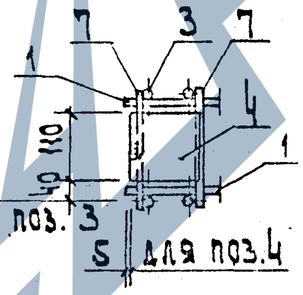

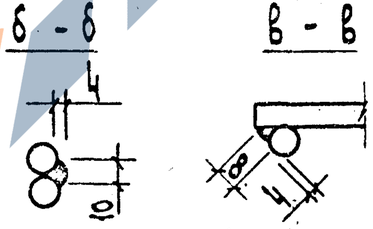

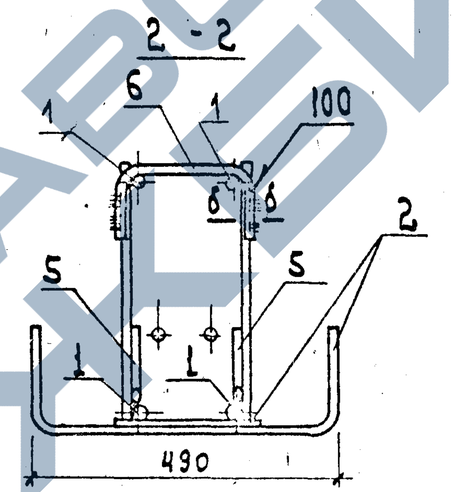

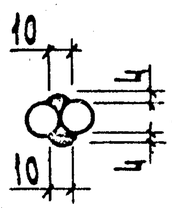

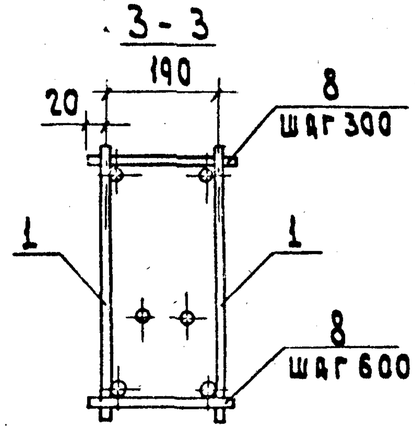

Обозначение	Марка	Рис.	$d_{мм}$	Масса, кг
1.020-1|83. 3-2 01	КП-1	1	110	59,32
-01	КП-2	1	110	72.11
-02	КП-3	1	110	83,83
-03	КП-4	2	110	103,96
-04	КП-5	2	115	153.42

См. примечание док. 02 СБ

Нач.отд.	Волынский		
Н.контр.	Григорев		
Гл.конс.	Шац		
ГИП	Острова		
Разраб.	Лучкина		
Провер.	Осина		
Исполн.	Васильева		

1.020-1\|83. 3-2 01 СБ

Каркас пространственный КП-Сборочный чертеж

Стадия	Масса	Масштаб
Р	см. табл.	
Лист	Листов 1	

ЦНИИЭП торгово-бытовых зданий и туристских комплексов

Инв. № подл. | Подп. и дата | Взам. инв. №

ФОРМАТ	ЗОНА	ПОЗ.	ОБОЗНАЧЕНИЕ	НАИМЕНОВАНИЕ	КОЛ.	ПРИМЕЧАНИЕ
				ДОКУМЕНТАЦИЯ		
А3			1.020-1/83.3-2 02СВ	СВОРОЧНЫЙ ЧЕРТЕЖ		
А4			1.020-1/83.3-2 00ТО	ТЕХНИЧЕСКОЕ ОПИСАНИЕ		
				ПЕРЕМЕННЫЕ ДАННЫЕ ДЛЯ ИСПОЛНЕНИЙ:		
				1.020-1/83.3-2 02 КП-6		
				СБОРОЧНЫЕ ЕДИНИЦЫ		
А4	1		1.020-1/83.3-3 02-05	КАРКАС ПЛОСКИЙ КР-6	2	
А4	2		1.020-1/83.3-3 20	ИЗДЕЛИЕ ЗАКЛ.СБОРНОЕ СМН-1	2	
А4	3		1.020-1/83.3-3 22-01	ИЗДЕЛИЕ ЗАКЛАДНОЕ МН-8	2	
А4	4		1.020-1/83.3-3 27	МН-32	2	
				ДЕТАЛИ		
А4	5		1.020-1/83.3-3 31	СТЕРЖЕНЬ ГНУТЫЙ СГ-1	4	
А4	6		1.020-1/83.3-3 32	СГ-3	4	
А4	7		1.020-1/83.3-3 32-05	СГ-8	4	
ВЧ	8		8.011.230	СТ.ОТД.ГОСТ 5781-82 Ф8 А-I L=230	27	0.09КГ
				1.020-1/83.3-2 02-01 КП-7		
				СБОРОЧНЫЕ ЕДИНИЦЫ		
А4	1		1.020-1/83.3-3 02-06	КАРКАС ПЛОСКИЙ КР-7	2	
А4	2		1.020-1/83.3-3 20	ИЗДЕЛИЕ ЗАКЛ.СБОРНОЕ СМН-1	2	
А4	3		1.020-1/83.3-3 22-02	ИЗДЕЛИЕ ЗАКЛАДНОЕ МН-9	2	
А4	4		1.020-1/83.3-3 27	МН-32	2	
				ДЕТАЛИ		
А4	5		1.020-1/83.3-3 31	СТЕРЖЕНЬ ГНУТЫЙ СГ-1	4	
А4	6		1.020-1/83.3-3 32	СГ-3	4	
А4	7		1.020-1/83.3-3 32-05	СГ-8	4	

НАЧ.ОТД	Волынский		1.020-1/83.3-2 02
КОНТР.	Григорев		
Л.КОНСТР	Шач		
ГИП	Острова		КАРКАС ПРОСТРАНСТВЕННЫЙ КП-
РАЗРАБ.	Птицына		
ПРОВЕРИЛ	Осина		
ИСПОЛНИЛ	Лукина		

СТАДИЯ	ЛИСТ	ЛИСТОВ
Р	1	2

ЦНИИЭП торгово-бытовых зданий и туристских комплексов

ФОРМАТ А4

ФОРМАТ	ЗОНА	ПОЗ.	ОБОЗНАЧЕНИЕ	НАИМЕНОВАНИЕ	КОЛ.	ПРИМЕЧАНИЕ
				СТ.ОТД.ГОСТ 5781-82 Ф8 А-I L=230	27	0.09КГ
				1.020-1/83.3-2 02-02 КП-8		
				СБОРОЧНЫЕ ЕДИНИЦЫ		
А4	1		1.020-1/83.3-3 02-07	КАРКАС ПЛОСКИЙ КР-8	2	
А4	2		1.020-1/83.3-3 20	ИЗДЕЛИЕ ЗАКЛ.СБОРНОЕ СМН-1	2	
А4	3		1.020-1/83.3-3 22-03	ИЗДЕЛИЕ ЗАКЛАДНОЕ МН-10	2	
А4	4		1.020-1/83.3-3 27	МН-32	2	
				ДЕТАЛИ		
А4	5		1.020-1/83.3-3 31	СТЕРЖЕНЬ ГНУТЫЙ СГ-1	4	
А4	6		1.020-1/83.3-3 32	СГ-3	4	
А4	7		1.020-1/83.3-3 32-05	СГ-8	4	
ВЧ	8		10.011.230	СТ.ОТД.ГОСТ 5781-82 Ф10 А-I L=230	27	0.14КГ
				1.020-1/83.3-2 02-03 КП-9		
				СБОРОЧНЫЕ ЕДИНИЦЫ		
А4	1		1.020-1/83.3-3 02-08	КАРКАС ПЛОСКИЙ КР-9	2	
А4	2		1.020-1/83.3-3 20	ИЗДЕЛИЕ ЗАКЛ.СБОРНОЕ СМН-1	2	
А4	3		1.020-1/83.3-3 22-04	ИЗДЕЛИЕ ЗАКЛАДНОЕ МН-11	2	
А4	4		1.020-1/83.3-3 27	МН-32	2	
				ДЕТАЛИ		
А4	5		1.020-1/83.3-3 31-01	СТЕРЖЕНЬ ГНУТЫЙ СГ-2	4	
А4	6		1.020-1/83.3-3 32	СГ-3	4	
А4	7		1.020-1/83.3-3 32-05	СГ-8	4	
ВЧ	8		10.011.230	СТ.ОТД.ГОСТ 5781-82 Ф10 А-I L=230	27	0.14КГ

1.020-1/83.3-2 02

ЛИСТ 2

19847 7

ФОРМАТ А4

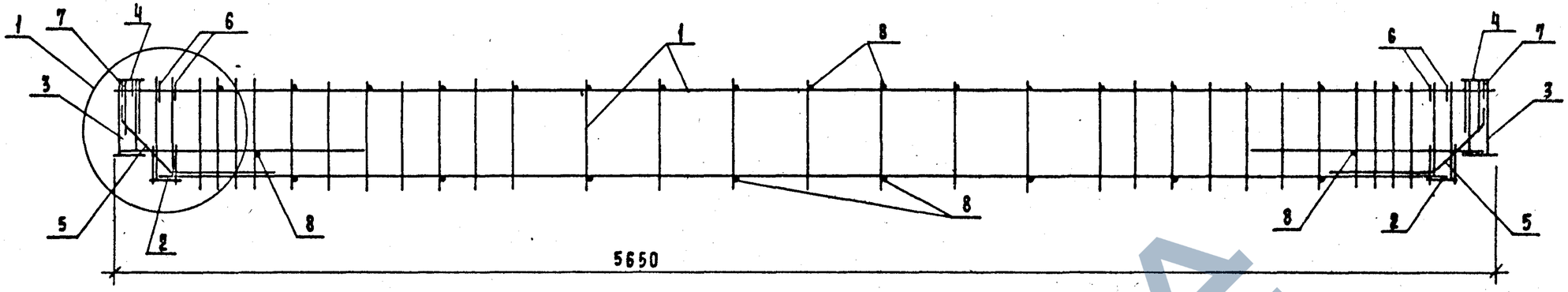

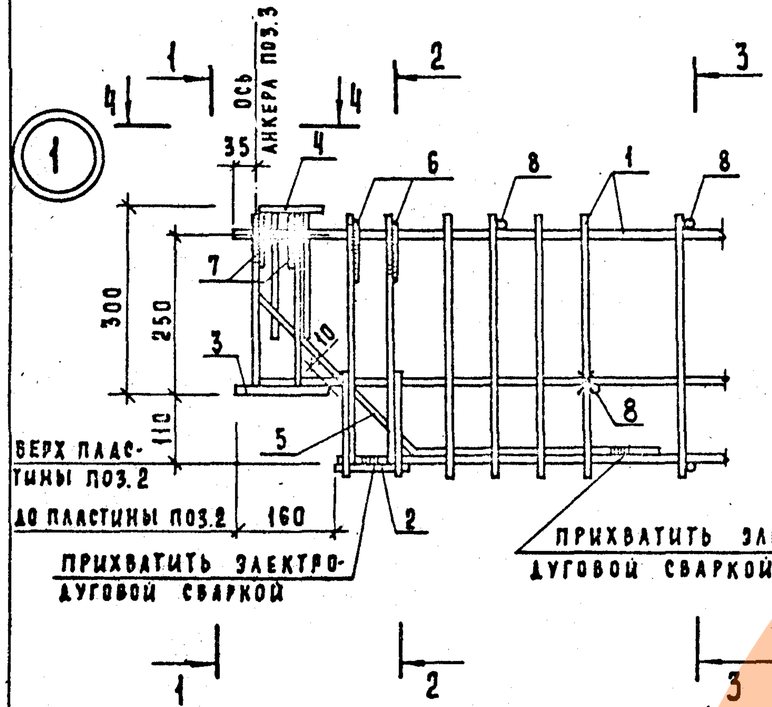

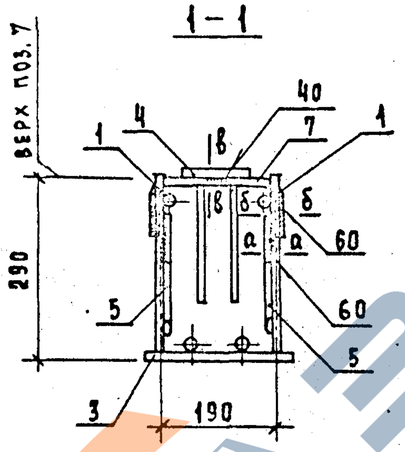

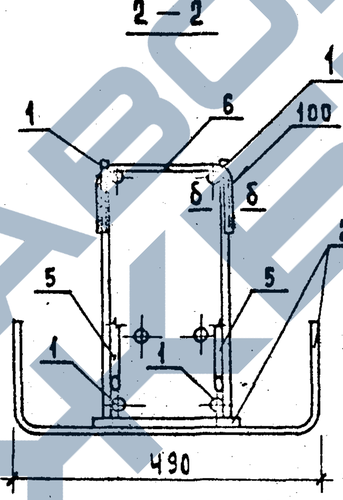

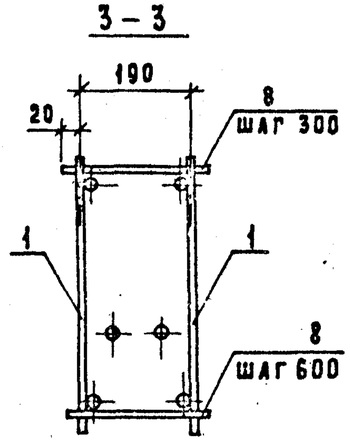

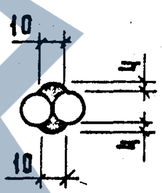

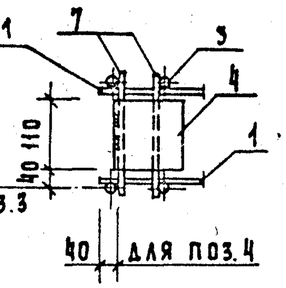

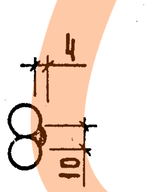

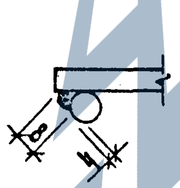

ОБОЗНАЧЕНИЕ	МАРКА	МАССА, КГ
1.020-1/83.3-2 02	КП-6	58,16
-01	КП-7	81,37
-02	КП-8	92,79
-03	КП-9	106,50

Особое внимание при сборке обратить на строгое соблюдение проектного положения закладных деталей поз.2. Фиксация этих деталей осуществляется посредством контактной точечной сварки анкеров с верхней продольной арматурой плоских каркасов поз.1, а также прихваткой электродуговой сваркой пластин к нижним продольным стержням этих каркасов.

Нач.отд.	Волынский	
Н.контр.	Пригорев	
Гл.конст.	Шац	
ГИП	Осина	
Разраб.	Лукина	
Провер.	Острова	
Исполн.	Васильева	

1.020-1/83.3-2 02СБ

КАРКАС ПРОСТРАНСТВЕННЫЙ КП-СБОРОЧНЫЙ ЧЕРТЕЖ

Стадия	Масса	Масштаб
Р	см. табл.	
Лист	Листов 1	

ЦНИИЭП торгово-бытовых зданий и туристских комплексов

Подпись и дата | Взам. инв. №

19847 8

Формат А3

ФОРМА	ЗОНА	ПОЗ	ОБОЗНАЧЕНИЕ	НАИМЕНОВАНИЕ	КОЛ.	ПРИМЕЧАНИЕ
				ДОКУМЕНТАЦИЯ		
А3			1.020-1/83.3-2 03СБ	СБОРОЧНЫЙ ЧЕРТЕЖ		
А4			1.020-1/83.3-2 00ТО	ТЕХНИЧЕСКОЕ ОПИСАНИЕ		
				ПЕРЕМЕННЫЕ ДАННЫЕ		
				ДЛЯ ИСПОЛНЕНИЙ:.		
				1.020-1/83.3-2 03 КП-10		
				СБОРОЧНЫЕ ЕДИНИЦЫ		
А4		1	1.020-1/83.3-3 03	КАРКАС ПЛОСКИЙ КР-10	2	
А4		2	1.020-1/83.3-3 20	ИЗДЕЛИЕ ЗАКЛ.СБОРНОЕ СМН-1	2	
А4		3	1.020-1/83.3-3 21-02	ИЗДЕЛИЕ ЗАКЛАДНОЕ МН-3	2	
А4		4	1.020-1/83.3-3 27	МН-32	2	
				ДЕТАЛИ		
				СТЕРЖЕНЬ ГНУТЫЙ		
А4		5	1.020-1/83.3-3 31-01	СГ-2	4	
А4		6	1.020-1/83.3-3 32	СГ-3	4	
А4		7	1.020-1/83.3-3 32-05	СГ-8	4	
				СТ.ОТД.ГОСТ 5781-82		
ВЧ		8	8.011.230	Ф8 А-I L=230	33	0.09КГ
				1.020-1/83.3-2 03-01 КП-11		
				СБОРОЧНЫЕ ЕДИНИЦЫ		
А4		1	1.020-1/83.3-3 03	КАРКАС ПЛОСКИЙ КР-10	2	
А4		2	1.020-1/83.3-3 20-01	ИЗДЕЛИЕ ЗАКЛ.СБОРНОЕ СМН-2	2	
А4		3	1.020-1/83.3-3 21-03	ИЗДЕЛИЕ ЗАКЛАДНОЕ МН-4	2	
А4		4	1.020-1/83.3-3 27	МН-32	2	
				ДЕТАЛИ		
				СТЕРЖЕНЬ ГНУТЫЙ		
А4		5	1.020-1/83.3-3 31-01	СГ-2	4	
А4		6	1.020-1/83.3-3 32-01	СГ-4	4	
А4		7	1.020-1/83.3-3 32-05	СГ-8	4	

ГИП	ВОЛЫНСКИЙ		1.020-1/83.3-2 03
РУК.ГР	ПРИГОРЕВ		
КОНСТР	ШАЦ		
ГИП	ОСИНА		КАРКАС ПРОСТРАНСТВЕННЫЙ КП-
ГРАФ	ПТИЦЫНА		
ПРОВЕРИЛ	ОСТРОВА		
ВЫПОЛНИЛ	ЛУКИНА		

СТАДИЯ	ЛИСТ	ЛИСТОВ
Р	1	2

ЦНИИЭП торгово-бытовых зданий и туристских комплексов

ФОРМАТ А4

ФОРМА	ЗОНА	ПОЗ	ОБОЗНАЧЕНИЕ	НАИМЕНОВАНИЕ	КОЛ.	ПРИМЕЧАНИЕ
ВЧ		8	8.011.230	СТ.ОТД.ГОСТ 5781-82 Ф8 А-I L=230	33	0.09КГ
				1.020-1/83.3-2 03-02 КП-12		
				СБОРОЧНЫЕ ЕДИНИЦЫ		
А4		1	1.020-1/83.3-3 03-01	КАРКАС ПЛОСКИЙ КР-11	2	
А4		2	1.020-1/83.3-3 20-01	ИЗДЕЛИЕ ЗАКЛ.СБОРНОЕ СМН-2	2	
А4		3	1.020-1/83.3-3 21-04	ИЗДЕЛИЕ ЗАКЛАДНОЕ МН-5	2	
А4		4	1.020-1/83.3-3 27	МН-32	2	
				ДЕТАЛИ		
				СТЕРЖЕНЬ ГНУТЫЙ		
А4		5	1.020-1/83.3-3 31-01	СГ-2	1	
А4		6	1.020-1/83.3-3 32-01	СГ-4	4	
А4		7	1.020-1/83.3-3 32-05	СГ-8	4	
ВЧ		8	10.011.230	СТ.ОТД.ГОСТ 5781-82 Ф10 А-I L=230	33	0.14КГ
				1.020-1/83.3-2 03-03 КП-13		
				СБОРОЧНЫЕ ЕДИНИЦЫ		
А4		1	1.020-1/83.3-3 03-02	КАРКАС ПЛОСКИЙ КР-12	2	
А4		2	1.020-1/83.3-3 20-01	ИЗДЕЛИЕ ЗАКЛ.СБОРНОЕ СМН-2	2	
А4		3	1.020-1/83.3-3 21-05	ИЗДЕЛИЕ ЗАКЛАДНОЕ МН-6	2	
А4		4	1.020-1/83.3-3 27	МН-32	2	
				ДЕТАЛИ		
				СТЕРЖЕНЬ ГНУТЫЙ		
А4		5	1.020-1/83.3-3 31-01	СГ-2	4	
А4		6	1.020-1/83.3-3 32-01	СГ-4	4	
А4		7	1.020-1/83.3-3 32-05	СГ-8	4	
ВЧ		8	12.011.230	СТ.ОТД.ГОСТ 5781-82 Ф12 А-I L=230	33	0.20КГ

1.020-1/83.3-2 03

ЛИС 2

ФОРМАТ А4

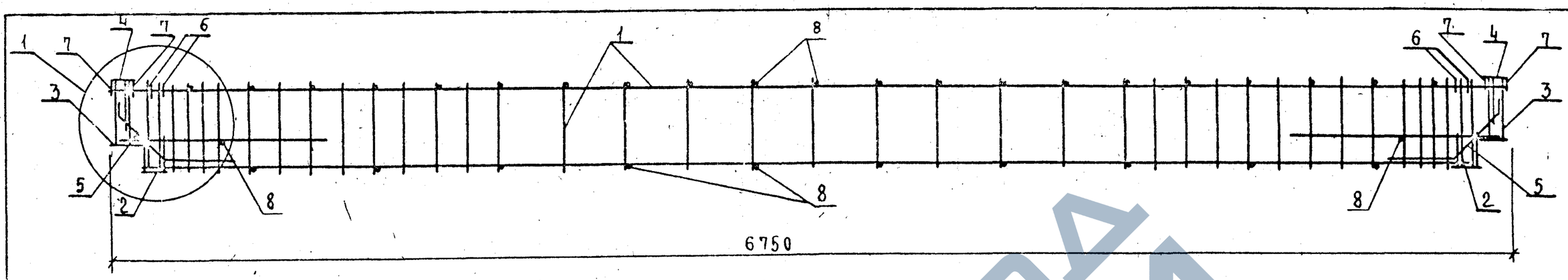

Рис. 1

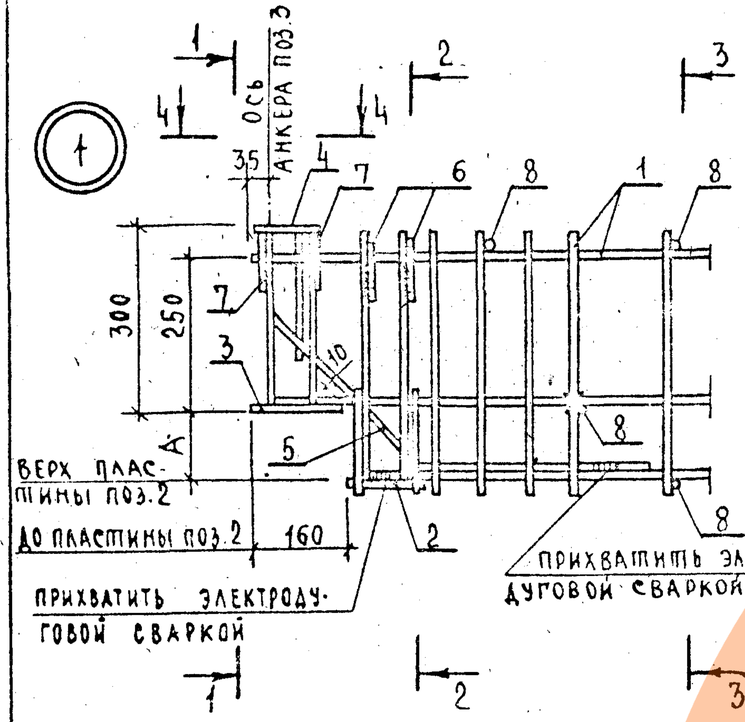

Рис. 2
Остальное см. рис.1

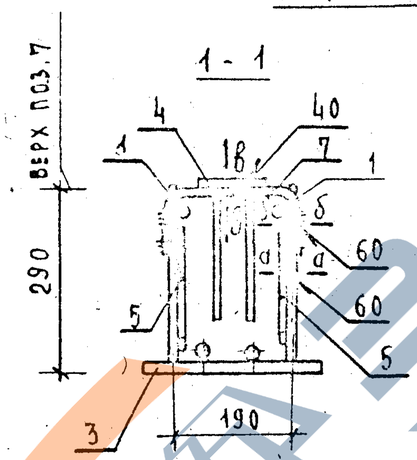

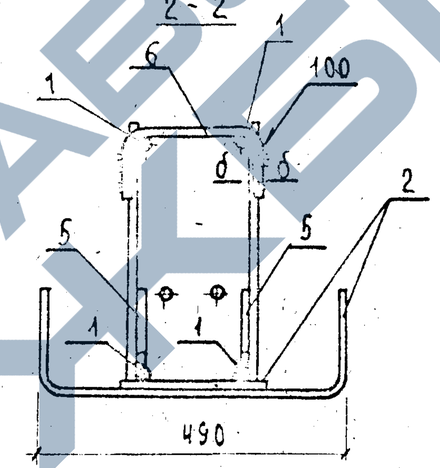

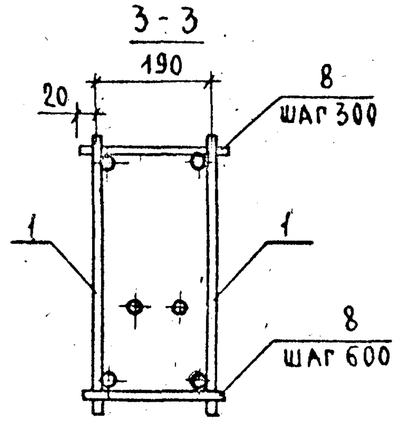

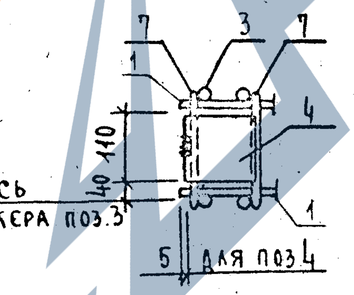

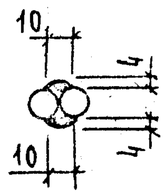

Обозначение	Марка	Рис.	А, мм	Масса, кг
1.020-1/83.3-2 03	КП-10	1	110	81,20
-01	КП-11	2	110	88,96
-02	КП-12	2	110	124,34
-03	КП-13	2	115	175,64

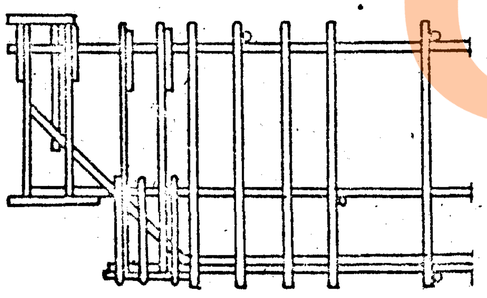

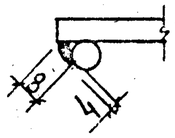

См. примечание док. 02СБ

Нач. отд.	Волынский		
Н. контр.	Пригорев		
Гл. кон.	Шац		
ГИП	Острова		
Разраб.	Лукина		
Проверил	Осина		
Исполнил	Васильева		

1. 020 - 1/83. 3-2 03СБ

Каркас пространственный КП - сборочный чертеж

Стадия	Масса	Масштаб
Р	См. табл.	
Лист	Листов 1	

ЦНИИЭП торгово-бытовых зданий и туристских комплексов

Инв. N подл. | Подпись и дата | Взам. инв. N

19847 10 Формат А3

ФОРМАТ	ЗОНА	ПОЗ.	ОБОЗНАЧЕНИЕ	НАИМЕНОВАНИЕ	КОЛ.	ПРИМЕЧАНИЕ
				ДОКУМЕНТАЦИЯ		
А3			1.020-1/83.3-2 04СБ	СБОРОЧНЫЙ ЧЕРТЕЖ		
А4			1.020-1/83.3-2 00ТО	ТЕХНИЧЕСКОЕ ОПИСАНИЕ		
			ПЕРЕМЕННЫЕ ДАННЫЕ	ДЛЯ ИСПОЛНЕНИЙ:		
				1.020-1/83.3-2 04 КП-14		
				СБОРОЧНЫЕ ЕДИНИЦЫ		
А4	1		1.020-1/83.3-3 03-03	КАРКАС ПЛОСКИЙ КР-13	2	
				ИЗДЕЛИЕ ЗАКЛ.СБОРНОЕ СМН-1	2	
А4	2		1.020-1/83.3-3 20	ИЗДЕЛИЕ ЗАКЛАДНОЕ		
				МН-9	2	
А4	3		1.020-1/83.3-3 22-02	МН-32	2	
А4	4		1.020-1/83.3-3 27			
				ДЕТАЛИ		
				СТЕРЖЕНЬ ГНУТЫЙ		
А4	5		1.020-1/83.3-3 31-01	СГ-2	4	
А4	6		1.020-1/83.3-3 32	СГ-3	4	
А4	7		1.020-1/83.3-3 32-05	СГ-8	4	
				СТ.ОТД.ГОСТ 5781-82		
БЧ	8		8.011.230	Ф8 А-I L=230	33	0.09КГ
				1.020-1/83.3-2 04-01 КП-15		
				СБОРОЧНЫЕ ЕДИНИЦЫ		
А4	1		1.020-1/83.3-3 03-03	КАРКАС ПЛОСКИЙ КР-13	2	
				ИЗДЕЛИЕ ЗАКЛ.СБОРНОЕ СМН-2	2	
А4	2		1.020-1/83.3-3 20-01	ИЗДЕЛИЕ ЗАКЛАДНОЕ		
				МН-10	2	
А4	3		1.020-1/83.3-3 22-03	МН-32	2	
А4	4		1.020-1/83.3-3 27			
				ДЕТАЛИ		
				СТЕРЖЕНЬ ГНУТЫЙ		
А4	5		1.020-1/83.3-3 31-01	СГ-2	4	
А4	6		1.020-1/83.3-3 32-01	СГ-4	4	
А4	7		1.020-1/83.3-3 32-05	СГ-8	4	

ТПП КОРТ Киев ЗНИИЭП

НАЧОТД	ВОЛЫНСКИЙ		1.020-1/83.3-2 04
НКОНТР	ПРИГОРЕВ		
ГЛ.КОНСТР	ШАЦ		
ГИП	ОСТРОВА		КАРКАС ПРОСТРАНСТВЕННЫЙ КП-
РАЗРАБ	ПТИЦЫНА		
ПРОВЕРИЛ	ОСИНА		
ИСПОЛНИЛ	ЛУКИНА		

СТАДИЯ	ЛИСТ	ЛИСТОВ
Р	1	2

ЦНИИЭП торгово-бытовых зданий и туристских комплексов

ФОРМАТ А4

ФОРМАТ	ЗОНА	ПОЗ.	ОБОЗНАЧЕНИЕ	НАИМЕНОВАНИЕ	КОЛ	ПРИМЕЧАНИЕ
БЧ	8		8.011.230	СТ.ОТД.ГОСТ 5781-82 Ф8 А-I L=230	33	0.09КГ
				1.020-1/83.3-2 04-02 КП-16		
				СБОРОЧНЫЕ ЕДИНИЦЫ		
А4	1		1.020-1/83.3-3 03-04	КАРКАС ПЛОСКИЙ КР-14	2	
				ИЗДЕЛИЕ ЗАКЛ.СБОРНОЕ СМН-2	2	
А4	2		1.020-1/83.3-3 20-01	ИЗДЕЛИЕ ЗАКЛАДНОЕ		
				МН-11	2	
А4	3		1.020-1/83.3-3 22-04	МН-32	2	
А4	4		1.020-1/83.3-3 27			
				ДЕТАЛИ		
				СТЕРЖЕНЬ ГНУТЫЙ		
А4	5		1.020-1/83.3-3 31-01	СГ-2	4	
А4	6		1.020-1/83.3-3 32-01	СГ-4	4	
А4	7		1.020-1/83.3-3 32-05	СГ-8	4	
БЧ	8		10.011.230	СТ.ОТД.ГОСТ 5781-82 Ф10 А-I L=230	33	0.14КГ
				1.020-1/83.3-2 04-03 КП-17		
				СБОРОЧНЫЕ ЕДИНИЦЫ		
А4	1		1.020-1/83.3-3 03-05	КАРКАС ПЛОСКИЙ КР-15	2	
				ИЗДЕЛИЕ ЗАКЛ.СБОРНОЕ СМН-2	2	
А4	2		1.020-1/83.3-3 20-01	ИЗДЕЛИЕ ЗАКЛАДНОЕ		
				МН-12	2	
А4	3		1.020-1/83.3-3 22-05	МН-32	2	
А4	4		1.020-1/83.3-3 27			
				ДЕТАЛИ		
				СТЕРЖЕНЬ ГНУТЫЙ		
А4	5		1.020-1/83.3-3 31-01	СГ-2	4	
А4	6		1.020-1/83.3-3 32-01	СГ-4	4	
А4	7		1.020-1/83.3-3 32-05	СГ-8	4	
БЧ	8		12.011.230	СТ.ОТД.ГОСТ 5781-82 Ф12 А-I L=230	33	0.20КГ

ЭПВЦ Киев ЗНИИЭП ОПЕРАТОР ТПП КОРТ СИТНИК

ВЗАМ.ИНВ№ | ПОДПИСЬ И ДАТА | ИНВ№ ПОДЛ

1.020-1/83.3-2 04

ЛИСТ 2

ФОРМАТ А4

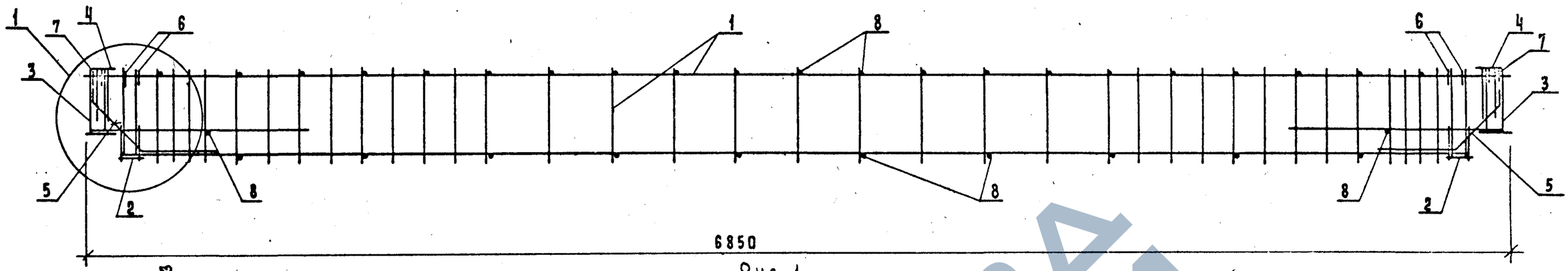

Рис. 1

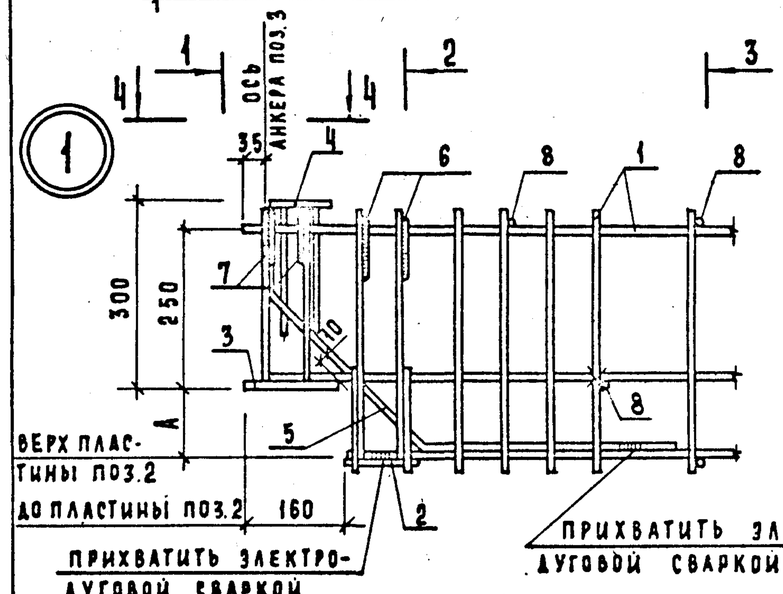

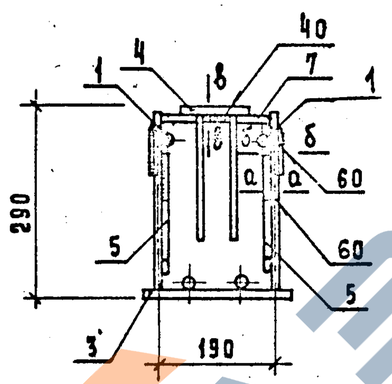

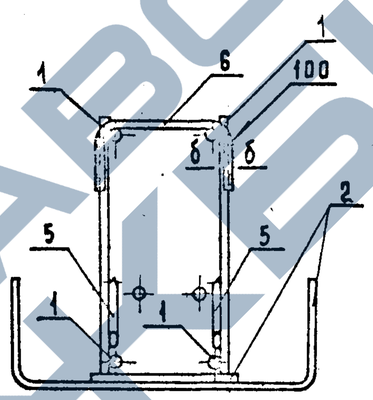

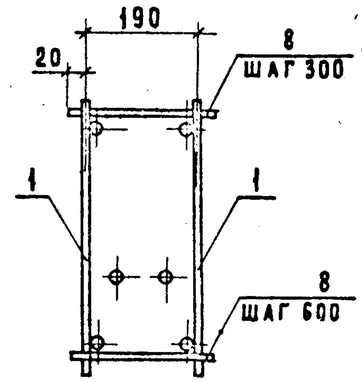

РИС. 2

ОСТАЛЬНОЕ СМ. РИС. 1

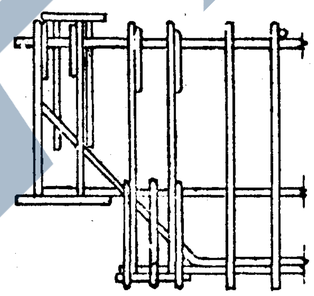

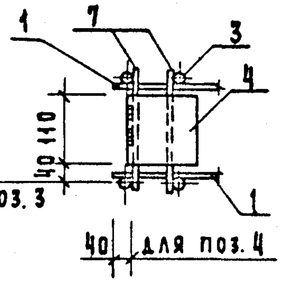

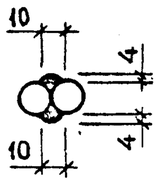

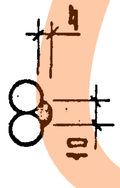

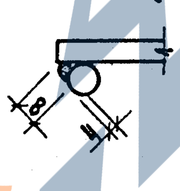

ОБОЗНАЧЕНИЕ	МАРКА	РИС.	А, мм	МАССА, КГ
1.020-1/83 3-2 04	КП-14	1	110	85,97
-01	КП-15	2	110	93,45
-02	КП-16	2	110	129,20
-03	КП-17	2	115	199,38

Особое внимание при сборке обратить на строгое соблюдение проектного положения закладных деталей поз.2. Фиксация этих деталей осуществляется посредством контактной точечной сварки анкеров с верхней продольной арматурой плоских каркасов поз.1, а также прихваткой электродуговой сваркой пластин к нижним продольным стержням этих каркасов.

Нач.отд.	Волынский	
Н.контр.	Григорев	
Гл.констр.	Шац	
ГИП	Осина	
Разраб.	Лукина	
Провер.	Острова	
Исполн.	Васильева	

1.020-1/83. 3-2 04СБ

КАРКАС ПРОСТРАНСТВЕННЫЙ КП-СБОРОЧНЫЙ ЧЕРТЕЖ

Стадия	Масса	Масштаб
Р	См. табл.	
Лист	Листов 1	

ЦНИИЭП торгово-бытовых зданий и туристских комплексов

Инв.№ подл. | Подпись и дата | Взам.инв.№

19847 12

Формат А3

ФОРМАТ	ЗОНА	ПОЗ	ОБОЗНАЧЕНИЕ	НАИМЕНОВАНИЕ	КОЛ.	ПРИМЕЧАНИЕ
				ДОКУМЕНТАЦИЯ		
А3			1.020-1/83.3-2 05СБ	СБОРОЧНЫЙ ЧЕРТЕЖ		
А4			1.020-1/83.3-2 00ТО	ТЕХНИЧЕСКОЕ ОПИСАНИЕ		
			ПЕРЕМЕННЫЕ ДАННЫЕ	ДЛЯ ИСПОЛНЕНИЙ:		
				1.020-1/83.3-2 05 КП-18		
				СБОРОЧНЫЕ ЕДИНИЦЫ		
				КАРКАС УКР.СБОРКИ		
А4		1	1.020-1/83.3-3 01	СКР-1	2	
				СЕТКА		
А4		2	1.020-1/83.3-3 13-02	С-7	1	
А4		3	1.020-1/83.3-3 15-02	С-21	1	
				ИЗДЕЛИЕ ЗАКЛАДНОЕ		
А4		4	1.020-1/83.3-3 23-02	МН-15	2	
А4		5	1.020-1/83.3-3 28	МН-33	2	
				ДЕТАЛИ		
				СТЕРЖЕНЬ ГНУТЫЙ		
А4		6	1.020-1/83.3-3 31	СГ-1	4	
А4		7	1.020-1/83.3-3 32-02	СГ-5	34	
А4		8	1.020-1/83.3-3 32-03	СГ-6	4	
А4		9	1.020-1/83.3-3 34-01	СГ-15	2	
				СТ.ОТД.ГОСТ 5781-82		
БЧ		10	10.011.270	Ф10 А-I L=270	19	0.17КГ
БЧ		11	10.011.440	Ф10 А-I L=440	21	0.27КГ
БЧ		12	22.013.60	Ф22 А-Ш L=60	4	0.18КГ
				1.020-1/83.3-2 05-01 КП-19		
				СБОРОЧНЫЕ ЕДИНИЦЫ		
				КАРКАС УКР.СБОРКИ		
А4		1	1.020-1/83.3-3 01-01	СКР-2	2	
				СЕТКА		
А4		2	1.020-1/83.3-3 13-02	С-7	1	
А4		3	1.020-1/83.3-3 15-02	С-21	1	
				ИЗДЕЛИЕ ЗАКЛАДНОЕ		
А4		4	1.020-1/83.3-3 23-03	МН-16	2	
А4		5	1.020-1/83.3-3 28	МН-33	2	

НАЧОТД	ВОЛЫНСКИЙ	
НКОНТР	ПРИГОРЕВ	
ГЛКОНСТР	ШАЦ	
ГИП	ОСИНА	
РАЗРАБ	ПТИЦЫНА	
ПРОВЕРИЛ	ОСТРОВА	
ИСПОЛНИЛ	ЛУКИНА	

1.020-1/83.3-2 05

КАРКАС ПРОСТРАНСТВЕННЫЙ КП-

СТАДИЯ	ЛИСТ	ЛИСТОВ
Р	1	3

ЦНИИЭП торгово-бытовых зданий и туристских комплексов

ФОРМАТ А4

ЭПВЦ Киев ЗНИИЭП | ОПЕРАТОР ТЛП КОРТ | СИТНИК

ФОРМАТ	ЗОНА	ПОЗ.	ОБОЗНАЧЕНИЕ	НАИМЕНОВАНИЕ	КОЛ	ПРИМЕЧАНИЕ
				ДЕТАЛИ		
				СТЕРЖЕНЬ ГНУТЫЙ		
А4		6	1.020-1/83.3-3 31-01	СГ-2	4	
А4		7	1.020-1/83.3-3 32-02	СГ-5	34	
А4		8	1.020-1/83.3-3 32-04	СГ-7	4	
А4		9	1.020-1/83.3-3 34-01	СГ-15	2	
				СТ.ОТД.ГОСТ 5781-82		
БЧ		10	10.011.270	Ф10 А-I L=270	19	0.17КГ
БЧ		11	10.011.440	Ф10 А-I L=440	21	0.27КГ
БЧ		12	22.013.60	Ф22 А-Ш L=60	4	0.18КГ
				1.020-1/83.3-2 05-02 КП-20		
				СБОРОЧНЫЕ ЕДИНИЦЫ		
				КАРКАС УКР.СБОРКИ		
А4		1	1.020-1/83.3-3 01-02	СКР-3	2	
				СЕТКА		
А4		2	1.020-1/83.3-3 13-03	С-8	1	
А4		3	1.020-1/83.3-3 15-02	С-21	1	
				ИЗДЕЛИЕ ЗАКЛАДНОЕ		
А4		4	1.020-1/83.3-3 23-04	МН-17	2	
А4		5	1.020-1/83.3-3 28	МН-33	2	
				ДЕТАЛИ		
				СТЕРЖЕНЬ ГНУТЫЙ		
А4		6	1.020-1/83.3-3 31-01	СГ-2	4	
А4		7	1.020-1/83.3-3 32-03	СГ-6	34	
А4		8	1.020-1/83.3-3 32-04	СГ-7	4	
А4		9	1.020-1/83.3-3 34-01	СГ-15	2	
				СТ.ОТД.ГОСТ 5781-82		
БЧ		10	12.011.270	Ф12 А-I L=270	19	0.24КГ
БЧ		11	12.011.440	Ф12 А-I L=440	21	0.39КГ
БЧ		12	25.013.60	Ф25 А-Ш L=60	4	0.23КГ
				1.020-1/83.3-2 05-03 КП-21		
				СБОРОЧНЫЕ ЕДИНИЦЫ		
				КАРКАС УКР.СБОРКИ		
А4		1	1.020-1/83.3-3 01-03	СКР-4	2	
				СЕТКА		
А4		2	1.020-1/83.3-3 13-03	С-8	1	
А4		3	1.020-1/83.3-3 15-02	С-21	1	
				ИЗДЕЛИЕ ЗАКЛАДНОЕ		
А4		4	1.020-1/83.3-3 23-05	МН-18	2	
А4		5	1.020-1/83.3-3 28	МН-33	2	
				ДЕТАЛИ		

ВЗАМ ИНВ № | ПОДПИСЬ И ДАТА | ИНВ № ПОДЛ

1.020-1/83.3-2 05

ЛИСТ 2

19847 13

ФОРМАТ А4

ЗАВОД ЖБИ

ФОРМ.	ЗОНА	ПОЗ	ОБОЗНАЧЕНИЕ	НАИМЕНОВАНИЕ	КОЛ	ПРИМЕЧАНИЕ
				СТЕРЖЕНЬ ГНУТЫЙ		
А4		6	1.020-1/83.3-3 31-01	СГ-2	4	
А4		7	1.020-1/83.3-3 32-03	СГ-6	34	
А4		8	1.020-1/83.3-3 32-04	СГ-7	4	
А4		9	1.020-1/83.3-3 34 01	СГ-15	2	
				СТ.ОТД.ГОСТ 5781-82		
БЧ		10	12.011.270	Ф12 А-I L=270	19	0.24КГ
БЧ		11	12.011.440	Ф12 А-I L=440	21	0.39КГ
БЧ		12	28.013.60	Ф28 А-Ш L=60	4	0.29КГ

ЭПВЦ Киев ЗНИИЭП

ОПЕРАТОР ТЛП КОРТ

СИТНИК

ИНВ № ПОДЛ | ПОДПИСЬ И ДАТА | ВЗАМ. ИНВ №

1.020-1/83.3-2 05

ЛИСТ 3

ФОРМАТ А4

ИНВ № ПОДЛ | ПОДПИСЬ И ДАТА | ВЗАМ. ИНВ №

ЛИСТ

19847 14

ЗАВОД ЖБИ

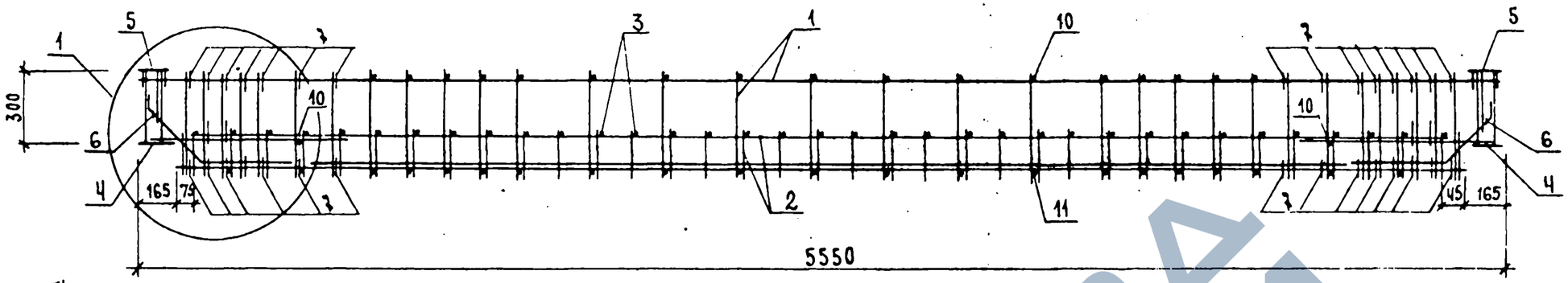

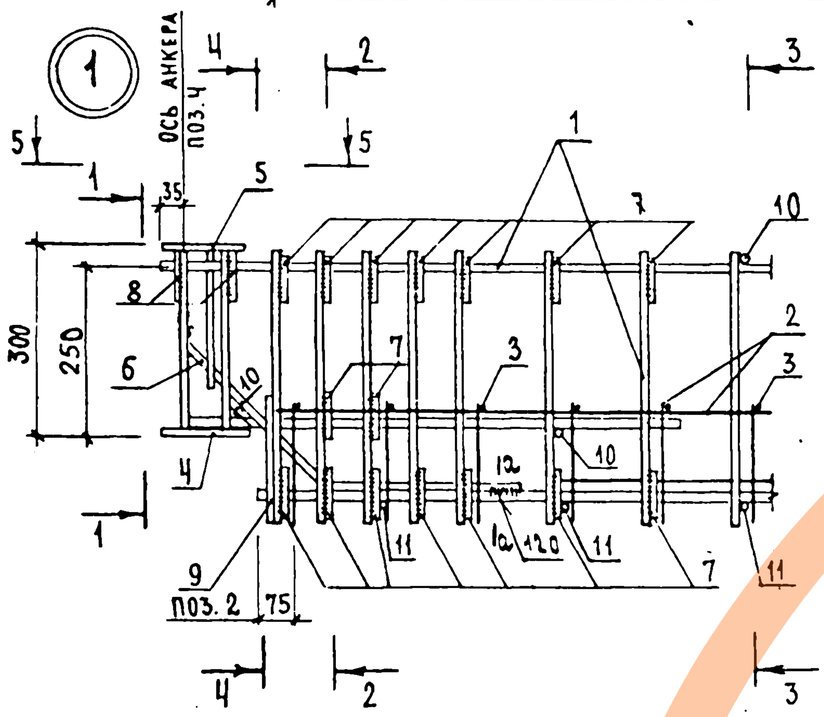

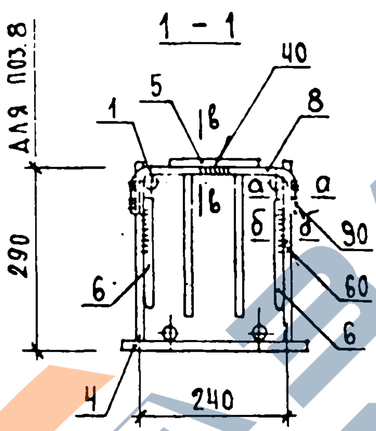

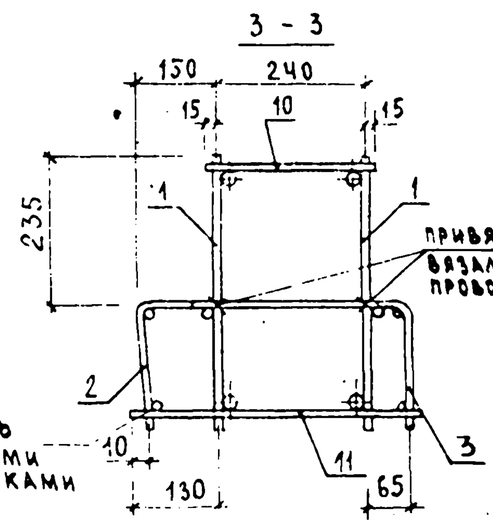

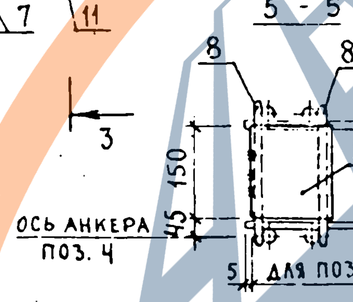

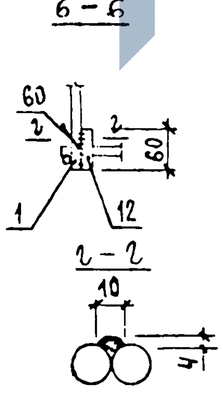

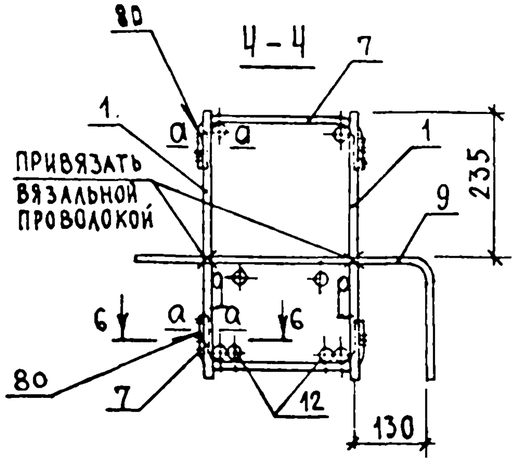

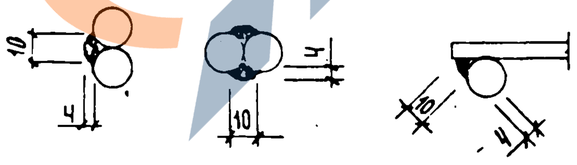

ОБОЗНАЧЕНИЕ	МАРКА	МАССА, КГ
1.020-1/83.3-2 05	КП - 18	123.54
-01	КП - 19	135.30
-02	КП - 20	179.92
-03	КП - 21	201.16

НАЧ. ОТД.	ВОЛЫНСКИЙ	
Н. КОНТР.	ПРИГОРЕВ	
ГЛ. КОНСТ.	ШАЦ	
ГИП	ОСТРОВА	
РАЗРАБОТ.	ЛУКИНА	
ПРОВЕРИЛ	ОСИНА	
ИСПОЛНИЛ	ПТИЦЫНА	

1.020-1/83.3-2 05 СБ

КАРКАС ПРОСТРАНСТВЕННЫЙ КП-СБОРОЧНЫЙ ЧЕРТЕЖ

СТАДИЯ	МАССА	МАСШТАБ
Р	СМ ТАБЛ.	
ЛИСТ	ЛИСТОВ 1	

ЦНИИЭП торгово-бытовых зданий и городских комплексов

ИНВ. № ПОДЛ. | ПОДПИСЬ И ДАТА | ВЗАМЕН ИНВ. №

19847 15

ФОРМАТ А3

https://zavodjbi.com/

ФОРМАТ	ЗОНА	ПОЗ	ОБОЗНАЧЕНИЕ	НАИМЕНОВАНИЕ	КОЛ.	ПРИМЕЧАНИЕ
				ДОКУМЕНТАЦИЯ		
А3			1.020-1/83.3-2 06СВ	СБОРОЧНЫЙ ЧЕРТЕЖ		
А4			1.020-1/83.3-2 00ТО	ТЕХНИЧЕСКОЕ ОПИСАНИЕ		
			ПЕРЕМЕННЫЕ ДАННЫЕ	ДЛЯ ИСПОЛНЕНИЙ:		
				1.020-1/83.3-2 06 КП-22		
				СБОРОЧНЫЕ ЕДИНИЦЫ		
				КАРКАС УКР.СБОРКИ		
А4	1		1.020-1/83.3-3 01	СКР-1	2	
А4	2		1.020-1/83.3-3 14-04	СЕТКА С-14	1	
				ИЗДЕЛИЕ ЗАКЛАДНОЕ		
А4	3		1.020-1/83.3-3 24-02	МН-21	2	
А4	4		1.020-1/83.3-3 28	МН-33	2	
				ДЕТАЛИ		
				СТЕРЖЕНЬ ГНУТЫЙ		
А4	5		1.020-1/83.3-3 31	СГ-1	4	
А4	6		1.020-1/83.3-3 32-05	СГ-8	34	
А4	7		1.020-1/83.3-3 32-06	СГ-9	4	
А4	8		1.020-1/83.3-3 33	СГ-13	2	
				СТ.ОТД.ГОСТ 5781-82		
БЧ	9		10.011.220	Ф10 А-I L=220	19	0.14КГ
БЧ	10		10.011.340	Ф10 А-I L=340	21	0.21КГ
БЧ	11		22.013.60	Ф22 А-III L=60	4	0.18КГ
				1.020-1/83.3-2 06-01 КП-23		
				СБОРОЧНЫЕ ЕДИНИЦЫ		
А4	1		1.020-1/83.3-3 04-03	КАРКАС ПЛОСКИЙ КР-19	2	
А4	2		1.020-1/83.3-3 14-05	СЕТКА С-15	1	
				ИЗДЕЛИЕ ЗАКЛАДНОЕ		
А4	3		1.020-1/83.3-3 24-03	МН-22	2	
А4	4		1.020-1/83.3-3 28	МН-33	2	
				ДЕТАЛИ		
				СТЕРЖЕНЬ ГНУТЫЙ		
А4	5		1.020-1/83.3-3 31-01	СГ-2	4	

НАЧОТД	Волынский		1.020-1/83.3-2 06
КОНТР	Пригорев		
Л.КОНСТР	Шац		
ГИП	Острова		КАРКАС ПРОСТРАНСТВЕННЫЙ КП-
РАЗРАБ	Птицына		
ПРОВЕРИЛ	Осина		
ИСПОЛНИЛ	Лукина		

СТАДИЯ	ЛИСТ	ЛИСТОВ
Р	1	2

ЦНИИЭП торгово-бытовых зданий и туристских комплексов

ФОРМАТ А4

Киев ЗНИИЭП ЭПВЦ ТЛП КОРТ ОПЕРАТОР Ситник

ФОРМАТ	ЗОНА	ПОЗ.	ОБОЗНАЧЕНИЕ	НАИМЕНОВАНИЕ	КОЛ	ПРИМЕЧАНИЕ
А4	6		1.020-1/83.3-3 32-06	СГ-9	34	
А4	7		1.020-1/83.3-3 32	СГ-3	4	
А4	8		1.020-1/83.3-3 33	СГ-13	2	
				СТ.ОТД.ГОСТ 5781-82		
БЧ	9		12.011.220	Ф12 А-I L=220	19	0.20КГ
БЧ	10		12.011.340	Ф12 А-I L=340	21	0.30КГ
БЧ	11		32.013.60	Ф32 А-III L=60	4	0.38КГ
				1.020-1/83.3-2 06-02 КП-24		
				СБОРОЧНЫЕ ЕДИНИЦЫ		
				КАРКАС УКР.СБОРКИ		
А4	1		1.020-1/83.3-3 01-04	СКР-5	2	
А4	2		1.020-1/83.3-3 14-05	СЕТКА С-15	1	
				ИЗДЕЛИЕ ЗАКЛАДНОЕ		
А4	3		1.020-1/83.3-3 24-04	МН-23	2	
А4	4		1.020-1/83.3-3 28	МН-33	2	
				ДЕТАЛИ		
				СТЕРЖЕНЬ ГНУТЫЙ		
А4	5		1.020-1/83.3-3 31-01	СГ-2	4	
А4	6		1.020-1/83.3-3 32-06	СГ-9	34	
А4	7		1.020-1/83.3-3 32	СГ-3	4	
А4	8		1.020-1/83.3-3 33	СГ-13	2	
				СТ.ОТД.ГОСТ 5781-82		
БЧ	9		12.011.220	Ф12 А-I L=220	19	0.20КГ
БЧ	10		12.011.340	Ф12 А-I L=340	21	0.30КГ
БЧ	11		28.013.60	Ф28 А-III L=60	4	0.29КГ

ВЗАМ ИНВ № | ПОДПИСЬ И ДАТА | ИНВ №ПОДЛ

1.020-1/83.3-2 06

ЛИСТ 2

ФОРМАТ А4

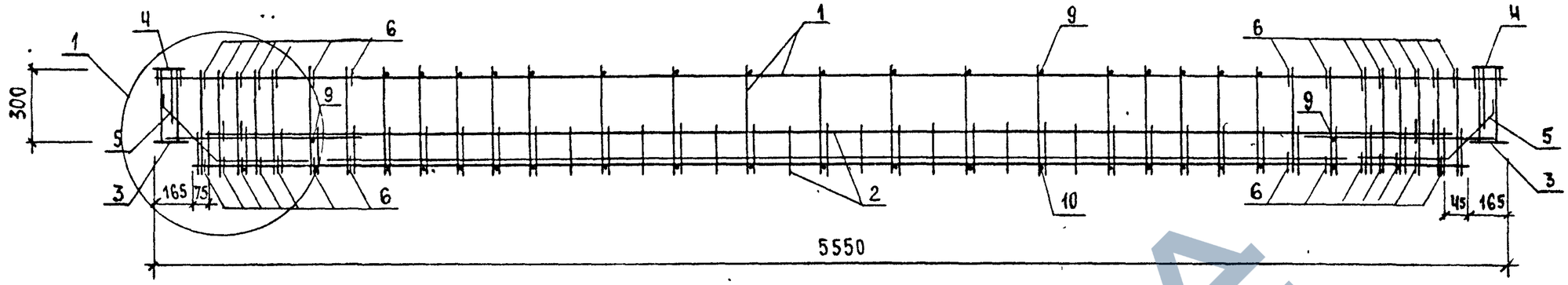

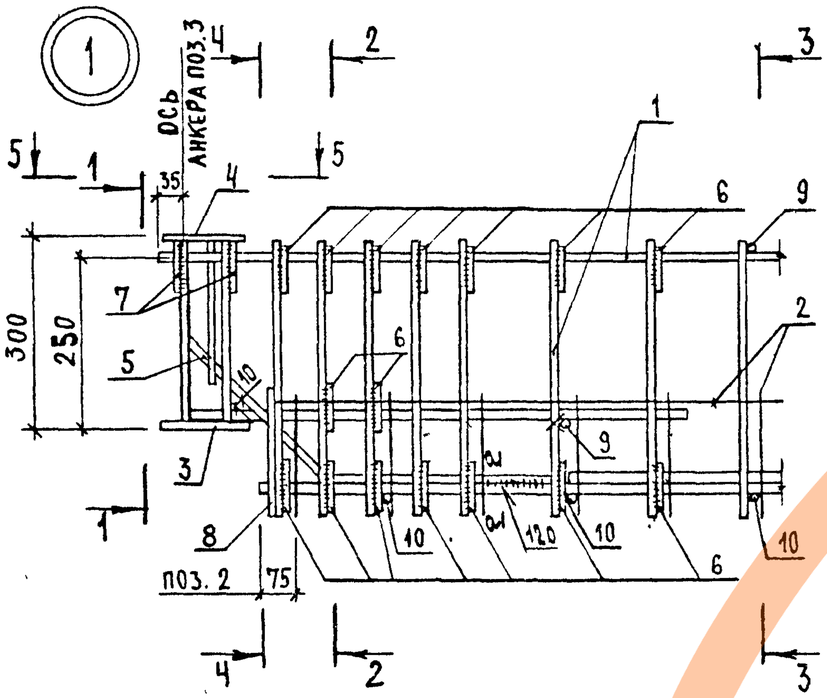

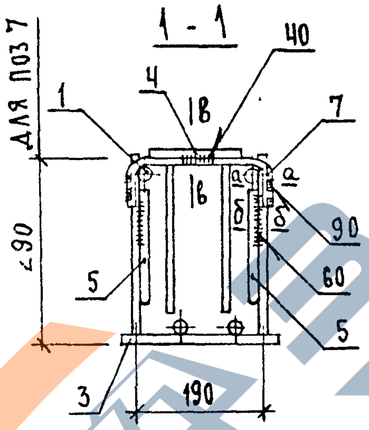

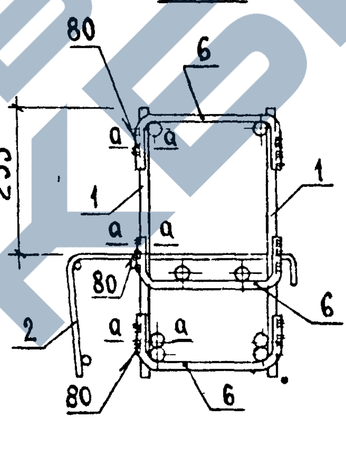

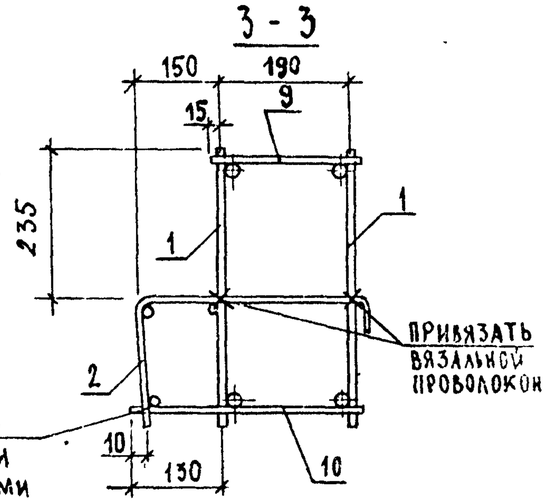

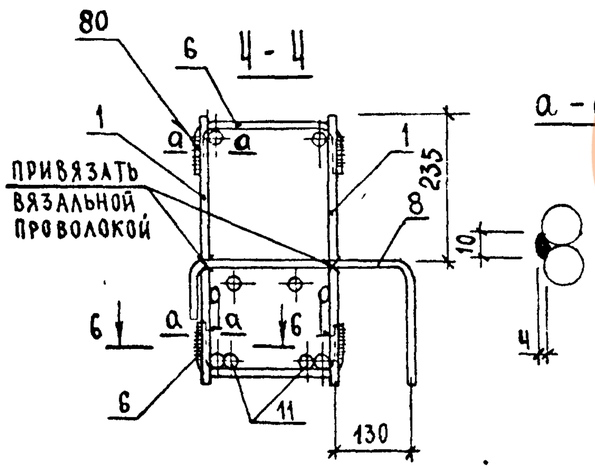

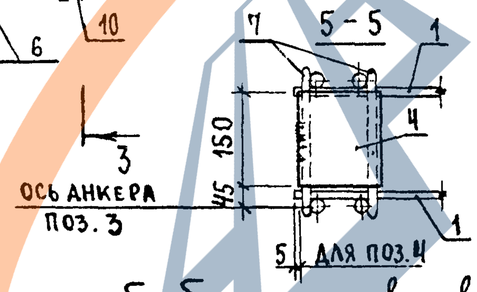

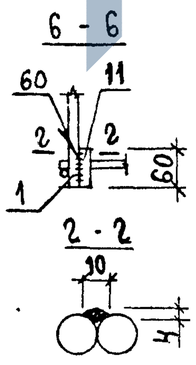

а - а

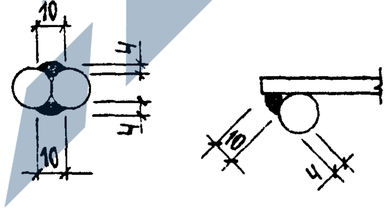

ось анкера поз.3

Обозначение	Марка	Масса, кг
1.020-1/83.3-2 06	КП-22	114,75
-01	КП-23	163,22
-02	КП-24	199,29

Нач отд	Волынский	
Н. контр.	Пригорев	
Гл конструктор	Шац	
ГИП	Острова	
Разработал	Лукина	
Проверил	Осина	
Исполнил	Птицына	

1.020-1/83.3-2 06СБ

КАРКАС ПРОСТРАНСТВЕННЫЙ КП-СБОРОЧНЫЙ ЧЕРТЕЖ

Стадия	Масса	Масштаб
Р	СМ ТАБЛ.	
Лист	Листов 1	

ЦНИИЭП торгово-бытовых зданий туристских комплексов

19847 17

Формат А3

Инв. № подл. | Подпись и дата | Взам. инв. №

https://zavodjbi.com/

ФОРМАТ	ЗОНА	ПОЗ	ОБОЗНАЧЕНИЕ	НАИМЕНОВАНИЕ	КОЛ.	ПРИМЕЧАНИЕ
				ДОКУМЕНТАЦИЯ		
А3			1.020-1/83.3-2 07СБ	СВОРОЧНЫЙ ЧЕРТЕЖ		
А4			1.020-1/83.3-2 00ТО	ТЕХНИЧЕСКОЕ ОПИСАНИЕ		
			ПЕРЕМЕННЫЕ ДАННЫЕ	ДЛЯ ИСПОЛНЕНИЙ:		
				1.020-1/83.3-2 07 КП-25		
				СБОРОЧНЫЕ ЕДИНИЦЫ		
А4	1		1.020-1/83.3-3 05-02	КАРКАС ПЛОСКИЙ КР-22	2	
				СЕТКА		
А4	2		1.020-1/83.3-3 13-02	С-7	1	
А4	3		1.020-1/83.3-3 15-03	С-22	1	
				ИЗДЕЛИЕ ЗАКЛАДНОЕ		
А4	4		1.020-1/83.3-3 25-01	МН-25	2	
А4	5		1.020-1/83.3-3 28	МН-33	2	
				ДЕТАЛИ		
				СТЕРЖЕНЬ ГНУТЫЙ		
А4	6		1.020-1/83.3-3 31	СГ-1	4	
А4	7		1.020-1/83.3-3 32-05	СГ-8	36	
А4	8		1.020-1/83.3-3 32-08	СГ-11	4	
А4	9		1.020-1/83.3-3 34	СГ-14	2	
				СТ.ОТД.ГОСТ 5781-82		
БЧ	10		10.011.220	Ф10 А-I L=220	19	0.14КГ
БЧ	11		10.011.390	Ф10 А-I L=390	21	0.24КГ
БЧ	12		25.013.60	Ф25 А-Ш L=60	4	0.23КГ
				1.020-1/83.3-2 07-01 КП-26		
				СБОРОЧНЫЕ ЕДИНИЦЫ		
				КАРКАС УКР.СБОРКИ		
А4	1		1.020-1/83.3-3 01-05	СКР-6	2	
				СЕТКА		
А4	2		1.020-1/83.3-3 13-02	С-7	1	
А4	3		1.020-1/83.3-3 15-03	С-22	1	
				ИЗДЕЛИЕ ЗАКЛАДНОЕ		
А4	4		1.020-1/83.3-3 25-02	МН-26	2	
А4	5		1.020-1/83.3-3 28	МН-33	2	

НАЧОТД	ВОЛЫНСКИЙ		1.020-1/83.3-2 07
НКОНТР	ПРИГОРЕВ		
ГЛКОНСТР	ШАЦ		
ГИП	ОСИНА		КАРКАС ПРОСТРАНСТВЕННЫЙ КП-
РАЗРАБ	ПТИЦЫНА		
ПРОВЕРИЛ	ОСТРОВА		
ИСПОЛНИЛ	ЛУКИНА		

СТАДИЯ	ЛИСТ	ЛИСТОВ
Р	1	3

ЦНИИЭП торгово-бытовых зданий и туристских комплексов

ФОРМАТ А4

ЭПВЦ КиевЗНИИЭП | ОПЕРАТОР ТПП КОРТ | СИТНИК

ИНВ.№ ПОДЛ. | ПОДПИСЬ И ДАТА | ВЗАМ.ИНВ.№

ФОРМАТ	ЗОНА	ПОЗ	ОБОЗНАЧЕНИЕ	НАИМЕНОВАНИЕ	КОЛ	ПРИМЕЧАНИЕ
				ДЕТАЛИ		
				СТЕРЖЕНЬ ГНУТЫЙ		
А4	6		1.020-1/83.3-3 31	СГ-1	4	
А4	7		1.020-1/83.3-3 32-05	СГ-8	36	
А4	8		1.020-1/83.3-3 32-08	СГ-11	4	
А4	9		1.020-1/83.3-3 34	СГ-14	2	
				СТ.ОТД.ГОСТ 5781-82		
БЧ	10		10.011.220	Ф10 А-I L=220	19	0.14КГ
БЧ	11		10.011.390	Ф10 А-I L=390	21	0.24КГ
БЧ	12		22.013.60	Ф22 А-Ш L=60	4	0.18КГ
				1.020-1/83.3-2 07-02 КП-27		
				СБОРОЧНЫЕ ЕДИНИЦЫ		
				КАРКАС УКР.СБОРКИ		
А4	1		1.020-1/83.3-3 01-06	СКР-7	2	
				СЕТКА		
А4	2		1.020-1/83.3-3 13-02	С-7	1	
А4	3		1.020-1/83.3-3 15-03	С-22	1	
				ИЗДЕЛИЕ ЗАКЛАДНОЕ		
А4	4		1.020-1/83.3-3 25-03	МН-27	2	
А4	5		1.020-1/83.3-3 28	МН-33	2	
				ДЕТАЛИ		
				СТЕРЖЕНЬ ГНУТЫЙ		
А4	6		1.020-1/83.3-3 31-01	СГ-2	4	
А4	7		1.020-1/83.3-3 32-05	СГ-8	36	
А4	8		1.020-1/83.3-3 32-07	СГ-10	4	
А4	9		1.020-1/83.3-3 34	СГ-14	2	
				СТ.ОТД.ГОСТ 5781-82		
БЧ	10		10.011.220	Ф10 А-I L=220	19	0.14КГ
БЧ	11		10.011.390	Ф10 А-I L=390	21	0.24КГ
БЧ	12		22.013.60	Ф22 А-Ш L=60	4	0.18КГ
				1.020-1/83.3-2 07-03 КП-28		
				СБОРОЧНЫЕ ЕДИНИЦЫ		
А4	1		1.020-1/83.3-3 05-01	КАРКАС ПЛОСКИЙ КР-21	2	
				СЕТКА		
А4	2		1.020-1/83.3-3 13-03	С-8	1	
А4	3		1.020-1/83.3-3 15-03	С-22	1	
				ИЗДЕЛИЕ ЗАКЛАДНОЕ		
А4	4		1.020-1/83.3-3 25-04	МН-28	2	
А4	5		1.020-1/83.3-3 28	МН-33	2	
				ДЕТАЛИ		

1.020-1/83.3-2 07

Лист 2

ЭПВЦ КиевЗНИИЭП | ОПЕРАТОР ТПП КОРТ | СИТНИК

ВЗАМ.ИНВ.№ | ПОДПИСЬ И ДАТА | ИНВ.№ ПОДЛ.

ФОРМАТ А4

ЗАВОДА ЖБИ

ФОРМАТ	ЗОНА	ПОЗ	ОБОЗНАЧЕНИЕ	НАИМЕНОВАНИЕ	КОЛ	ПРИМЕЧАНИЕ
				СТЕРЖЕНЬ ГНУТЫЙ		
А4		6	1.020-1/83.3-3 31-01	СГ-2	4	
А4		7	1.020-1/83.3-3 32-06	СГ-9	36	
А4		8	1.020-1/83.3-3 32-07	СГ-10	4	
А4		9	1.020-1/83.3-3 34	СГ-14	2	
				СТ.ОТД.ГОСТ 5781-82		
БЧ		10	12.011.220	Ф12 А-I L=220	19	0.20КГ
БЧ		11	12.011.390	Ф12 А-I L=390	21	0.35КГ
БЧ		12	32.013.60	Ф32 А-Ш L=60	4	0.38КГ

ЭПВЦ Киев ЗНИИЭП

ТЛП КОРТ

ИНВ № ПОДЛ | ПОДПИСЬ И ДАТА | ВЗАМ ИНВ №

1.020-1/83.3-2 07

ЛИСТ 3

ФОРМАТ А4

ИНВ № ПОДЛ | ПОДПИСЬ И ДАТА | ВЗАМ ИНВ №

ЛИСТ

19847 19

ФОРМАТ А 4

ЗАВОД КБИ

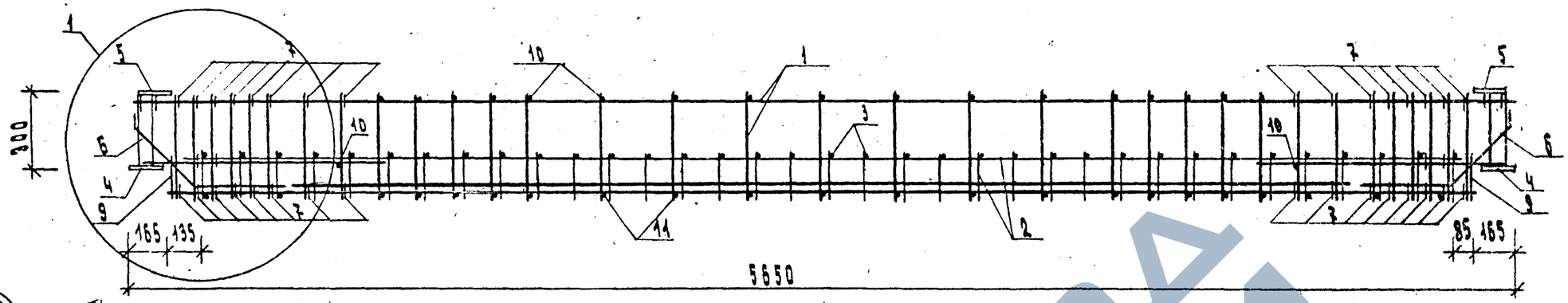

1

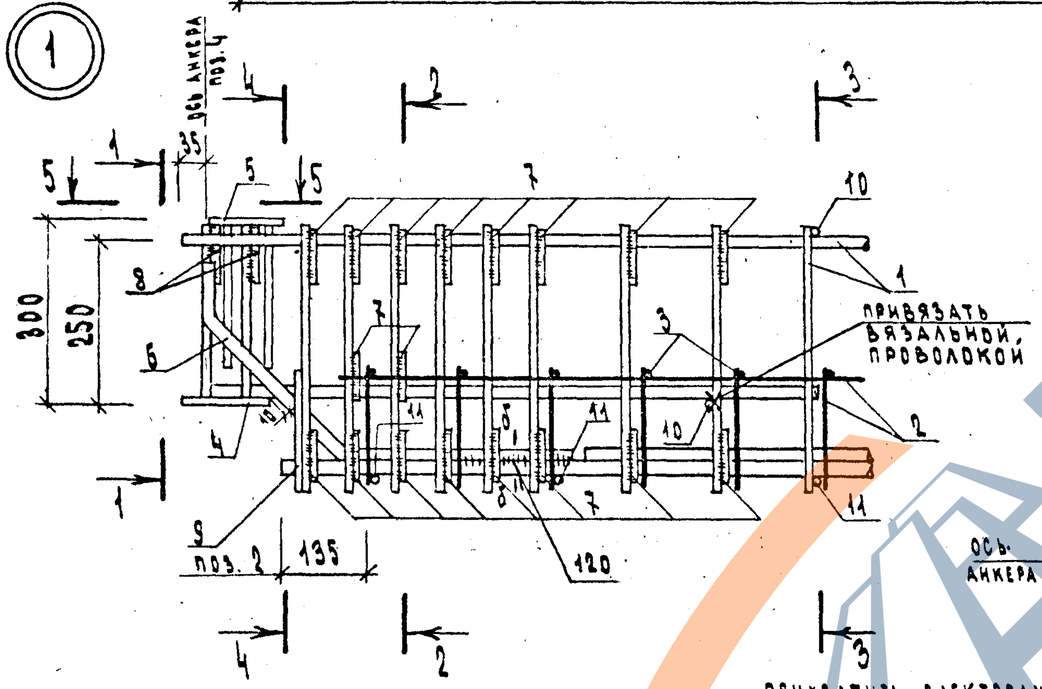

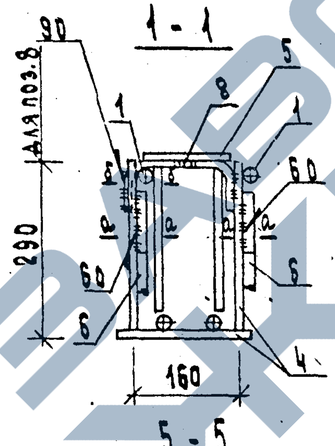

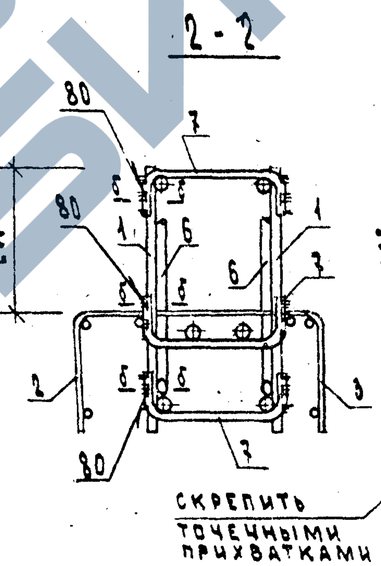

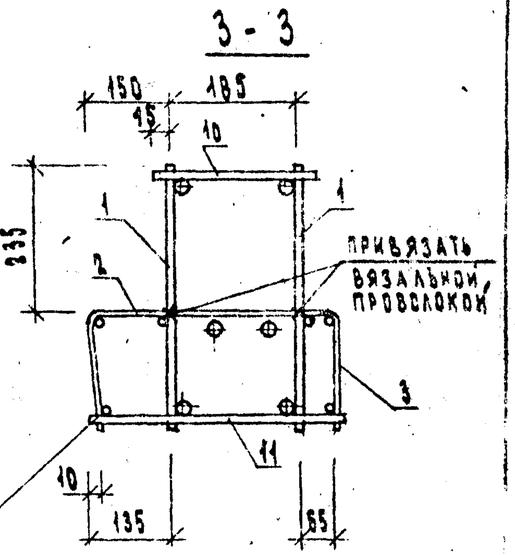

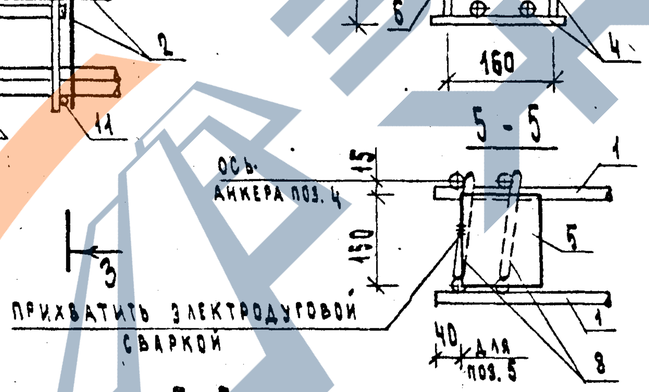

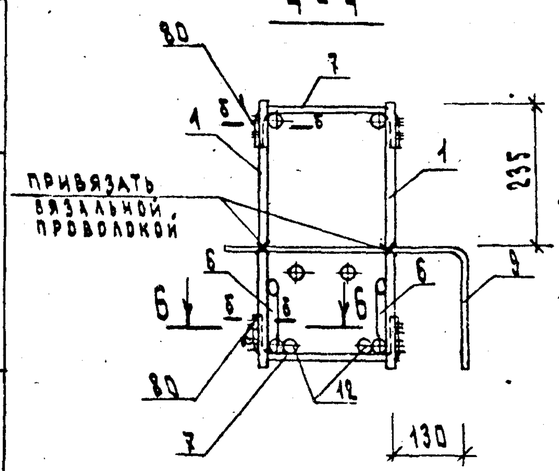

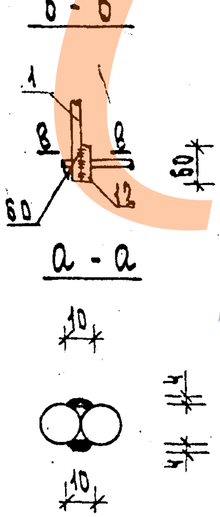

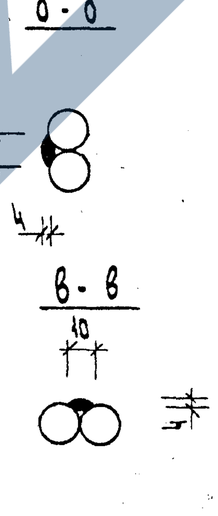

ОБОЗНАЧЕНИЕ	МАРКА	МАССА, КГ
1.020-1/83.3-2 07	КП-25	114,31
-01	КП-26	120,66
-02	КП-27	136,95
-03	КП-28	170,22

НАЧ. ОТД	ВОЛЫНСКИЙ		
Н. КОНТР.	ПРИГОРЕВ		
ГЛ. КОНСТР.	ШАЦ		
РИП	ОСИНА		
РАЗРАБ	ПТИЦЫНА		
ПРОВЕРИЛ	ОСТРОВА		
ИСПОЛНИЛ	ЛУКИНА		

1.020-1/83.3-2 07СБ

КАРКАС ПРОСТРАНСТВЕННЫЙ КП-СБОРОЧНЫЙ ЧЕРТЕЖ

СТАДИЯ	МАССА	МАСШТАБ
Р	СМ ТАБЛ	
ЛИСТ.	ЛИСТОВ 1	

ЦНИИЭП торгово-бытовых зданий и туристских комплексов

ИНВ N ПОДЛ | ПОДПИСЬ И ДАТА | ВЗАМЕН ИНВ N

https://zavodjbi.com/

ФОРМАТ	ЗОНА	ПОЗ	ОБОЗНАЧЕНИЕ	НАИМЕНОВАНИЕ	КОЛ.	ПРИМЕЧАНИЕ
				ДОКУМЕНТАЦИЯ		
А3			1.020-1/83.3-2 08СБ	СБОРОЧНЫЙ ЧЕРТЕЖ		
А4			1.020-1/83.3-2 00ТО	ТЕХНИЧЕСКОЕ ОПИСАНИЕ		
			ПЕРЕМЕННЫЕ ДАННЫЕ	ДЛЯ ИСПОЛНЕНИЙ:		
				1.020-1/83.3-2 08 КП-29		
				СБОРОЧНЫЕ ЕДИНИЦЫ		
А4	1		1.020-1/83.3-3 01-05	КАРКАС УКР.СБОРКИ СКР-6	2	
А4	2		1.020-1/83.3-3 14-06	СЕТКА С-16	1	
				ИЗДЕЛИЕ ЗАКЛАДНОЕ		
А4	3		1.020-1/83.3-3 25-02	МН-26	2	
А4	4		1.020-1/83.3-3 28	МН-33	2	
				ДЕТАЛИ		
				СТЕРЖЕНЬ ГНУТЫЙ		
А4	5		1.020-1/83.3-3 31	СГ-1	4	
А4	6		1.020-1/83.3-3 32-05	СГ-8	36	
А4	7		1.020-1/83.3-3 32-08	СГ-11	4	
А4	8		1.020-1/83.3-3 33	СГ-13	2	
				СТ.ОТД.ГОСТ 5781-82		
БЧ	9		10.011.220	Ф10 А-I L=220	19	0.14КГ
БЧ	10		10.011.340	Ф10 А-I L=340	21	0.21КГ
БЧ	11		22.013.60	Ф22 А-III L=60	4	0.18КГ
				1.020-1/83.3-2 08-01 КП-30		
				СБОРОЧНЫЕ ЕДИНИЦЫ		
А4	1		1.020-1/83.3-3 05-01	КАРКАС ПЛОСКИЙ КР-21	2	
А4	2		1.020-1/83.3-3 14-07	СЕТКА С-17	1	
				ИЗДЕЛИЕ ЗАКЛАДНОЕ		
А4	3		1.020-1/83.3-3 25-04	МН-28	2	
А4	4		1.020-1/83.3-3 28	МН-33	2	
				ДЕТАЛИ		
				СТЕРЖЕНЬ ГНУТЫЙ		
А4	5		1.020-1/83.3-3 31-01	СГ-2	4	

ГИП	ВОЛЫНСКИЙ		1.020-1/83.3-2 08
ГАП	ПРИГОРЕВ		
Н.КОНСТР	ШАЦ		
РУК	ОСТРОВА		КАРКАС ПРОСТРАНСТВЕННЫЙ КП-
ИНЖ.ЗРАБ	ПТИЦЫНА		
ПРОВЕРИЛ	ОСИНА		
ИСПОЛНИЛ	ЛУКИНА		

СТАДИЯ	ЛИСТ	ЛИСТОВ
Р	1	2

ЦНИИЭП торгово-бытовых зданий и туристских комплексов

Согласовано

ЭПВЦ Киев ЗНИИЭП

ОПЕРАТОР ТЛП КОРТ

ФОРМАТ	ЗОНА	ПОЗ	ОБОЗНАЧЕНИЕ	НАИМЕНОВАНИЕ	КОЛ	ПРИМЕЧАНИЕ
А4		6	1.020-1/83.3-3 32-06	СГ-9	36	
А4		7	1.020-1/83.3-3 32-07	СГ-10	4	
А4		8	1.020-1/83.3-3 33	СГ-13	2	
				СТ.ОТД.ГОСТ 5781-82		
БЧ		9	12.011.220	Ф12 А-I L=220	19	0.20КГ
БЧ		10	12.011.340	Ф12 А-I L=340	21	0.30КГ
БЧ		11	32.013.60	Ф32 А-III L=60	4	0.38КГ

ВЗАМ.ИНВ № | ПОДПИСЬ И ДАТА | ИНВ №ПОДЛ

1.020-1/83.3-2 08

ЛИСТ 2

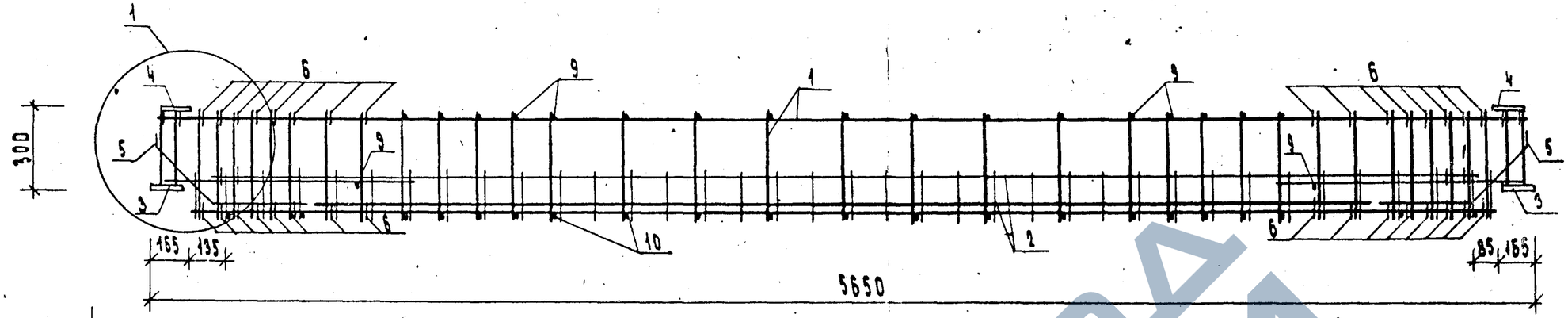

1

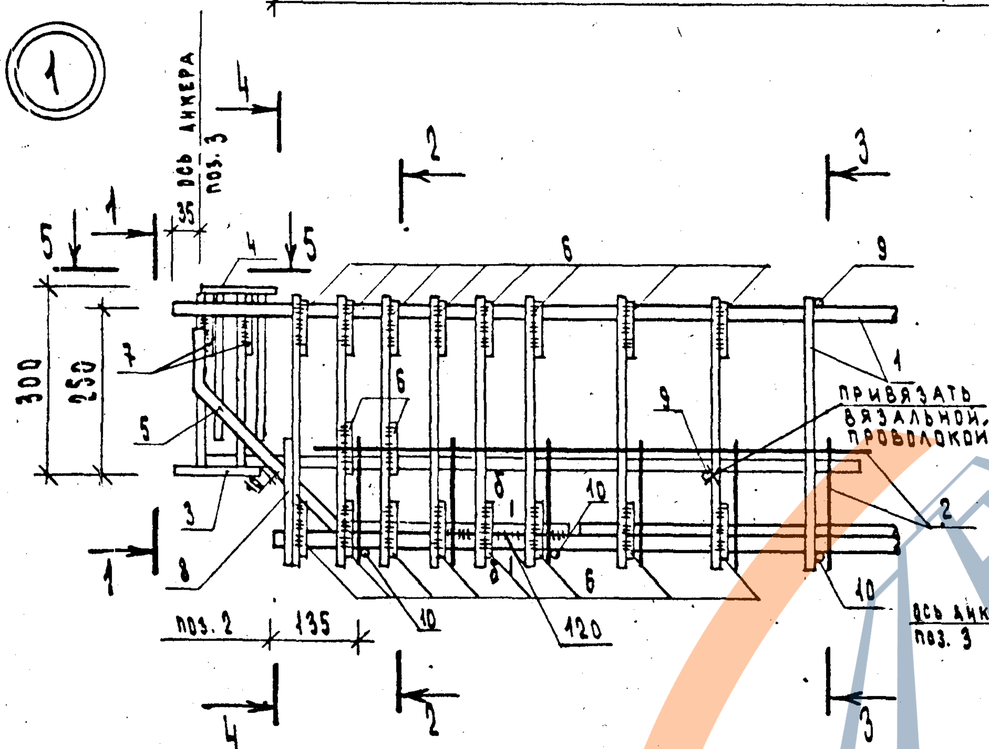

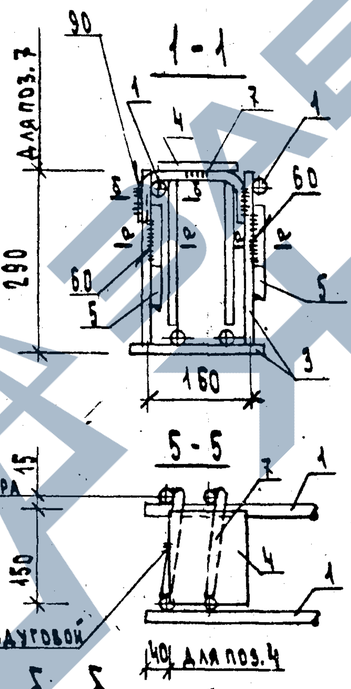

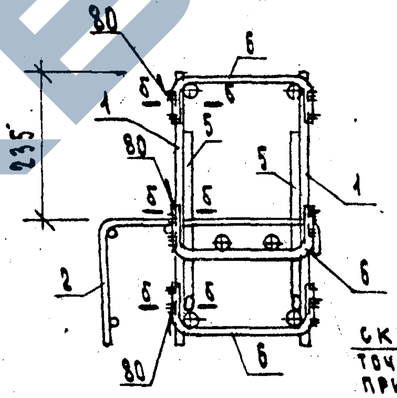

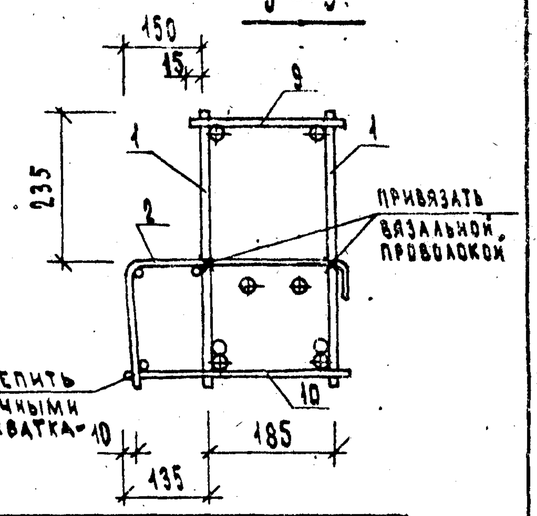

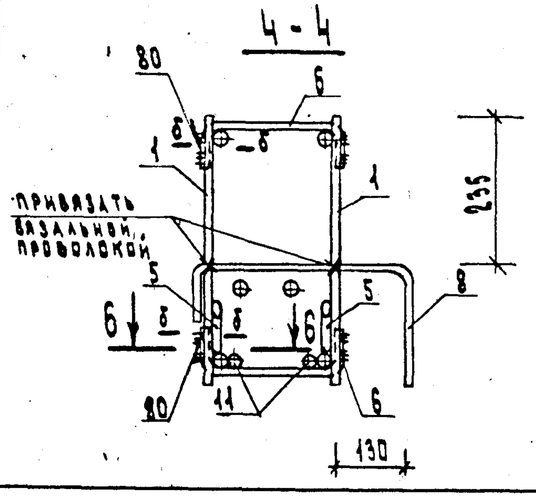

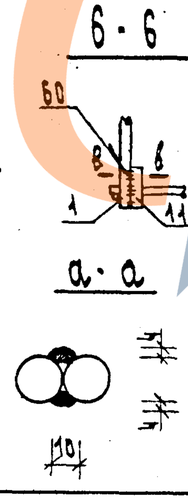

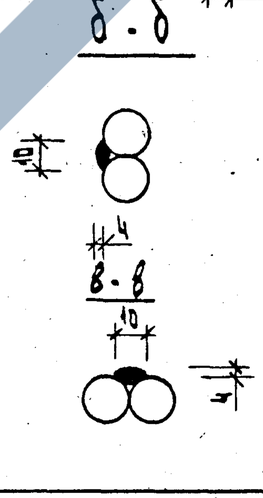

ОБОЗНАЧЕНИЕ	МАРКА	МАССА, кг
1.020-1/83.3-2 08	КП-29	115,75
- 01	КП-30	165,03

НАЧ.ОТД.	ВОЛЫНСКИЙ		
Н.КОНТР.	ПРИГОРЕВ		
ГЛ.КОНСТР.	ШАЦ		
ГИП	ОСИНА		
РАЗРАБ	ПТИЦЫНА		
ПРОВЕРИЛ	ОСТРОВА		
ИСПОЛНИЛ	ЛУКИНА		

1.020-1/83.3-2 08СБ

КАРКАС ПРОСТРАНСТВЕННЫЙ КП-СБОРОЧНЫЙ ЧЕРТЕЖ

СТАДИЯ	МАССА	МАСШТАБ
Р	СМ ТАБЛ	
ЛИСТ	ЛИСТОВ 1	

ЦНИИЭП торгово-бытовых зданий и туристских комплексов

Инв.№ подл. | Подпись и дата | Взам.инв.№

ФОРМАТ	ЗОНА	ПОЗ	ОБОЗНАЧЕНИЕ	НАИМЕНОВАНИЕ	КОЛ	ПРИМЕЧАНИЕ
				ДОКУМЕНТАЦИЯ		
А3			1.020-1/83.3-2 09СВ	СБОРОЧНЫЙ ЧЕРТЕЖ		
А4			1.020-1/83.3-2 00ТО	ТЕХНИЧЕСКОЕ ОПИСАНИЕ		
			ПЕРЕМЕННЫЕ ДАННЫЕ	ДЛЯ ИСПОЛНЕНИЙ:		
				1.020-1/83.3-2 09 КП-31		
				СБОРОЧНЫЕ ЕДИНИЦЫ		
				КАРКАС УКР.СВОРКИ		
А4		1	1.020-1/83.3-3 01-07	СКР-8	2	
				СЕТКА		
А4		2	1.020-1/83.3-3 13-04	С-9	1	
А4		3	1.020-1/83.3-3 15-04	С-23	1	
				ИЗДЕЛИЕ ЗАКЛАДНОЕ		
А4		4	1.020-1/83.3-3 23-03	МН-16	2	
А4		5	1.020-1/83.3-3 28	МН-33	2	
				ДЕТАЛИ		
				СТЕРЖЕНЬ ГНУТЫЙ		
А4		6	1.020-1/83.3-3 31-01	СГ-2	4	
А4		7	1.020-1/83.3-3 32-02	СГ-5	34	
А4		8	1.020-1/83.3-3 32-04	СГ-7	4	
А4		9	1.020-1/83.3-3 34-01	СГ-15	2	
				СТ.ОТД.ГОСТ 5781-82		
ВЧ		10	10.011.270	Ф10 А-I L=270	25	0.17КГ
ВЧ		11	10.011.440	Ф10 А-I L=440	27	0.27КГ
ВЧ		12	32.013.60	Ф32 А-III L=60	4	0.38КГ
				1.020-1/83.3-2 09-01 КП-32		
				СБОРОЧНЫЕ ЕДИНИЦЫ		
				КАРКАС УКР.СВОРКИ		
А4		1	1.020-1/83.3-3 01-08	СКР-9	2	
				СЕТКА		
А4		2	1.020-1/83.3-3 13-04	С-9	1	
А4		3	1.020-1/83.3-3 15-04	С-23	1	
				ИЗДЕЛИЕ ЗАКЛАДНОЕ		
А4		4	1.020-1/83.3-3 23-05	МН-18	2	
А4		5	1.020-1/83.3-3 28	МН-33	2	

ГИП	ОСИНА		1.020-1/83.3-2 09
РАЗРАБ	ПТИЦЫНА		
ПРОВЕРИЛ	ОСТРОВА		
ИСПОЛНИЛ	ЛУКИНА		
ГОТД	ВОЛЫНСКИЙ		
КОНТР	ПРИГОРЕВ		
ГКОНСТР	ШАЦ		

КАРКАС ПРОСТРАНСТВЕННЫЙ КП-

СТАДИЯ	ЛИСТ	ЛИСТОВ
Р	1	2

ЦНИИЭП торгово бытовых зданий и туристских комплексов

ФОРМАТ А4

Синие

ОПЕРАТОР ТЛП КОРТ

ЭПВЦ Киев ЗНИИЭП

ВЗАМ ИНВ № | ПОДПИСЬ И ДАТА | ИНВ №ПОДЛ

1.020-1/83.3-2 09

ЛИСТ 2

19847 23

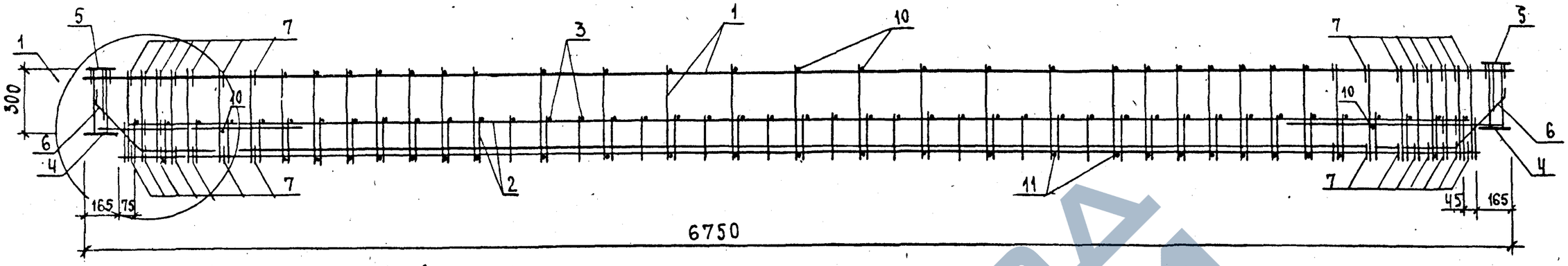

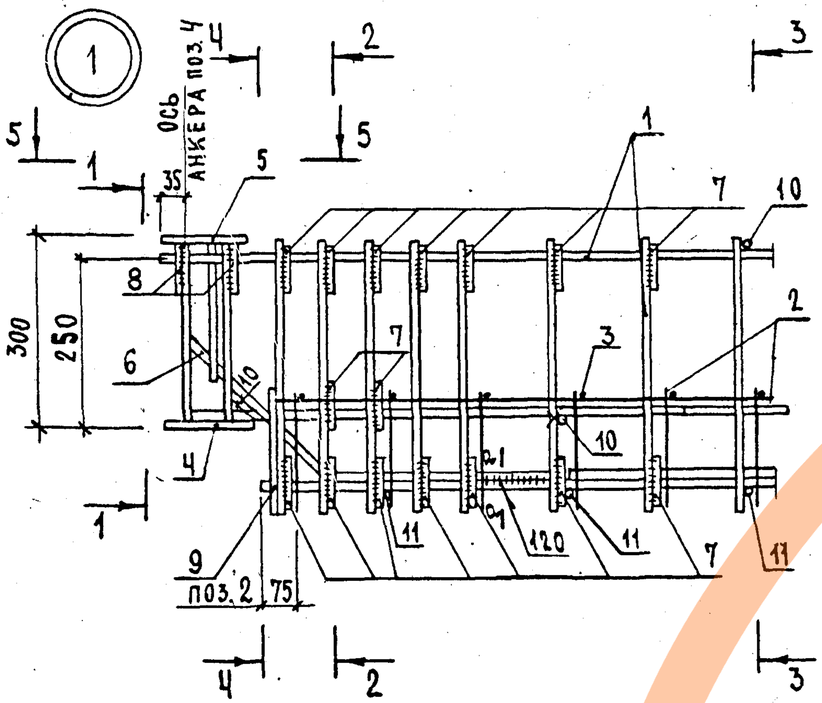

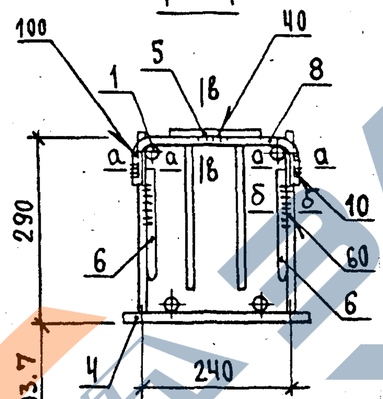

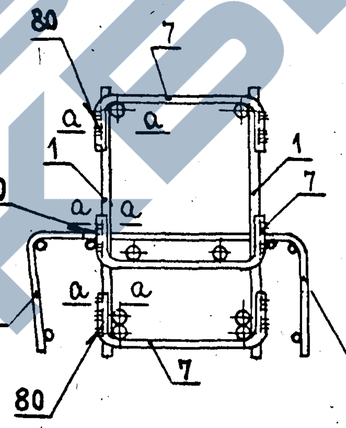

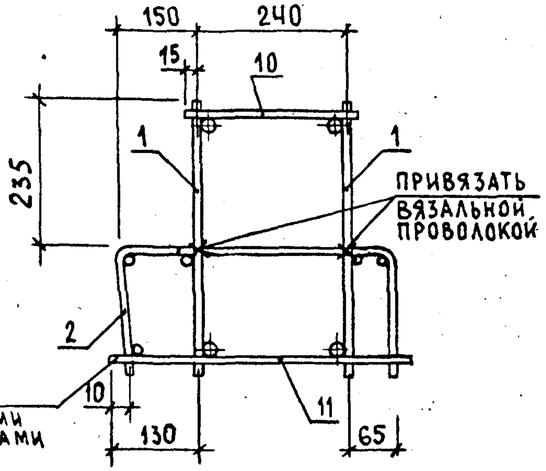

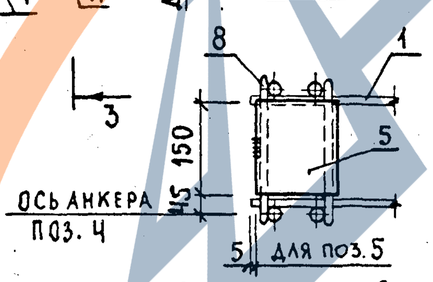

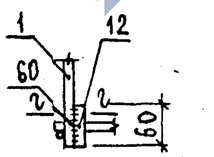

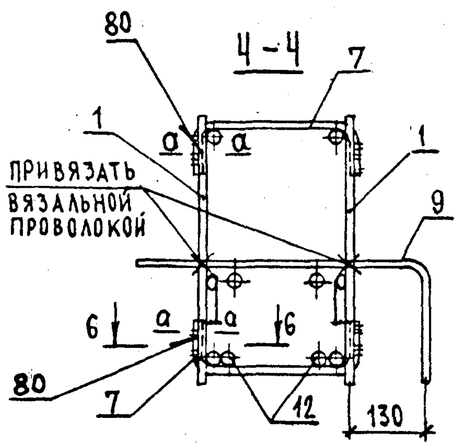

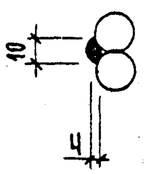

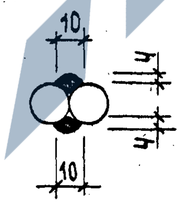

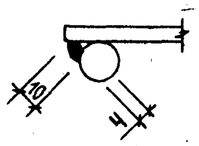

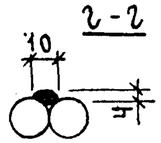

Обозначение	Марка	Масса, кг
1.020-1/83.3-2 09	КП-31	225,52
-01	КП-32	311,25

Нач. отд.	Волынский		
Н. контр.	Пригорев		
Гл. констр.	Шац		
ГИП	Острова		
Разработ.	Лукина		
Проверил	Осина		
Исполнил	Птицына		

1.020-1/83.3-2 09 СБ

Каркас пространственный КП-сборочный чертеж

Стадия	Масса	Масштаб
Р	см табл.	
Лист	Листов 1	

ЦНИИЭП торгово-бытовых зданий и туристских комплексов

Инв. № подл. | Подпись и дата | Взамен инв. №

19847 24

Формат А3

https://zavodjbi.com/

ФОРМАТ	ЗОНА	ПОЗ.	ОБОЗНАЧЕНИЕ	НАИМЕНОВАНИЕ	КОЛ.	ПРИМЕЧАНИЕ
				ДОКУМЕНТАЦИЯ		
А3			1.020-1/83.3-2 10СВ	СБОРОЧНЫЙ ЧЕРТЕЖ		
А4			1.020-1/83.3-2 00ТО	ТЕХНИЧЕСКОЕ ОПИСАНИЕ		
			ПЕРЕМЕННЫЕ ДАННЫЕ	ДЛЯ ИСПОЛНЕНИЙ:		
				1.020-1/83.3-2 10 КП-33		
				СБОРОЧНЫЕ ЕДИНИЦЫ		
				КАРКАС УКР.СБОРКИ		
А4		1	1.020-1/83.3-3 01-09	СКР-10	2	
				СЕТКА		
А4		2	1.020-1/83.3-3 14-08	С-18	1	
А4		3	1.020-1/83.3-3 15-05	С-24	1	
				ИЗДЕЛИЕ ЗАКЛАДНОЕ		
А4		4	1.020-1/83 3-3 25-03	МН-27	2	
А4		5	1.020-1/83 3-3 28	МН-33	2	
				ДЕТАЛИ		
				СТЕРЖЕНЬ ГНУТЫЙ		
А4		6	1.020-1/83.3-3 31-01	СГ-2	4	
А4		7	1.020-1/83.3-3 32-05	СГ-8	36	
А4		8	1.020-1/83.3-3 32-07	СГ-10	4	
А4		9	1.020-1/83.3-3 34	СГ-14	2	
				СТ.ОТД.ГОСТ 5781-82		
БЧ		10	10.011.220	Ф10 А-I L=220	25	0.14КГ
БЧ		11	10.011.390	Ф10 А-I L=390	27	0.24КГ
БЧ		12	32.013.60	Ф32 А-III L=60	4	0.38КГ
				1.020-1/83.3-2 10-01 КП-34		
				СВОРОЧНЫЕ ЕДИНИЦЫ		
				КАРКАС УКР.СВОРКИ		
А4		1	1.020-1/83.3-3 01-10	СКР-11	2	
				СЕТКА		
А4		2	1.020-1/83.3-3 14-08	С-18	1	
А4		3	1.020-1/83.3-3 15-05	С-24	1	
				ИЗДЕЛИЕ ЗАКЛАДНОЕ		
А4		4	1.020-1/83.3-3 25-05	МН-29	2	
А4		5	1.020-1/83.3-3 28	МН-33	2	

Инв.№ | Киев ЗНИИЭП | ТЛП КОРТ

НАЧ.ОТД.	ВОЛЫНСКИЙ	
Н.КОНТР.	ПРИГОРЕВ	
ГЛ.КОНСТР	ШАЧ	
ГИП	ОСТРОВА	
РАЗРАБ.	ПТИЦЫНА	
ПРОВЕРИЛ	ОСИНА	
ИСПОЛНИЛ	ЛУКИНА	

1.020-1/83.3-2 10

КАРКАС ПРОСТРАНСТВЕННЫЙ КП-

СТАДИЯ	ЛИСТ	ЛИСТОВ
Р	1	2

ЦНИИЭП торгово-бытовых зданий и туристских комплексов

ФОРМАТ А4

ФОРМАТ	ЗОНА	ПОЗ.	ОБОЗНАЧЕНИЕ	НАИМЕНОВАНИЕ	КОЛ	ПРИМЕЧАНИЕ
				ДЕТАЛИ		
				СТЕРЖЕНЬ ГНУТЫЙ		
А4		6	1.020-1/83.3-3 31-01	СГ-2	4	
А4		7	1.020-1/83.3-3 32-11	СГ-17	36	
А4		8	1.020-1/83.3-3 32-07	СГ-10	4	
А4		9	1.020-1/83.3-3 34	СГ-14	2	
				СТ.ОТД.ГОСТ 5781-82		
БЧ		10	12.011.220	Ф12 А-I L=220	25	0.20КГ
БЧ		11	12.011.390	Ф12 А-I L=390	27	0.35КГ
БЧ		12	32.013.60	Ф32 А-III L=60	4	0.38КГ

Инв.№ | Киев ЗНИИЭП | ТЛП КОРТ | ОПЕРАТОР | СНЯТИЕ

ВЗАМ ИНВ № | ПОДПИСЬ И ДАТА | ИНВ №ПОДЛ

1.020-1/83.3-2 10

ЛИСТ 2

ФОРМАТ А4

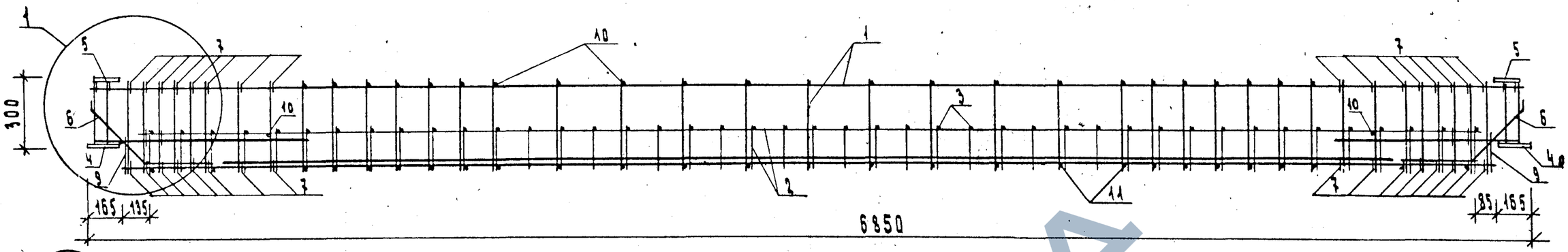

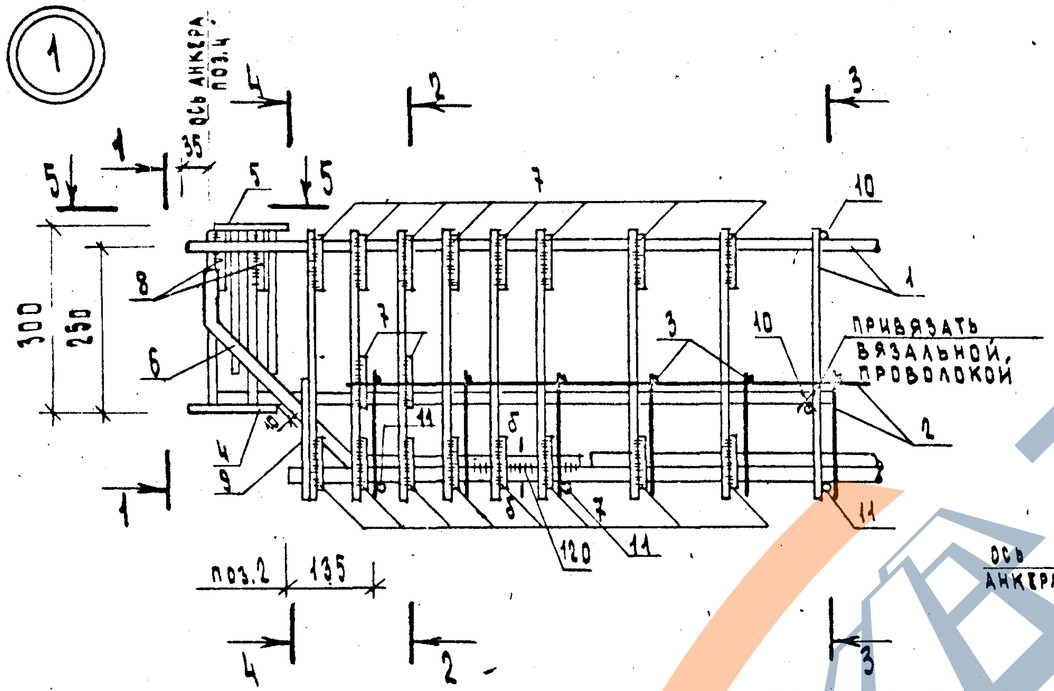

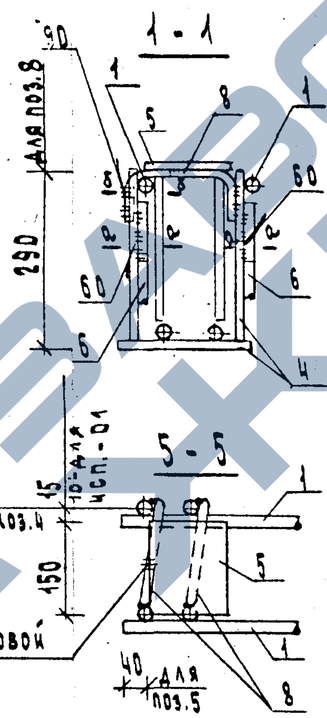

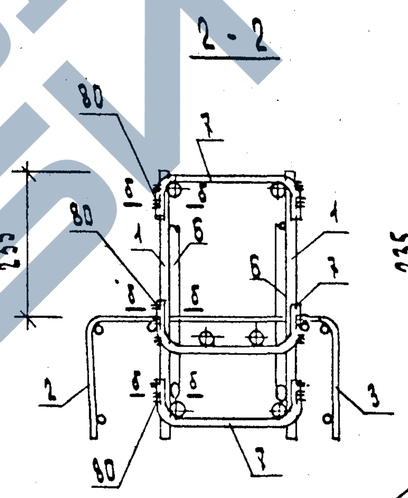

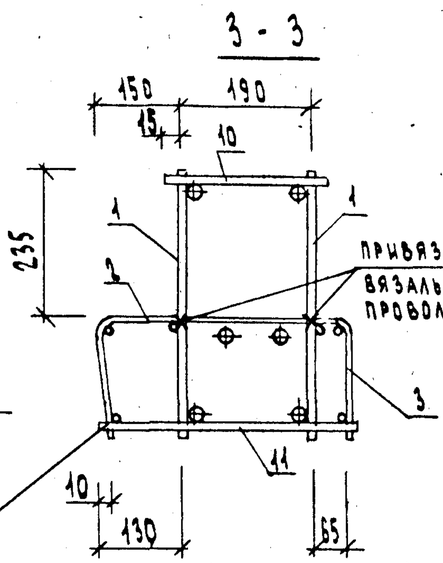

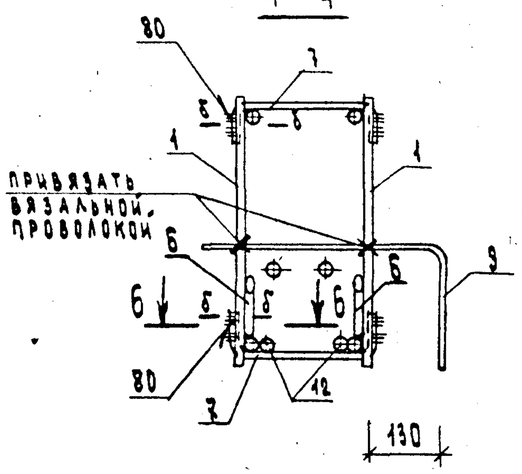

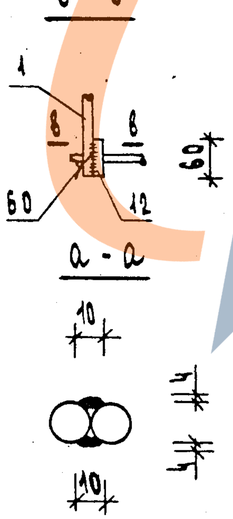

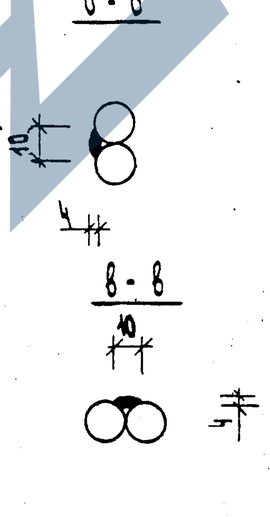

ОБОЗНАЧЕНИЕ	МАРКА	МАССА, КГ
1.020-1/83.3-2 10	КП-33	223,37
-01	КП-34	309,75

НАЧ. ОТД	ВОЛЫНСКИЙ		
Н. КОНТР.	ПРИГОРЕВ		
ГЛ. КОНСТР.	ШАЦ		
ГИП	ОСТРОВА		
РАЗРАБ.	ПТИЦЫНА		
ПРОВЕРИЛ	ОСИНА		
ИСПОЛНИЛ	ЛУКИНА		

1.020-1/83.3-2 10СБ

КАРКАС ПРОСТРАНСТВЕННЫЙ КП-СБОРОЧНЫЙ ЧЕРТЕЖ

СТАДИЯ	МАССА	МАСШТАБ
Р	СМ ТАБЛ	
ЛИСТ	ЛИСТОВ 1	

ЦНИИЭП торгово-бытовых зданий и туристских комплексов

Инв. N подл. | Подпись и дата | Взам. инв. N

19847 26

ФОРМАТ А3

https://zavodjbi.com/

ФОРМАТ	ЗОНА	ПОЗ	ОБОЗНАЧЕНИЕ	НАИМЕНОВАНИЕ	КОЛ.	ПРИМЕЧАНИЕ
				ДОКУМЕНТАЦИЯ		
А3			1.020-1/83.3-2 11СВ	СВОРОЧНЫЙ ЧЕРТЕЖ		
А4			1.020-1/83.3-2 00ТО	ТЕХНИЧЕСКОЕ ОПИСАНИЕ		
			ПЕРЕМЕННЫЕ ДАННЫЕ	ДЛЯ ИСПОЛНЕНИЙ:		
				1.020-1/83.3-2 11 КП-35		
				СБОРОЧНЫЕ ЕДИНИЦЫ		
А4		1	1.020-1/83.3-3 08	КАРКАС ПЛОСКИЙ КР-27	2	
А4		2	1.020-1/83.3-3 12	СЕТКА С-1	2	
				ИЗДЕЛИЕ ЗАКЛАДНОЕ		
А4		3	1.020-1/83.3-3 21	МН-1	2	
А4		4	1.020-1/83.3-3 27	МН-32	2	
				ДЕТАЛИ		
				СТЕРЖЕНЬ ГНУТЫЙ		
А4		5	1.020-1/83.3-3 31	СГ-1	4	
А4		6	1.020-1/83.3-3 32-05	СГ-8	4	
А4		7	1.020-1/83.3-3 32-09	СГ-12	2	
				СТ.ОТД.ГОСТ 5781-82		
БЧ		8	8.013.430	Ф8 А-Ш L=430	4	0.17КГ
БЧ		9	8.011.230	Ф8 А-I L=230	12	0.09КГ
БЧ		10	8.011.500	Ф8 А-I L=500	8	0.20КГ
ВЧ		11	16.013.60	Ф16 А-Ш L=60	4	0.10КГ
				1.020-1/83.3-2 11-01 КП-36		
				СБОРОЧНЫЕ ЕДИНИЦЫ		
А4		1	1.020-1/83.3-3 08-01	КАРКАС ПЛОСКИЙ КР-28	2	
А4		2	1.020-1/83.3-3 12	СЕТКА С-1	2	
				ИЗДЕЛИЕ ЗАКЛАДНОЕ		
А4		3	1.020-1/83.3-3 21	МН-1	2	
А4		4	1.020-1/83.3-3 27	МН-32	2	
				ДЕТАЛИ		
				СТЕРЖЕНЬ ГНУТЫЙ		
А4		5	1.020-1/83.3-3 31	СГ-1	4	
А4		6	1.020-1/83.3-3 32-05	СГ-8	4	

ЭПВЦ КиевЗНИИЭП ТЛП КОРТ

НАЧОТД	ЗОЛЫНСКИЙ		1.020-1/83.3-2 11
Н.КОНТР	ПРИГОРЕВ		
ГЛ.КОНСТР	ШАЦ		
ГИП	ОСИНА		КАРКАС ПРОСТРАНСТВЕННЫЙ КП-
РАЗРАБ.	ПТИЦЫНА		
ПРОВЕРИЛ	ОСТРОВА		
ИСПОЛНИЛ	ЛУКИНА		

СТАДИЯ	ЛИСТ	ЛИСТОВ
Р	1	2

ЦНИИЭП торгово-бытовых зданий и туристских комплексов

ФОРМАТ А4

ФОРМАТ	ЗОНА	ПОЗ	ОБОЗНАЧЕНИЕ	НАИМЕНОВАНИЕ	КОЛ	ПРИМЕЧАНИЕ
А4		7	1.020-1/83.3-3 32-09	СГ-12	2	
				СТ.ОТД.ГОСТ 5781-82		
БЧ		8	8.013.430	Ф8 А-Ш L=430	4	0.17КГ
БЧ		9	8.011.230	Ф8 А-I L=230	12	0.09КГ
БЧ		10	8.011.500	Ф8 А-I L=500	8	0.20КГ
ВЧ		11	18.013.60	Ф18 А-Ш L=60	4	0.12КГ
				1.020-1/83.3-2 11-02 КП-37		
				СБОРОЧНЫЕ ЕДИНИЦЫ		
А4		1	1.020-1/83.3-3 08-02	КАРКАС ПЛОСКИЙ КР-29	2	
А4		2	1.020-1/83.3-3 12-01	СЕТКА С-2	2	
				ИЗДЕЛИЕ ЗАКЛАДНОЕ		
А4		3	1.020-1/83.3-3 21-01	МН-2	2	
А4		4	1.020-1/83.3-3 27	МН-32	2	
				ДЕТАЛИ		
				СТЕРЖЕНЬ ГНУТЫЙ		
А4		5	1.020-1/83.3-3 31	СГ-1	4	
А4		6	1.020-1/83.3-3 32-05	СГ-8	8	
А4		7	1.020-1/83.3-3 32-09	СГ-12	2	
				СТ.ОТД.ГОСТ 5781-82		
БЧ		8	12.013.430	Ф12 А-Ш L=430	4	0.38КГ
БЧ		9	8.011.230	Ф8 А-I L=230	8	0.09КГ
БЧ		10	8.011.500	Ф8 А-I L=500	8	0.20КГ
БЧ		11	22.013.60	Ф22 А-Ш L=60	4	0.18КГ
				1.020-1/83.3-2 11-03 КП-38		
				СБОРОЧНЫЕ ЕДИНИЦЫ		
А4		1	1.020-1/83.3-3 08-03	КАРКАС ПЛОСКИЙ КР-30	2	
А4		2	1.020-1/83.3-3 12-01	СЕТКА С-2	2	
				ИЗДЕЛИЕ ЗАКЛАДНОЕ		
А4		3	1.020-1/83.3-3 21-02	МН-3	2	
А4		4	1.020-1/83.3-3 27	МН-32	2	
				ДЕТАЛИ		
				СТЕРЖЕНЬ ГНУТЫЙ		
А4		5	1.020-1/83.3-3 31	СГ-1	4	
А4		6	1.020-1/83.3-3 32-05	СГ-8	8	
А4		7	1.020-1/83.3-3 32-09	СГ-12	2	
				СТ.ОТД.ГОСТ 5781-82		
БЧ		8	12.013.430	Ф12 А-Ш L=430	4	0.38КГ
БЧ		9	8.011.230	Ф8 А-I L=230	8	0.09КГ
БЧ		10	8.011.500	Ф8 А-I L=500	8	0.20КГ
ВЧ		11	25.013.60	Ф25 А-Ш L=60	4	0.23КГ

ЭПВЦ КиевЗНИИЭП ТЛП КОРТ ОПЕРАТОР СИТНИК

ВЗАМ.ИНВ.№ | ПОДПИСЬ И ДАТА | ИНВ.№ПОДЛ

1.020-1/83.3-2 11

ЛИСТ 2

ОБОЗНАЧЕНИЕ	МАРКА	N⁵	МАССА, КГ
1.020-1/83.3-2 11	КП-35	1	42,59
-01	КП-36	1	44,55
-02	КП-37	2	52,90
-03	КП-38	2	59,20

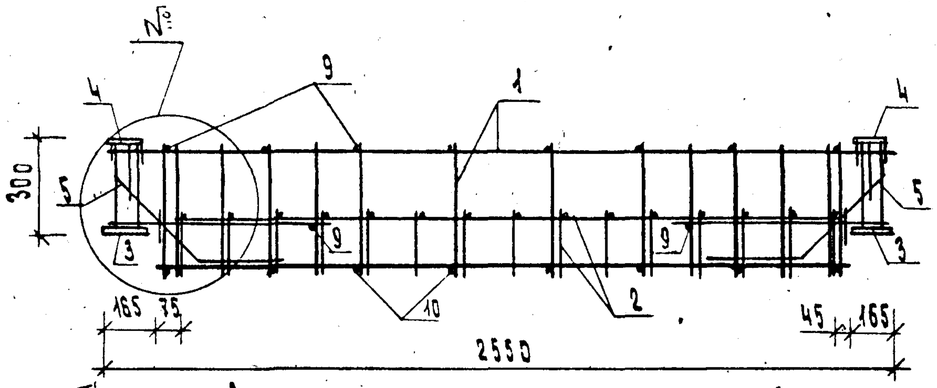

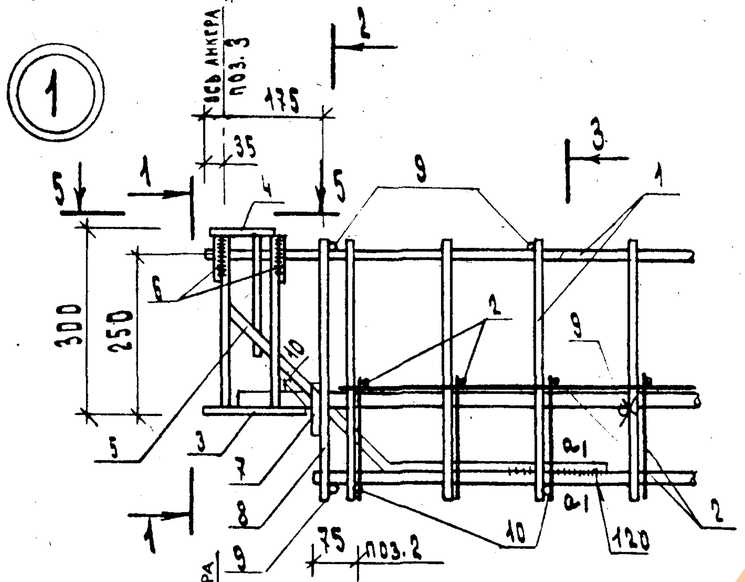

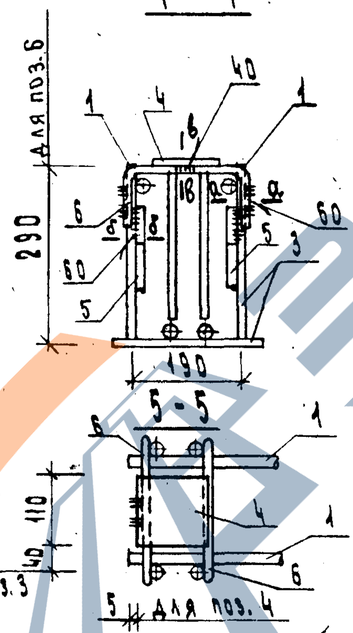

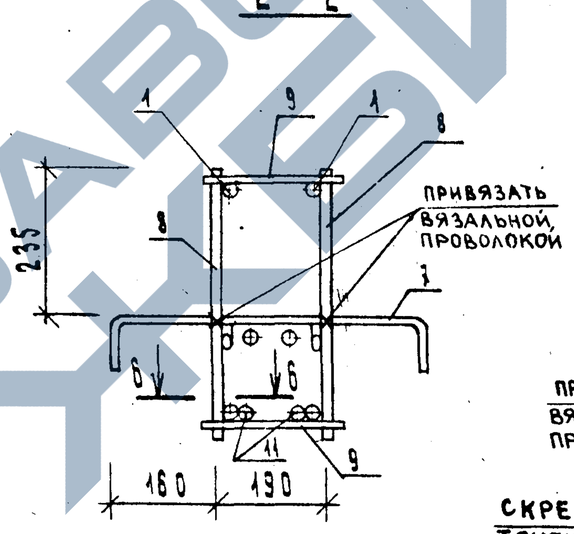

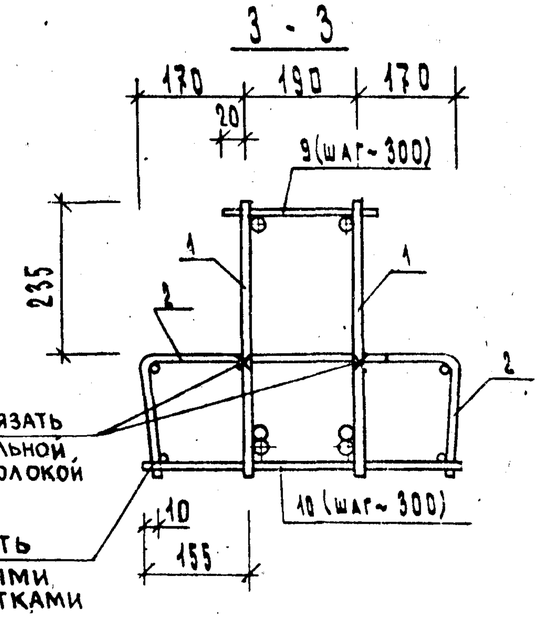

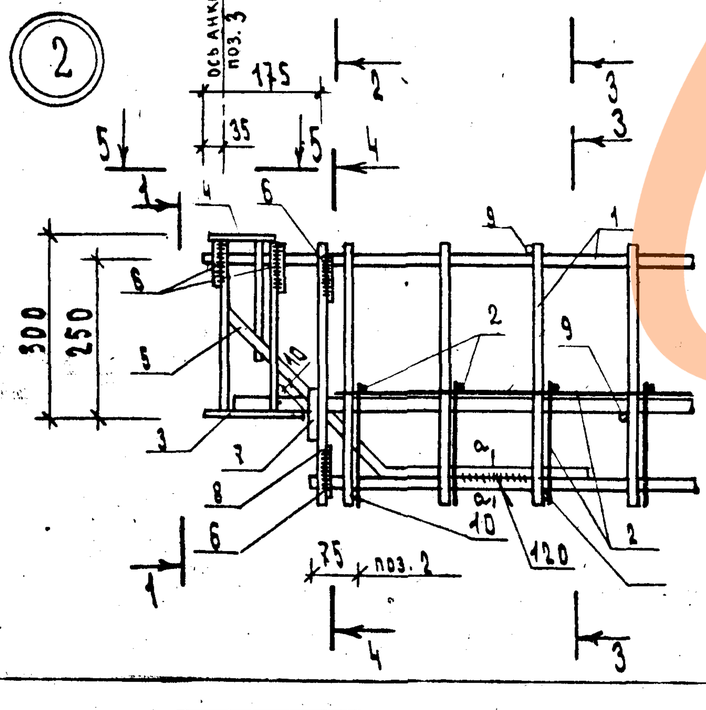

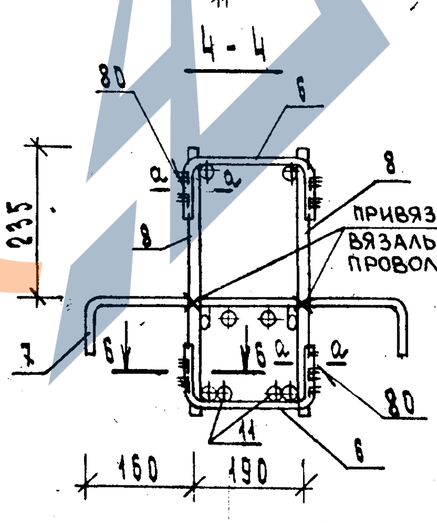

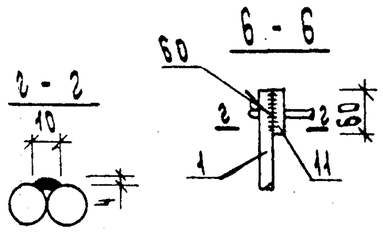

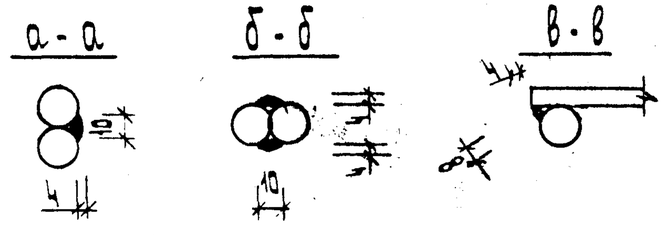

НАЧ. ОТД.	ВОЛЫНСКИЙ		
Н. КОНТР.	ПРИГОРЕВ.		
ГЛ. КОНСТР.	ШАЦ		
ГИП	ОСИНА		
РАЗРАБ.	ПТИЦЫНА		
ПРОВЕРИЛ	ОСТРОВА		
ИСПОЛНИЛ	ЧУКИНА		

1.020-1/83.3-2 11 СБ

КАРКАС ПРОСТРАНСТВЕННЫЙ КП-СБОРОЧНЫЙ ЧЕРТЕЖ

СТАДИЯ	МАССА	МАСШТАБ
Р	СМ ТАБЛ	

ЛИСТ | ЛИСТОВ 1

ЦНИИЭП ТОРГОВО БЫТОВЫХ ЗДАНИЙ И ТУРИСТСКИХ КОМПЛЕКСОВ

ИНВ. N° ПОДЛ. | ПОДПИСЬ И ДАТА | ВЗАМЕН ИНВ. N°

ФОРМАТ	ЗОНА	ПОЗ	ОБОЗНАЧЕНИЕ	НАИМЕНОВАНИЕ	КОЛ.	ПРИМЕЧАНИЕ
				ДОКУМЕНТАЦИЯ		
А3			1.020-1/83.3-2 12СБ	СБОРОЧНЫЙ ЧЕРТЕЖ		
А4			1.020-1/83.3-2 00ТО	ТЕХНИЧЕСКОЕ ОПИСАНИЕ		
			ПЕРЕМЕННЫЕ ДАННЫЕ	ДЛЯ ИСПОЛНЕНИЙ:		
				1.020-1/83.3-2 12 КП-39		
				СБОРОЧНЫЕ ЕДИНИЦЫ		
А4		1	1.020-1/83.3-3 09	КАРКАС ПЛОСКИЙ КР-34	2	
				СЕТКА		
А4		2	1.020-1/83.3-3 13	С-5	1	
А4		3	1.020-1/83.3-3 15	С-19	1	
				ИЗДЕЛИЕ ЗАКЛАДНОЕ		
А4		4	1.020-1/83.3-3 23	МН-13	2	
А4		5	1.020-1/83.3-3 28	МН-33	2	
				ДЕТАЛИ		
				СТЕРЖЕНЬ ГНУТЫЙ		
А4		6	1.020-1/83.3-3 31	СГ-1	4	
А4		7	1.020-1/83.3-3 32-02	СГ-5	4	
А4		8	1.020-1/83.3-3 34-01	СГ-15	2	
				СТ.ОТД.ГОСТ 5781-82		
БЧ		9	8.011.270	Ф8 А-I L=270	19	0.11КГ
БЧ		10	8.011.440	Ф8 А-I L=440	17	0.17КГ
БЧ		11	16.013.60	Ф16 А-Ш L=60	4	0.10КГ
				1.020-1/83.3-2 12-01 КП-40		
				СБОРОЧНЫЕ ЕДИНИЦЫ		
А4		1	1.020-1/83.3-3 09-01	КАРКАС ПЛОСКИЙ КР-35	2	
				СЕТКА		
А4		2	1.020-1/83.3-3 13-01	С-6	1	
А4		3	1.020-1/83.3-3 15	С-19	1	
				ИЗДЕЛИЕ ЗАКЛАДНОЕ		
А4		4	1.020-1/83.3-3 23-02	МН-15	2	
А4		5	1.020-1/83.3-3 28	МН-33	2	
				ДЕТАЛИ		

Д	ВОЛЫНСКИЙ	
ТР.	ПРИГОРЕВ	
ОНСТР	ШАЦ	
	ОСТРОВА	
РАБ.	ПТИЦЫНА	
ВЕРИЛ	ОСИНА	
СПОЛНИЛ	ЛУКИНА	

1.020-1/83.3-2 12

КАРКАС ПРОСТРАНСТВЕННЫЙ КП-

СТАДИЯ	ЛИСТ	ЛИСТОВ
Р	1	2

ЦНИИЭП торгово-бытовых зданий и туристских комплексов

ФОРМАТ	ЗОНА	ПОЗ.	ОБОЗНАЧЕНИЕ	НАИМЕНОВАНИЕ	КОЛ	ПРИМЕЧАНИЕ
				СТЕРЖЕНЬ ГНУТЫЙ		
А4		6	1.020-1/83.3-3 31	СГ-1	4	
А4		7	1.020-1/83.3-3 32-02	СГ-5	26	
А4		8	1.020-1/83.3-3 32-03	СГ-6	4	
А4		9	1.020-1/83.3-3 34-01	СГ-15	2	
				СТ.ОТД.ГОСТ 5781-82		
БЧ		10	10.011.270	Ф10 А-I L=270	8	0.17КГ
БЧ		11	10.011.440	Ф10 А-I L=440	8	0.27КГ
БЧ		12	18.013.60	Ф18 А-Ш L=60	4	0.12КГ

СИТНИК

ОПЕРАТОР ТЛП КОРТ

ЭПВЦ Киев ЗНИИЭП

ВЗАМ ИНВ №

ПОДПИСЬ И ДАТА

ИНВ №ПОДЛ

1.020-1/83.3-2 12

ЛИСТ 2

ЗАВОД ЖБИ

Рис. 1

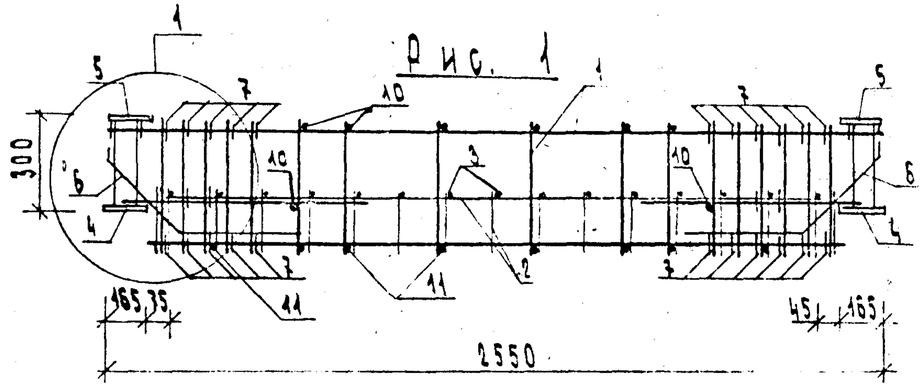

Рис. 2

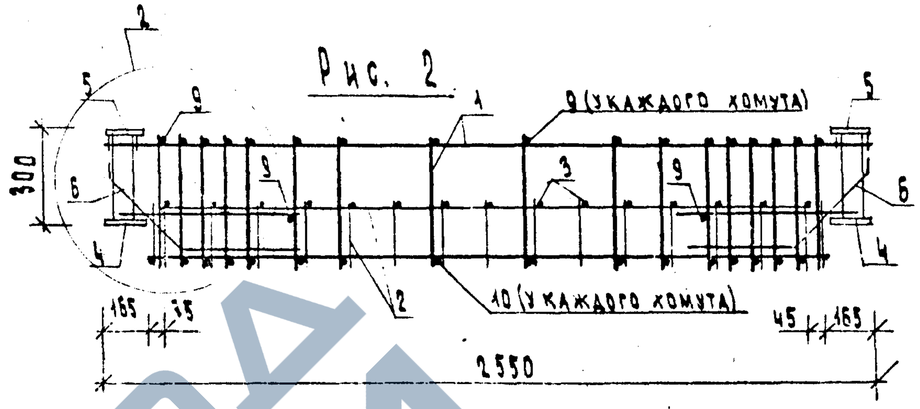

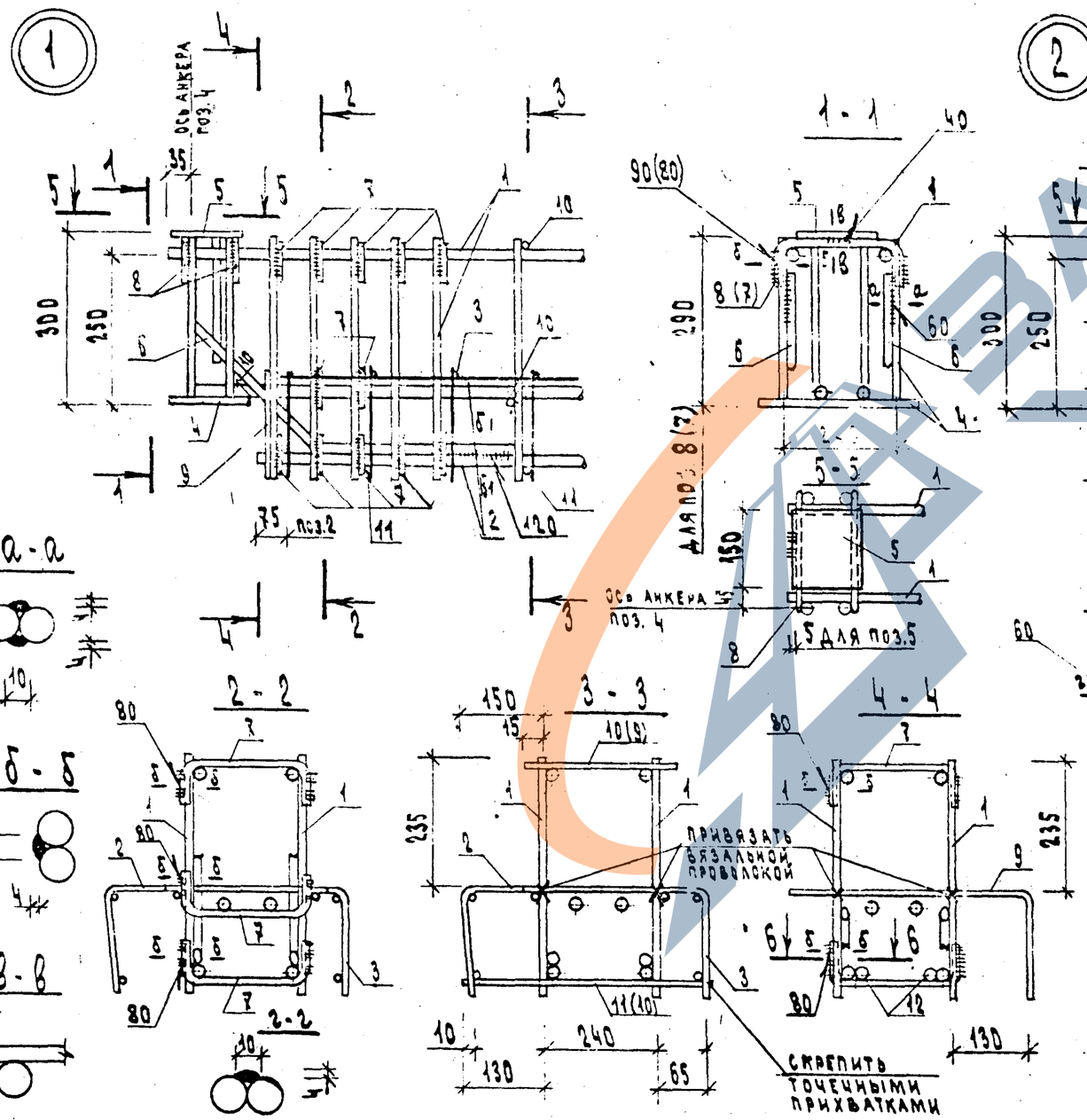

Обозначение	Марка	Рис.	Масса, кг
1.020-1/83.3-2 12	КП-39	2	49,44
-01	КП-40	1	64,97

Примечание. В сечениях размеры и позиции в скобках относятся к рис. 2

Нач. отд.	Больнинский		
Н. контр.	Пригорев		
Гл. констр.	Шач		
ГИП	Острова		
Разраб.	Птицына		
Проверил	Осина		
Исполнил	Лукина		

1.020-1/83.3-2 12 СБ

Каркас пространственный КП-сборочный чертеж

Стадия	Масса	Масштаб
Р	см. табл.	
Лист	Листов 1	

ЦНИИЭП торгово-бытовых зданий и туристских комплексов

Инв. № подл. | Подпись и дата | Взам. инв. №

ФОРМАТ	ЗОНА	ПОЗ	ОБОЗНАЧЕНИЕ	НАИМЕНОВАНИЕ	КОЛ.	ПРИМЕЧАНИЕ
				ДОКУМЕНТАЦИЯ		
А3			1.020-1/83.3-2 13СБ	СБОРОЧНЫЙ ЧЕРТЕЖ		
А4			1.020-1/83.3-2 00ТО	ТЕХНИЧЕСКОЕ ОПИСАНИЕ		
			ПЕРЕМЕННЫЕ ДАННЫЕ	ДЛЯ ИСПОЛНЕНИЙ:		
				1.020-1/83.3-2 13 КП-41		
				СБОРОЧНЫЕ ЕДИНИЦЫ		
А4		1	1.020-1/83.3-3 09-02	КАРКАС ПЛОСКИЙ КР-36	2	
А4		2	1.020-1/83.3-3 14-01	СЕТКА С-11	1	
				ИЗДЕЛИЕ ЗАКЛАДНОЕ		
А4		3	1.020-1/83.3-3 24-01	МН-20	2	
А4		4	1.020-1/83.3-3 28	МН-33	2	
				ДЕТАЛИ		
				СТЕРЖЕНЬ ГНУТЫЙ		
А4		5	1.020-1/83.3-3 31	СГ-1	4	
А4		6	1.020-1/83.3-3 32-05	СГ-8	26	
А4		7	1.020-1/83.3-3 32-06	СГ-9	4	
А4		8	1.020-1/83.3-3 33	СГ-13	2	
				СТ.ОТД.ГОСТ 5781-82		
БЧ		9	10.011.220	Ф10 А-I L=220	8	0.14КГ
БЧ		10	10.011.340	Ф10 А-I L=340	8	0.21КГ
БЧ		11	16.013.60	Ф16 А-Ш L=60	4	0.10КГ
				1.020-1/83.3-2 13-01 КП-42		
				СБОРОЧНЫЕ ЕДИНИЦЫ		
А4		1	1.020-1/83.3-3 09-01	КАРКАС ПЛОСКИЙ КР-35	2	
А4		2	1.020-1/83.3-3 14-01	СЕТКА С-11	1	
				ИЗДЕЛИЕ ЗАКЛАДНОЕ		
А4		3	1.020-1/83.3-3 24-02	МН-21	2	
А4		4	1.020-1/83.3-3 28	МН-33	2	
				ДЕТАЛИ		
				СТЕРЖЕНЬ ГНУТЫЙ		
А4		5	1.020-1/83.3-3 31	СГ-1	4	
А4		6	1.020-1/83.3-3 32-05	СГ-8	26	

ГИП	ОТД	ВОЛЫНСКИЙ
ГИП	ОНТР	ПРИГОРЕВ
ГИП	КОНСТР	ШАЦ
ГИП	ИП	ОСИНА
ГИП	АЗРАБ	ПТИЦЫНА
ГИП	ОВЕРИЛ	ОСТРОВА
ГИП	ИСПОЛНИЛ	ЛУКИНА

1.020-1/83.3-2 13

КАРКАС ПРОСТРАНСТВЕННЫЙ КП-

СТАДИЯ	ЛИСТ	ЛИСТОВ
Р	1	2

ЦНИИЭП торгово-бытовых зданий и туристских комплексов

ФОРМАТ А4

ЭПВЦ Киев ЗНИИЭП | ОПЕРАТОР ТЛП КОРТ | СИТНИК

ФОРМАТ	ЗОНА	ПОЗ	ОБОЗНАЧЕНИЕ	НАИМЕНОВАНИЕ	КОЛ	ПРИМЕЧАНИЕ
А4		7	1.020-1/83.3-3 32-06	СГ-9	4	
А4		8	1.020-1/83.3-3 33	СГ-13	2	
				СТ.ОТД.ГОСТ 5781-82		
БЧ		9	10.011.220	Ф10 А-I L=220	8	0.14КГ
БЧ		10	10.011.340	Ф10 А-I L=340	8	0.21КГ
БЧ		11	18.013.60	Ф18 А-Ш L=60	4	0.12КГ

ИНВ №ПОДЛ | ПОДПИСЬ И ДАТА | ВЗАМ.ИНВ №

1.020-1/83.3-2 13

ЛИСТ 2

ФОРМАТ А4

ЗАВОД КБИ

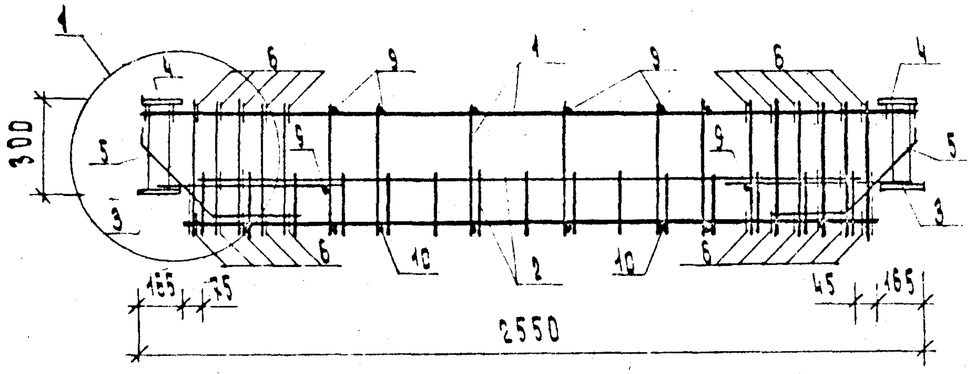

ОБОЗНАЧЕНИЕ	МАРКА	МАССА, КГ
1.020-1/83.3-2 13	КП-41	55,47
- 01	КП-42	60,97

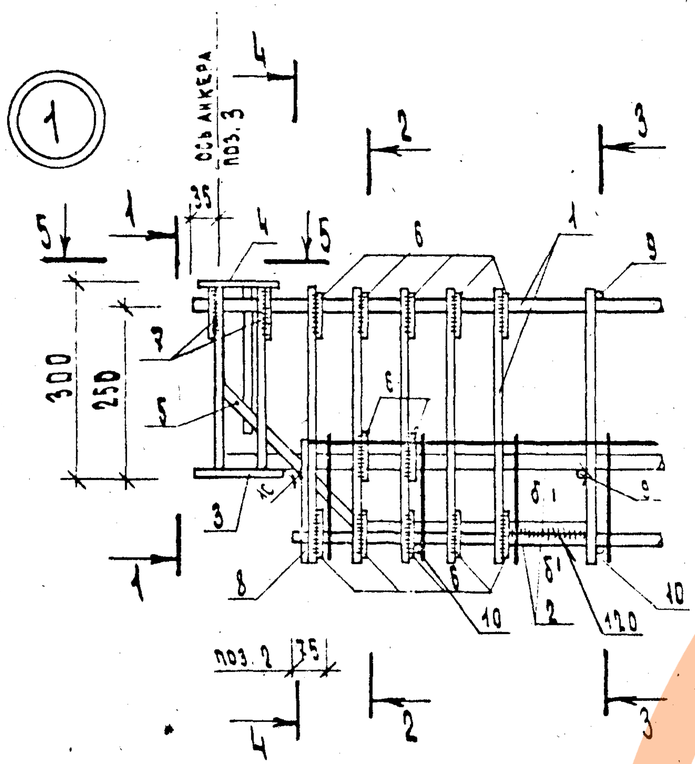

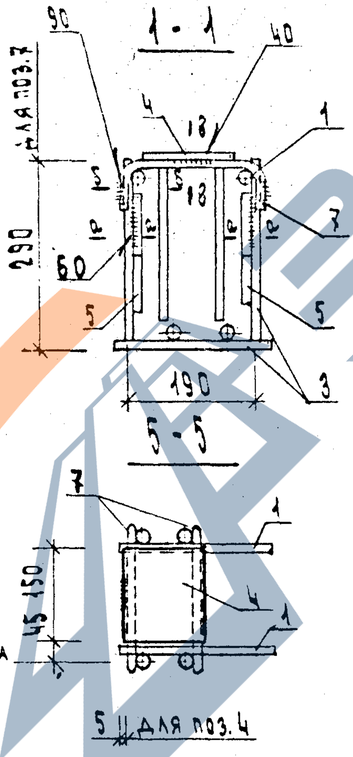

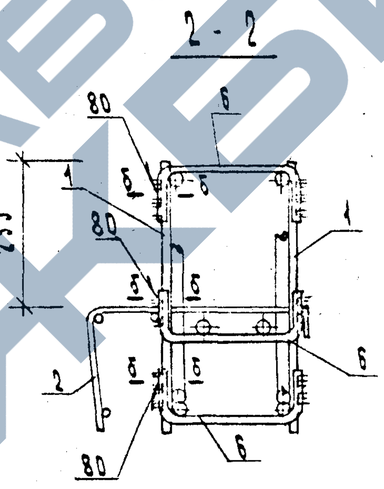

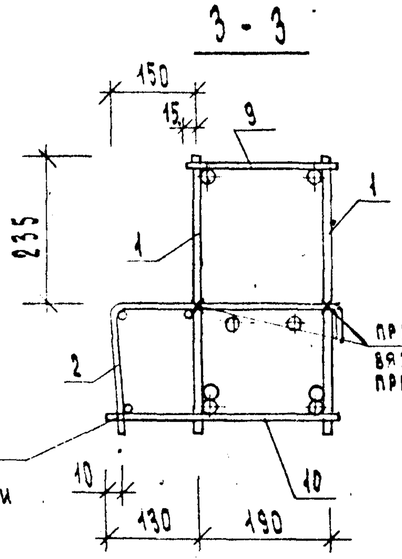

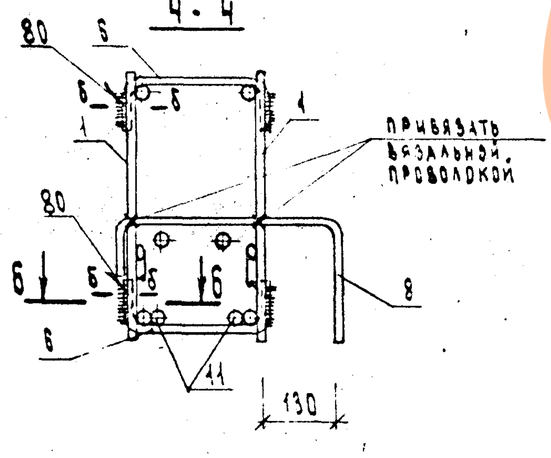

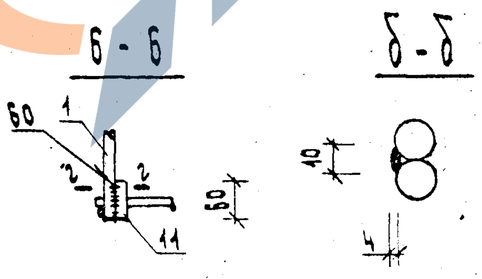

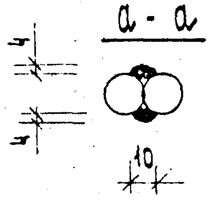

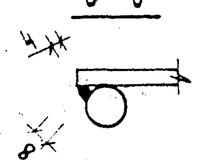

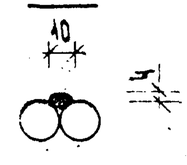

НАЧ. ОТД.	ВОЛЫНСКИЙ		
Н. КОНТР.	ПРИГОРЕВ		
ГЛ. КОНСТР.	ШАЦ		
ГИП	ОСТРОВА		
РАЗРАБ	ПТИЦЫНА		
ПРОВЕРИЛ	ОСИНА		
ИСПОЛНИЛ	ЛУКИНА		

1.020-1/83.3-2 13СБ

КАРКАС ПРОСТРАНСТВЕННЫЙ КП-СБОРОЧНЫЙ ЧЕРТЕЖ

СТАДИЯ	МАССА	МАСШТАБ
Р	СМ ТАБЛ	
ЛИСТ	ЛИСТОВ 1	

ЦНИИЭП торгово-бытовых зданий и туристских комплексов

ИНВ.№ ПОДЛ. | ПОДПИСЬ И ДАТА | ВЗАМЕН ИНВ.№

ФОРМАТ А3

ФОРМАТ	ЗОНА	ПОЗ	ОБОЗНАЧЕНИЕ	НАИМЕНОВАНИЕ	КОЛ.	ПРИМЕЧАНИЕ
				ДОКУМЕНТАЦИЯ		
А3			1.020-1/83.3-2 14СБ	СБОРОЧНЫЙ ЧЕРТЕЖ		
А4			1.020-1/83.3-2 00ТО	ТЕХНИЧЕСКОЕ ОПИСАНИЕ		
			ПЕРЕМЕННЫЕ ДАННЫЕ	ДЛЯ ИСПОЛНЕНИЙ:		
				1.020-1/83.3-2 14 КП-43		
				СБОРОЧНЫЕ ЕДИНИЦЫ		
А4	1		1.020-1/83.3-3 08-04	КАРКАС ПЛОСКИЙ КР-31	2	
А4	2		1.020-1/83.3-3 12-02	СЕТКА С-3	2	
				ИЗДЕЛИЕ ЗАКЛАДНОЕ		
А4	3		1.020-1/83.3-3 22	МН-7	2	
А4	4		1.020-1/83.3-3 27	МН-32	2	
				ДЕТАЛИ		
				СТЕРЖЕНЬ ГНУТЫЙ		
А4	5		1.020-1/83.3-3 31	СГ-1	4	
А4	6		1.020-1/83.3-3 32-05	СГ-8	4	
А4	7		1.020-1/83.3-3 32-09	СГ-12	2	
				СТ.ОТД.ГОСТ 5781-82		
БЧ	8		8.013.430	Ф8 А-III L=430	4	0.17КГ
БЧ	9		8.011.230	Ф8 А-I L=230	12	0.09КГ
БЧ	10		8.011.500	Ф8 А-I L=500	8	0.20КГ
БЧ	11		16.013.60	Ф16 А-III L=60	4	0.10КГ
				1.020-1/83.3-2 14-01 КП-44		
				СБОРОЧНЫЕ ЕДИНИЦЫ		
А4	1		1.020-1/83.3-3 08-05	КАРКАС ПЛОСКИЙ КР-32	2	
А4	2		1.020-1/83.3-3 12-02	СЕТКА С-3	2	
				ИЗДЕЛИЕ ЗАКЛАДНОЕ		
А4	3		1.020-1/83.3-3 22	МН-7	2	
А4	4		1.020-1/83.3-3 27	МН-32	2	
				ДЕТАЛИ		
				СТЕРЖЕНЬ ГНУТЫЙ		
А4	5		1.020-1/83.3-3 31	СГ-1	4	
А4	6		1.020-1/83.3-3 32-05	СГ-8	4	

ТПП КОРТ КиевЗНИИЭП

НАЧ.ОТД	ВОЛЫНСКИЙ		1.020-1/83.3-2 14
Н.КОНТР.	ПРИГОРЕВ		
ГЛ.КОНСТР	ШАЦ		
ГИП	ОСТРОВА		КАРКАС ПРОСТРАНСТВЕННЫЙ КП-
РАЗРАБ	ПТИЦЫНА		СТАДИЯ Р; ЛИСТ 1; ЛИСТОВ 2
ПРОВЕРИЛ	ОСИНА		ЦНИИЭП торгово-бытовых зданий и туристских комплексов
ИСПОЛНИЛ	ЛУКИНА		

ФОРМАТ А4

ФОРМАТ	ЗОНА	ПОЗ	ОБОЗНАЧЕНИЕ	НАИМЕНОВАНИЕ	КОЛ	ПРИМЕЧАНИЕ
А4		7	1.020-1/83.3-3 32-09	СГ-12	2	
				СТ.ОТД.ГОСТ 5781-82		
БЧ	8		8.013.430	Ф8 А-III L=430	4	0.17КГ
БЧ	9		8.011.230	Ф8 А-I L=230	12	0.09КГ
БЧ	10		8.011.500	Ф8 А-I L=500	8	0.20КГ
БЧ	11		18.013.60	Ф18 А-III L=60	4	0.12КГ
				1.020-1/83.3-2 14-02 КП-45		
				СБОРОЧНЫЕ ЕДИНИЦЫ		
А4	1		1.020-1/83.3-3 08-06	КАРКАС ПЛОСКИЙ КР-33	2	
А4	2		1.020-1/83.3-3 12-03	СЕТКА С-4	2	
				ИЗДЕЛИЕ ЗАКЛАДНОЕ		
А4	3		1.020-1/83.3-3 22-01	МН-8	2	
А4	4		1.020-1/83.3-3 27	МН-32	2	
				ДЕТАЛИ		
				СТЕРЖЕНЬ ГНУТЫЙ		
А4	5		1.020-1/83.3-3 31	СГ-1	4	
А4	6		1.020-1/83.3-3 32-05	СГ-8	8	
А4	7		1.020-1/83.3-3 32-09	СГ-12	2	
				СТ.ОТД.ГОСТ 5781-82		
БЧ	8		12.013.430	Ф12 А-III L=430	4	0.38КГ
БЧ	9		8.011.230	Ф8 А-I L=230	8	0.09КГ
БЧ	10		8.011.500	Ф8 А-I L=500	8	0.20КГ
БЧ	11		22.013.60	Ф22 А-III L=60	4	0.18КГ

ЭПВЦ КиевЗНИИЭП ТПП КОРТ ОПЕРАТОР Ситник

ВЗАМ ИНВ № | ПОДПИСЬ И ДАТА | ИНВ №ПОДЛ

1.020-1/83.3-2 14

ЛИСТ 2

ФОРМАТ А4

Обозначение	Марка	№	Масса, кг
1.020-1/83.3-2 14	КП-43	1	41,68
-01	КП-44	1	43,33
-02	КП-45	2	51,84

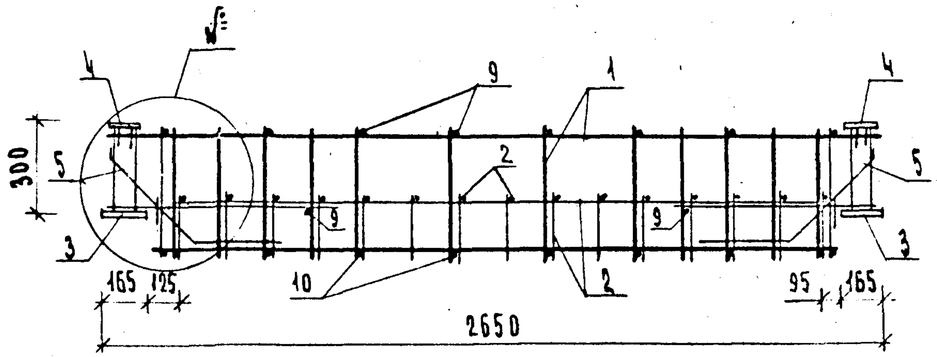

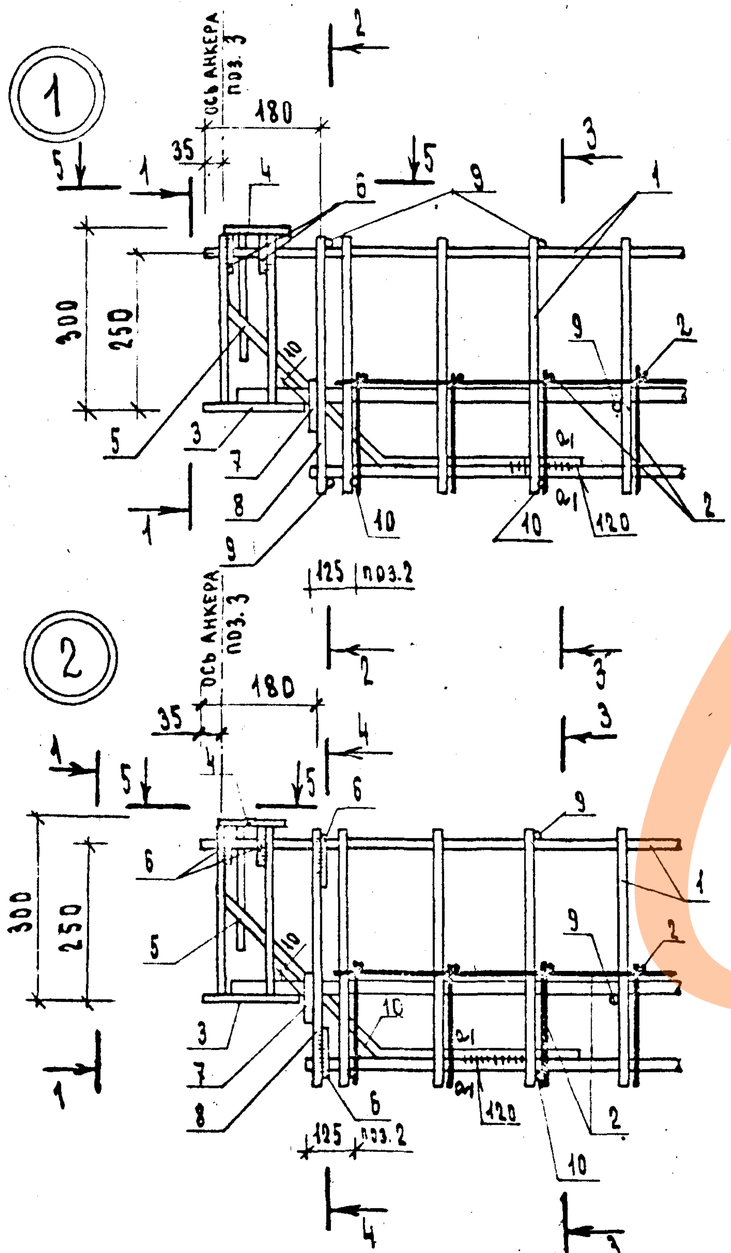

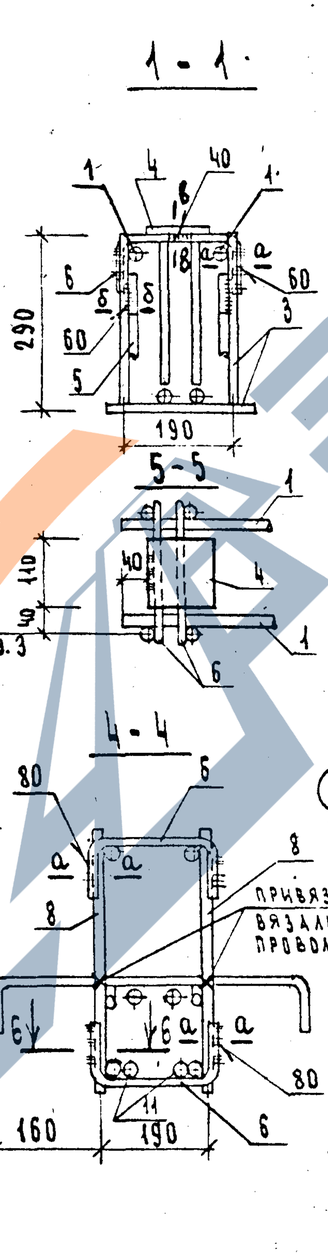

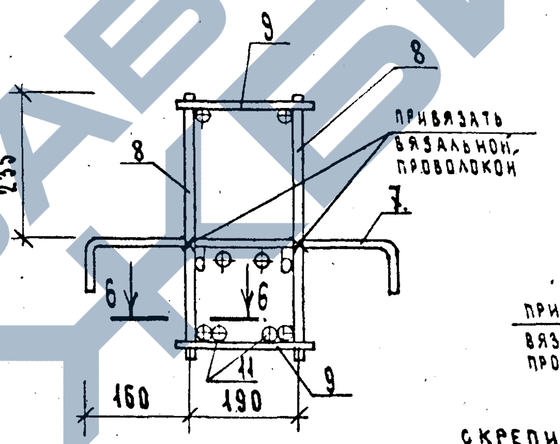

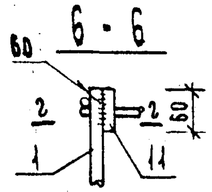

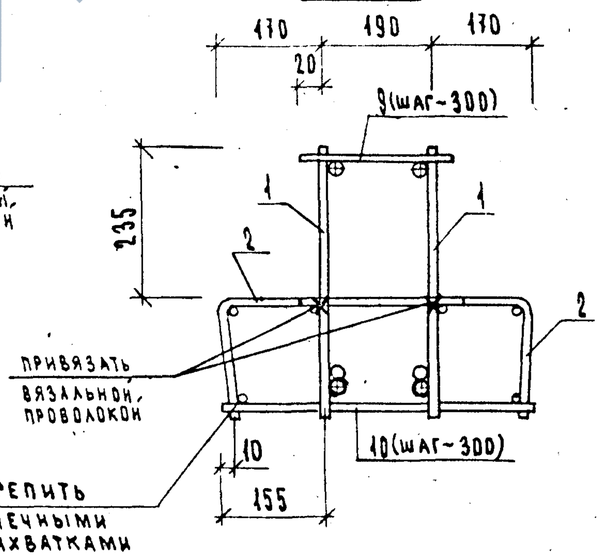

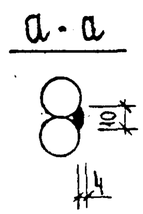

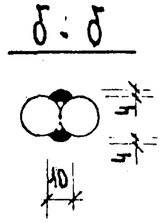

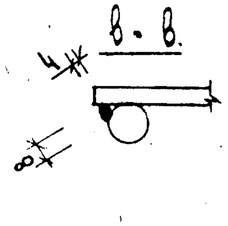

Инв. № подл. | Подпись и дата | Взам. инв. №

Нач. отд.	Волынский		
Н. контр.	Пригорев		
Гл. констр.	Шац		
ГИП	Острова		
Разраб.	Птицына		
Проверил	Осина		
Исполнил	Лукина		

1.020-1/83.3-2 14СБ

Каркас пространственный КП-сборочный чертеж

Стадия	Масса	Масштаб
Р	см таба	
Лист	Листов 1	

ЦНИИЭП торгово бытовых зданий и туристских комплексов

19847 34 Формат А3

https://zavodjbi.com/

ФОРМАТ	ЗОНА	ПОЗ	ОБОЗНАЧЕНИЕ	НАИМЕНОВАНИЕ	КОЛ	ПРИМЕЧАНИЕ
				ДОКУМЕНТАЦИЯ		
А3			1.020-1/83.3-2 15СБ	СБОРОЧНЫЙ ЧЕРТЕЖ		
А4			1.020-1/83.3-2 00ТО	ТЕХНИЧЕСКОЕ ОПИСАНИЕ		
			ПЕРЕМЕННЫЕ ДАННЫЕ	ДЛЯ ИСПОЛНЕНИЙ:		
				1.020-1/83.3-2 15 КП-46		
				СБОРОЧНЫЕ ЕДИНИЦЫ		
А4	1		1.020-1/83.3-3 10	КАРКАС ПЛОСКИЙ КР-37	2	
				СЕТКА		
А4	2		1.020-1/83.3-3 13	С-5	1	
А4	3		1.020-1/83.3-3 15-01	С-20	1	
				ИЗДЕЛИЕ ЗАКЛАДНОЕ		
А4	4		1.020-1/83.3-3 25	МН-24	2	
А4	5		1.020-1/83.3-3 28	МН-33	2	
				ДЕТАЛИ		
				СТЕРЖЕНЬ ГНУТЫЙ		
А4	6		1.020-1/83.3-3 31	СГ-1	4	
А4	7		1.020-1/83.3-3 32-12	СГ-18	4	
А4	8		1.020-1/83.3-3 34	СГ-14	2	
				СТ.ОТД.ГОСТ 5781-82		
БЧ	9		8.011.220	Ф8 А-I L=220	18	0.09КГ
БЧ	10		8.011.390	Ф8 А-I L=390	16	0.15КГ
БЧ	11		16.013.60	Ф16 А-III L=60	4	0.10КГ
				1.020-1/83.3-2 15-01 КП-47		
				СБОРОЧНЫЕ ЕДИНИЦЫ		
А4	1		1.020-1/83.3-3 10-01	КАРКАС ПЛОСКИЙ КР-38	2	
				СЕТКА		
А4	2		1.020-1/83.3-3 13-01	С-6	1	
А4	3		1.020-1/83.3-3 15-01	С-20	1	
				ИЗДЕЛИЕ ЗАКЛАДНОЕ		
А4	4		1.020-1/83.3-3 25-01	МН-25	2	
А4	5		1.020-1/83.3-3 28	МН-33	2	
				ДЕТАЛИ		

НАЧОТД	ВОЛЫНСКИЙ		1.020-1/83.3-2 15
НКОНТР	ПРИГОРЕВ		
ГЛКОНСТР	ШАЦ		
ГИП	ЭСИНА		КАРКАС ПРОСТРАНСТВЕННЫЙ КП-
РАЗРАБ	ЛУКИНА		
ПРОВЕРИЛ	ОСТРОВА		
ИСПОЛНИЛ	ПТИЦЫНА		

СТАДИЯ	ЛИСТ	ЛИСТОВ
Р	1	2

ЦНИИЭП торгово-бытовых зданий и туристских комплексов

ЭПВЦ КиевЗНИИЭП ТЛП КОРТ

ФОРМАТ А4

ФОРМАТ	ЗОНА	ПОЗ	ОБОЗНАЧЕНИЕ	НАИМЕНОВАНИЕ	КОЛ	ПРИМЕЧАНИЕ
				СТЕРЖЕНЬ ГНУТЫЙ		
А4	6		1.020-1/83.3-3 31	СГ-1	4	
А4	7		1.020-1/83.3-3 32-05	СГ-8	20	
А4	8		1.020-1/83.3-3 32-08	СГ-11	4	
А4	9		1.020-1/83.3-3 34	СГ-14	2	
				СТ.ОТД.ГОСТ 5781-82		
БЧ	10		10.011.220	Ф10 А-I L=220	10	0.14КГ
БЧ	11		10.011.390	Ф10 А-I L=390	10	0.24КГ
БЧ	12		18.013.60	Ф18 А-III L=60	4	0.12КГ

ЭПВЦ КиевЗНИИЭП ТЛП КОРТ ОПЕРАТОР

ВЗАМ.ИНВ.№

ПОДПИСЬ И ДАТА

ИНВ.№ПОДЛ.

1.020-1/83.3-2 15

ЛИСТ 2

Рис. 1

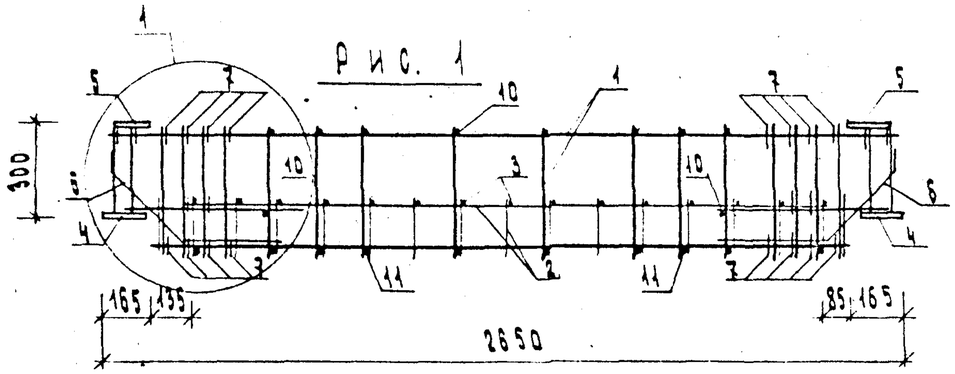

Рис. 2

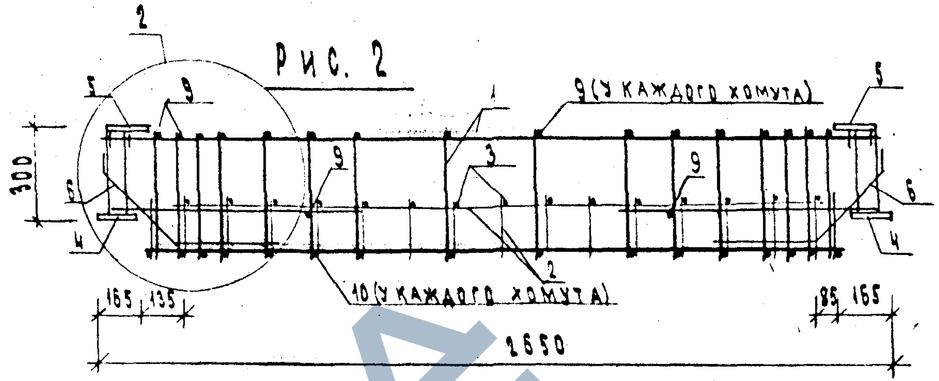

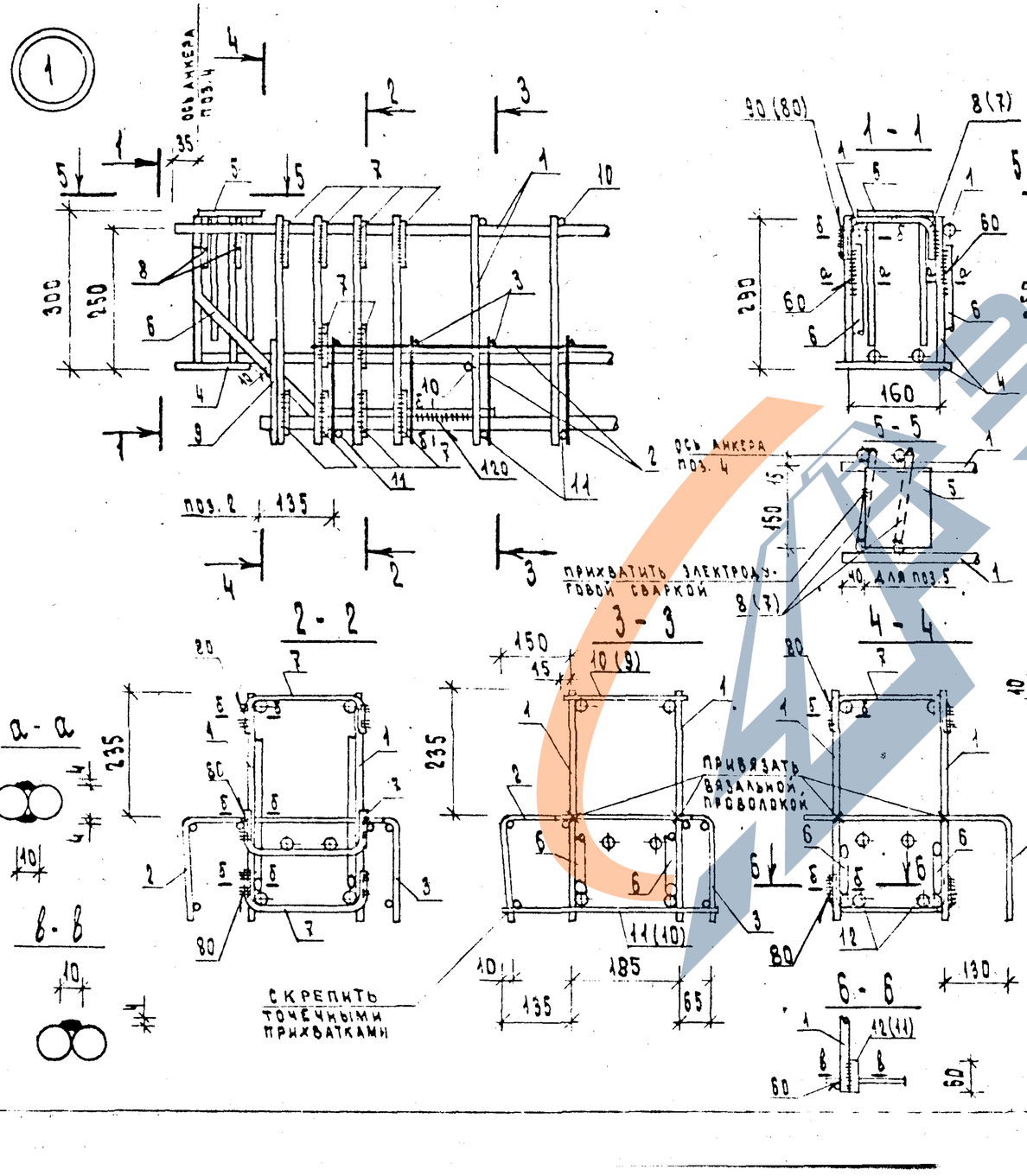

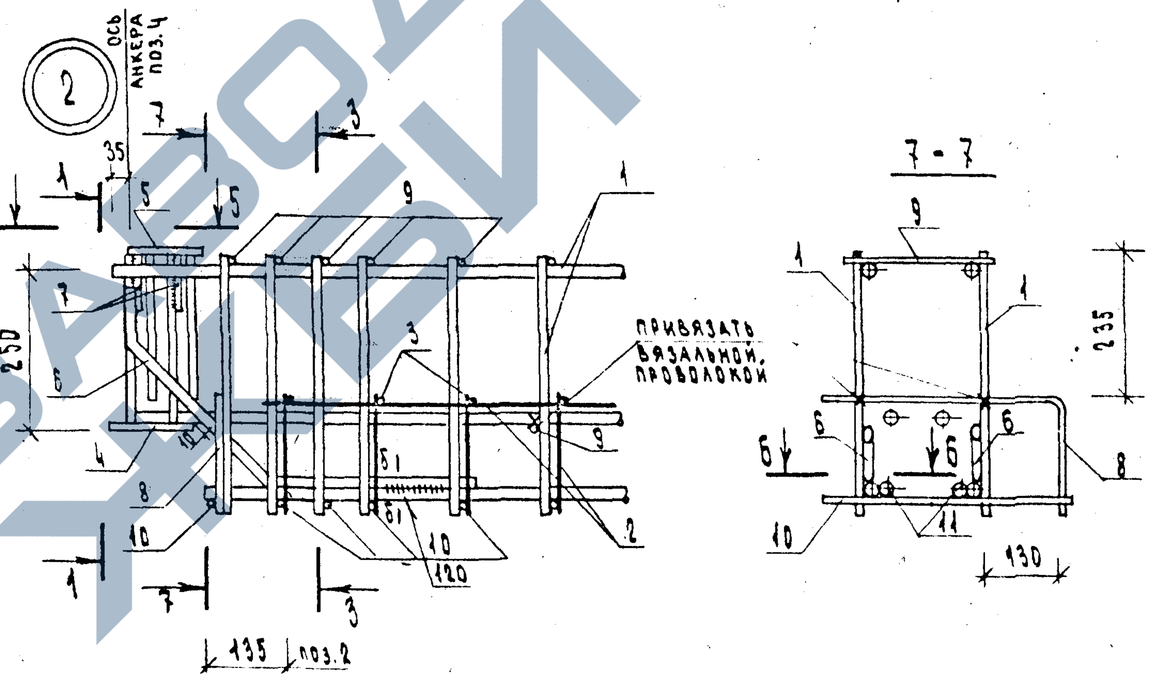

Обозначение	Марка	Рис.	Масса, кг
1.020-1/83.3-2 15	КП-46	2	46,11
-01	КП-47	1	57,08

На сечениях размеры и позиции в скобках относятся к рис. 2

1.020-1/83.3-2 15СБ

Нач. отд.	Волынский		
Н. контр.	Пригорев		
Гл. констр	Шац		
ГИП	Осина		
Разраб	Птицына		
Проверил	Острова		
Исполнил	Лукина		

Каркас пространственный КП-сборочный чертеж

Стадия	Масса	Масштаб
Р	см. табл.	
Лист	Листов 1	

ЦНИИЭП торговых, бытовых зданий и туристских комплексов

Инв. № подл. | Подпись и дата | Взам. инв. №

ФОРМАТ	ЗОНА	ПОЗ	ОБОЗНАЧЕНИЕ	НАИМЕНОВАНИЕ	КОЛ	ПРИМЕЧАНИЕ
				ДОКУМЕНТАЦИЯ		
А3			1.020-1/83.3-2 16СВ	СБОРОЧНЫЙ ЧЕРТЕЖ		
А4			1.020-1/83.3-2 00ТО	ТЕХНИЧЕСКОЕ ОПИСАНИЕ		
			ПЕРЕМЕННЫЕ ДАННЫЕ	ДЛЯ ИСПОЛНЕНИЙ:		
				1.020-1/83.3-2 16 КП-48		
				СБОРОЧНЫЕ ЕДИНИЦЫ		
А4	1		1.020-1/83.3-3 10	КАРКАС ПЛОСКИЙ КР-37	2	
А4	2		1.020-1/83.3-3 14-02	СЕТКА С-12	1	
				ИЗДЕЛИЕ ЗАКЛАДНОЕ		
А4	3		1.020-1/83.3-3 25	МН-24	2	
А4	4		1.020-1/83.3-3 28	МН-33	2	
				ДЕТАЛИ		
				СТЕРЖЕНЬ ГНУТЫЙ		
А4	5		1.020-1/83.3-3 31	СГ-1	4	
А4	6		1.020-1/83.3-3 32-12	СГ-18	4	
А4	7		1.020-1/83.3-3 33	СГ-13	2	
				СТ.ОТД.ГОСТ 5781-82		
ВЧ	8		8.011.220	Ф8 А-I L=220	18	0.09КГ
ВЧ	9		8.011.340	Ф8 А-I L=340	16	0.13КГ
ВЧ	10		16.013.60	Ф16 А-III L=60	4	0.10КГ
				1.020-1/83.3-2 16-01 КП-49		
				СБОРОЧНЫЕ ЕДИНИЦЫ		
А4	1		1.020-1/83.3-3 10-01	КАРКАС ПЛОСКИЙ КР-38	2	
А4	2		1.020-1/83.3-3 14-03	СЕТКА С-13	1	
				ИЗДЕЛИЕ ЗАКЛАДНОЕ		
А4	3		1.020-1/83.3-3 25-01	МН-25	2	
А4	4		1.020-1/83.3-3 28	МН-33	2	
				ДЕТАЛИ		
				СТЕРЖЕНЬ ГНУТЫЙ		
А4	5		1.020-1/83.3-3 31	СГ-1	4	
А4	6		1.020-1/83.3-3 32-05	СГ-8	20	
А4	7		1.020-1/83.3-3 32-08	СГ-11	4	

ГИП	ВОЛЫНСКИЙ		1.020-1/83.3-2 16
КОНСТР	ШАЦ		
ГАП	ОСТРОВА		КАРКАС ПРОСТРАНСТВЕННЫЙ КП-
ГИП	ЛУКИНА		
ПРОВЕРИЛ	ОСИНА		
ВЫПОЛНИЛ	ПТИЦЫНА		

СТАДИЯ	ЛИСТ	ЛИСТОВ
Р	1	2

ЦНИИЭП торгово-бытовых зданий и туристских комплексов

ФОРМАТ А4

ФОРМАТ	ЗОНА	ПОЗ	ОБОЗНАЧЕНИЕ	НАИМЕНОВАНИЕ	КОЛ	ПРИМЕЧАНИЕ
А4		8	1.020-1/83.3-3 33	СГ-13	2	
				СТ.ОТД.ГОСТ 5781-82		
ВЧ		9	10.011.220	Ф10 А-I L=220	10	0.14КГ
ВЧ		10	10.011.340	Ф10 А-I L=340	8	0.21КГ
ВЧ		11	18.013.60	Ф18 А-III L=60	4	0.12КГ

ВЗАМ ИНВ №

ПОДПИСЬ И ДАТА

ИНВ №ПОДЛ

1.020-1/83.3-2 16

ЛИСТ 2

Рис. 1

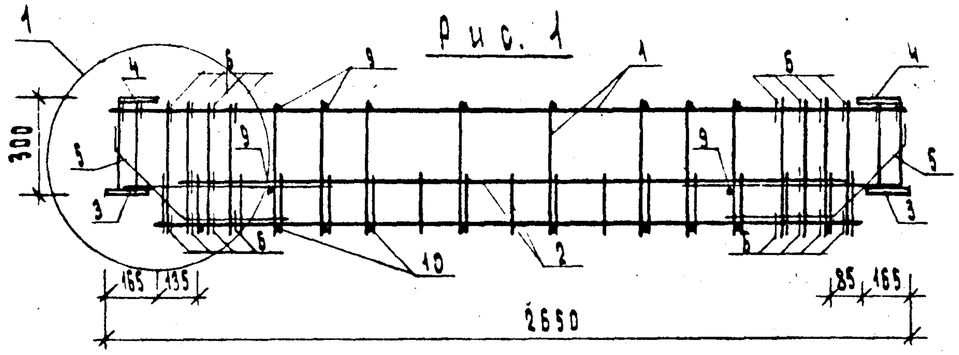

Рис. 2

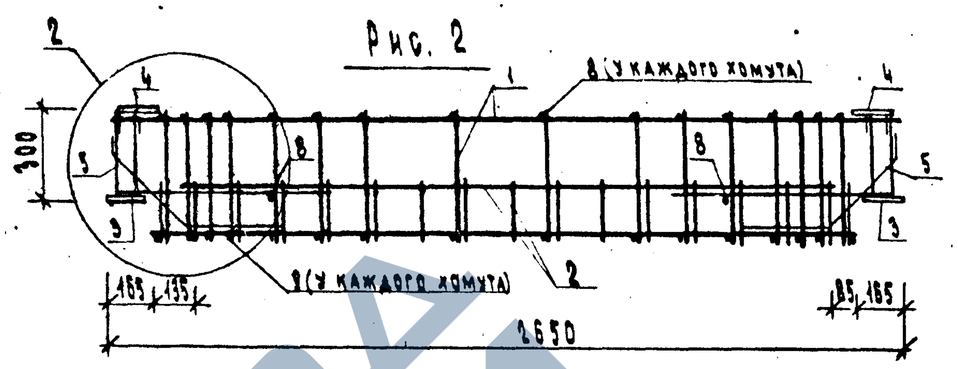

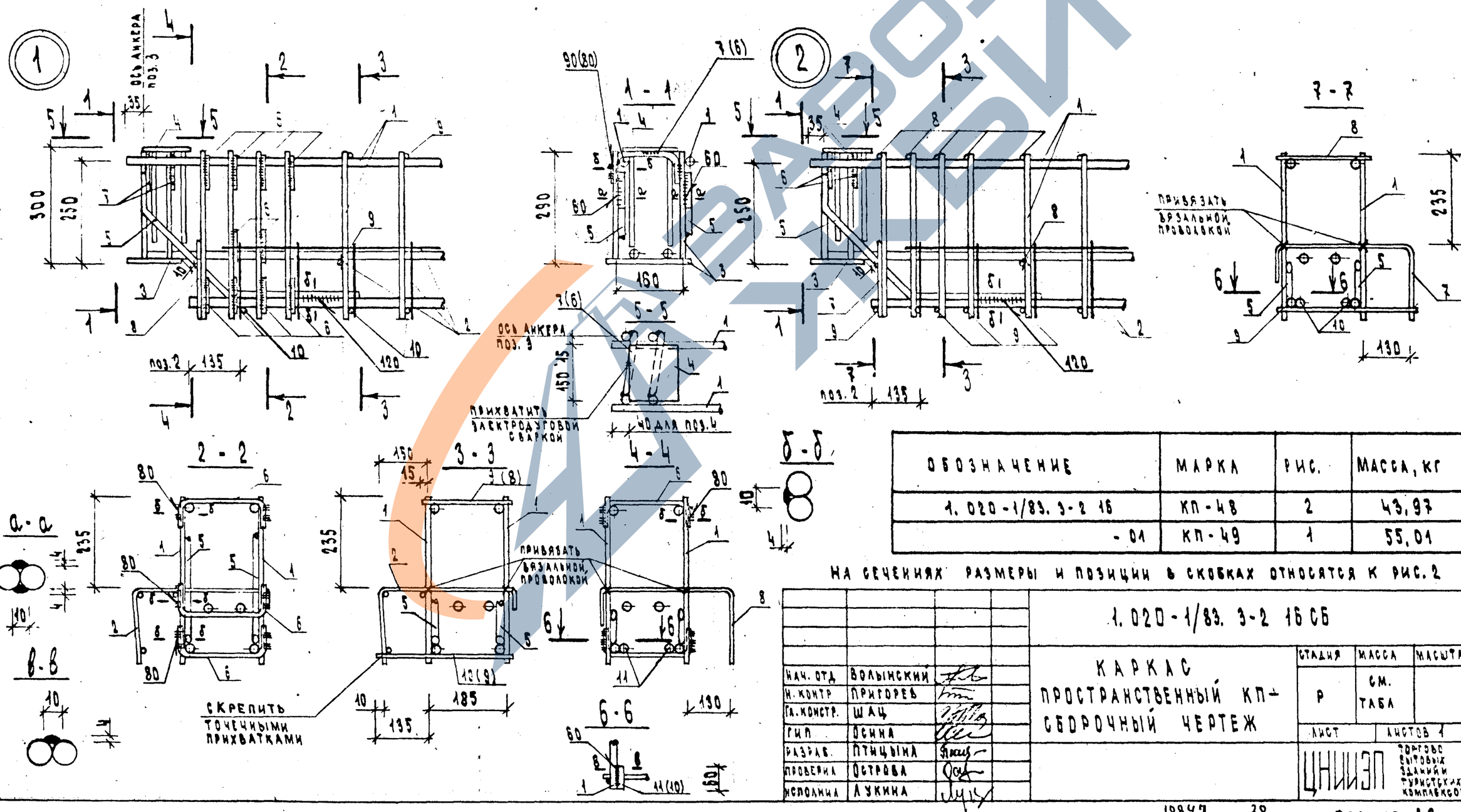

Обозначение	Марка	Рис.	Масса, кг
1.020-1/83.3-2 16	КП-48	2	43,97
-01	КП-49	1	55,01

На сечениях размеры и позиции в скобках относятся к рис. 2

Нач. отд	Волынский	
Н. контр	Пригорев	
Гл. констр.	Шац	
ГИП	Осина	
Разраб.	Птицына	
Проверил	Острова	
Исполнил	Лукина	

1.020-1/83.3-2 16 СБ

Каркас пространственный КП-сборочный чертеж

Стадия	Масса	Масштаб
Р	см. табл	
Лист	Листов 1	

ЦНИИЭП торговых зданий туристских комплексов

Инв. № подл. | Подпись и дата | Взам. инв. №

ФОРМАТ	ЗОНА	ПОЗ	ОБОЗНАЧЕНИЕ	НАИМЕНОВАНИЕ	КОЛ	ПРИМЕЧАНИЕ
				ДОКУМЕНТАЦИЯ		
А3			1.020-1/83.3-2 17СВ	СБОРОЧНЫЙ ЧЕРТЕЖ		
А4			1.020-1/83.3-2 00ТО	ТЕХНИЧЕСКОЕ ОПИСАНИЕ		
			ПЕРЕМЕННЫЕ ДАННЫЕ	ДЛЯ ИСПОЛНЕНИЙ:		
				1.020-1/83.3-2 17 КП-50		
				СБОРОЧНЫЕ ЕДИНИЦЫ		
А4		1	1.020-1/83.3-3 11	КАРКАС ПЛОСКИЙ КР-39	2	
А4		2	1.020-1/83.3-3 29	ИЗДЕЛИЕ ЗАКЛАДНОЕ МН-34	2	
				ДЕТАЛИ		
БЧ		3	6.011.160	СТ.ОТД.ГОСТ 5781-82 Ф6 А-I L=160	58	0.03КГ
А3		4	1.400-9 Л.8	ПЕТЛЯ УНИФИЦИРОВАННАЯ УП1-3	2	
				1.020-1/83.3-2 17-01 КП-51		
				СБОРОЧНЫЕ ЕДИНИЦЫ		
А4		1	1.020-1/83.3-3 11-01	КАРКАС ПЛОСКИЙ КР-40	2	
А4		2	1.020-1/83.3-3 29	ИЗДЕЛИЕ ЗАКЛАДНОЕ МН-34	2	
				ДЕТАЛИ		
БЧ		3	6.011.160	СТ.ОТД.ГОСТ 5781-82 Ф6 А-I L=160	58	0.03КГ
А3		4	1.400-9 Л.9	ПЕТЛЯ УНИФИЦИРОВАННАЯ УП1-3	2	
				1.020-1/83.3-2 17-02 КП-52		
				СБОРОЧНЫЕ ЕДИНИЦЫ		
А4		1	1.020-1/83.3-3 11-02	КАРКАС ПЛОСКИЙ КР-41	2	

ЭПВЦ Киев ЗНИИЭП | ТЛП КОРТ

ЧОТД	ВОЛЫНСКИЙ	
ТР	ПРИГОРЕВ	
ОНСТР	ШАЦ	
Л	ОСИНА	
ЗРАБ	ЛУКИНА	
ОВЕРИЛ	ОСТРОВА	
ПОЛНИЛ	ПТИЦЫНА	

1.020-1/83.3-2 17

КАРКАС ПРОСТРАНСТВЕННЫЙ КП-

СТАДИЯ	ЛИСТ	ЛИСТОВ
Р	1	2

ЦНИИЭП торгово бытовых зданий и туристских комплексов

ВЗАМ ИНВ № | ПОДПИСЬ И ДАТА | ИНВ № ПОДЛ

ФОРМАТ А4

ФОРМАТ	ЗОНА	ПОЗ	ОБОЗНАЧЕНИЕ	НАИМЕНОВАНИЕ	КОЛ	ПРИМЕЧАНИЕ
А4		2	1.020-1/83.3-3 29	ИЗДЕЛИЕ ЗАКЛАДНОЕ МН-34	2	
				ДЕТАЛИ		
БЧ		3	6.011.160	СТ.ОТД.ГОСТ 5781-82 Ф6 А-I L=160	28	0.03КГ
А3		4	1.400-9 Л.9	ПЕТЛЯ УНИФИЦИРОВАННАЯ УП1-1	2	
				1.020-1/83.3-2 17-03 КП-53		
				СБОРОЧНЫЕ ЕДИНИЦЫ		
А4		1	1.020-1/83.3-3 11-03	КАРКАС ПЛОСКИЙ КР-42	2	
А4		2	1.020-1/83.3-3 29	ИЗДЕЛИЕ ЗАКЛАДНОЕ МН-34	2	
				ДЕТАЛИ		
БЧ		3	6.011.160	СТ.ОТД.ГОСТ 5781-82 Ф6 А-I L=160	28	0.03КГ
А3		4	1.400-9 Л.9	ПЕТЛЯ УНИФИЦИРОВАННАЯ УП1-1	2	

ЭПВЦ Киев ЗНИИЭП | ОПЕРАТОР ТЛП КОРТ | СИТНИК

ВЗАМ ИНВ № | ПОДПИСЬ И ДАТА | ИНВ № ПОДЛ

1.020-1/83.3-2 17

ЛИСТ 2

19847 39

ФОРМАТ А4

ЗАВОД КБИ

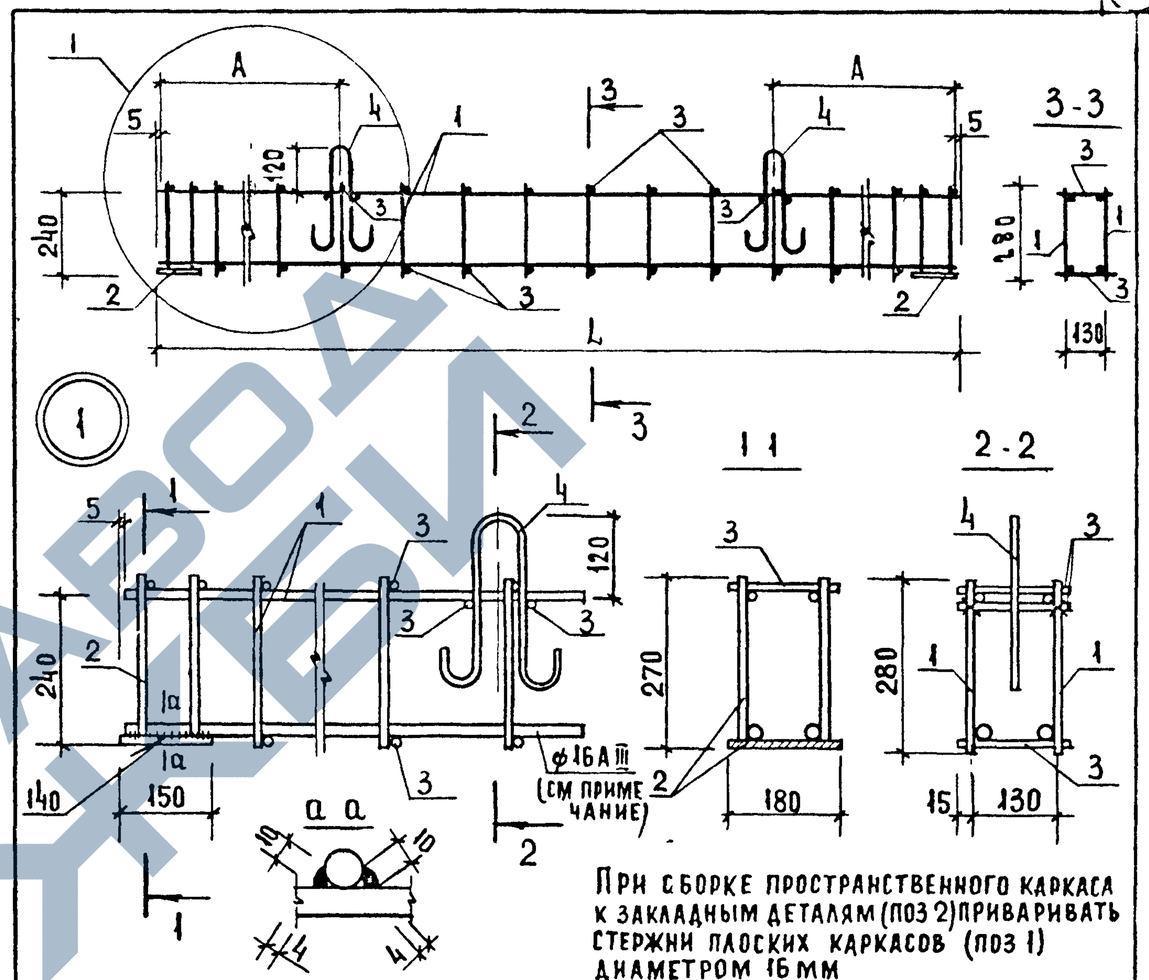

При сборке пространственного каркаса к закладным деталям (поз 2) приваривать стержни плоских каркасов (поз 1) диаметром 16 мм

ОБОЗНАЧЕНИЕ	МАРКА	L мм	А мм	МАССА, КГ
1 020 1/83 3-2 17	КП-50	5530	1190	36,31
-01	КП-51	5630	1190	36,75
-02	КП-52	2530	590	19,78
-03	КП-53	2630	590	20,21

Нач отд	Волынский		
Н контр	Пригорев		
Гл констр	Шац		
ГИП	Острова		
Разраб	Птицына		
Проверил	Осина		
Исполнил	Лукина		

1 020-1/83 3-2 17СБ

КАРКАС ПРОСТРАНСТВЕННЫЙ КП-СБОРОЧНЫЙ ЧЕРТЕЖ

СТАДИЯ	МАССА	МАСШТАБ
Р	СМ ТАБЛ	
ЛИСТ	ЛИСТОВ 1	

ЦНИИЭП торгово бытовых зданий и туристских комплексов

ВЗАМ ИНВ № | ПОДП И ДАТА | ИНВ № ПОДЛ

ИНВ № ПОДЛ | ПОДПИСЬ И ДАТА | ВЗАМ ИНВ №

ЛИСТ