https://zavodjbi.com/

ТИПОВЫЕ СТРОИТЕЛЬНЫЕ КОНСТРУКЦИИ, ИЗДЕЛИЯ И УЗЛЫ

СЕРИЯ 1.141.1-32с

ПЛИТЫ ПЕРЕКРЫТИЙ ЖЕЛЕЗОБЕТОННЫЕ МНОГОПУСТОТНЫЕ, АРМИРОВАННЫЕ СТЕРЖНЯМИ ИЗ СТАЛИ КЛАССА А-IV И АТ-IVС, ДЛЯ СТРОИТЕЛЬСТВА ЖИЛЫХ И ОБЩЕСТВЕННЫХ ЗДАНИЙ В РАЙОНАХ СЕЙСМИЧНОСТЬЮ 7, 8 И 9 БАЛЛОВ

ВЫПУСК 3

ПРЕДВАРИТЕЛЬНО НАПРЯЖЕННЫЕ ПЛИТЫ С КРУГЛЫМИ ПУСТОТАМИ ДЛИНОЙ 4660, 5860, 6160 И 7060 мм, ШИРИНОЙ 990, 1190 И 1490 мм ДЛЯ СТРОИТЕЛЬСТВА В РАЙОНАХ СЕЙСМИЧНОСТЬЮ 9 БАЛЛОВ.

МЕТОД НАТЯЖЕНИЯ - ЭЛЕКТРОТЕРМИЧЕСКИЙ

РАБОЧИЕ ЧЕРТЕЖИ

23258

Отпускная цена
на момент реализации
указана в счет-накладной

https://zavodjbi.com/

https://zavodjbi.com/

ТИПОВЫЕ СТРОИТЕЛЬНЫЕ КОНСТРУКЦИИ, ИЗДЕЛИЯ И УЗЛЫ

СЕРИЯ 1.141.1-32с

ПЛИТЫ ПЕРЕКРЫТИЙ ЖЕЛЕЗОБЕТОННЫЕ МНОГОПУСТОТНЫЕ, АРМИРОВАННЫЕ СТЕРЖНЯМИ ИЗ СТАЛИ КЛАССА А-IV И Ат-IVС, ДЛЯ СТРОИТЕЛЬСТВА ЖИЛЫХ И ОБЩЕСТВЕННЫХ ЗДАНИЙ В РАЙОНАХ СЕЙСМИЧНОСТЬЮ 7, 8 И 9 БАЛЛОВ

ВЫПУСК 3

ПРЕДВАРИТЕЛЬНО НАПРЯЖЕННЫЕ ПЛИТЫ С КРУГЛЫМИ ПУСТОТАМИ ДЛИНОЙ 4660, 5860, 6160 И 7060 мм, ШИРИНОЙ 990, 1190 И 1490 мм ДЛЯ СТРОИТЕЛЬСТВА В РАЙОНАХ СЕЙСМИЧНОСТЬЮ 9 БАЛЛОВ

МЕТОД НАТЯЖЕНИЯ - ЭЛЕКТРОТЕРМИЧЕСКИЙ

РАБОЧИЕ ЧЕРТЕЖИ

Разработан
ТашЗНИИЭП Госгражданстроя
Гл. инж института Л.А. МУХАМЕДШИН
Нач. АПМ-2 С.Н. ТУРСУНБАЕВА
Гл. инж. проекта С.Ш. СИРОТ

Утвержден и введен в действие с 01.08.88 Госкомархитектуры приказ № 177 от 17.06.88

https://zavodjbi.com/

Обозначение	Наименование	Стр.
1.141.1-32с.3-10	Плита перекрытия многопустотная	4
	шириной 990 мм, длиной 4660 мм	
1.141.1-32с.3-11	Плита перекрытия многопустотная	9
	шириной 1190 мм, длиной 4660 мм	
1.141.1-32с.3-12	Плита перекрытия многопустотная	12
	шириной 1490 мм, длиной 4660 мм	
1.141.1.-32с.-3-13	Плита перекрытия многопустотная	15
	шириной 990 мм, длиной 5860 мм	
1.141.1-32с.3-14	Плита перекрытия многопустотная	18
	шириной 1190 мм, длиной 5860 мм	
1.141.1-32с.3-15	Плита перекрытия многопустотная	21
	шириной 1490 мм, длиной 5860 мм	
1.141.1-32с.3-16	Плита перекрытия многопустотная	24
	шириной 990 мм. длиной 6160 мм	
1.141.1-32с.3-17	Плита перекрытия многопустотная	27
	шириной 1190 мм, длиной 6160 мм	

Взам. инв. № | Подпись и дата | Инв. № подл.

Разраб.	Фельдман	
Рассчит.	Похваленская	
Провер.	Сирот	
Рук. гр.	Хуснитдинов	
ГИП	Сирот	
Гл. спец.	Горбацкий	
Нач. АПМг	Турсунбаева	
Н. контр.	Зауэрбрей	

1.141.1-32с.3-00

Содержание

Стадия	Лист	Листов
Р	1	2

ТашЗНИИЭП

https://zavodjbi.com/

https://zavodjbi.com/

Обозначение	Наименование	Стр
1.141.1-32с.3-18	Плита перекрытия многопустотная	30
	шириной 1490 мм, длиной 6160 мм	
1.141.1-32с.3-19	Плита перекрытия многопустотная	33
	шириной 1490 мм, длиной 7060 мм	
1.141.1-32с.3-20	Плита перекрытия многопустотная	36
	шириной 1190 мм, длиной 7060 мм	
1.141.1-32с.3-21	Плита перекрытия многопустотная	39
	шириной 1490 мм, длиной 7060 мм	
1.141.1-32с.3-22 ВС	Ведомость расхода стали	42

ЗАВОД ЖБИ

Инв. № подл. | Подпись и дата | Взам. инв. №

Рис. 1

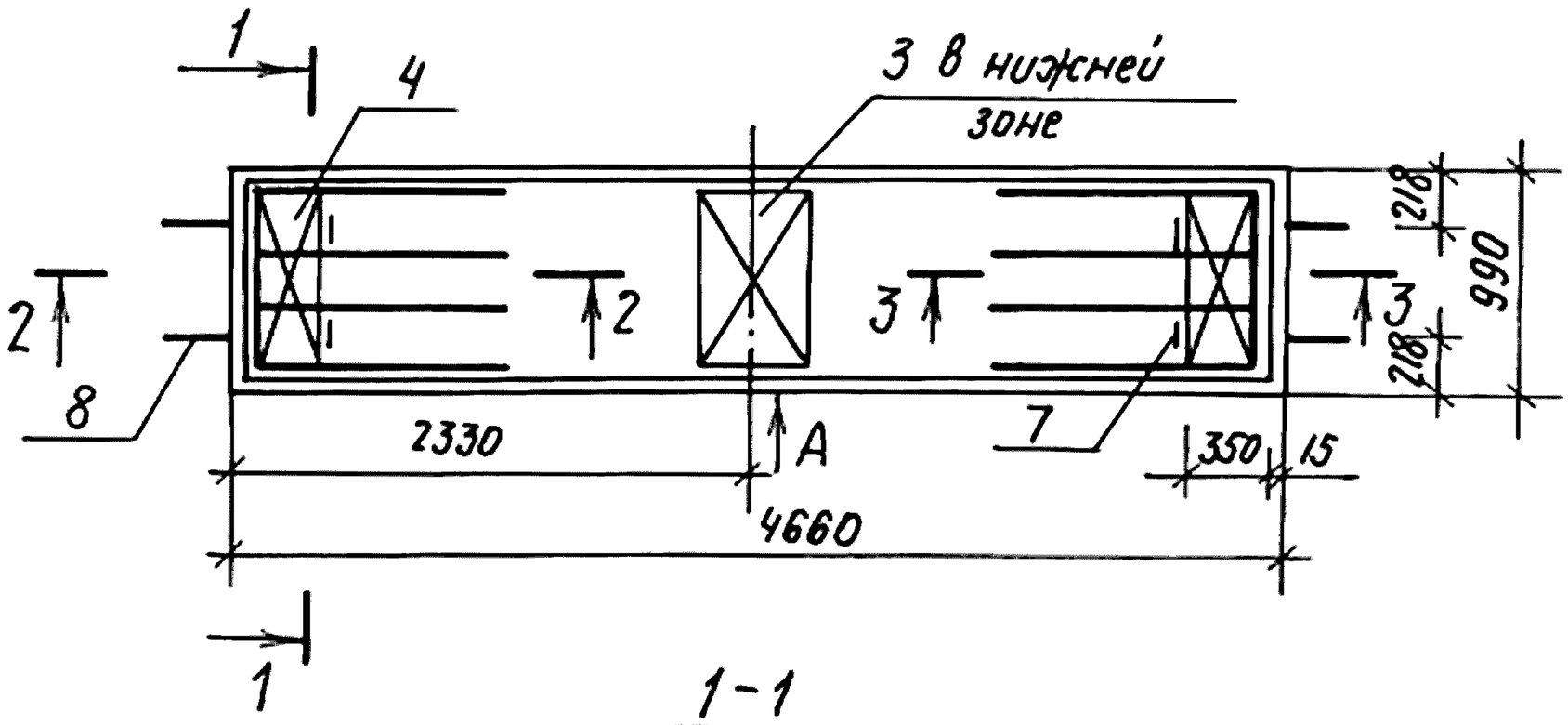

1-1

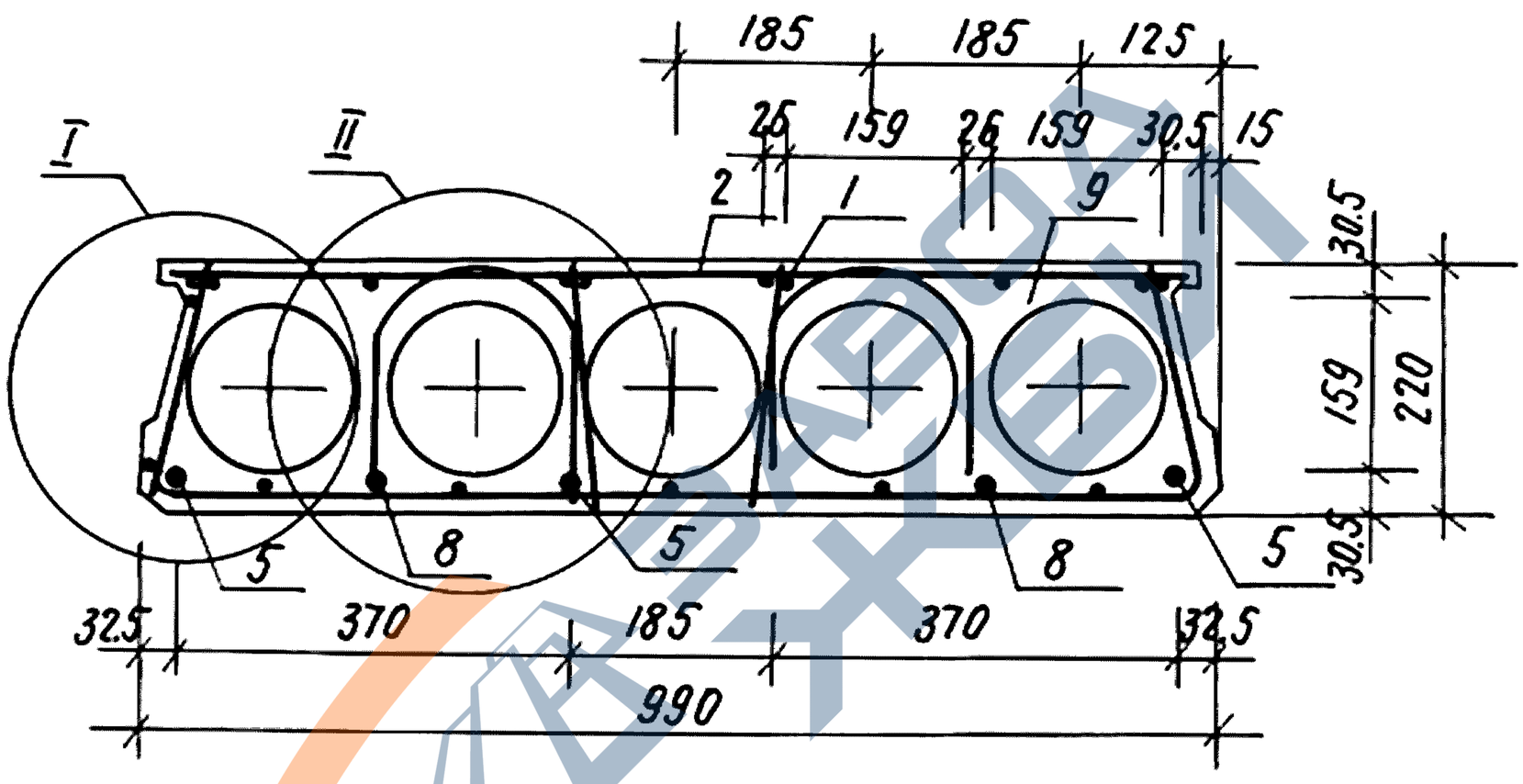

Обозначение	Марка	Рис	Масса, кг
1.141.1-32с.3-10	ПК 47.10-6.АIV.Т-С9	1	1360
-01	ПК 47.10-6.АтIV С.Т-С9		
-02	ПК 47.10-8.АIV.Т-С9	2	
-03	ПК 47.10-8.АтIV С.Т-С9		

1. Технические требования см. 1.141.1-32с в.0.
2. Сечения 2-2, 3-3; Узлы I, II; Вид „А" см. док. 1.141.1-32с.3-10л. 2,3,4.
3. Спецификацию см. док. 1.141.1-32с.3-10 л. 5.

Разработ.	Хуснитдинов	
Рассчит.	Пахваленская	
Провер.	Сирот	
Рук. гр.	Хуснитдинов	
ГИП	Сирот	
Гл. спец.	Горбацкий	
Нач.АПМ-2	Турсунбаева	
Н. контр.	Зауэрбрей	

1.141.1-32 с.3-10

Плита перекрытия многопустотная шириной 990 мм, длиной 4660 мм.

Стадия	Лист	Листов
Р	1	5

ТАШ ЗНИИЭП

Взам. инв№ | Подпись и дата | Инв № подл.

Рис. 2

остальное – см. рис. 1.

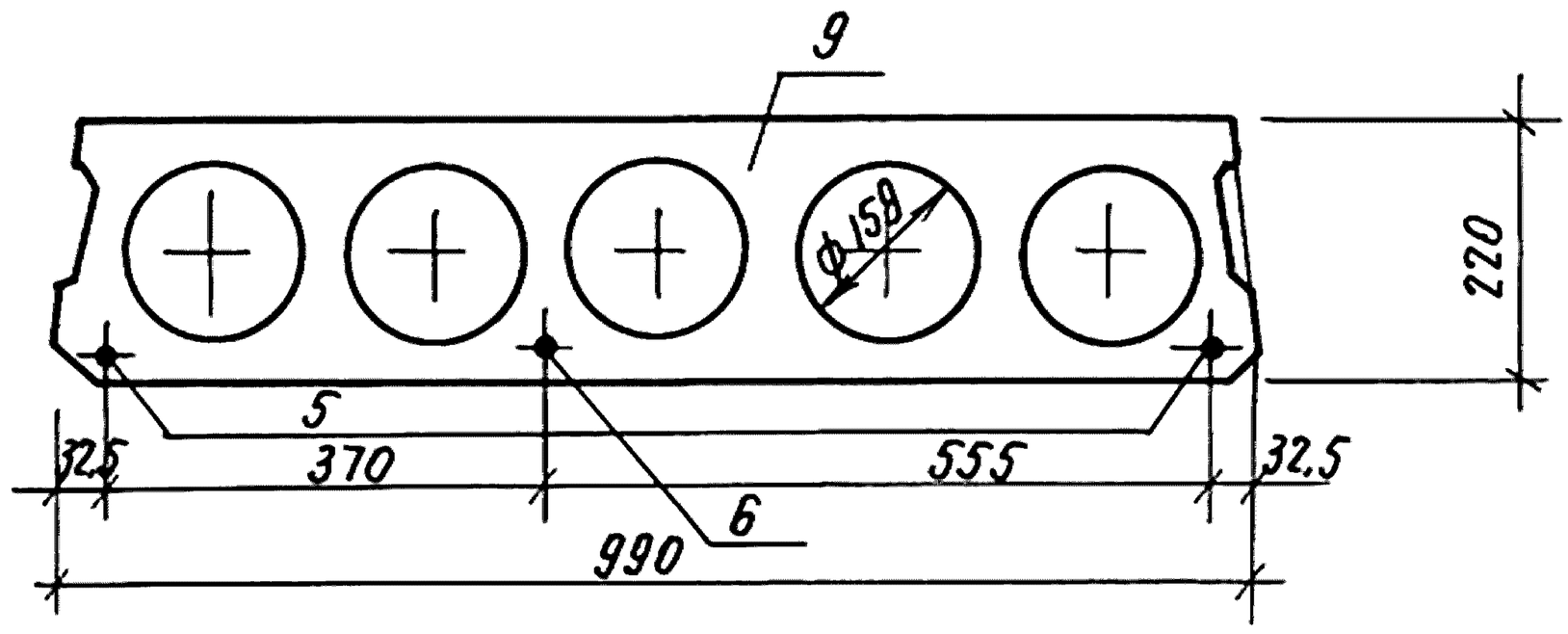

2-2

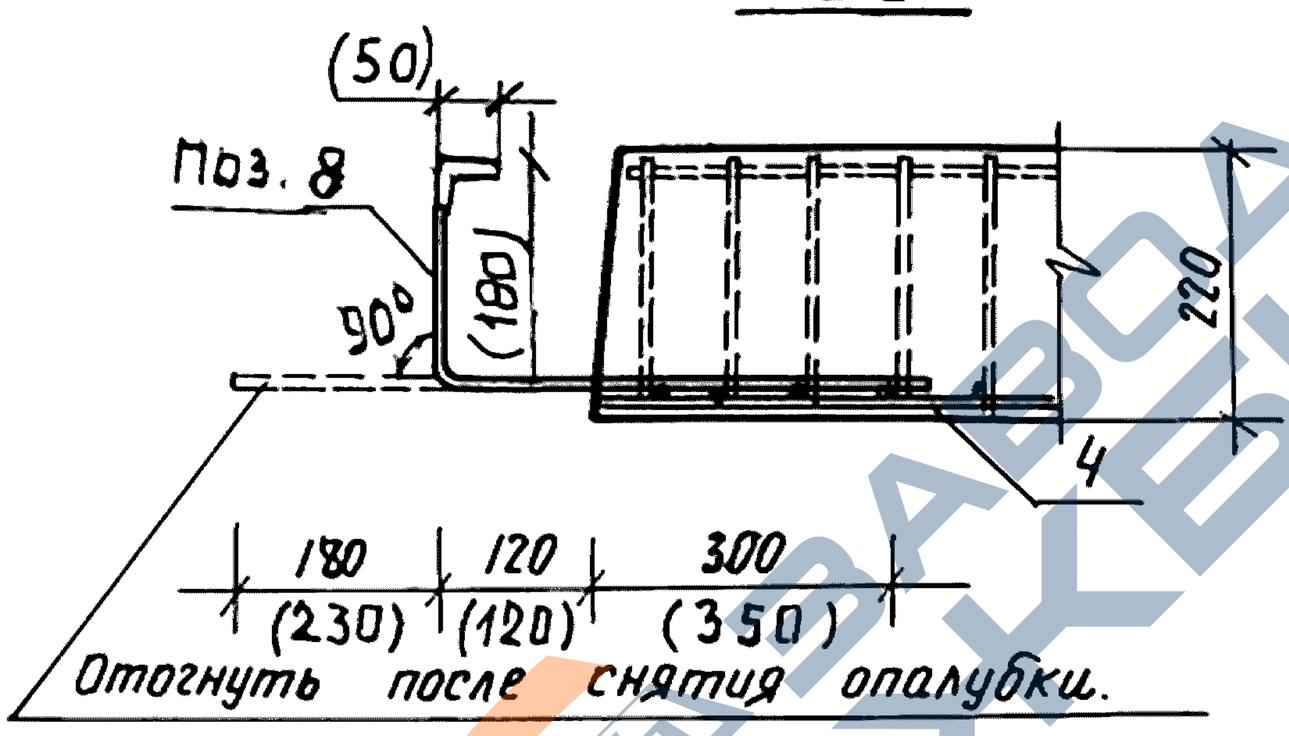

3-3

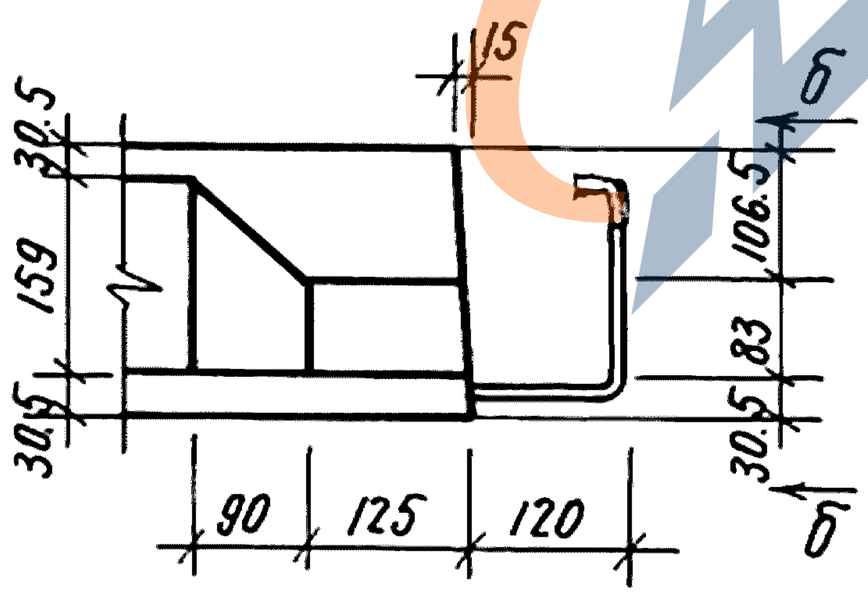

Б-Б

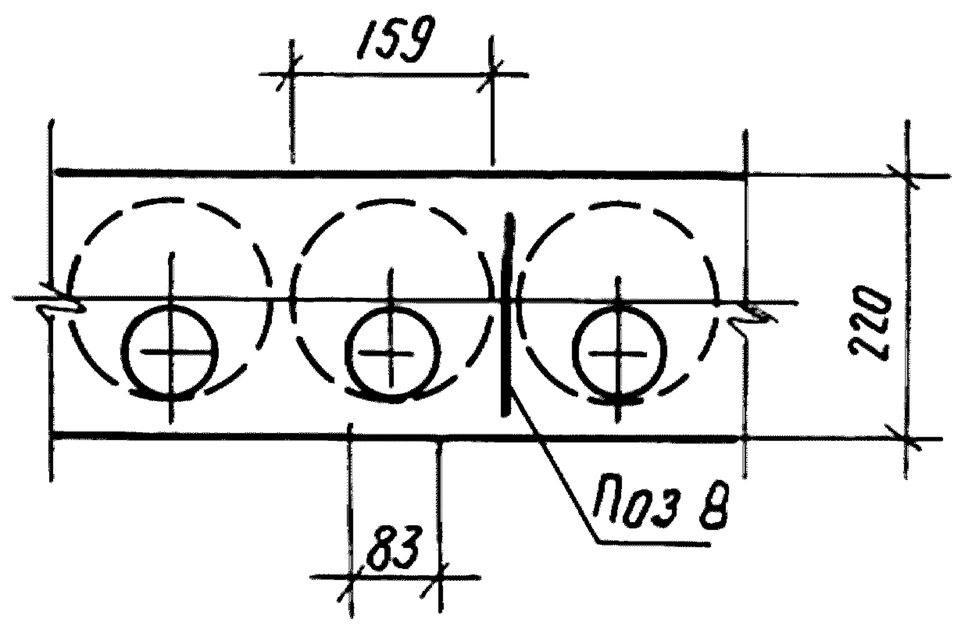

1. Анкерующие стержни поз. 8 привязать скрутками перед бетонированием к нижним сеткам (поз. 4)
2. Размеры в скобках даны для стержня ОС 4

Взам. инв№	Подпись и дата	Инв№ подл.

https://zavodjbi.com/

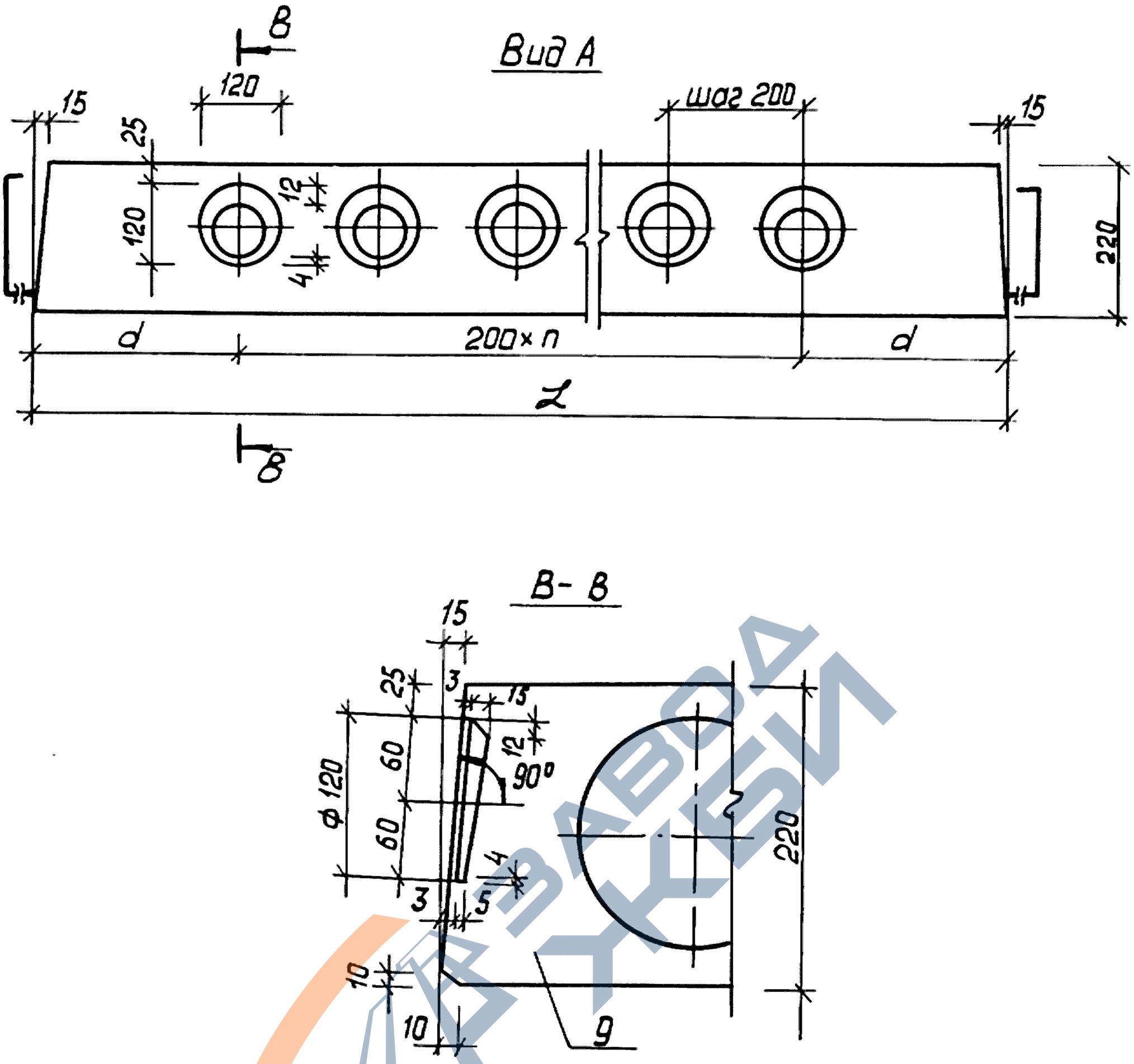

L, мм	n	d, мм
4660	20	330
5860	26	330
6160	28	280
7060	32	330

Взам. инв. №

Подпись и дата

Инв. № подл.

https://zavodjbi.com/

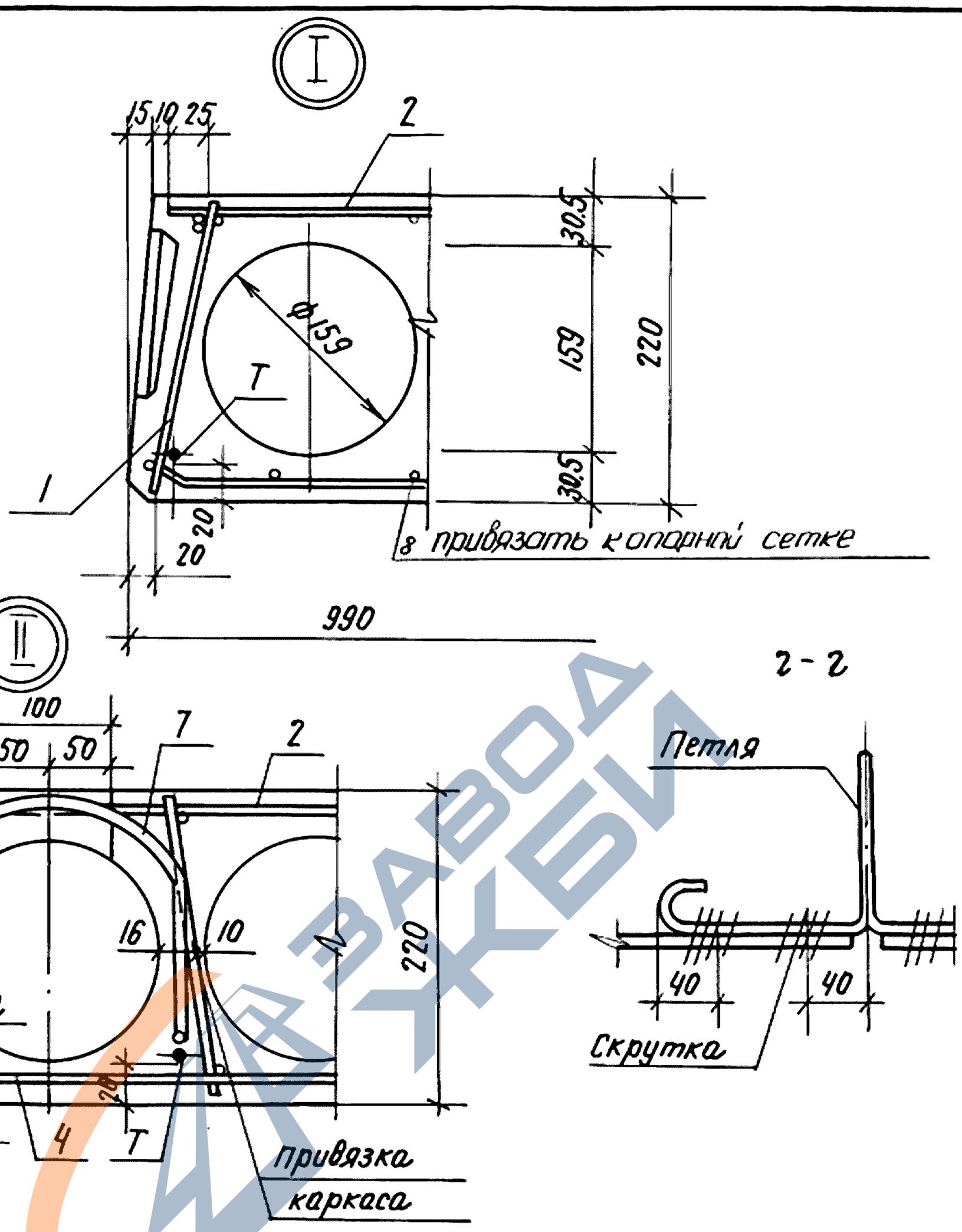

1. Петли привязать перед бетонированием скруткой к рабочей арматуре и выпускам плиты.

2. Выемка для монтажной петли размером 100×150 мм устраивается после заглаживания поверхности плит перекрытия до пропаривания. В проекте должно быть указание о заделке выемки для монтажной петли бетоном марки не ниже М150 после установки плиты перекрытия.

Инв.№ подл. | Подпись и дата | Взам. инв.№

23258 8

Поз.	Наименование	Кол. на испол. 1.141.1-32с.3-10				Обозначение
			-01	-02	-03	
1	Каркас КР1	8	8			1.141.1-32с.4-02
	КР3			8	8	-02
2	Сетка С1	1	1	1	1	1.141.1-32с.4-03
3	С28	1	1	1	1	1.141.1-32с.4-06
4	С34	2	2	2	2	1.141.1-32с.4-07
5	Стержень напрягаемый Т1	3		2		1.141.1-32с.4-01
	Т2		3		2	-01
6	Т3			1		-02
	Т4				1	-03
7	Петля П1	4	4	4	4	1.141.1-32с.4-08
8	Стержень ОС3	4	4	4	4	-04
9	Бетон класса В.15, м3	0.544	0.544	0.544	0.544	—

Взам. инв. №

Подпись и дата

Инв. № подл.

https://zavodjbi.com/
ЗАВОД ЖБИ
23258 9

Рис. 1

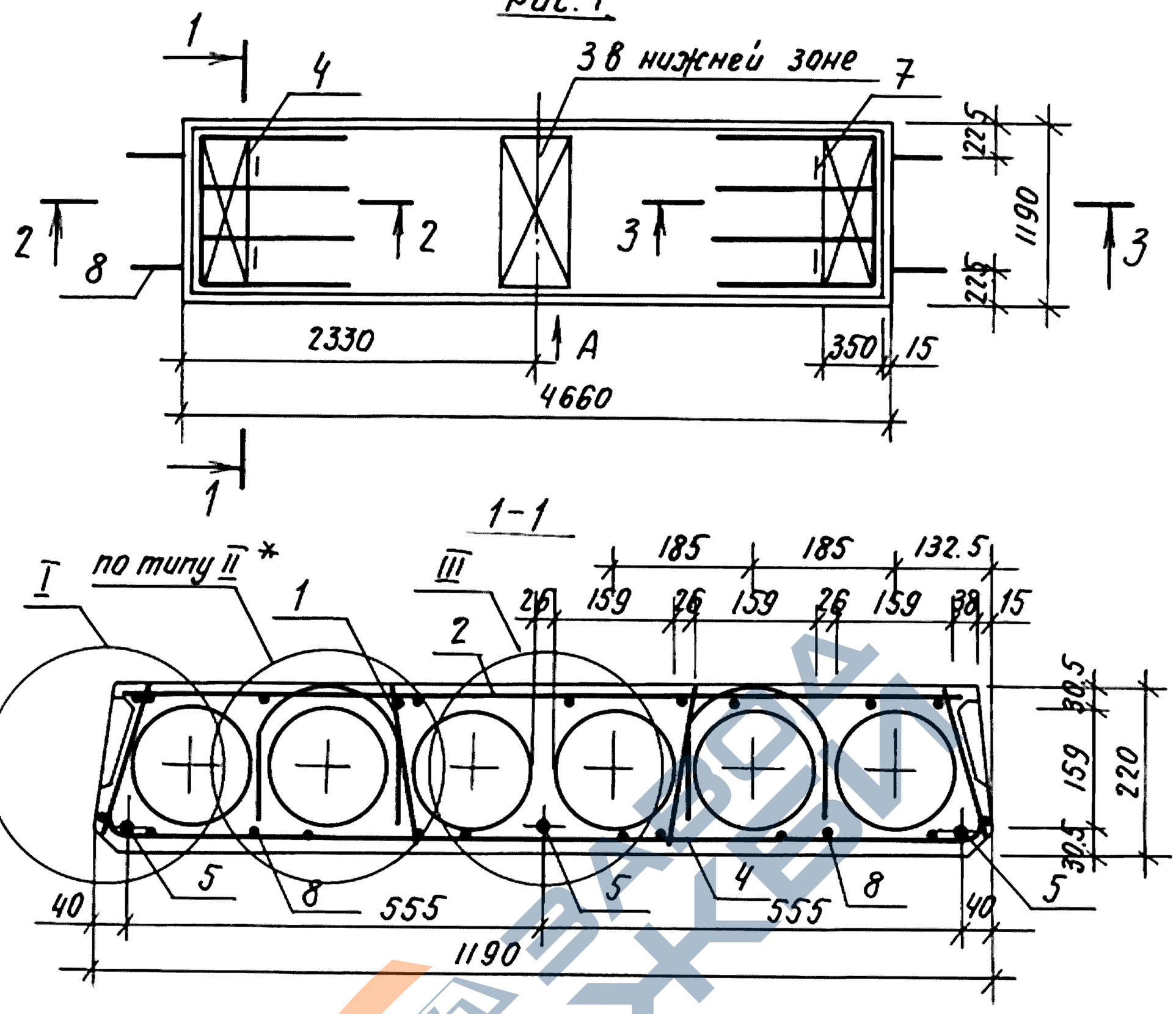

Обозначение	Марка	Рис.	Масса, кг
1.141.1-32 с.3-11	ПК 47.12-4.5.А IV.Т-С9	1	1650
-01	ПК 47.12-4.5.АТ IV С.Т-С9		
-02	ПК 47.12-6.А IV.Т-С9	2	
-03	ПК 47.12-6.АТ IV С.Т-С9		
-04	ПК 47.12-8.А IV.Т-С9	3	
-05	ПК 47.12-8.АТ IV С.Т-С9		

* Для данного узла поз. Т отсутствует

1. Технические требования см. 1.141.1-32с.0-00ТО. Пункты 2,3 см. л 2

Взам. инв №

Подпись и дата

Инв № подл.

Разработ.	Хуснитдинов	
Рассчитал	Пахваленская	
Проверил.	Сирот	
Рук. гр.	Хуснитдинов	
ГИП	Сирот	
Гл. спец.	Горбацкий	
Нач. АПМ2	Турсунбаева	
Н. контр.	Зауэрбрей	

1.141.1-32 с.3-11

Плита перекрытия многопустотная шириной 1190 мм, длиной 4660 мм.

Стадия	Лист	Листов
Р	1	3

ТашЗНИИЭП

Рис 2

остальное – см. рис. 1

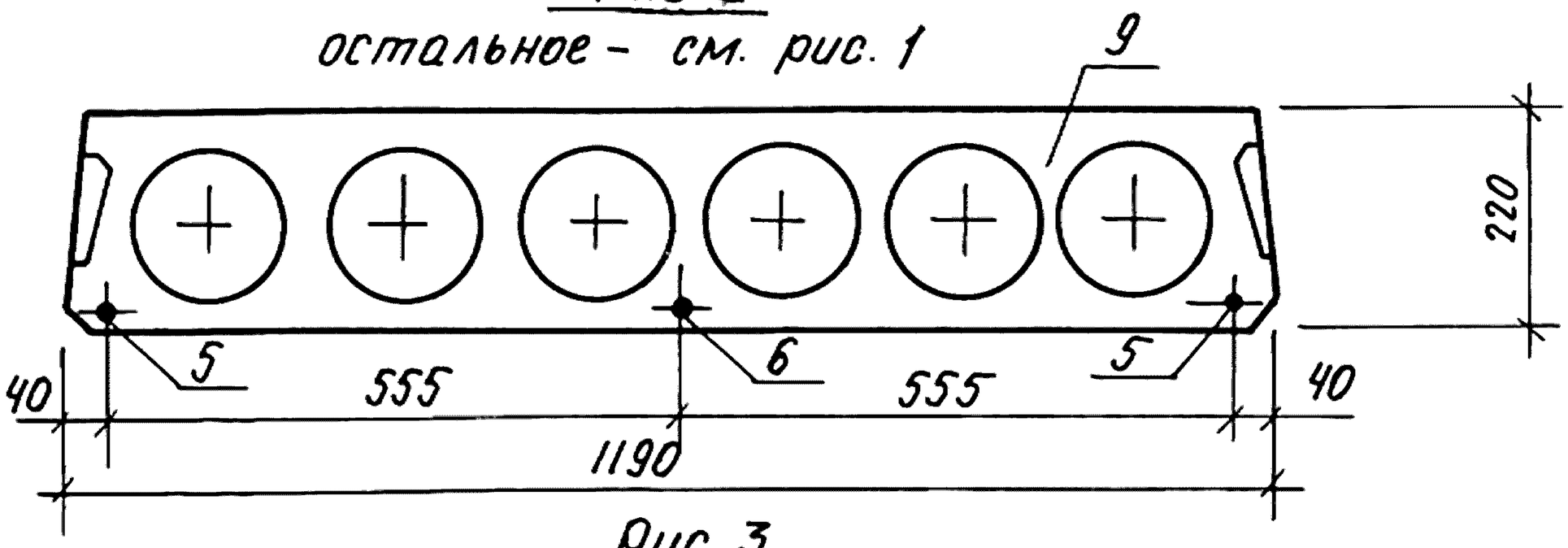

Рис. 3.

остальное – см. рис. 1

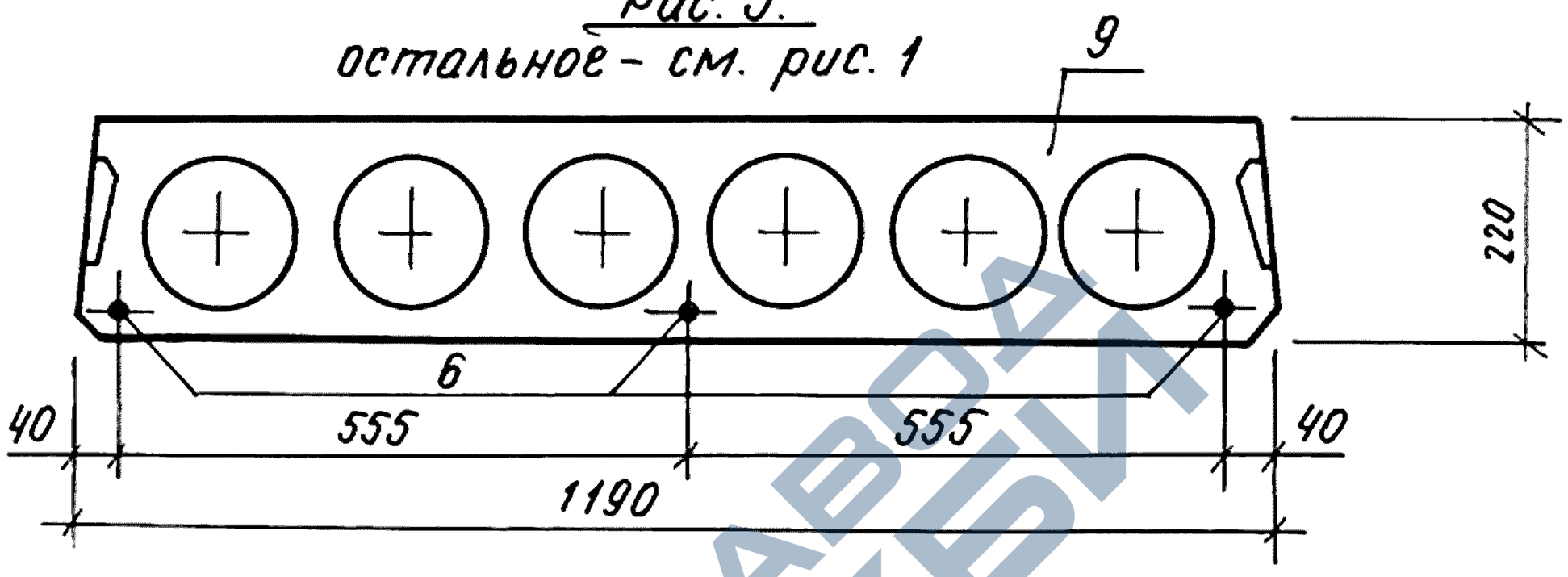

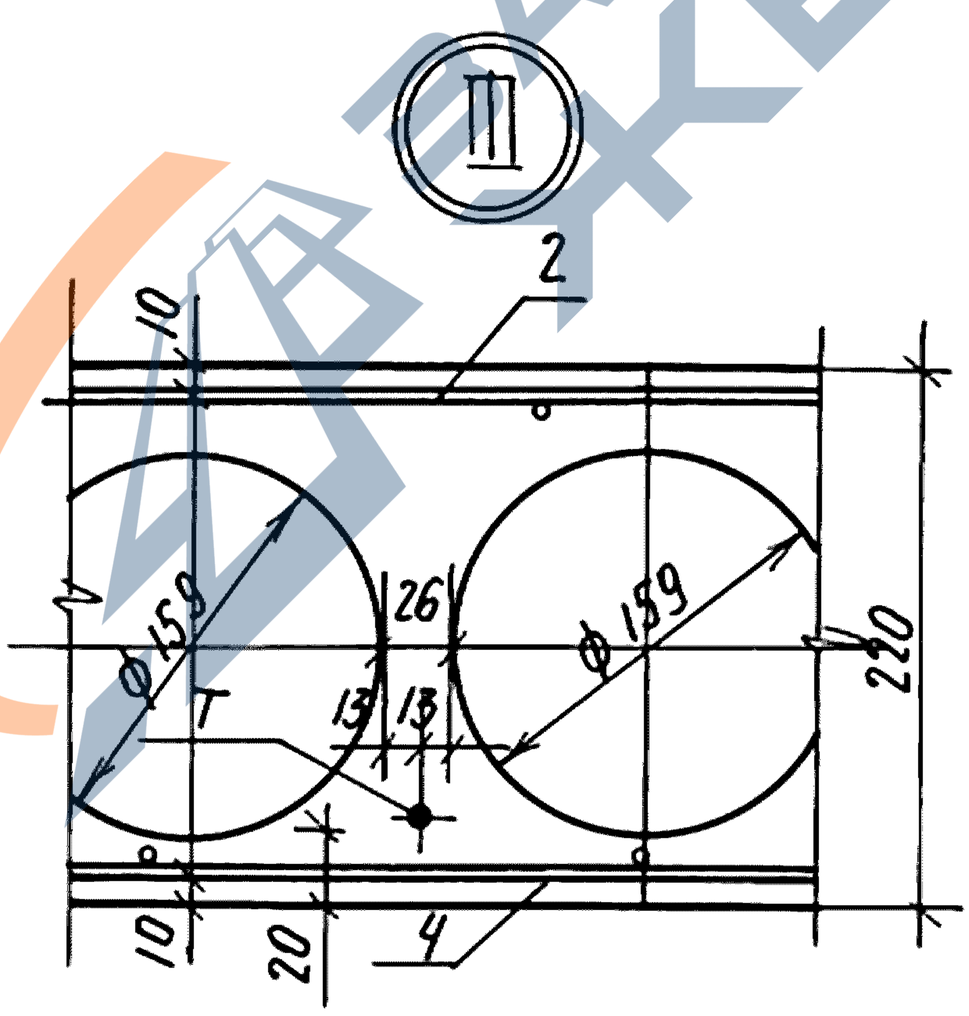

2. Сечения 2-2, 3-3; Узлы I, II; Вид „А" см. док. 1.141.1-32 с. 3-10 л. 2,3,4

3. Спецификацию см. док. 1.141.1 – 32 с. 3-11. л. 3

Инв. № подл. | Подпись и дата | Взам. инв №

Поз.	Наименование	Кол. на исп. 1.141.1-32 С.3-11						Обозначение
			-01	-02	-03	-04	-05	
1	Каркас КР1	8	8	8	8			1.141.1-32 С.4-02
	КР3					8	8	-02
2	Сетка С5	1	1	1	1	1	1	1.141.1-32 С.4-03
3	С29	1	1	1	1	1	1	1.141.1-32 С.4-06
4	С35	2	2	2	2	2	2	1.141.1-32 С.4-07
5	Стержень напрягаемый Т1	3		2				1.141.1-32 С.4-01
	Т2		3		2			-01
6	Т3			1		3		-02
	Т4				1		3	-03
7	Петля П1	4	4	4	4	4	4	1.141.1-32 С.4-08
8	Стержень ОС3	4	4	4	4	4	4	-04
9	Бетон класса В15, $м^3$	0.66	0.66	0.66	0.66	0.66	0.66	

Взам. инв. N | Подпись и дата | Инв. N подл.

https://zavodjbi.com/ 23258 12 Формат А4

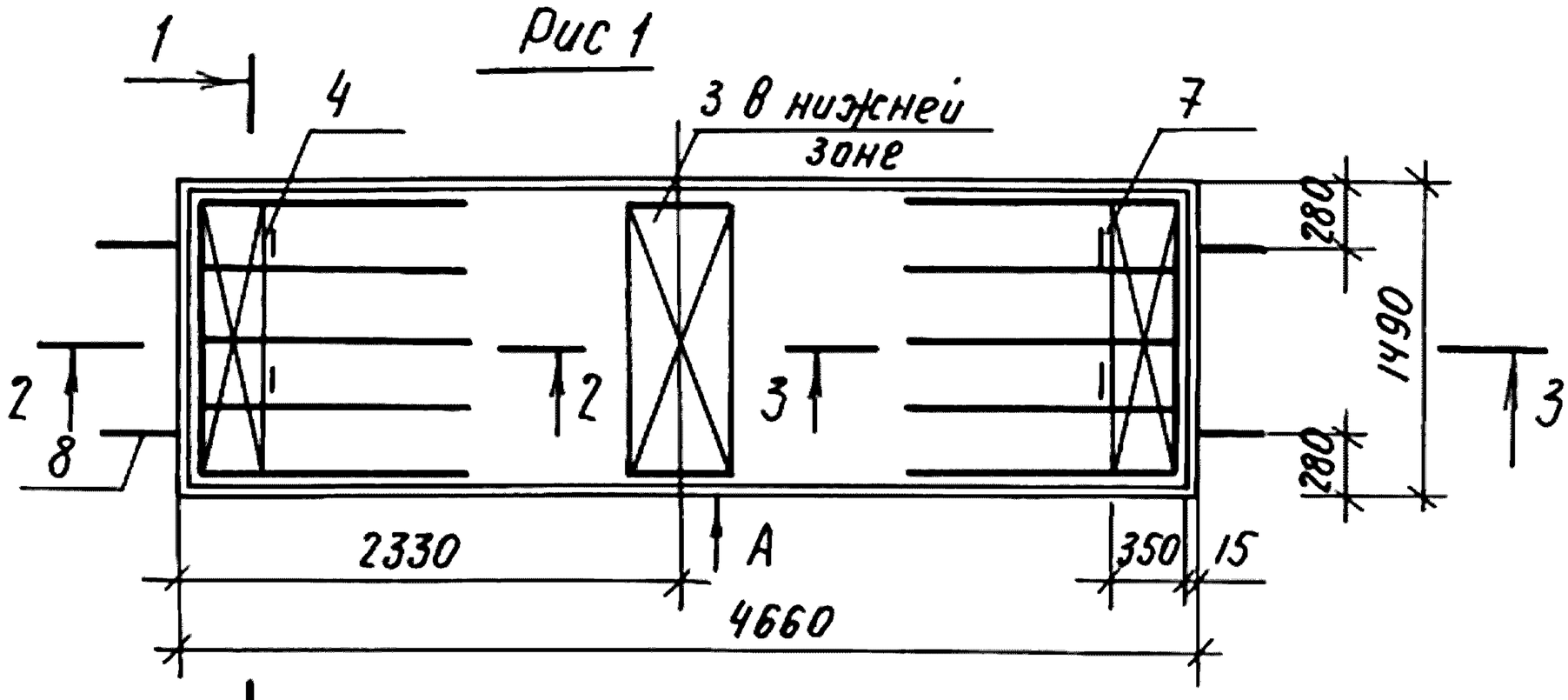

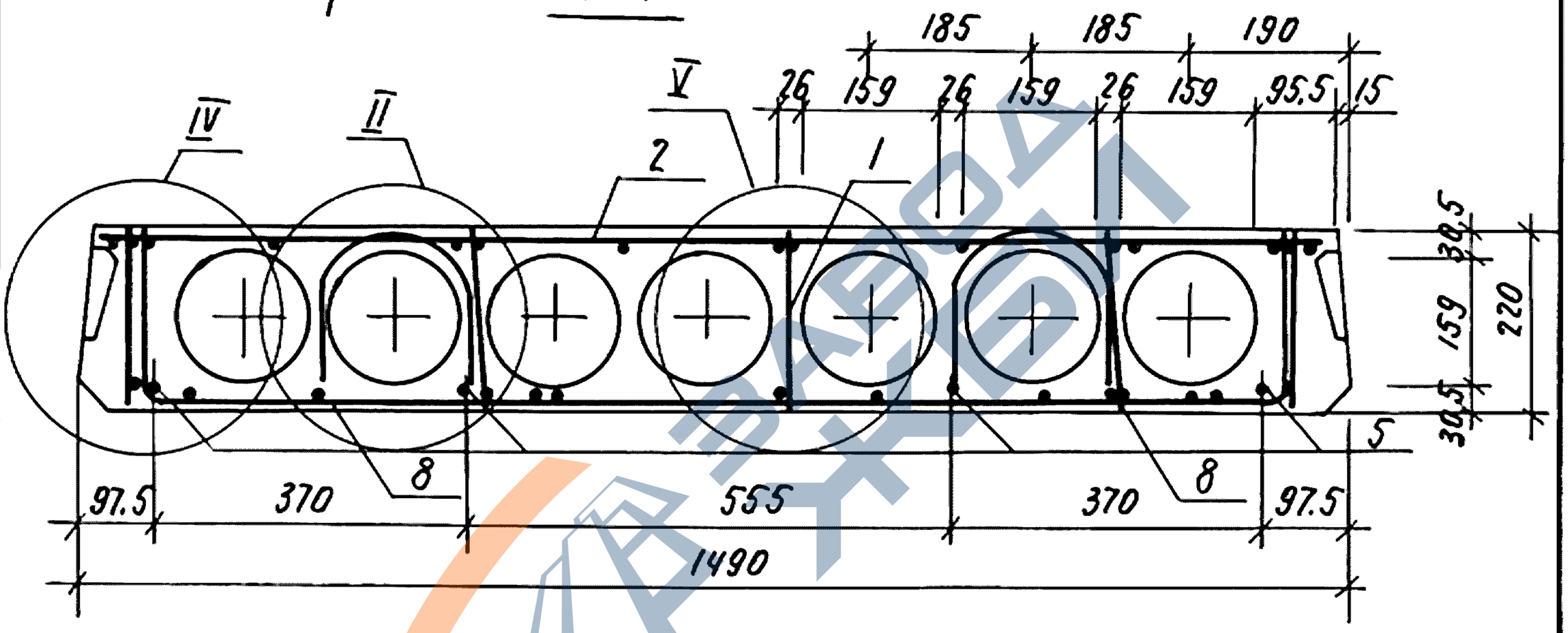

Обозначение	Марка	Рис.	Масса, кг
1.141.1-32 с.3-12	ПК 47.15-4,5.АIV.т-С9	1	2205
-01	ПК 47.15-4,5.АтIV с.т-С9		
-02	ПК 47.15-6.АIV.т-С9	2	
-03	ПК 47.15-6.АтIV с.т-С9		
-04	ПК 47.15-8.АIV.т-С9	3	
-05	ПК 47.15-8.АтIV с.т-С9		

1. Технические требования см. 1.141.1-32с.0-00ТО. Пункты 2,3 см л 2

Разраб.	Хуснитдинов	
Рассчитал	Похваленская	
Провер.	Сирот	
Рук. гр.	Хуснитдинов	
ГИП	Сирот	
Гл. спец.	Горбацкий	
Нач. АПМ2	Турсунбаева	
Н. контр.	Заудербрей	

1.141.1-32с.3-12

Плита перекрытия многопустотная шириной 1490 мм, длиной 4660 мм.

Стадия	Лист	Листов
Р	1	3

ТАШЗНИИЭП

Взам. инв №

Подпись и дата

Инв № подл.

Рис. 2
остальное - см. рис. 1

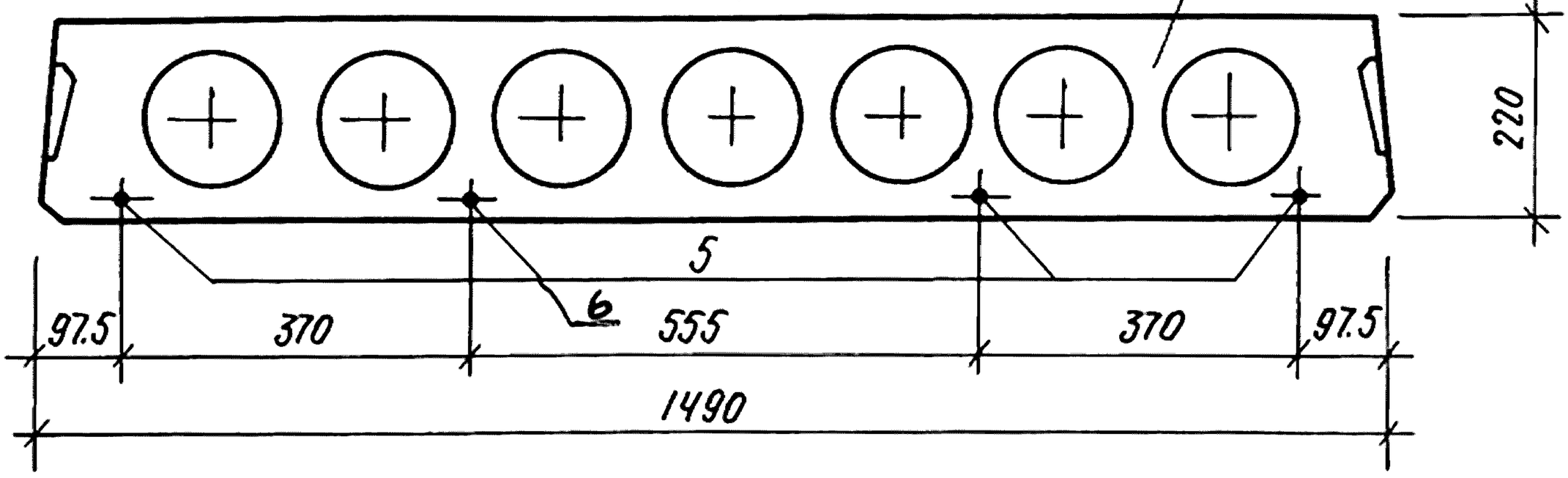

Рис. 3
остальное - см. рис. 1.

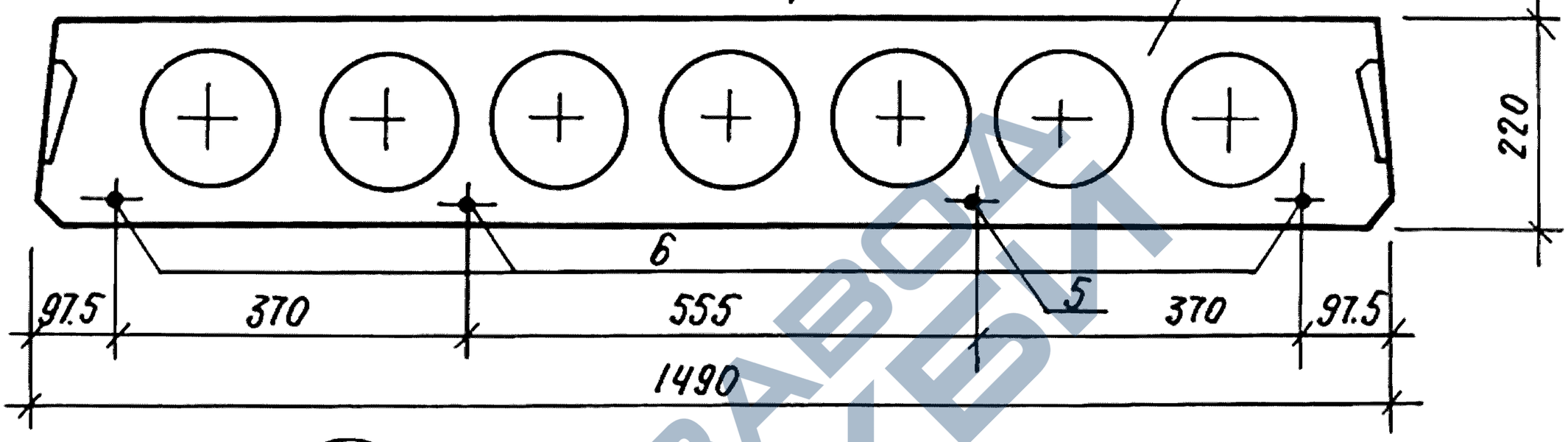

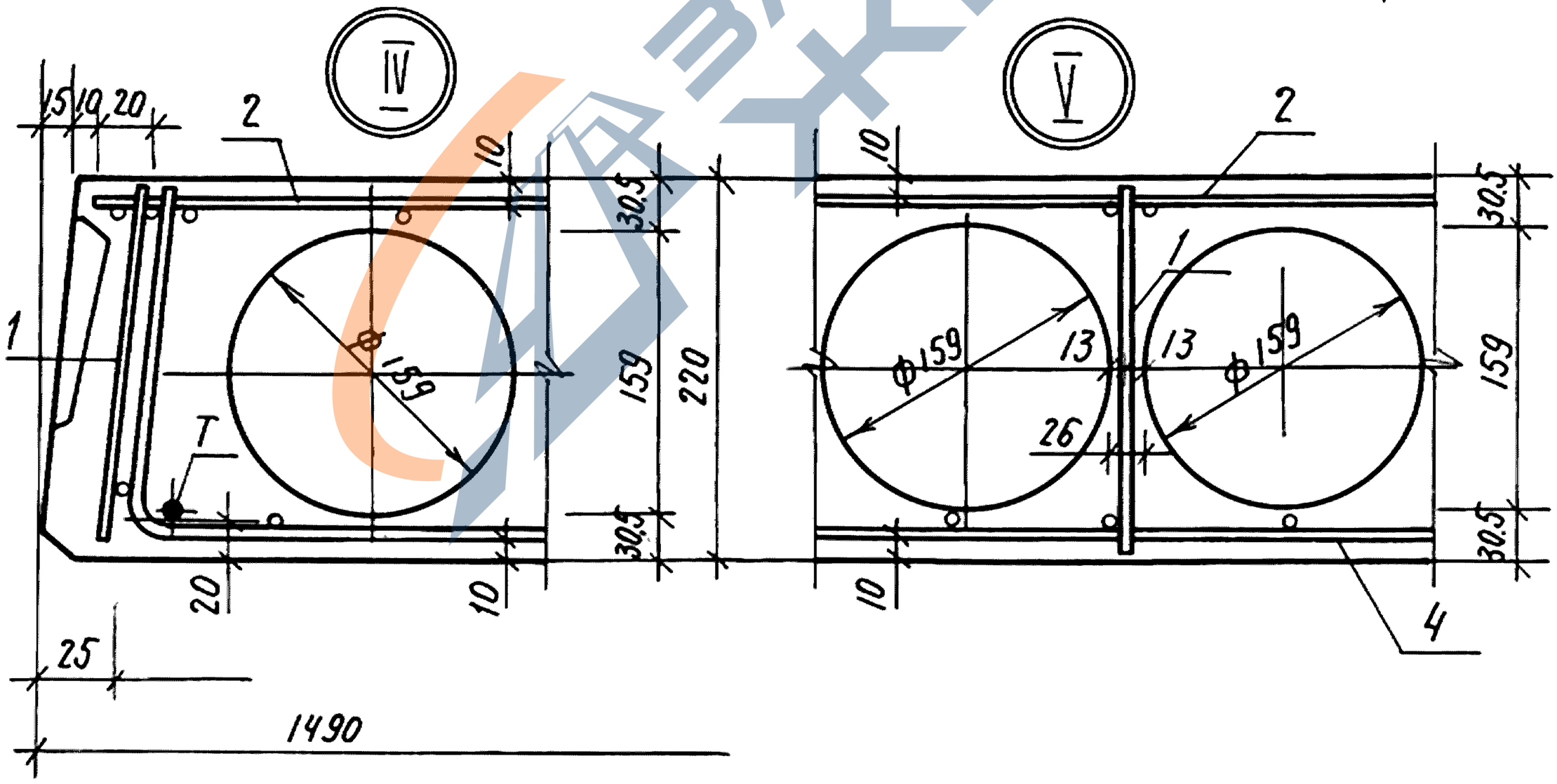

2. Сечения 2-2, 3-3; узел II; вид „А" см. док. 1.141.1-32 с. 3-10 л. 2, 3, 4.

3. Спецификацию см. док. 1.141.1-32 с. 3-12 л. 3.

Взам. инв. №
Подпись и дата
Инв. № подл.

https://zavodjbi.com/

Поз	Наименование	Кол. на исп. 1.141.1-32 С.3-12						Обозначение
			-01	-02	-03	-04	-05	
1	Каркас КР1	10	10	10	10			1.141.1-32 С.4-02
	КР8					10	10	-07
2	Сетка С 17	1	1	1	1	1	1	1.141.1-32 С.4-05
3	С 30	1	1	1	1	1	1	1.141.1-32 С.4-06-02
4	С 36	2	2	2	2	2	2	1.141.1-32 С.4-07-02
5	Стержень напрягаемый Т1	4		3		1		1.141.1-32 С.4-01
	Т2		4		3		1	-01
6	Т3			1		3		-02
	Т4				1		3	-03
7	Петля П2	4	4	4	4	4	4	1.141.1-32 С.4-08-01
8	Стержень ОС 4	4	4	4	4	4	4	-05
9	Бетон класса В15, $м^3$	0,882	0,882	0,882	0,882	0,882	0,882	

Инв. № подл. | Подпись и дата | Взам. инв. №

23258 15
Копировал Машкова
Формат А4

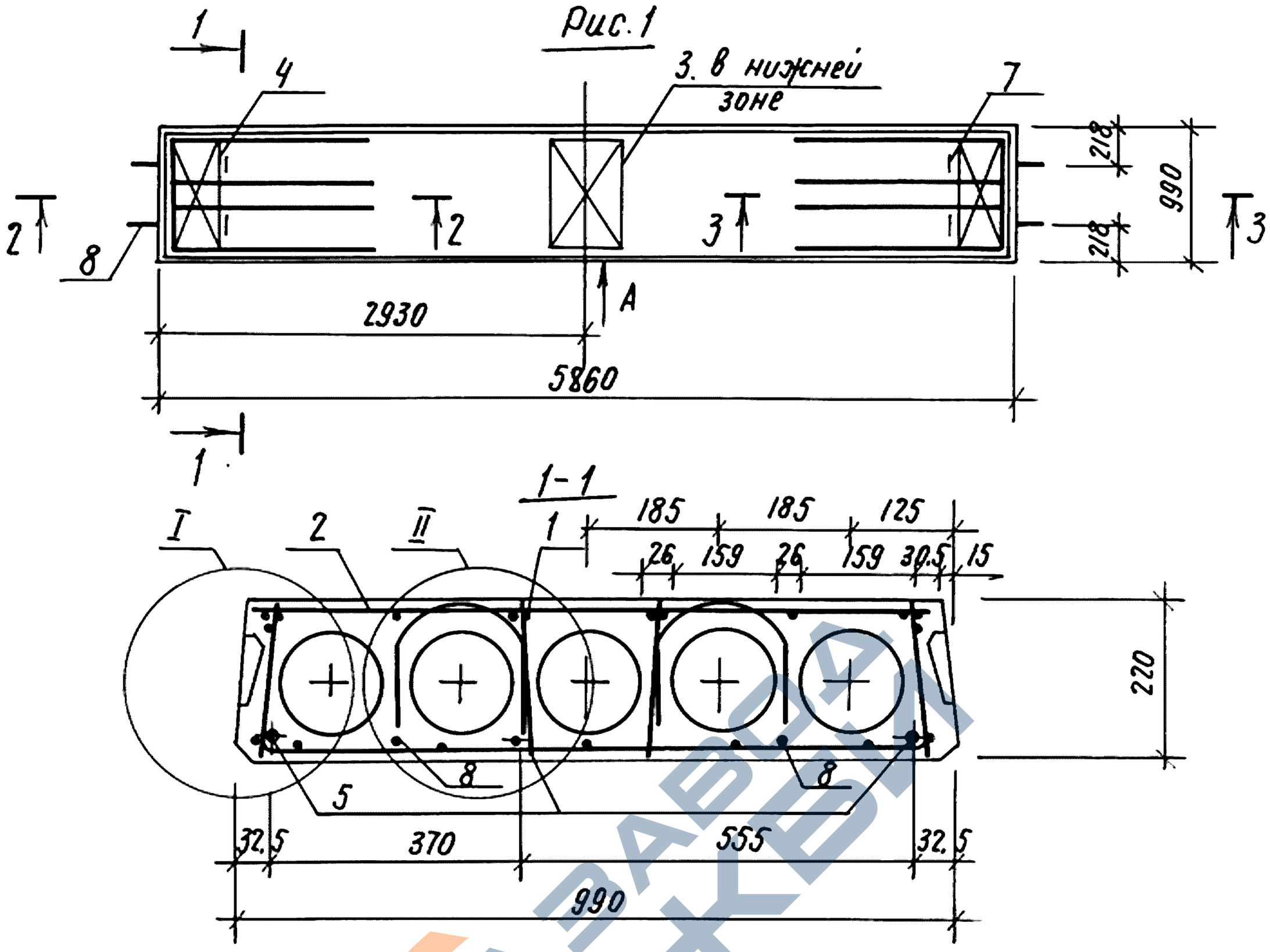

Обозначение	Марка	Рис.	Масса, кг
1.141.1-32 с.3-13	ПК 59.10-3.А IV.Т-С9	1	1715
-01	ПК 59.10-3.Ат IV С.Т-С9		
-02	ПК 59.10-4.5.А IV.Т-С9	2	
-03	ПК 59.10-4.5.Ат IV С.Т-С9		
-04	ПК 59.10-6.А IV.Т-С9	3	
-05	ПК 59.10-6.Ат IV С.Т-С9		
-06	ПК 59.10-8.А IV.Т-С9	4	
-07	ПК 59.10-8.Ат IV С.Т-С9		

1. Технические требования см. 1.141.1-32с.0-00ТО. Пункты 2,3 см.л 2

Разработ.	Хуснитдинов	
Рассчитал	Похваленская	
Провер.	Сирот	
Рук. гр.	Хуснитдинов	
ГИП	Сирот	
Гл. спец.	Горбацкий	
Нач. АПМ-2	Турсунбаева	
Н. контр.	Зауэрбрей.	

1.141.1-32С.3-13

Плита перекрытия многопустотная шириной 990 мм, длиной 5860 мм.

Стадия	Лист	Листов
Р	1	3

ТашЗНИИЭП

Взам. инв№ | Подпись и дата | Инв№ подл.

Рис. 2

остальное - см. рис. 1

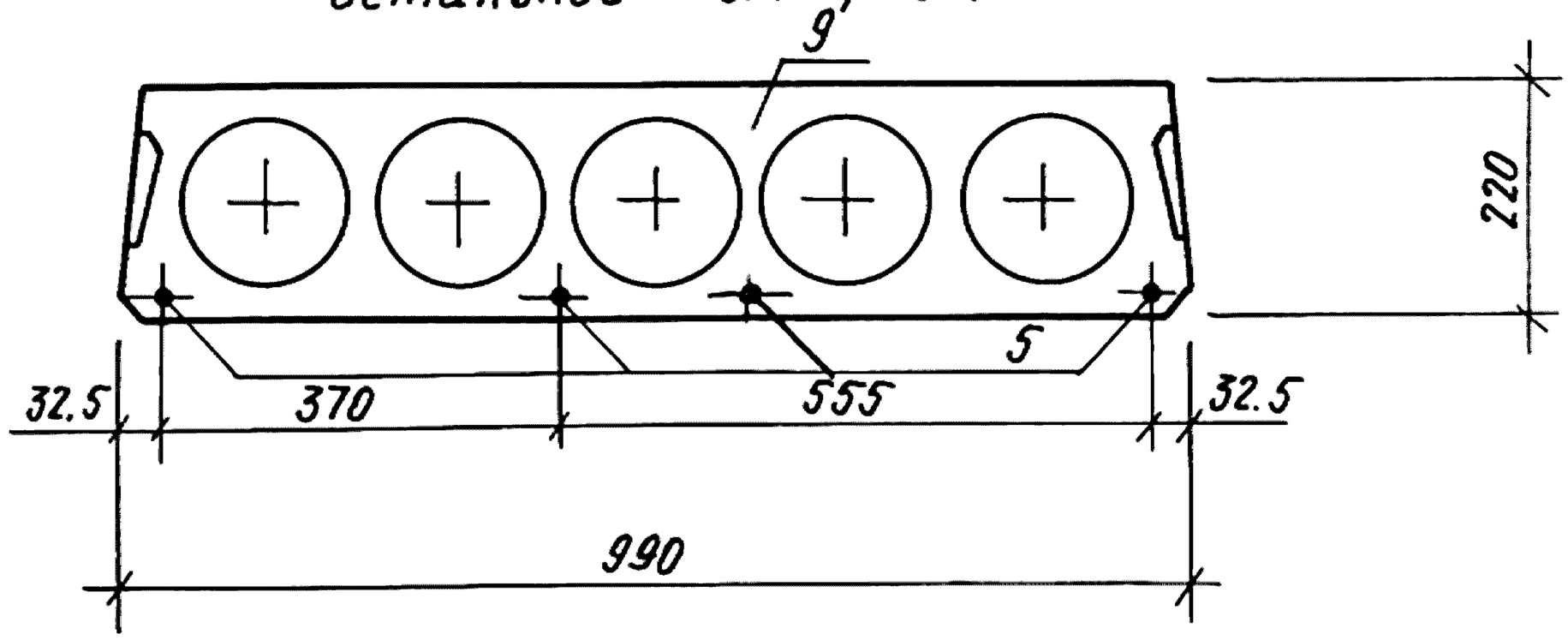

Рис. 3.

остальное - см. рис. 1

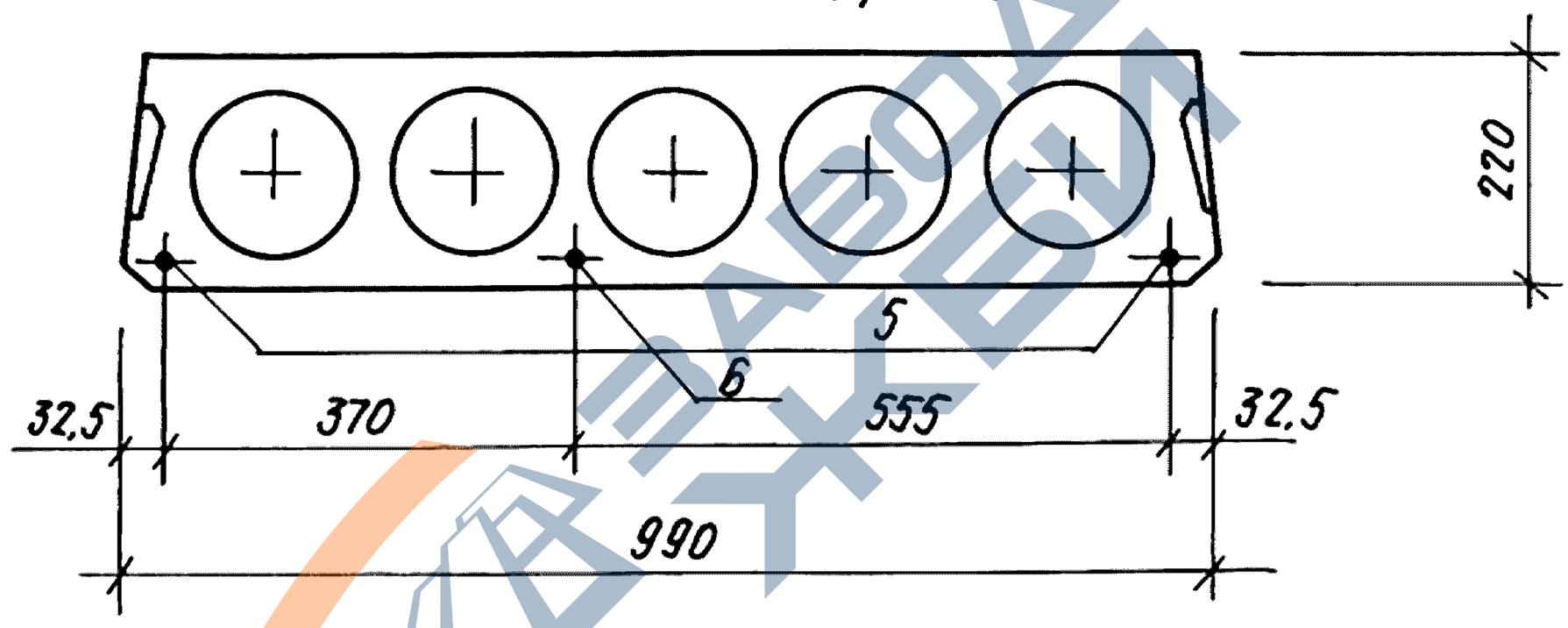

Рис. 4

остальное - см. рис. 1.

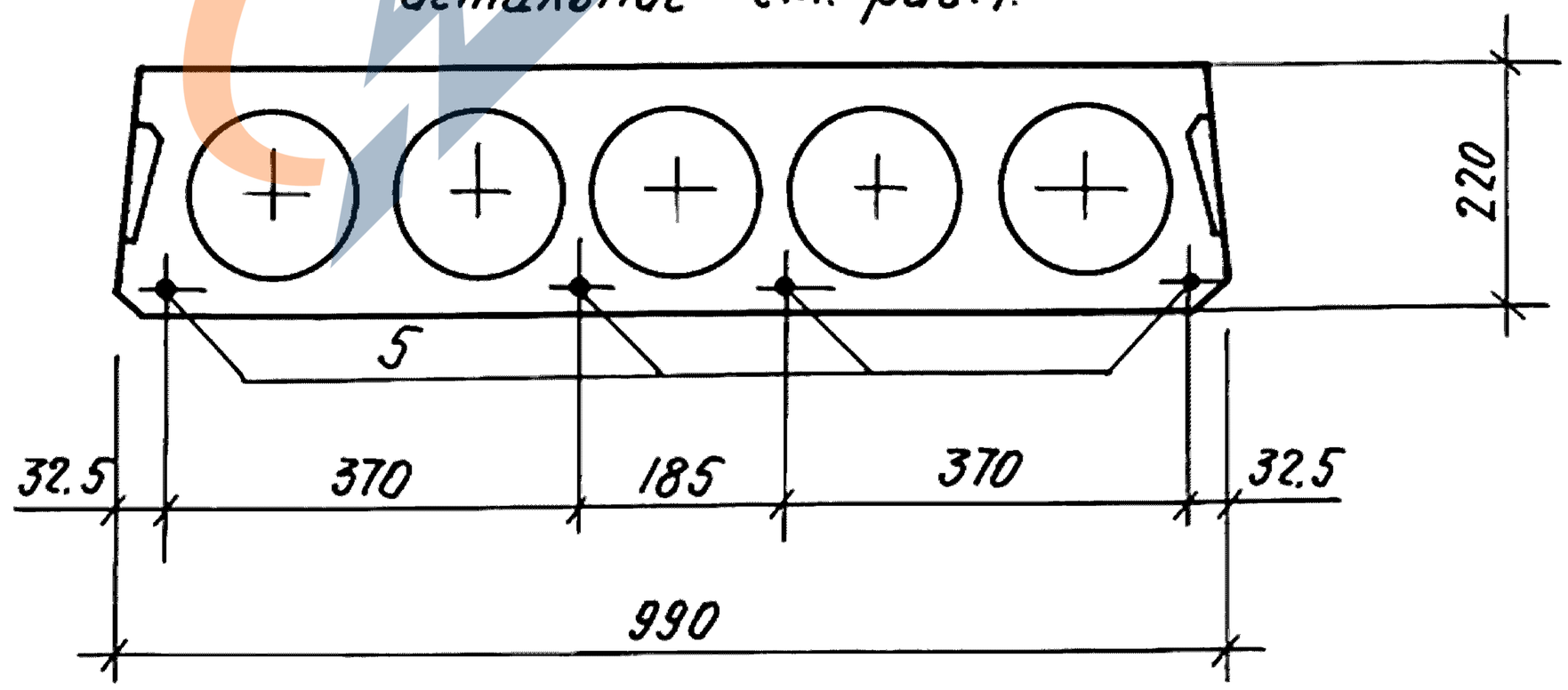

2. Сечения 2-2, 3-3; Узлы I, II; Вид „А" см. док. 1.141.1-32 с. 3-10 л. 2, 3, 4.

3. Спецификацию см. док. 1.141.1-32 с. 3-13 л. 3.

Взам. инв №

Подпись и дата

Инв № подл.

Поз.	Наименование	Кол. на испол. 1.141.1-32с.3-13								Обозначение
			-01	-02	-03	-04	-05	-06	-07	
1	Каркас КР1	8	8	8	8					1.141.1-32с.4-02
	КР2					8	8			-01
	КР4							8	8	-03
2	Сетка С2	1	1	1	1	1	1	1	1	1.141.1-32с.4-03-02
3	С28	1	1	1	1	1	1	1	1	1.141.1-32с.4-06
4	С34	2	2	2	2	2	2	2	2	1.141.1-32с.4-07
5	Стержень напрягаемый Т5	3		4						1.141.1-32с.4-01-04
	Т6		3		4					-05
	Т7					2		4		-06
	Т8						2		4	-07
6	Т9					1				-08
	Т10						1			-09
7	Петля П1	4	4	4	4	4	4	4	4	1.141.1-32с.4-08
8	Стержень ОС3	4	4	4	4	4	4	4	4	-04
9	Бетон класса В15, м³	0.685	0.685	0.685	0.685	0.685	0.685	0.685	0.685	

Каркасы КР2, КР4, имеющие продольные стержни разного диаметра, устанавливаются таким образом, чтобы больший диаметр находился в верхней зоне плиты.

https://zavodjbi.com/

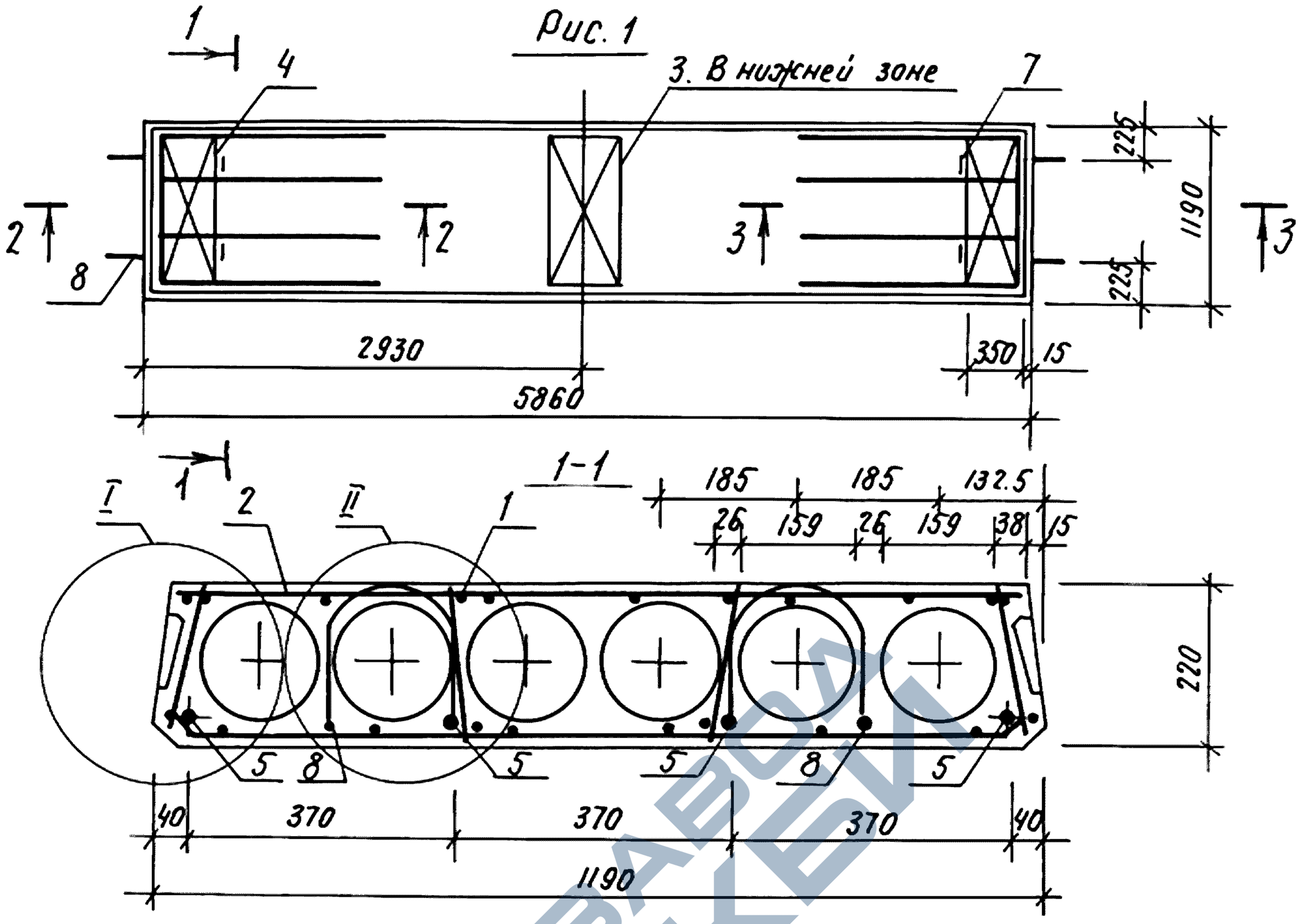

Обозначение	Марка	Рис.	Масса, кг.
1.141.1-32с.3-14	ПК 59.12-3.А IV.Т-С9	1	2070
-01	ПК 59.12-3.АТ IV.СТ-С9		
-02	ПК 59.12-4.5.А IV.Т-С9	2	
-03	ПК 59.12-4.5.АТ IV.СТ-С9		
-04	ПК 59.12-6.А IV.Т-С9	3	
-05	ПК 59.12-6.АТ IV.СТ-С9		
-06	ПК 59.12-8.А IV.Т-С9	4	
-07	ПК 59.12-8.АТ IV.СТ-С9		

1. Технические требования см. 1.141.1-32С.0-00ТО Пункты 2,3 см. л 2

Разработ	Хуснитдинов	
Рассчитал	Пахваленская	
Проверил.	Сирот	
Рук. гр.	Хуснитдинов	
ГИП	Сирот	
Гл. спец.	Горбацкий	
Нач. АПН-2	Турсунбаева	
Н. контр.	Зауэрбрей	

1.141.1-32С.3-14

Плита перекрытия многопустотная шириной 1190 мм, длиной 5860 мм.

Стадия	Лист	Листов
Р	1	3

ТашЗНИИЭП

Взам. инв№ | Подпись и дата | Инв№ подл.

Рис. 2.
остальное - см. рис. 1

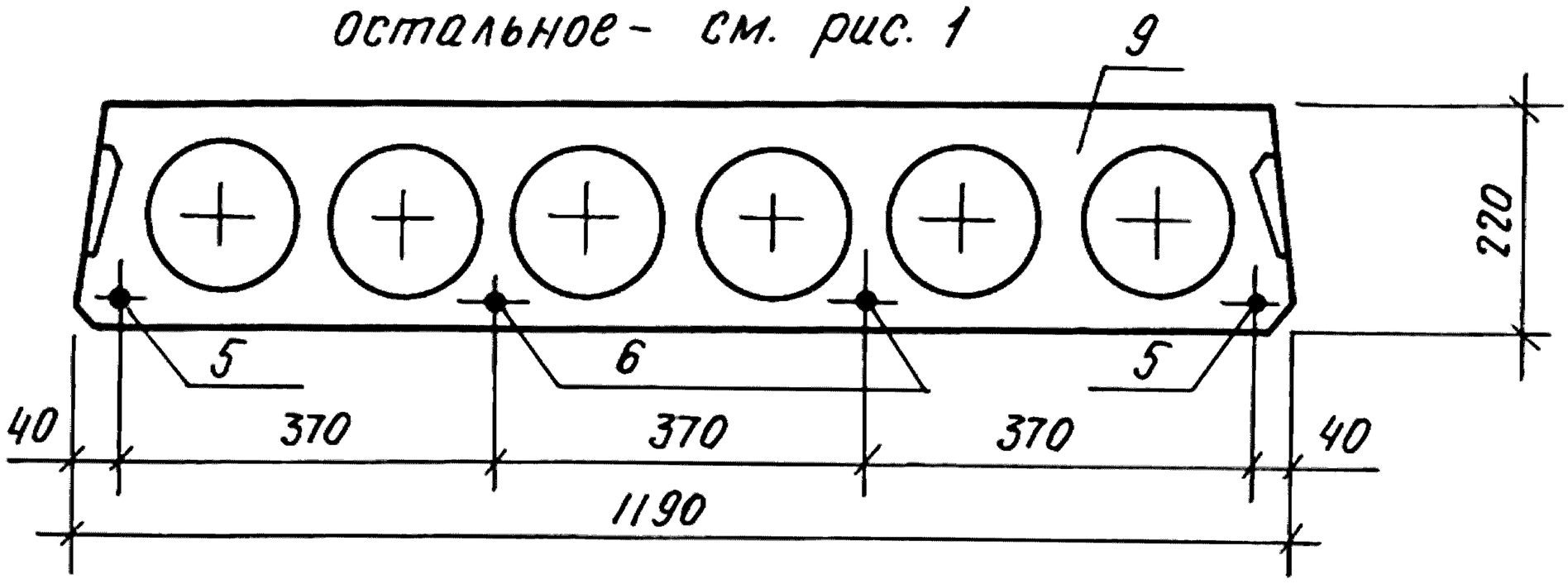

Рис. 3
остальное - см. рис. 1

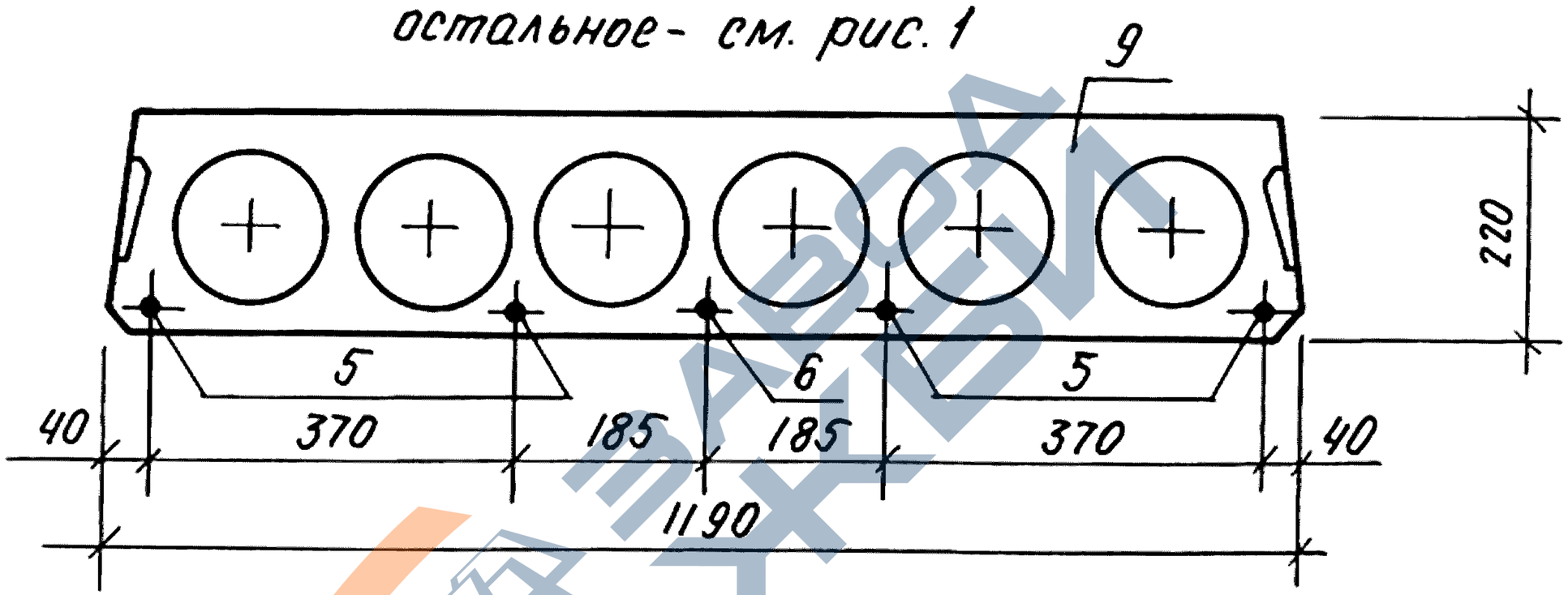

Рис. 4
остальное - см. рис. 1.

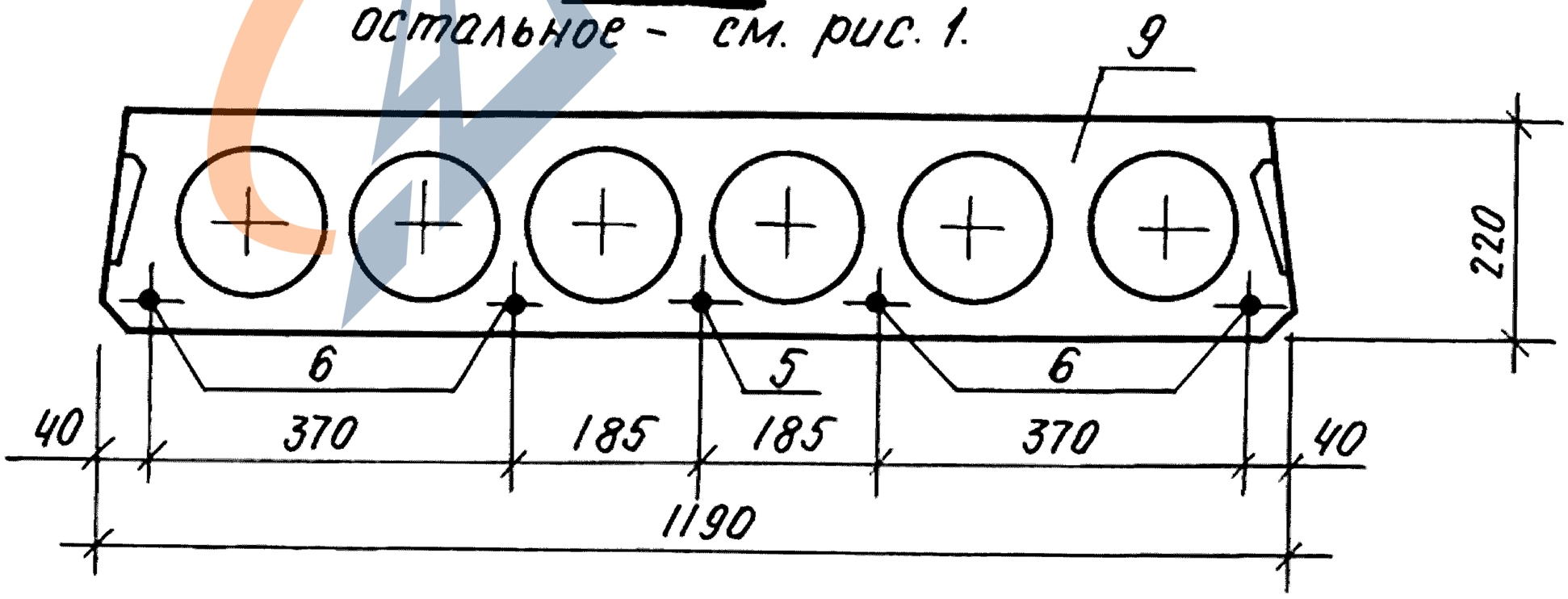

2. Сечения 2-2, 3-3; Узлы I, II, Вид „А см. док. 1.141.1-32 С. 3-10 л. 2, 3, 4.

3. Спецификацию см. док. 1.141.1-32 С. 3.-14 л. 3

Инв. № подл. | Подпись и дата | Взам. инв. №

Инв. №подл.	Подпись и дата	Взам. инв.№

Поз.	Наименование	Кол. на исполн. 1.141.1-32 с.3-14								Обозначение
			-01	-02	-03	-04	-05	-06	-07	
1	Каркас КР1	8	8	8	8					1.141.1-32 с.4-02
	КР2					8	8			-01
	КР12							8	8	-11
2	Сетка С6	1	1	1	1	1	1			1.141.1-32с.4-03-05
	С10							1	1	-09
3	С29	1	1	1	1	1	1	1	1	1.141.1-32с.4-06-01
4	С35	2	2	2	2	2	2	2	2	1.141.1-32с.4-07-01
5	Стержень напрягаемый Т5	4		2		4		1		1.141.1-32с.4-01-04
	Т6		4		2		4		1	-05
6	Т7			2		1		4		-06
	Т8				2		1		4	-07
7	Петля П1	4	4	4	4	4	4	4	4	1.141.1-32с.11-08
8	Стержень ОС3	4	4	4	4	4	4	4	4	-04
9	Бетон класса В15, м3	0.825	0.825	0.825	0.825	0.825	0.825	0.825	0.825	

Каркасы КР2, КР12 имеющие продольные стержни разного диаметра, устанавливаются таким образом, чтобы больший диаметр находился в верхней зоне плиты

23258 21

Копир. Формат А

https://zavodjbi.com/

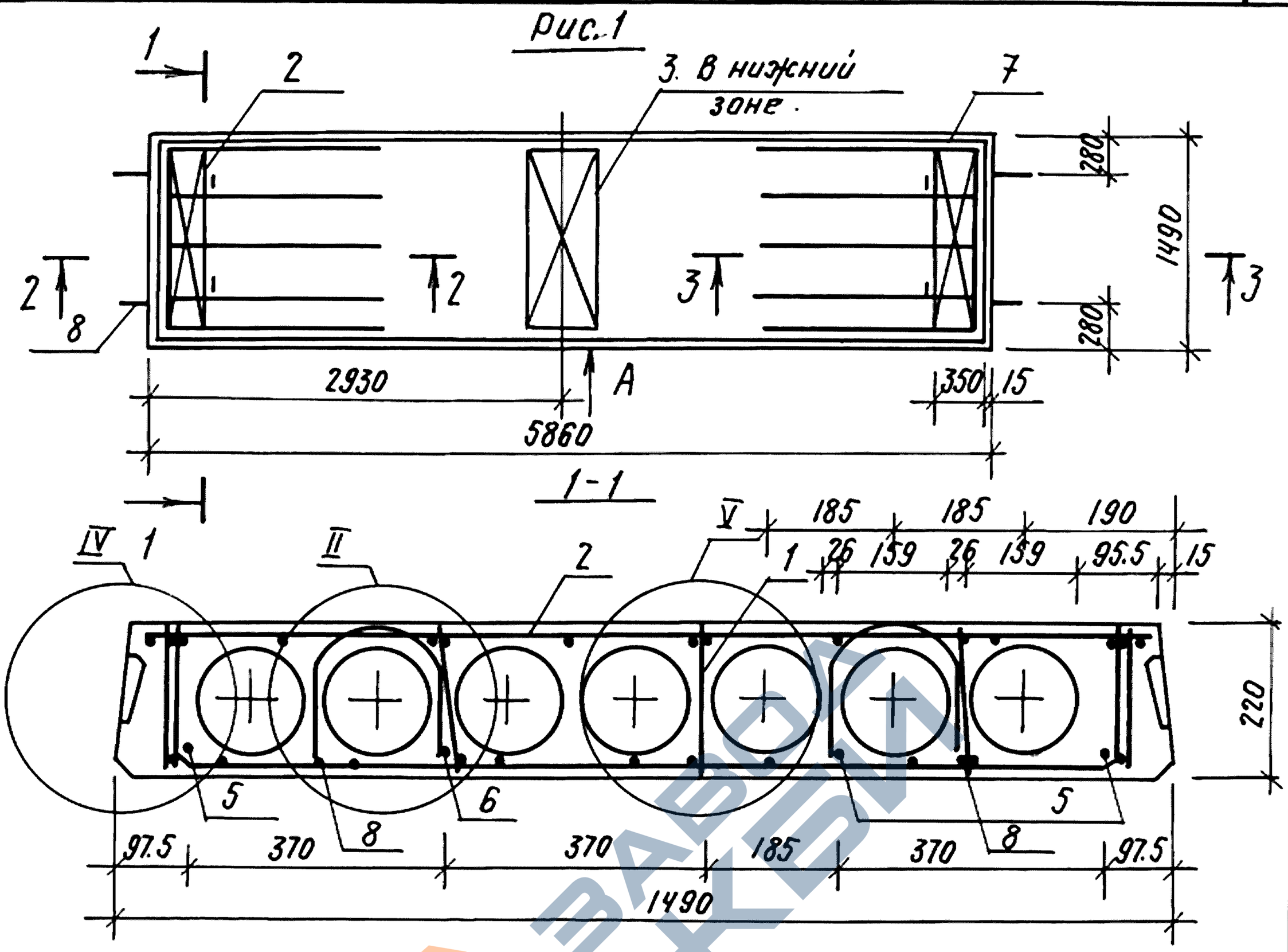

Обозначение	Марка	Рис.	Масса, кг.
1.141.1-32 с.3-15	ПК 59.15-3.А IV.Т-С9	1	2720
-01	ПК 59.15-3.АТ IV С.Т-С9		
-02	ПК 59.15-4.5.А IV.Т-С9	2	
-03	ПК 59.15-4.5.АТ IV С.Т-С9		
-04	ПК 59.15-6.А IV.Т-С9	3	
-05	ПК 59.15-6.АТ IV С.Т-С9		
-06	ПК 59.15-8.А IV.Т-С9	4	
-07	ПК 59.15-8.АТ IV С.Т-С9		

1. Технические требования см. 1.141.1-32 с.0-00ТО. Пункты 2...4 см. л 2

Разраб.	Хуснитдинов		
Рассчит.	Похваленская		
Провер.	Сирот		
Рук. гр.	Хуснитдинов		
ГИП	Сирот		
Гл. спец.	Горбацкий		
Нач. АПМ2	Турсунбаева		
Н. контр.	Заузрбрей		

1.141.1-32 с.3-15

Плита перекрытия многопустотная шириной 1490 мм, длиной 5860 мм.

Стадия	Лист	Листов
Р	1	3

ТашЗНИИЭП

Взам. инв№ | Подпись и дата | Инв. № подл.

Рис. 2

остальное – см. рис. 1.

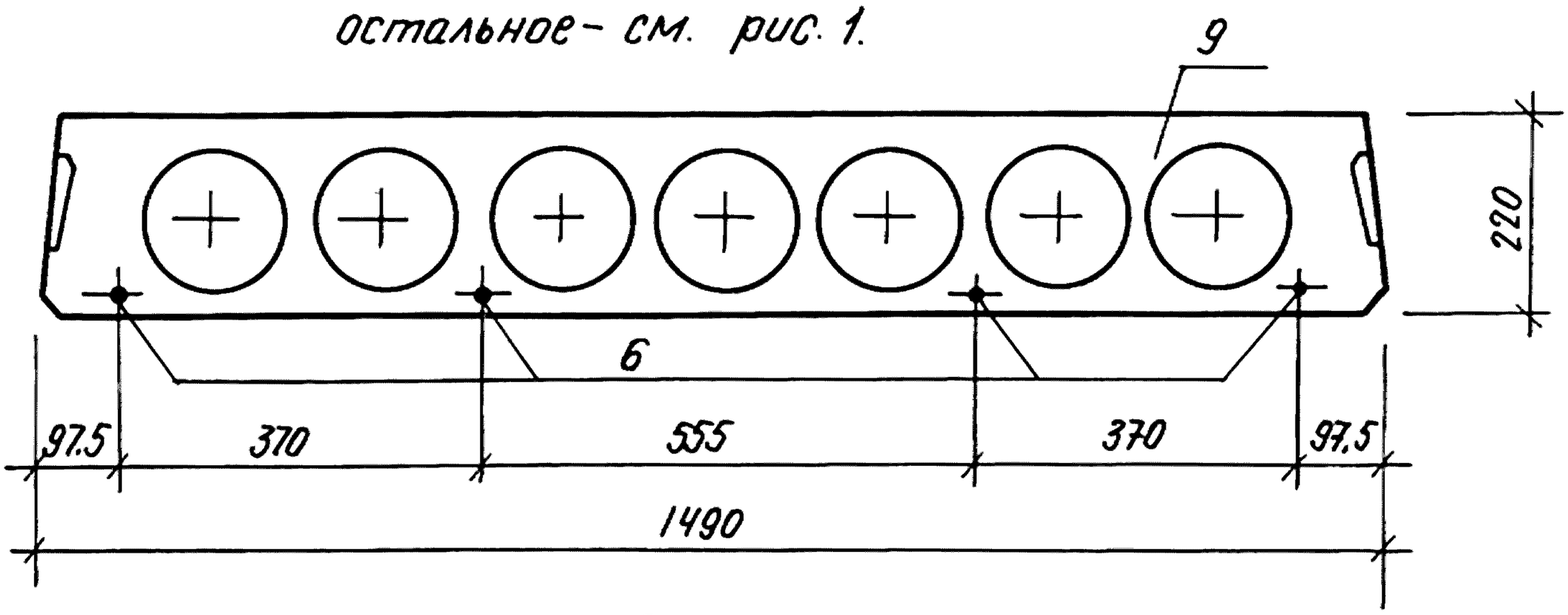

Рис. 3.

остальное – см. рис. 1.

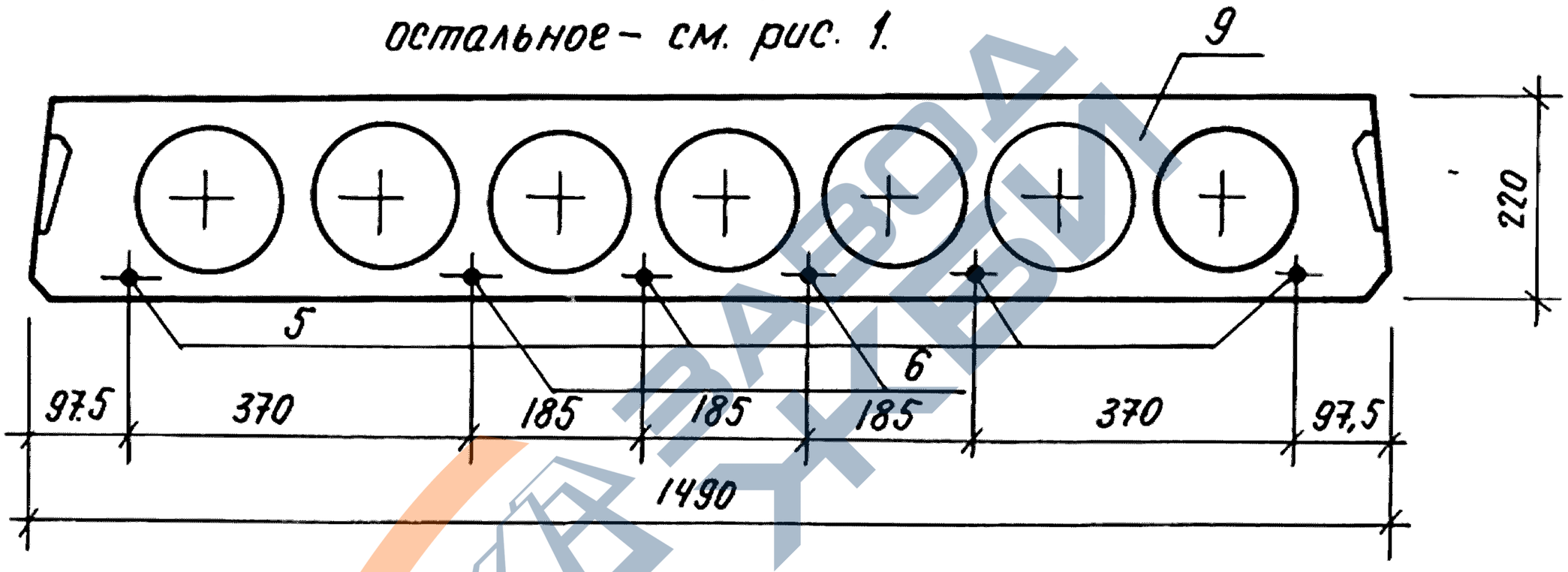

Рис. 4

остальное – см. рис. 1.

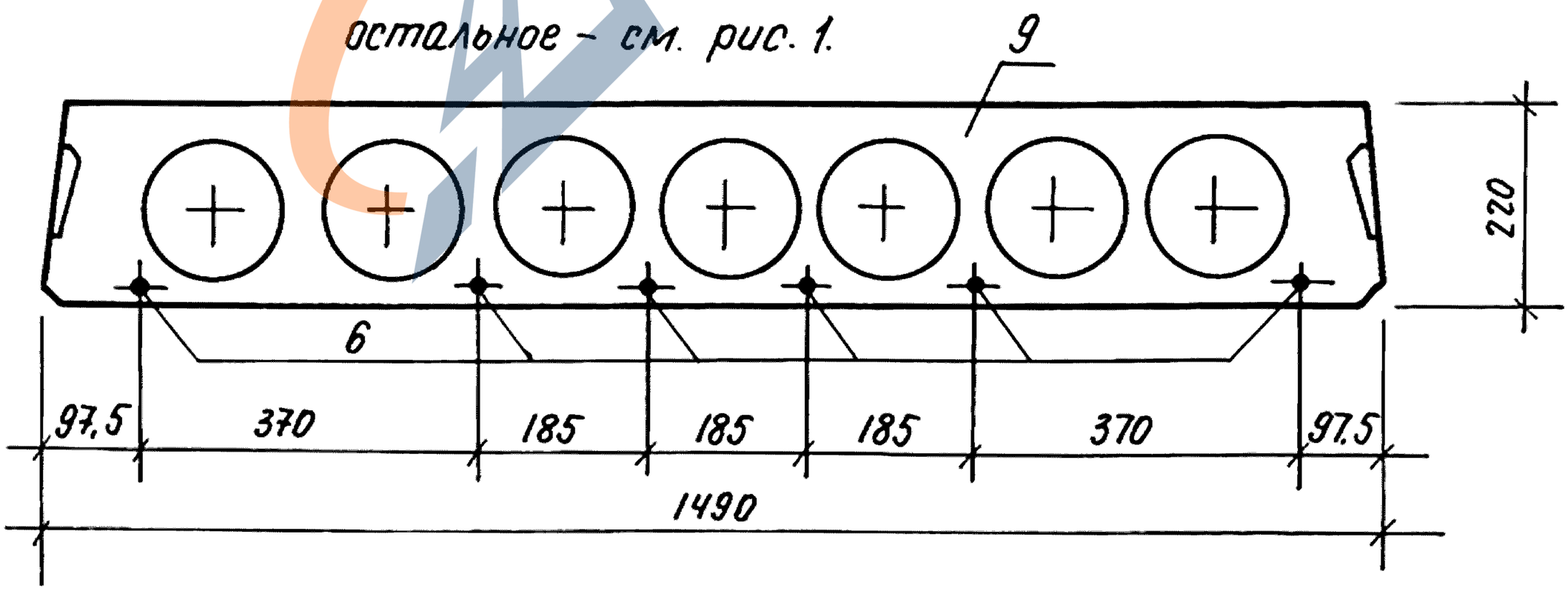

2. Сечения 2-2, 3-3; Узел II; Вид „А" см. док. 1.141.1-32 с. 3-10 л. 2, 3, 4.

3. Узлы IV, V см. док. 1.141.1-32 с. 3-12 л. 2.

4. Спецификацию см. док. 1.141.1-32 с. 3-15 л. 3.

Взам. инв№ | Подпись и дата | Инв№ подл.

Инв. № подл.	Подпись и дата	Взам. инв. №

Поз.	Наименование	Кол. на исполн. 1.141.1-32с.3-15								Обозначение
			-01	-02	-03	-04	-05	-06	-07	
1	Каркас КР1	10	10	10	10					1.141.1-32с.4-02
	КР9					10	10	10	10	-08
2	Сетка С18	1	1	1	1					1.141.1-32с.4-05-01
	С19					1	1			-02
	С20							1	1	-03
3	С30	1	1	1	1	1	1	1	1	1.141.1-32с.4-06-02
4	С36	2	2	2	2	2	2	2	2	1.141.1-32с.4-07-02
5	Стержень напрягаемый Т5	3				4				1.141.1-32с.4-01-04
	Т6		3				4			-05
6	Т7			4		2		6		-06
	Т8		1		4		2		6	-07
7	Петля П2	4	4	4	4	4	4	4	4	1.141.1-32 с.4-08-01
8	Стержень ОС4	4	4	4	4	4	4	4	4	-05
9	Бетон класса В15, $м^3$	1.088	1.088	1.088	1.088	1.088	1.088	1.088	1.088	

Каркас К9, имеющий продольные стержни разного диаметра, устанавливается таким образом, чтобы больший диаметр находился в верхней зоне плиты

232258 24

https://zavodjbi.com/

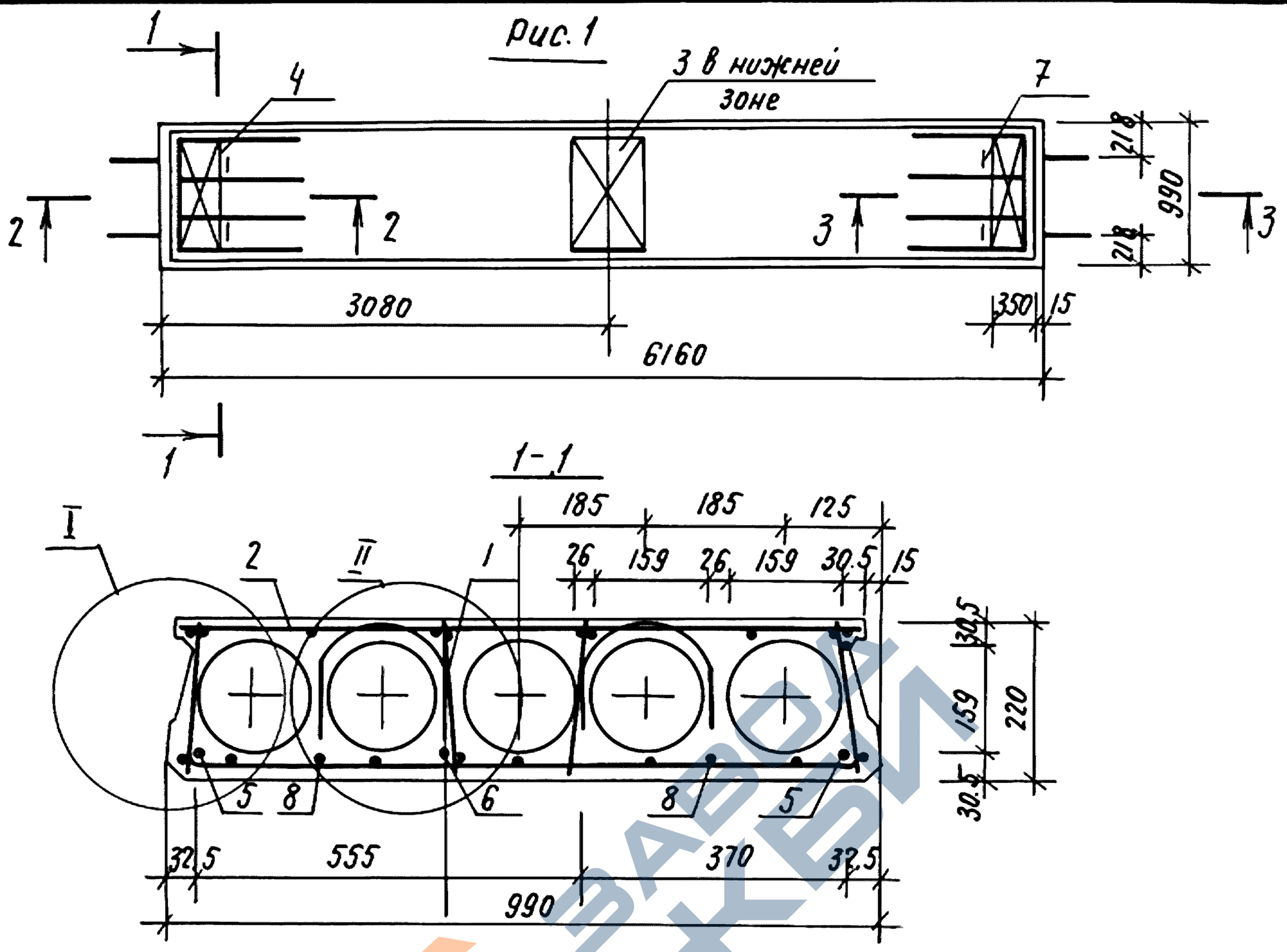

Обозначение	Марка	Рис.	Масса, кг
1.141.1-32С.3-16	ПК62.10-3.АIV.Т-С9	1	1783
-01	ПК62.10-3АтIV СТ-С9		
-02	ПК62.10-4,5АIV.Т-С9	2	
-03	ПК62.10-4.5.АтIV СТ С9		
-04	ПК62.10-6.АIV.Т-С9	3	
-05	ПК62.10-6.АтIV СТ-С9		
-06	ПК62.10-8.АIV.Т-С9	4	
-07	ПК62.10-8.АтIV СТ-С9		

1. Технические требования см. 1.141.1-32с.0-00ТО. Пункты 2,3 см. л 2.

Разработ	Хуснитдинов	
Рассчитал	Похваленская	
Провер.	Сирот	
Рук. гр.	Хуснитдинов	
ГИП	Сирот	
Гл. спец.	Горбацкий	
Нач. АПМ2	Турсунбаева	
Н. контр.	Зауэрбрей	

1.141.1-32С.3-16

Плита перекрытия многопустотная шириной 990 мм, длиной 6160 мм.

Стадия	Лист	Листов
Р	1	3

ТашЗНИИЭП

Взам. инв. №

Подпись и дата

Инв. № подл.

Рис.2
остальное - см. Рис.1

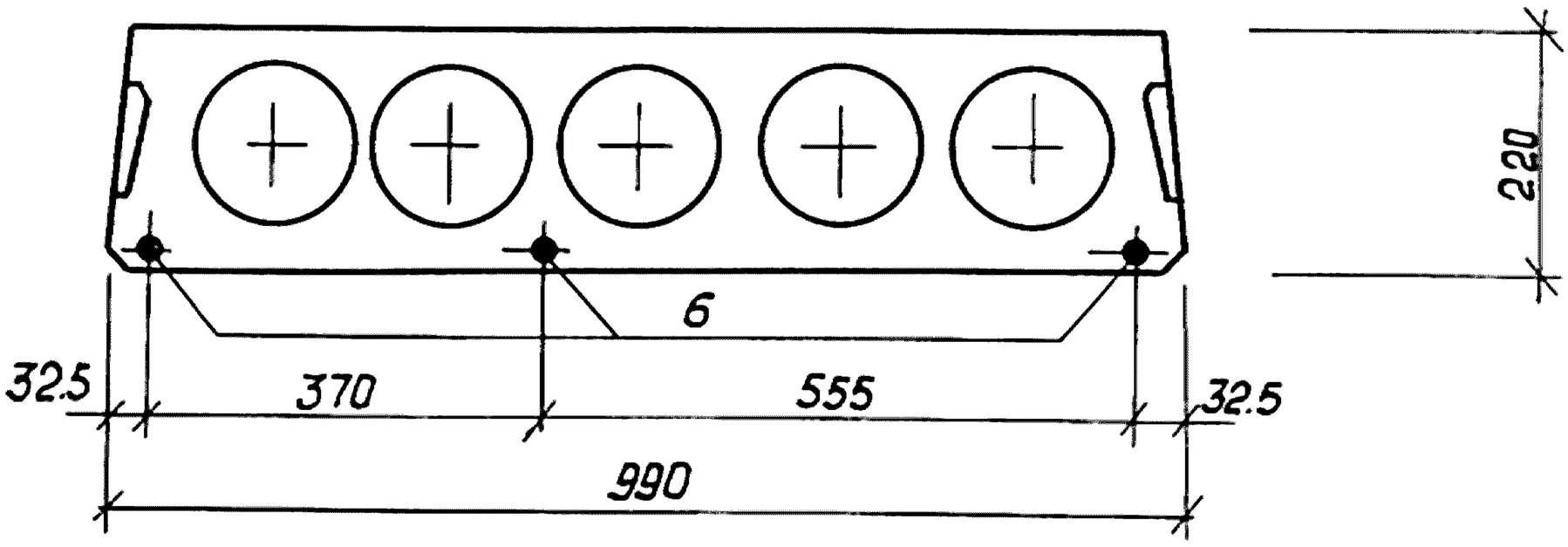

Рис.3
остальное - см. Рис.1

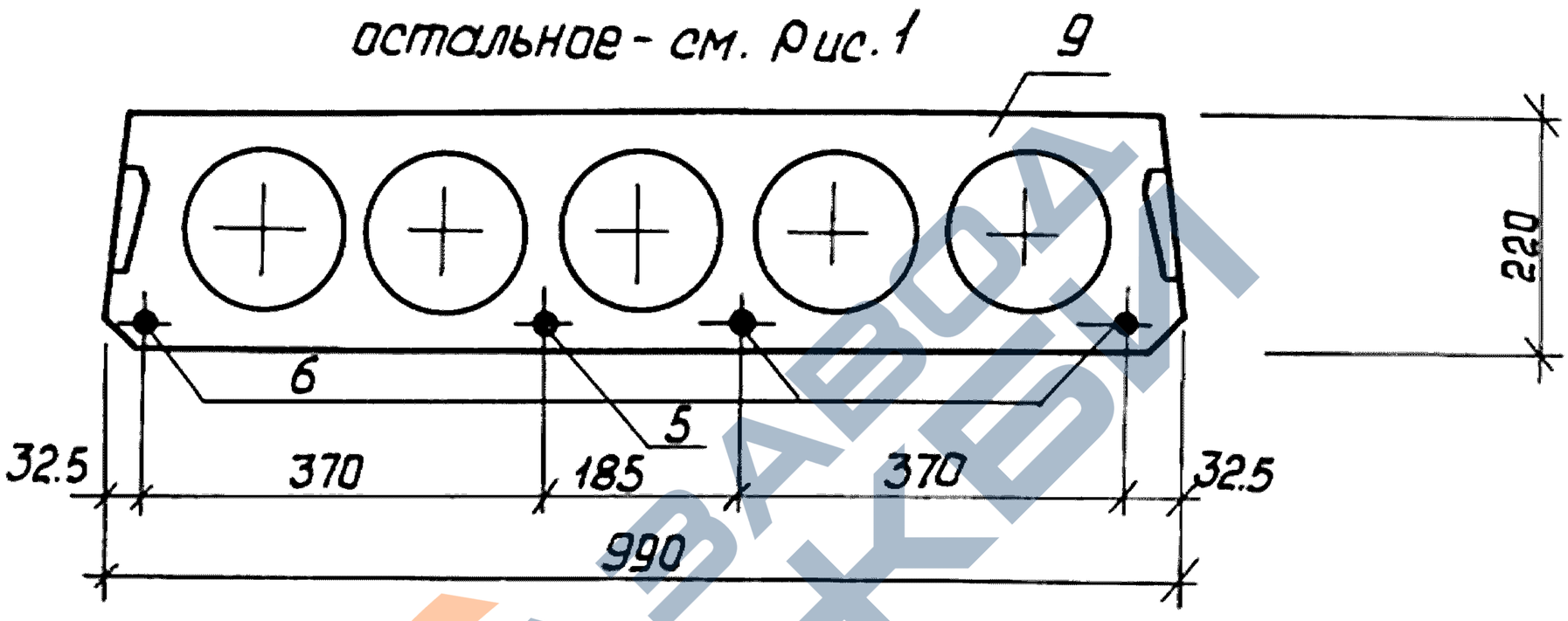

Рис.4
остальное - см. Рис.1

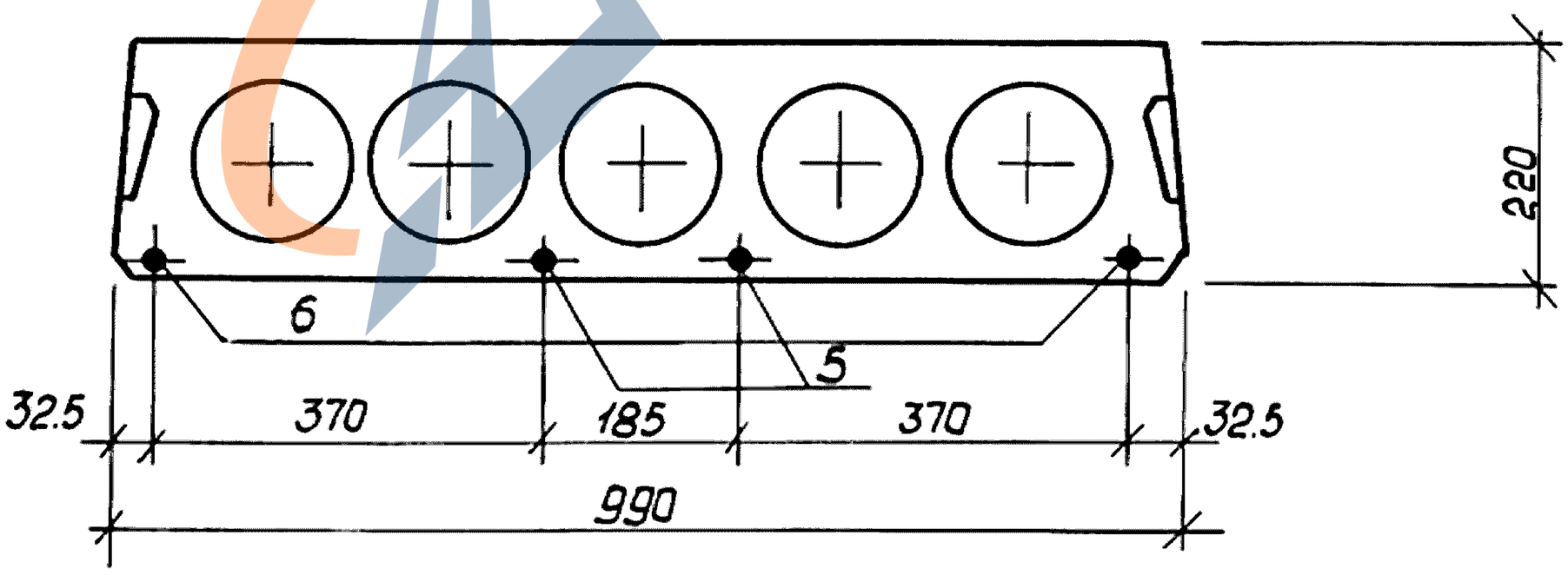

2. Сечения 2-2, 3-3, Узлы I, II, вид „А" см. док. 1.141.1-32с.3-10 л.2,3,4.

3. Спецификацию см. док. 1.141.1-32с.3-16 л.3.

Взам. инв. №
Подпись и дата
Инв. № подл.

Поз.	Наименование	Кол. на исполн. 1.141.1-32с.3-16								Обозначение
			-01	-02	-03	-04	-05	-06	-07	
1	Каркас КР1	8	8	8	8					1.141.1-32с.4-02
	КР5					8	8	8	8	-04
2	Сетка С3	1	1	1	1	1	1			1.141.1-32с.4-03-02
	С9							1	1	-08
3	С28	1	1	1	1	1	1	1	1	1.141.1-32с.4-06
4	С34	2	2	2	2	2	2	2	2	1.141.1-32с.4-07
5	Стержень напрягаемый Т11	2				1				1.141.1-32с.4-01-10
	Т12		2				1			-11
	Т15							2		-14
	Т16								2	-15
6	Т13	1		3		3		2		-12
	Т14		1		3		3		2	-13
7	Петля П1	4	4	4	4	4	4	4	4	1.141.1-32с.4-08
8	Стержень ас3	4	4	4	4	4	4	4	4	-04
9	Бетон класса В15 м3	0.715	0.715	0.715	0.715	0.715	0.715	0.715	0.715	

Каркас КР5, имеющий продольные стержни разного диаметра, устанавливается таким образом, чтобы больший диаметр находился в верхней зоне плиты

23258 27

Копир. Формат А4

ЗАВОД ЖБИ
https://zavodjbi.com/

26

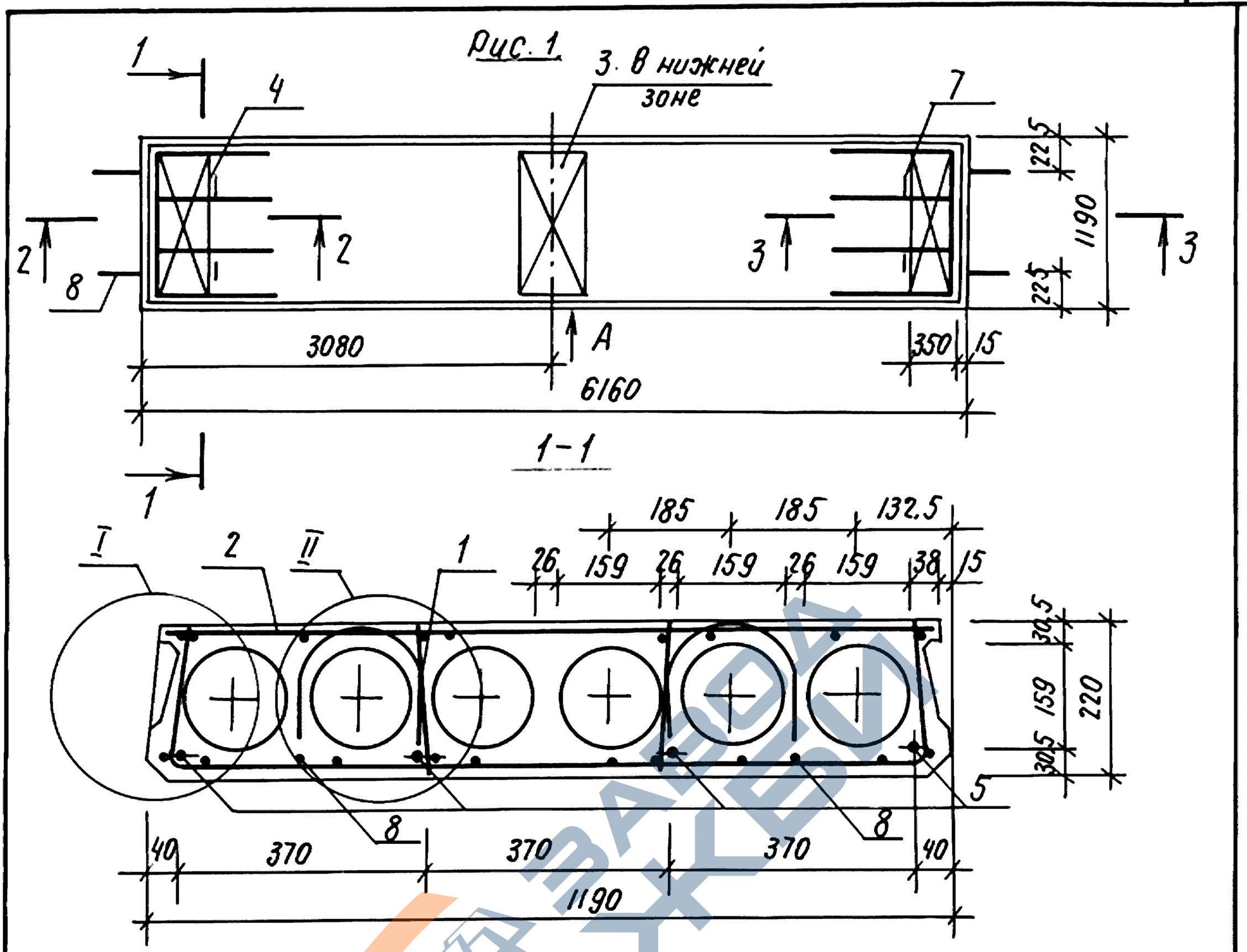

Обозначение	Наименование	Рис.	Масса, кг
1.141.1-32 с.3-17	ПК 62.12-3.А IV.Т-С9	1	2160
-01	ПК 62.12-3.Ат IV с.Т-С9		
-02	ПК 62.12-4,5.А IV.Т-С9	2	
-03	ПК 62.12-4,5.Ат V с.Т-С9		
-04	ПК 62.12-6.А IV.Т-С9	3	
-05	ПК 62.12-6.Ат IV с.Т-С9		
-06	ПК 62.12-8.А IV.Т-С9	4	
-07	ПК 62.12-8.Ат IV с.Т-С9		

1. Технические требования см. 1.141.1-32 с. 0-00ТО. Пункты 2,3 см. л 2

Разраб.	Хуснитдинов	
Рассчитал	Пахваленская	
Проверил.	Сирот	
Рук. гр.	Хуснитдинов	
ГИП	Сирот	
Гл. спец.	Горбацкий	
Нач. АПМ2	Турсунбаева	
Н. контр.	Зауэрбрей	

1.141.1-32 с.3-17

Плита перекрытия многопустотная шириной 1190 мм, длиной 6160 мм.

Стадия	Лист	Листов
Р	1	3

ТашЗНИИЭП

Взам. инв.№ | Подпись и дата | Инв.№ подл.

Рис.2

остальное - см. Рис.1

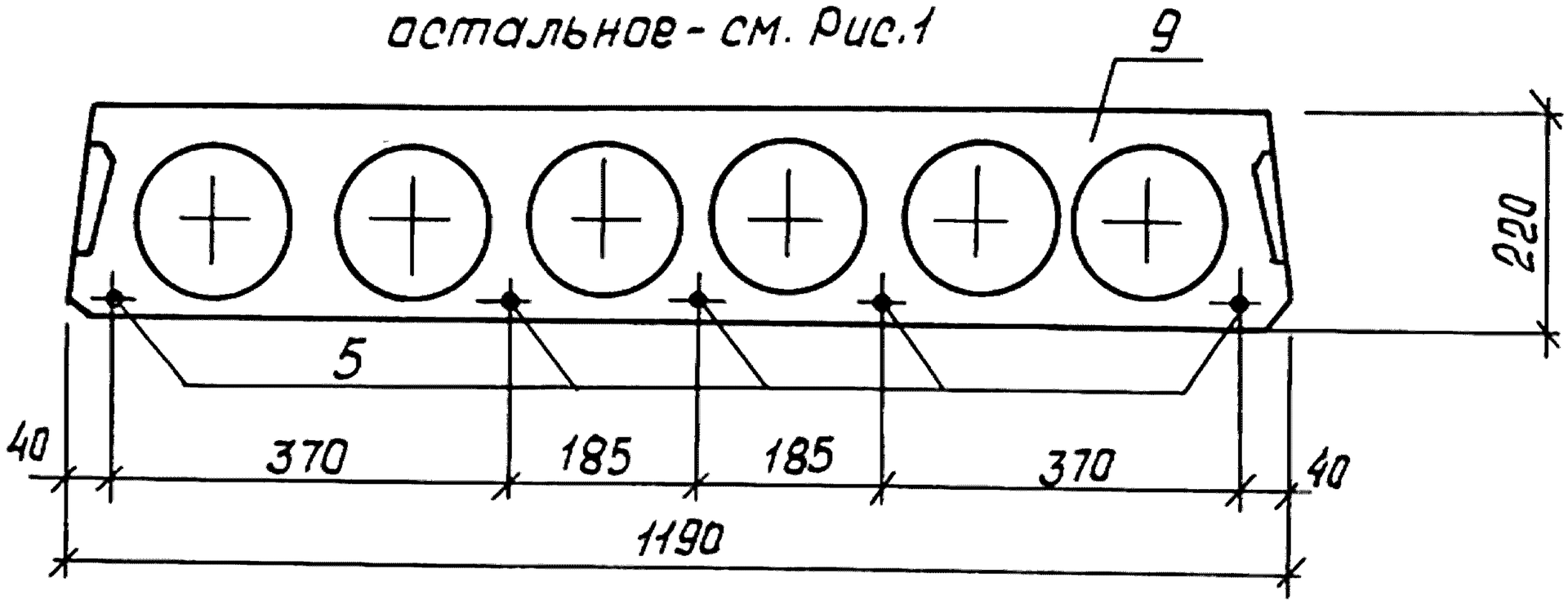

Рис.3

остальное - см. Рис.1

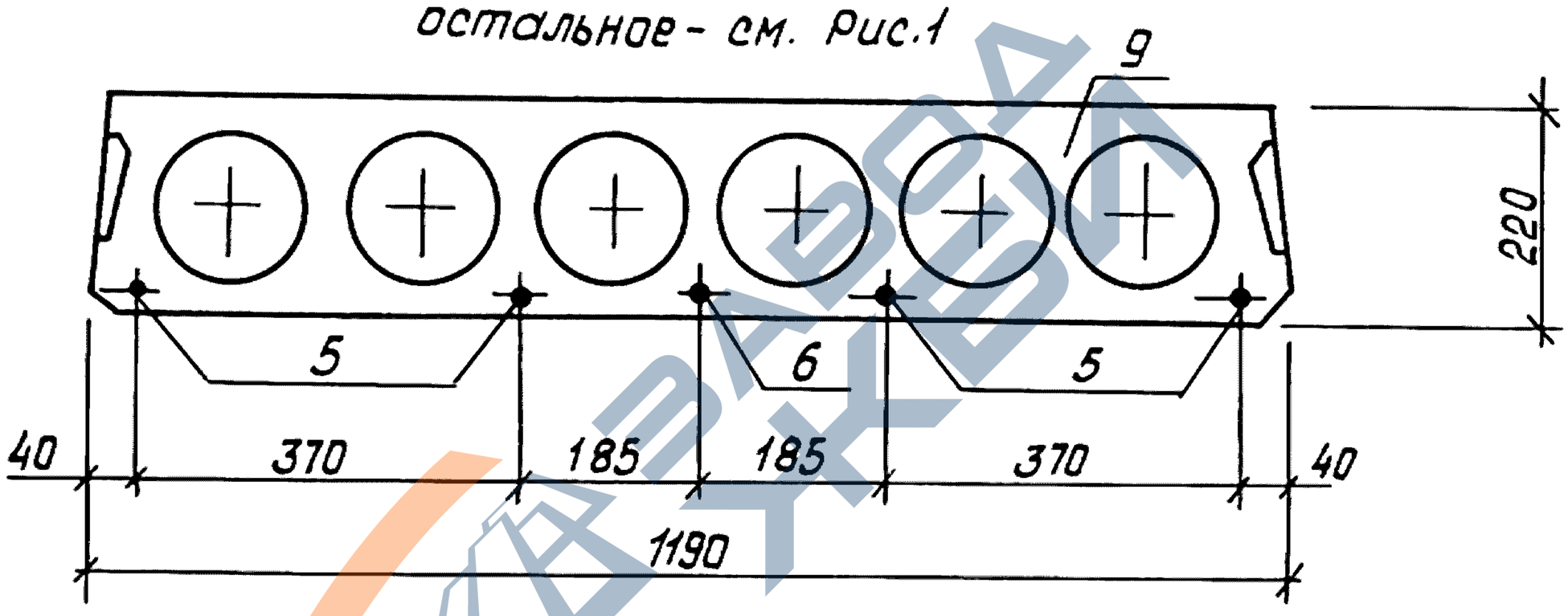

Рис.4

остальное - см. Рис.1

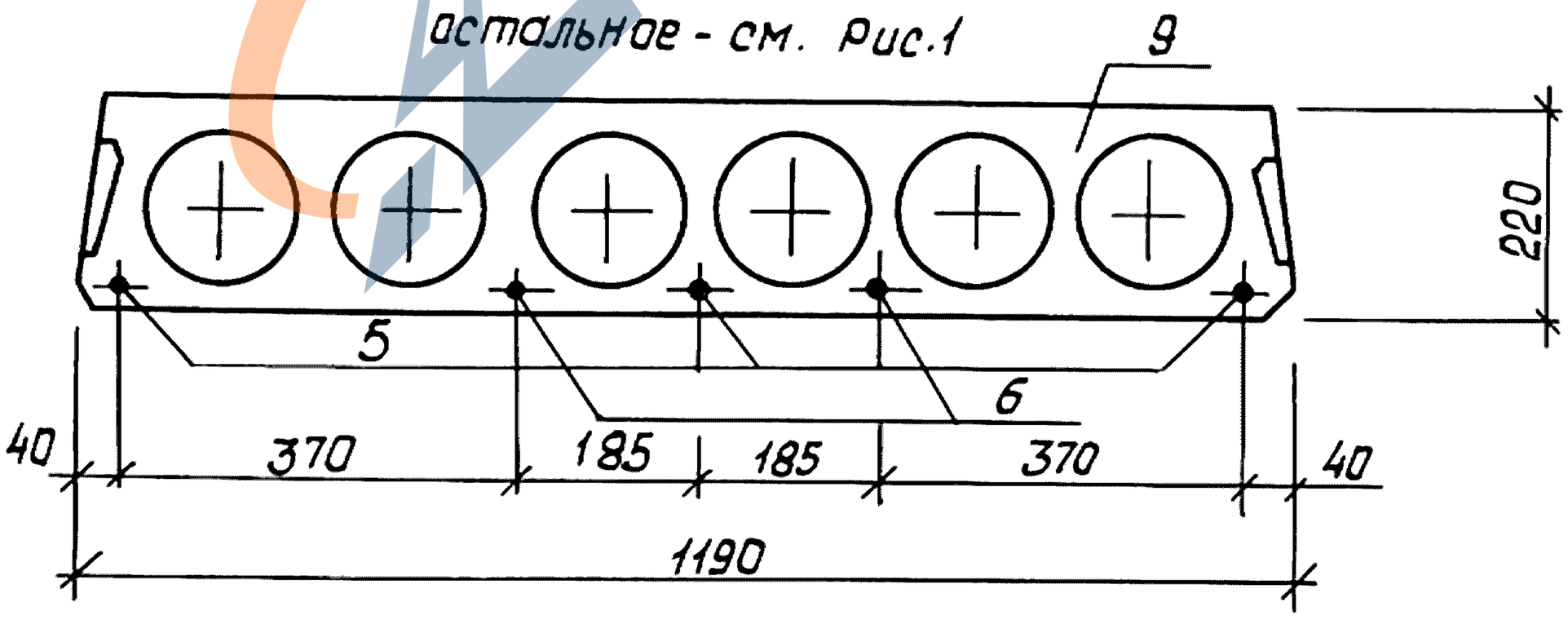

2. Сечения 2-2, 3-3, узлы I, II; Вид „А" см док. 1.141.1-32с.3-10л. 2;3,4.

3. Спецификацию см. док. 1.141.1-32с.3-17 л.3

Инв.№подл.	Подпись и дата	Взам. инв.№

Инв. N подл.	Подпись и дата	Взам. инв. N

Поз.	Наименование	Кол. на исполн. 1.141.1-32С.3-17								Обозначение
			-01	-02	-03	-04	-05	-06	-07	
1	Каркас КР1	8	8							1.141.1-32С.4-02
	КР2			8	8					-01
	КР13					8	8	8	8	-12
2	Сетка С7	1	1	1	1	1	1			1.141.1-32 С.4-03-06
	С11							1	1	-10
3	С29	1	1	1	1	1	1	1	1	1.141.1-32 С.4-06-01
4	С35	2	2	2	2	2	2	2	2	1.141.1-32 С.4-07-01
5	Стержень напрягаемый Т11	4		5		4				1.141.1-32 С.4-01-10
	Т12		4		5		4			-11
	Т13							3		-12
	Т14								3	-13
6	Т15					1		2		-14
	Т16						1		2	-15
7	Петля П2	4	4	4	4	4	4	4	4	1.141.1-32 С.4-08-01
8	Стержень ОС3	4	4	4	4	4	4	4	4	-04
9	Бетон класса В15, $м^3$	0.864	0.864	0.864	0.864	0.864	0.864	0.864	0.864	

Каркасы КР2, КР13 имеющие продольные стержни разного диаметра, устанавливаются таким образом, чтобы больший диаметр находился в верхней зоне плиты

23258 30

29

https://zavodjbi.com/

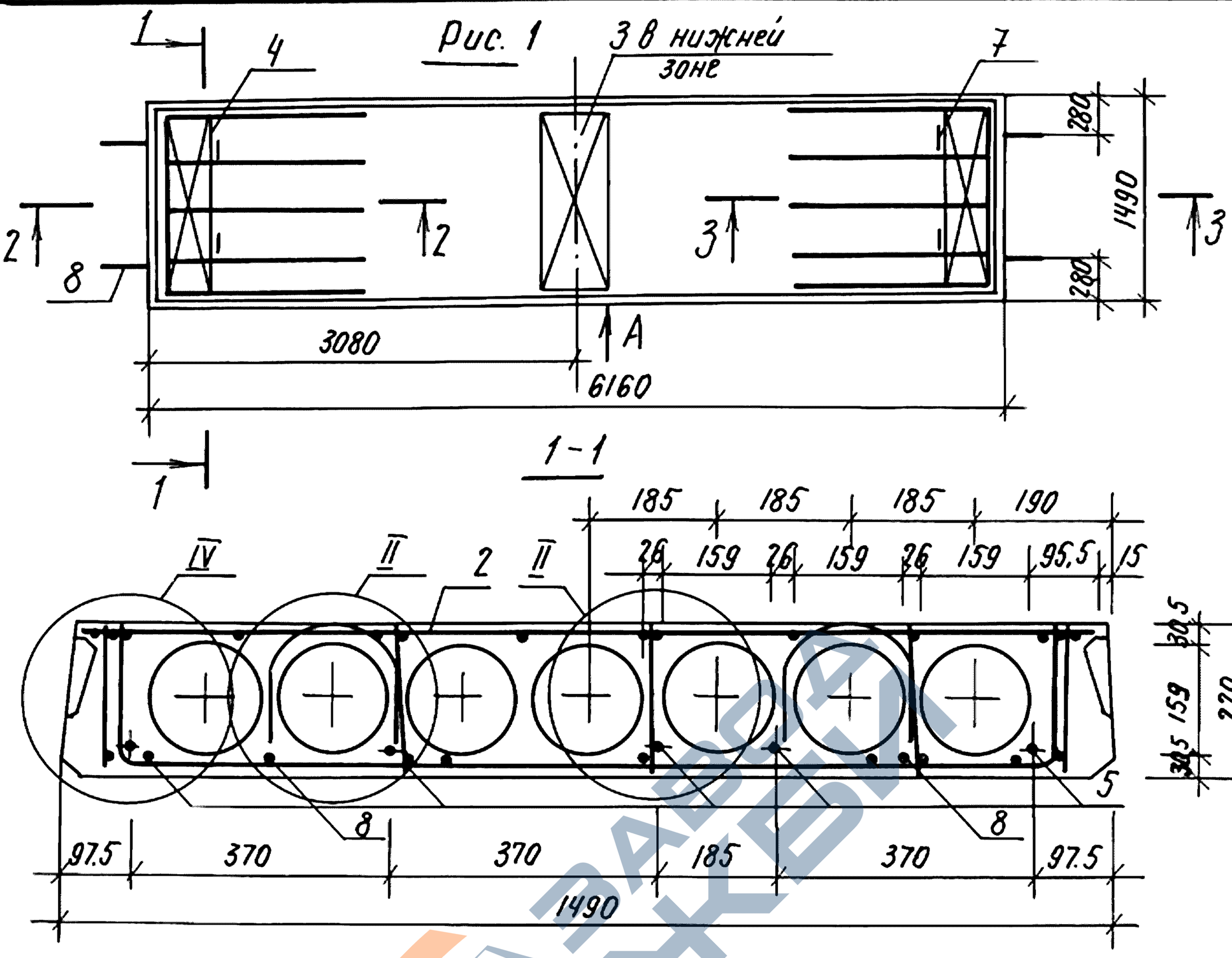

Обозначение	Марка	Рис.	Масса, кг
1.141.1-32 с. 3-18	ПК62. 15-3.А IV.Т-С9	1	2860
-01	ПК62. 15-3.АТ IV С.Т-С9		
-02	ПК62. 15-4,5.А IV.Т-С9	2	
-03	ПК62. 15-4.5.АТ IV С.Т-С9		
-04	ПК62. 15-6.А IV.Т-С9	3	
-05	ПК62. 15-6.АТ IV С.Т-С9		
-06	ПК62. 15-8.А IV.Т-С9	4	
-07	ПК62. 15-8.АТ IV С.Т-С9		

1. Технические требования см. 1.141.1-32 с. 0-00ТО. Пункты 2...4 см. л. 2

Разработ.	Хуснитдинов		
Рассчит.	Похваленская		
Провер.	Сирот		
Рук. гр.	Хуснитдинов		
ГИП	Сирот		
Гл. спец.	Горбацкий		
Нач. АПМ2	Турсунбаева		
Н. контр.	Зауэрбрей		

1.141.1-32 с. 3-18

Плита перекрытия многопустотная шириной 1490 мм, длиной 6160 мм.

Стадия	Лист	Листов
Р	1	3

ТашЗНИИЭП

Взам. инв №

Подпись и дата

Инв. № подл.

Копировала / Паншина / Формат А4.

https://zavodjbi.com/

Рис.2

остальное см. Рис.1

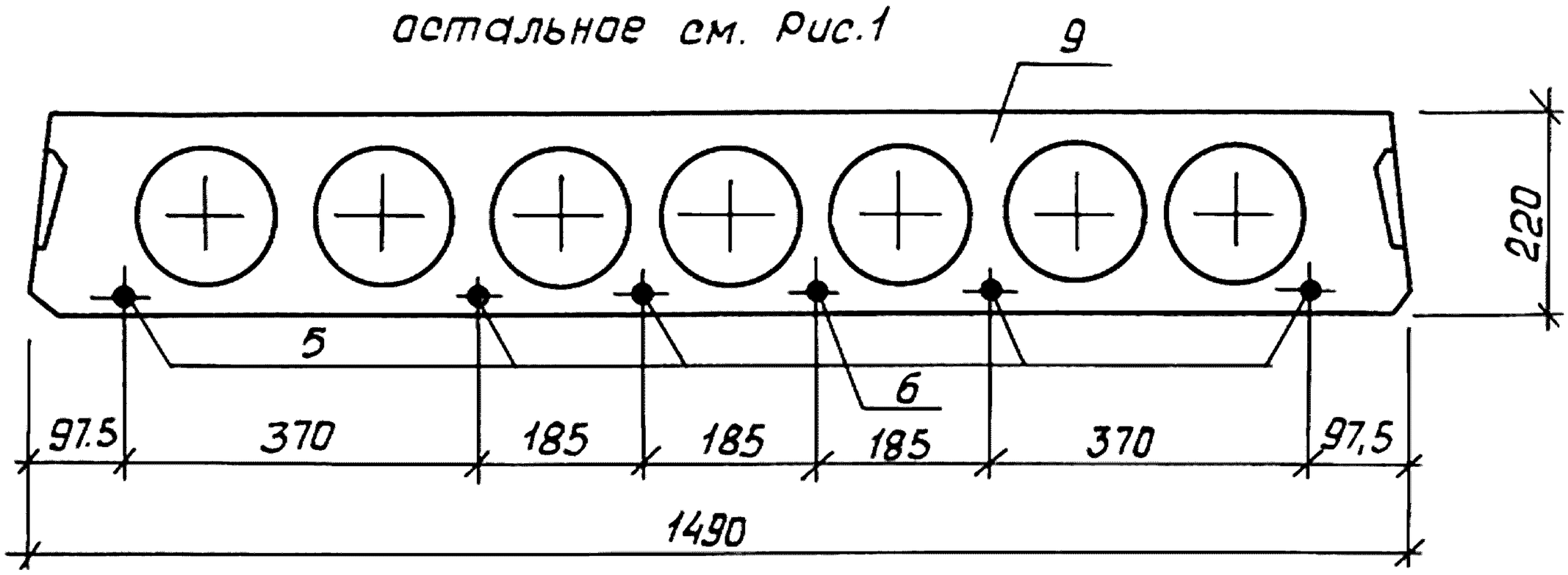

Рис.3

остальное - см. рис.1

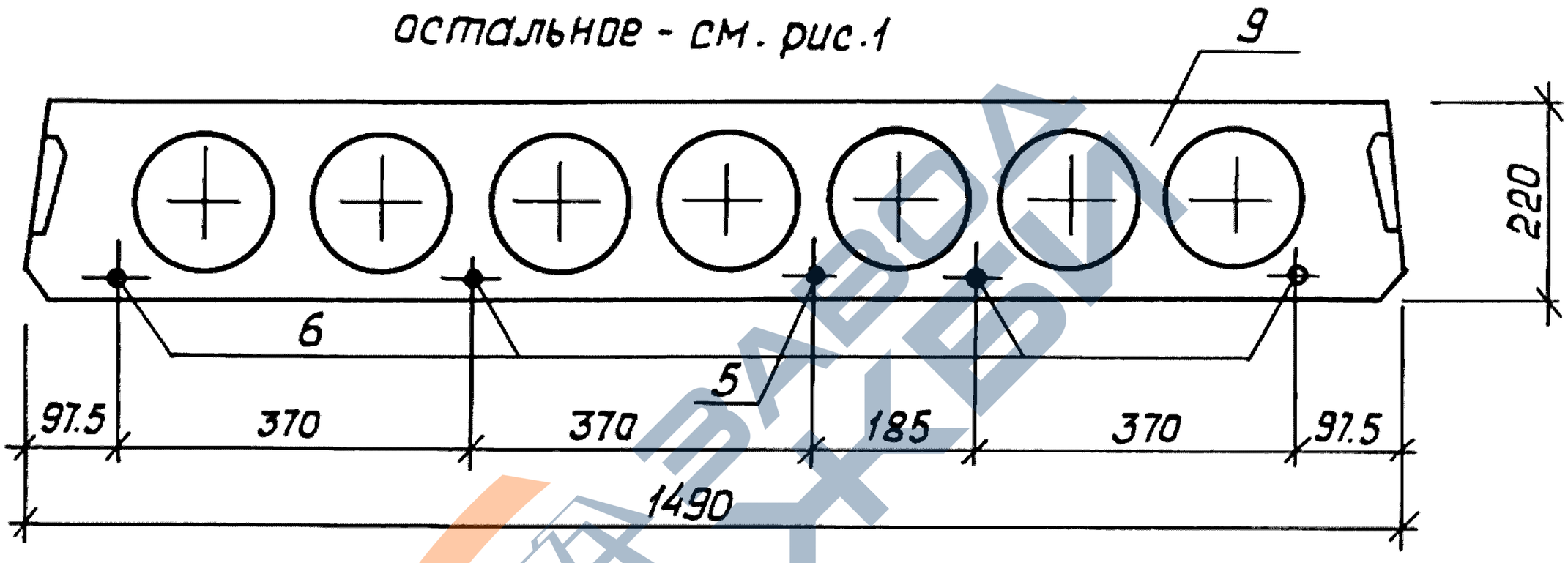

Рис.4

остальное - см. Рис.1

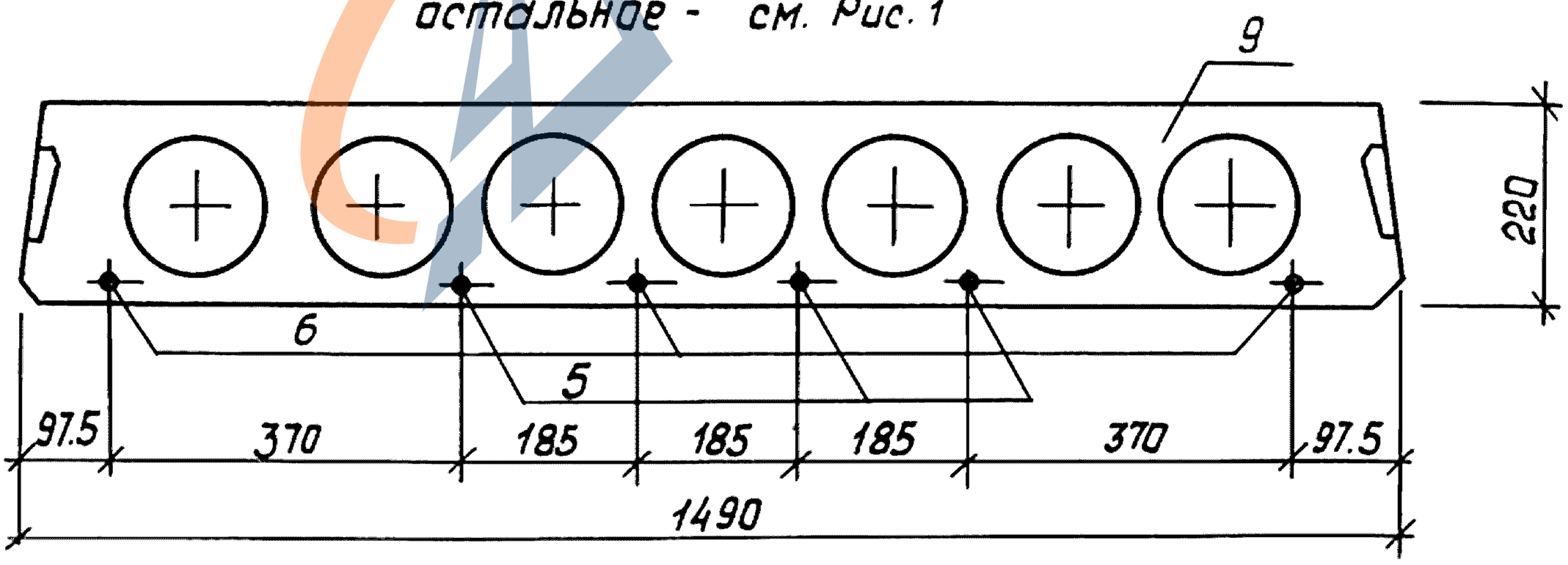

2. Сечения 2-2, 3-3, Узел II, Вид „А" см. док. 1.141.1-32с.3-10 л.2,3,4.

3. Узлы IV, V см. док. 1.141.1-32с.3-12 л. 2

4. Спецификацию см. док. 1.141.1-32с.3-18 л.3

Взам. инв.№ | Подпись и дата | Инв.№подл.

Копир. 23258 32 Формат А4

Инв. N подл.	Подпись и дата	Взам. инв. N

Поз.	Наименование	Кол. на исполн. 1.141.1-32 С.3-18								Обозначение
			-01	-02	-03	-04	-05	-06	-07	
1	Каркас КР1	10	10							1.141.1-32 С.4-02
	КР2			10	10					-01
	КР10					10	10	10	10	-09
2	Сетка С21	1	1	1	1					1.141.1-32 С.4-05-04
	С22					1	1			-05
	С23							1	1	-06
3	С30	1	1	1	1	1	1	1	1	1.141.1-32 С.4-06-02
4	С36	2	2	2	2	2	2	2	2	1.141.1-32 С.4-07-02
5	Стержень напрягаемый Т11	5		5						1.141.1-32 С.4-01-10
	Т12		5		5					-11
	Т15					1		3		-14
	Т16						1		3	-15
6	Т13			1		4		3		-12
	Т14				1		4		3	-13
7	Петля П2	4	4	4	4	4	4	4	4	1.141.1-32 С.4-08-04
8	Стержень ОС4	4	4	4	4	4	4	4	4	-05
9	Бетон класса В15, $м^3$	1.143	1.143	1.143	1.143	1.143	1.143	1.143	1.143	

Каркасы КР2, КР10, имеющие продольные стержни разного диаметра, устанавливаются таким образом, чтобы больший диаметр находился в верхней зоне плиты.

https://zavodjbi.com/

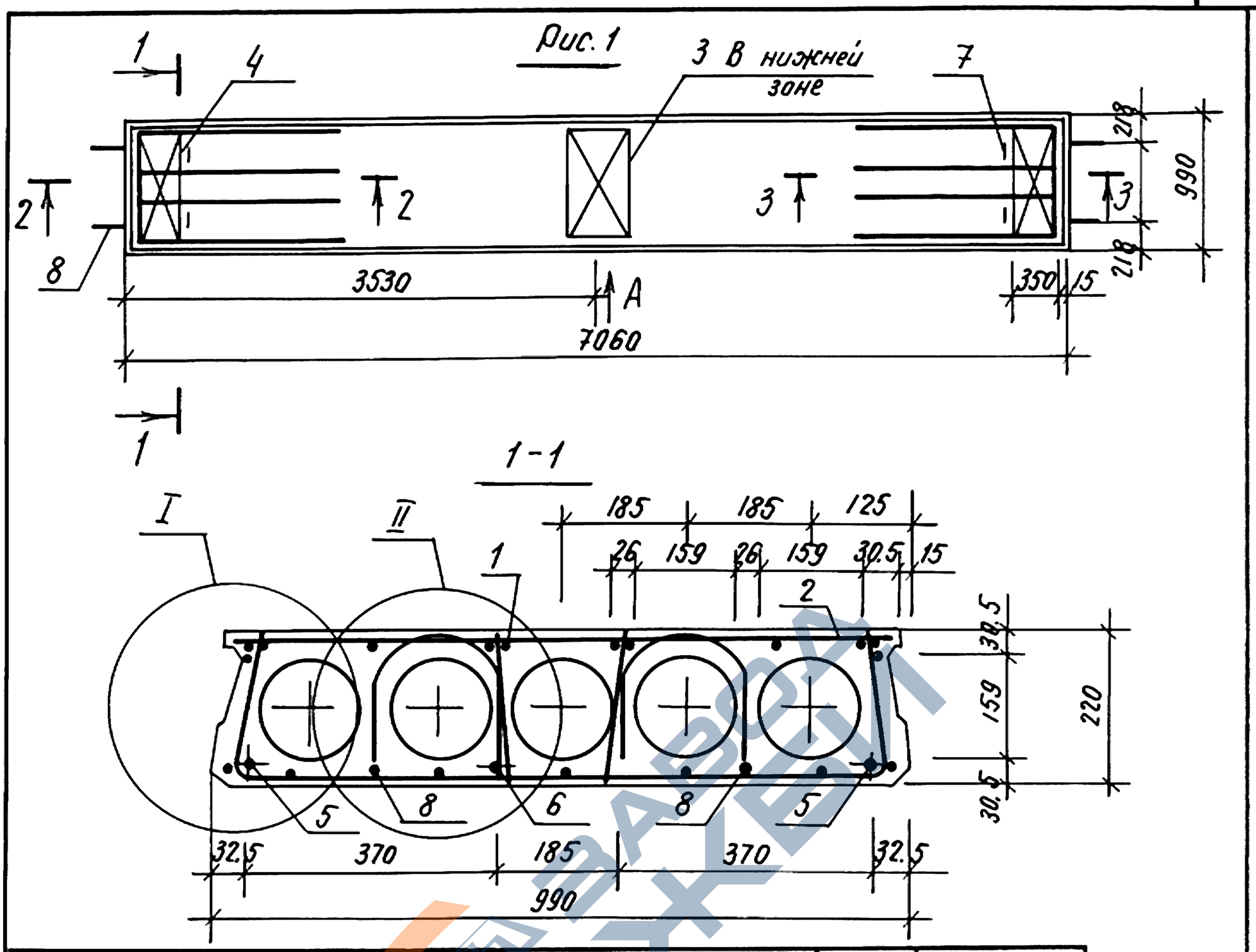

Обозначение	Марка	Рис.	Масса, кг
1.141.1-32 с.3-13	ПК 71.10-3.АIV.Т-С9	1	2050
-01	ПК 71.10-3.АтIV С.Т-С9		
-02	ПК 71.10-4.5.АIV.Т-С9	2	
-03	ПК 71.10-4.5.АтIV С.Т-С9		
-04	ПК 71.10-6.АIV.Т-С9	3	
-05	ПК 71.10-6.АтIV С.Т-С9		
-06	ПК 71.10-8.АIV.Т-С9	2	
-07	ПК 71.10-8.АтIV С.Т-С9		

1. Технические требования см. 1.141.1-32с.0-00.ТО. Пункты 2,3 см. л.2

Разраб.	Хунитдинов	
Рассчит.	Похваленская	
Провер.	Сирот	
Рук. гр.	Хуснитдинов	
ГИП	Сирот	
Гл. спец.	Горбацкий	
Нач. АПН-2	Турсунбаева	
Н. контр.	Зауэрбрей	

1.141.1-32 с.3-19.

Плита перекрытия многопустотная шириной 990 мм, длиной 7060 мм.

Стадия	Лист	Листов
Р	1	3

ТашЗНИИЭП

Взам. инв№ | Подпись и дата | Инв.№ подл.

Рис. 2

остальное - см. рис. 1

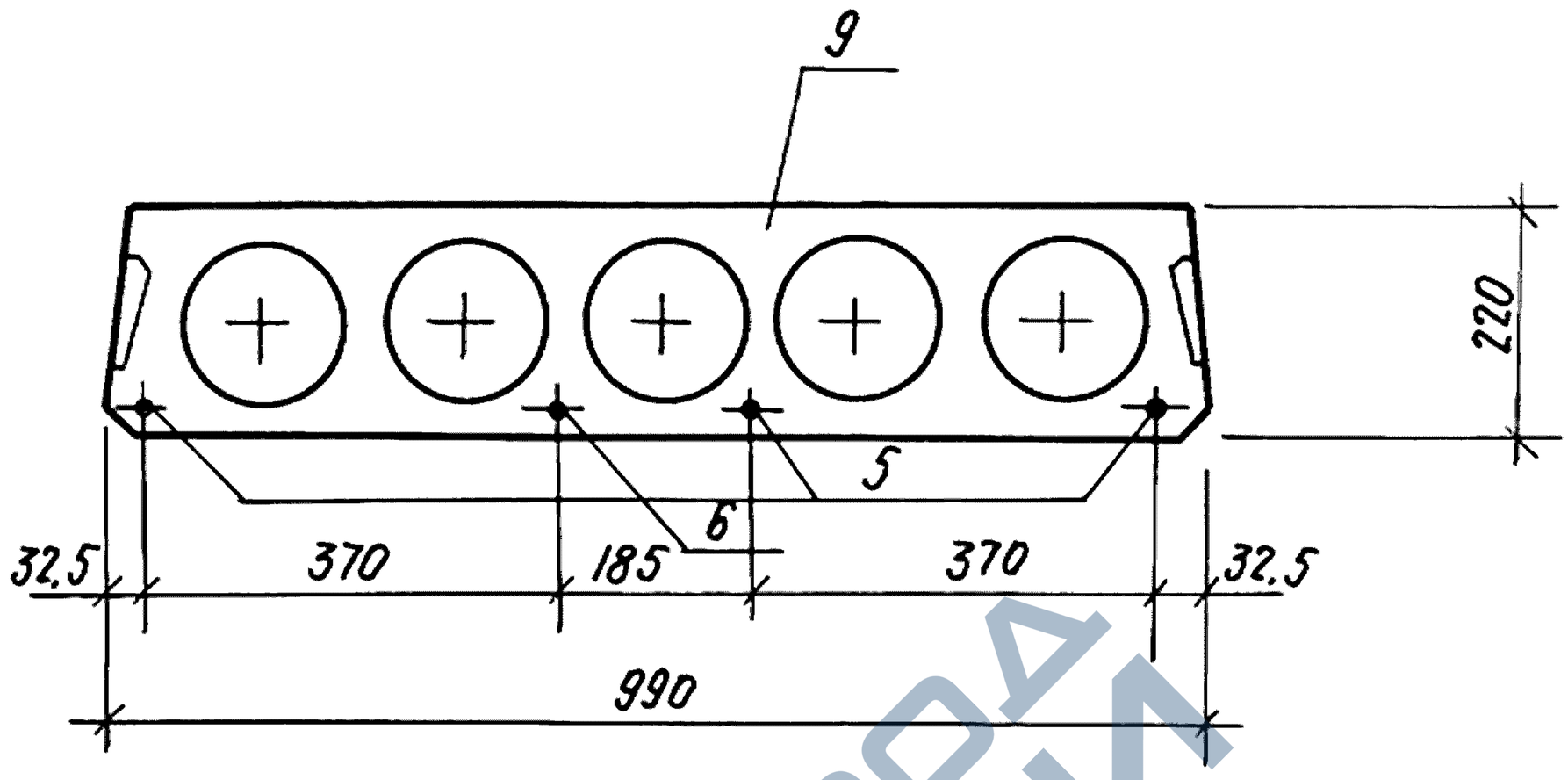

Рис. 3.

остальное - см. рис. 1.

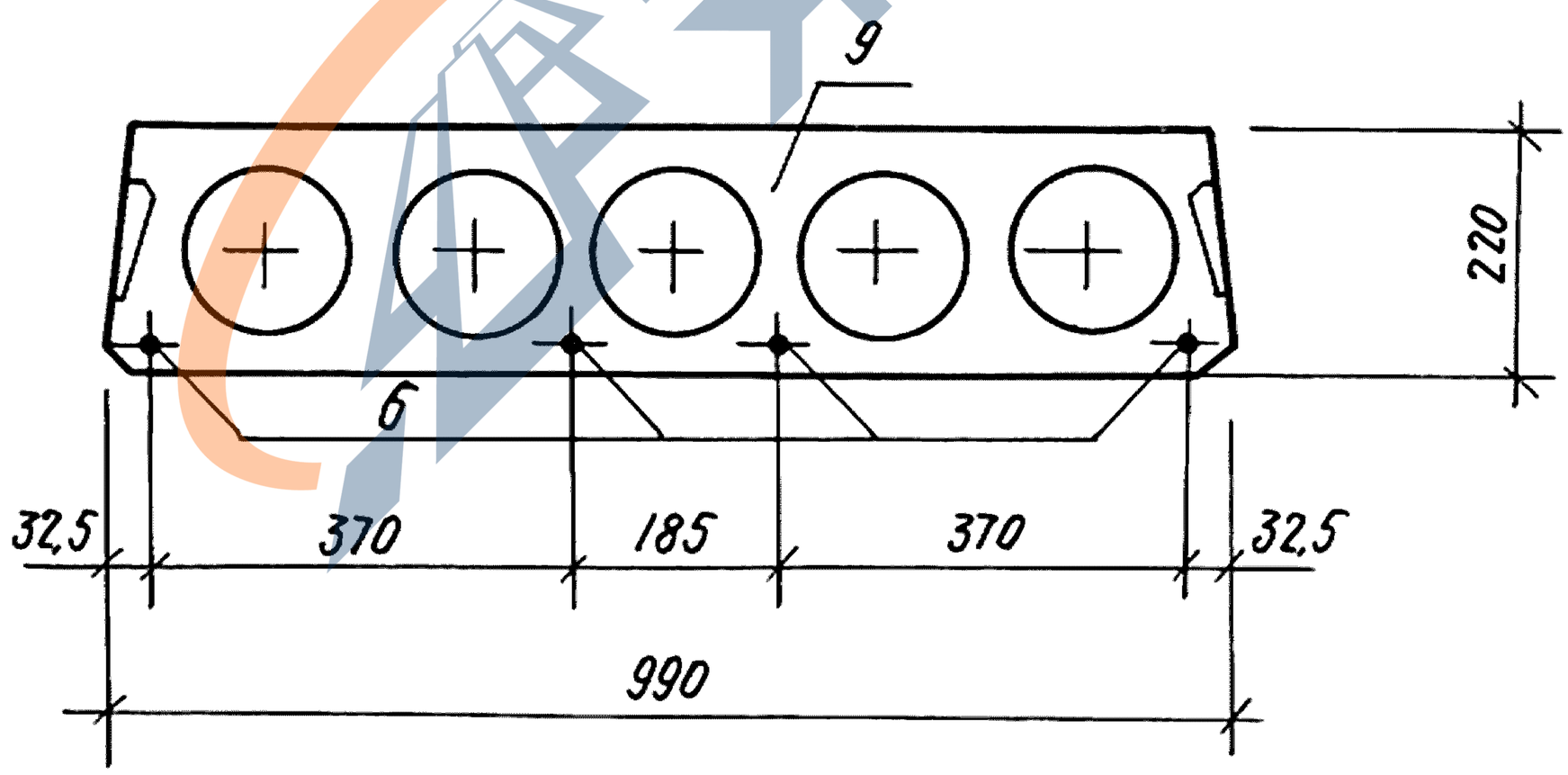

2. Сечения 2-2, 3-3; Узлы I, II; Вид „А" см. док. 1.141.1-32 с. 3-10 л. 2, 3, 4.

3. Спецификацию см. док. 1.141.1 - 32 с. 3-19 л. 3.

Взам. инв №	
Подпись и дата	
Инв № подл.	

Инв. N подл.	Подпись и дата	Взам.инв. N

Поз.	Наименование	Кол. на исполн. 1.141.1-32 С.3-19								Обозначение
			-01	-02	-03	-04	-05	-06	-07	
1	Каркас КР2	8	8	8	8					1.141.1-32С.4-02-01
	КР6					8	8	8	8	-05
2	Сетка С4	1	1	1	1					1.141.1-32 С.4-03-03
	С13					1	1			1.141.1-32 С.4-04
	С14							1	1	-01
3	С31	1	1	1	1	1	1	1	1	1.141.1-32 С.4-06-03
4	С34	2	2	2	2	2	2	2	2	1.141.1-32 С.4-07
5	Стержень напрягаемый Т21	2		3						1.141.1-32 С.4-01-20
	Т22		2		3					-21
	Т25							3		-24
	Т26								3	-25
6	Т23	1		1		4				-22
	Т24		1		1		4			-23
	Т27							1		-26
	Т28								1	-27
7	Петля П1	4	4	4	4	4	4	4	4	1.141.1-32С.4-08
8	Стержень ОС3	4	4	4	4	4	4	4	4	-04
9	Бетон класса В15 $м^3$	0.82	0.82	0.82	0.82	0.82	0.82	0.82	0.82	

Каркас КР6 имеющий продольные стержни разного диаметра устанавливается таким образом, чтобы больший диаметр находился в верхней зоне плиты

https://zavodjbi.com/

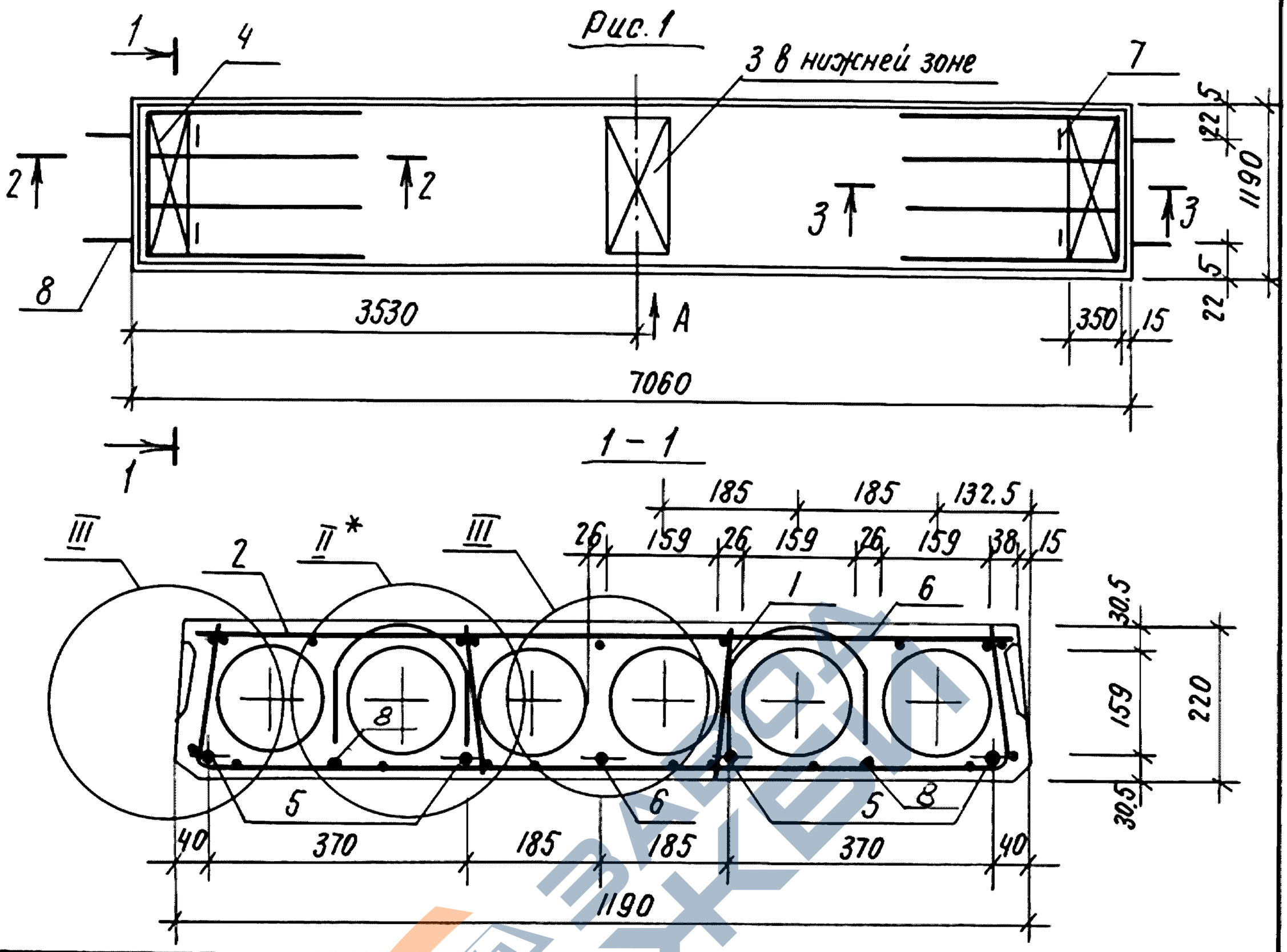

Обозначение	Марка	Рис	Масса, кг
1.141.1-32С.3-20	ПК 71.12-3.А IV.Т-С9	1	2480
– 01	ПК 71.12-3.АТ IV С.Т-С9		
– 02	ПК 71.12-4,5.А IV.Т-С9	2	
– 03	ПК 71.12-4,5.АТ IV С.Т-С9		
– 04	ПК 71.12-6.А IV.Т-С9.	3	
– 05	ПК 71.12-6.АТ IV С.Т-С9		
– 06	ПК 71.12-8.А IV.Т-С9	4	
– 07	ПК 71.12-8.АТ IV С.Т-С9		

1. Технические требования см. 1.141.1-32С.0-00ТО. Пункты 2.... 4 см. л 2.

Разработ.	Кулахметова	
Рассчит.	Похваленская	
Проверил.	Сирот	
Рук. гр.	Хуснитдинова	
ГИП	Сирот	
Гл. спец.	Горбацкий	
Нач. АПМ2	Турсунбаева	
Н. контр.	Зауэрбрей	

1.141.1-32С.3-20

Плита перекрытия многопустотная шириной 1190 мм, длиной 7060 мм.

Стадия	Лист	Листов
Р	1	3

ТашЗНИИЭП

Взам. инв.№ | Подпись и дата | Инв. №подл.

Рис. 2

остальное см. Рис. 1

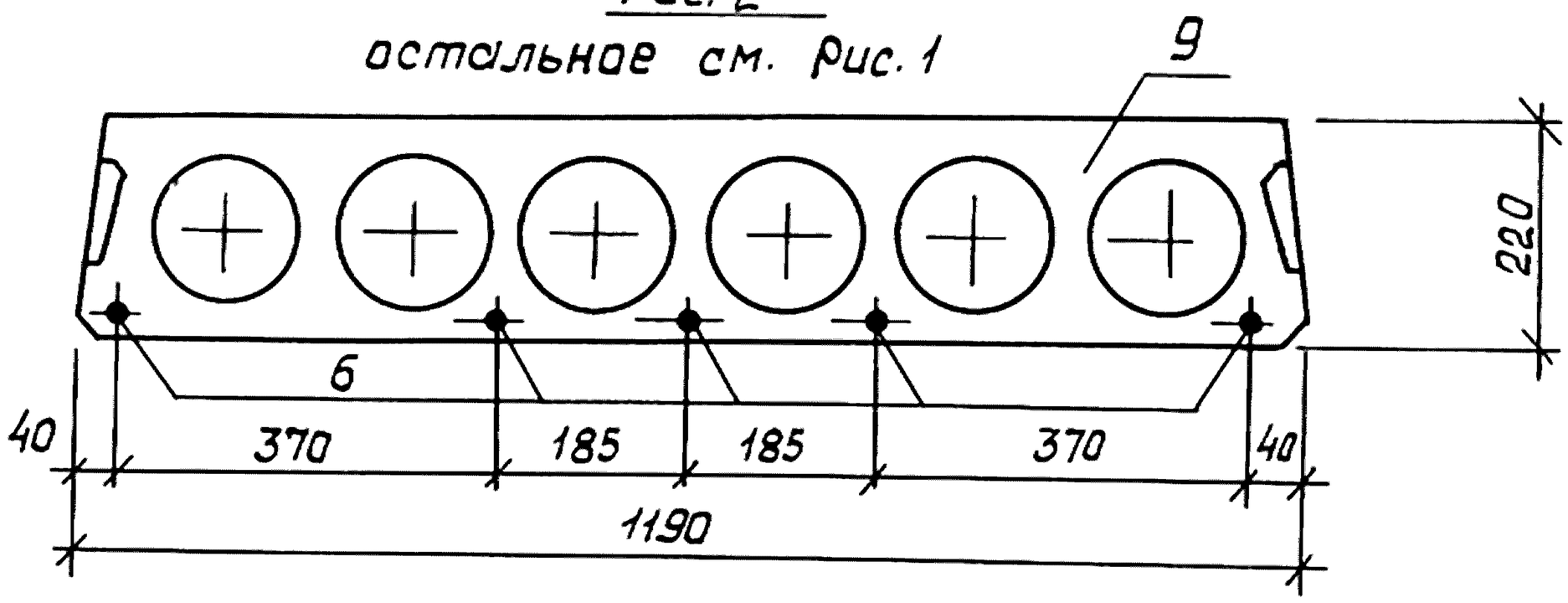

Рис. 3

остальное – см. рис. 1

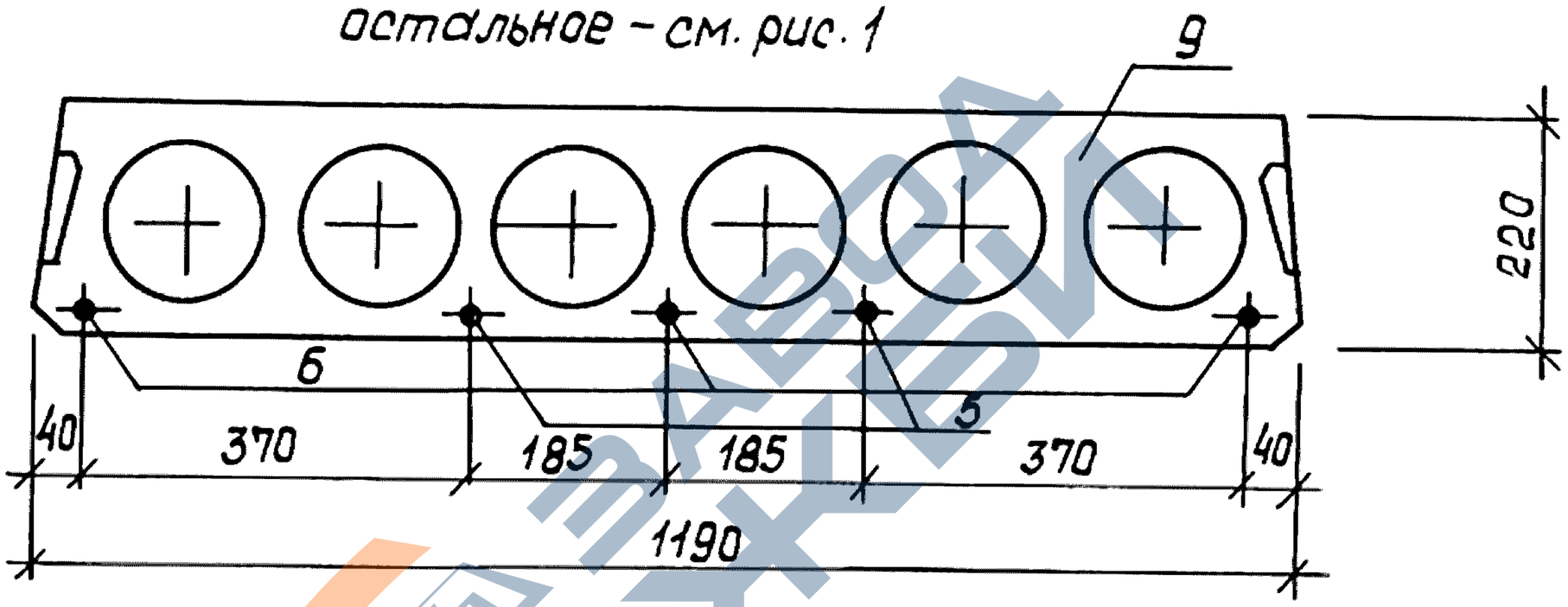

Рис. 4

остальное – см. рис. 1

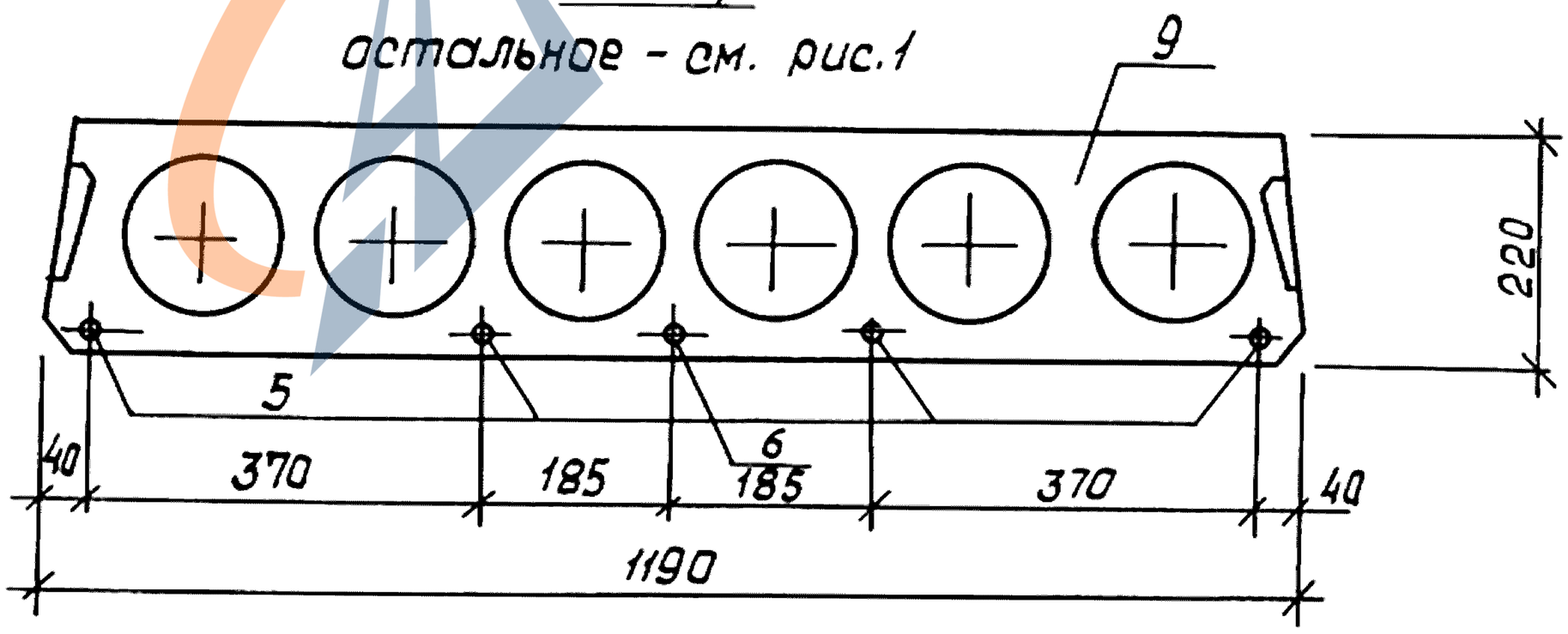

2. Сечения 2-2, 3-3, узлы I, II, вид „А" см. док. 1.141.1-32с.3-10 л.2,3,4.

3. Узел III см. док. 1.141.1-32с.3-11 л.3.

4. Спецификацию см. док. 1.141.1-32 с.3-20 л.3

Взам. инв. №

Подпись и дата

Инв. № подл.

Инв.№подл.	Подпись и дата	Взам.инв.№

Поз.	Наименование	Кол. на исполн. 1.141.1-32с.3-20								Обозначение
			-01	-02	-03	-04	-05	-06	-07	
1	Каркас КР2	8	8	8	8					1.141.1-32с.4-02-01
	КР1					8	8	8	8	-06
2	Сетка С8	1	1							1.141.1-32с.4-03-07
	С12			1	1					-11
	С15					1	1			1.141.1-32с.4-04-02
	С16							1	1	-03
3	С32	1	1	1	1	1	1	1	1	1.141.1-32С.4-06-04
4	С35	2	2	2	2	2	2	2	2	1.141.1-32с.4-07-01
5	Стержень напрягаемый Т19	4								1.141.1-32с.4-01-18
	Т20		4							-19
	Т25					2		4		-22
	Т26						2		4	-25
6	Т21	1		5		3				-20
	Т22		1		5		3			-21
	Т27							1		-26
	Т28								1	-27
7	Петля П2	4	4	4	4	4	4	4	4	1.141.1-32с.4.08-01
8	Стержень ОС3	4	4	4	4	4	4	4	4	
9	Бетон класса В15, м3	0.991	0.991	0.991	0.991	0.991	0.991	0.991	0.991	

Каркас К7, имеющий продольные стержни разного диаметра устанавливаются таким образом, чтобы больший диаметр находился в верхней зоне плиты.

1.141.1-32С.3-20	Лист 3

Копир. Формат А4

23258 39

38

https://zavodjbi.com/
ЗАВОД ЖБИ

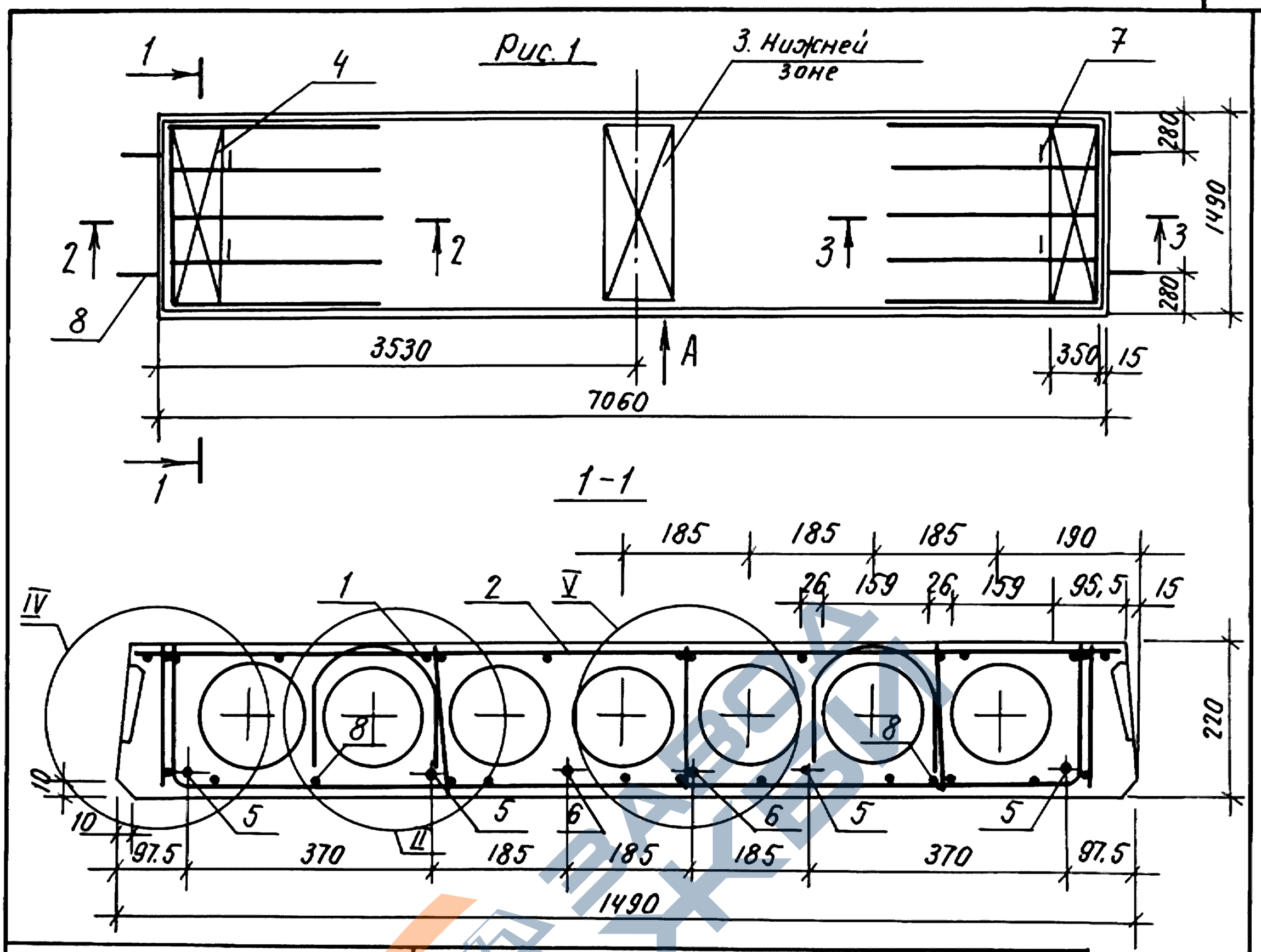

Обозначение	Марка	Рис.	Масса, кг.
1.141.1-32 с. 3- 21	ПК 71.15 - 3.А IV.Т-С9	1	3295
— 01	ПК 71.15- 3.АтIV С.Т-С9		
— 02	ПК 71.15- 4,5.А IV.Т-С9	2	
— 03	ПК 71.15- 4,5.АтIV С.Т-С9		
— 04	ПК 71.15- 6.А IV.Т- С9	3	
— 05	ПК 71. 15- 6.АтIV С.Т-С9		
— 06	ПК 71. 15- 8.А IV.Т- С9	4	
— 07	ПК 71. 15- 8.АтIV С.Т-С9		

1. Технические требования см. 1.141.1-32 С.0-00ТО. Пункты 2 .... 4 см. л. 2

Разработ.	Хуснитдинов	
Рассчитал	Похваленская	
Провер.	Сирот	
Рук. гр.	Хуснитдинов	
ГИП	Сирот	
Гл. спец.	Горбацкий	
Нач. АПМ2	Турсунбаева	
Н. контр.	Зауэрбрей	

1.141.1-32 С.3-21.

Плита перекрытия многопустотная шириной 1490 мм, длиной 7060 мм.

Стадия	Лист	Листов
Р	1	3

ТашЗНИИЭП

Взам. инв. № | Подпись и дата | Инв. № подл.

Рис. 2.

остальное - см. рис. 1

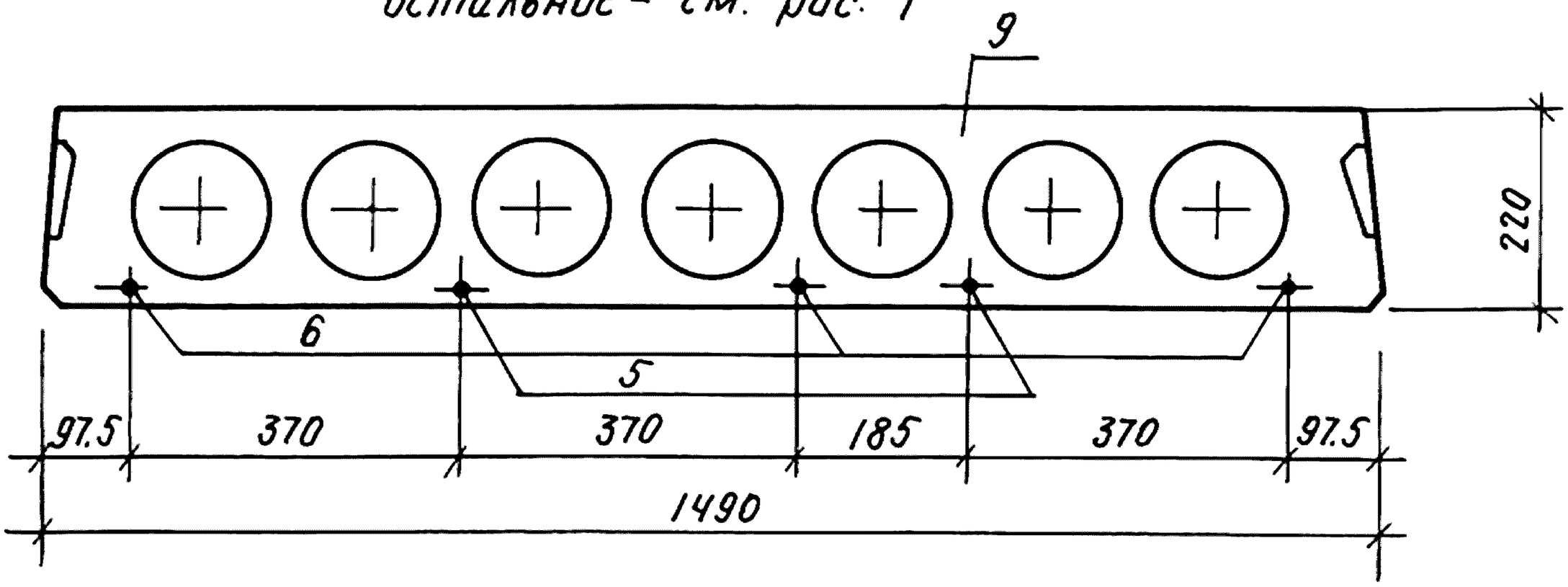

Рис. 3.

остальное - см. рис. 1.

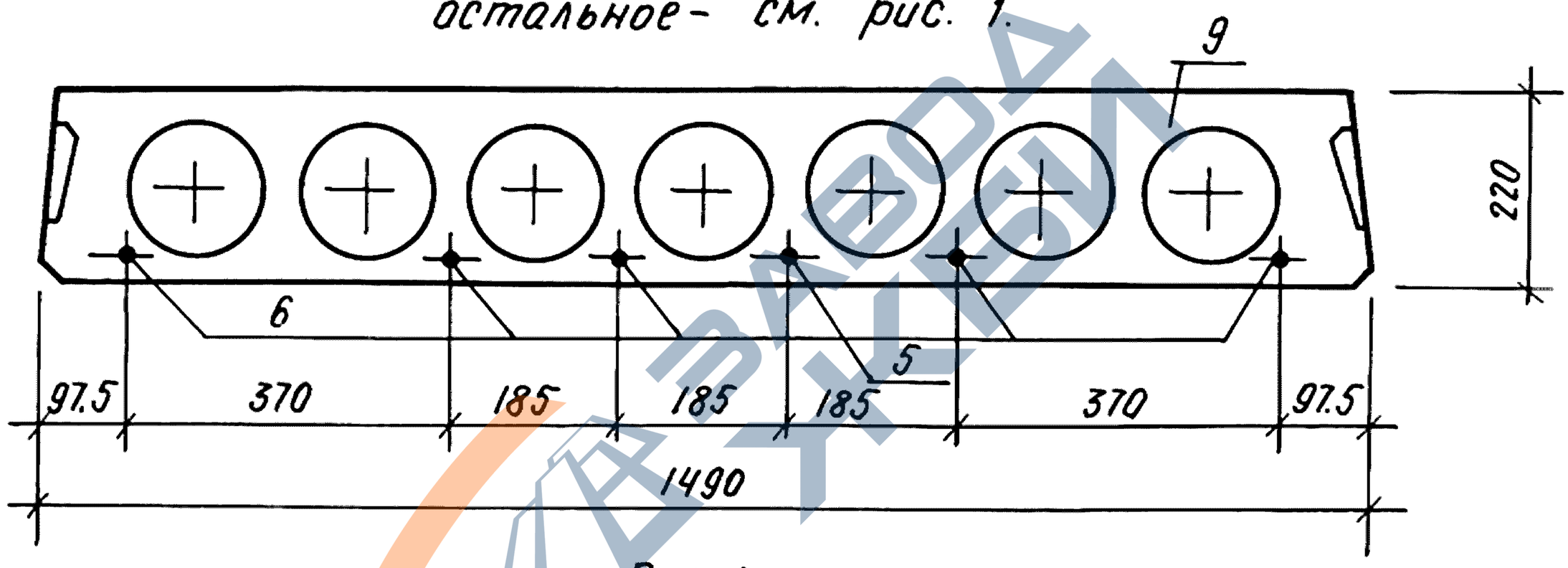

Рис. 4.

остальное - см. рис. 1.

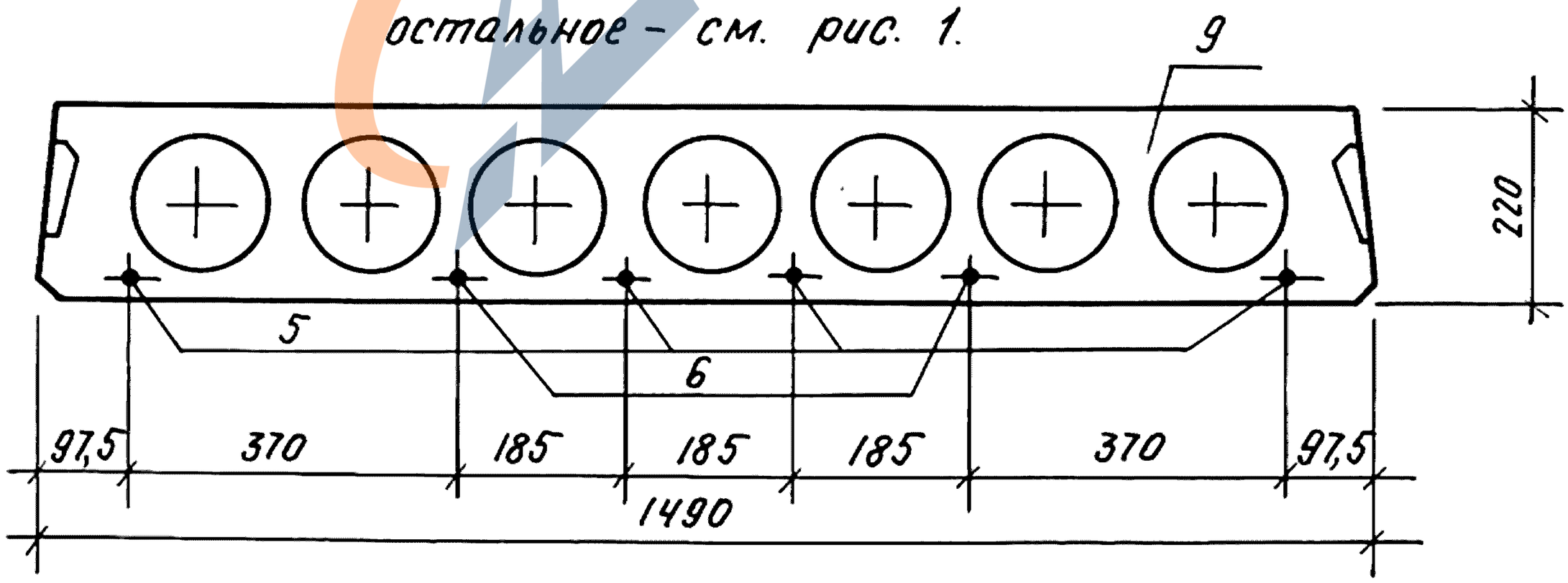

Сечения 2-2, 3-3; Узел II; Вид „А" см. док. 1.141.1-32С. 3-10 л. 2, 3, 4

Узлы IV, V см. док. 1.141.1-32С. 3-12 л. 2.

Спецификацию. см. док. 1.141.1-32С. 3-21 л. 3.

Взам. инв№ | Подпись и дата | Инв№ подл.

Инв. № подл.	Подпись и дата	Взам. инв. №

Поз.	Наименование	Кол. на исполн. 1.141.1-32 С. 3-21								Обозначение
			-01	-02	-03	-04	-05	-06	-07	
1	Каркас КР2	10	10	10	10					1.141.1-32 С. 4-02-01
	КР 11					10	10	10	10	-10
2	Сетка С 24	1	1							1.141.1-32 С. 4-05-07
	С 25			1	1					-08
	С 26					1	1			-09
	С 27							1	1	-10
3	С 33	1	1	1	1	1	1	1	1	1.141.1-32 С. 4-06-05
4	С 36	2	2	2	2	2	2	2	2	1.141.1-32 С. 4-07-02
5	Стержень напрягаемый Т19	4								1.141.1-32 С. 4-01-18
	Т20		4							-19
	Т25			2		1		4		-24
	Т26				2		1		4	-25
6	Т21	2		3						-20
	Т22		2		3					-21
	Т23					5	5			-22
	Т24									-23
	Т27							2		-26
	Т28								2	-27
7	Петля П2	4	4	4	4	4	4	4	4	1.141.1-32 С 4-08-01
8	Стержень ОС4	4	4	4	4	4	4	4	4	-05
9	Бетон класса В15, $м^3$	1,318	1,318	1,318	1,318	1,318	1,318	1,318	1,318	

Каркасы КР2, КР11, имеющие продольные стержни разного диаметра, устанавливаются таким образом, чтобы больший диаметр находился в верхней зоне плиты.

1.141.1-32 С.3-21	Лист 3

Копировал Машкова

Формат А4

23258 42

41

https://zavodjbi.com/
ЗАВОД ЖБИ

Инв.№ подл.	Подпись и дата	Взам. инв.№

Марка элемента	Напрягаемая арматура											
	$A\overline{IV}$ ГОСТ 5781-82*						$A_T\overline{IV}C$ ГОСТ 10884-81					
	ф10	ф12	ф14	ф16	ф18	Итого	ф10	ф12	ф14	ф16	ф18	Итого
ПК47.10-6$A\overline{IV}$т-С9	8.64					8.64						
ПК47.10-6$A_T\overline{IV}$ст-С9.							8.64					8,64
ПК47.10-8$A\overline{IV}$т-С9	5,76	4.14				9.90						
ПК47.10-8$A_T\overline{IV}$ст-С9							5.76	4.14				9,90
ПК47.12-4,5$A\overline{IV}$т-С9	8.64					8.64						
ПК47.12-4,5$A_T\overline{IV}$ст-С9							8.64					8,64
ПК47.12-6$A\overline{IV}$т-С9	5,76	4,14				9.90						
ПК47.12-6$A_T\overline{IV}$ст-С9							5.76	4.14				9,90
ПК47.12-8$A\overline{IV}$т-С9		12.42				12.42						
ПК47.12-8$A_T\overline{IV}$ст-С9.								12.42				12,42
ПК47.15-4,5$A\overline{IV}$т-С9	11,52					11.52						
ПК47.15-4,5$A_T\overline{IV}$ст-С9							11.52					11,52

23258

43

Разраб.	Кулахметова	
Рассчтал	Похваленская	
Провер.	Сирот	
Рук. гр.	Хуснутдинов	
ГИП	Сирот	
Гл. спец.	Горбацкий	
Нач. АПМ	Турсунбаева	
Н. контр.	Зауэрбрей	

1.141.1-32С. 3-22ВС

Ведомость расхода стали, кг

Стадия	Лист	Листов
Р	1	14

ТашЗНИИЭП

Копир. Кравец

Формат А4

42

https://zavodjbi.com/
ЗАВОД ЖБИ

Инв.№ подл.	Подпись и дата	Взам. инв.№

Изделия арматурные														Общий расход
Арматура класса													Всего	
AIII			AI						BpI					
ГОСТ 5781-82*									ГОСТ 6727-80*					
ф8	ф10	Итого	ф6	ф8	ф10	ф12	ф14	Итого	ф3	ф4	ф5	Итого		
0.95	–	0.95			2.80	–		2.80	3.66	1.18		4.84	8.59	17.23
0.95	–	0.95			2.80	–		2.80	3.66	1.18		4.84	8.59	17.23
0.95	–	0.95			2.80	–		2.80	4.97	1.18		6.15	9.90	19.80
0.95	–	0.95			2.80	–		2.80	4.97	1.18		6.15	9.90	19.80
0.95	–	0.95			2.80	–		2.80	5.30	1.36		6.66	10.41	19.05
0.95	–	0.95			2.80	–		2.80	5.30	1.36		6.66	10.41	19.05
0.95	–	0.95			2.80	–		2.80	5.30	1.36		6.66	10.41	20.31
0.95	–	0.95			2.80	–		2.80	5.30	1.36		6.66	10.41	20.31
0.95	–	0.95			2.80	–		2.80	6.61	1.36		7.97	11.72	24.14
0.95	–	0.95			2.80	–		2.80	6.61	1.36		7.97	11.72	24.14
–	1.73	1.73			–	4.44		4.44	5.01	1.64		6.65	12.82	24.34
–	1.73	1.73			–	4.44		4.44	5.01	1.64		6.65	12.82	24.34

23258

44

Копир. Кравец Формат А4

Инв.№подл.	Подпись и дата	Взам.инв.№

Марка элемента	Напрягаемая арматура											
	А IV						Ат IV с					
	ГОСТ 5781-82*						ГОСТ 10884-81					
	ф10	ф12	ф14	ф16	ф18	Итого	ф10	ф12	ф14	ф16	ф18	Итого
ПК47.15-6АIV.т-С9	8,64	4.14				12.78						
ПК47.15-6АтIVС.т-С9							8.64	4.14				12.78
ПК47.15-8АIV.т-С9	2.88	12.42				15.30						
ПК47.15-8АтIVС.т-С9							2.88	12.42				15,30
ПК59.10-3АIV.т-С9	10.86					10.86						
ПК59.10-3АтIVС.т-С9							10.86					10.86
ПК59.10-4,5АIV.т-С9	14.48					14.48						
ПК59.10-4,5АтIVС.т-С9							14.48					14.48
ПК59.10-6АIV.т-С9		10.40	7.08			17.48						
ПК59.10-6АтIVС.т-С9								10.40	7.08			17.48
ПК59.10-8АIV.т-С9		20.80				20.80						
ПК59.10-8АтIVС.т-С9								20.80				20.80
ПК59.12-3АIV.т-С9	14.48					14.48						
ПК59.12-3АтIVС.т-С9							14.48					14.48

23258

45

Копир. Кравец Формат А4

Инв.№ подл.	Подпись и дата	Взам.инв.№

Изделия арматурные														Общий расход
Арматура класса													Всего	
AIII			AI						BpI					
ГОСТ 5781-82*									ГОСТ 6727-80*					
ф8	ф10	Итого	ф6	ф8	ф10	ф12	ф14	Итого	ф3	ф4	ф5	Итого		
–	1.73	1.73			–	4.44		4.44	5.01	1.64		6.65	12.82	25.60
–	1.73	1.73			–	4.44		4.44	5.01	1.64		6.65	12.82	25.60
–	1.73	1.73			–	4.44		4.44	5.00	3.92		8.92	15.09	30.39
–	1.73	1.73			–	4.44		4.44	5.00	3.92		8.92	15.09	30.39
0.95	–	0.95			2.80	–		2.80	4.22	1.18		5.40	9.15	20.01
0.95	–	0.95			2.80	–		2.80	4.22	1.18		5.40	9.15	20.01
0.95	–	0.95			2.80	–		2.80	4.22	1.18		5.40	9.15	23.63
0.95	–	0.95			2.80	–		2.80	4.22	1.18		5.40	9.15	23.63
0.95	–	0.95			2.80	–		2.80	3.87	1.80		5.67	9.42	26.90
0.95	–	0.95			2.80	–		2.80	3.87	1.80		5.67	9.42	26.90
0.95	–	0.95			2.80	–		2.80	5.18	2.24		7.42	11.17	31.97
0.95	–	0.95			2.80	–		2.80	5.18	2.24		7.42	11.17	31.97
0.95	–	0.95			2.80	–		2.80	4.84	1.36		6.20	9.95	24.43
0.95	–	0.95			2.80	–		2.80	4.84	1.36		6.20	9.95	24.43

23258

46

https://zavodjbi.com/
ЗАВОД ЖБИ

Инв.N подл.	Подпись и дата	Взам.инв.N

Марка элемента	Напрягаемая арматура												
	$A\overline{IV}$ ГОСТ 5781-82*						$Ат\overline{IV}С$ ГОСТ 10884-81						
	ф10	ф12	ф14	ф16	ф18	Итого	ф10	ф12	ф14	ф16	ф18	Итого	
ПК59.12-4,5$A\overline{IV}$.т-С9	7.24	10.40				17.64							
ПК59.12-4,5Ат$\overline{IV}$С.т-С9							7.24	10.40				17.64	
ПК59.12-6$A\overline{IV}$.т-С9	14.48	5.20				19.68							
ПК59.12-6Ат$\overline{IV}$С.т-С9							14.48	5.20				19.68	
ПК59.12-8$A\overline{IV}$.т-С9	3.62	20.80				24.42							
ПК59.12-8Ат$\overline{IV}$С.т-С9							3.62	20.8				24.42	2
ПК59.15-3$A\overline{IV}$.т-С9	10.86	5.20				16.06							
ПК59.15-3Ат$\overline{IV}$С.т-С9							10.86	5.20				16.06	
ПК59.15-4,5$A\overline{IV}$.т-С9		20.80				20.80							
ПК59.15-4,5Ат$\overline{IV}$С.т-С9								20.80				20.80	
ПК59.15-6$A\overline{IV}$.т-С9	14.48	10.40				24.88							
ПК59.15-6Ат$\overline{IV}$С.т-С9							14.48	10.40				24.88	
ПК59.15-8$A\overline{IV}$.т-С9		31.20				31.20							
ПК59.15-8Ат$\overline{IV}$С.т-С9								31.20				31.20	

23258

47

https://zavodjbi.com/

Инв. № подл.	Подпись и дата	Взам. инв. №

Изделия арматурные														Общий расход
Арматура класса													Всего	
AIII			AI						BpI					
ГОСТ 5781-82*									ГОСТ 6727-80*					
ф8	ф10	Итого	ф6	ф8	ф10	ф12	ф14	Итого	ф3	ф4	ф5	Итого		
0.95		0.95			2.80			2.80	4.84	1.36		6.20	9.95	27.59
0.95		0,95			2.80			2.80	4.84	1.36		6.20	9.95	27.59
0.95		0.95			2.80			2.80	4.49	1.98		6.47	10.22	29.90
0.95		0.95			2.80			2.80	4.49	1.98		6.47	10.22	29.90
0,95		0.95			2.80			2.80	6.26	2.42		8.68	12.43	36.85
0.95		0.95			2.80			2.80	6.26	2.42		8.68	12.43	36.85
	1.73	1.73				4.44		4.44	5.80	1.64		7.44	13.61	29.67
	1.73	1.73				4.44		4.44	5.80	1.64		7.44	13.61	29.67
	1.73	1.73				4.44		4.44	5.80	1.64		7.44	13.61	34.41
	1.73	1.73				4.44		4.44	5.80	1.64		7.44	13.61	34.41
	1.73	1.73				4.44		4.44	6.30	4.49		10.79	16.96	41.84
	1.73	1.73				4.44		4.44	6.30	4.49		10.79	16.96	41.84
	1.73	1.73				4.44		4.44	6.90	4.49		11.39	17.56	48.76
	1.73	1.73				4.44		4.44	6.90	4.49		11.39	17.56	48.76

23258 48

Инв.№подл.	Подпись и дата	Взам.инв.№

Марка элемента	Напрягаемая арматура											
	АIV ГОСТ 5781-82*						АтIVС ГОСТ 10884-81					
	ф10	ф12	ф14	ф16	ф18	Итого	ф10	ф12	ф14	ф16	ф18	Итого
ПК62.10-3АIV.т-С9	7.60	5.47				13.07						
ПК62.10-3АтIVС.т-С9							7.60	5.47				13.07
ПК62.10-4,5АIV.т-С9		16.31				16.31						
ПК62.10-4,5АтIVС.т-С9								16.31				16.31
ПК62.10-6АIV.т-С9	3.80	16.41				20.21						
ПК62.10-6АтIVС.т-С9							3.80	16.41				20.21
ПК62.10-8АIV.т-С9		10.94	14.88			25.82						
ПК62.10-8АтIVС.т-С9								10.94	14.88			25.82
ПК62.12-3АIV.т-С9	15.20					15.20						
ПК62.12-3АтIVС.т-С9							15.20					15.20
ПК62.12-4,5АIV.т-С9	19.00					19.00						
ПК62.12-4,5АтIVС.т-С9							19.00					19.00
ПК62.12-6АIV.т-С9	15.20		7.44			22.64						
ПК62.12-6АтIVС.т-С9							15.20		7.44			22.64

23258

49

Копир. Кравец Формат А4

48

https://zavodjbi.com/

Инв.№ подл.	Подпись и дата	Взам.инв.№

Изделия арматурные														Общий расход
Арматура класса													Всего	
AIII			AI						Вр.I					
ГОСТ 5781-82*									ГОСТ 6727-80*					
ф8	ф10	Итого	ф6	ф8	ф10	ф12	ф14	Итого	ф3	ф4	ф5	Итого		
0,95		0,95			2.80	–		2.80	4.37	1.18		5.55	9.30	22.37
0,95		0,95			2.80	–		2.80	4.37	1.18		5.55	9.30	22.37
0.95		0,95			2.80	–		2.80	4.37	1.18		5,55	9.30	25.61
0.95		0,95			2.80	–		2.80	4,37	1.18		5,55	9.30	25.61
0.95		0.95			2.80	–		2.80	5.45	2.30		7.75	11.50	31.71
0.95		0.95			2.80	–		2.80	5.45	2.30		7.75	11.50	31.71
0.95		0,95			2.80	–		2.80	5.91	2.30		8.21	11.96	37.78
0.95		0.95			2.80	–		2.80	5.91	2.30		8.21	11.96	37.78
0.95		0.95			–	4.44		4.44	5.02	1.36		6.38	11.77	26.97
0.95		0.95			–	4.44		4.44	5.02	1.36		6.38	11.77	26.97
0.95		0,95			–	4.44		4.44	4.67	1.98		6.65	12.04	31.04
0.95		0,95			–	4.44		4.44	4.67	1.98		6.65	12.04	31.04
0.95		0.95			–	4.44		4.44	6.35	2.48		8.83	14.22	36.86
0,95		0,95			–	4.44		4.44	6.35	2.48		8.83	14.22	36.86

23258 50

1.141.1-32С.3-22ВС	Лист 8

Копир. Кравец

Формат А4

49

https://zavodjbi.com/

Инв. № подл.	Подпись и дата	Взам. инв. №

Марка элемента	Напрягаемая арматура											
	$A\,IV$ ГОСТ 5781-82*						$AT\,IV$-С ГОСТ 10884-81					
	ф10	ф12	ф14	ф16	ф18	Итого	ф10	ф12	ф14	ф16	ф18	Итого
ПК62.12-8АIV.т-С.9		16.41	14.88			31.29						
ПК62.12-8АтIVСт-С9								16.41	14.88			31.29
ПК62.15-3АIV.т-С9	19.00	4.20				23.20						
ПК62.15-3АтIVСт-С9							19.00	4.20				23.20
ПК62.15-4,5АIV.т-С9	19.00	5.47				24.47						
ПК62.15-4,5АтIVСт-С9							19.00	5.47				24.47
ПК62.15-6АIV.т-С9		21.88	7.44			29.32						
ПК62.15-6АтIVСт-С9								21.88	7.44			29.32
ПК62.15-8АIV.т-С9		16.41	22.32			38.73						
ПК62.15-8АтIVСт-С9								16.41	22.32			38.73
ПК71.10-3АIV.т-С9		12.54	8.53			21.07						
ПК71.10-3АтIVСт-С9								12.54	8.53			21.07
ПК71.10-4,5АIV.т-С9		18.81	8.53			27.34						
ПК71.10-4,5АтIVСт-С9								18.81	8.53			27.34

23258

51

https://zavodjbi.com/

Инв. № подл	Подпись и дата	Взам. инв №

Изделия арматурные														Общий расход
Арматура класса													Всего	
AIII			AI						Вр I					
ГОСТ 5781-82*									ГОСТ 6727-80*					
ф8	ф10	Итого	ф6	ф8	ф10	ф12	ф14	Итого	ф3	ф4	ф5	Итого		
0.95	–	0,95			–	4.44		4.44	6.36	2.74		9.10	14.49	45,78
0.95	–	0.95			–	4.44		4.44	6.36	2.74		9.10	14.49	45.78
–	1.73	1.73			–	4.44		4.44	6.09	1.64		7.73	13.90	37.10
–	1.73	1.73			–	4.44		4.44	6.09	1.64		7.73	13.90	37.10
–	1.73	1.73			–	4.44		4.44	5.65	2.41		8.06	14.23	38.70
–	1.73	1.73			–	4.44		4.44	5.65	2.41		8.06	14.23	38.70
–	1.73	1.73			–	4.44		4.44	5.61	6.08		11.69	17.86	47.18
–	1.73	1.73			–	4.44		4.44	5.61	6.08		11.69	17.86	47.18
–	1.73	1.73			–	4.44		4.44	5.39	6.47		11.86	18.03	56.76
–	1.73	1.73			–	4.44		4.44	5.39	6.47		11.86	18.03	56.76
0.95	–	0.95			2.80	–		2.80	4.54	1.80		6.34	10.09	31.16
0.95	–	0.95			2.80	–		2.80	4.54	1.80		6.34	10.09	31.16
0.95	–	0.95			2.80	–		2.80	4.54	1.80		6.34	10.09	37.43
0.95	–	0.95			2.80	–		2.80	4.54	1.80		6.34	10.09	37.43

23258 52

https://zavodjbi.com/

Инв.№ подл.	Подпись и дата	Взам.инв.№

Марка элемента	Напрягаемая арматура											
	А IV ГОСТ 5781-82*						Ат IVС ГОСТ 10884-81					
	ф10	ф12	ф14	ф16	ф18	Итого	ф10	ф12	ф14	ф16	ф18	Итого
ПК71.10-6А IV.т-С9			34.12			34.12						
ПК71.10-6Ат IVС.т-С9									34.12			34.12
ПК71.10-8А IV.т-С9				33.42	14.11	47.53						
ПК71.10-8Ат IVС.т-С9										33.42	14.11	47.53
ПК71.12-3А IV.т-С9	17.52	6.27				23.79						
ПК71.12-3Ат IVС.т-С9							17.52	6.27				23.79
ПК71.12-4,5А IV.т-С9		31.35				31.35						
ПК71.12-4,5Ат IVС.т-С9								31.35				31.35
ПК71.12-6А IV.т-С9		18.81		22.28		41.09						
ПК71.12-6Ат IVС.т-С9								18.81				41.09
ПК71.12-8А IV.т-С9				44.56	14.11	58.67						
ПК71.12-8Ат IVС.т-С9										44.56	14.11	58.67

23258

53

Копир. Кравец

Формат А4

https://zavodjbi.com/

Инв.№ подл.	Подпись и дата	Взам.инв.№

Изделия арматурные														Общий расход
Арматура класса													Всего	
AIII			AI						BpI					
ГОСТ 5781-82*									ГОСТ 6727-80*					
ф8	ф10	Итого	ф6	ф8	ф10	ф12	ф14	Итого	ф3	ф4	ф5	Итого		
0.95		0,95			2.80	–		2.80	6.47	2.46	–	8.93	12.68	46.80
0,95		0.95			2.80	–		2.80	6.47	2.46	–	8.93	12.68	46.80
0.95		0.95			2.80	–		2.80	6.25	2.98	–	9.23	12.98	60.51
0.95		0.95			2.80	–		2.80	6.25	2.98	–	9.23	12.98	60.51
0.95		0.95			–	4.44		4.44	5.29	1.98	–	7.27	12.66	36.45
0.95		0.95			–	4.44		4.44	5.29	1.98	–	7.27	12.66	36.45
0.95		0.95			–	4.44		4.44	5.44	1.98	–	7.42	12.81	44.16
0.95		0.95			–	4.44		4.44	5.44	1.98	–	7.42	12.81	44,16
0.95		0.95			–	4.44		4.44	7.35	3.16	–	10.51	15.90	56.99
0.95		0.95			–	4.44		4.44	7.35	3.16	–	10.51	15.90	56.99
0.95		0.95			–	4.44		4.44	7.35	2.64	0.81	10.80	16.19	74.86
0.95		0.95			–	4.44		4.44	7.35	2.64	0.81	10.80	16.19	74.86

23258

54

Копир. Кравец

Формат А4

https://zavodjbi.com/

Инв.№ подл.	Подпись и дата	Взам.инв.№

Марка элемента	Напрягаемая арматура											
	$A\overline{IV}$						$Ат\overline{IV}С$					
	ГОСТ 5781-82*						ГОСТ 10884-81					
	ф10	ф12	ф14	ф16	ф18	Итого	ф10	ф12	ф14	ф16	ф18	Итого
ПК71.15-3 $A\overline{IV}$.Т-С9	17.52	12.54				30.06						
ПК71.15-3 $Ат\overline{IV}$С.Т-С9							17.52	12.54				30.06
ПК71.15-4,5 $A\overline{IV}$.Т-С9		18.81		22.28		41.09						
ПК71.15-4,5 $Ат\overline{IV}$С.Т-С9								18.81		22.28		41.09
ПК71.15-6 $A\overline{IV}$.Т-С9			42.65	11.14		53.79						
ПК71.15-6 $Ат\overline{IV}$С.Т-С9									42.65	11.14		53.79
ПК71.15-8 $A\overline{IV}$.Т-С9				44.56	28.22	72.78						
ПК71.15-8 $Ат\overline{IV}$С.Т-С9										44.56	28.22	72.78

23258 55

Копир. Кравец
Формат А4
https://zavodjbi.com/
ЗАВОД ЖБИ

Инв.№ подл.	Подпись и дата	Взам.инв№

	Изделия арматурные														Общий расход
	Арматура класса													Всего	
	А III			А I						Вр I					
	ГОСТ 5781-82*									ГОСТ 6727-80*					
	ф8	ф10	Итого	ф6	ф8	ф10	ф12	ф14	Итого	ф3	ф4	ф5	Итого		
		1.73	1.73				4.44		4.44	5.71	2.80		8.51	14.68	44.74
2		1.73	1.73				4.44		4.44	5.71	2.80		8.51	14.68	44.74
		1.73	1.73				4.44		4.44	6.54	2.41		8.95	15.12	56.21
		1.73	1.73				4.44		4.44	6.54	2.41		8.95	15.12	56.21
		1.73	1.73				4.44		4.44	6.47	7.31		13.78	19.95	73.74
		1.73	1.73				4.44		4.44	6.47	7.31		13.78	19.95	73.74
		1.73	1.73				4.44		4.44	6.47	7.67		14.14	20.31	93.09
		1.73	1.73				4.44		4.44	6.47	7.67		14.14	20.31	93.09

23258

56

Копир. Кравец

Формат А4

https://zavodjbi.com/