https://zavodjbi.com/

ГОСУДАРСТВЕННЫЙ КОМИТЕТ СОВЕТА МИНИСТРОВ СССР
ПО ДЕЛАМ СТРОИТЕЛЬСТВА
/ГОССТРОЙ СССР/

ТИПОВЫЕ КОНСТРУКЦИИ И ДЕТАЛИ ЗДАНИЙ И СООРУЖЕНИЙ

СЕРИЯ 1.462-3

ЖЕЛЕЗОБЕТОННЫЕ ПРЕДВАРИТЕЛЬНО НАПРЯЖЕННЫЕ ДВУСКАТНЫЕ РЕШЕТЧАТЫЕ БАЛКИ

ДЛЯ ПОКРЫТИЙ ПРОМЫШЛЕННЫХ ЗДАНИЙ

ВЫПУСК III

АРМАТУРНЫЕ ИЗДЕЛИЯ И ЗАКЛАДНЫЕ ДЕТАЛИ
БАЛОК ПРОЛЕТОМ 18 м

РАБОЧИЕ ЧЕРТЕЖИ

11949-03
ЦЕНА 1-14

https://zavodjbi.com/

https://zavodjbi.com/

ЦЕНТРАЛЬНЫЙ ИНСТИТУТ ТИПОВОГО ПРОЕКТИРОВАНИЯ
ГОССТРОЯ СССР

Москва, А-445, Смольная ул., 22

Сдано в печать 1977 года

Заказ № 8463 Тираж 1000 экз.

https://zavodjbi.com/

https://zavodjbi.com/

ГОСУДАРСТВЕННЫЙ КОМИТЕТ СОВЕТА МИНИСТРОВ СССР
ПО ДЕЛАМ СТРОИТЕЛЬСТВА
/ГОССТРОЙ СССР/

ТИПОВЫЕ КОНСТРУКЦИИ И ДЕТАЛИ ЗДАНИЙ И СООРУЖЕНИЙ

СЕРИЯ 1.462-3

ЖЕЛЕЗОБЕТОННЫЕ ПРЕДВАРИТЕЛЬНО НАПРЯЖЕННЫЕ ДВУСКАТНЫЕ РЕШЕТЧАТЫЕ БАЛКИ

ДЛЯ ПОКРЫТИЙ ПРОМЫШЛЕННЫХ ЗДАНИЙ

ВЫПУСК III

АРМАТУРНЫЕ ИЗДЕЛИЯ И ЗАКЛАДНЫЕ ДЕТАЛИ
БАЛОК ПРОЛЕТОМ 18 м

РАБОЧИЕ ЧЕРТЕЖИ

РАЗРАБОТАНЫ

Проектным институтом №1 Госстроя СССР
и Научно исследовательским институтом
по строительству Минпромстроя СССР
совместно с НИИЖБ

УТВЕРЖДЕНЫ

и введены в действие с 1. 11. 1972 г.
Госстроем СССР

Постановление № 166 от 31. 08. 1972 г.

https://zavodjbi.com/

https://zavodjbi.com/

Содержание

	Лист	стр.
Содержание		3
Пояснительная записка		4
Спецификация стали на напрягаемую арматуру	1	5
Каркас КП1	2	6
Каркас КР1	3	7
Каркас КП2	4	8
Каркас КР2	5	9
Каркас КР3	6	10
Каркас КР4	7	11
Каркасы $КР5^{т}$ и $КР5_{н}$	8	12
Каркас КР6	9	13
Каркас КР7	10	14
Каркас КР8	11	15
Каркас КР9	12	16
Каркас КР10	13	17
Каркас КР11	14	18
Каркас КП3	15	19
Каркас КР12	16	20
Каркас КР13	17	21
Каркас КР14	18	22
Каркасы $КР15^{т}$ и $КР15_{н}$	19	23
Каркасы $КР16^{т}$ и $КР16_{н}$	20	24
Каркас КР17	21	25
Каркас КР18	22	26
Каркас КР19	23	27
Каркас КР20	24	28
Каркас КР21	25	29
Каркас КП4	26	30
Каркас КР22	27	31
Каркас КП5	28	32
Каркас КР23	29	33
Каркас КР24	30	34
Каркас КР25	31	35
Каркас КР26	32	36
Каркас КР27	33	37
Каркасы $КР28^{т}$ и $КР28_{н}$	34	38

https://zavodjbi.com/

https://zavodjbi.com/

	лист	стр.
Каркасы КР29^{т} и КР29$_{н}$	35	39
Каркас КР30	36	40
Каркас КР31	37	41
Каркас КР32	38	42
Каркас КР33	39	43
Каркас КР34	40	44
Каркас КР35	41	45
Каркас КР36	42	46
Каркас КР37	43	47
Каркас КР38	44	48
Сетки С1 и С2	45	49
Сетка С3	46	50
Сетки С4 и С5	47	51
Сетка С6	48	52
Сетки С7 и С8	49	53
Сетка С9	50	54
Спецификация стали на отдельные стержни	51	55
Закладная деталь М3-28	52	56
Закладная деталь М3-29	53	57
Закладная деталь М3-30	54	58
Соединительная деталь МС-2-1А	55	59
Закладная деталь М4-1-2	56	60
Закладная деталь М4-1-3	57	61
Закладная деталь М4-3-3	58	62
Закладная деталь М4-3-4	59	63
Закладная деталь М4-7-2	60	64
Закладная деталь М4-8-3	61	65
Детали соединения электросваркой втавр в раззенкованных отверстиях	62	66
Закладная деталь М4-10-1	63	67
Закладная деталь М4-10-2	64	68
Закладная деталь М4-10-3	65	69
Закладная деталь М4-10-4	66	70
Закладная деталь М4-10-5	67	71
Закладная деталь М4-10-6	68	72
Закладная деталь М4-7-3	69	73
Закладная деталь М4-8-4	70	74

https://zavodjbi.com/

https://zavodjbi.com/

ПОЯСНИТЕЛЬНАЯ ЗАПИСКА

I. Настоящий выпуск содержит рабочие чертежи арматурных изделий для двускатных решетчатых балок пролётом I8 м.

2. Арматурные изделия и закладные детали должны изготавливаться в соответствии с требованиями следующих нормативных и инструктивных документов:

глав СНиП I-В.4-62 "Арматура для железобетонных конструкций" и Ш-А.II-70 "Техника безопасности в строительстве";

ГОСТ I0922-64 "Арматура и закладные детали сварные для железобетонных конструкций. Технические требования и методы испытаний";

ГОСТ I4098-68 "Соединения сварные арматуры железобетонных изделий и конструкций. Контактная и ванная сварки. Основные типы и конструктивные элементы";

СН 393-69 "Указания по сварке соединений арматуры и закладных деталей железобетонных конструкций";

СН 3I3-65 (третье издание) "Инструкция по технологии изготовления и установке стальных закладных деталей в сборных железобетонных и бетонных изделиях".

3. Изготовление плоских и пространственных каркасов следует выполнять в кондукторах при помощи контактной точечной сварки.

4. Материал полосовой стали ВСт3пс5 по ГОСТ 380-7I.

5. Соединение втавр анкерных стержнеи с листами закладных деталей производить под слоем флюса. Положение привариваемых стержней должно строго соответствовать проекту.

В тех случаях, когда принятая технология сварки не обеспечивает требуемую точность изготовления деталей, в марках МЗ-28, МЗ-29, МЗ-30 рекомендуется применять дуговую сварку в раззенкованных отверстиях пластин (см.лист 62 деталь А.)

6. Общие рекомендации по изготовлению закладных деталей даны в выпуске I серии I.400-6 "Унифицированные закладные детали сборных железобетонных конструкций зданий промышленных предприятий".

7. Упрочнение напрягаемой арматуры класса А-Шв должно производиться с контролем напряжений и удлинений.

https://zavodjbi.com/

Спецификация стали на одну позицию

Элемент	NN поз.	Эскиз	Марка или ⌀мм	Длина мм	Вес кг
Напрягаемая арматура	1	—	5ВрII	17960	2.8
	2		УНАЭ-6 / ВрII-5	17960	16.6
	3		УНАЭ-8 / ВрII-5	17960	22.1
	4		УНАЭ-10 / ВрII-5	17960	27.7
	5		УНАЭ-12 / ВрII-5	17960	33.3
	6		УНАЭ-14 / ВрII-5	17960	38.8
	7		15П7	17960	20.0
	8		20АIV	17960	44.4
	9		22АIV	17960	53.5
	10		25АIV	17960	69.1
	11		28АIV	17960	86.9
	12		22АIIIв	17960	53.5
	13		25АIIIв	17960	69.1
	14		28АIIIв	17960	86.7

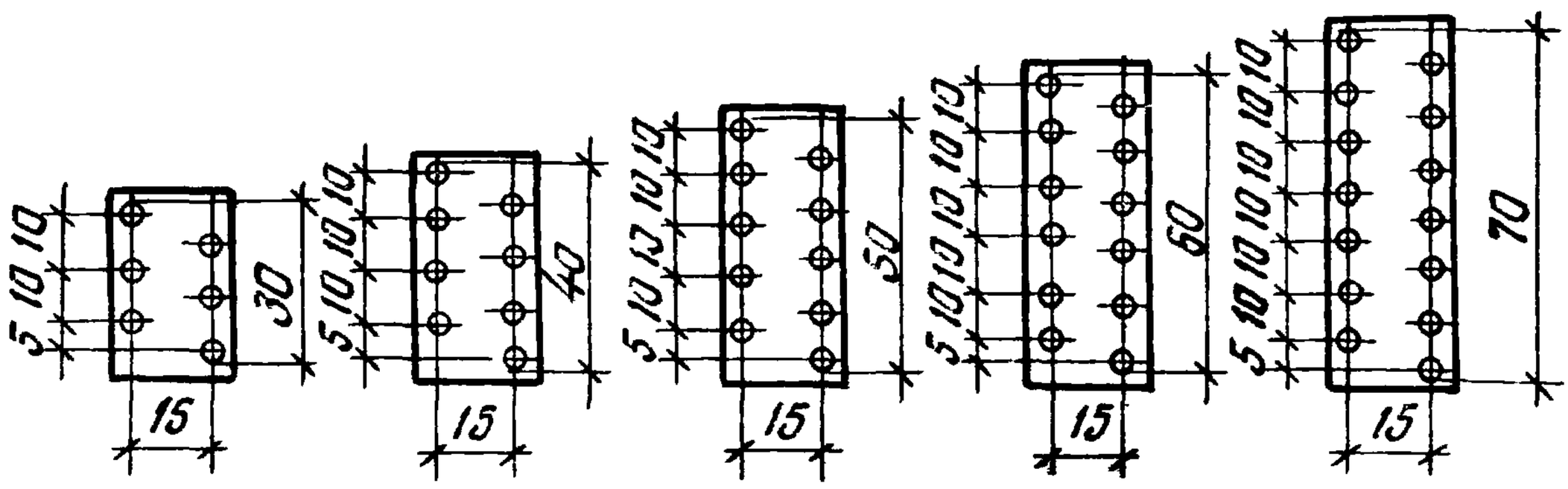

УНАЭ-6 / ВрII-5 УНАЭ-8 / ВрII-5 УНАЭ-10 / ВрII-5 УНАЭ-12 / ВрII-5 УНАЭ-14 / ВрII-5

ТК	Балки пролетом 18м	Серия 1.462-3	
1971	Спецификация стали на напрягаемую арматуру	Выпуск III	Лист 1

https://zavodjbi.com/

https://zavodjbi.com/

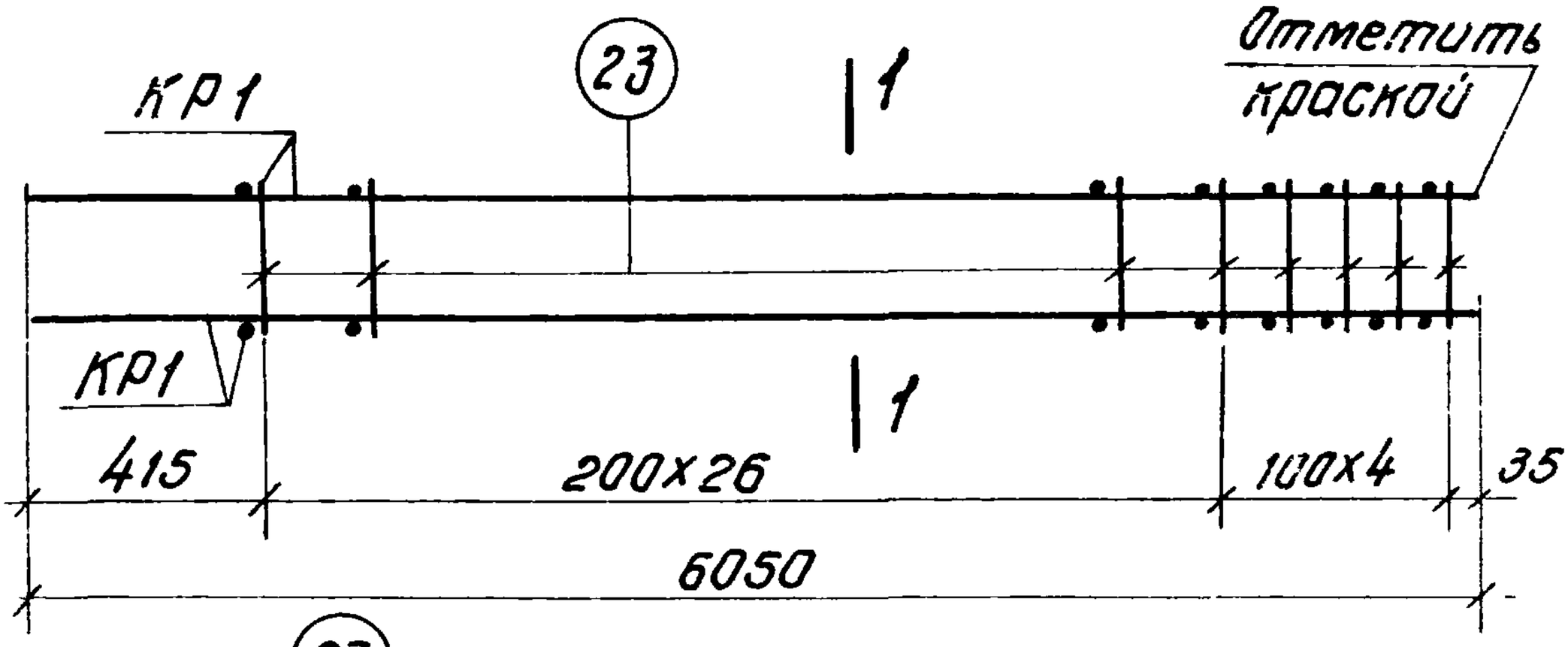

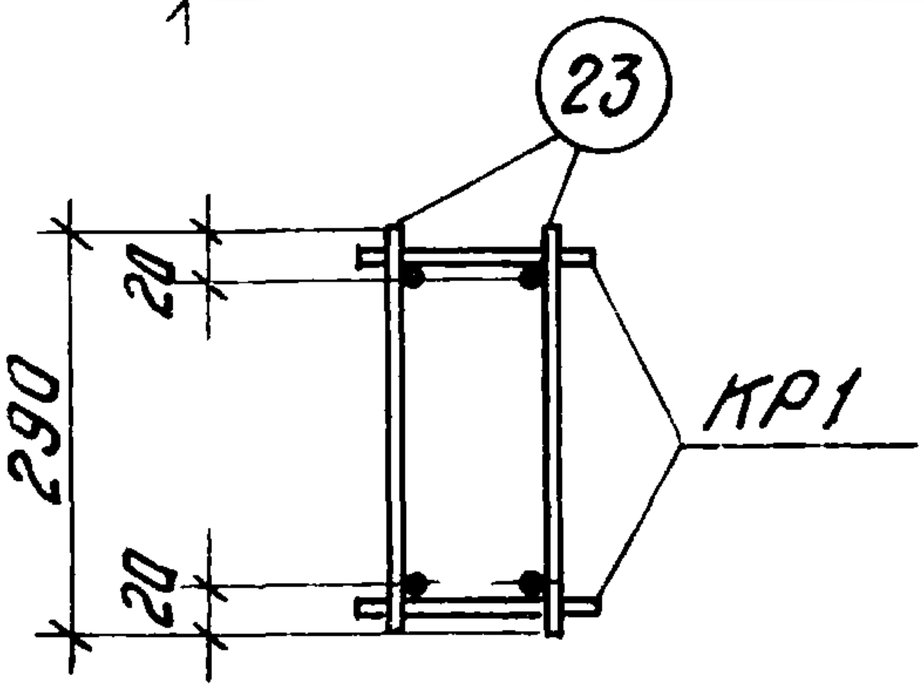

1-1

Марка простран. каркаса	Марка изделия	Колич. штук	Вес кг	№ листа
КП1	КР1	2	16,6	3
	поз. 23	62	2,8	2
	Итого		19,4	

Спецификация стали на одно арматурное изделие

Марка изделия	№ поз.	Эскиз	ф мм	Длина мм	Количество штук	Выборка стали ф мм	общая длина м	Вес кг
Отдельные стержни	23	—	5ВI	290	1	5ВI	0 29	0,045

ТК	Балки пролетом 18 м	Серия 1.462-3	
1971	Каркас КП1	Выпуск III	Лист 2

11945 03 7

https://zavodjbi.com/

https://zavodjbi.com/

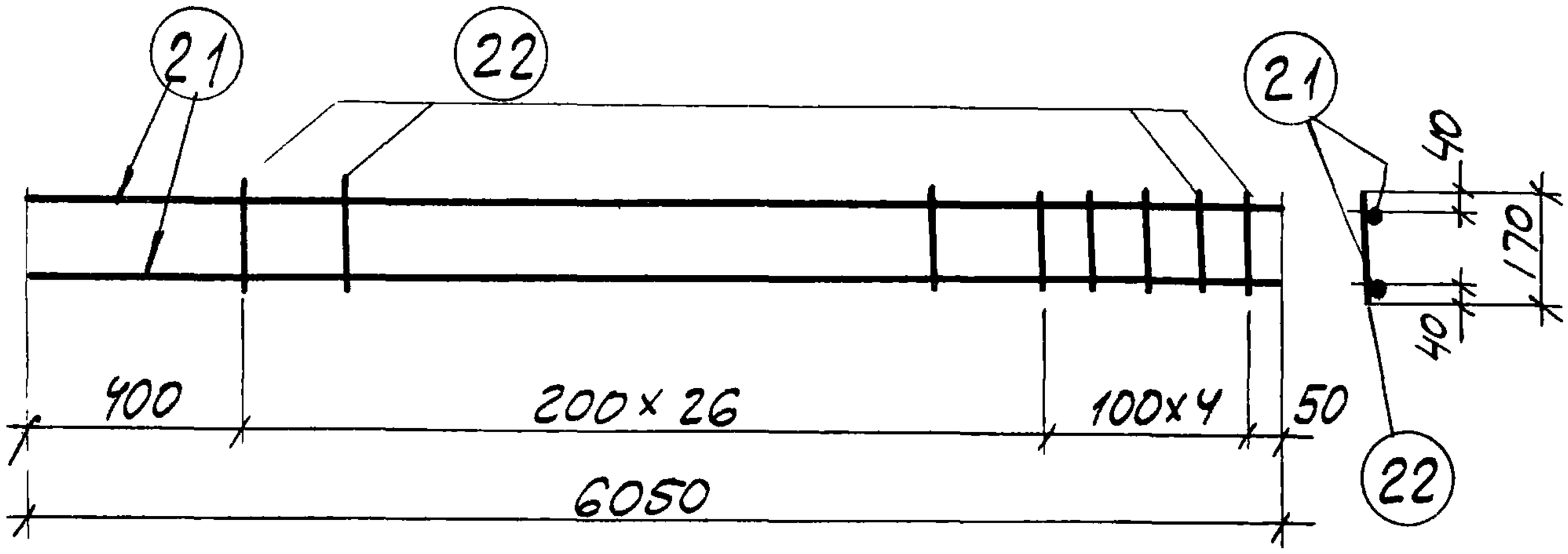

Марка изделия	№ поз	Эскиз	Ф мм	Длина мм	Количество штук	Выборка стали Ф мм.	Общая длина м.	Вес кг.
КР1	21	—	10А III	6050	2	10А III	12,1	7.5
	22		5БI	170	31	5БI	5.3	0.8
								8.3

ТК	Балки пролетом 18м	Серия 1.462.3	
1971	Каркас КР-1	Выпуск III	Лист 3

11949-03 8

https://zavodjbi.com/

https://zavodjbi.com/

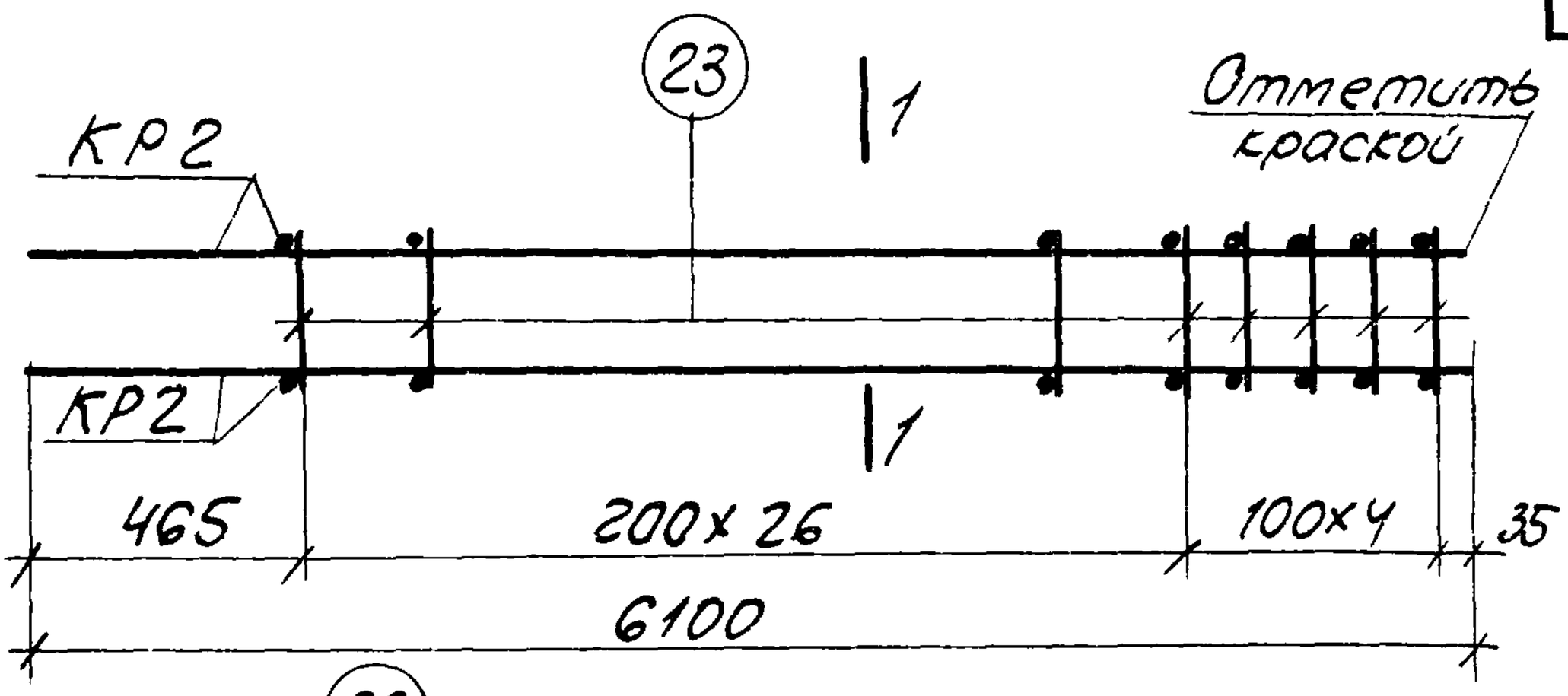

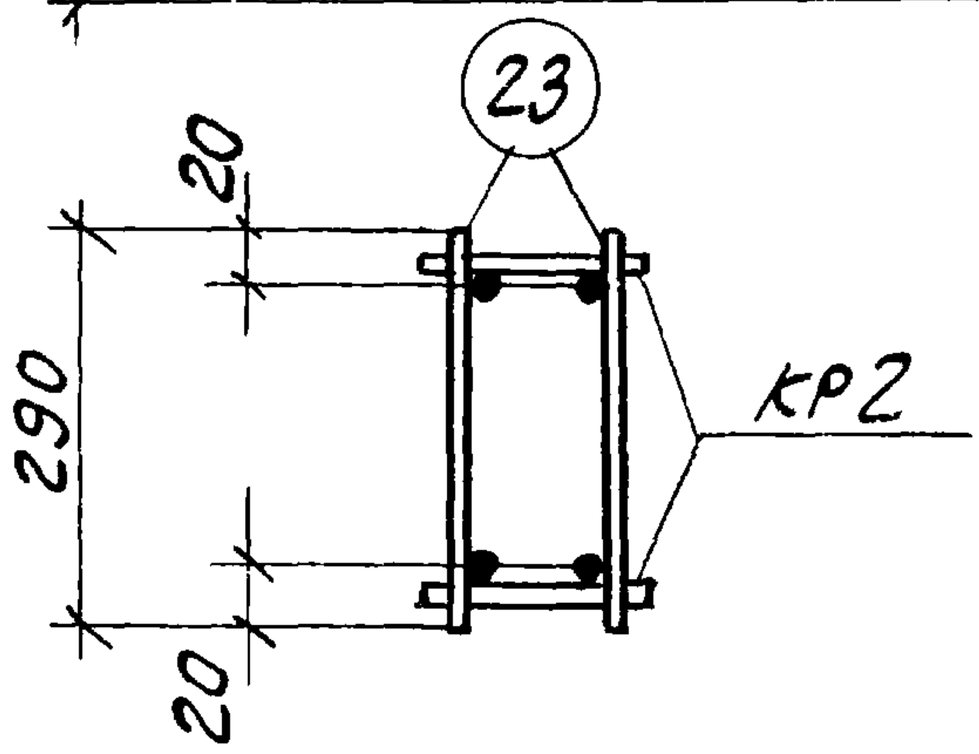

1-1

Марка простран каркаса	Марка издел.	Колич. штук	Вес кг.	№ листа
КП2	КР2	2	23;2	5
	Поз23	62	2.8	4
	Итого		26,0	

Спецификация стали на одно арматурное изделие

Марка изделия	№ поз	Эскиз	Ф мм.	Длина мм	Количество штук.	Выборка стали Ф мм	Общая длина м	Вес кг
Отдельные стержни	23	—	5ВI	290	1	5ВI	0,29	0,045

ТК	Балки пролетом 18м	Серия 1.462-3	
1971	Каркас КП 2	Выпуск III	Лист 4

11949-03 9

https://zavodjbi.com/

https://zavodjbi.com/

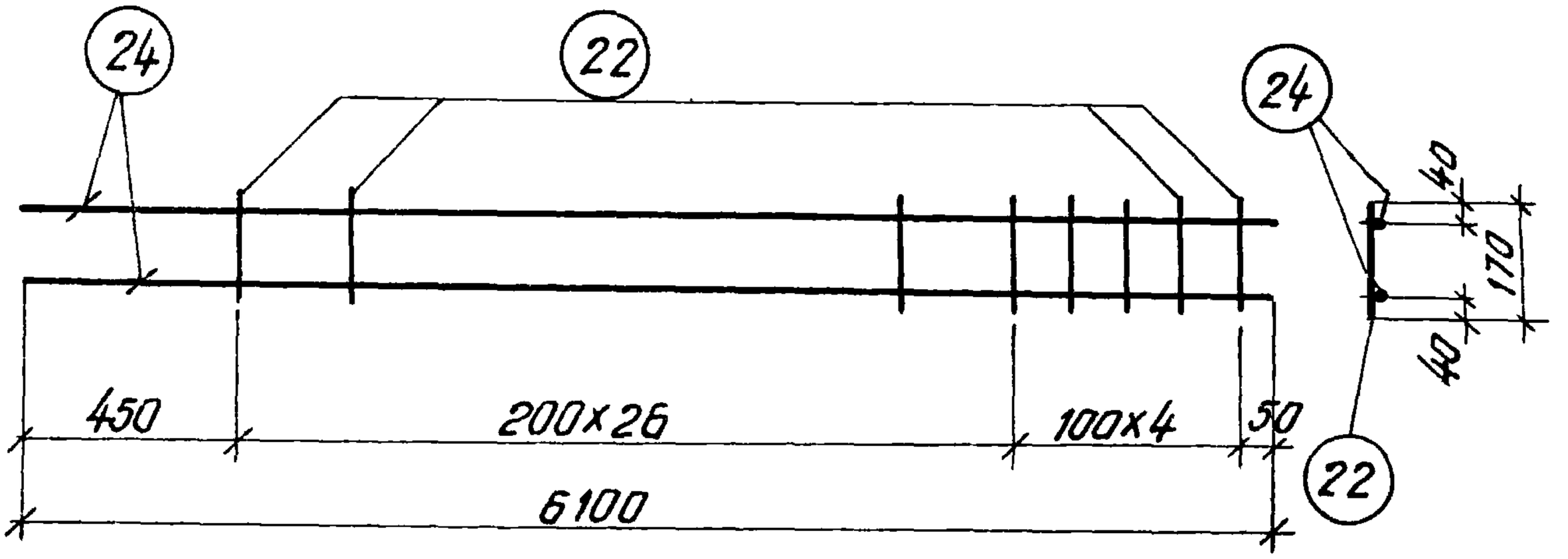

Марка изделия	№ поз.	Эскиз	Ф мм	Длина мм	Количество штук	Выборка стали Ф мм	Общая длина м	Вес кг
КР2	24	—	12AIII	6100	2	12AIII	12,2	10,8
	22		5BI	170	31	5BI	5,3	0,8
							Итого	11,6

ТК	Балки пролетом 18 м	Серия 1.462-3	
1971	Каркас КР2	Выпуск III	Лист 5

11949-03 10

https://zavodjbi.com/

https://zavodjbi.com/

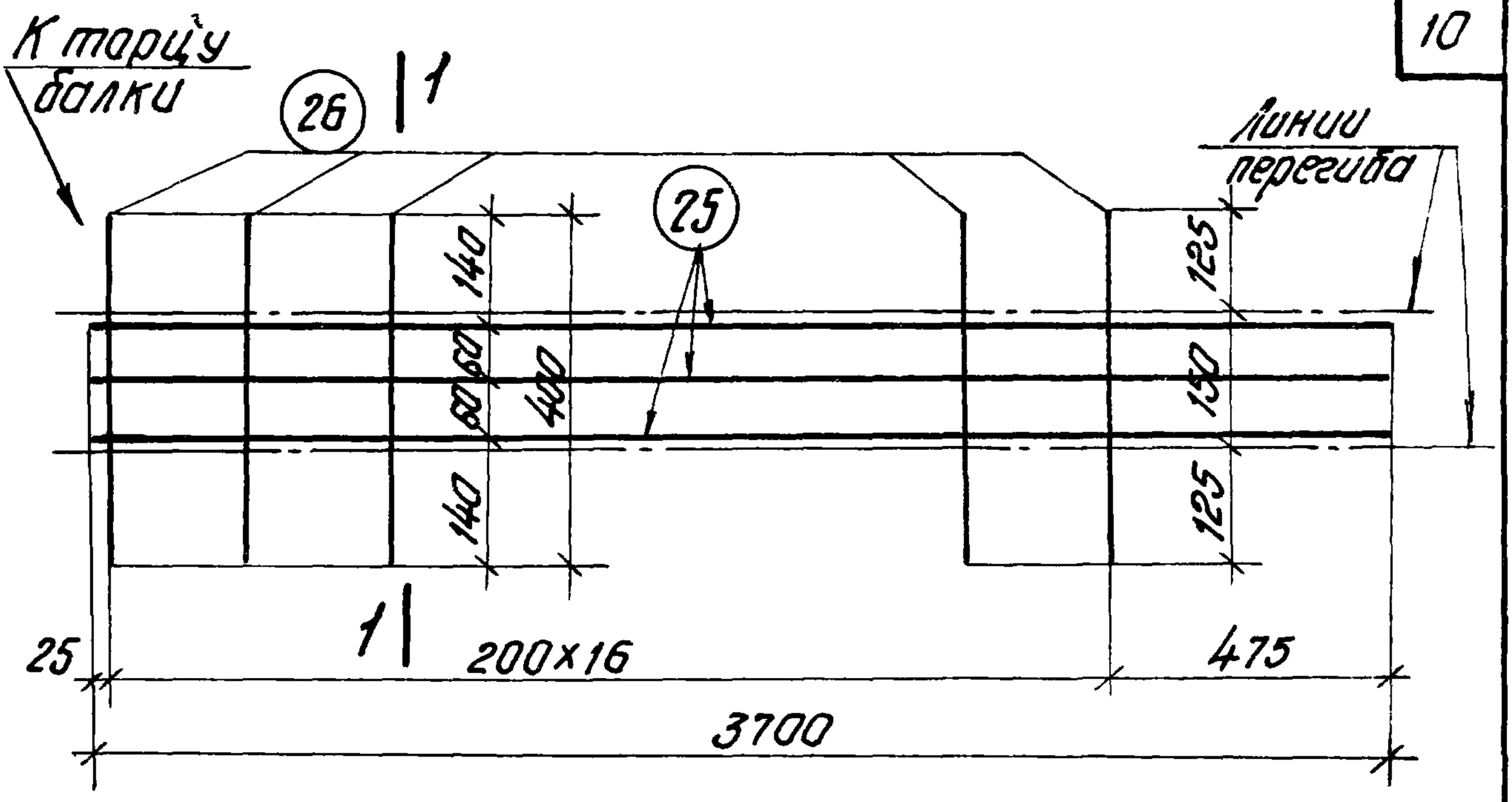

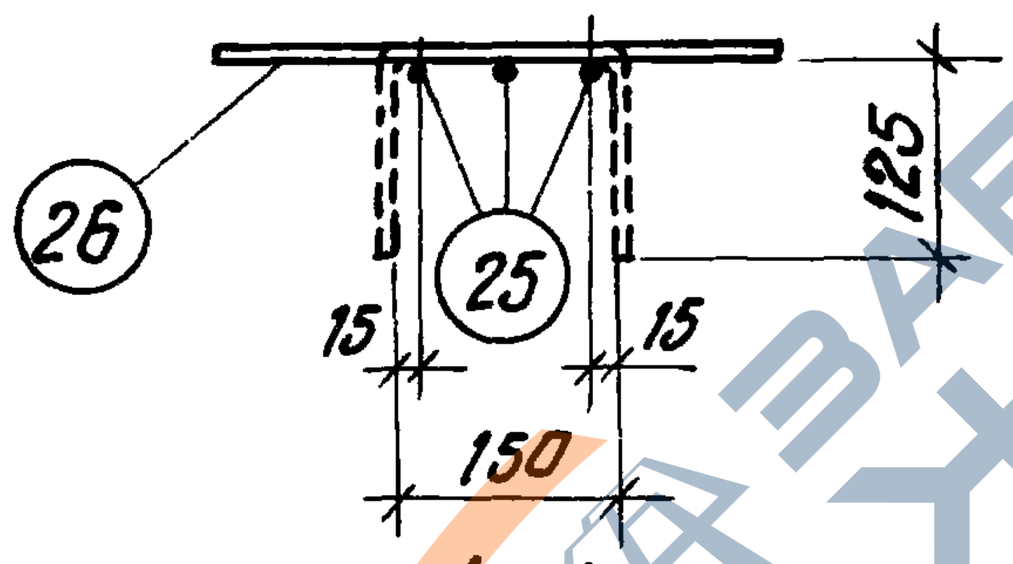

1-1

Марка изделия	№ поз.	Эскиз	Ф мм	Длина мм	Количество штук	Выборка стали Ф мм	Марка элемента	Вес кг
КР3	25	—	14AIII	3700	3	14AIII	11.1	13.4
	26		5BI	400	17	5BI	6.8	1.1
							Итого	14.5

ТК	Балки пролетом 18м	Серия 1.462-3	
1971	Каркас КР3	Выпуск III	Лист 6

11949-03 11

https://zavodjbi.com/

https://zavodjbi.com/

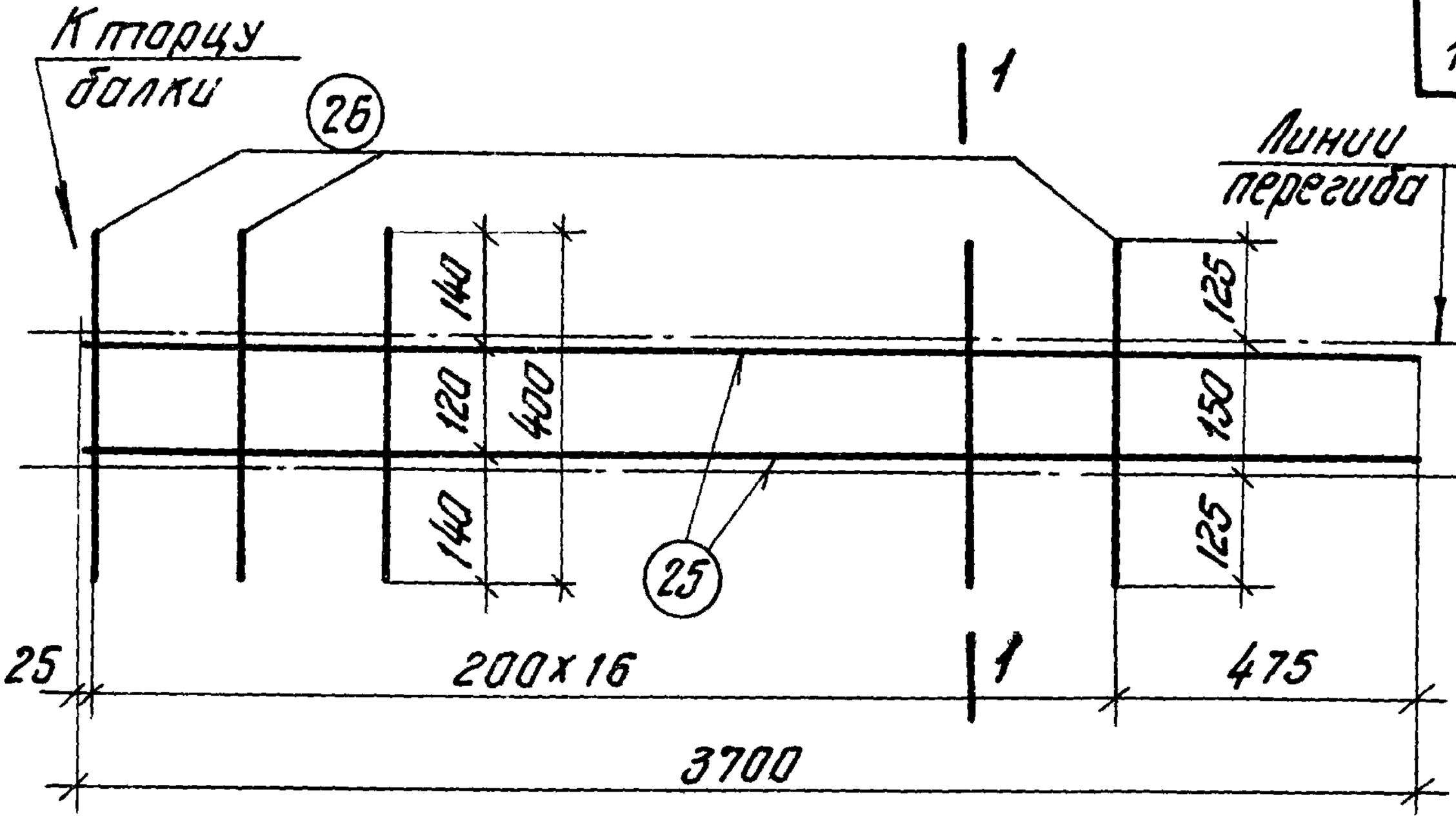

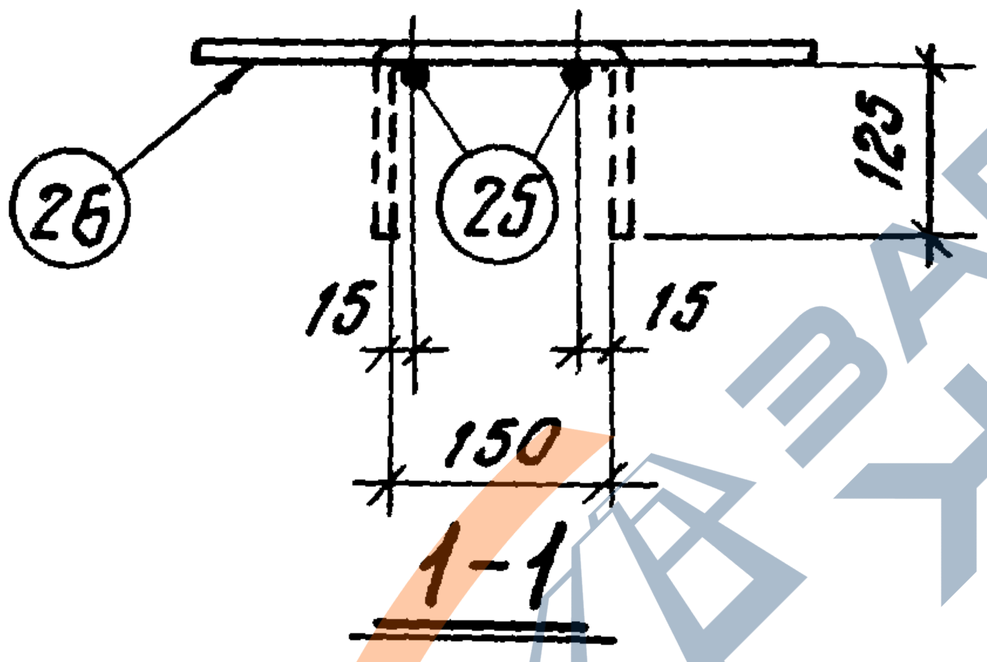

Марка изделия	№ поз.	Эскиз	ф мм	Длина мм	Количество штук	Выборка стали ф мм	общая длина м	Вес кг
КР4	25	—	14 A III	3700	2	14 A III	7.4	9.0
	26		5 B I	400	17	5 B I	6.8	1.1
							Итого	10.1

ТК	Балки пролетом 18 м	Серия 1.462-3	
1971	Каркас КР4	Выпуск III	Лист 7

https://zavodjbi.com/

https://zavodjbi.com/

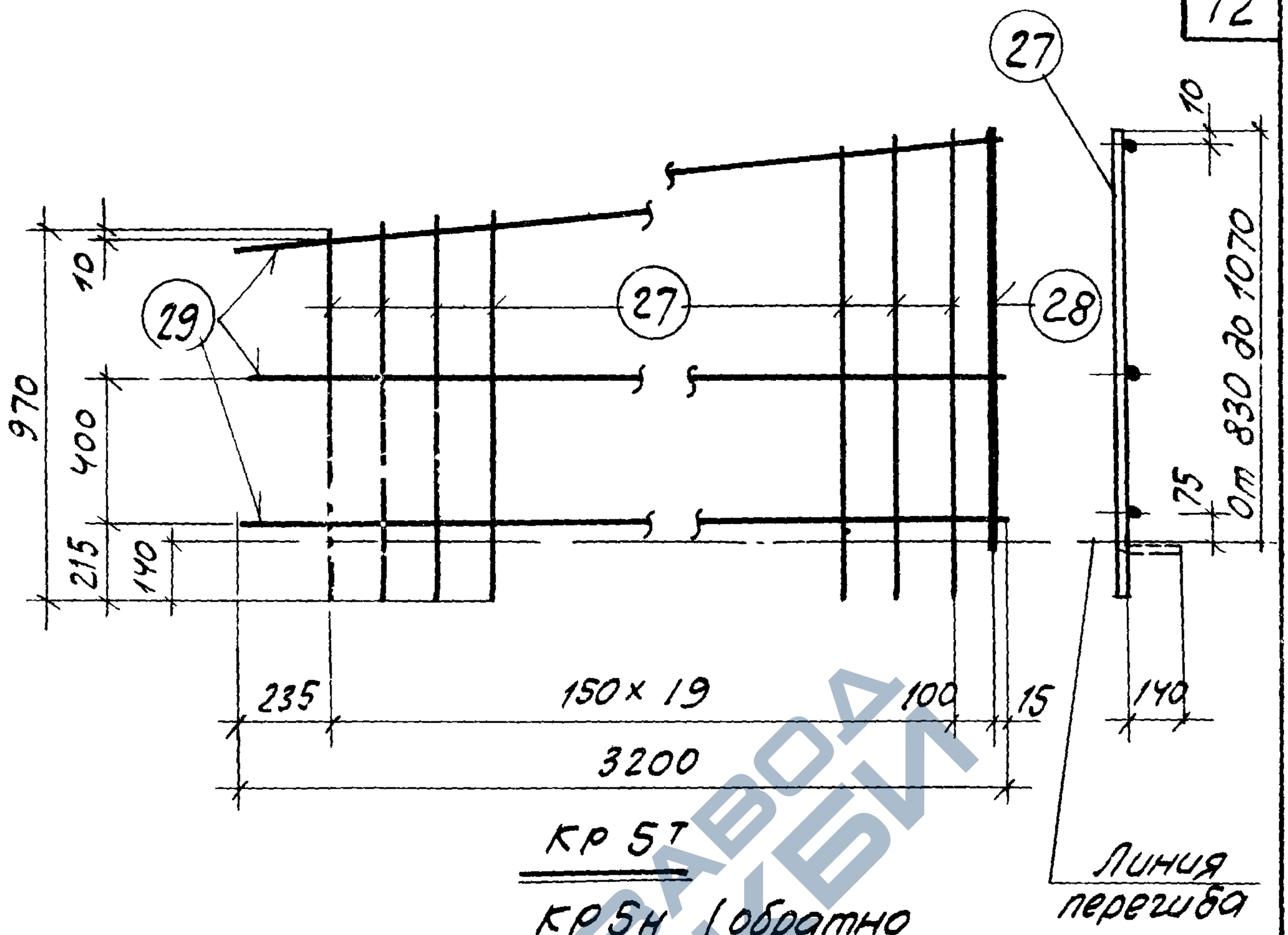

КР 5Т

КР5Н (обратно чертежу)

Марка изделия	№ поз.	Эскиз	ф мм	Длина мм	Количество штук	Выборка стали ф мм	общая длина м	Вес кг
КР 5Т КР 5Н	27	от 970 до 1210	6А III	средняя 1090	20	12А III	1.1	1.0
	28	—	12А III	1080	1	6А III	21.8	4.8
	29		6В I	3200	3	5В I	9.6	1.5
							Итого	7.3

ТК	Балка пролетом 18 м.	Серия 1.462-3	
1971	Каркасы КР 5Т и КР 5Н	Выпуск III	Лист 8

11949-03 13

https://zavodjbi.com/

https://zavodjbi.com/

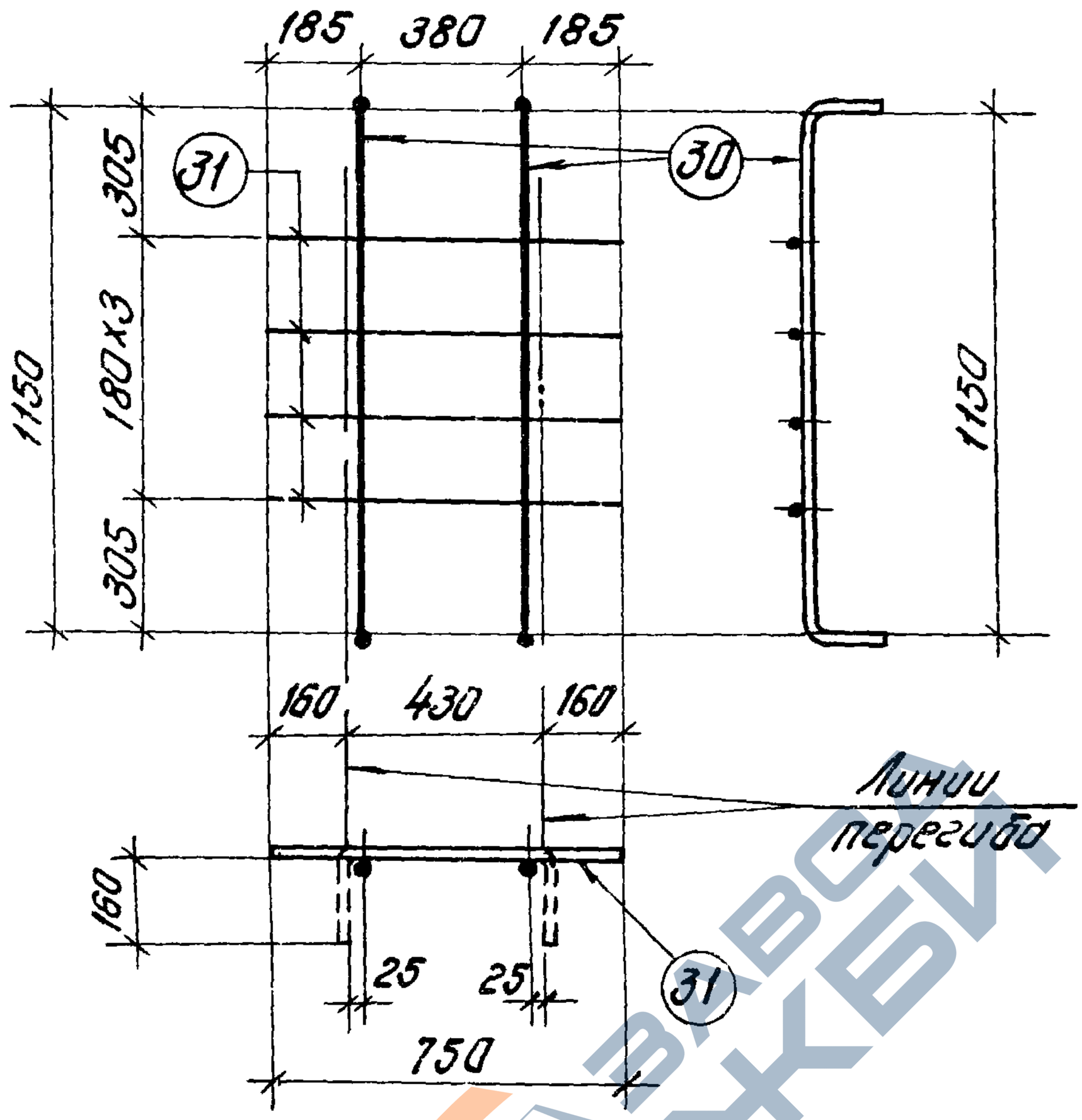

Марка изделия	№ поз.	Эскиз	Ф мм	Длина мм	Количество штук	Выборка стали Ф мм	Общая длина м	Вес кг
КР6	30	1150	12А III	1430	2	12А III	2,9	2,6
	31		5В I	750	4	5В I	3,0	0,5
							Итого	3,1

ТК	Балки пролетом 18 м	Серия 1.462-3	
1971	Каркас КР6	Выпуск III	Лист 9

11949-53 14

https://zavodjbi.com/

https://zavodjbi.com/

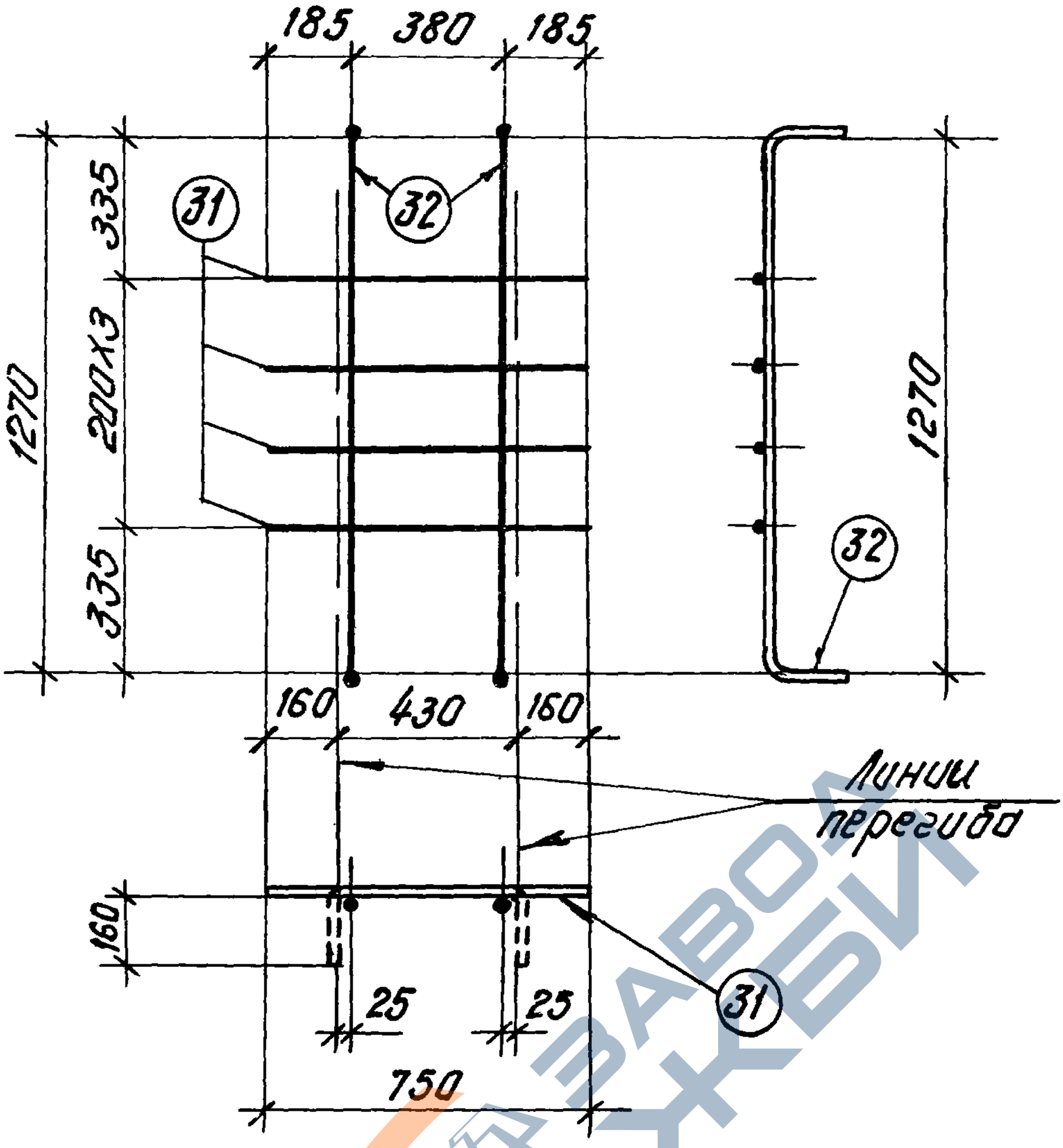

Марка изделия	№ поз.	Эскиз	ф мм	Длина мм	Количество штук	Выборка стали ф мм	общая длина м	вес кг
КР7	32	1270	12AIII	1550	2	12AIII	3,1	2,8
	31		5BI	750	4	5BI	3,0	0,5
							Итого	3,3

ТК	Балки пролетом 18м	Серия 1.462-3	
1971	Каркас КР7	Выпуск III	Лист 10

11949-03 15

https://zavodjbi.com/

https://zavodjbi.com/

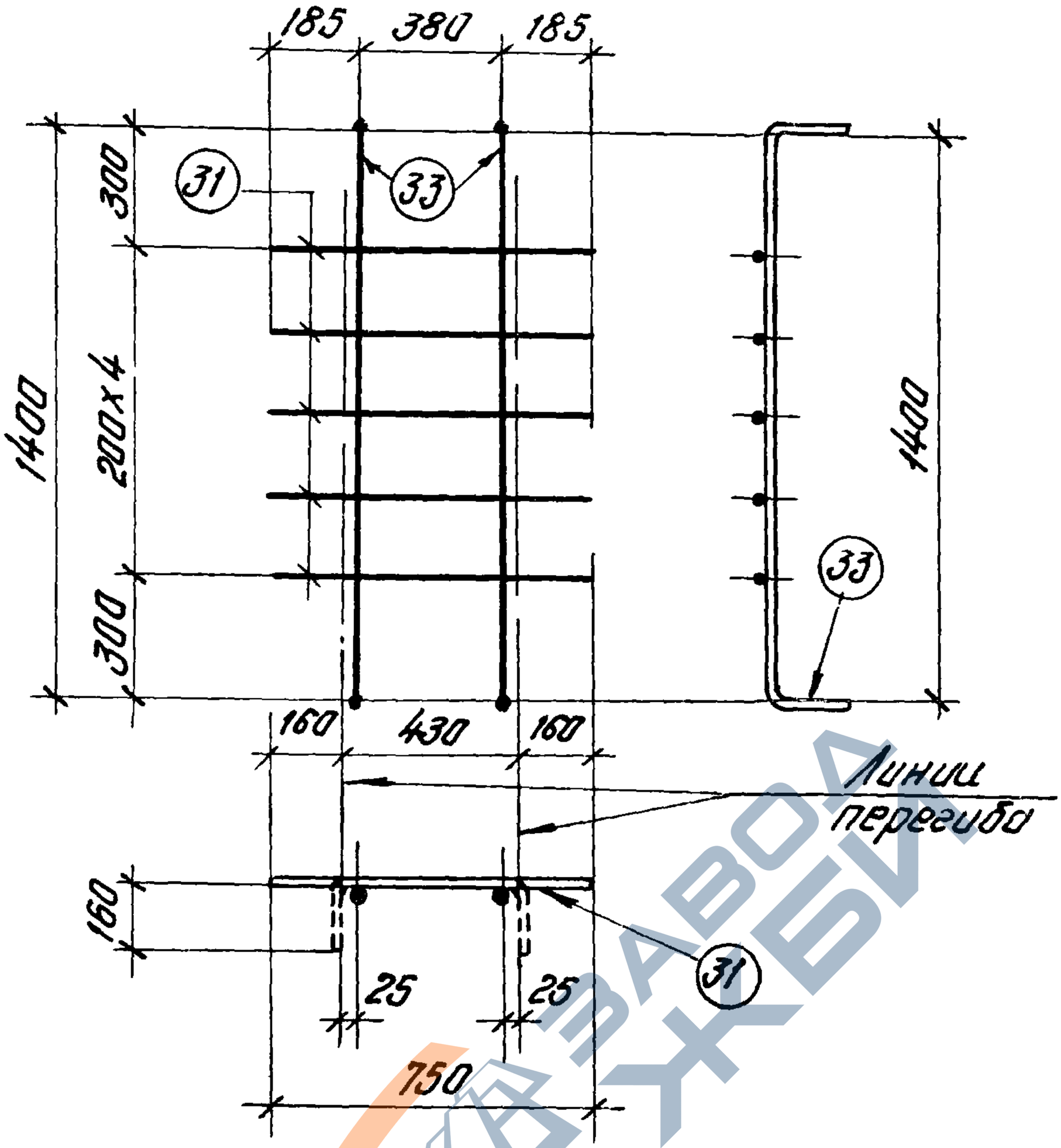

Марка изделия	№ поз.	Эскиз	Ф мм	Длина мм	Количество штук	Выборка стали Ф мм	Общая длина м	Вес кг
КР 8	33	1400	12AIII	1680	2	12AIII	3,4	3,0
	31		5BI	750	5	5BI	3,8	0,6
							Итого	3,6

ТК	Балка пролетом 18 м	Серия 1.462-3	
1971	Каркас КР8	Выпуск III	Лист 11

https://zavodjbi.com/

https://zavodjbi.com/

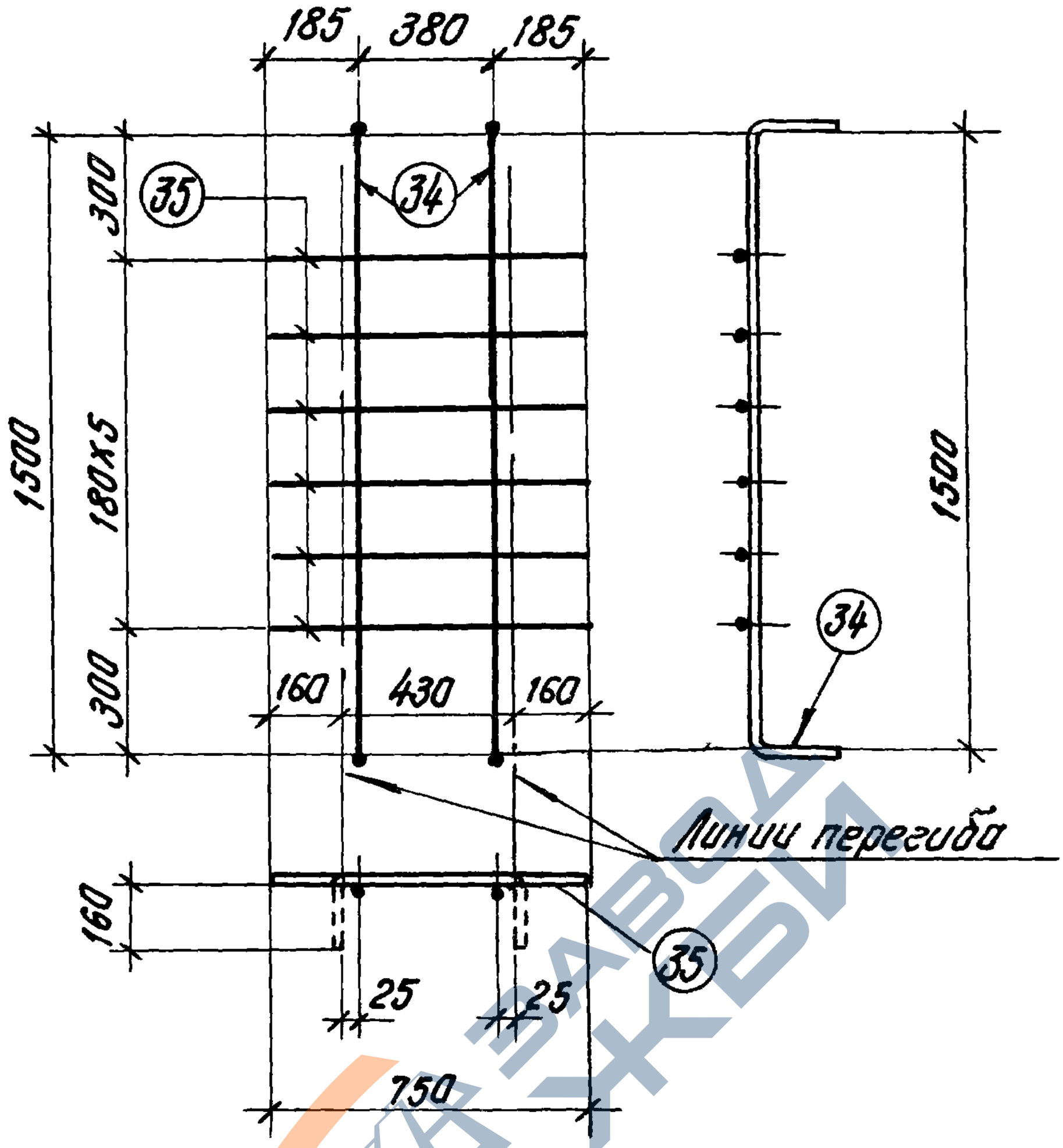

Марка изделия	№ поз.	Эскиз	ф мм	Длина мм	Количество штук	Выборка стали ф мм	общая длина м	Вес кг
КР9	34	1500	12AIII	1780	2	12AIII	3.6	3.2
	35		6AIII	750	6	6AIII	4.5	1.0
							Итого	4.2

ТК	Балки пролетом 18 м	Серия 1.462-3	
1971	Каркас КР9	Выпуск III	Лист 12

11949-03 17

https://zavodjbi.com/

https://zavodjbi.com/

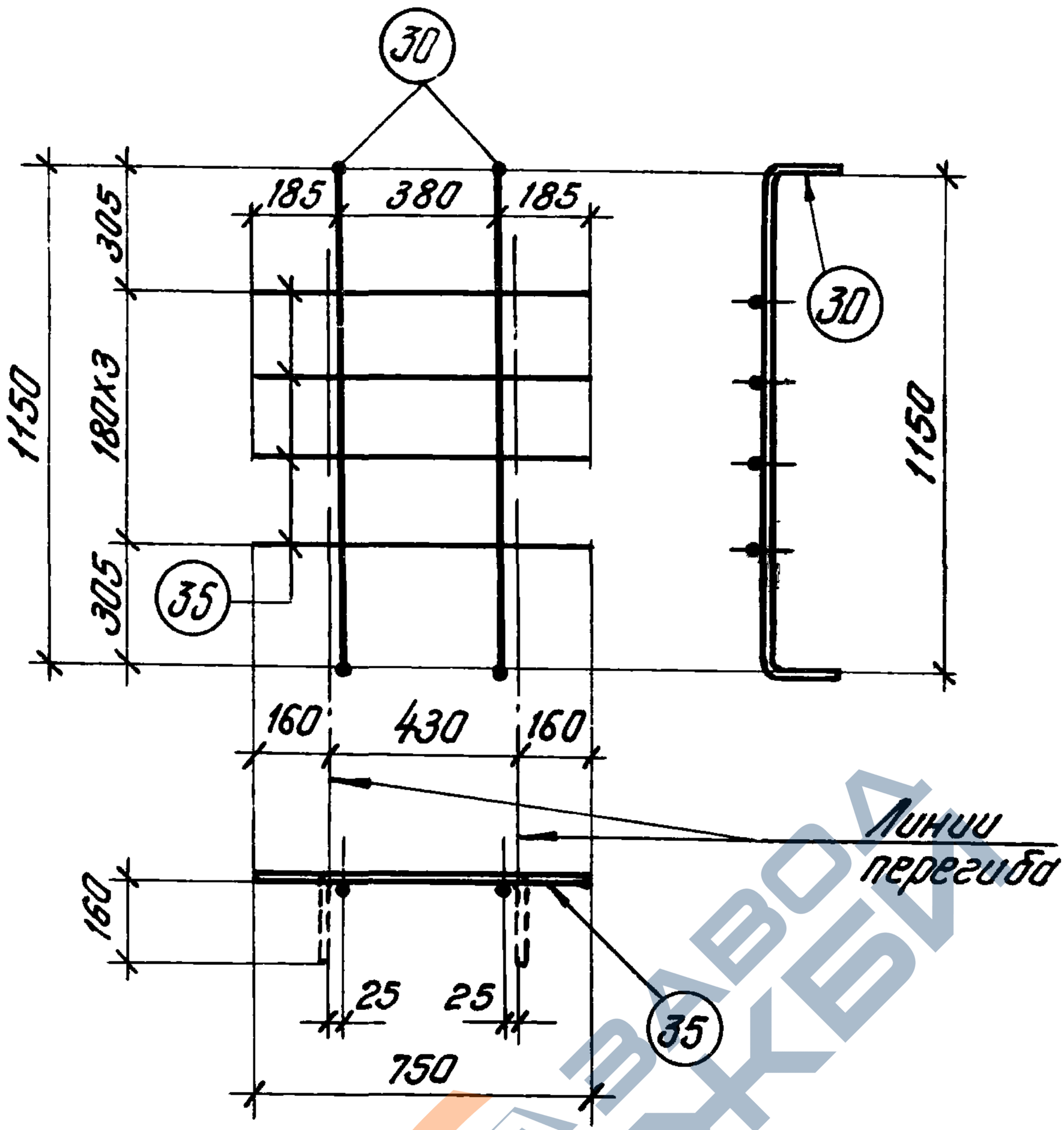

Марка изделия	№ поз.	Эскиз	Ф мм	Длина мм	Количество штук	Выборка стали Ф мм	Общая длина м	Вес кг
КР10	30	1150	12AIII	1430	2	12AIII	2,9	2,6
	35		6AIII	750	4	6AIII	3,0	0,7
							Итого	3,3

ТК	Балки пролетом 18м	Серия 1.462-3	
1971	Каркас КР10	Выпуск III	Лист 13

https://zavodjbi.com/

https://zavodjbi.com/

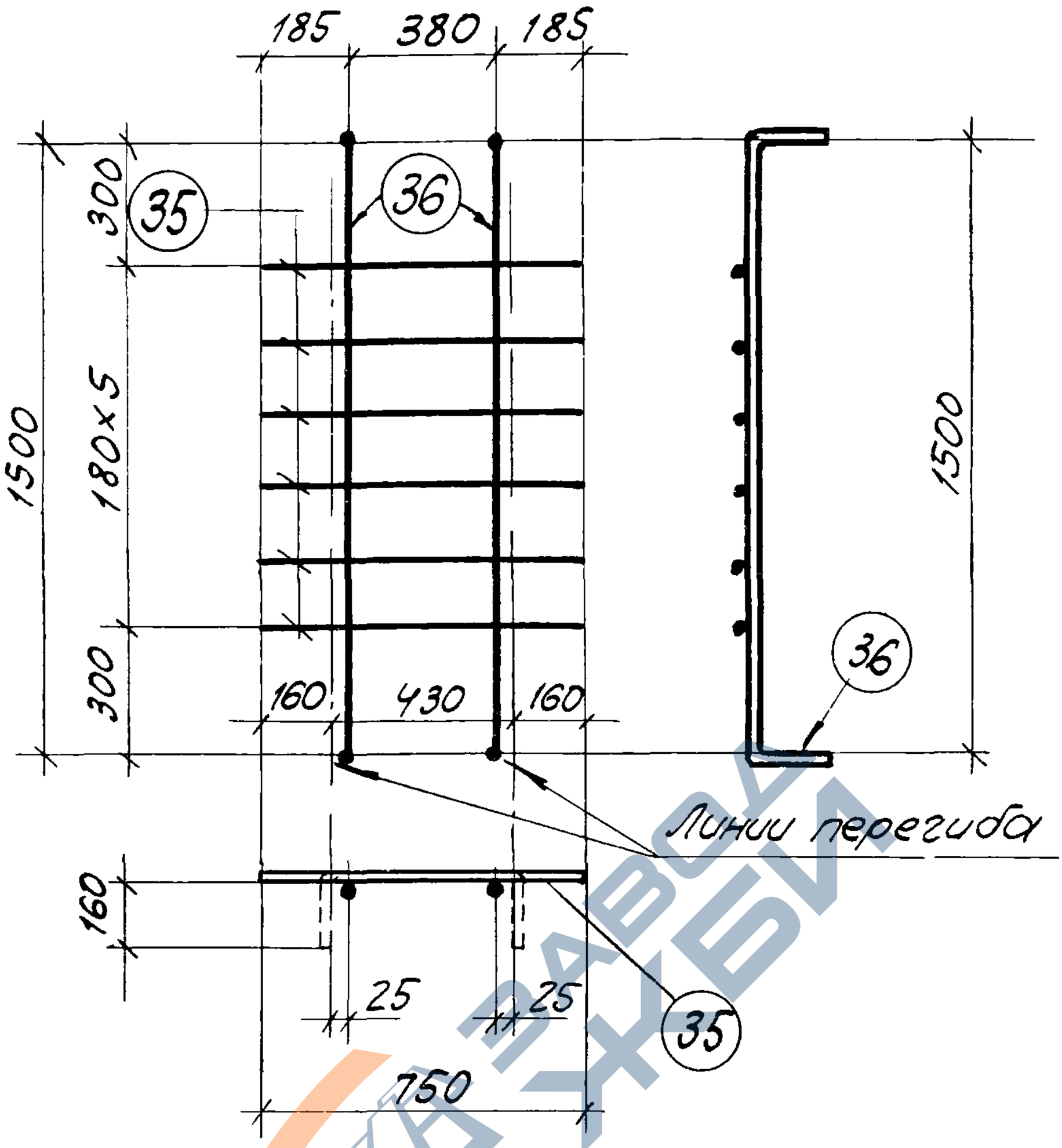

Марка изделия	№ поз	Эскиз	Ф мм.	Длина мм	Количество штук	Выборка стали Ф мм.	Общая длина м.	Вес кг
КР 11	36	1500	14АIII	1780	2	14АIII	3,6	4.3
	35	——	6АIII	750	6	6АIII	4,5	1.0
							Итого	5,3

ТК	Балки пролетом 18 м	Серия 1.462-3	
1971	Каркас КР 11	Выпуск III	Лист 14

11949-03 19

https://zavodjbi.com/

https://zavodjbi.com/

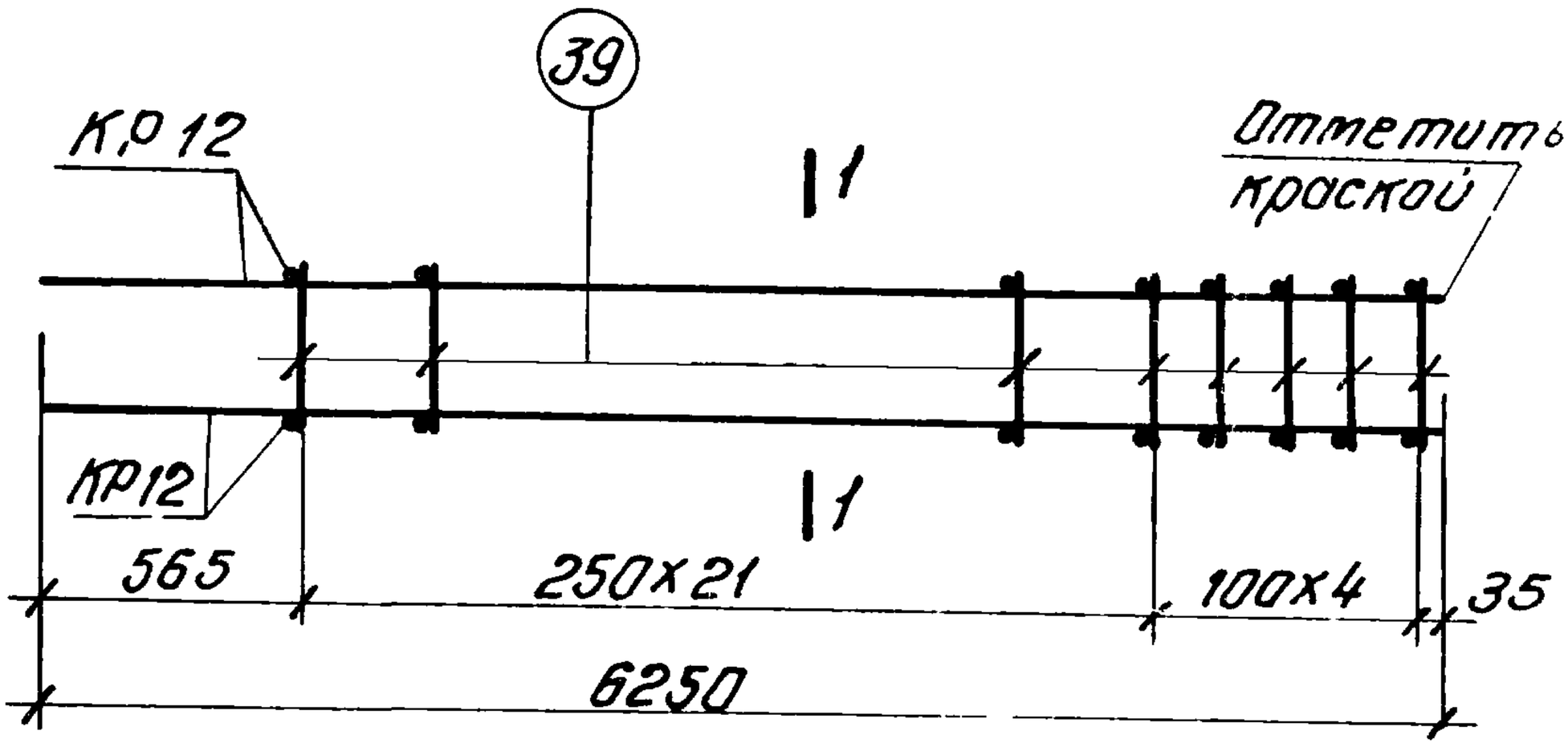

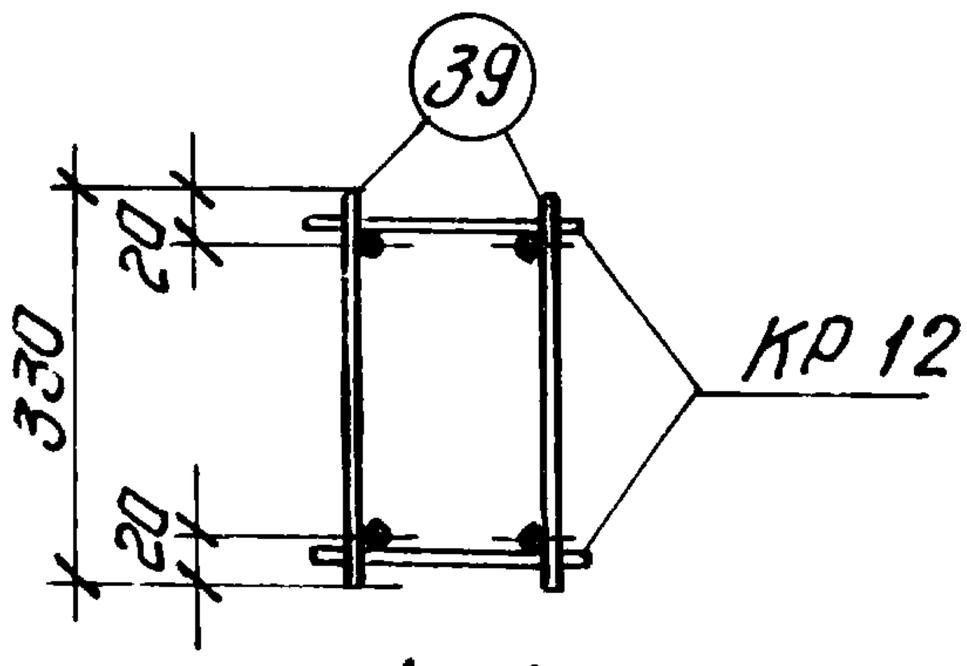

1-1

Марка пространк каркаса	Марка изделия	Колич штук	Вес кг	№ лист
КП3	КР12	2	31.8	1.6
	поз.39	52	2.6	15
	Итого		34.4	

Спецификация стали на одно арматурное изделие

Марка изделия	№ поз.	Эскиз	Ф мм	Длина мм	Количество штук	Выборка стали Ф мм	общая длина м	Вес кг.
Отдельные стержни	39	—	5ВI	330	1	5ВI	0.33	0.6

ТК	Балки пролетом 18м	Серия 1.462 3
1971	Каркас КП3	Выпуск III / Лист 15

https://zavodjbi.com/

https://zavodjbi.com/

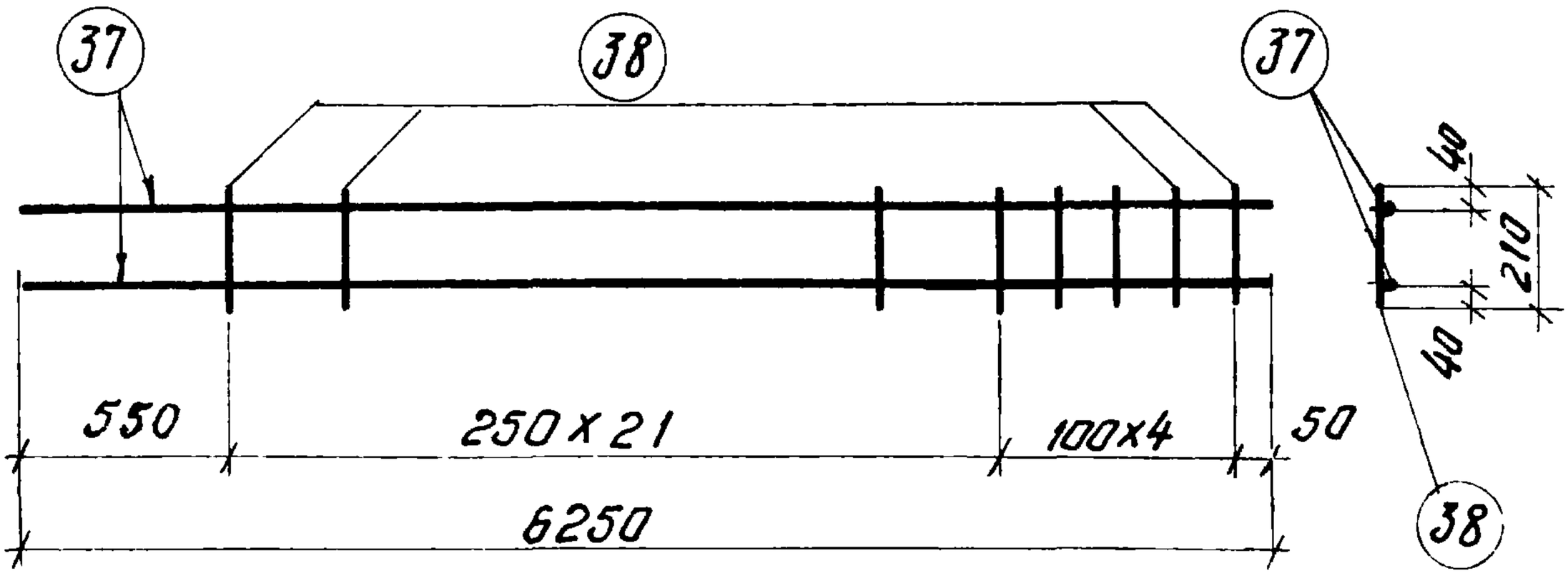

Марка изделия	№ поз.	Эскиз	ф мм	Длина мм	Количество штук	Выборка стали ф мм	Общая длина м	Вес кг
КР12	37	—	14А III	6250	2	14А III	12.5	15,1
	38		5В I	210	26	5В I	5.5	0.8
							Итого	15,9

ТК	Балки пролетом 18 м	Серия 1.462-3	
1971	Каркас КР 12	Выпуск III	Лист 16

https://zavodjbi.com/

https://zavodjbi.com/

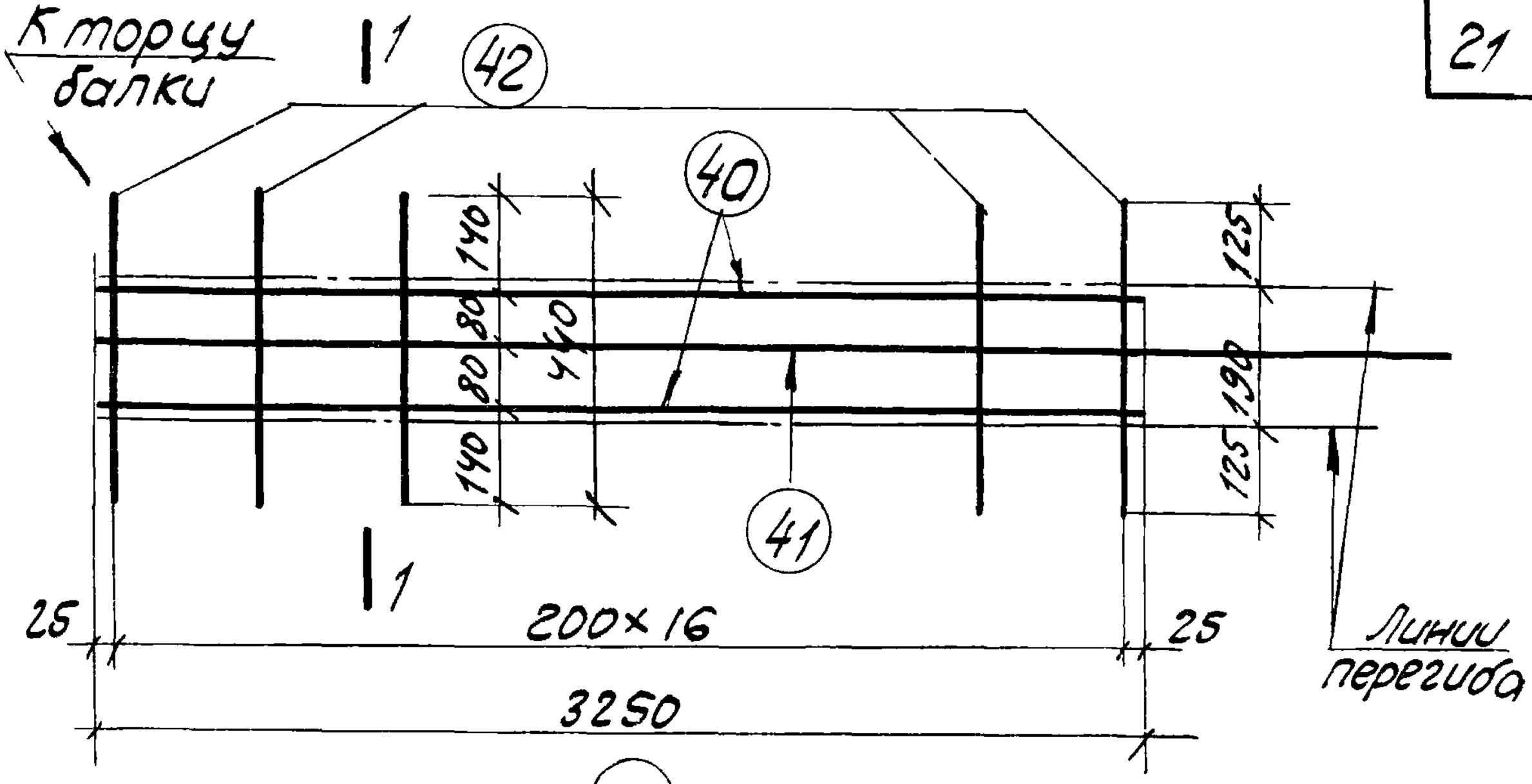

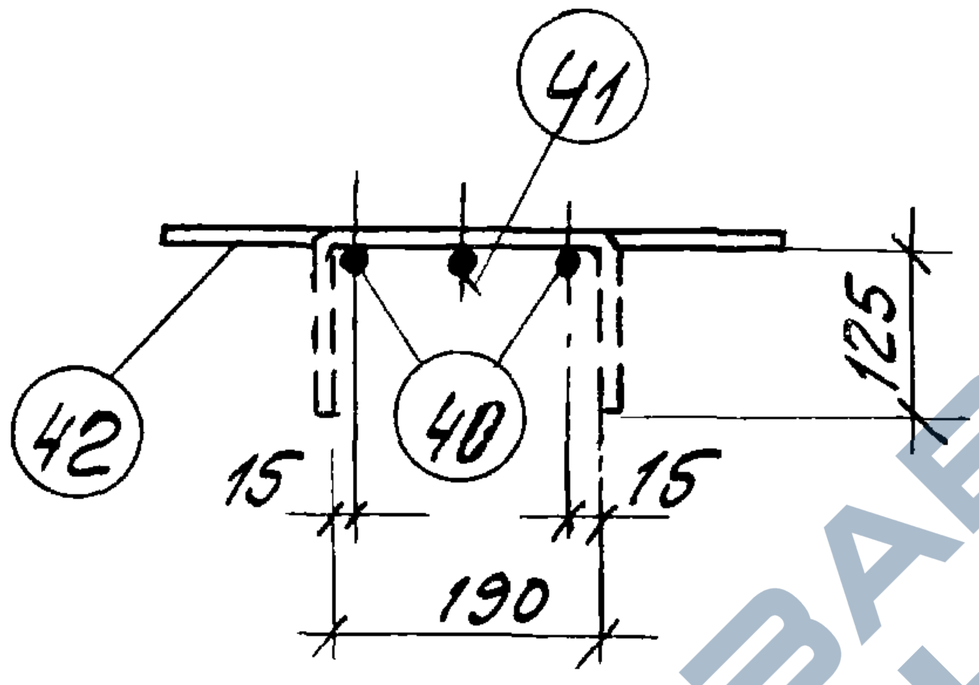

1-1

Марка изделия	№ поз.	Эскиз	ф мм	Длина мм	Количество штук	Выборка стали ф мм	Общая длина м.	Вес кг.
КР13	40	—	14AIII	3250	2	14AIII	10.3	12,5
	41		14AIII	3750	1	5BI	7.5	1.2
	42		5BI	440	17		Итого	13,7

ТК	Балки пролетом 18 м	Серия 1-462-3	
1971	Каркас КР 13	Выпуск III	Лист 17

11949-03 22

https://zavodjbi.com/

https://zavodjbi.com/

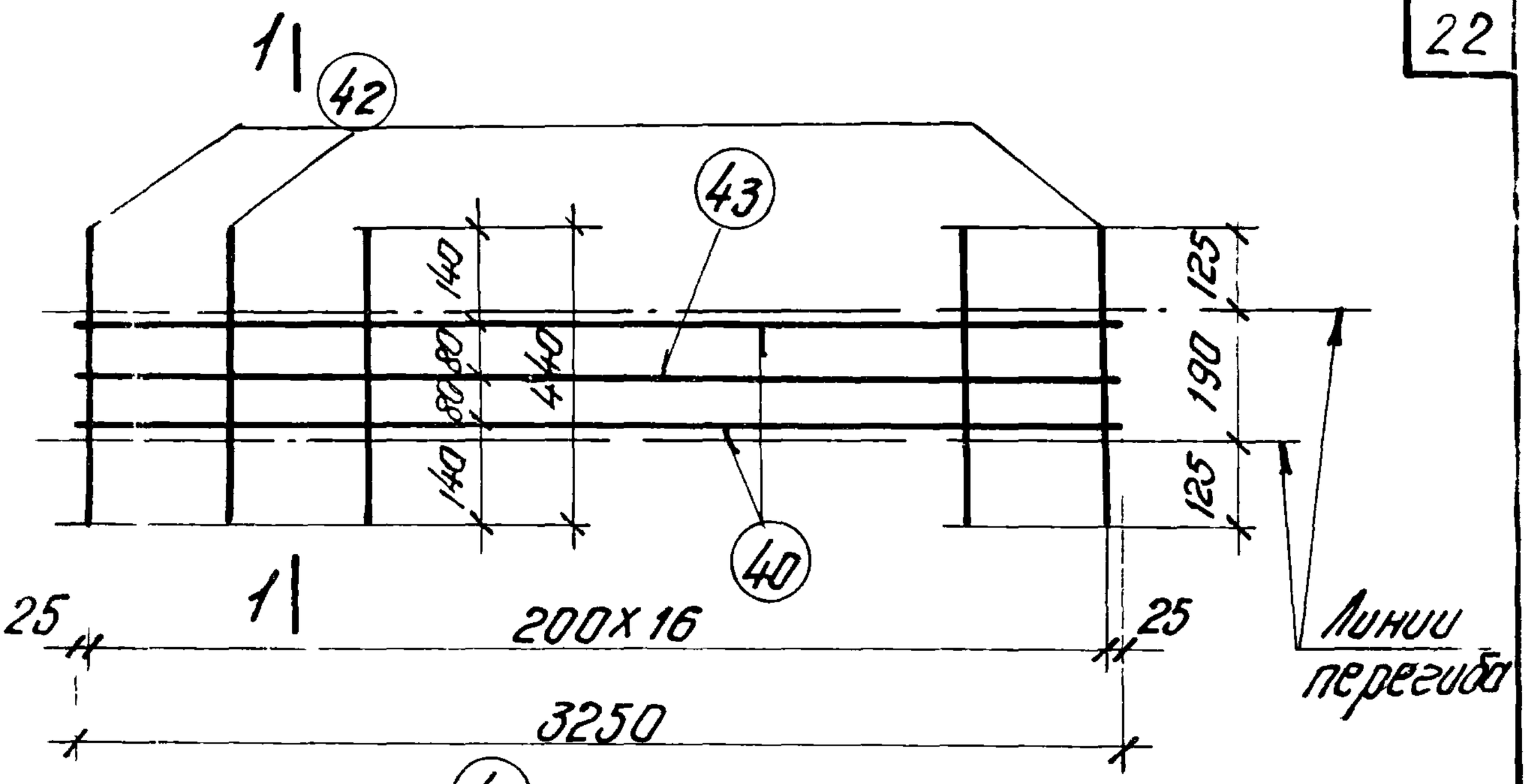

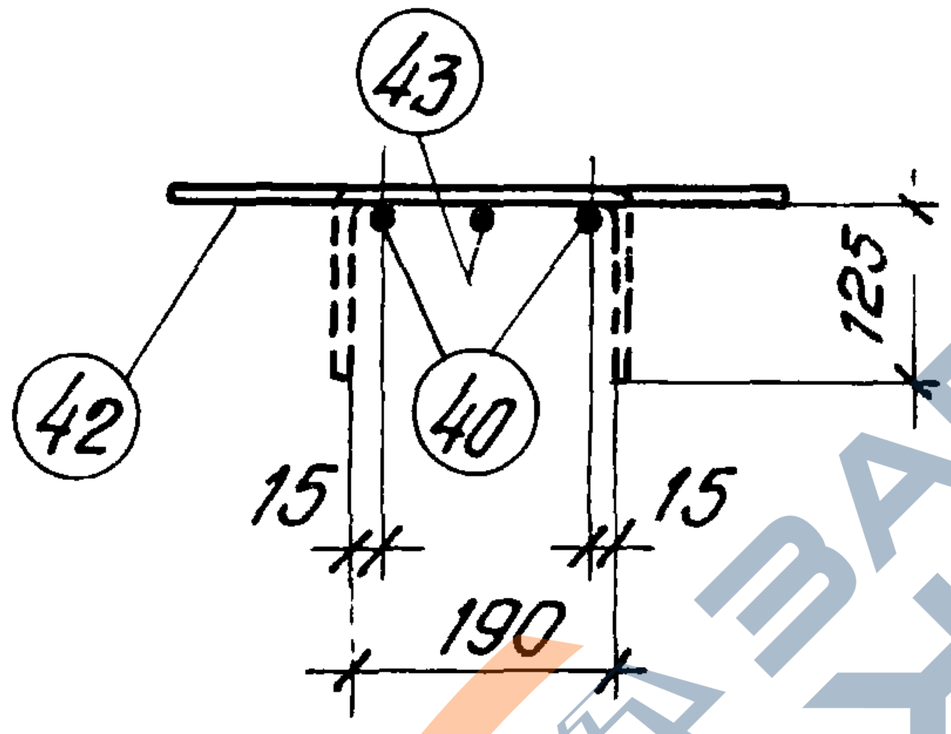

1–1

Марка изделия	№ поз.	Эскиз	Ф мм	Длина мм	Количество штук	Выборка стали Ф мм	Общая длина м	Вес кг
КР14	40	—	14AIII	3250	2	14AIII	6,5	7,9
	42		5BI	440	17	10AIII	3,3	2,1
	43		10AIII	3250	1	5BI	7,5	1,2
							Итого	11,2

ТК	Балки пролетом 18 м	Серия 1.462-3	
1971	Каркас КР14	Выпуск III	Лист 18

https://zavodjbi.com/

https://zavodjbi.com/

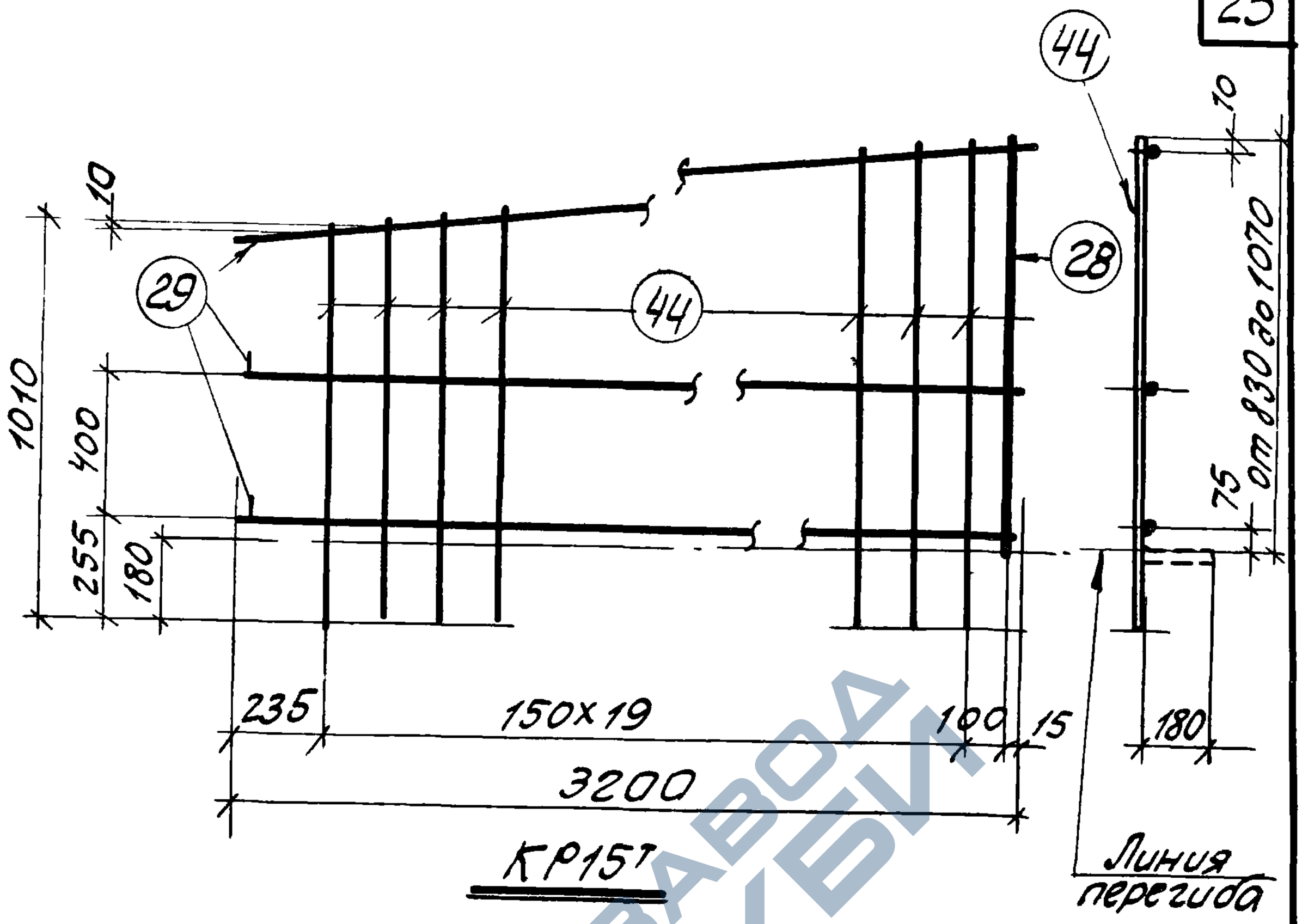

КР15т

КР15н (обратно чертежу)

Марка изделия	№ поз	Эскиз	Ф мм	Длина мм	Количество штук	Выборка стали Ф мм	общая длина м	вес кг.
КР15т КР15н	44	от 1010 до 1250	6А III	средняя 1130	20	12А III	1.1	1.0
	28		12А III	1080	1	6А III	22.6	5.0
	29		5ВI	3200	3	5ВI	9.6	1.5
							Итого	7.5

ТК	Балки пролетом 18м	серия 1.462-3	
1971	Каркасы КР15т; КР15н	Выпуск III	Лист 19

11949.03 24

https://zavodjbi.com/

https://zavodjbi.com/

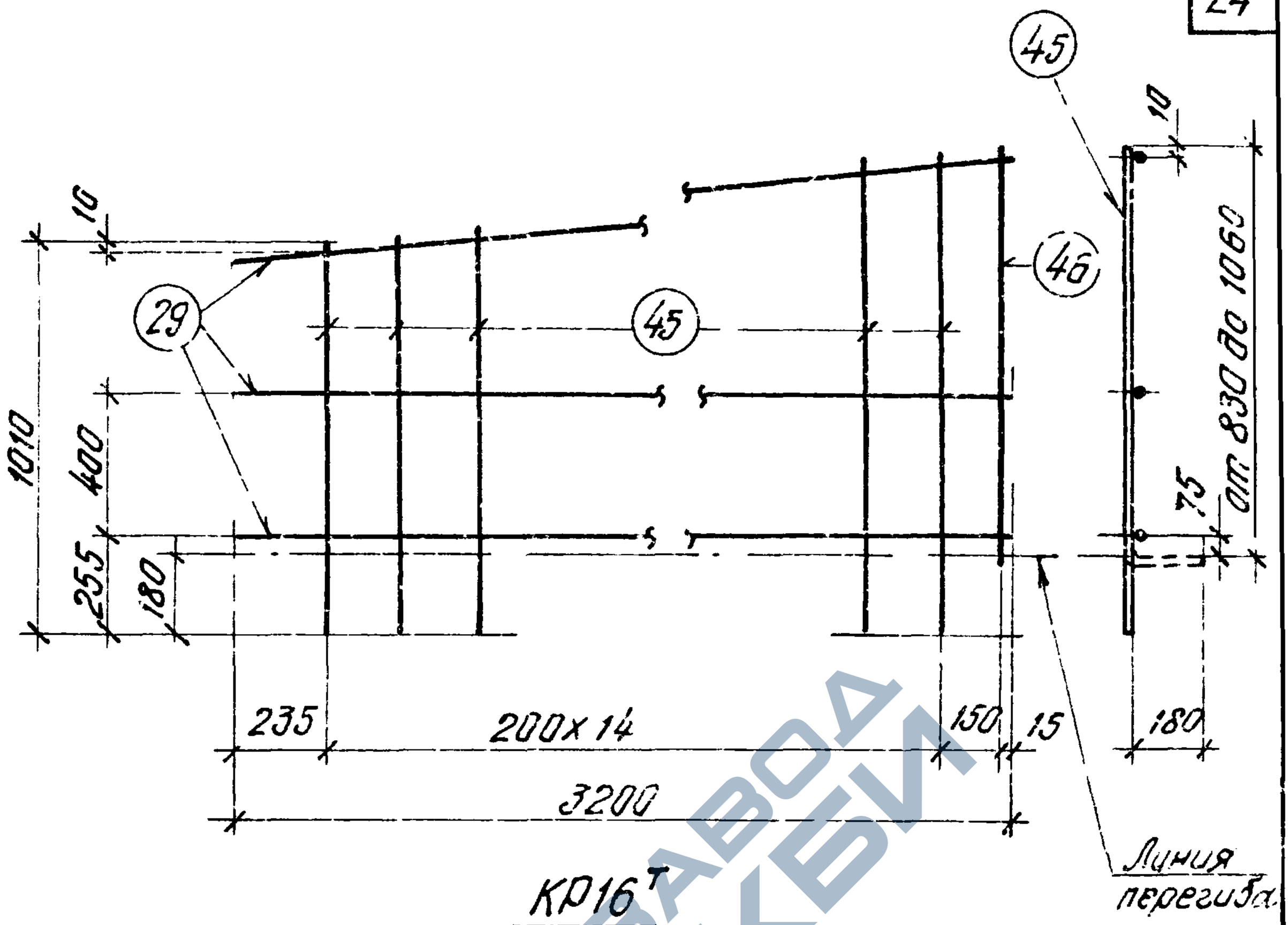

КР16^{т}

КР16$_{н}$ (обратно чертежу)

Марка изделия	№ поз.	Эскиз	ф мм	Длина мм	Количество штук	Выборка стали ф мм	Общая длина м	Вес кг
КР16^{т} КР16$_{н}$	45	от 1010 до 1240	8А III	средн. 1130	15	14А III	1,1	1,3
	46	—	14А III	1030	1	8А III	17,0	6,7
	29		5ВI	3200	3	5ВI	9,6	1,5
							Итого	9,5

ТК	Балки пролетом 18м	Серия 1.462-3	
1971	Каркасы КР16^{т}, КР16$_{н}$	Выпуск III	Лист 20

1949-03

https://zavodjbi.com/

https://zavodjbi.com/

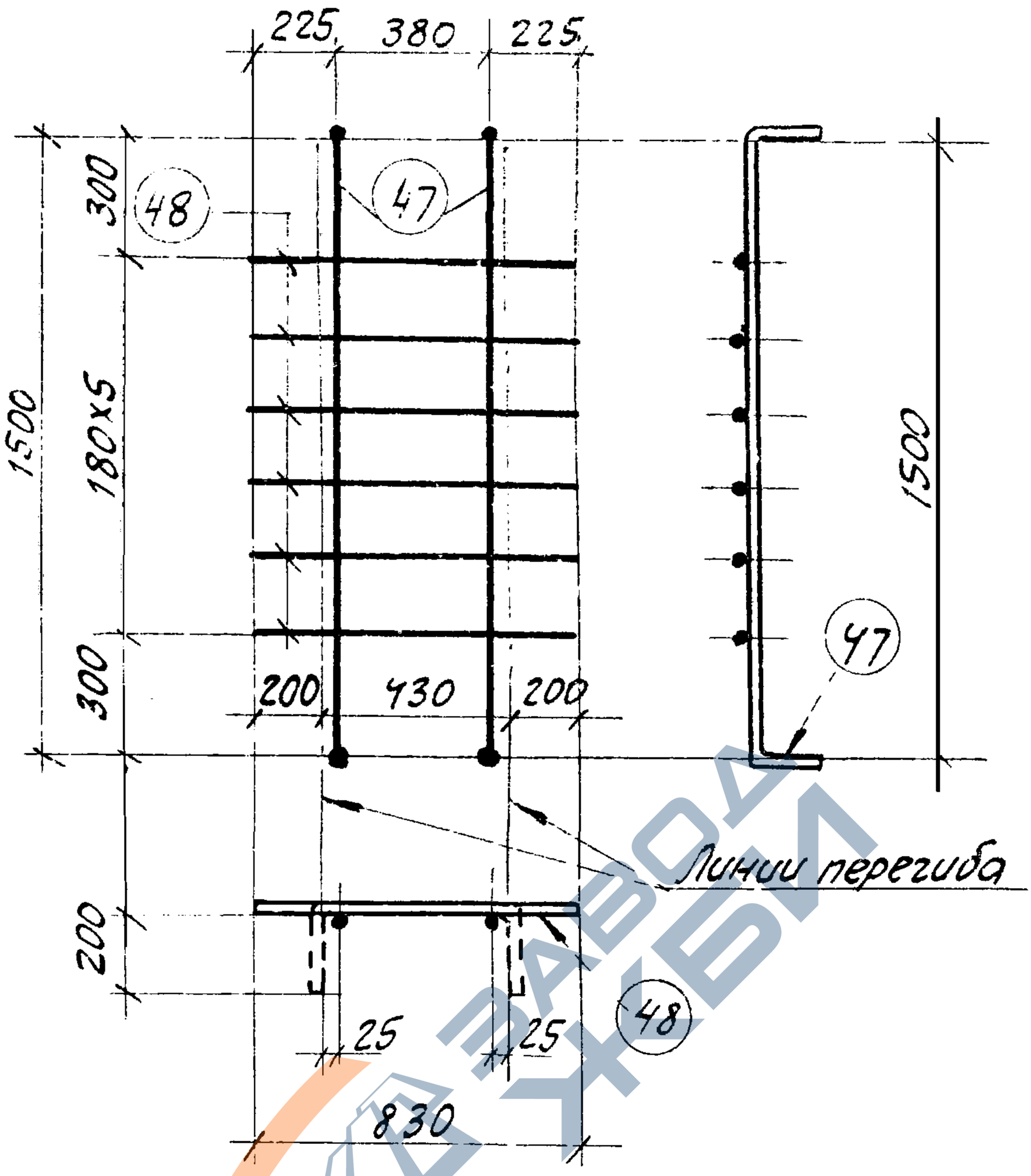

Марки изделия	№ поз	Эскиз	ф мм	Длина мм	Количество штук	Выборка стали ф мм	Общая длина м.	Вес кг.
КР17	47	1500	14AIII	1860	2	14AIII	3.7	4.5
	48		6AIII	830	6	6AIII	5.0	1.1
							Итого	5.6

ТК	Балки пролетом 18 м	Серия 1.462.3	
1971	Каркас КР 17	Выпуск III	Лист 21

https://zavodjbi.com/

https://zavodjbi.com/

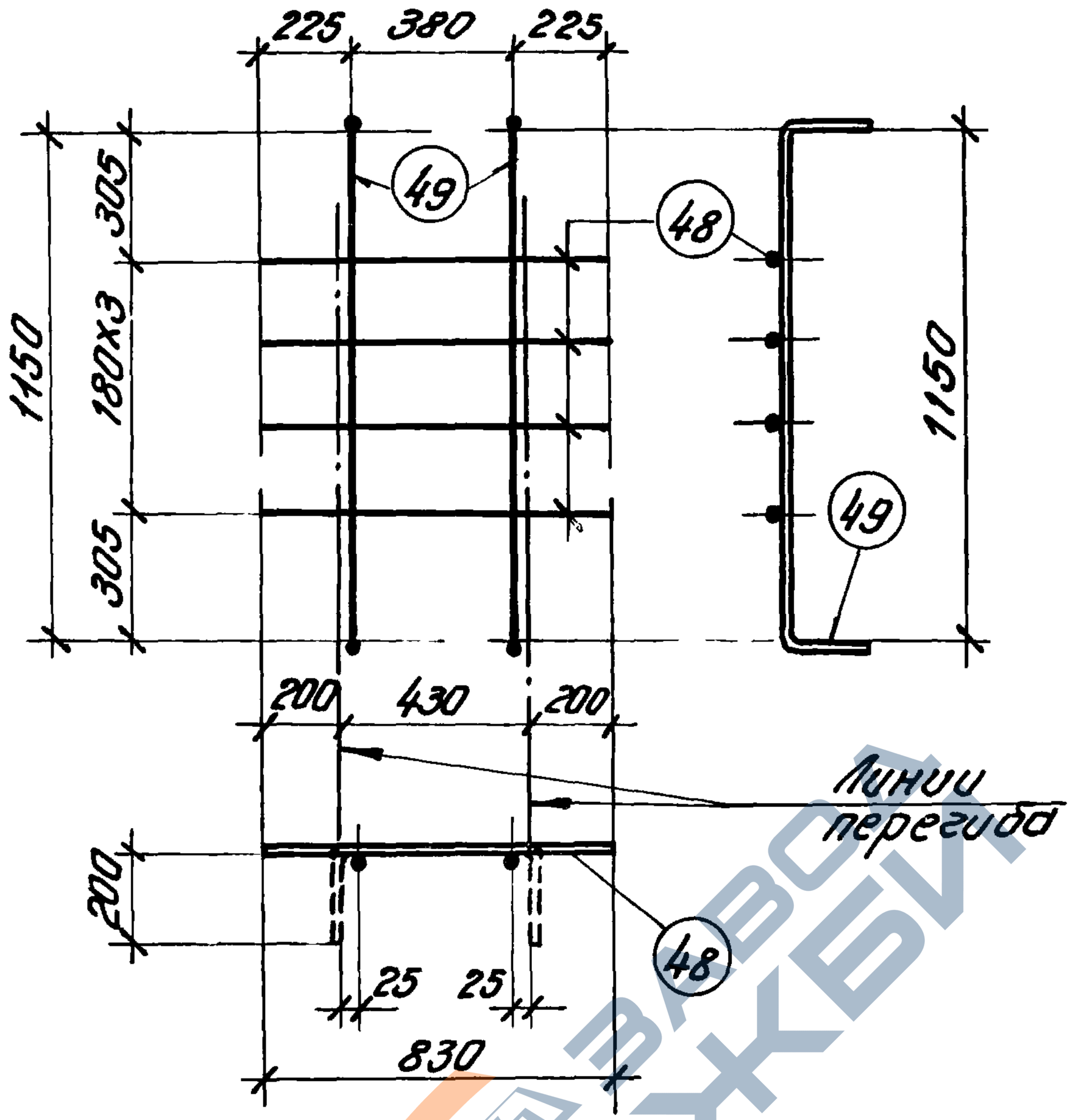

Марка изделия	№ поз.	Эскиз	Ф мм	Длина мм	Количество штук	Выборка стали Ф мм	Общая длина м	Вес кг
КР18	49	1150 180	14AIII	1510	2	14AIII	3,0	3,6
	48		6AIII	830	4	6AIII	3,3	0,7
							Итого	4,3

ТК	Балки пролетом 18 м	Серия 1.462-3	
1971	Каркас КР18	Выпуск III	Лист 22

11949-03

https://zavodjbi.com/

https://zavodjbi.com/

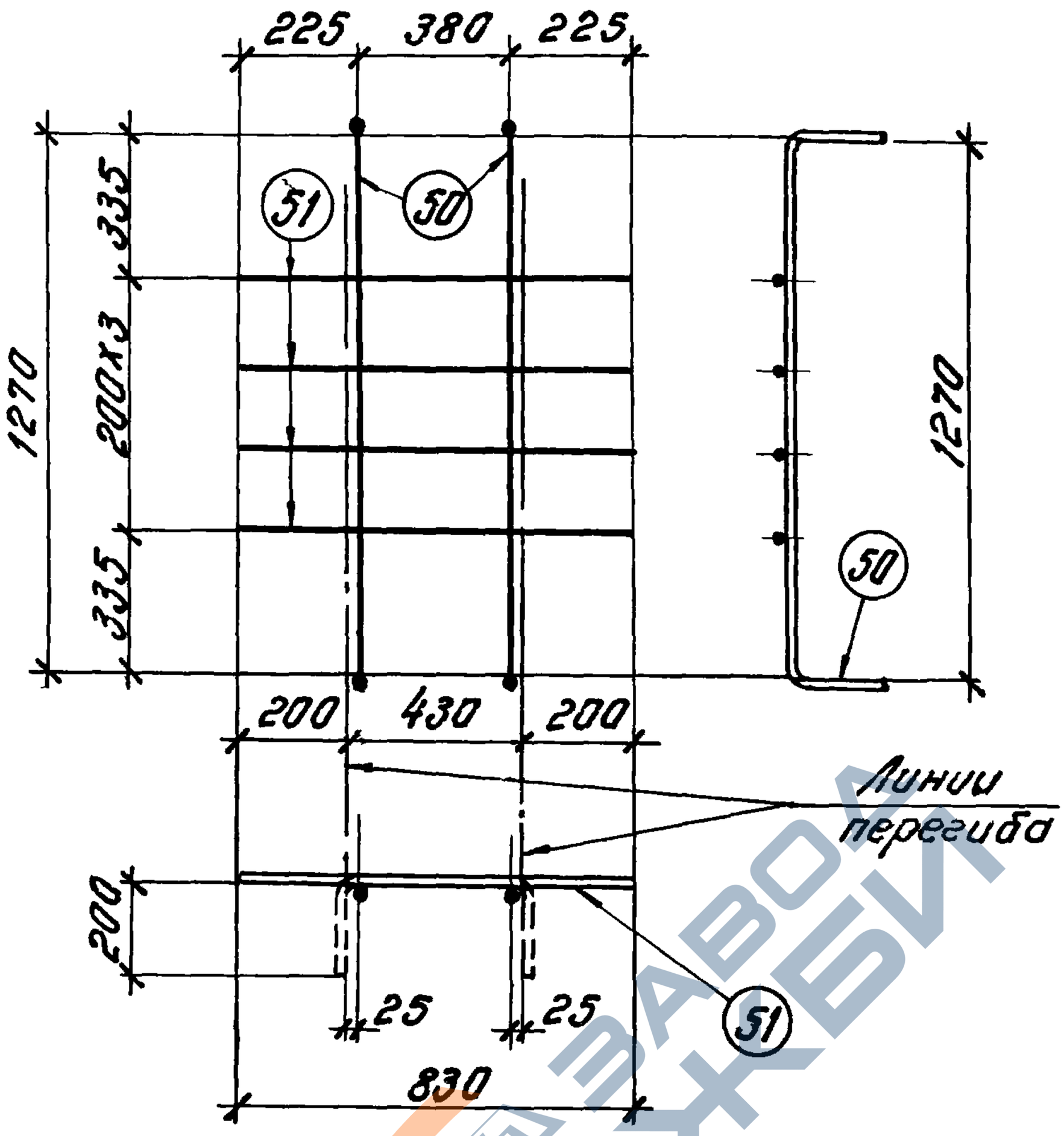

Марка изделия	№ поз.	Эскиз	Ф мм	Длина мм	Количество штук	Выборка стали Ф мм	общая длина м	Вес кг
КР19	50	1270 180	14А III	1630	2	14А III	3,3	4,0
	51		5ВI	830	4	5ВI	3,3	0,5
							Итого	4,5

ТК	Балки пролетом 18 м	Серия 1.462-3
1971	Каркас КР19	Выпуск III / Лист 23

11949-03

https://zavodjbi.com/

https://zavodjbi.com/

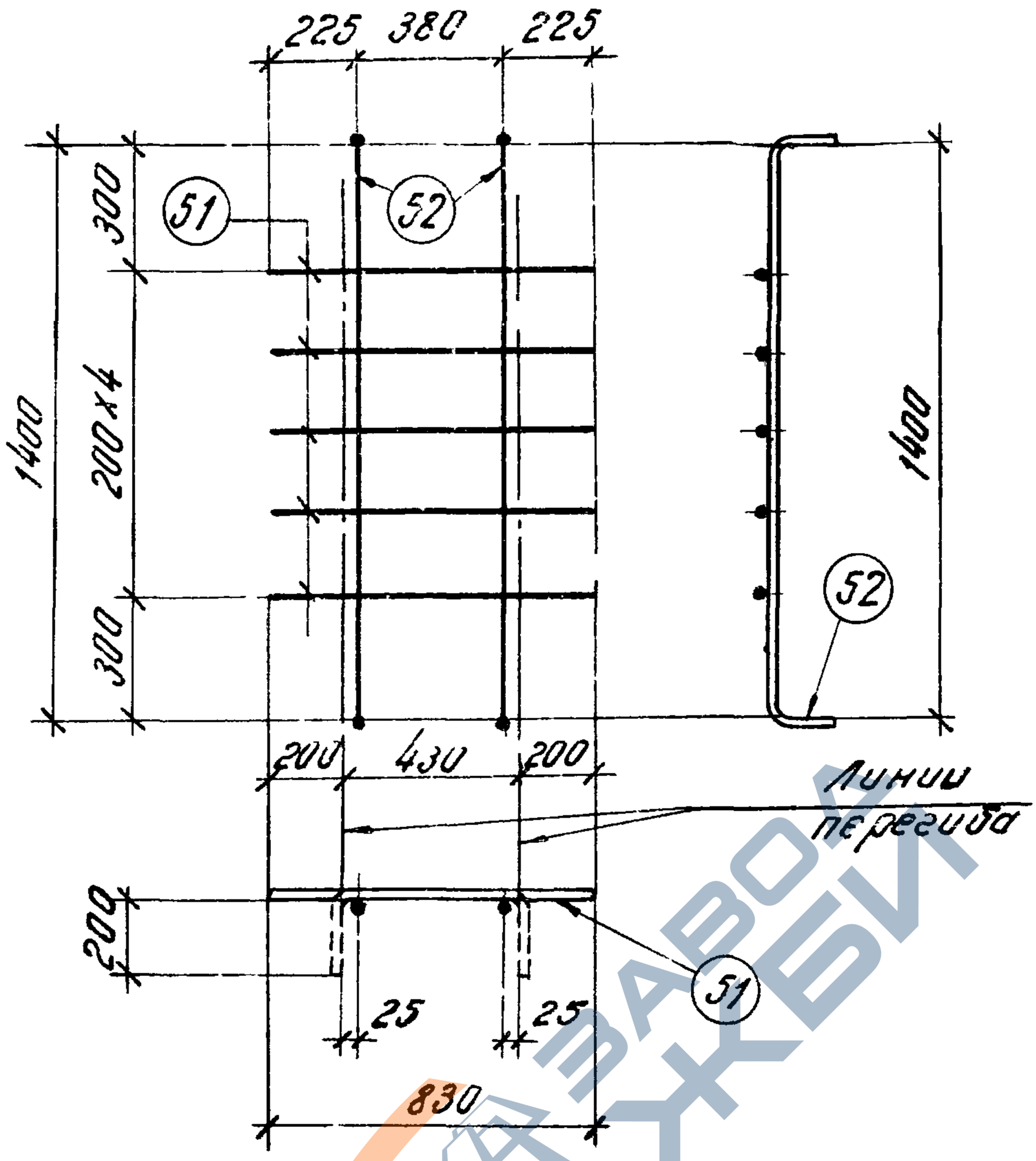

Марка изделия	№ поз	Эскиз	Ф мм	Длина мм	Количество штук	Выборка стали Ф мм	Общая длина м	Вес кг
КР20	52	1400 180	14АIII	1760	2	14АIII	3,5	4,2
	51		5ВI	830	5	5ВI	4,2	0,7
							Итого	4,9

ТК	Балки пролетом 18м	Серия 1.462-3	
1971	Каркас КР20	Выпуск III	Лист 24

https://zavodjbi.com/

https://zavodjbi.com/

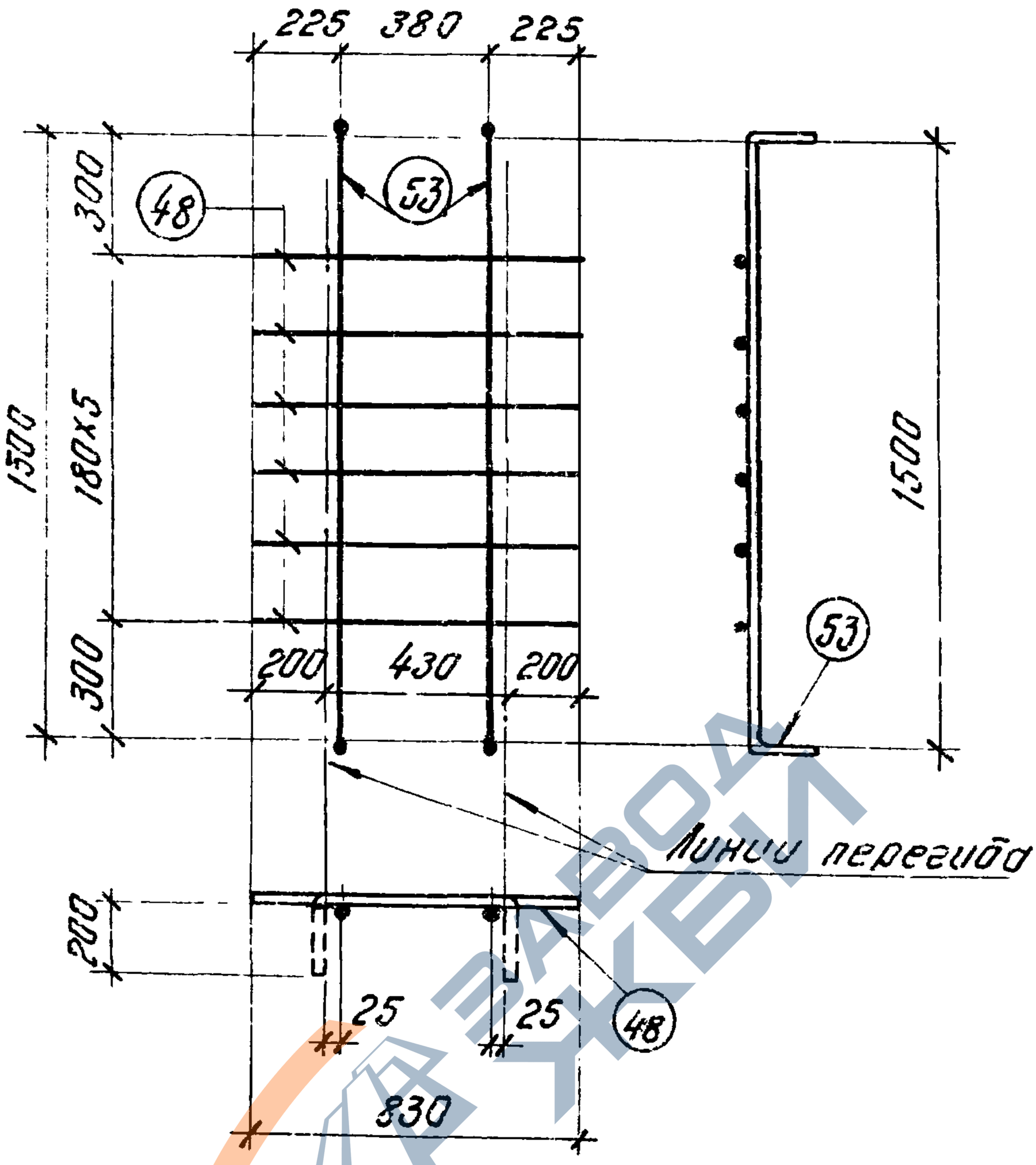

Марка изделия	№ поз.	Эскиз	Ф мм	Длина мм	Количество штук	Выборка стали Ф мм	Общая длина м	Вес кг
КР21	53	1500 180	16А III	1860	2	16А III	3,7	5,9
	48	———	6А III	830	6	6А III	5,0	1,1
							Итого	7,0

ТК	Балки пролетом 18м	Серия 1.462-3	
1971	Каркас КР21	Выпуск III	Лист 26

https://zavodjbi.com/

https://zavodjbi.com/

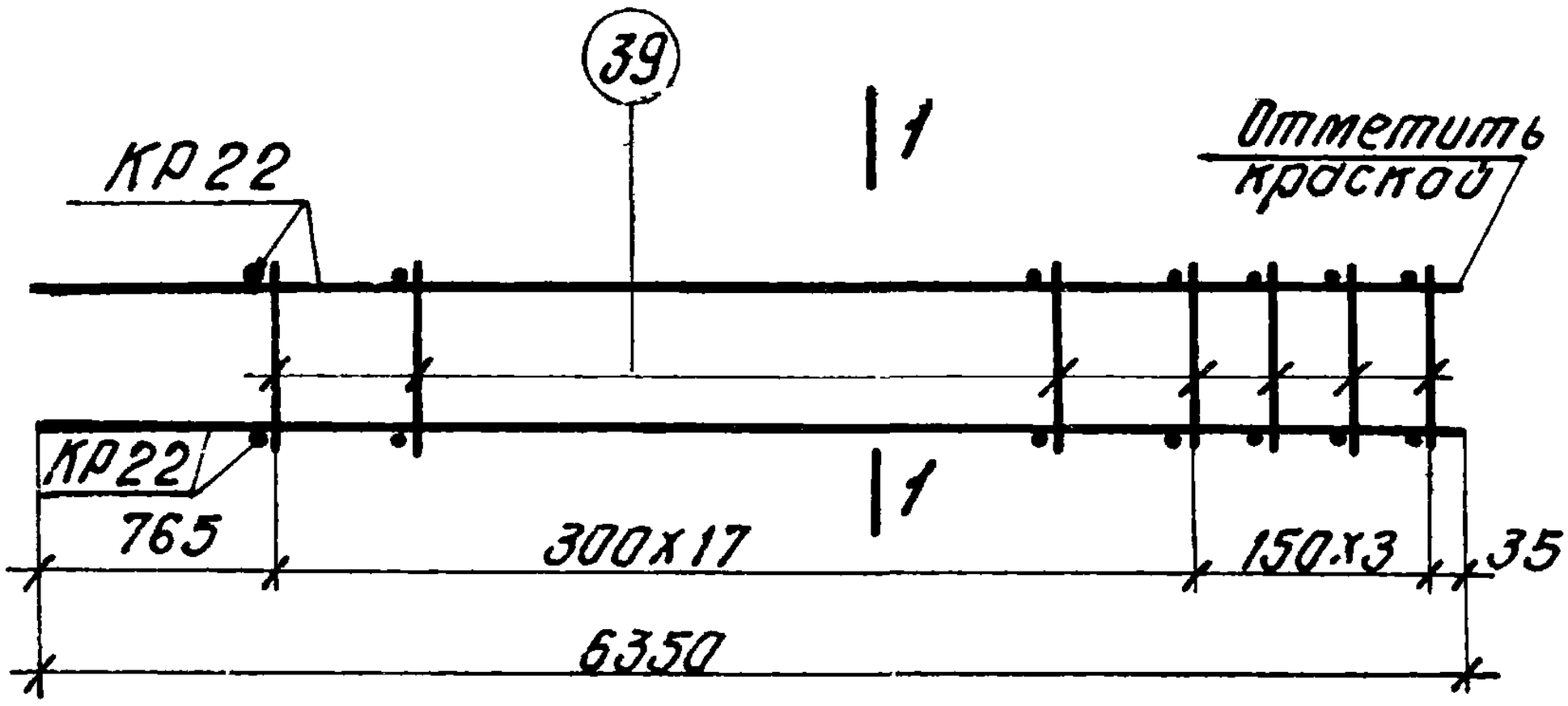

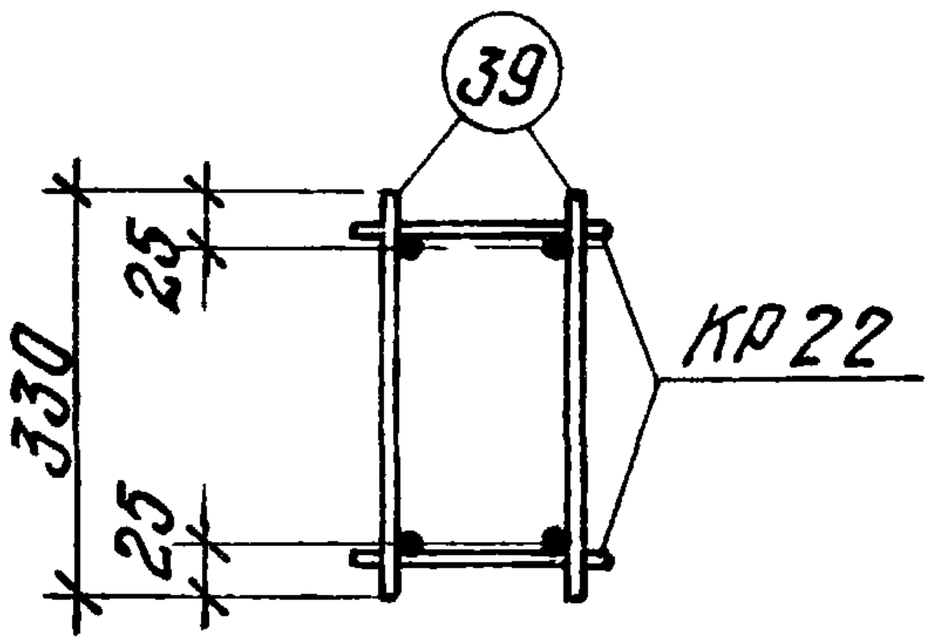

1-1

Марка пространк каркаса	Марка изделия	Колич. штук	Вес кг	№ листа
КП4	КР22	2	41.6	27
	поз 39	42	2.1	26
	Итого		43.7	

Спецификация стали на одно арматурное изделие

Марка изделия	№ поз.	Эскиз	ф мм	Длина мм	Количество штук	Выборка стали ф мм	Общая длина м	Вес кг
Отдельные стержни	39	—	5ВI	330	1	5ВI	0,33	0,05

ТК	Балки пролетом 18м	Серия 1.462-3	
1971	Каркас КП4	Выпуск III	Лист 26

https://zavodjbi.com/

https://zavodjbi.com/

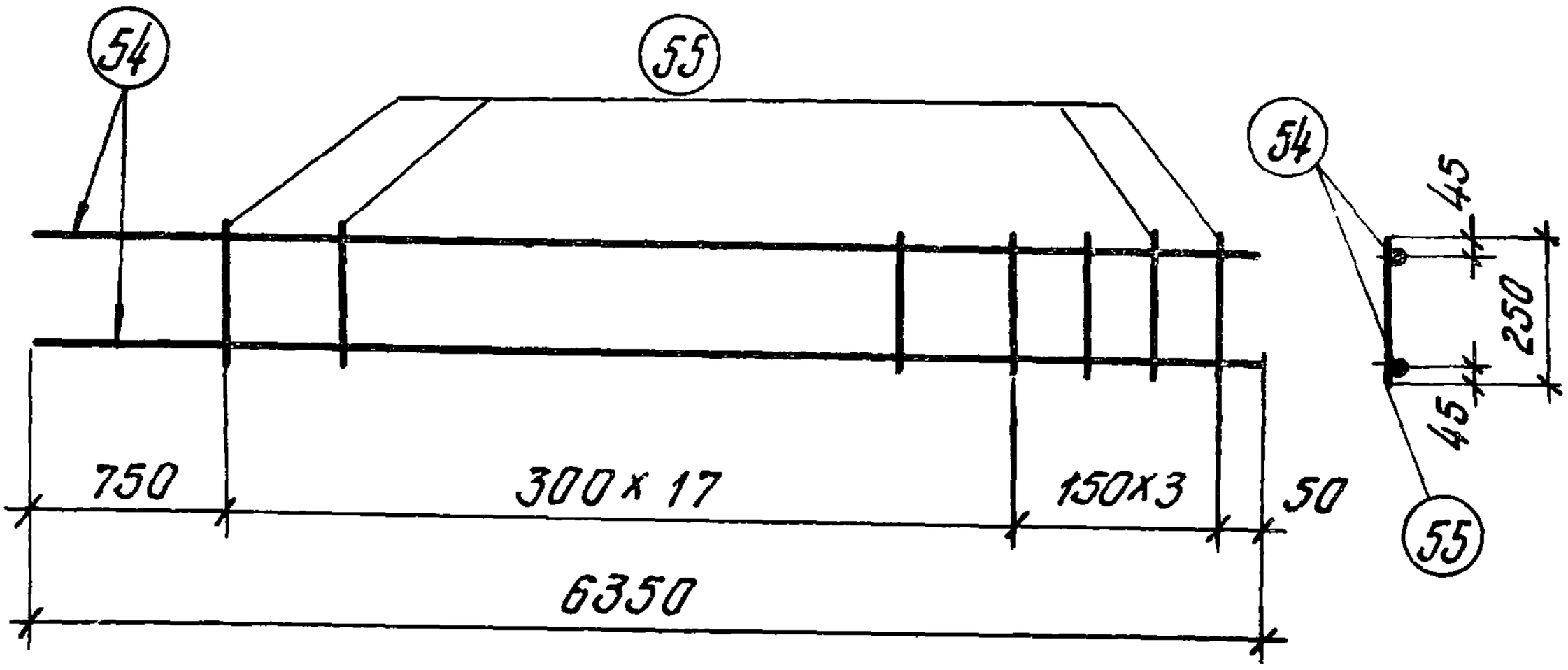

Марка изделия	№ поз.	Эскиз	Ф мм	Длина мм	Количество штук.	Выборка стали Ф мм	Общая длина м	Вес кг
КР22	54	—	16AIII	6350	2	16AIII	12.7	20.0
	55		5BI	250	21	5BI	5.2	0.8
							Итого	20.8

ТК	Балки пролетом 18 м	Серия 1.462-3	
1971	Каркас КР22	Выпуск III	Лист 27

11949-03 32

https://zavodjbi.com/

https://zavodjbi.com/

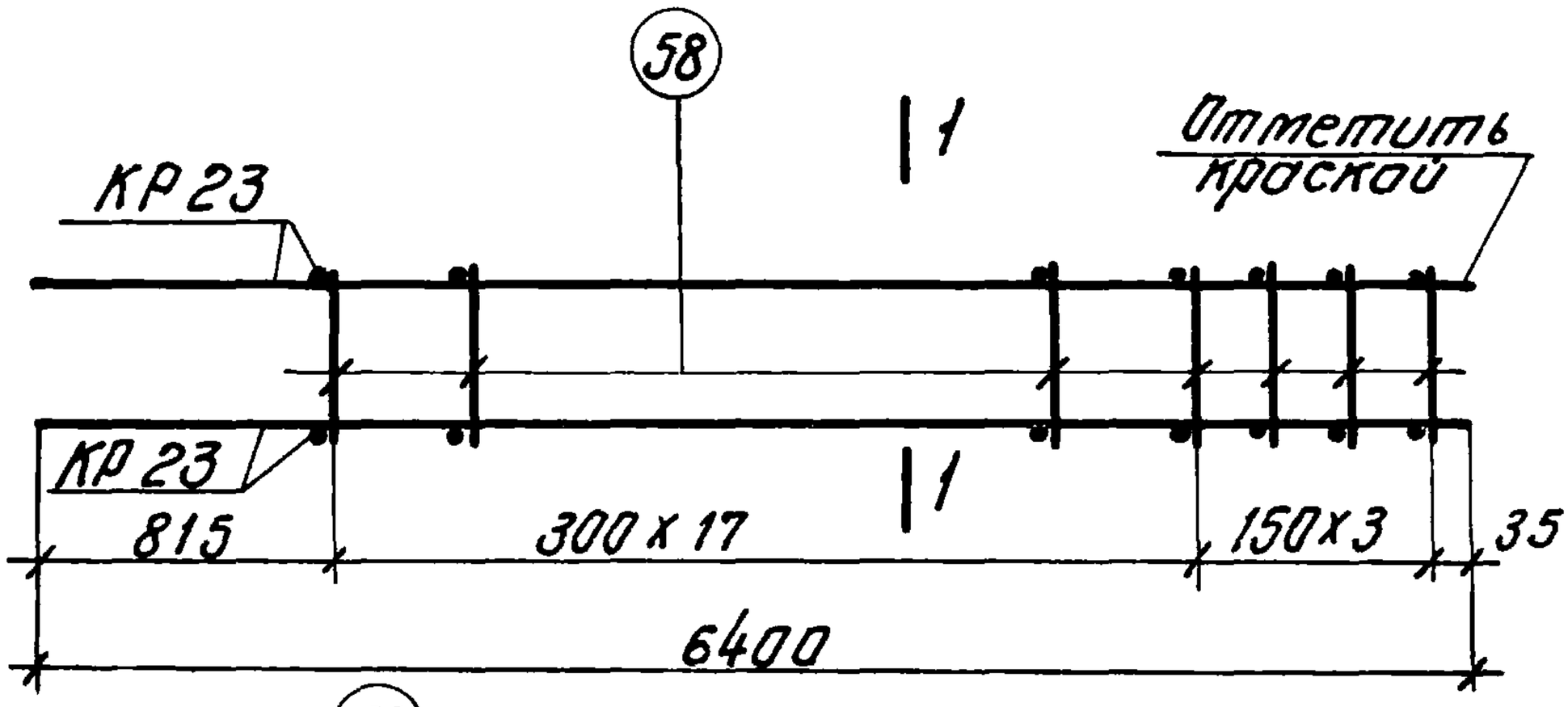

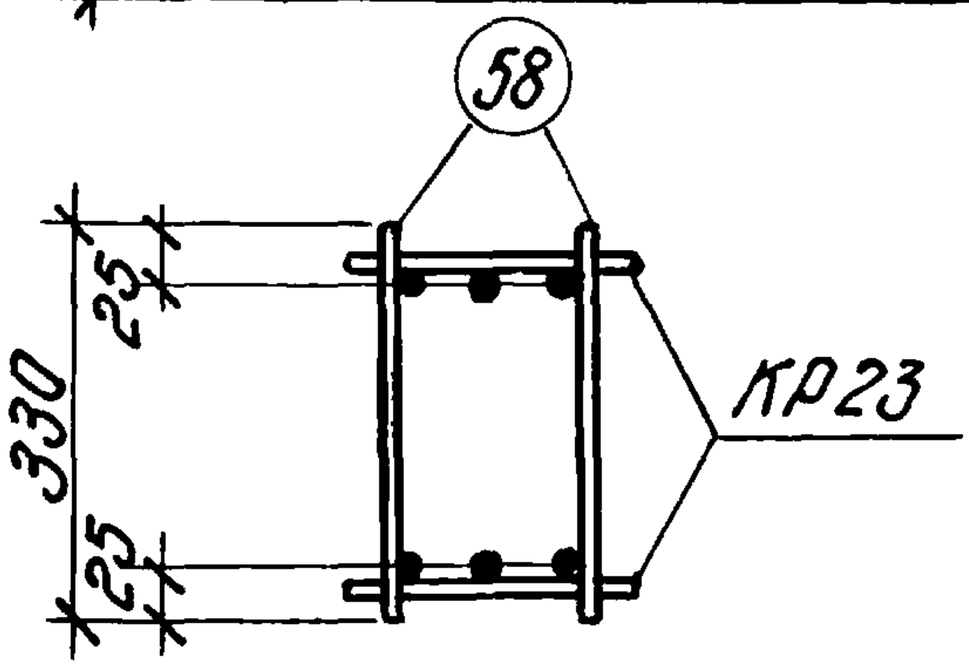

1—1

Марка простран. каркаса	Марка изделия	Колич. штук	Вес кг	№ листа
КП5	КР23	2	73,6	29
	поз 58	42	2,9	28
	Итого		76.5	

Спецификация стали на одно арматурное изделие

Марка изделия	№ поз.	Эскиз	ф мм	Длина мм	Количество штук	Выборка стали ф мм	Общая длина м	Вес кг
Отдельные стержни	58	—	6АI	330	1	6АIII	0.33	0,07

ТК	Балки пролетам 18 м	Серия 1.462-3	
1971	Каркас КП5	Выпуск III	Лист 28

11949-03 33

https://zavodjbi.com/

https://zavodjbi.com/

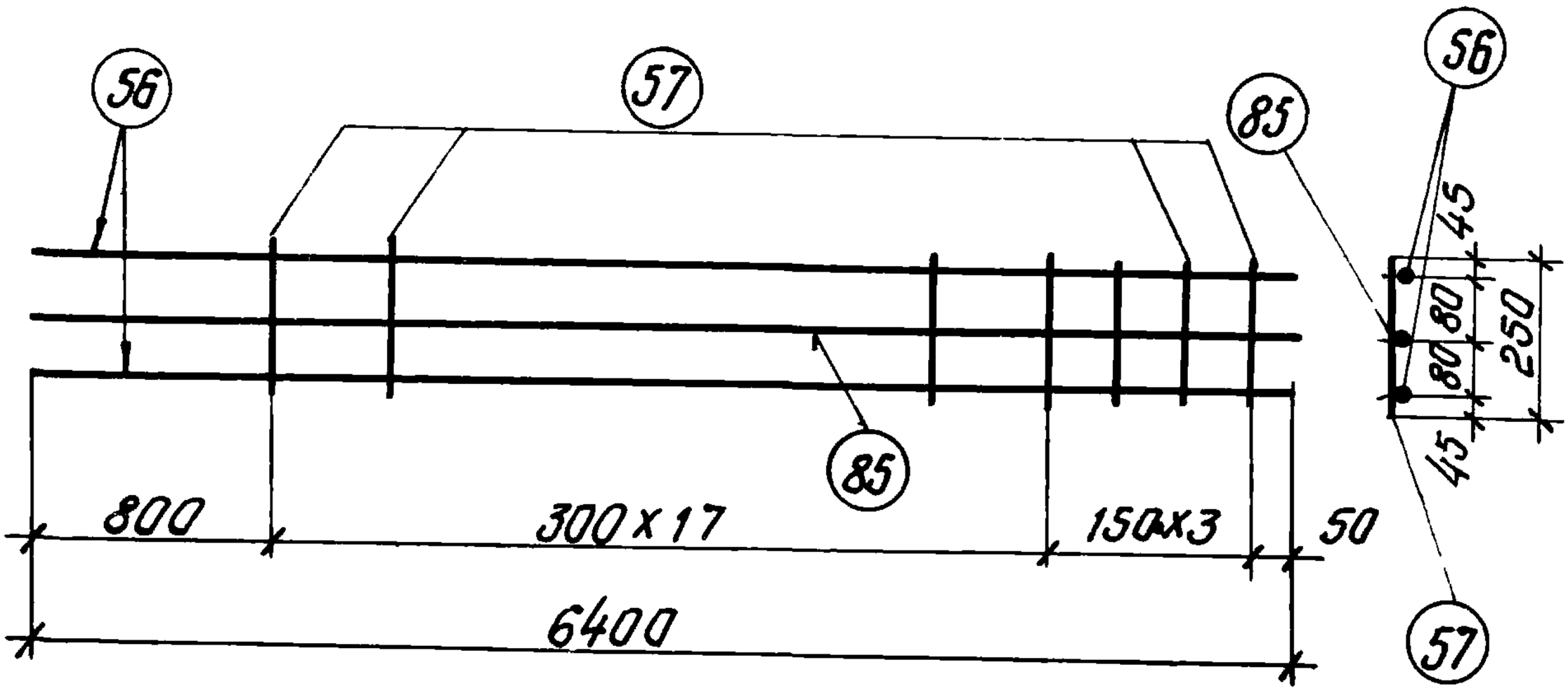

Марка изделия	№ поз.	Эскиз	Ф мм	Длина мм	Количество штук	Выборка стали Ф мм	Общая длина м	Вес кг
КР23	56	—	18 А III	6400	2	18 А III	12,8	25,6
	57		6 А I	250	21	16 А III	6.4	10,0
	85		16 А III	6400	1	6 А I	5,2	1,2
							Итого	36,8

ТК	Балки пролетом 18 м	Серия 1.462-3	
1971	Каркас КР23	Выпуск III	Лист 29

https://zavodjbi.com/

https://zavodjbi.com/

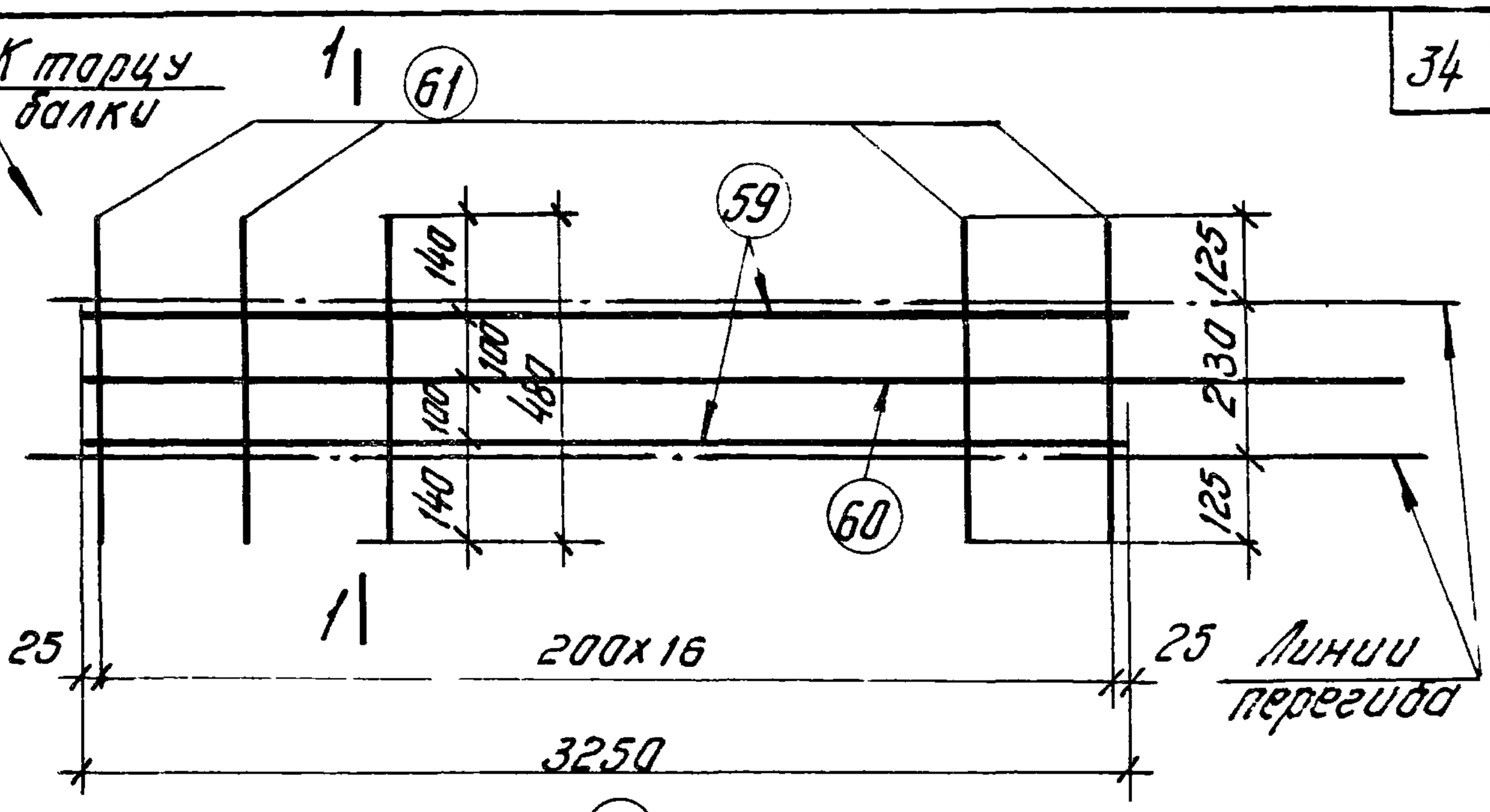

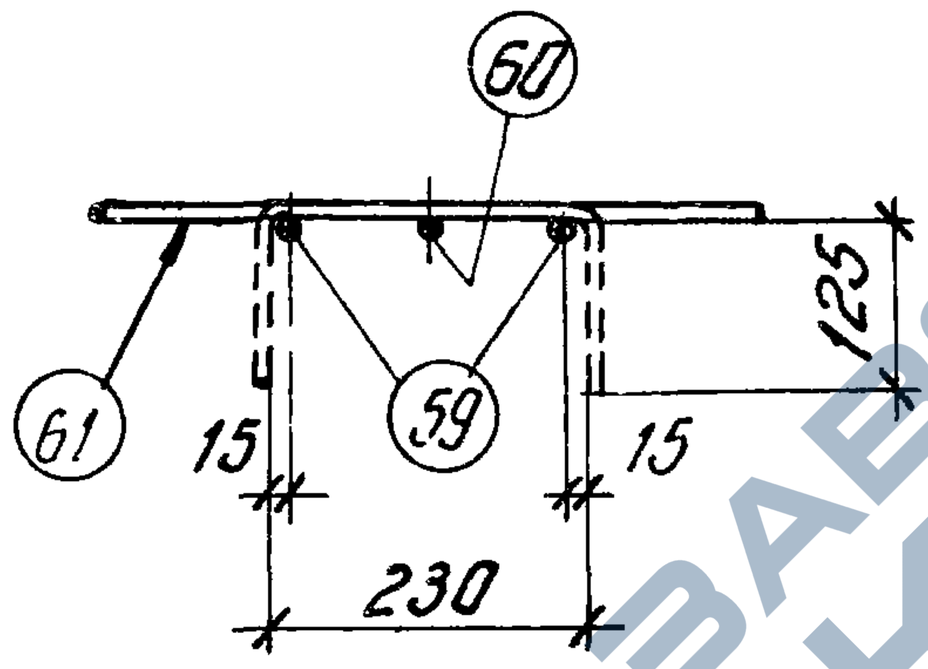

1-1

Марка изделия	№ поз.	Эскиз	Ф мм	Длина мм	Количество штук	Выборка стали Ф мм	Общая длина м	Вес кг
КР24	59	—	16А III	3250	2	16А III	10,3	16,3
	60		16А III	3800	1	5В I	8,2	1,3
	61		5В I	480	17		Итого	17,6

ТК	Балки пролетом 18 м	Серия 1.462-3	
1971	Каркас КР24	Выпуск III	Лист 30

11949-03 35

https://zavodjbi.com/

https://zavodjbi.com/

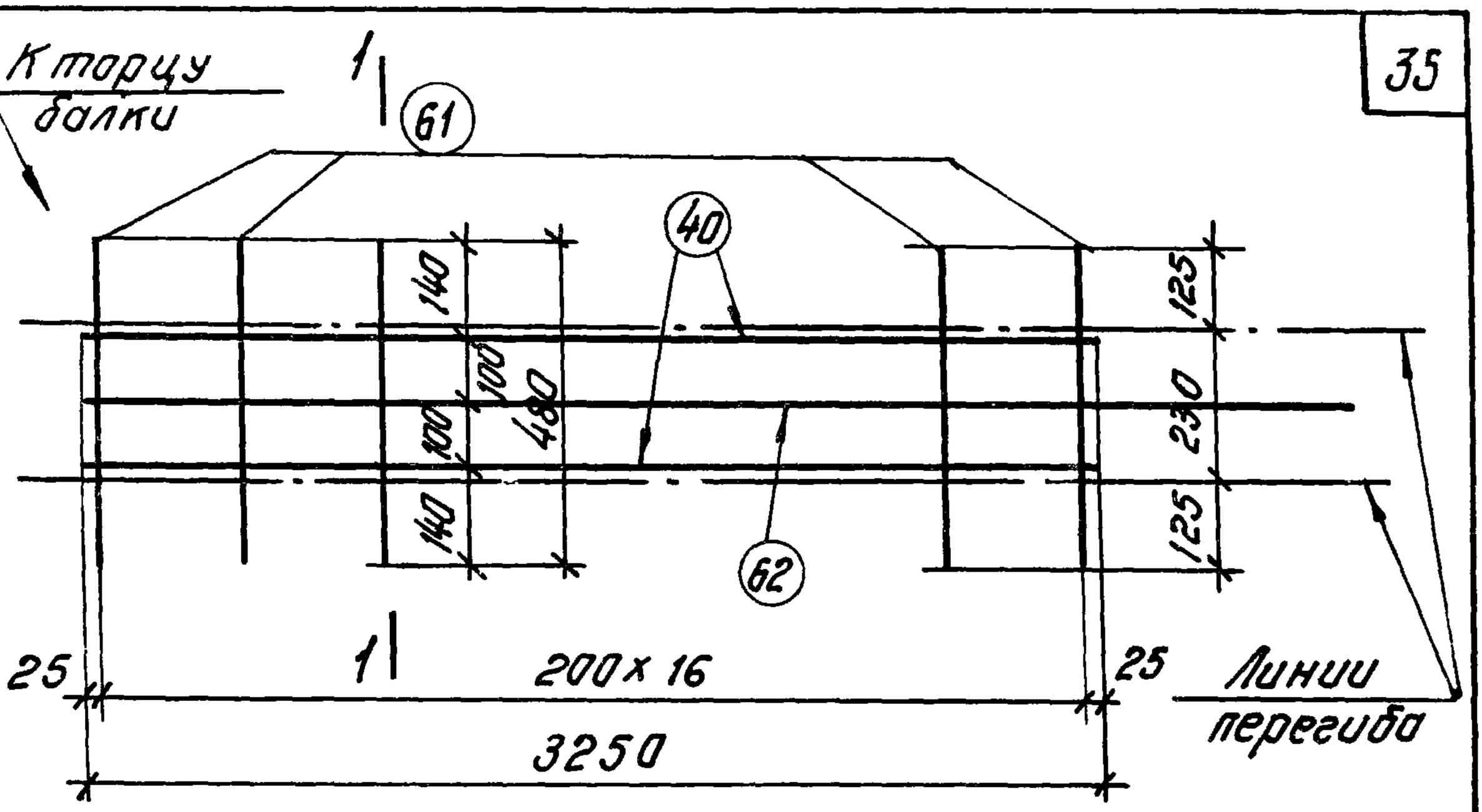

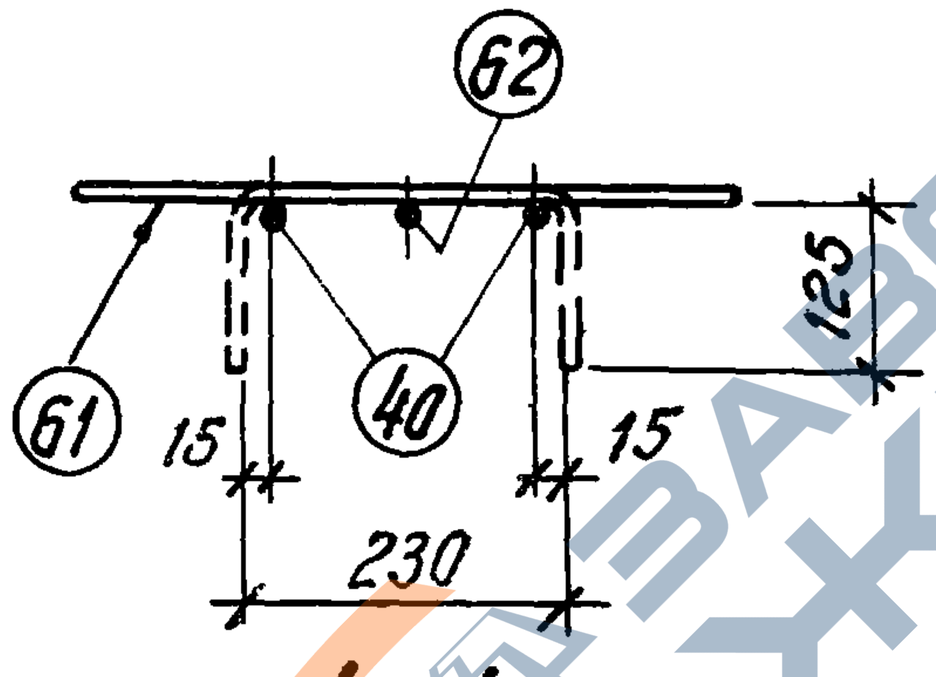

1 – 1

Марка изделия	№ поз.	Эскиз	ф мм	Длина мм	Количество штук	Выборка стали ф мм	Общая длина м	Вес кг
КР25	40	—	14А III	3250	2	14А III	10,1	12,2
	62		14А III	3600	1	5В I	8,2	1,3
	61		5В I	480	17		Итого	13,5

ТК	Балки пролетом 18 м	Серия 1.462-3	
1971	Каркас КР 25	Выпуск III	Лист 31

11949-03 36

https://zavodjbi.com/

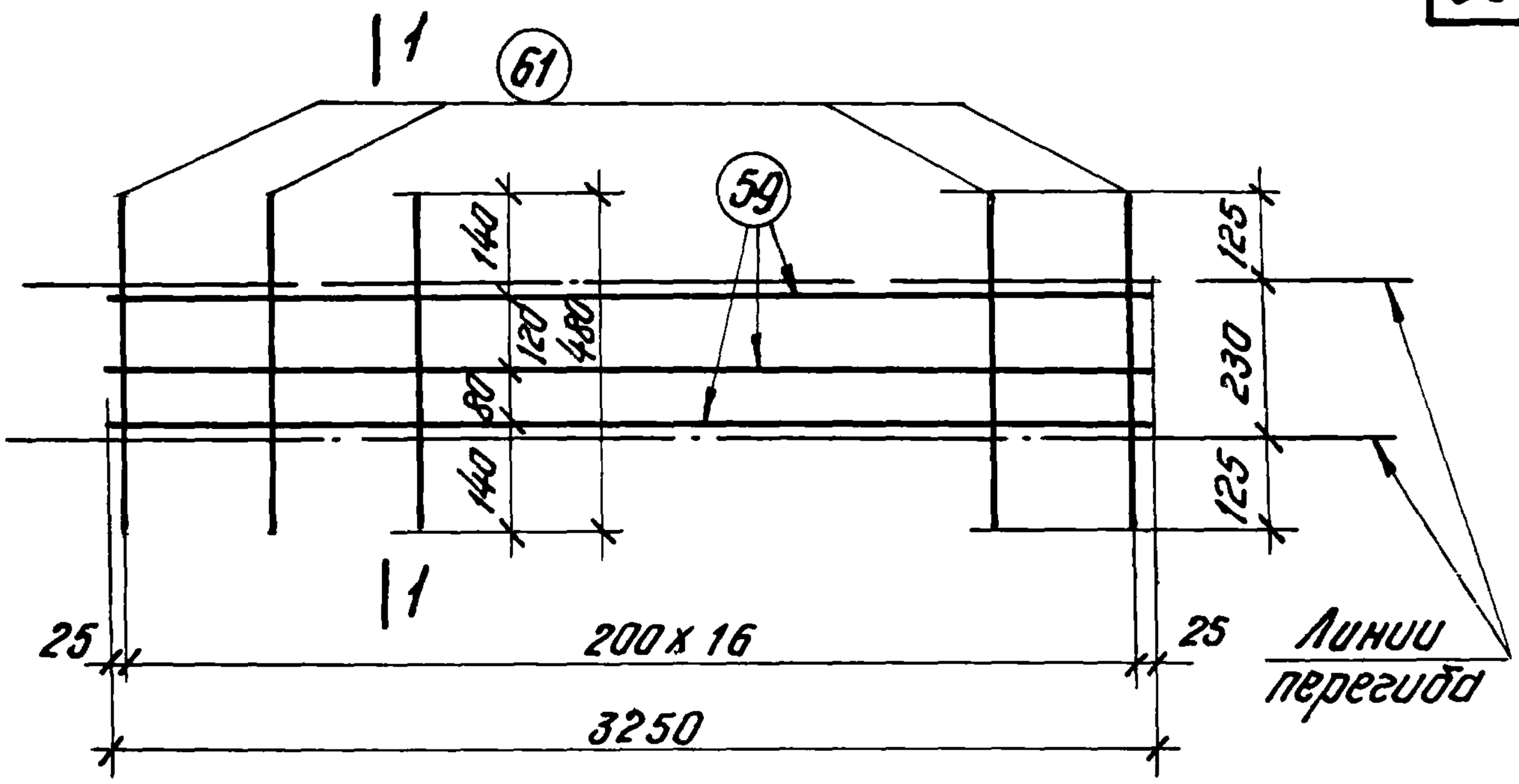

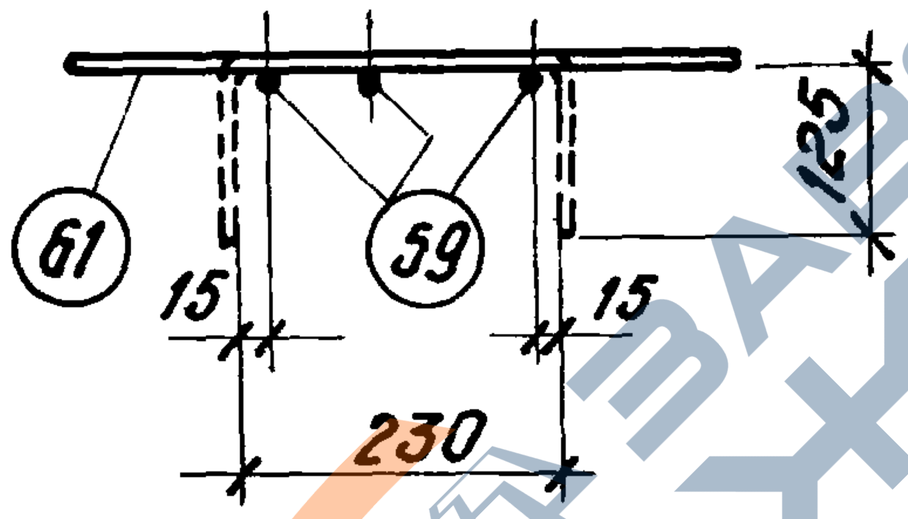

1 – 1

Марка изделия	№ поз.	Эскиз	ф мм	Длина мм	Количество штук	Выборка стали ф мм	общая длина м	Вес кг
КР26	59	—	16AIII	3250	3	16AIII	9.8	15.5
	61		5BI	480	17	5BI	8.2	1.3
							Итого	16.8

ТК	Балки пролетом 18 м	Серия 1.462-3	
1971	Каркас КР 26	Выпуск III	Лист 32

https://zavodjbi.com/

https://zavodjbi.com/

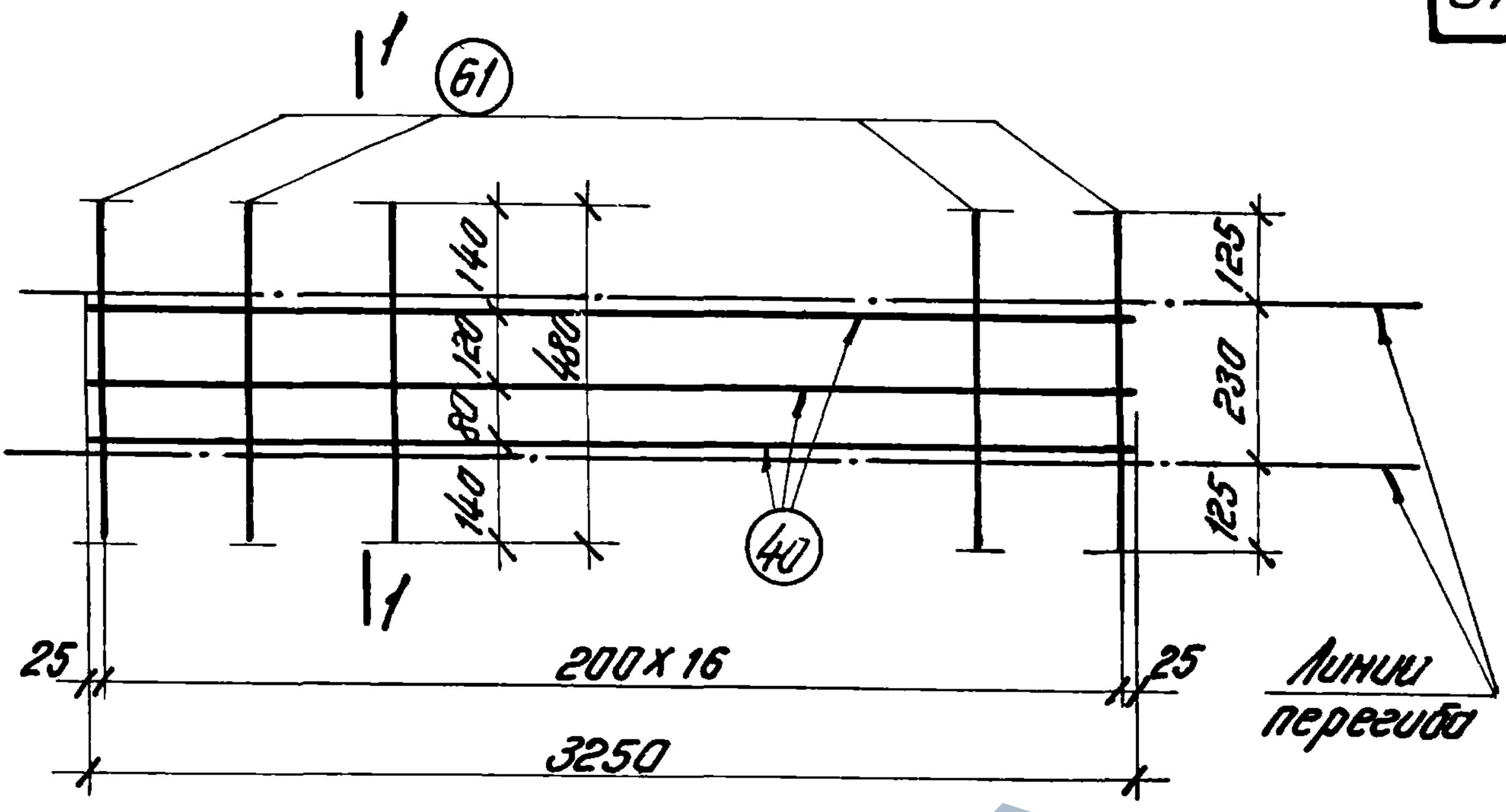

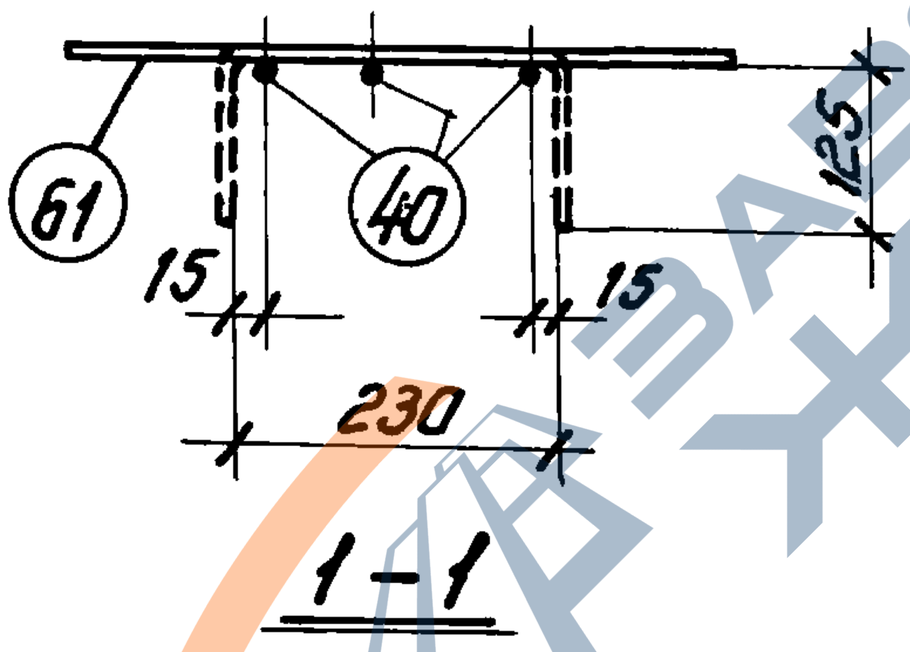

Марка изделия	№ поз.	Эскиз	Ф мм	Длина мм	Количество штук	Выборка стали Ф мм	общая длина м	Вес кг
КР27	40		14AIII	3250	3	14AIII	9,8	11.8
	61		5BI	480	17	5BI	8.2	1.3
							Итого	13,1

ТК	Балки пролетом 18м	Серия 1.462-3	
1971	Каркас КР27	Выпуск III	Лист 33

https://zavodjbi.com/

https://zavodjbi.com/

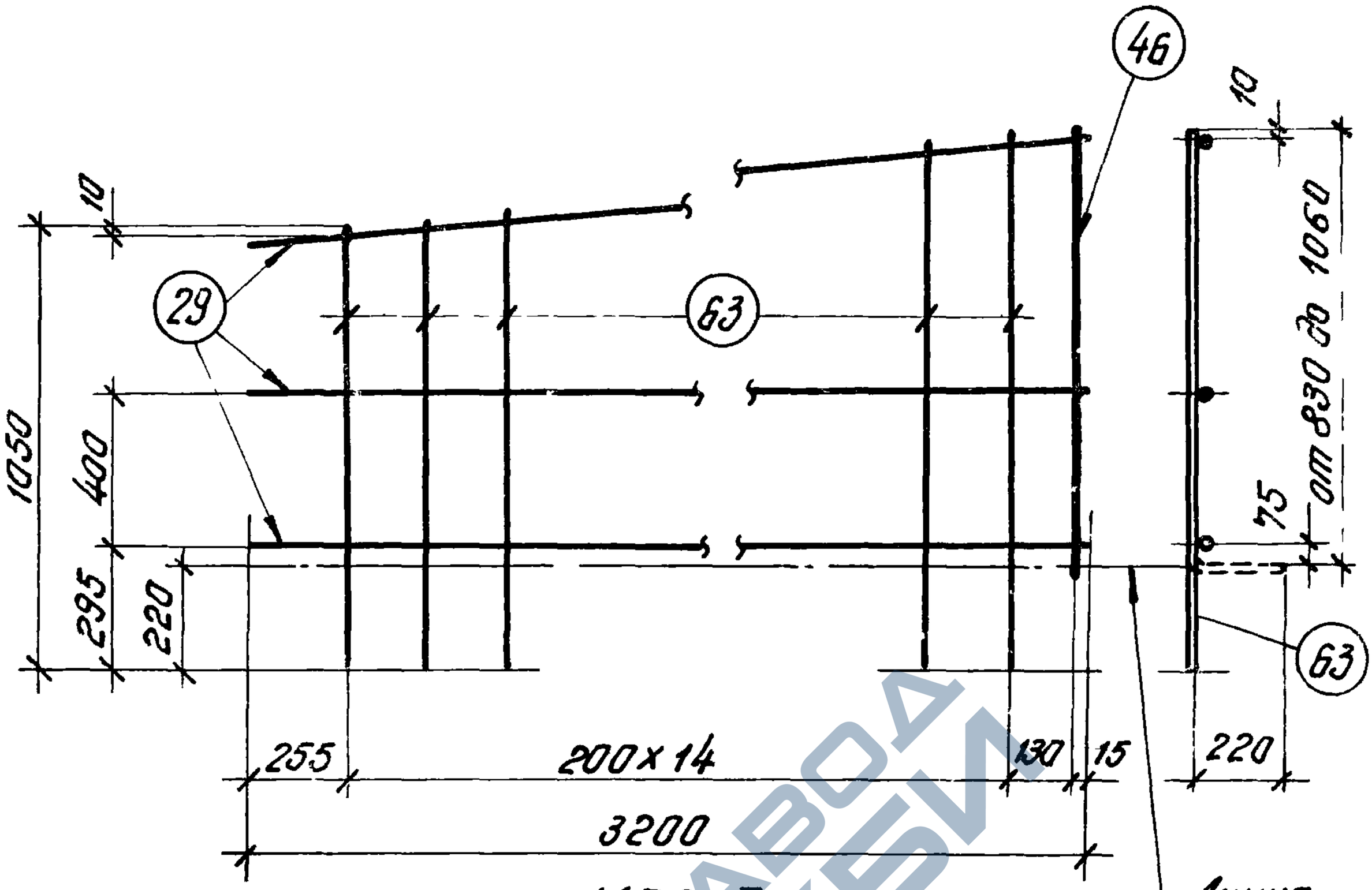

КР28т

КР28н (обратно чертежу)

Марка изделия	№ поз.	Эскиз	ф мм	Длина мм	Количество штук	Выборка стали ф мм	общая длина м	Вес кг
КР28т КР28н	63	от 1050 до 1280	8AIII	средн. 1170	15	14AIII	1.1	1,3
	46	—	14AIII	1080	1	8AIII	17.6	7.0
	29		5BI	3200	3	5BI	9.6	1.5
							Итого	9.8

Балки пролетом 18м	Серия 1.462-3	
Каркасы КР28т, КР28н	Выпуск III	Лист 34

https://zavodjbi.com/

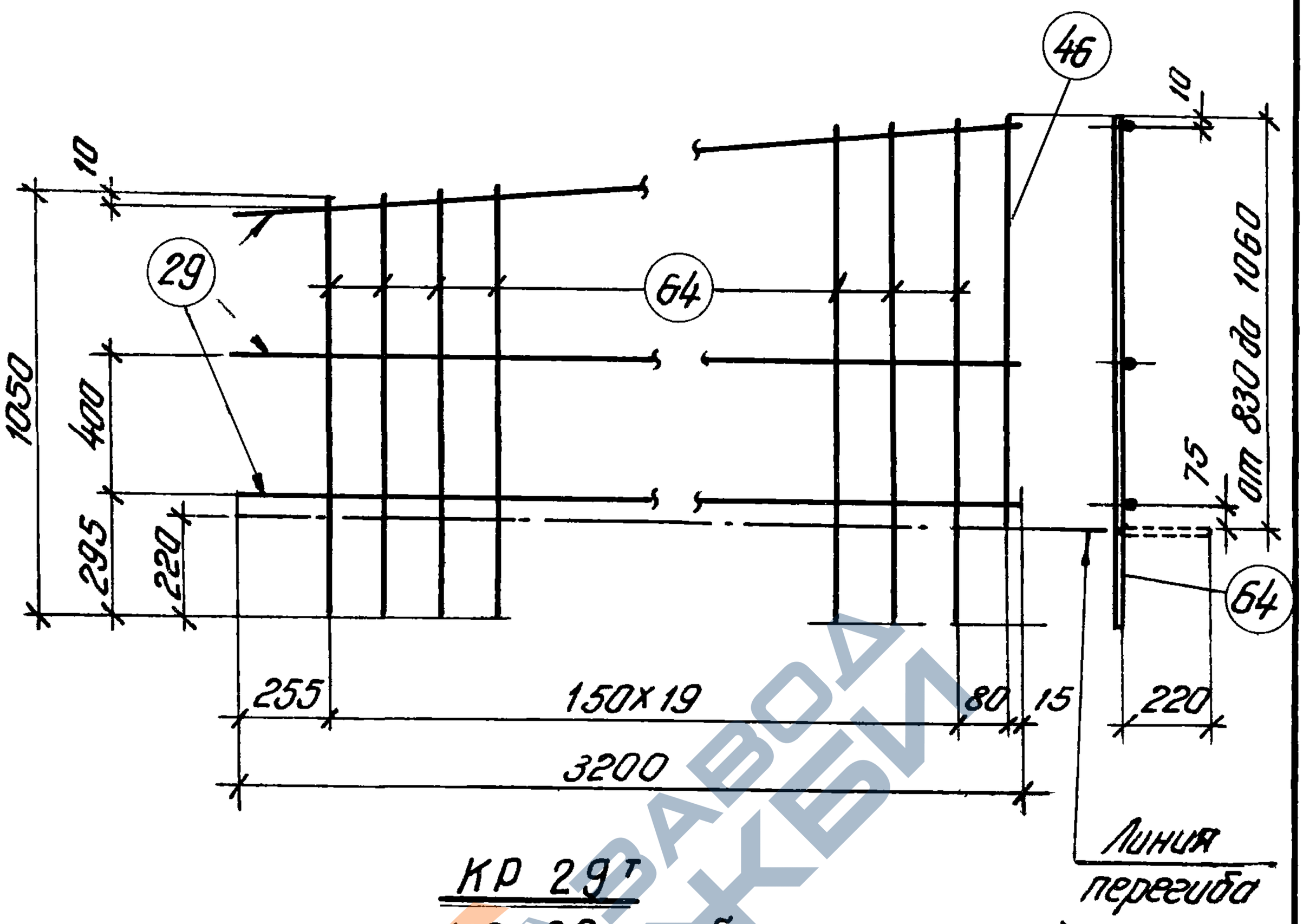

КР 29т

КР 29н (обратно чертежу)

Марка изделия	N поз.	Эскиз	ф мм	Длина мм	Количество штук	Выборка стали ф мм	Общая длина м	Вес кг
КР29т	64	от 1050 до 1280	8AIII	средн. 1170	20	14AIII	1.1	1.3
КР29н	46	—	14AIII	1080	1	8AIII	23.4	9.2
	29		5BI	3200	3	5BI	9.6	1.5
							Итого	12.0

ТК	Балки пролетом 18м	Серия 1.462-3	
1971	Каркасы КР29т, КР29н	Выпуск III	Лист 35

11949-03

https://zavodjbi.com/

https://zavodjbi.com/

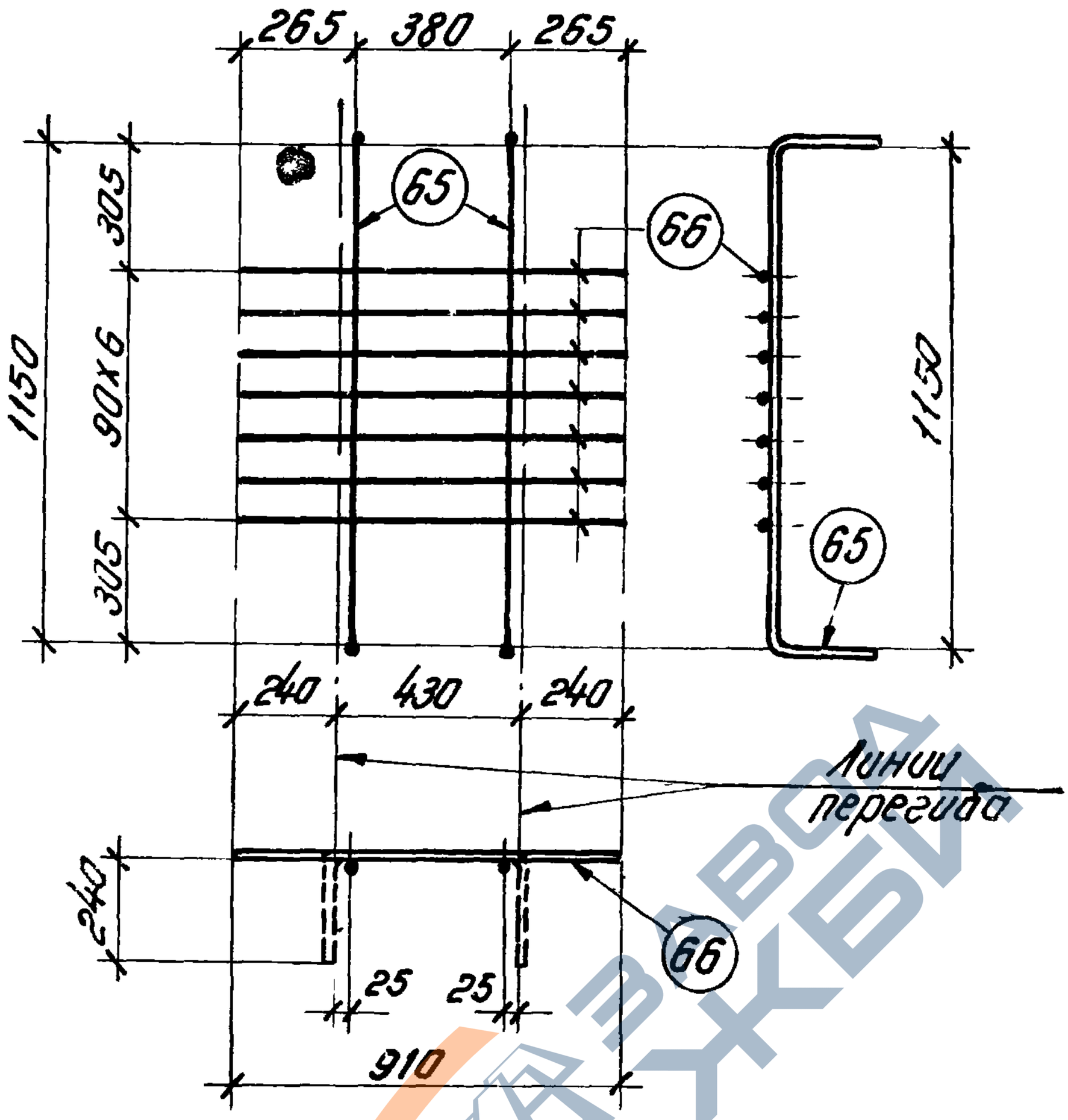

Марка изделия	№ поз.	Эскиз	ф мм	Длина мм	Количество штук	Выборка стали ф мм	общая длина м	вес кг
КР30	65	1150 220	14 A III	1590	2	14 A III	3.2	3.9
	66		6 A III	910	7	6 A III	6.4	1.4
							Итого	5.3

ТК	Балки пролетом 18 м	Серия 1.462-3	
1971	Каркас КР30	Выпуск IV	Лист 36

https://zavodjbi.com/

https://zavodjbi.com/

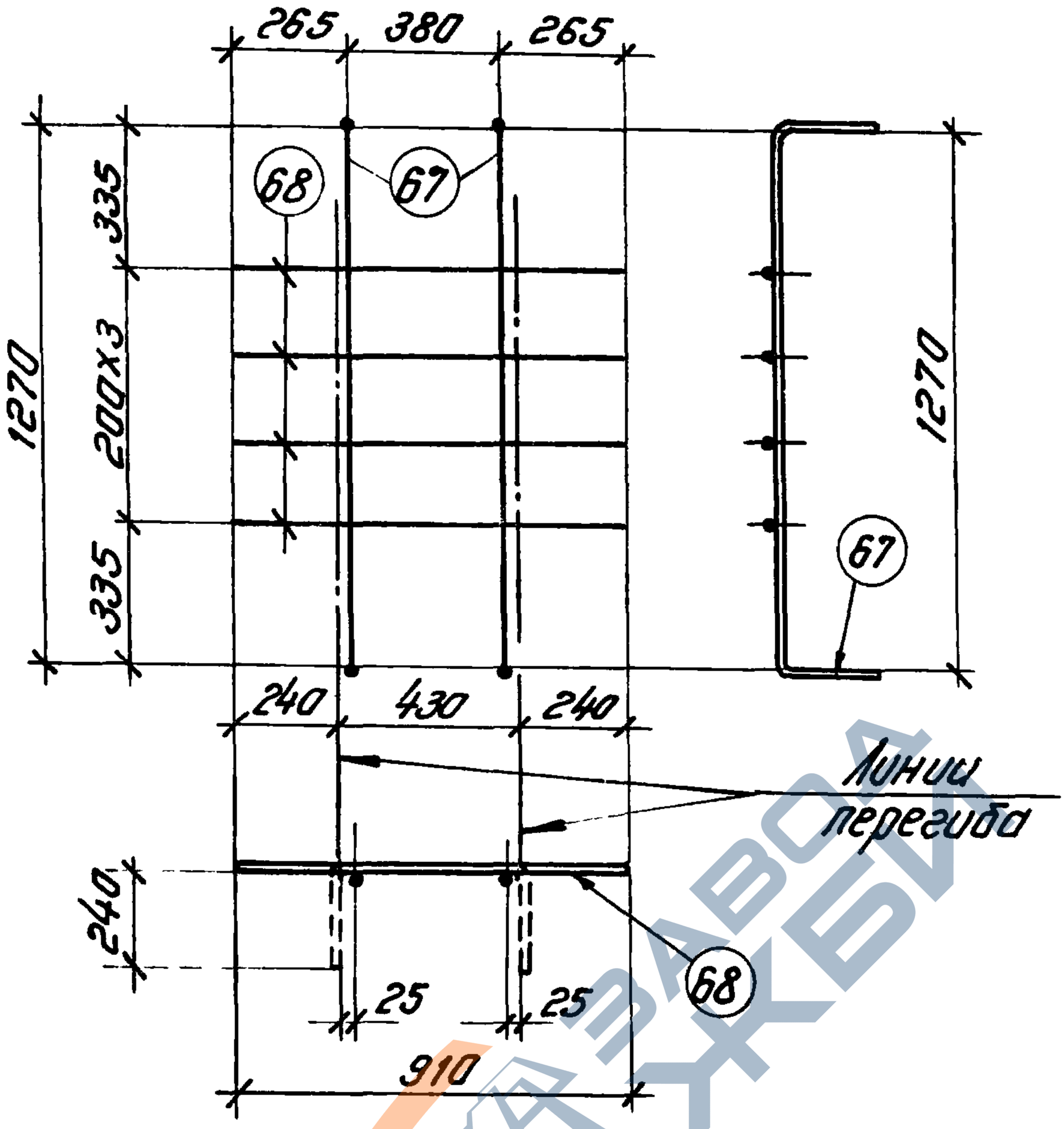

Марка изделия	№ поз.	Эскиз	Ф мм	Длина мм	Количество штук	Выборка стали Ф мм	Общая длина м	Вес кг
КР31	67	1270 220	14АIII	1710	2	14АIII	3,4	4,1
	68		5ВI	910	4	5ВI	3,6	0,6
							Итого	4,7

ТК	Балки пролетом 18м	Серия 1.462-3	
1971	Каркас КР31	Выпуск III	Лист 37

https://zavodjbi.com/

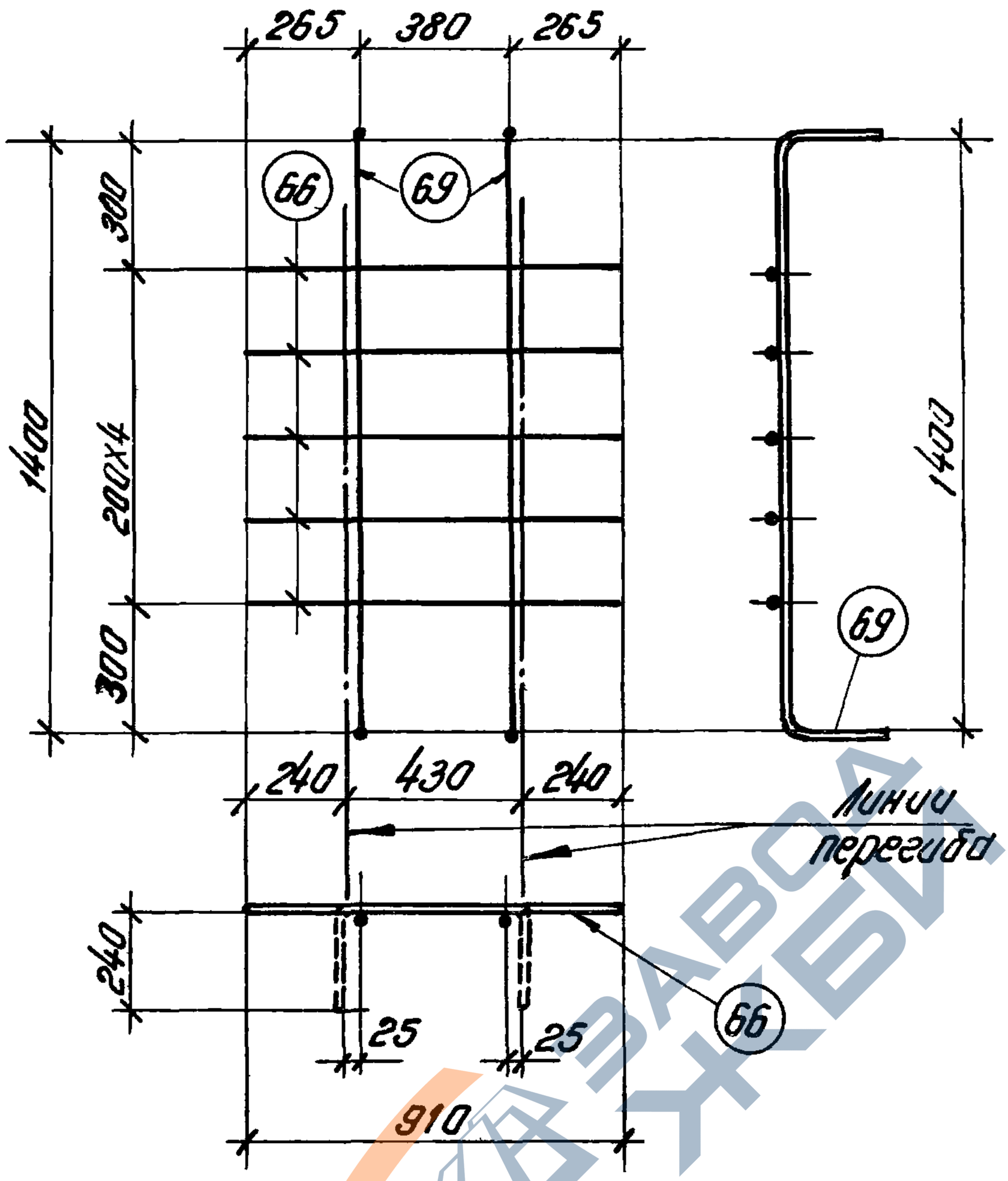

Марка изделия	№ поз.	Эскиз	ф мм	Длина мм	Количество штук	Выборка стали ф мм	Общая длина м	Вес кг
КР32	69	1400 220	14AIII	1840	2	14AIII	3,7	4,5
	66		6AIII	910	5	6AIII	4,6	1,0
							Итого	5,5

ТК	Балки пролетом 18м	Серия 1.462-3	
1971	Каркас КР32	Выпуск III	Лист 38

https://zavodjbi.com/

https://zavodjbi.com/

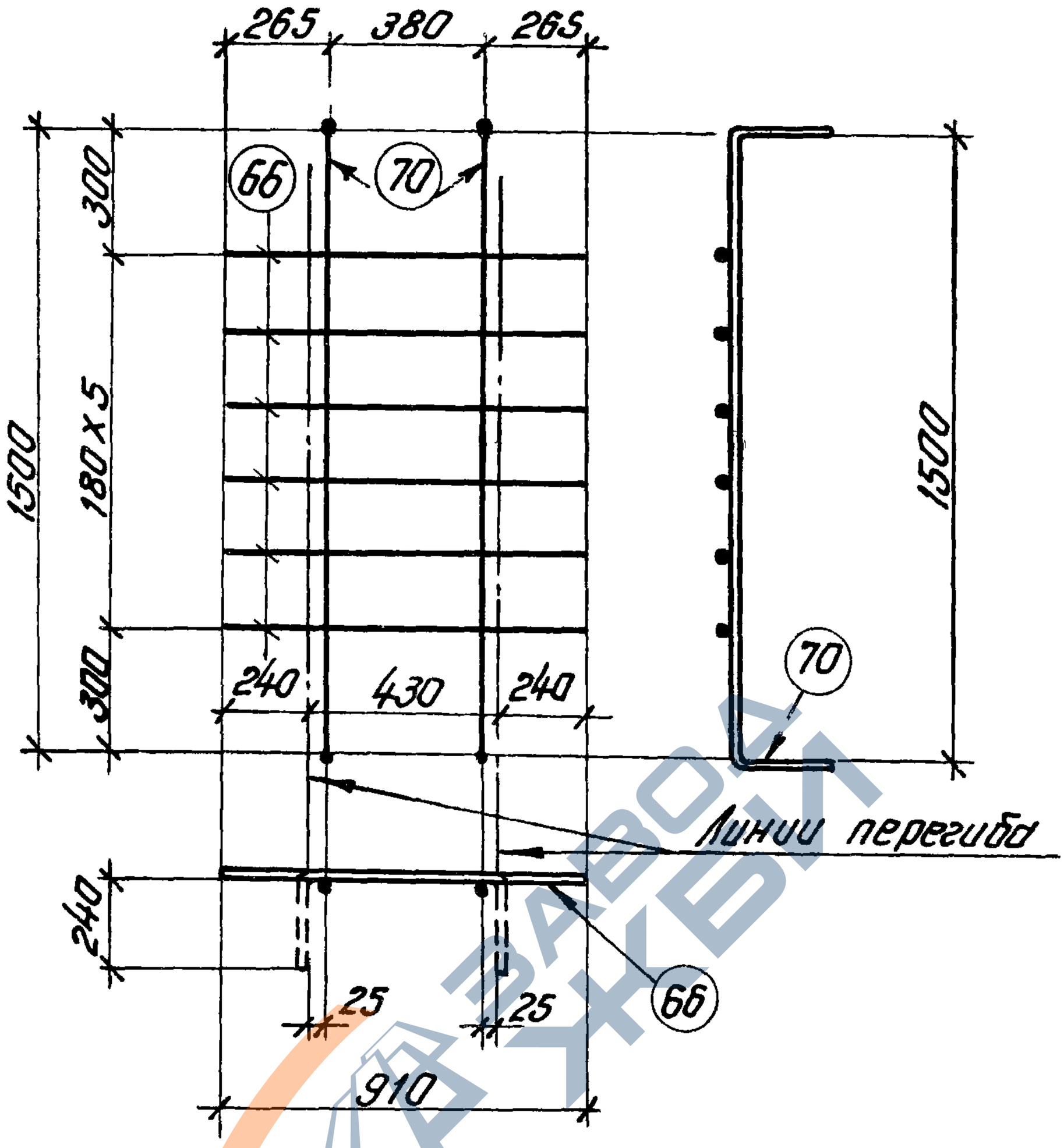

Марка изделия	№ поз.	Эскиз	Ф мм	Длина мм	Количество штук	Выборка стали Ф мм	Общая длина м	Вес кг
КР33	70	1500 20	16АIII	1940	2	16АIII	3,9	6,2
	66		6АIII	910	6	6АIII	5,5	1,2
							Итого	7,4

ТК	Балки пролетом 18м	Серия 1.462-3	
1971	Каркас КР33	Выпуск III	Лист 39

https://zavodjbi.com/

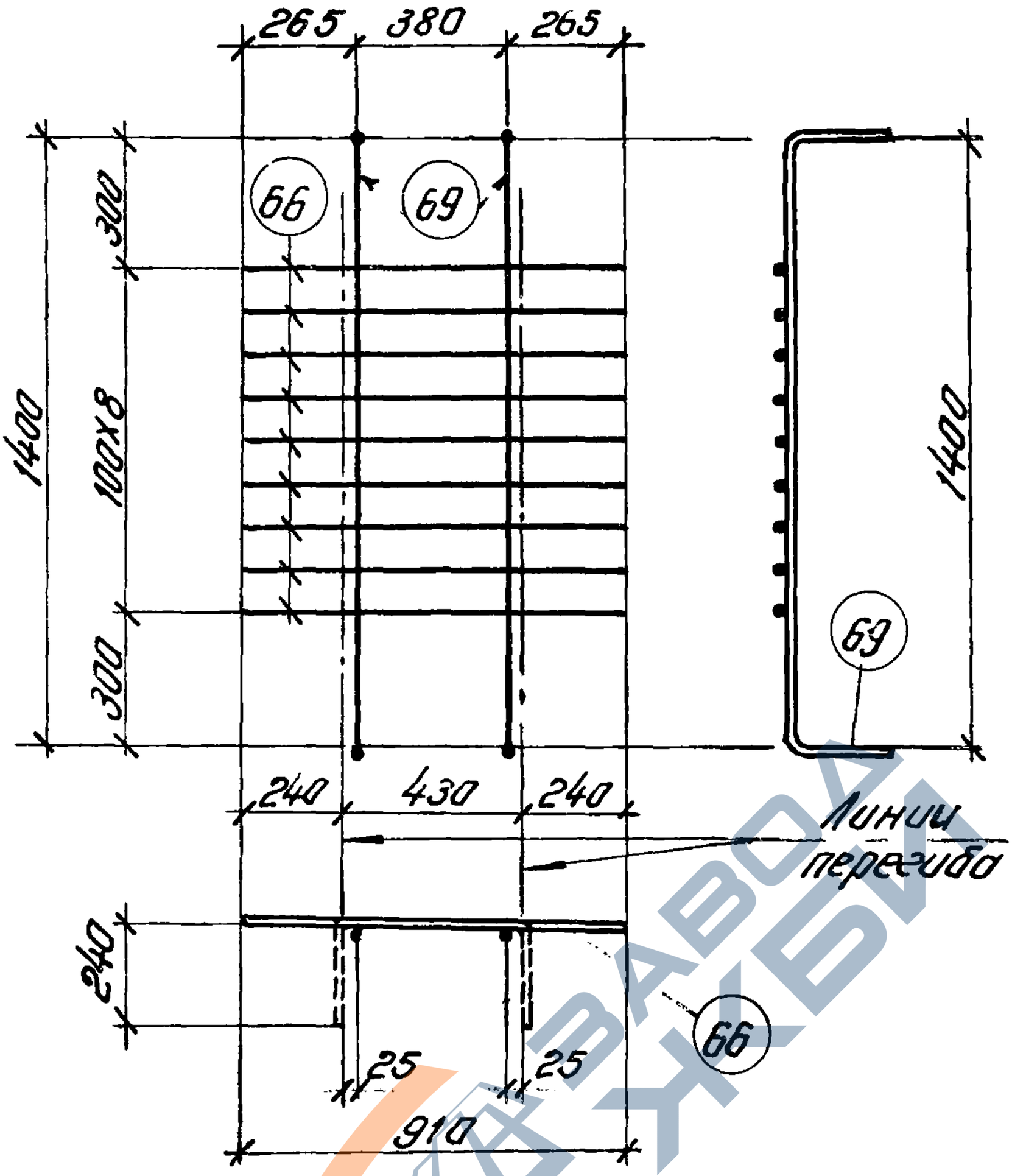

Марка изделия	№ поз.	Эскиз	Ф мм	Длина мм	Количество штук	Выборка стали Ф мм	Общая длина м	Вес кг
КР34	69	1400 20	14AIII	1840	2	14AIII	3.7	4.5
	66		6AIII	910	9	6AIII	8.2	1.8
							Итого	6.3

ТК	Балки пролетом 18м	Серия 1.462-3	
1971	Каркас КР34	Выпуск III	Лист 40

https://zavodjbi.com/

https://zavodjbi.com/

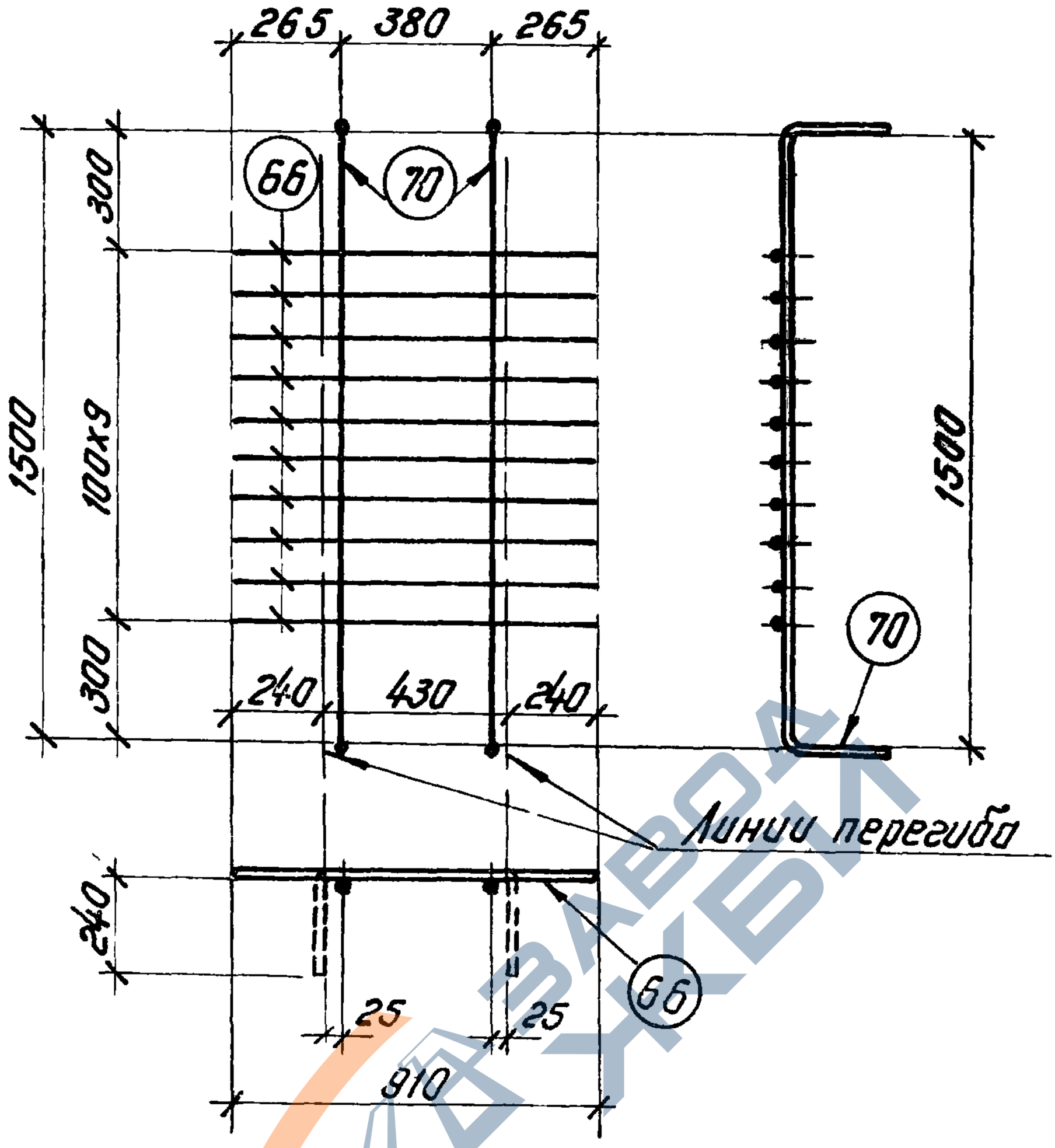

Марка изделия	№ поз.	Эскиз	ф мм	Длина мм	Количество штук	Выборка стали ф мм	Общая длина м	Вес кг
КР35	70	1500 22	16А III	1940	2	16А III	3.9	6.2
	66	———	6А III	910	10	6А III	9.1	2.0
							Итого	8.2

ТК	Балки пролетом 18 м	Серия 1.462-3	
1971	Каркас КР35	Выпуск III	Лист 41

https://zavodjbi.com/

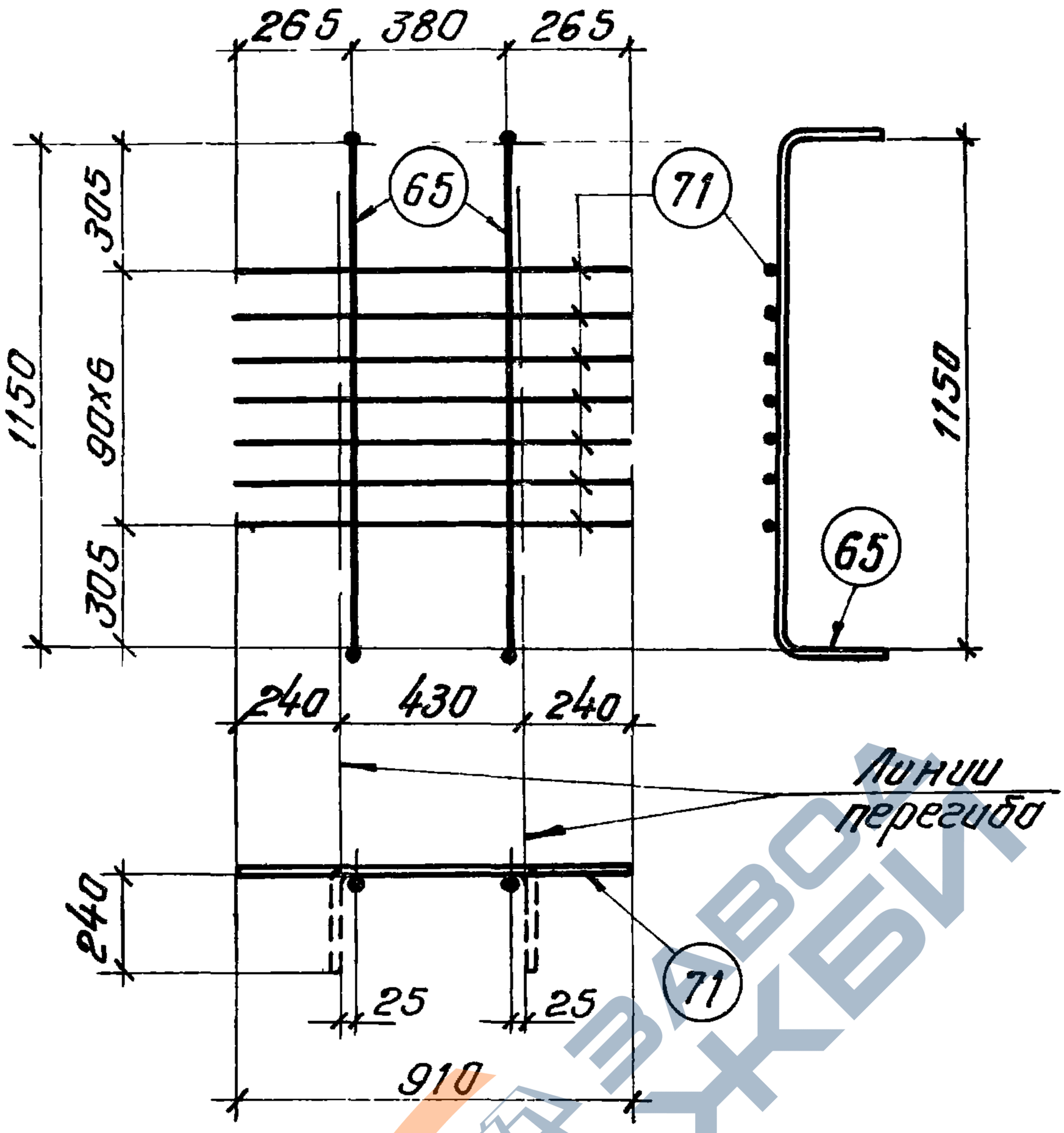

Марка изделия	№ поз.	Эскиз	Ф мм	Длина мм	Количество штук	Выборка стали Ф мм	Общая длина м	Вес кг
КР36	65	1150 20	14А III	1590	2	14А III	3.2	3.9
	71		8А III	910	7	8А III	6.4	2,5
							Итого	6.4

ТК	Балки пролетом 18 м	Серия 1.462-3
1971	Каркас КР36	Выпуск III / Лист 42

https://zavodjbi.com/

https://zavodjbi.com/

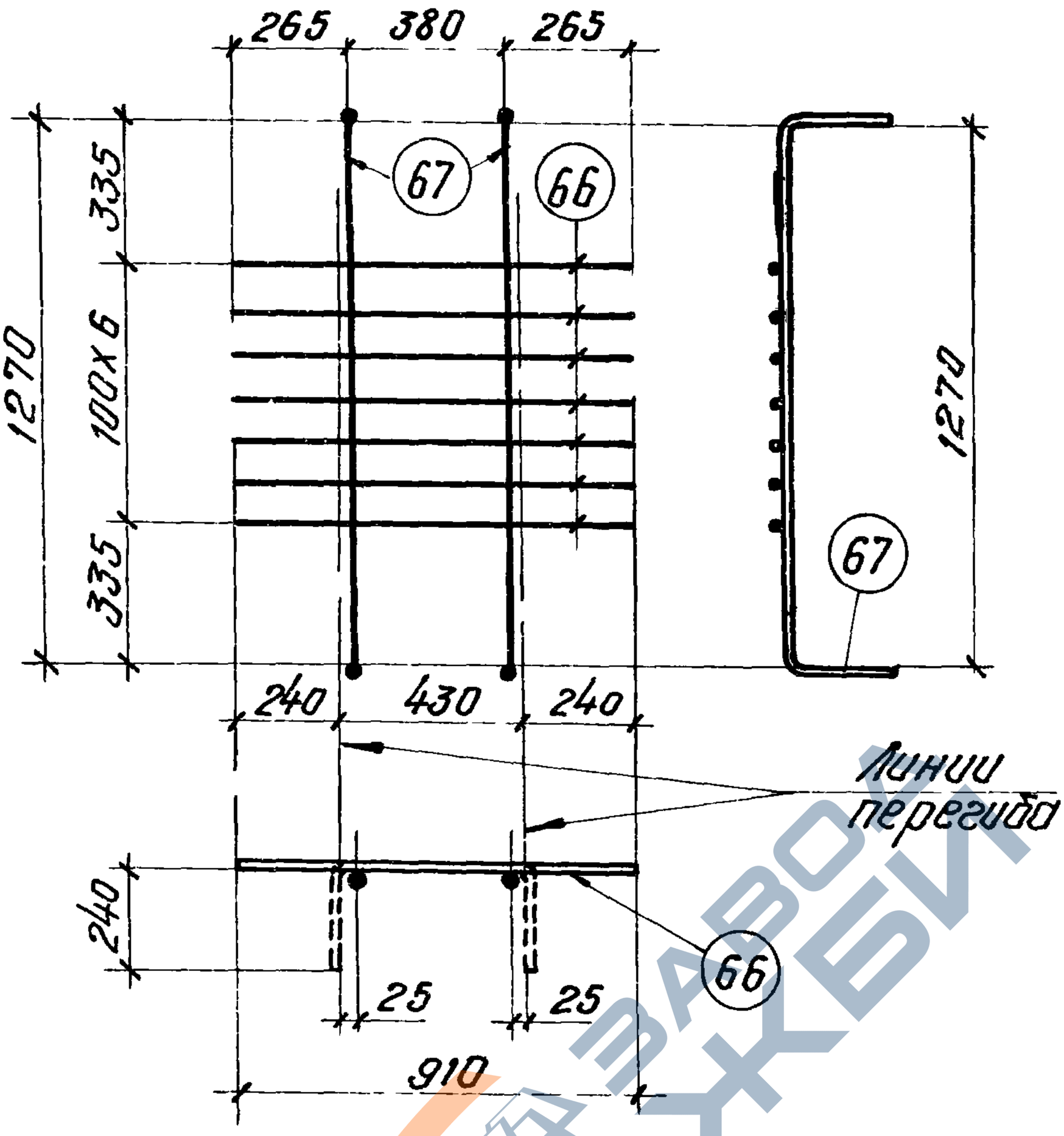

Марка изделия	№ поз.	Эскиз	ф мм	Длина мм	Количество штук	Выборка стали ф мм	Общая длина м	Вес кг
КР37	67	1270 220	14А III	1710	2	14А III	3.4	4.1
	66		6А III	910	7	6А III	6.4	1.4
							Итого	5.5

ТК	Балки пролетом 18 м	Серия 1.462-3	
1971	Каркас КР37	Выпуск III	Лист 43

https://zavodjbi.com/

https://zavodjbi.com/

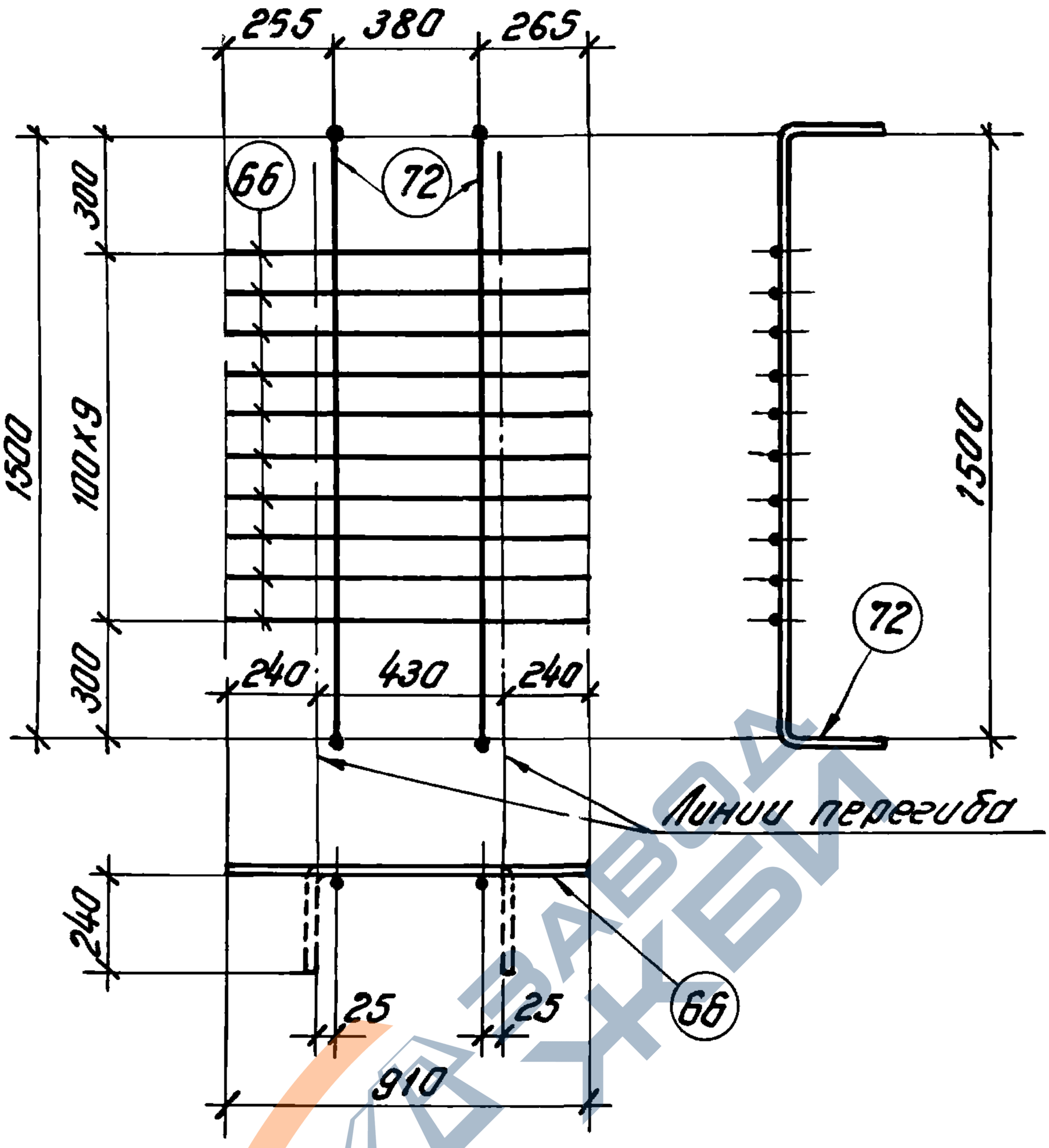

Марка изделия	№ поз.	Эскиз	Ф мм	Длина мм	Количество штук	Выборка стали Ф мм	Общая длина м	Вес кг
КР38	72	1500 220	18AIII	1940	2	18AIII	3,9	7.8
	66	——	6AIII	910	10	6AIII	9,1	2,0
							Итого	9.8

ТК	Балки пролетом 18 м	Серия 1.462-3	
1971	Каркас КР38	Выпуск III	Лист 44

https://zavodjbi.com/

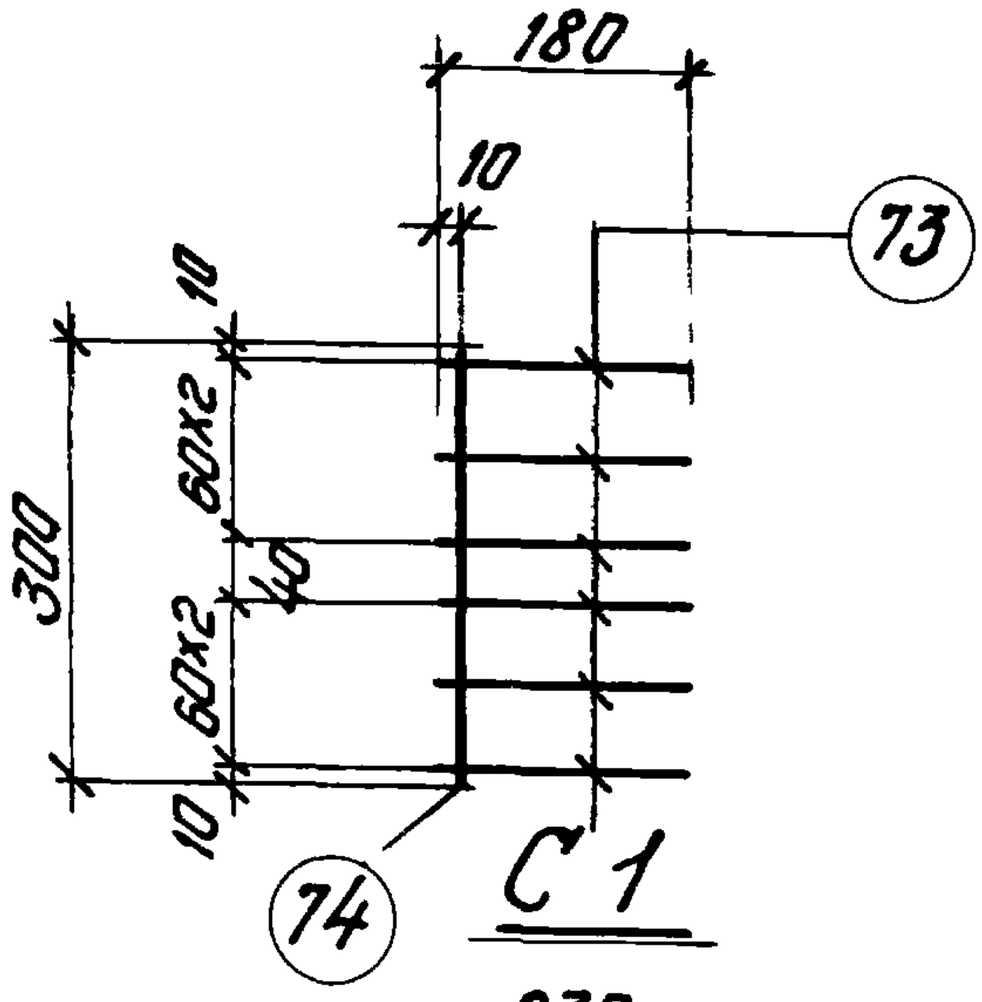

С 1

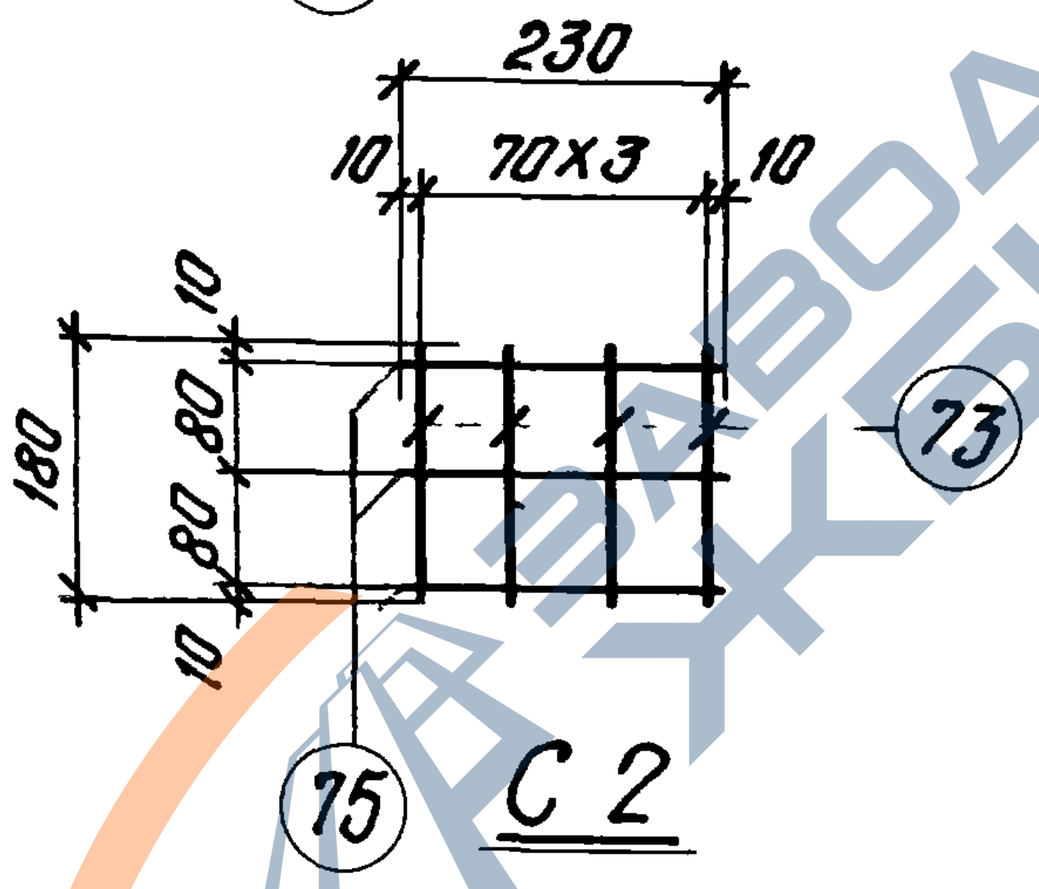

С 2

Марка изделия	№ поз.	Эскиз	ф мм	Длина мм	Количество штук	Выборка стали ф мм	Общая длина м	Вес кг
С 1	73	—	6А III	180	6	6А III	1.4	0.3
	74		6А III	300	1			
С 2	73	—	6А III	180	4	6А III	1.4	0.3
	75		6А III	230	3			

ТК	Балки пролетом 18 м	Серия 1.462-3	
1971	Сетки С1 и С2	Выпуск III	Лист 45

https://zavodjbi.com/

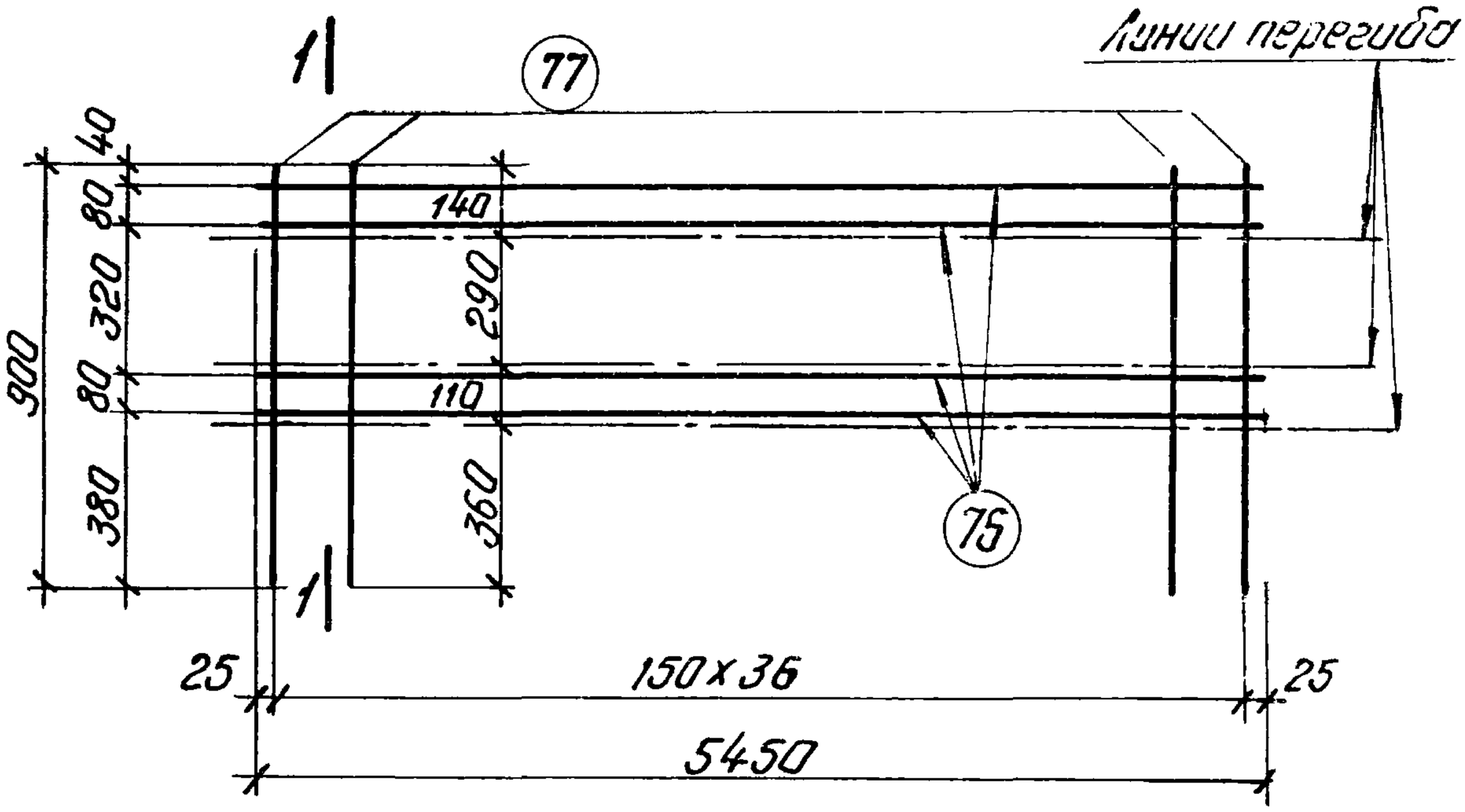

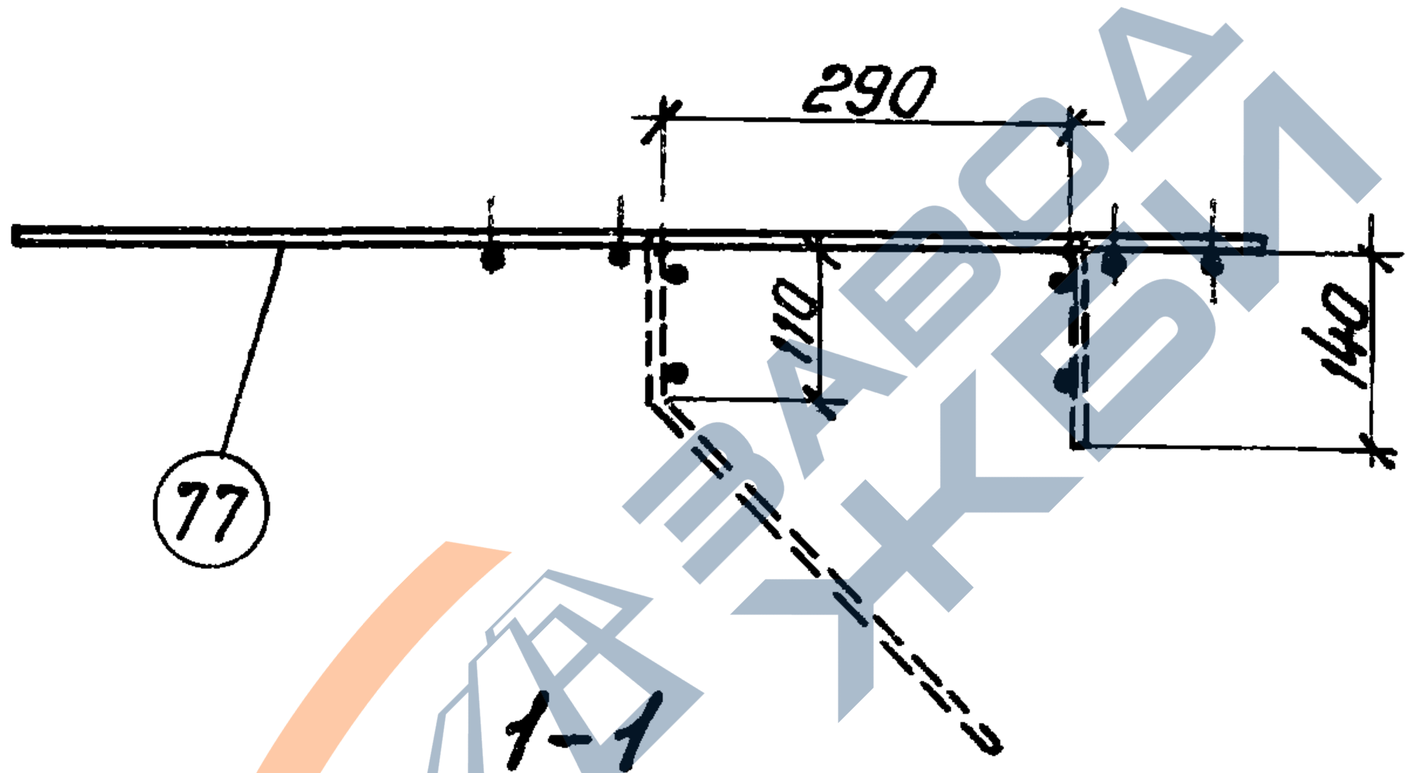

1-1

Марка изделия	№ поз.	Эскиз	Ф мм	Длина мм	Количество штук	Выборка стали Ф мм	Общая длина м	Вес кг
С3	76	—	5ВI	5450	4	5ВI	55.1	8.5
	77		5ВI	900	37			

ТК	Балки пролетом 18м	Серия 1.462-3	
1971	Сетка С3	Выпуск III	Лист 46

11949-03

https://zavodjbi.com/

https://zavodjbi.com/

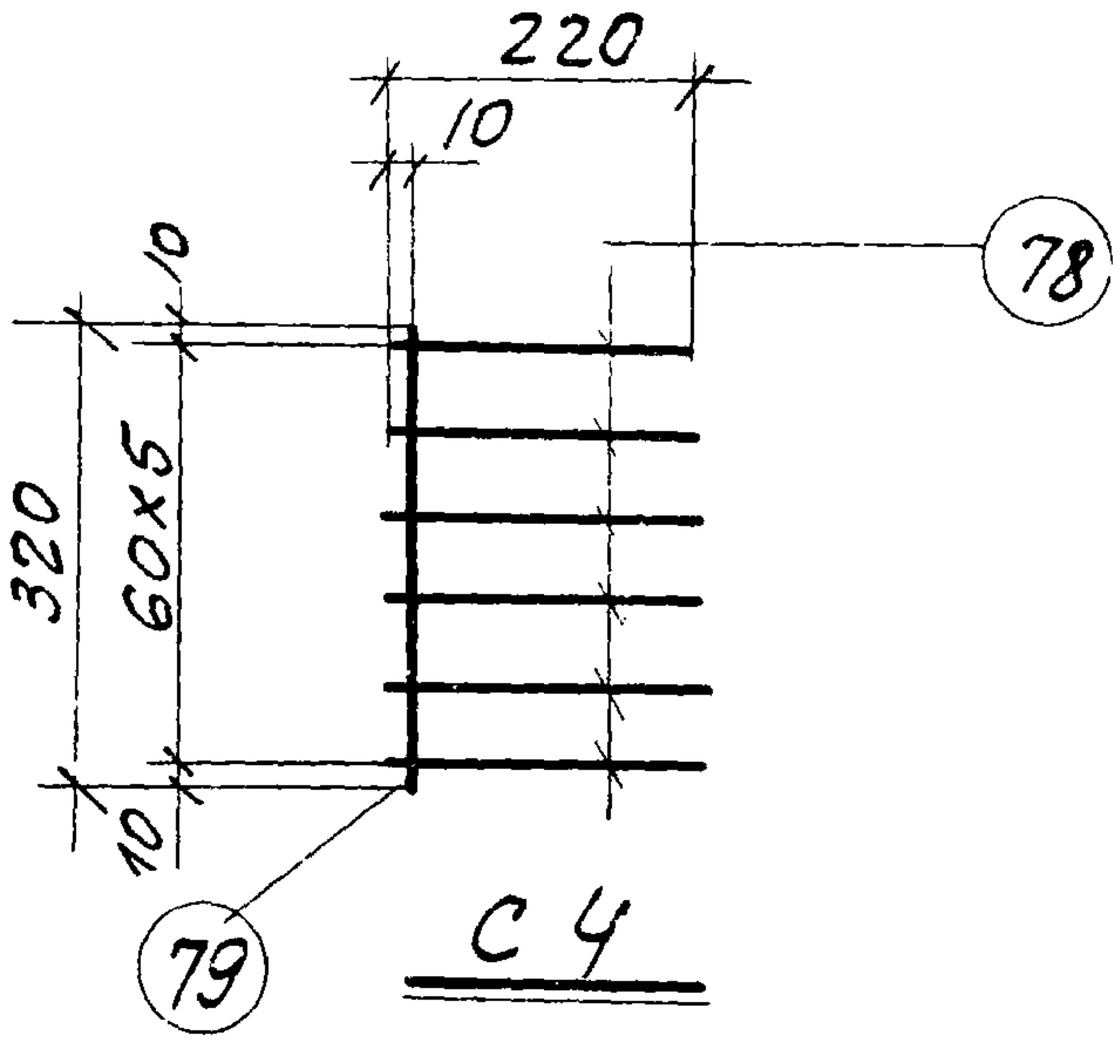

С 4

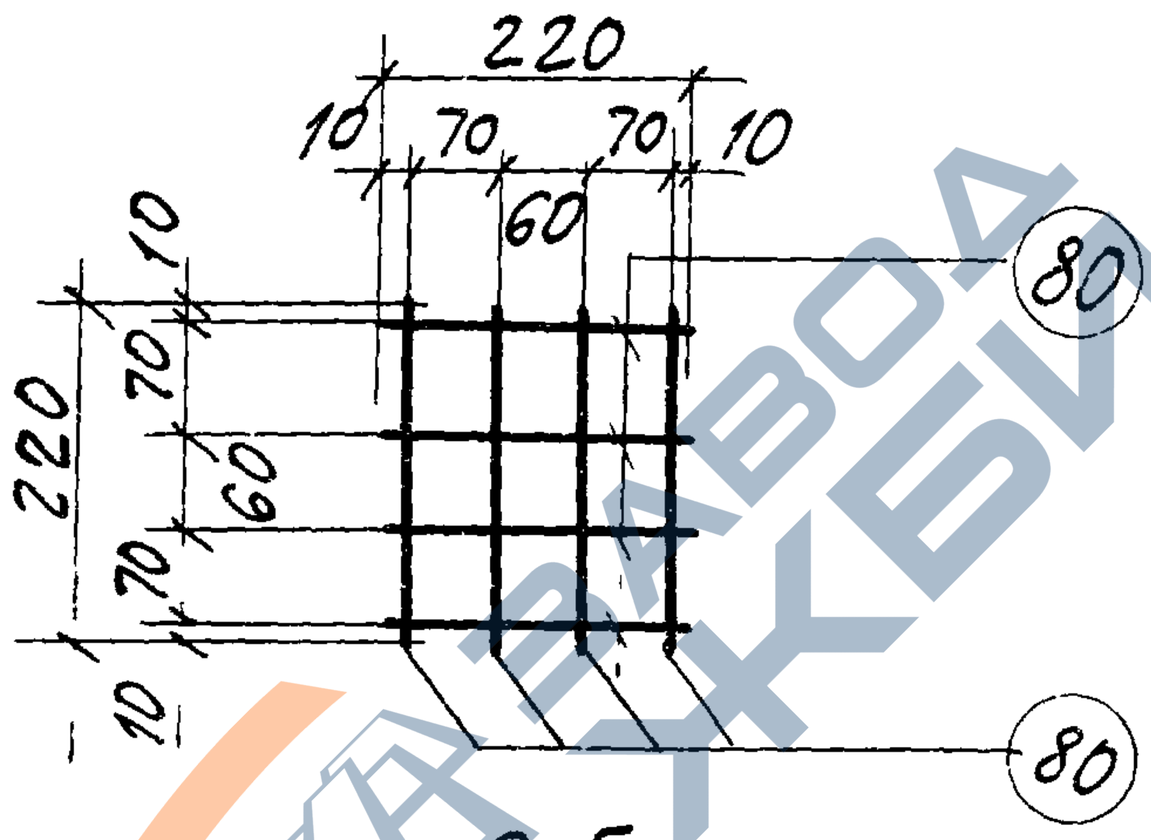

С 5

Марка изделия	№ поз.	Эскиз	ф мм.	Длина мм	Количество шт.	Выборка стали ф мм	общая длина м	Вес кг
С 4	78	—	8АIII	220	6	8АIII	1.6	0.6
	79		8АIII	320	1			
С 5	80	—	6АIII	220	8	6АIII	1.8	0.4

ТК	Балки пролетом 18м	Серия 1.462-3	
1971	Сетки С 4 и С 5	Выпуск III	Лист 47

https://zavodjbi.com/

https://zavodjbi.com/

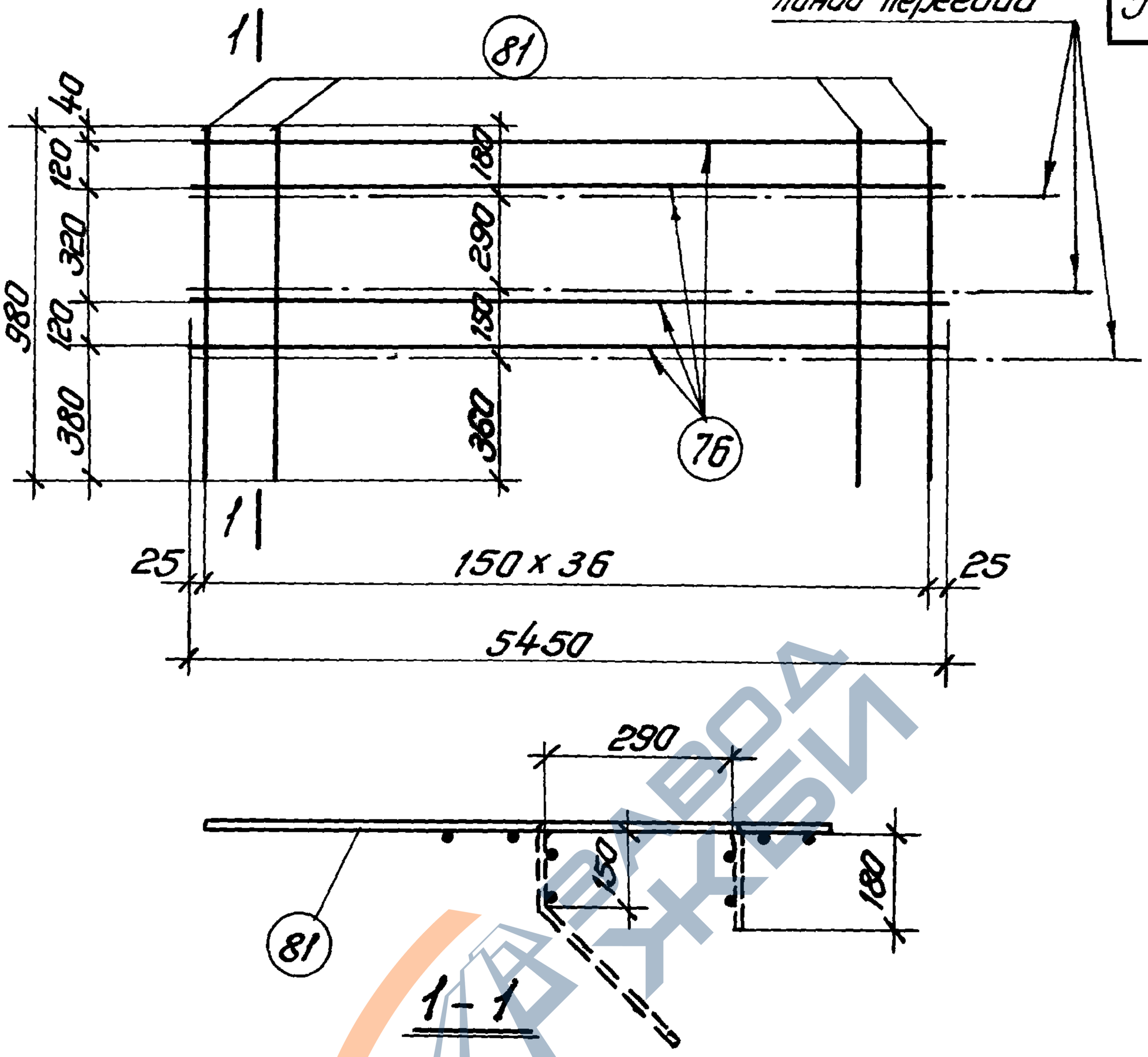

Марка изделия	№ поз.	Эскиз	ф мм	Длина мм	Количество штук	Выборка стали ф мм	Общая длина м	Вес кг
С 6	76	—	5ВI	5450	4	5ВI	58.1	8.9
	81		5ВI	980	37			

ТК	Балки пролетом 18 м	Серия 1.462-3	
1971	Сетка С6	Выпуск III	Лист 48

https://zavodjbi.com/

https://zavodjbi.com/

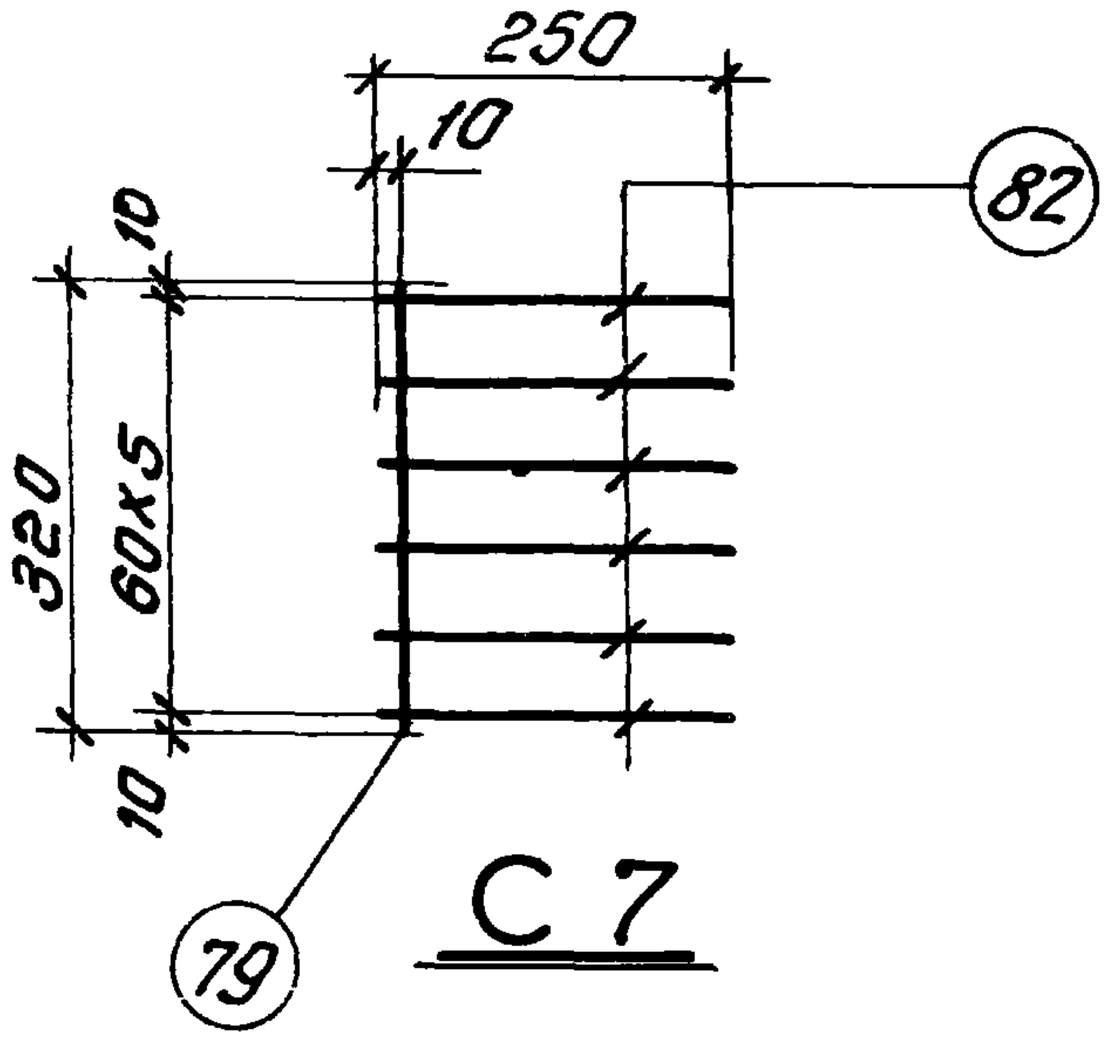

С 7

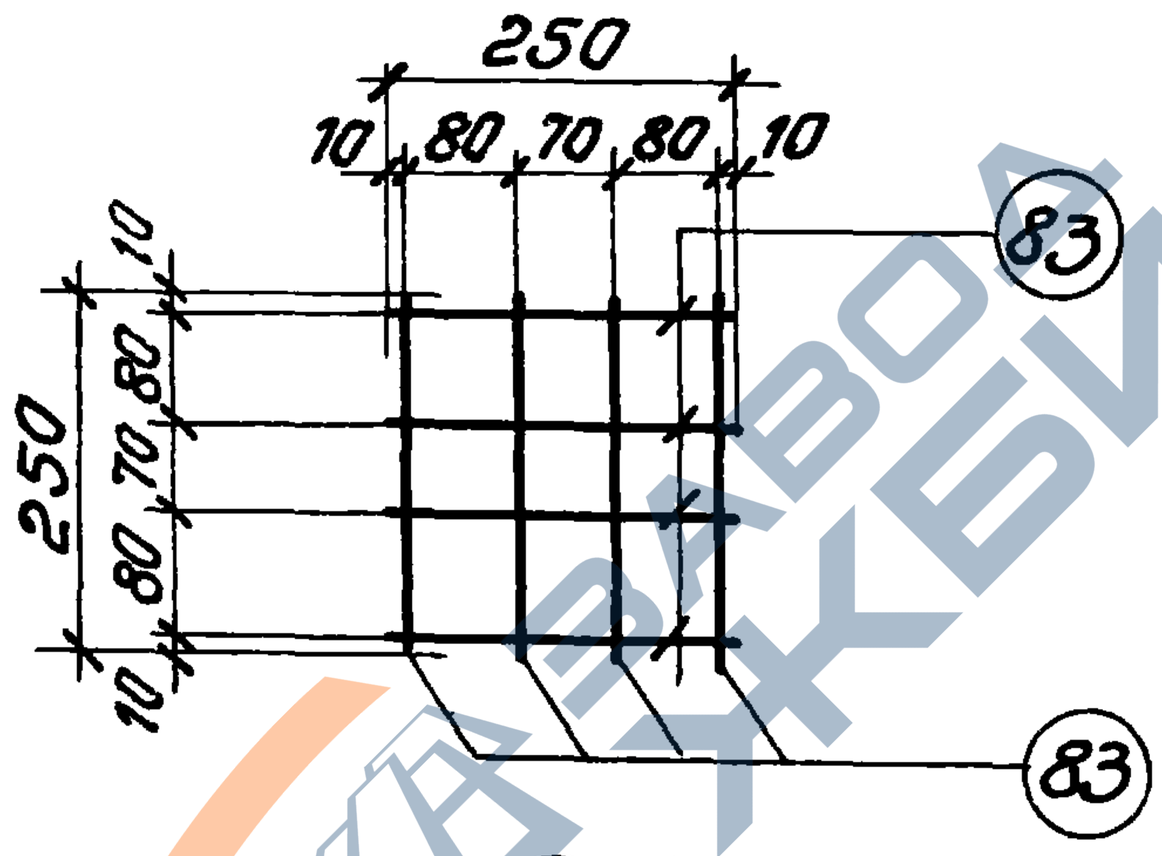

С 8

Марка изделия	№ поз.	Эскиз	ф мм	Длина мм	Количество штук	Выборка стали ф мм	Общая длина м	Вес кг
С7	79	—	8АIII	320	1	8АIII	1,8	0,7
	82		8АIII	250	6			
С8	83	—	6АIII	250	8	6АIII	2,0	0,5

ТК	Балки пролетом 18м	Серия 1.462-3	
1971	Сетки С7 и С8	Выпуск III	Лист 49

11949-03

https://zavodjbi.com/

https://zavodjbi.com/

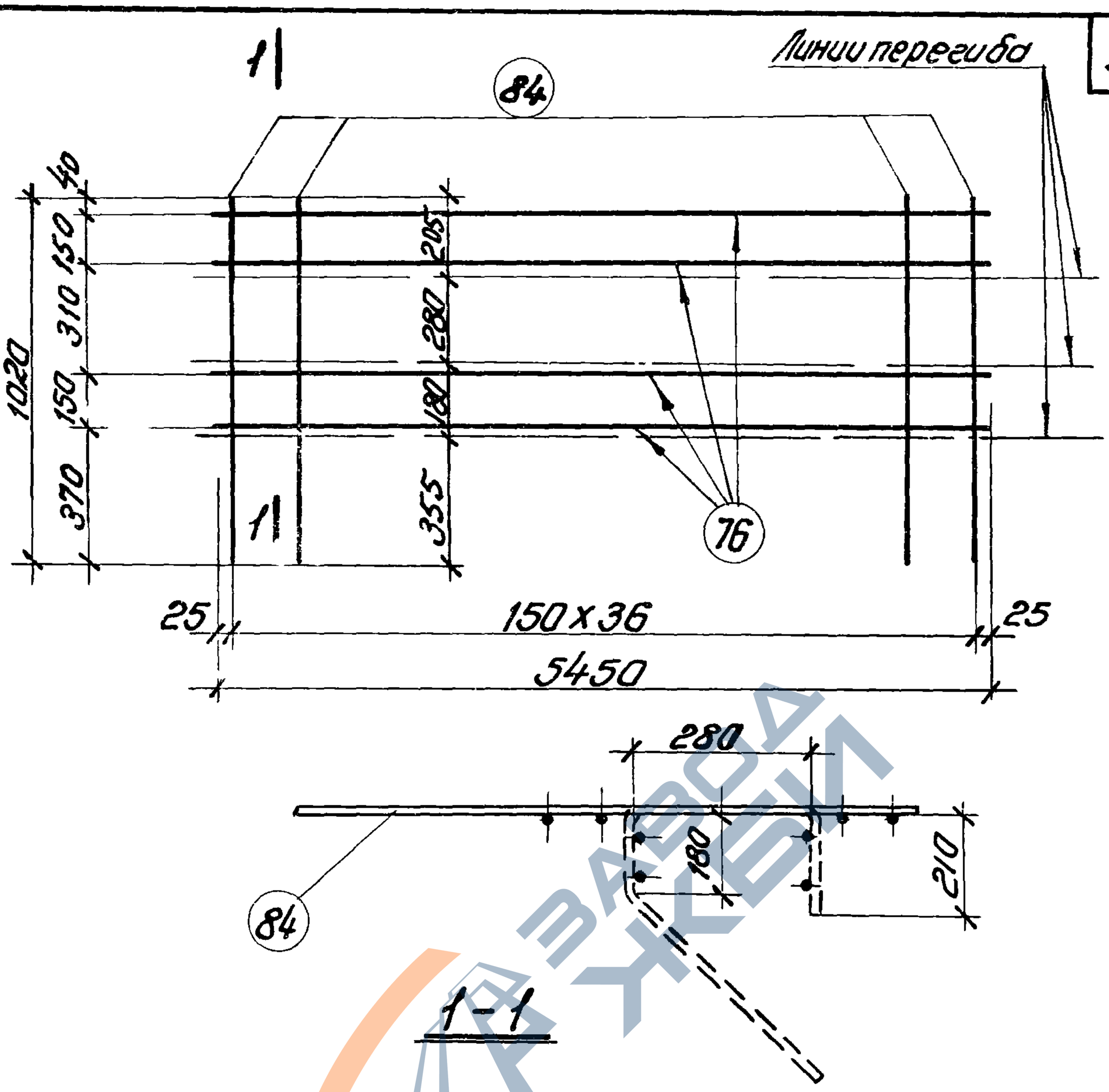

Марка изделия	№ поз.	Эскиз	Ф мм	Длина мм	Количество штук	Выборка стали Ф мм	Общая длина м	Вес кг
С9	76	—	5ВI	5450	4	5ВI	59,6	9,2
	84		5ВI	1020	37			

ТК	Балки пролетом 18 м	Серия 1.462-3	
1971	Сетка С9	Выпуск III	Лист 50

11949-03

https://zavodjbi.com/

https://zavodjbi.com/

Спецификация стали на одну позицию

Элемент	NN поз.	Эскиз	Ф мм	Длина мм	Вес кг
Отдельные стержни	87	350 / 350 / 25	10AIII	700	0.4
	88	400 / 400 / 25	12AIII	800	0.7
	89	450 / 450 / 65	14AIII	900	1.1
	90	525 / 525 / 75	16AIII	1050	1.6
	91	600 / 600 / 80	18AIII	1200	2.4
	92	200	5BI	270	0.04
	93	240	5BI	310	0.05
	94	280	5BI	350	0.06
	95	700 / 150 / 105	6AIII	850	0,2
	96	800 / 800	6AIII	1600	0,4
	97	700 / 200 / 700	6AIII	1600	0,4
	98	700 / 250 / 700	6AIII	1650	0,4

ТК	Балки пролетом 18 м	Серия 1.462-3	
1971	Спецификация стали на отдельные стержни	Выпуск III	Лист 51

11949-03

https://zavodjbi.com/

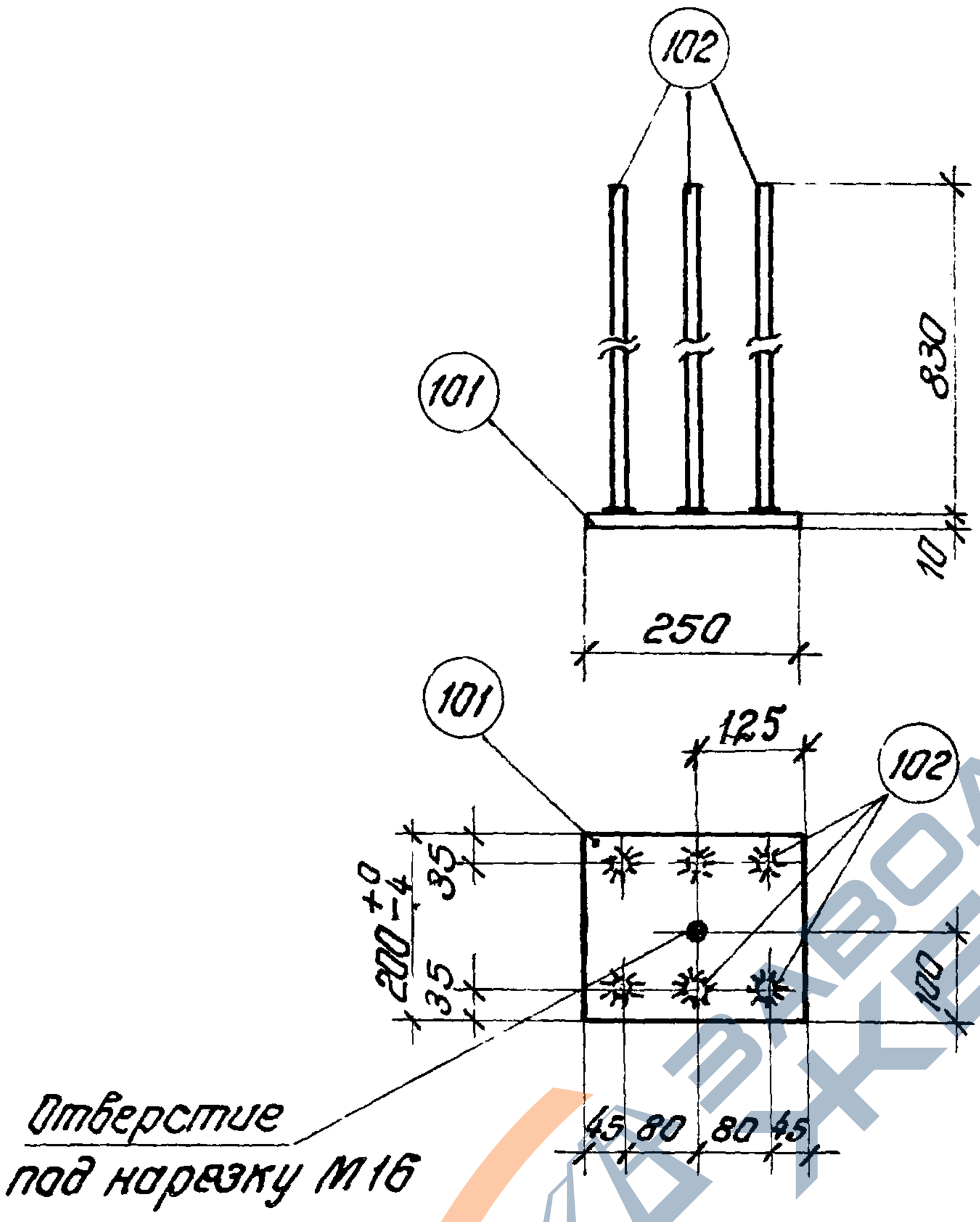

Марка	N поз.	Сечение	Длина мм	Количество штук	Общая длина м	Вес кг
МЗ-28	101	— 200 x 10	250	1	0,25	3,9
	102	ф 14 А III	830	6	5,0	6,1
					Итого	10,0

Примечание

Рекомендации по изготовлению смотреть на стр. 4

ТК	Балки пролетом 18м	Серия 1.462-3	
1971	Закладная деталь МЗ-28	Выпуск III	Лист 52

11949-03

https://zavodjbi.com/

https://zavodjbi.com/

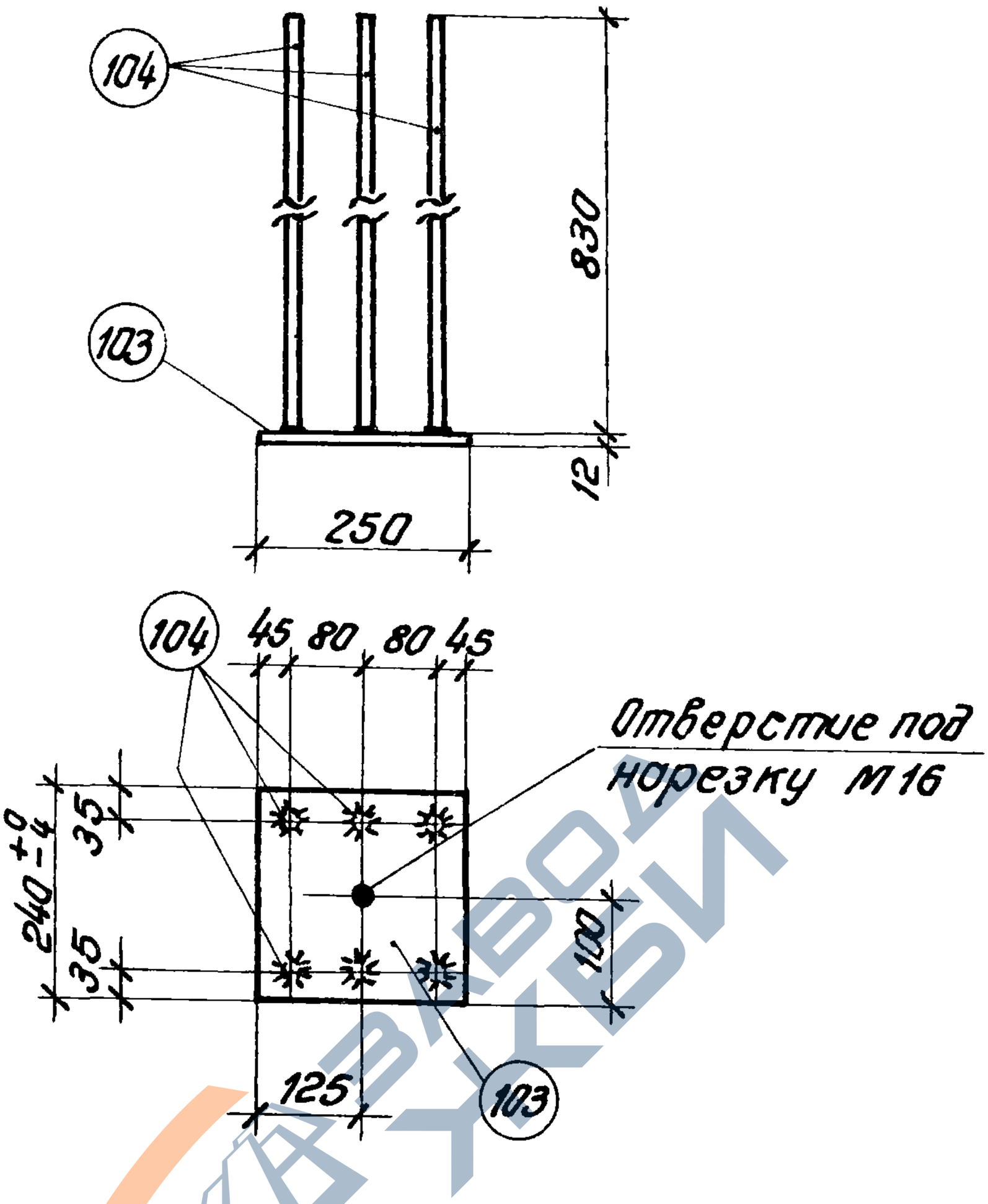

Марка	N поз.	Сечение	Длина мм	Количество штук	Общая длина м	Вес кг
М3-29	103	−240×12	250	1	0.25	5.7
	104	ф16 А III	830	6	5.0	7.9
					Итого	13.6

Примечание

Рекомендации по изготовлению смотреть на стр. 4

ТК	Балки пролетом 18 м	Серия 1.462-3
1971	Закладная деталь М3-29	Выпуск III / Лист 53

11949-03

https://zavodjbi.com/

https://zavodjbi.com/

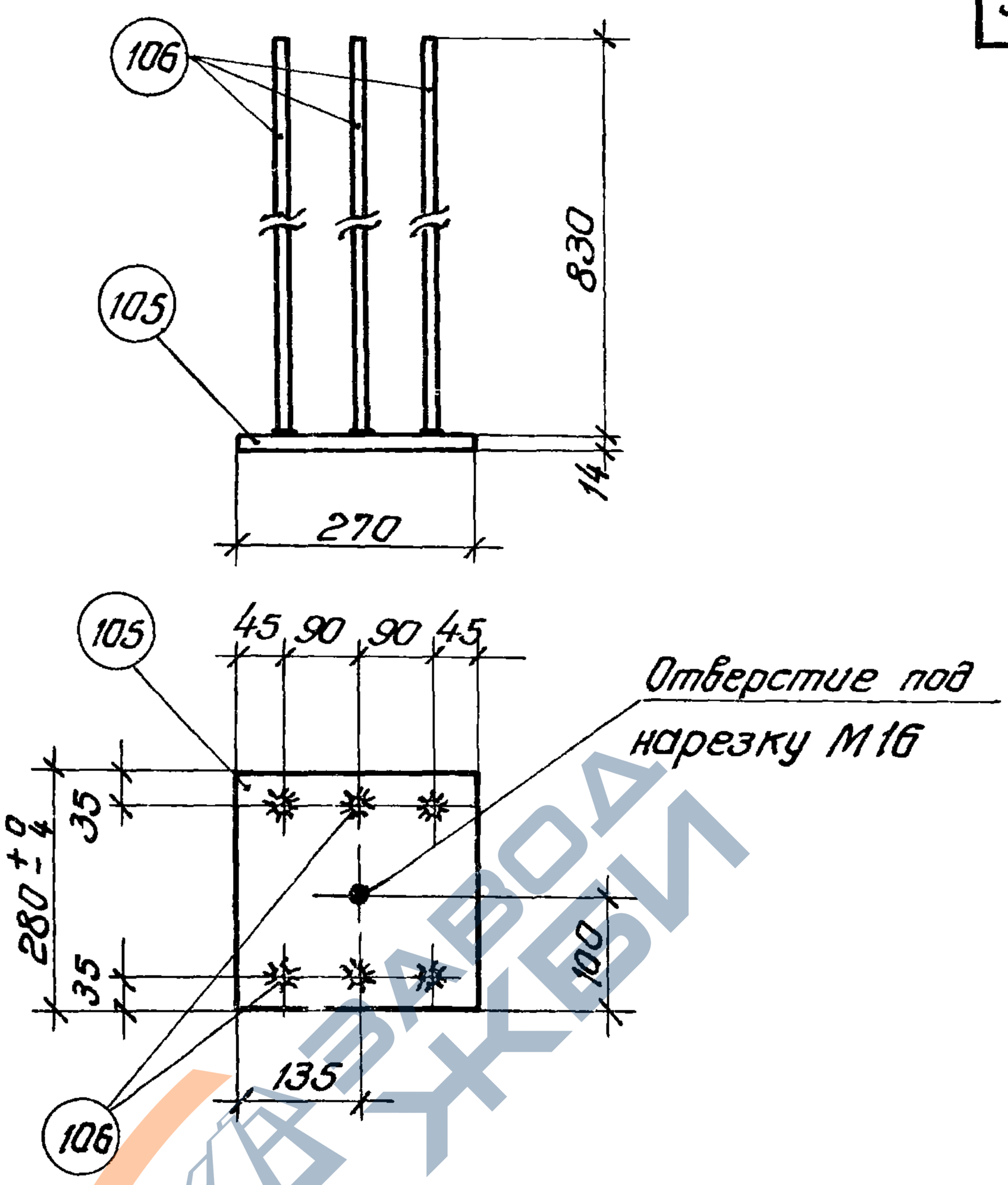

Марка	N поз.	Сечение	Длина мм	Количество штук	Общая длина м	Вес кг
	105	—280×14	270	1	0,27	8,3
М3-30	106	ф18А III	830	6	5,0	10,0
					Итого	18,3

Примечание

Рекомендации по изготовлению смотреть на стр 4

ТК	Балки пролетом 18 м	Серия 1.462-3	
1971	Закладная деталь М3-30	Выпуск III	Лист 54

https://zavodjbi.com/

https://zavodjbi.com/

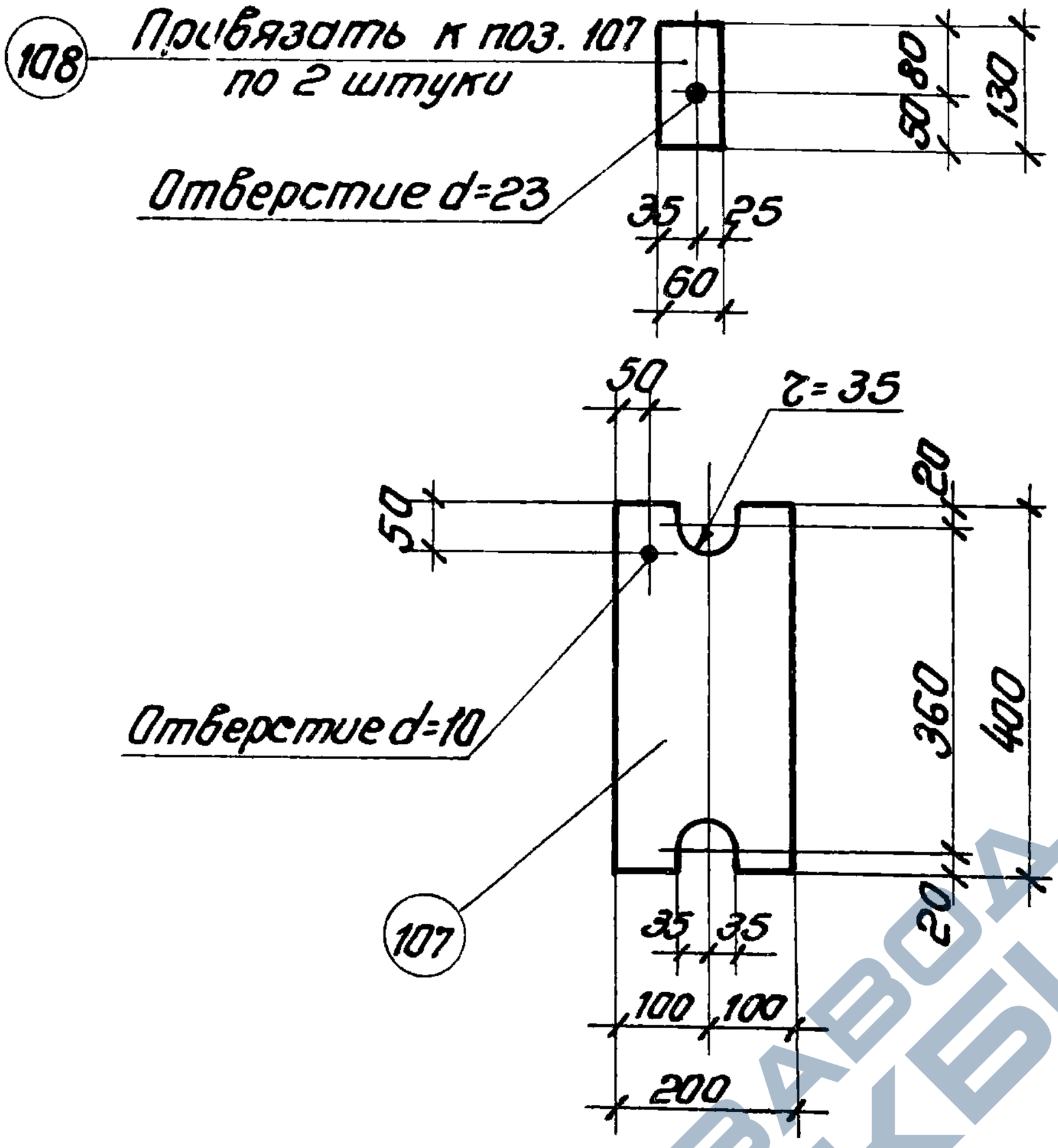

Марка	N поз.	Сечение	Длина мм	Количество штук	Общая длина м	Вес кг
	107	—200×10	400	1	0.4	6.3
МС-2 1А	108	—60×10	130	2	0.26	1.3
					Итого	7.6

ТК	Балки пролетом 18 м	Серия 1.462-3	
1971	Соединительная деталь МС-2-1А	Выпуск III	Лист 55

11949-03 60

https://zavodjbi.com/

https://zavodjbi.com/

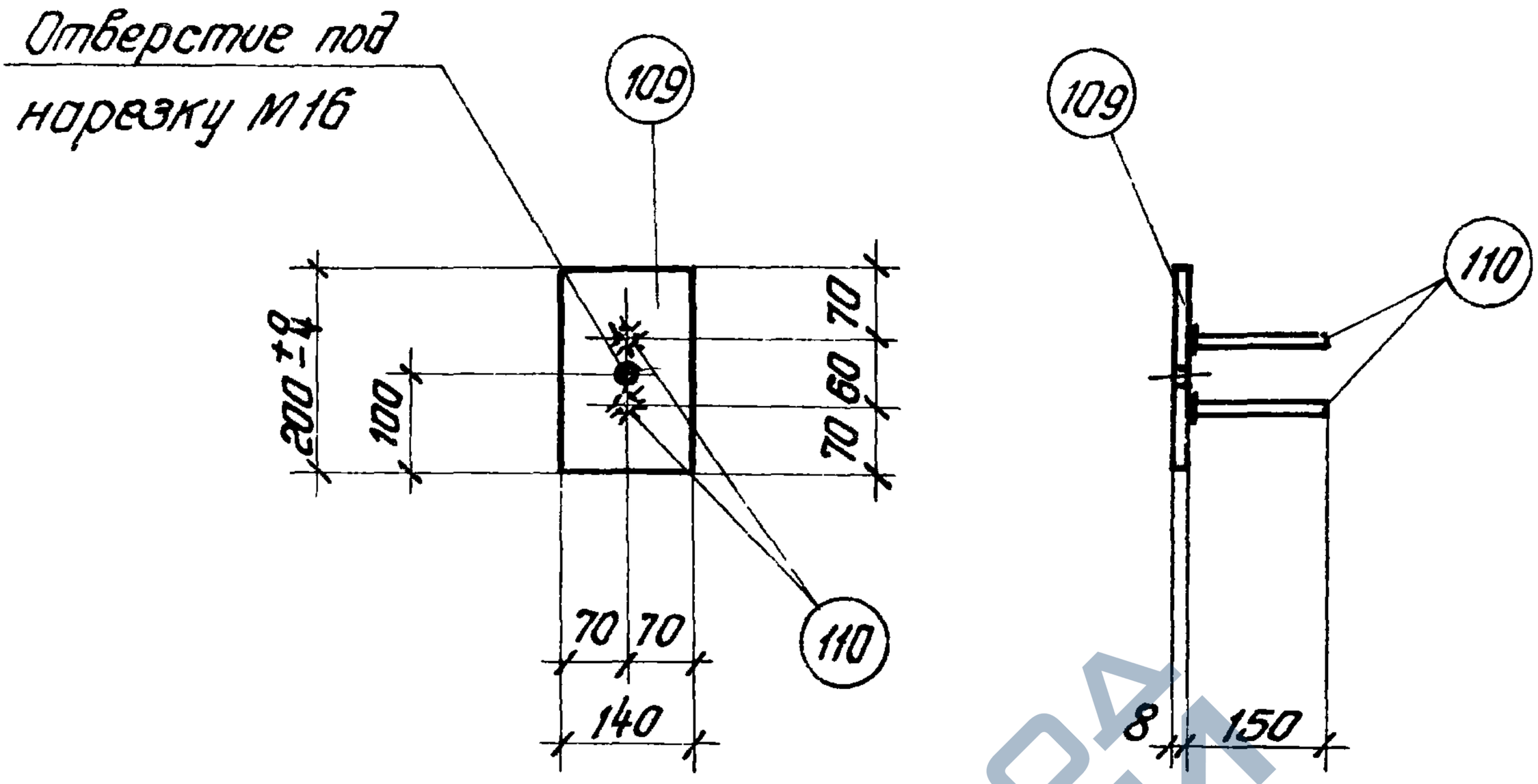

Марка	N поз.	Сечение	Длина мм	Количество штук	Общая длина м	Вес кг
М4-1-2	109	— 140×8	200	1	0,2	1,8
	110	⌀10 А II	150	2	0,3	0,2
					Итого	2,0

Примечание

Рекомендации по изготовлению смотреть на стр.4

ТК	Балки пролетом 18 м	Серия 1.462-3
1971	Закладная деталь М4-1-2	Выпуск III / Лист 56

11949-03

https://zavodjbi.com/

https://zavodjbi.com/

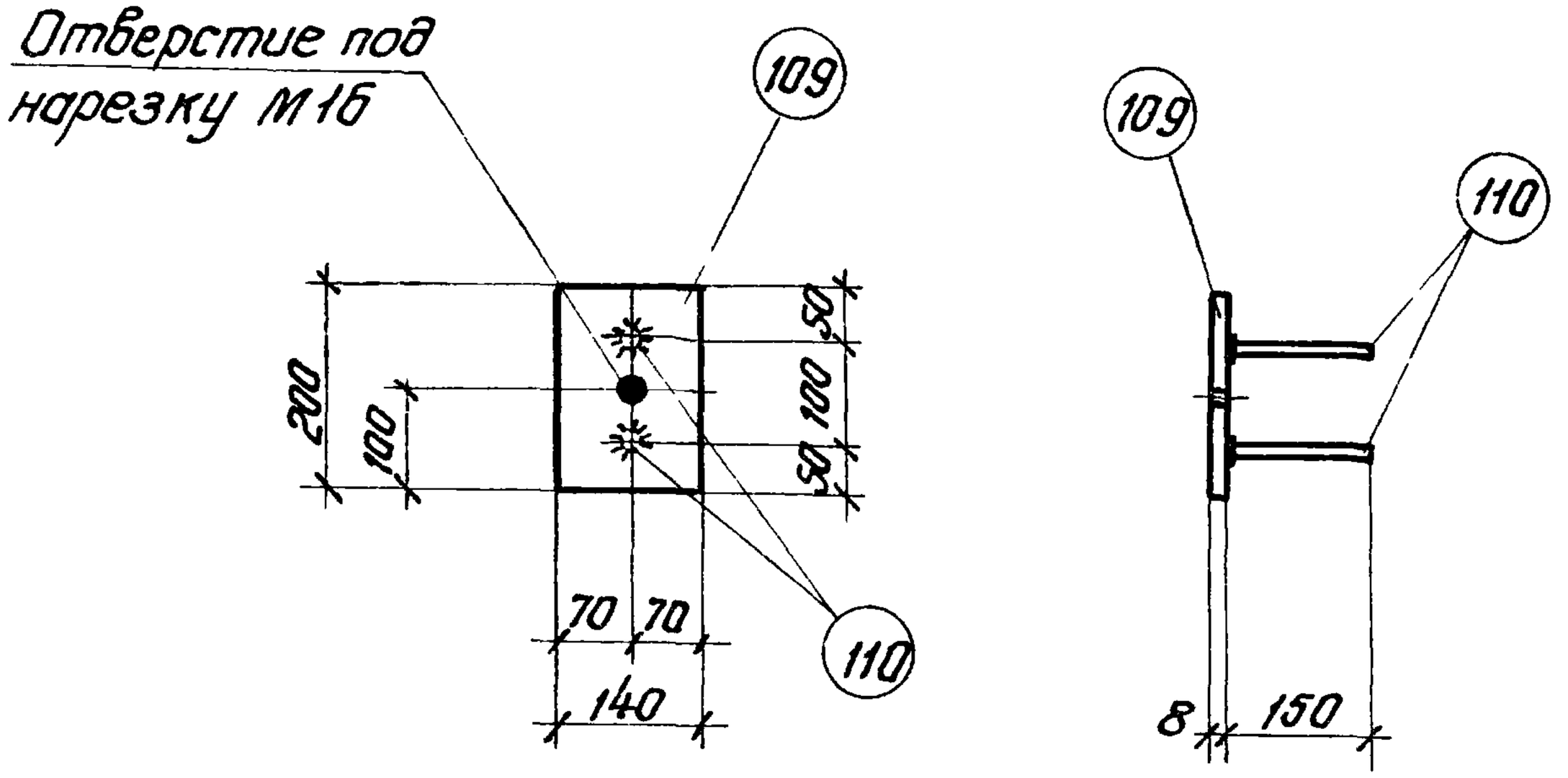

Марка	N поз.	Сечение	Длина мм	Количество штук	Общая длина м	Вес кг
М4-1-3	109	−140×8	200	1	0,2	1,8
	110	Ф10АII	150	2	0,3	0,2
					Итого	2.0

Примечание

Рекомендации по изготовлению смотреть на стр 4

ТК	Балки пролетом 18 м	Серия 1.462-3
1971	Закладная деталь М4-1-3	Выпуск III / Лист 57

https://zavodjbi.com/

https://zavodjbi.com/

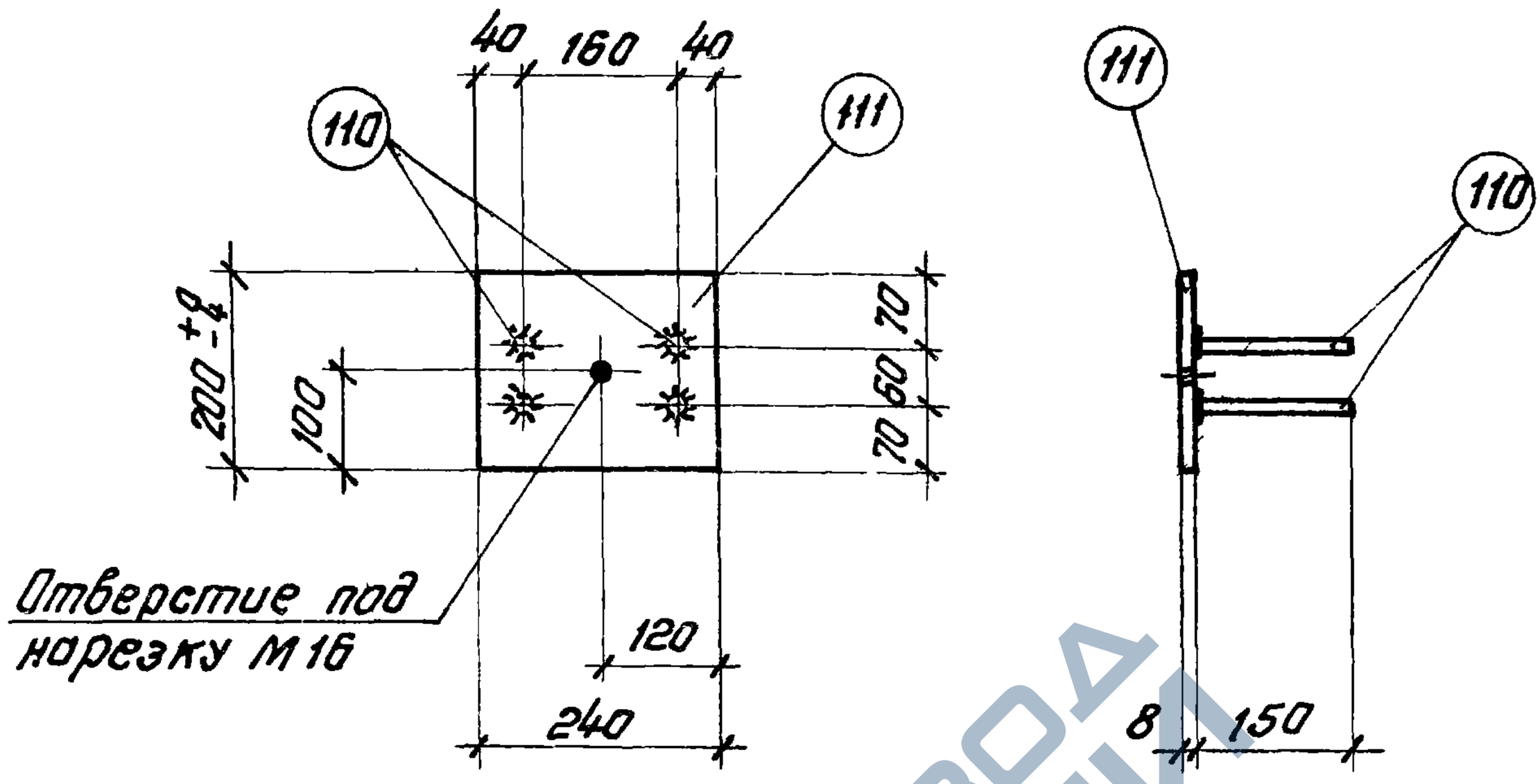

Марка	N поз.	Сечение	Длина мм	Количество штук	Общая длина м	Вес кг
М4-3-3	111	— 200×8	240	1	0,24	3,0
	110	ф 10 А II	150	4	0,6	0,4
					Итого	3,4

Примечание

Рекомендации по изготовлению смотреть на стр. 4

ТК	Балки пролетом 18 м	Серия 1.462-3	
1971	Закладная деталь М4-3-3	Выпуск III	Лист 58

https://zavodjbi.com/

https://zavodjbi.com/

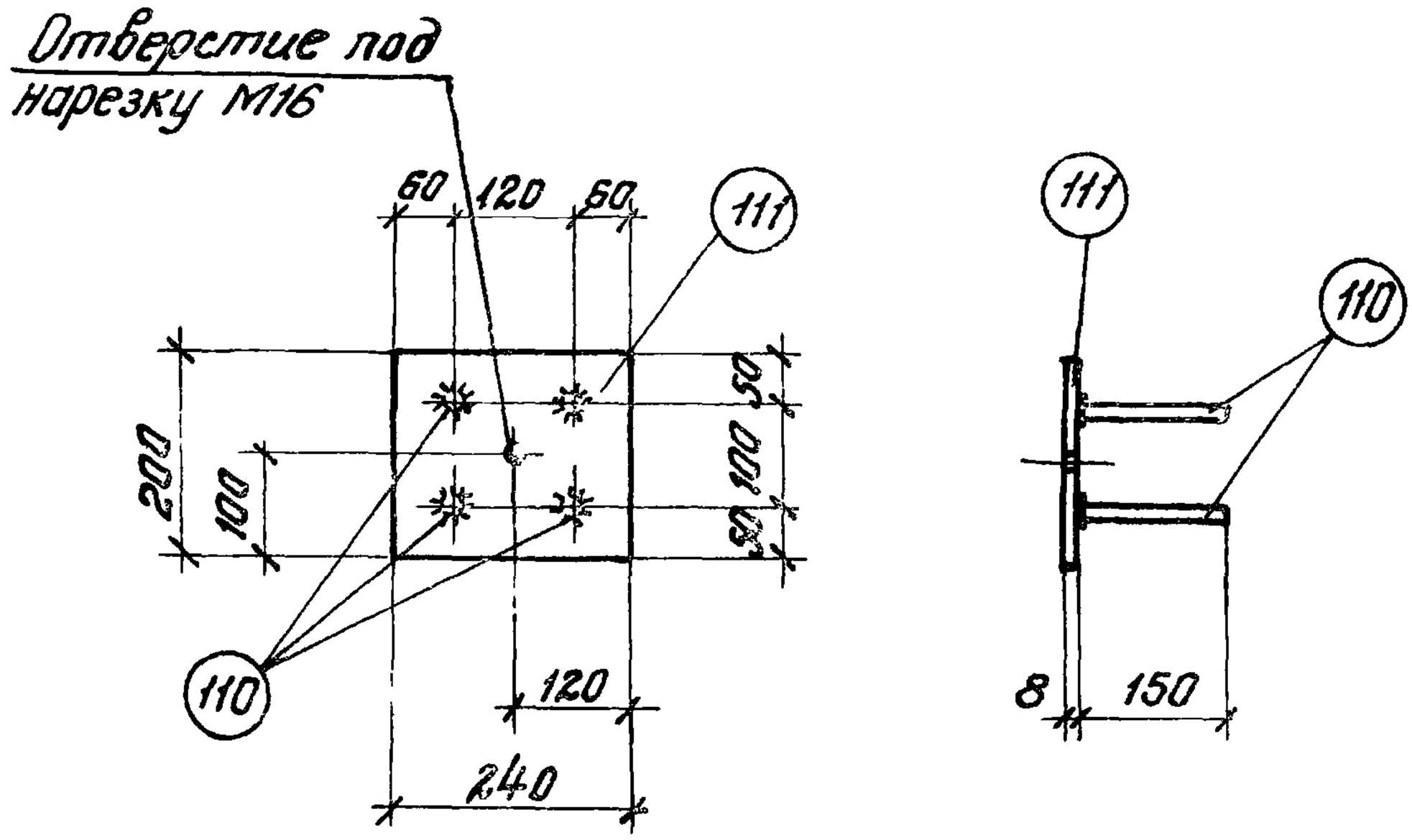

Марка	№ поз.	Сечение	Длина мм	Количество штук	Общая длина м	Вес кг
М4-3-4	111	—200×8	240	1	0.24	3.0
	110	⌀10 А II	150	4	0.6	0.4
					Итого	3.4

Примечание

Рекомендации по изготовлению смотреть на стр.4

ТК	Балки пролетом 18 м	Серия 1.462-3	
1971	Закладная деталь М4-3-4	Выпуск III	Лист 59

https://zavodjbi.com/

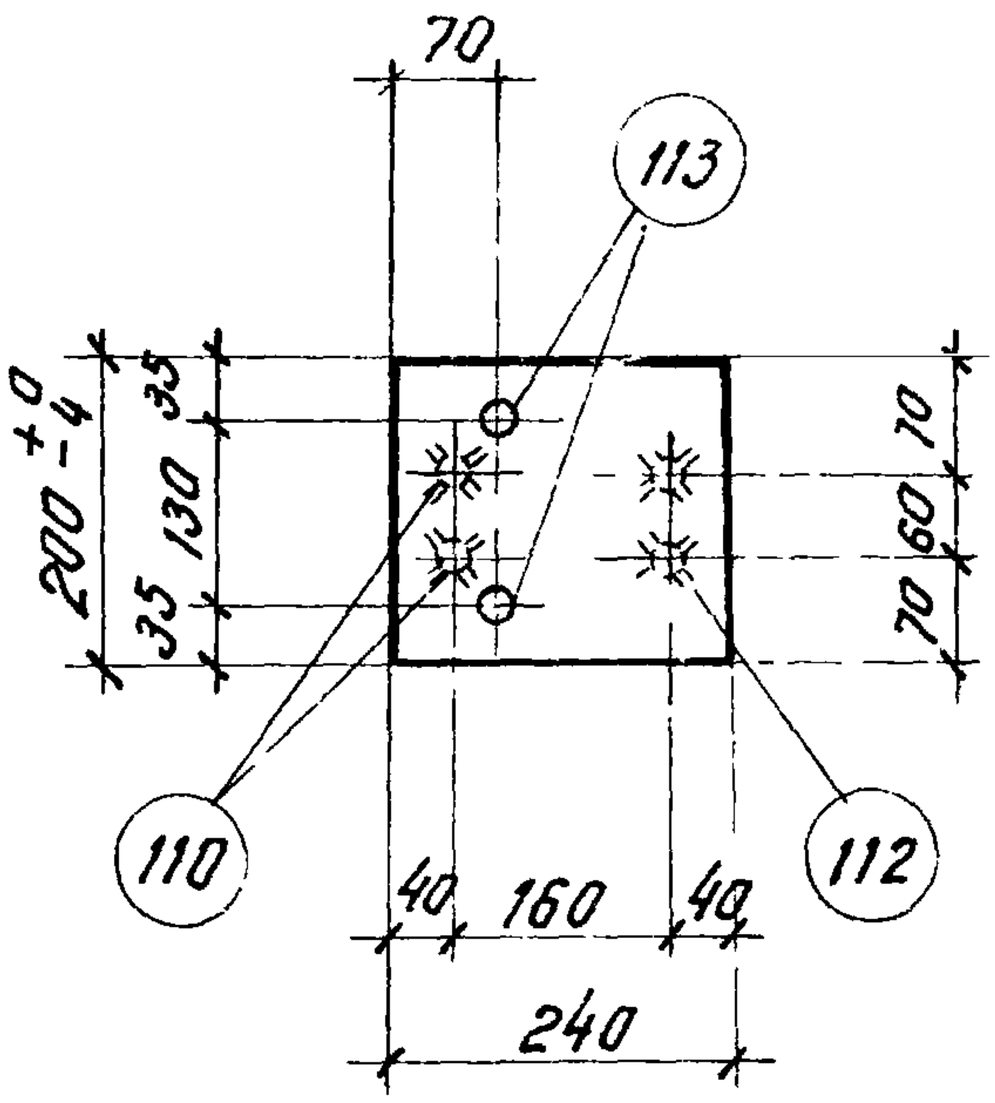

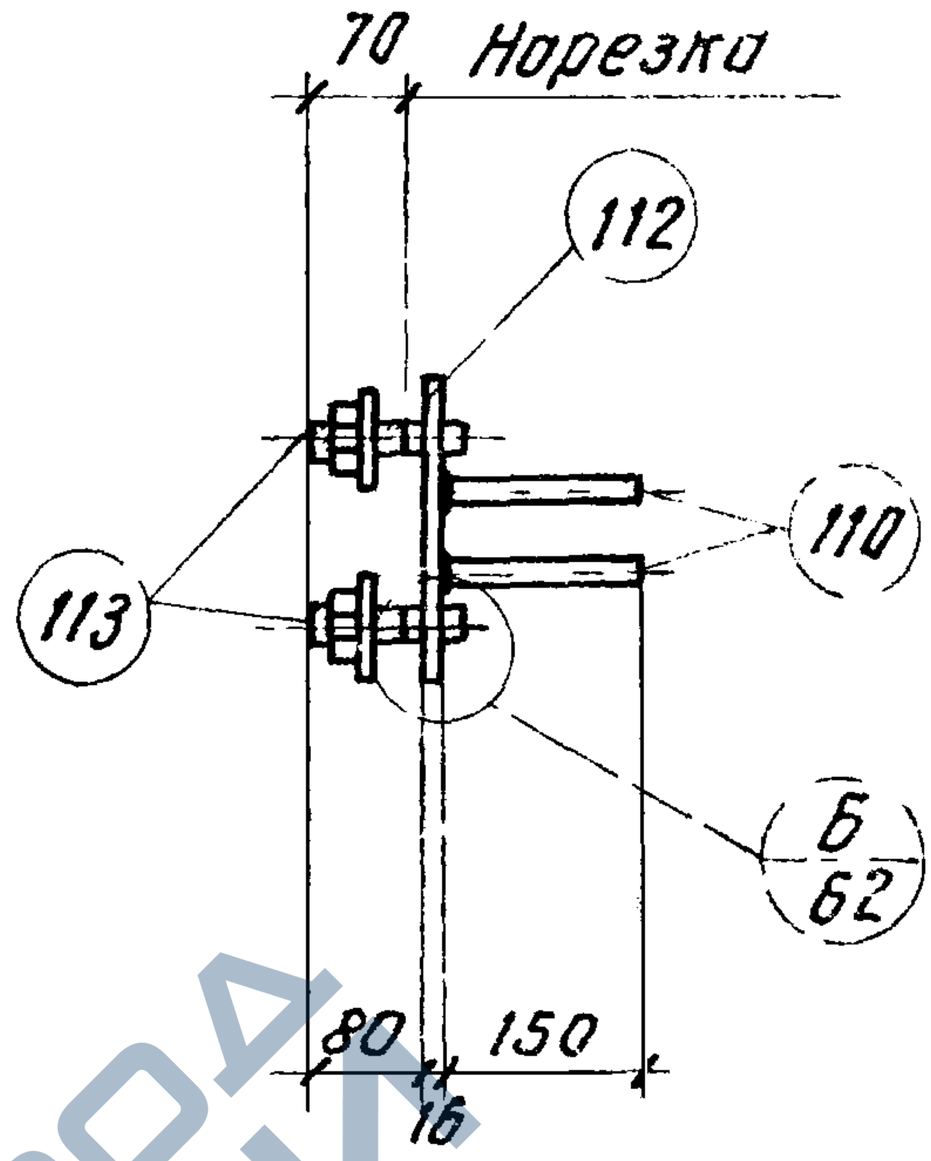

Марка	N поз	Сечение	Длина мм	Количество штук	Общая длина м	Вес кг
М4-7-2	110	ф 10 А II	150	4	0,6	0,4
	112	— 200 × 16	240	1	0,24	5,1
	113	Болт М20 с гайкой и шайбой	110	2	0,22	0,8
					Итого	7,3

Примечание

Рекомендации по изготовлению смотреть на стр. 4

ТК	Балки пролетом 18 м	Серия 1.462-3	
1971	Закладная деталь М4-7-2	Выпуск III	Лист 60

https://zavodjbi.com/

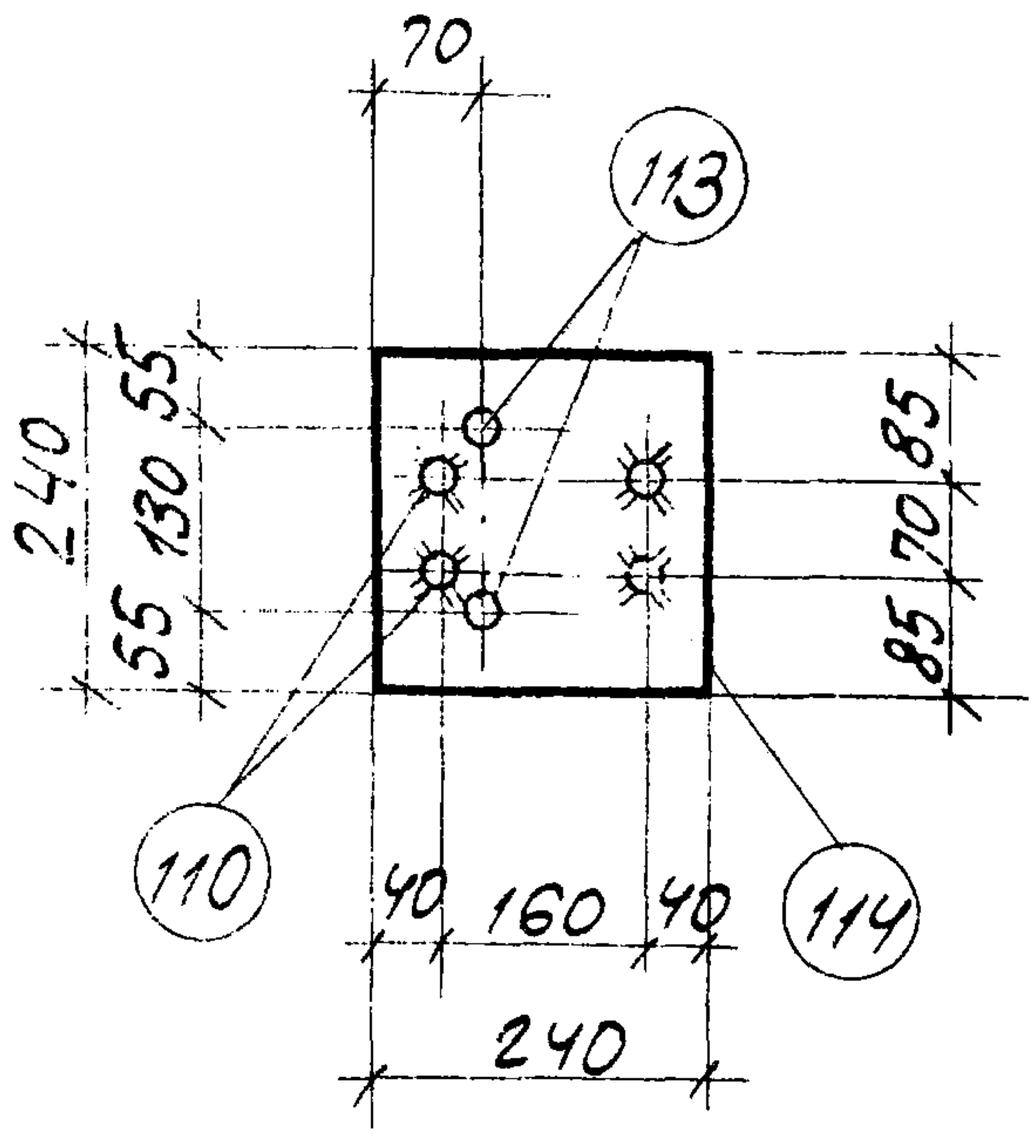

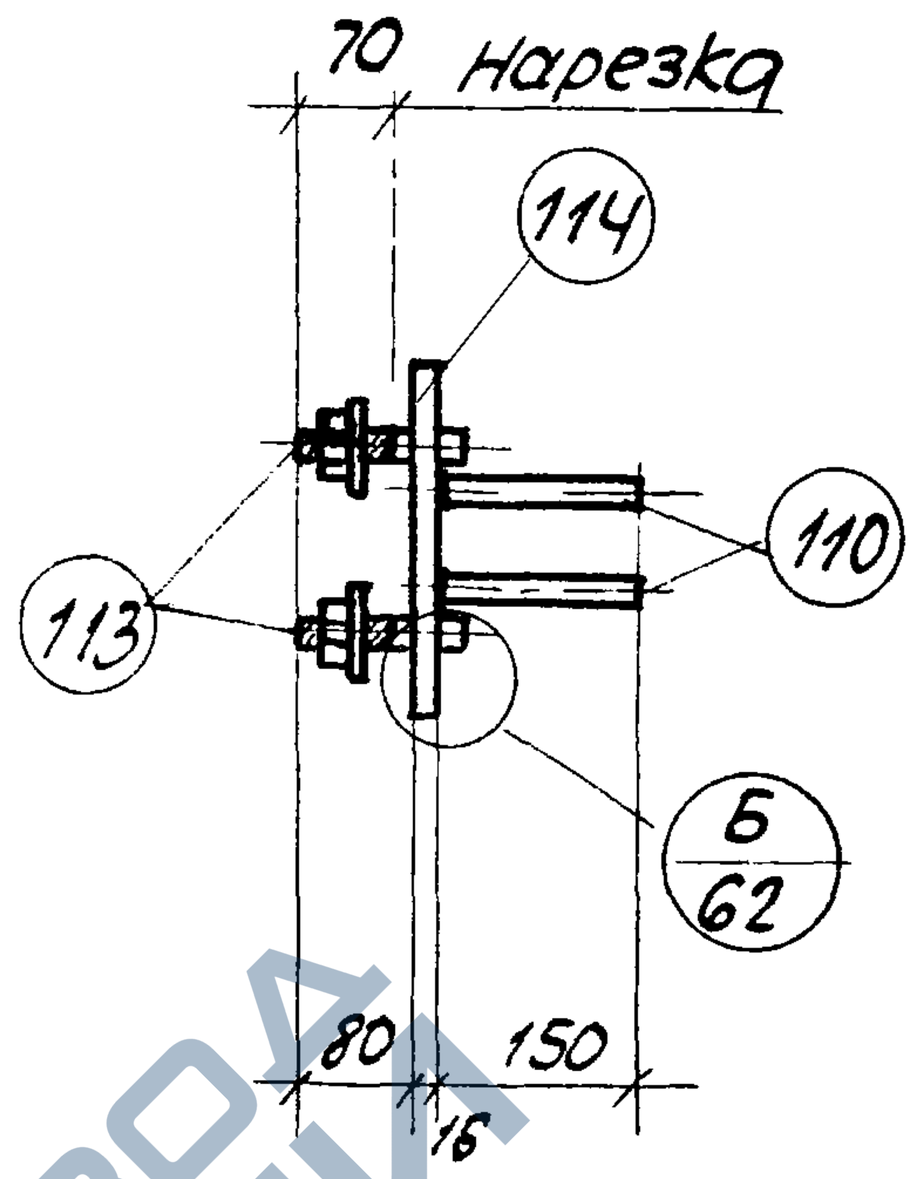

Марка	N поз	Сечение	Длина мм.	Колч-ество штук	Общая длина м	Вес кг.
М4-8-3	110	ф 10 А II	150	4	0,6	0,4
	113	Болт М 20 с гайкой и шайбой	110	2	0,2	0,8
	114	— 240×16	240	1	0,24	7,2
					Итого	8,4

Примечание

Рекомендации по изготовлению смотреть на стр. 4

ТК	Балки пролетом 18м	Серия 1.462-3	
1971	Закладная деталь М4-8-3	Выпуск III	Лист 61

https://zavodjbi.com/

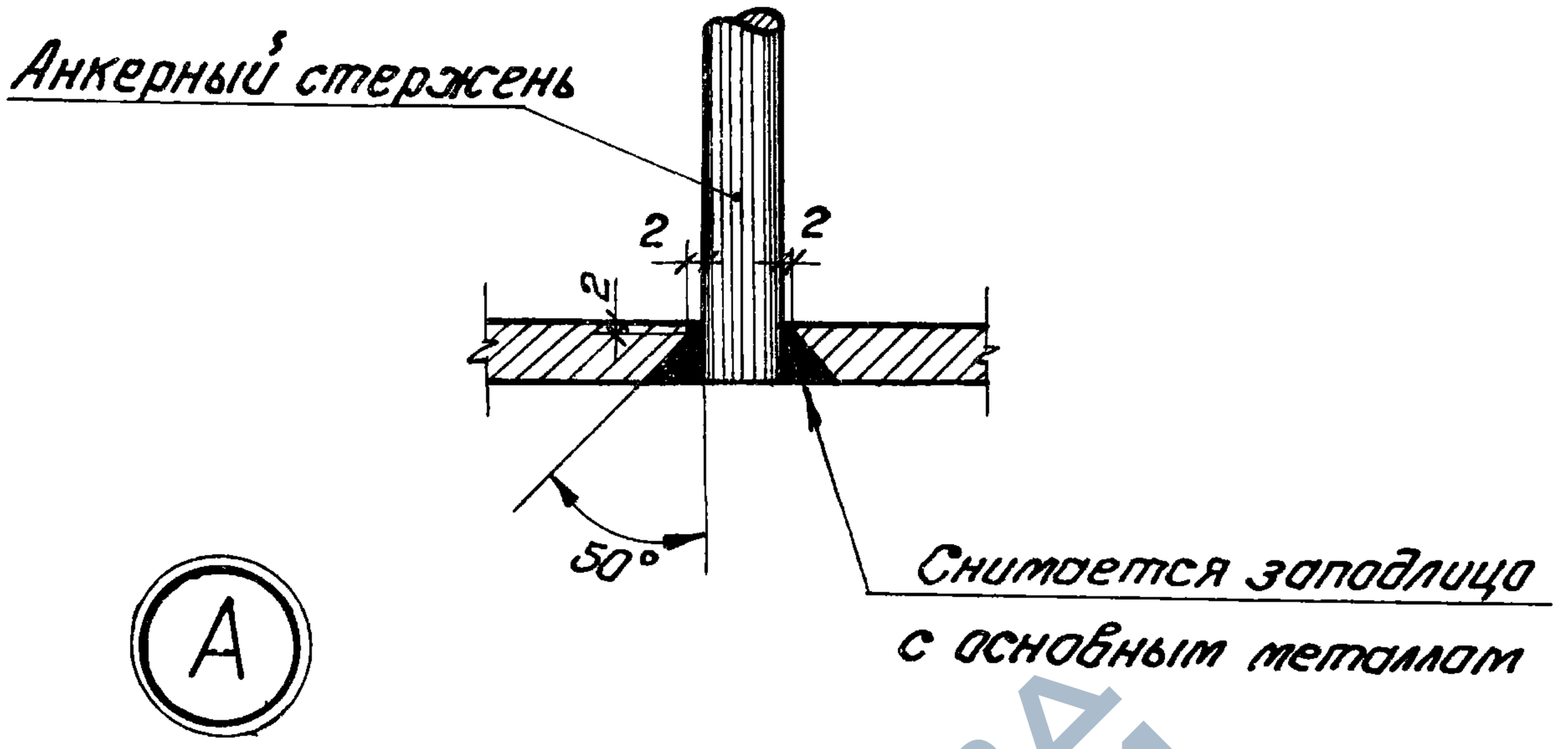

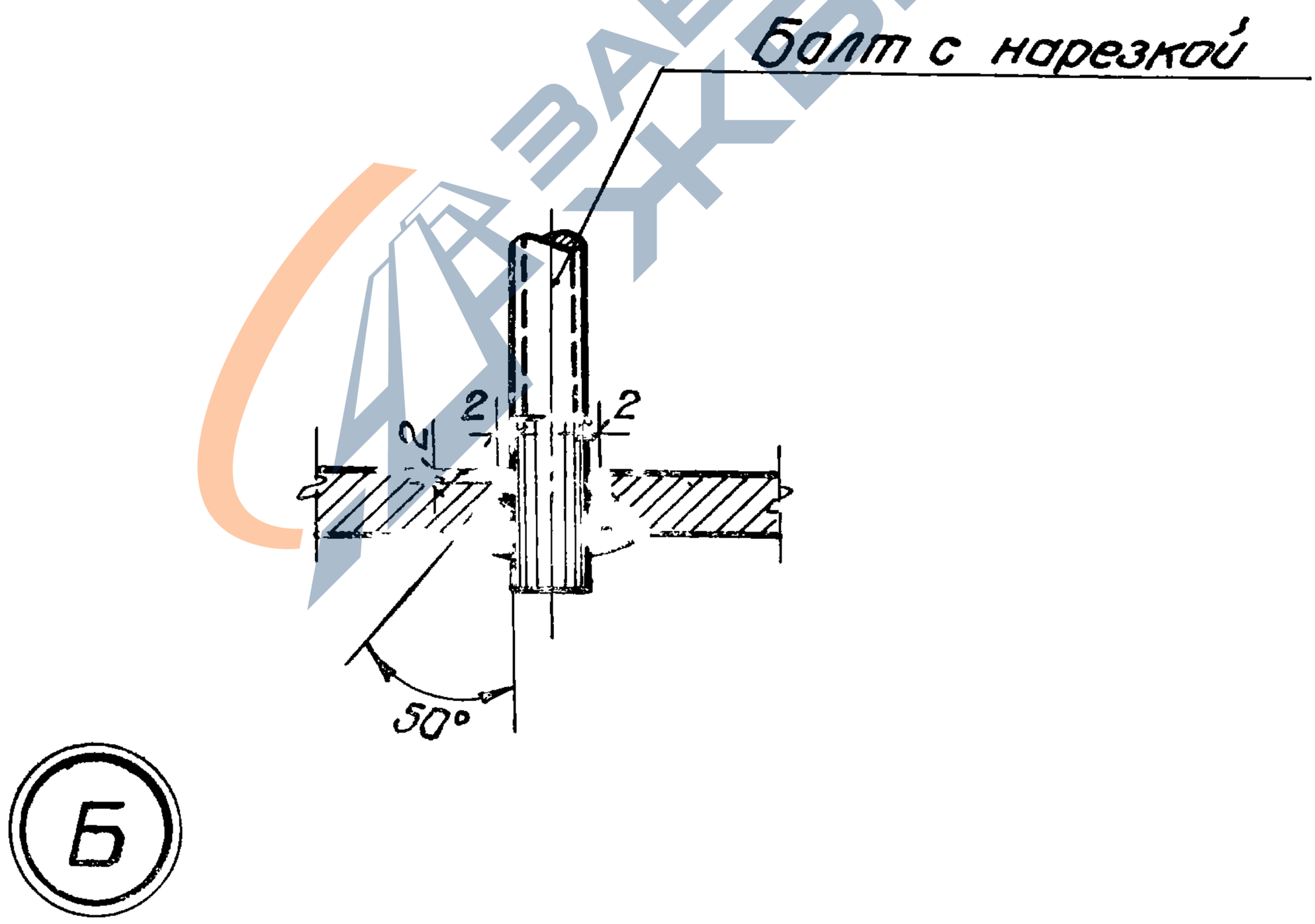

ТК	Балки пролетом 18 м	Серия 1.462-3	
1971	Деталь соединения электросваркой втавр в раззенкованных отверстиях	Выпуск III	Лист 62

https://zavodjbi.com/

https://zavodjbi.com/

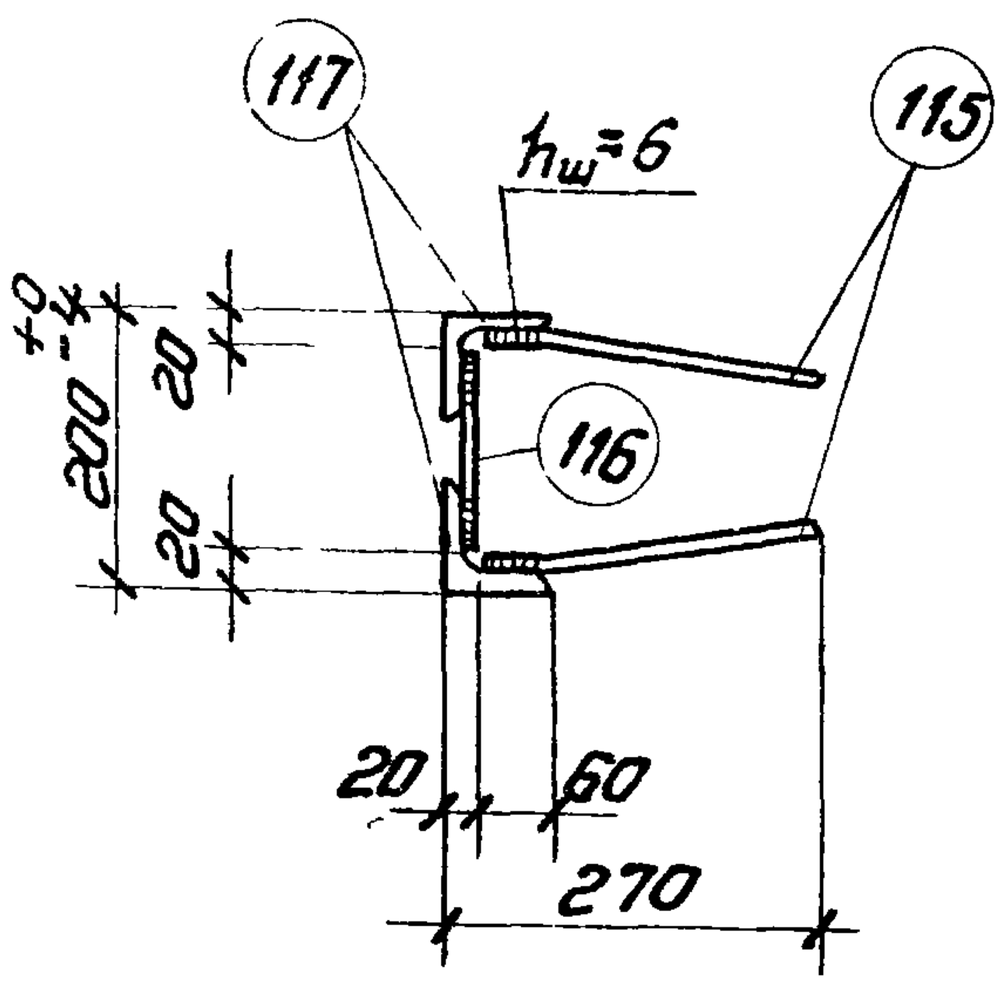

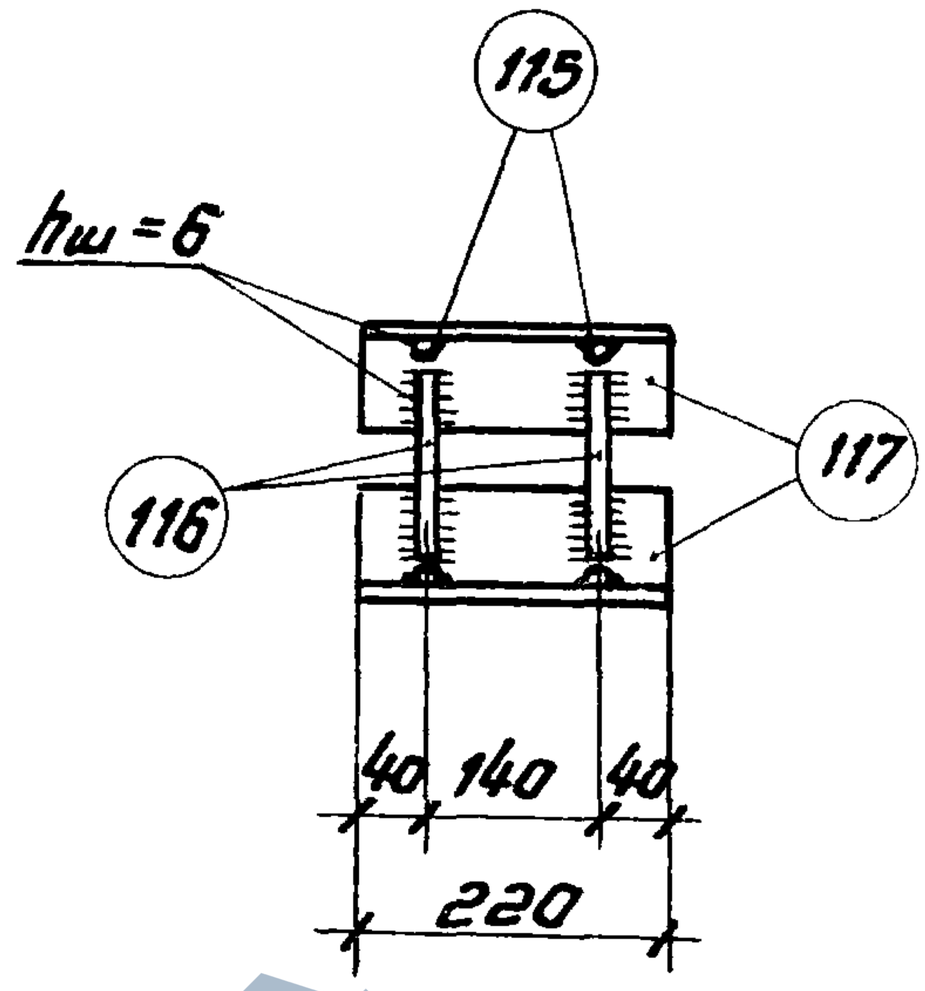

Марка	N поз.	Сечение	Длина мм	Количество штук	Общая длина м	Вес кг
М4-10-1	115	Ф 10 А II	250	4	1.0	0.6
	116	Ф 10 А II	160	2	0.32	0.2
	117	∟ 80×8	220	2	0.44	4.3
					Итого	5.1

ТК	Балки пролетом 18 м	Серия 1.462-3	
1971	Закладная деталь М4-10-1	Выпуск III	Лист 63

11949-03

https://zavodjbi.com/

https://zavodjbi.com/

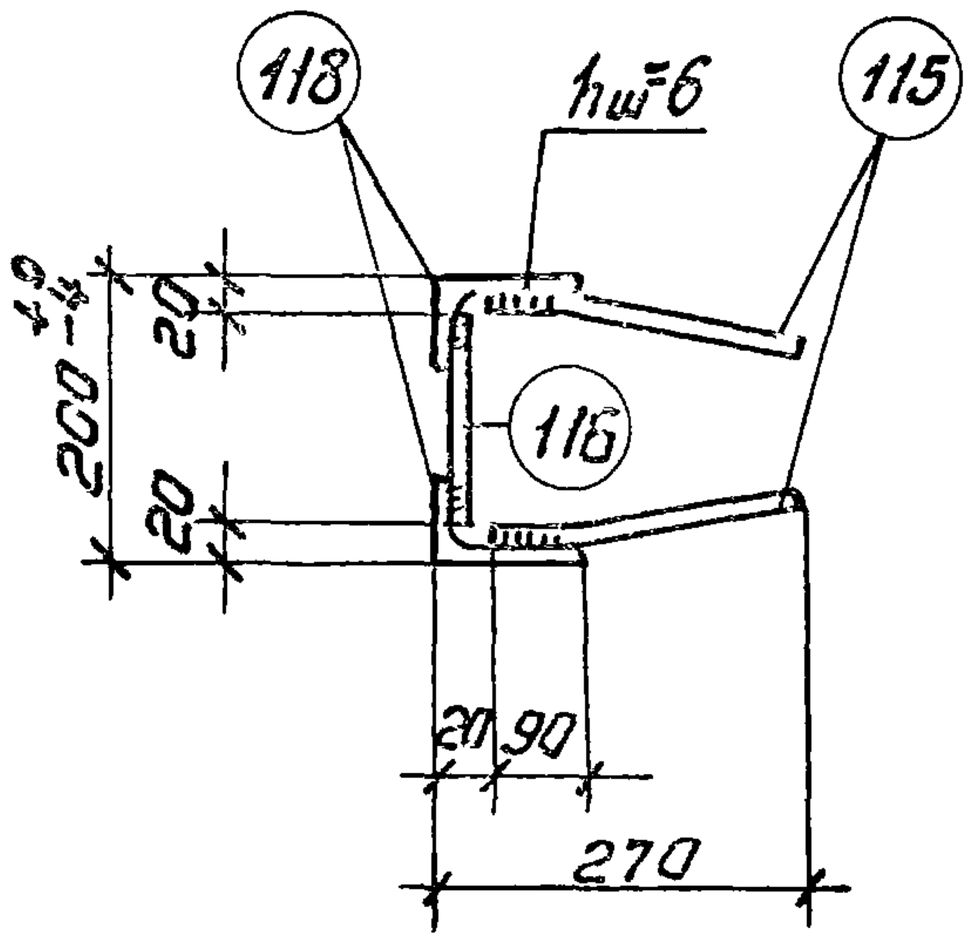

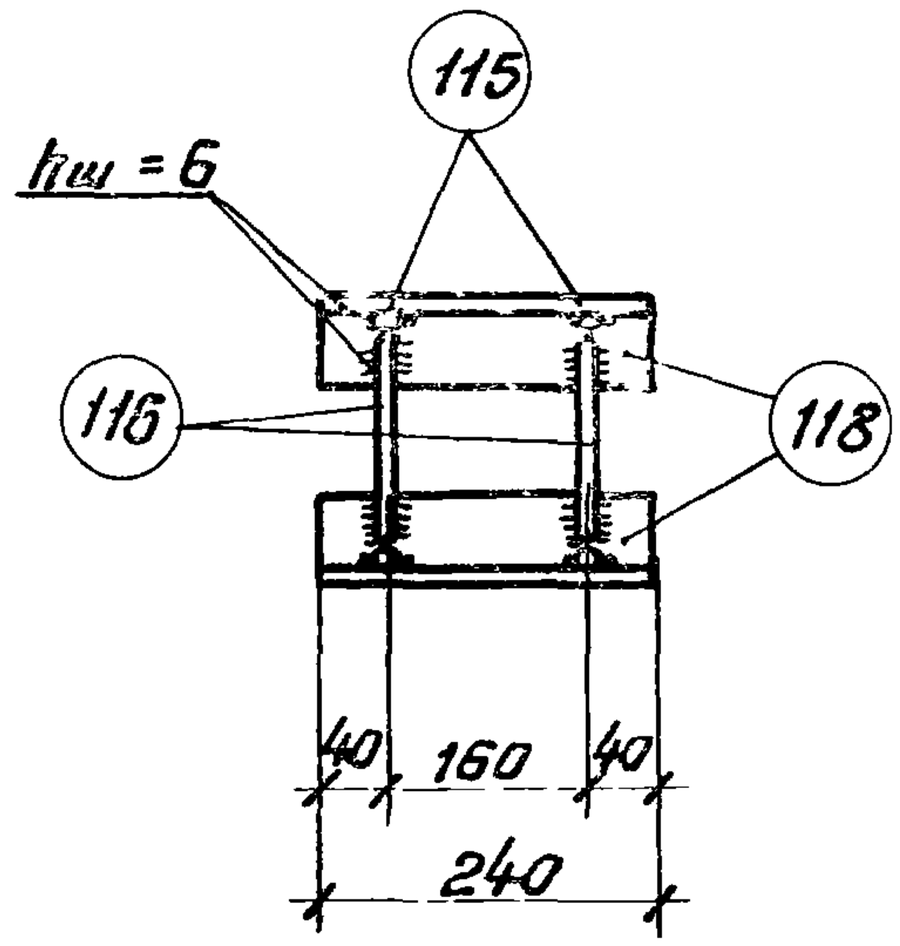

Марка	N поз.	Сечение	Длина мм	Количество штук	Общая длина м	Вес кг
М4-10-2	115	⌀ 10 А II	250	4	1.0	0.6
	116	⌀ 10 А II	160	2	0.32	0.2
	118	∟ 110×70×8	240	2	0.48	5.2
					Итого	6.0

ТК	Балки пролетом 18 м	Серия 1.462-3	
1971	Закладная деталь М4-10-2	Выпуск III	Лист 64

https://zavodjbi.com/

https://zavodjbi.com/

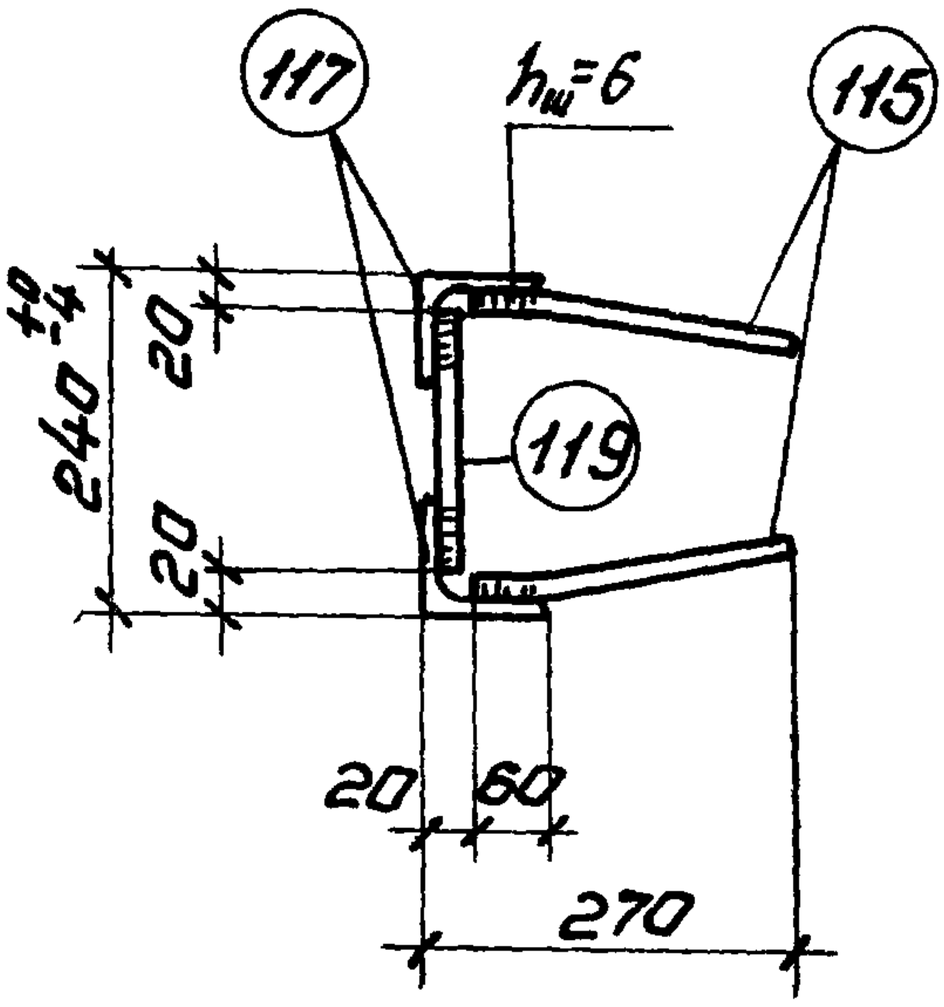

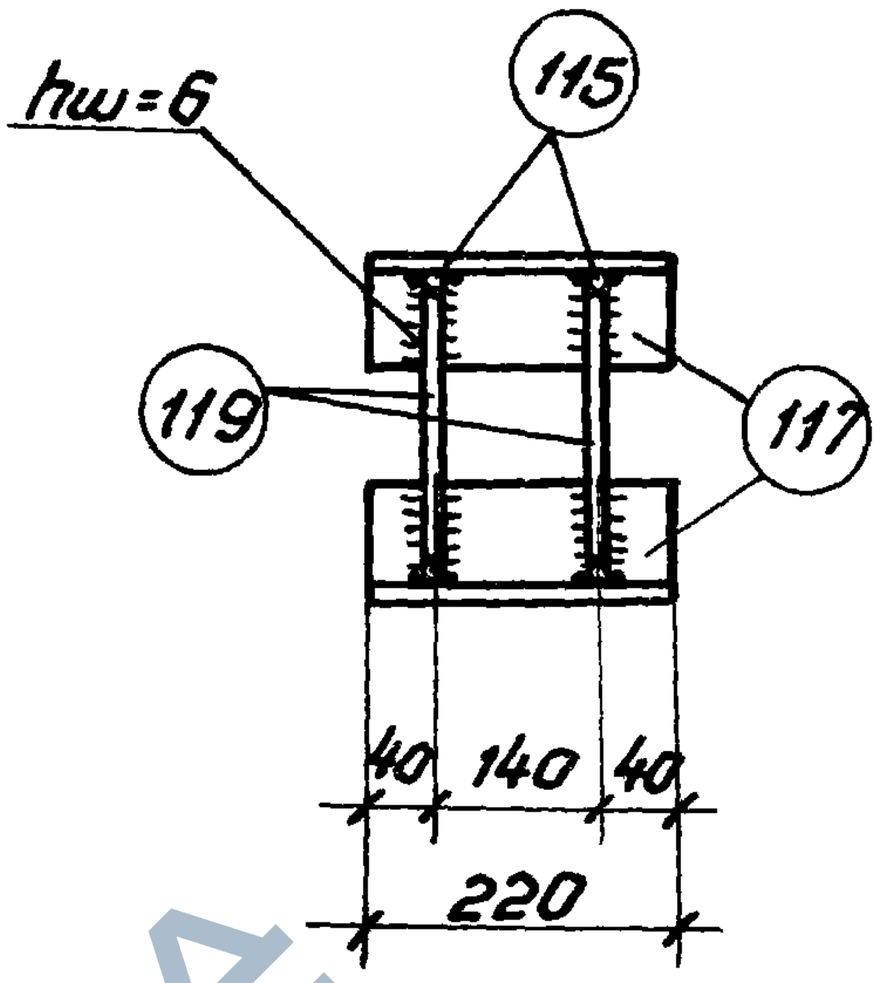

Марка	N поз.	Сечение	Длина мм	Количество штук	Общая длина м	Вес кг
М4 10-3	115	ф 10 А II	250	4	1.0	0.6
	117	L 80×8	220	2	0.44	4.3
	119	ф 10 А II	200	2	0.4	0.2
					Итого	5.1

ТК	Балки пролетом 18 м	Серия 1.462-3	
1971	Закладная деталь М4-10-3	Выпуск III	Лист 65

11949-03 70

https://zavodjbi.com/

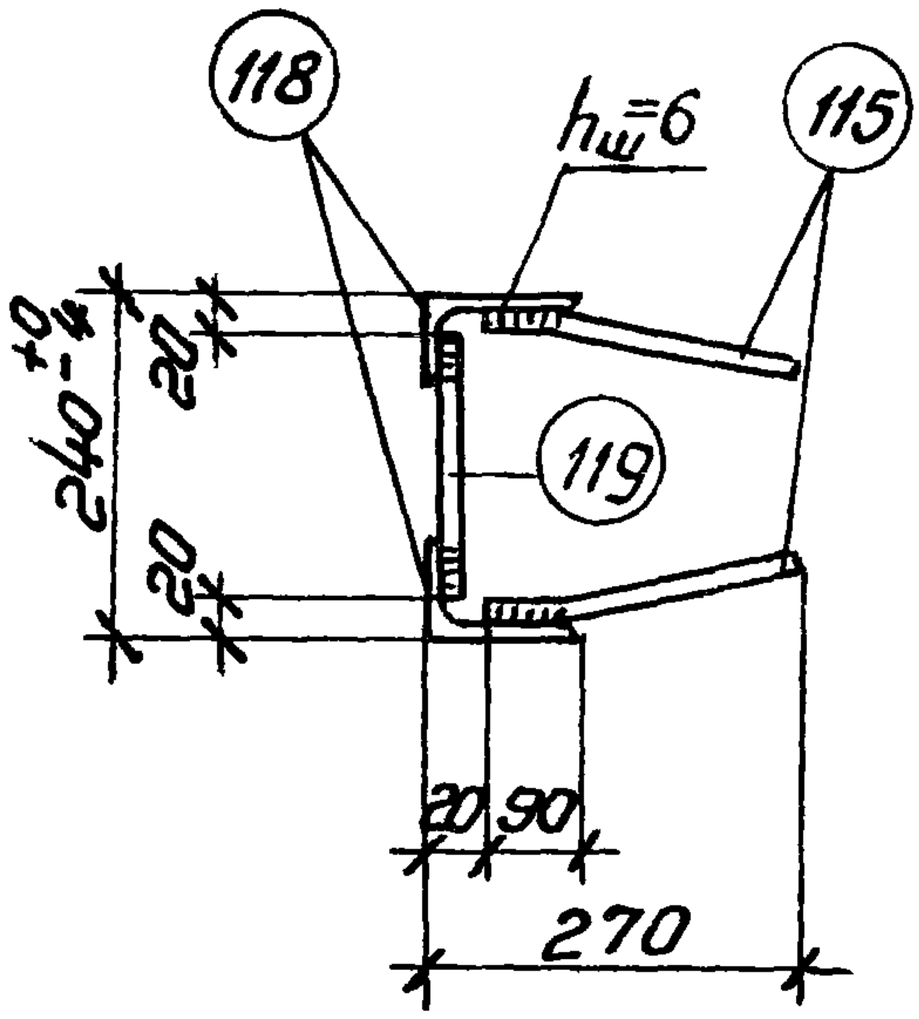

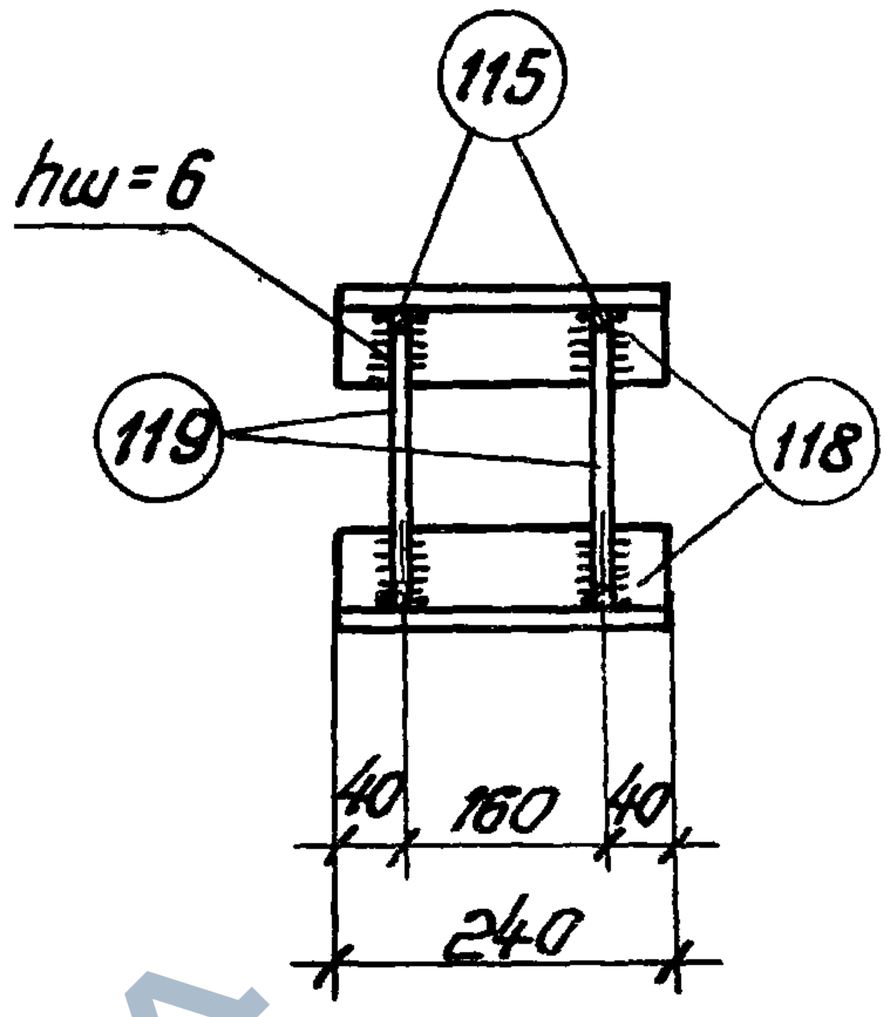

Марка	N поз.	Сечение	Длина мм	Количество штук	Общая длина м	Вес кг
М4-10-4	115	ф10АII	250	4	1,0	0,6
	118	∟110×70×8	240	2	0,48	5,2
	119	ф 10АII	200	2	0,4	0,2
					Итого	6,0

ТК	Балки пролетом 18м	Серия 1.462-3	
1971	Закладная деталь М4-10-4	Выпуск III	Лист 66

https://zavodjbi.com/

https://zavodjbi.com/

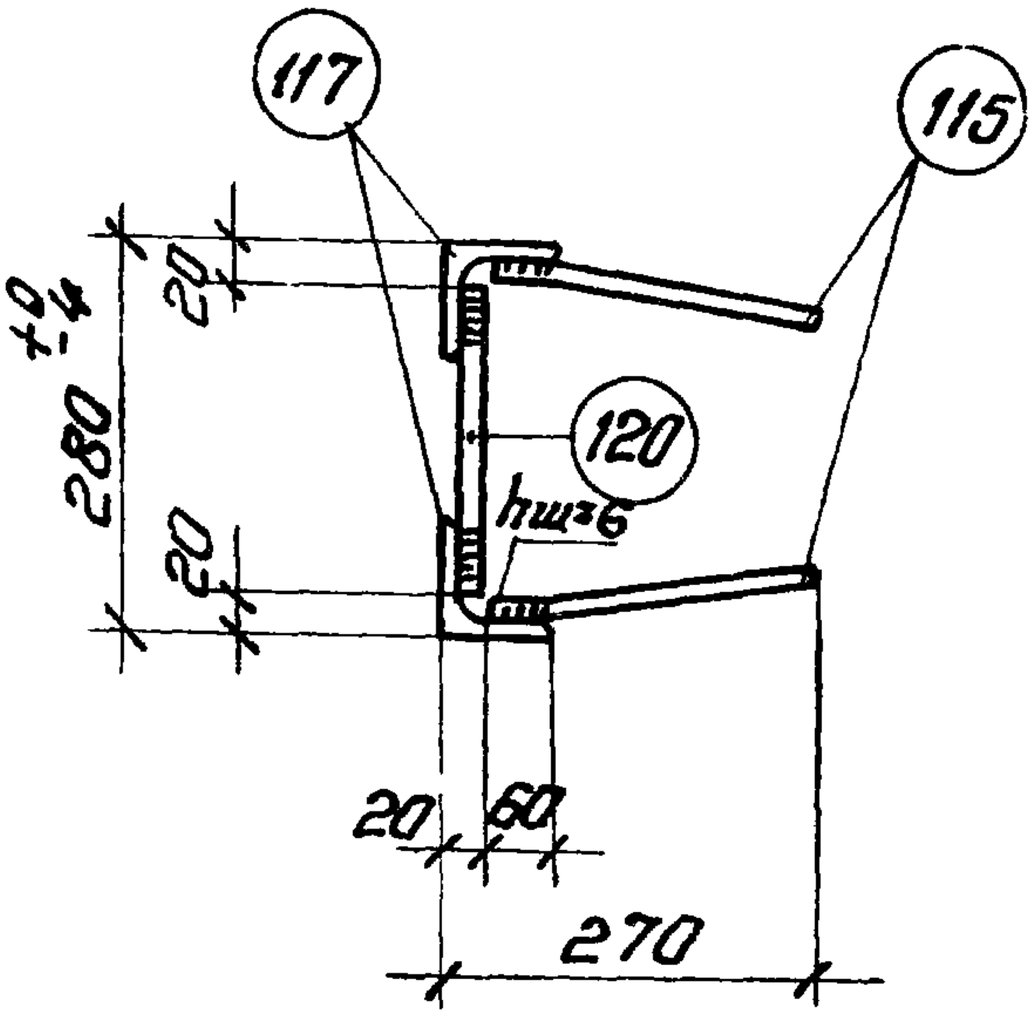

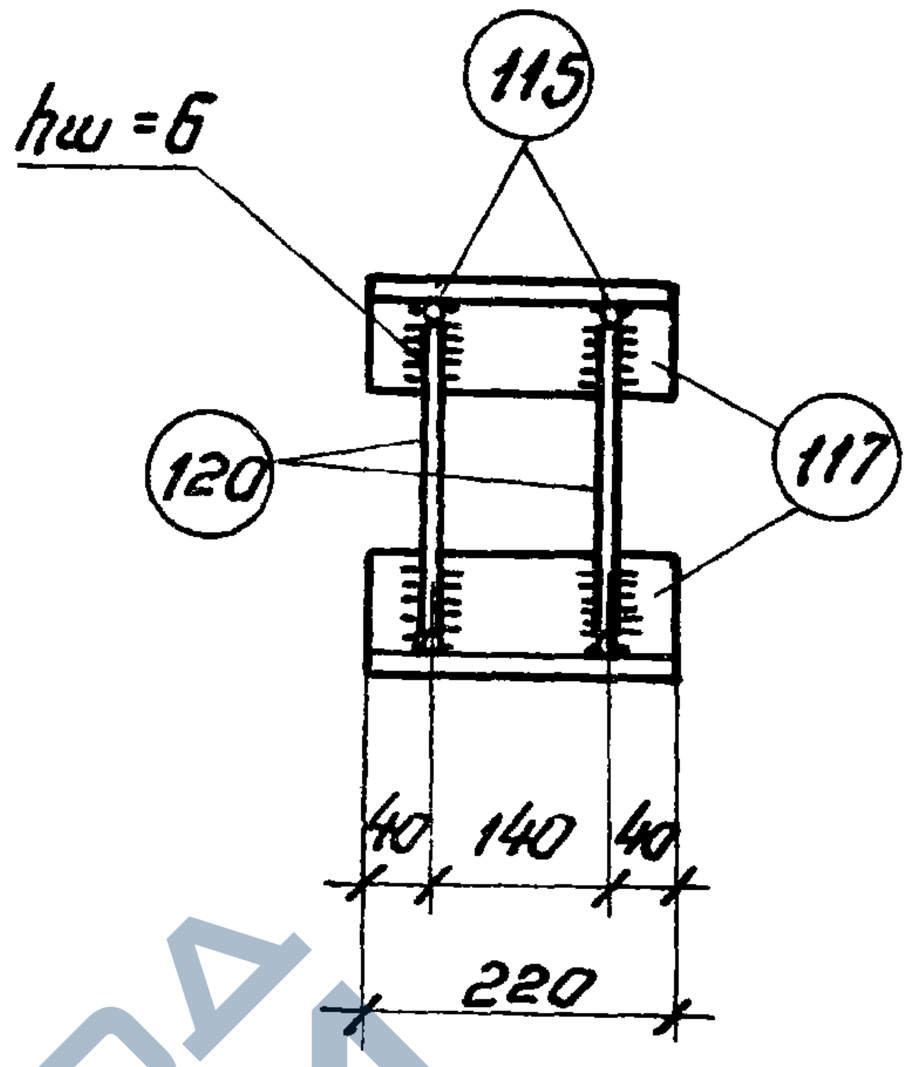

Марка	N поз.	Сечение	Длина мм	Количество штук	Общая длина м	Вес кг
М4-10-5	115	Ф10АII	250	4	1,0	0,6
	117	L 80×8	220	2	0,44	4,3
	120	Ф10АII	240	2	0,5	0,3
					Итого	5,2

ТК	Балки пролетом 18м	Серия 1.462-3	
1971	Закладная деталь М4-10-5	Выпуск III	Лист 67

https://zavodjbi.com/

https://zavodjbi.com/

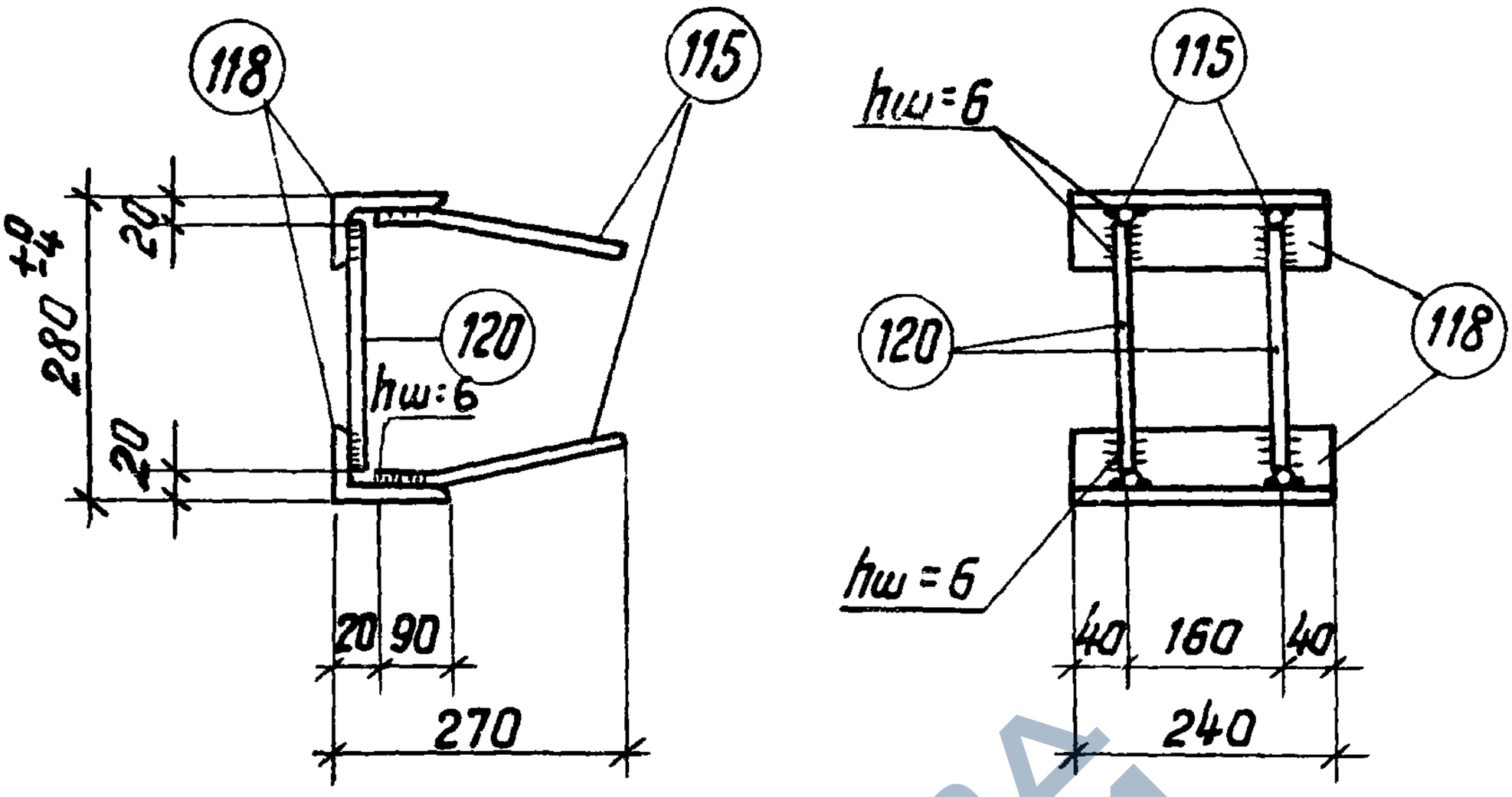

Марка	N поз.	Сечение	Длина мм	Количество штук	Общая длина м	Вес кг
М4-10-6	115	ф10АII	250	4	1.0	0.6
	118	L 110×70×8	240	2	0.48	5.2
	120	ф10АII	240	2	0.5	0.3
					Итого	6.1

ТК	Балки пролетом 18м	Серия 1.462-3	
1971	Закладная деталь М4-10-6	Выпуск III	Лист 68

11949-03

https://zavodjbi.com/

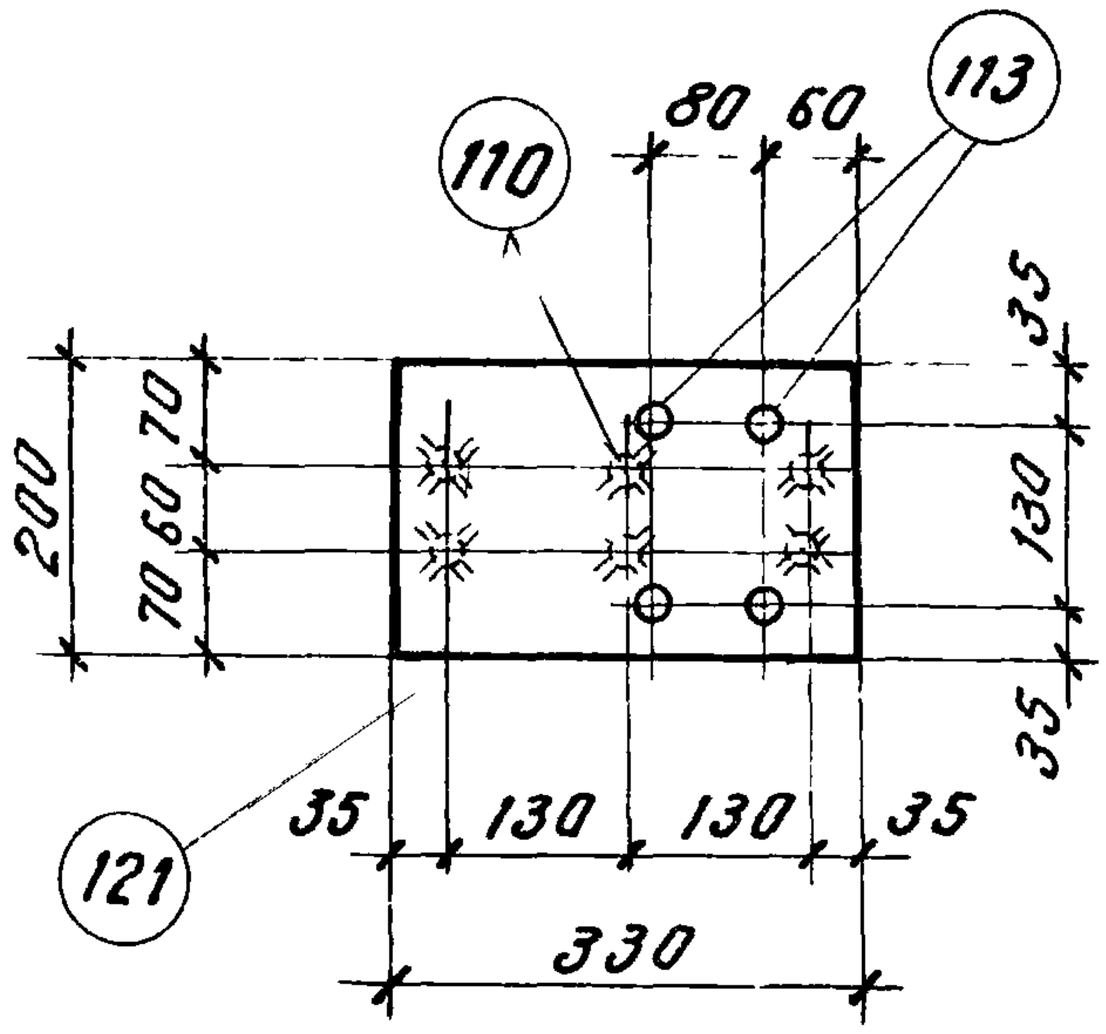

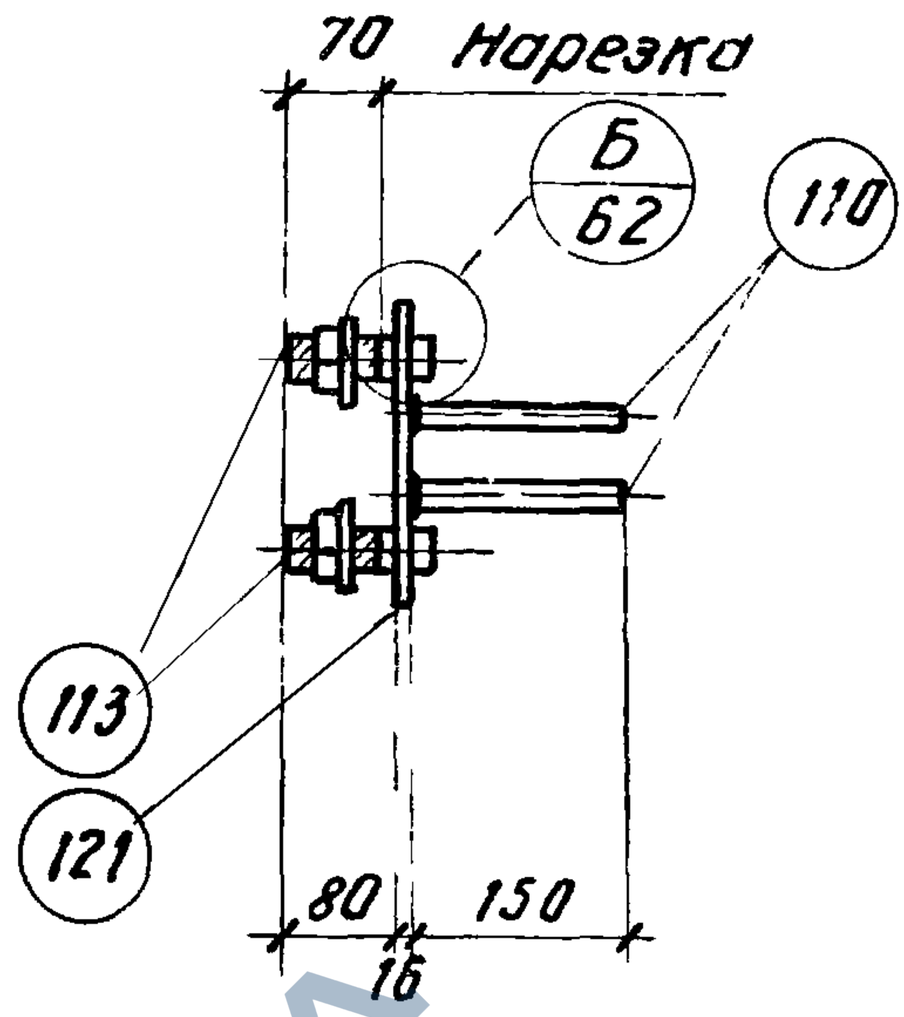

Марка	N поз.	Сечение	Длина мм	Количество штук	Общая длина м	Вес кг
М4-7-3	110	ф10 А II	150	6	0 9	0.6
	113	Болт М20 с гайкой и шайбой	110	4	0,44	1,6
	121	— 200×16	330	1	0.33	8.3
					Итого	10.5

Примечание

Рекомендации по изготовлению смотреть на стр. 4

ТК	Балки пролетом 18 м	Серия 1.462-3	
1971	Закладная деталь М4-7-3	Выпуск III	Лист 69

11949-03

https://zavodjbi.com/

https://zavodjbi.com/

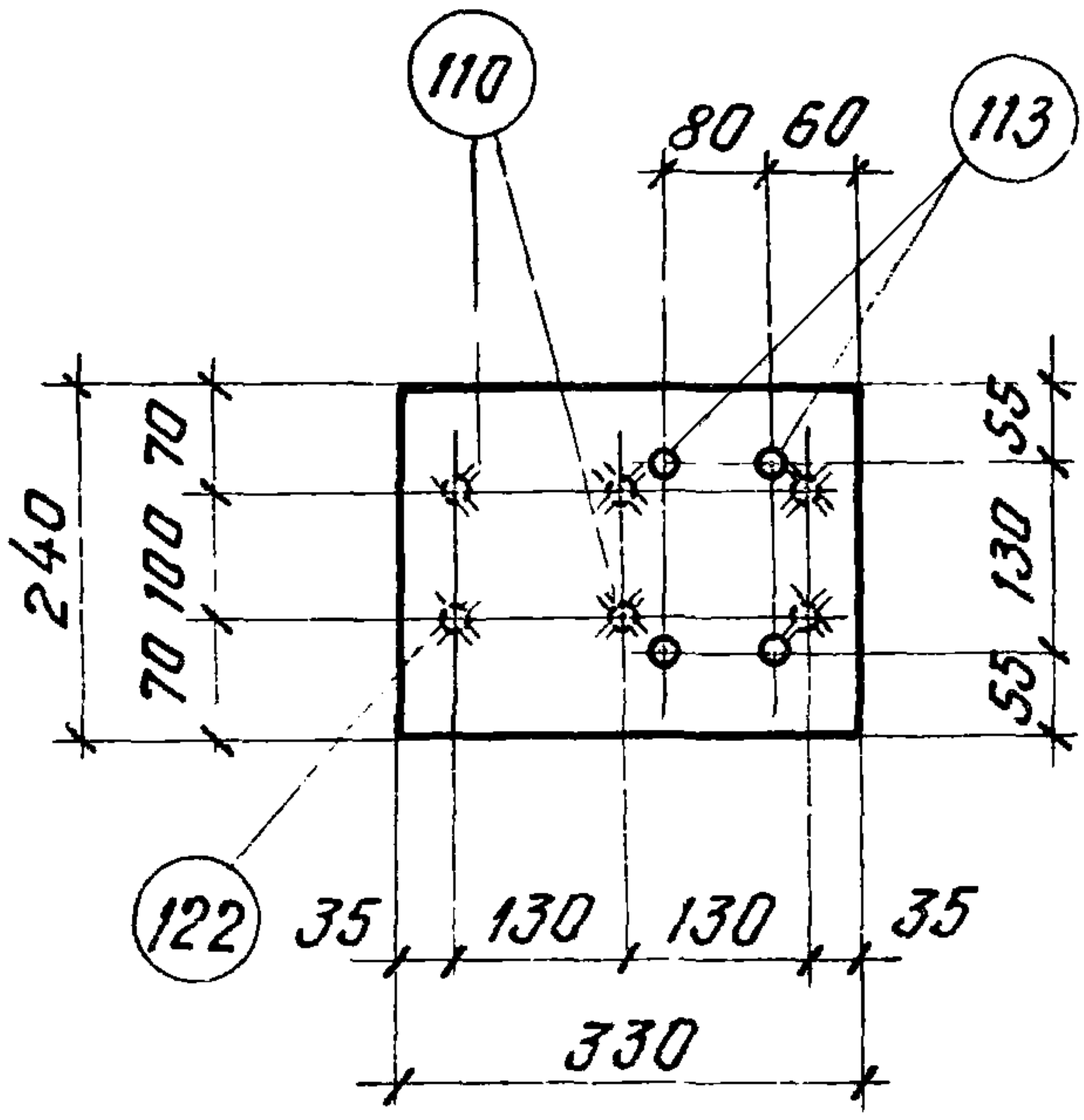

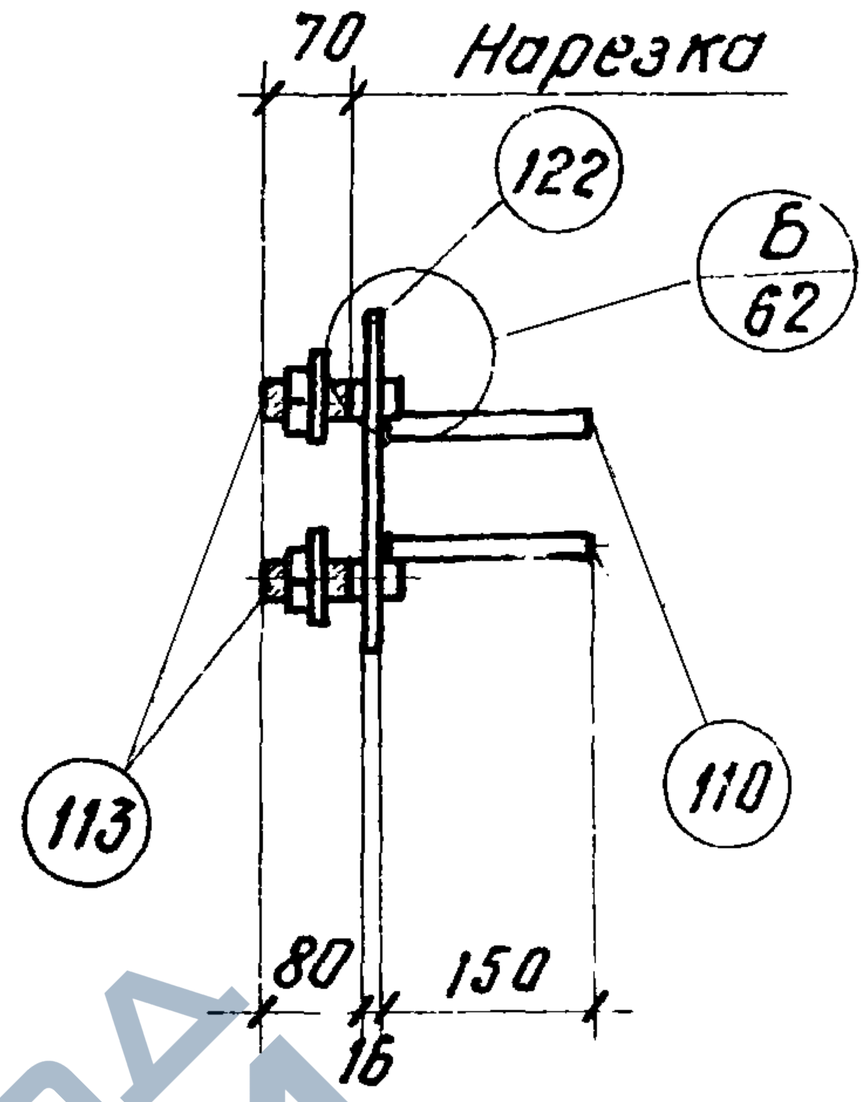

Марка	N поз.	Сечение	Длина мм	Количество штук	Общая длина м	Вес кг
М4-8-4	110	Ф10 А II	150	6	0,9	0,6
	113	Болт М20 с гайкой и шайбой	110	4	0,44	1,6
	122	– 240 x 16	330	1	0,33	9,9
					Итого	12,1

Примечание

Рекомендации по изготовлению смотреть на стр. 4

К	Балки пролетом 18 м	Серия 1.462-3	
1971	Закладная деталь М4-8-4	Выпуск III	Лист 70

11949-03

https://zavodjbi.com/