https://zavodjbi.com/

ТИПОВЫЕ КОНСТРУКЦИИ, ИЗДЕЛИЯ И УЗЛЫ ЗДАНИЙ И СООРУЖЕНИЙ

Серия 1.465.1-13

ПЛИТЫ ЖЕЛЕЗОБЕТОННЫЕ ТИПА П РАЗМЕРОМ 3×18 М ДЛЯ МАЛОУКЛОННЫХ ПОКРЫТИЙ ОДНОЭТАЖНЫХ ЗДАНИЙ ПРОМЫШЛЕННЫХ ПРЕДПРИЯТИЙ

Выпуск 2

АРМАТУРНЫЕ И ЗАКЛАДНЫЕ ИЗДЕЛИЯ

РАБОЧИЕ ЧЕРТЕЖИ

20156-03

ЦЕНА 1-18

https://zavodjbi.com/

https://zavodjbi.com/

ЦЕНТРАЛЬНЫЙ ИНСТИТУТ ТИПОВОГО ПРОЕКТИРОВАНИЯ
ОССТРОЯ СССР

Москва, А-445, Смольная ул., 22

Сдано в печать 4 1985 года

Заказ № 1485 Тираж 4.210 экз

https://zavodjbi.com/

https://zavodjbi.com/

ТИПОВЫЕ КОНСТРУКЦИИ, ИЗДЕЛИЯ И УЗЛЫ ЗДАНИЙ И СООРУЖЕНИЙ

Серия 1.465.1-13

ПЛИТЫ ЖЕЛЕЗОБЕТОННЫЕ ТИПА П РАЗМЕРОМ 3×18 м ДЛЯ МАЛОУКЛОННЫХ ПОКРЫТИЙ ОДНОЭТАЖНЫХ ЗДАНИЙ ПРОМЫШЛЕННЫХ ПРЕДПРИЯТИЙ

Выпуск 2

АРМАТУРНЫЕ И ЗАКЛАДНЫЕ ИЗДЕЛИЯ

РАБОЧИЕ ЧЕРТЕЖИ

РАЗРАБОТАНЫ:

ЦНИИПРОМЗДАНИЙ

Гл. инж. института — В.В. Гранев
Начальник ОКОЗ — А.Я. Розенблюм
Гл. инж. проекта — В.А. Бажанова

Харьковский ПРОМСТРОЙНИИПРОЕКТ

Гл. инж. института — Н.Ф. Довгий
Гл. инж. проекта — А.М. Монин
Начальник отдела №3 — М.И. Бродский
Гл. констр. отдела — В.Е. Савранский

НИИЖБ

Зам. директора ин-та — Н.Н. Коровин
Рук. лаборатории — Г.И. Бердичевский

КТБ НИИЖБ

Гл. инженер КТБ — И.А. Солодухин
Зав. отделом №1 — П.В. Сасонко
Рук. бригады — Е.С. Шприц

УТВЕРЖДЕНЫ

И ВВЕДЕНЫ В ДЕЙСТВИЕ
С 1 АПРЕЛЯ 1985 г.,
ПОСТАНОВЛЕНИЕ ГОССТРОЯ СССР
ОТ 10 ДЕКАБРЯ 1984 г. №205

https://zavodjbi.com/

https://zavodjbi.com/

Обозначение	Наименование	Стр.
1.465.1-13.2-ТО	Техническое описание	4
1.465.1-13.2-0010	Каркас плоский КР1-1, КР1-2	8
1.465.1-13.2-0020	Каркас плоский КР2-КР4	9
1.465.1-13.2-002025	Каркас плоский КР2-КР4. Сборочный	
	чертеж	10
1.465.1-13.2-0030	Каркас плоский КР5	11
1.465.1-13.2-0040	Каркас плоский КР6	12
1.465.1-13.2-0050	Каркас плоский КР7, КР8	13
1.465.1-13.2-0060	Каркас плоский КР9, КР10	14
1.465.1-13.2-0070	Каркас плоский КР11-КР13	15
1.465.1-13.2-0080	Каркас плоский КР14-КР16	16
1.465.1-13.2-0090	Каркас плоский КР17	17
1.465.1-13.2-0100	Каркас плоский КР18-КР21	18
1.465.1-13.2-0100 СБ	Каркас плоский КР18-КР21.	
	Сборочный чертеж	19
1.465.1-13.2-0110	Каркас плоский КР22	20
1.465.1-13.2-0120	Каркас плоский КР23	21
1.465.1-13.2-0130	Каркас плоский КР24	22
1.465.1-13.2-0140	Каркас плоский КР25	23
1.465.1-13.2-0150	Каркас плоский КР26	24
1.465.1-13.2-0160	Каркас плоский КР27	25
1.465.1-13.2-0170	Каркас плоский КР28	26
1.465.1-13.2-0180	Каркас плоский КР29-1, КР29-2	27
1.465.1-13.2-0190	Каркас плоский КР30	28
1.465.1-13.2-0200	Каркас плоский КР31	29
1.465.1-13.2-0210	Каркас плоский КР32	30
1.465.1-13.2-1000	Каркас пространственный КП1-КП4	31

Инв.№ подл. | Подпись и дата

Нач. отд.	Розенблюм		
Гл. инж. пр.	Бажанова		
Рук. гр.	Зарецкая		
Инженер	Николаева		

1.465.1-13.2

Содержание

Стадия	Лист	Листов
Р	1	2

ЦНИИПРОМЗДАНИЙ

https://zavodjbi.com/

https://zavodjbi.com/

Обозначение	Наименование	Стр.
1.465.1-13.2-1000СБ	Каркас пространственный КП1-КП4.	
	Сборочный чертеж	32
1.465.1-13.2-2000	Каркас пространственный КП5-КП8	33
1.465.1-13.2-2000СБ	Каркас пространственный КП5-КП8.	
	Сборочный чертеж	34
1.465.1-13.2-3000	Каркас пространственный КП9	35
1.465.1-13.2-0220	Сетка С1-С4	36
1.465.1-13.2-0230	Сетка С5	37
1.465.1-13.2-0240	Сетка С6	38
1.465.1-13.2-0250	Сетка С7	39
1.465.1-13.2-0268	Сетка С8-С11	40
1.465.1-13.2-0270	Сетка С12-С15	41
1.465.1-13.2-0280	Сетка С16-С27	42
1.465.1-13.2-0280СБ	Сетка С16-С27. Сборочный чертеж	44
1.465.1-13.2-0290	Сетка С28	45
1.465.1-13.2-0300	Сетка С29	46
1.465.1-13.2-0310	Сетка С30-С32	47
1.465.1-13.2-0320	Изделие закладное М1-1, М1-2;	
	М2-1, М2-2.	48
1.465.1-13.2-0320СБ	Изделие закладное М1-1, М1-2;	
	М2-1, М2-2. Сборочный чертеж	49
1.465.1-13.2-0330	Изделие закладное М3	50
1.465.1-13.2-0340	Изделие закладное М4	51
1.465.1-13.2-0350	Изделие закладное М5	52
1.465.1-13.2-0360	Изделие закладное М6	53
1.465.1-13.2-001	Стержень напрягаемый СТН1-СТН12	54
1.465.1-13.2-002	Стержень арматурный прямой	56
1.465.1-13.2-003	Стержень арматурный гнутый	59

Инв.№ подл. | Подпись и дата

https://zavodjbi.com/

https://zavodjbi.com/

Выпуск 2 серии 1.465.1-13 содержит рабочие чертежи арматурных и закладных изделий для плит типа „П" размером 3х18м, разработанных в выпуске 1 настоящей серии.

Изготовление каркасов и сеток должно производиться с применением контактной точечной сварки (соединение типа КТ-2 по ГОСТ 14098-68) в соответствии с требованиями ГОСТ 10922-75 и „Инструкции по сварке соединений арматуры и закладных деталей железобетонных конструкций" (СН393-78).

Стержни напрягаемой арматуры должны применяться в виде изделий, имеющих временные концевые анкеры для закрепления натянутой арматуры на упорах форм или стендов

Кроме того, при диаметре стержней d=20мм помимо временных концевых анкеров должны быть предусмотрены постоянные анкеры в виде высаженных головок или опрессованных обойм - последние только на стержнях диаметром 20 и 22мм (см документ 1.465.1-13.2-001).

Устройство анкеров на концевых участках стержней следует выполнять в соответствии с указаниями „Руководства по технологии изготовления предварительно напряженных железобетонных конструкций" (Стройиздат, 1975г.).

Стержни напрягаемой арматуры классов А-IIIв, А-IV и А-V марки 23Х2Г2Т могут быть соединены контактной стыковой сваркой оплавлением (сварка КСО по ГОСТ 19293-73)

Нач. отд.	Розенблюм		
Гл. инж. пр	Баженова		
Инженер	Николаева		

1.465.1-13.2-ТО

Техническое описание

Стадия	Лист	Листов
Р	1	4

ЦНИИПРОМЗДАНИЙ

Инв.№ подл. | Подпись и дата

Формат А4

https://zavodjbi.com/

https://zavodjbi.com/

Сварные стыки должны размещаться не дальше 4,5м от торцов плиты.

В карбасах КР7-КР10; КР14-КР16 по концам нижних продольных стержней предусмотрены анкеры в виде высаженных головок.
Поверхность высаженной головки должна располагаться симметрично относительно оси стержня. Ширина выступа равна 0,75d ± 3мм, где d-номинальный диаметр стержня.

Разрешается замена высаженных головок приваркой шайб из полосы 50×50×10 по ГОСТ 103-76 из стали ВСт3кп2 по ТУ14-1-3023-80 с разделкой в них отверстий под привариваемый стержень.
Суммарный катет кольцевых швов должен быть при этом не менее 7мм.

При изготовлении арматурных сеток на заводах железобетонных конструкций разрешается замена предусмотренного рабочими чертежами шага продольных стержней, равного 150 мм, комбинацией шагов, кратных 100мм (2×150 = = 200 + 100), при сохранении неизменным общего количества стержней.

Закладные изделия М1-1; М1-2; М2-1; М2-2 должны изготовляться с учетом следующих требований:

а) соединение анкеров (поз. 4 и 5) с уголком следует выполнять контактной рельефной сваркой. Допускается применение ручной дуговой сварки протяжными швами;

б) при контактной рельефной сварке под каждый стержень штампуется один рельеф; размеры рельефа по ГОСТ 19292-73; значения параметров режима сварки следует выбирать по табл. 16 СН393-78;

в) соединение монтажной петли с пластиной производить с помощью ручной дуговой сварки протяжными швами;

https://zavodjbi.com/

https://zavodjbi.com/

г) ручную дуговую сварку швами производить в соответствии с ГОСТ 5264-80 электродами типа Э42А, Э46А или Э50А по ГОСТ 9467-75; размеры сварных швов должны соответствовать указанным на рабочих чертежах закладных изделий.

При изготовлении опорных закладных изделий (М1 и М2) особое внимание должно быть обращено на обеспечение высокого качества сварного соединения монтажной петли с пластиной за счет строгого соблюдения технологии и параметров сварки.

Закладные изделия М3-М6 должны изготовляться с учетом следующих требований:

а) тавровые соединения анкерных стержней с пластиной или полкой уголка выполнять дуговой сваркой под флюсом (соединение Т-1 по ГОСТ 19292-73).
Допускается тавровые соединения выполнять ручной дуговой сваркой в разделкованные отверстия многослойными (в три слоя) кольцевыми швами с применением электродов Э50А; суммарный катет кольцевых швов должен быть не менее 6 мм;
Толщина пластин в закладных изделиях М3 и М4 должна быть при этом увеличена до 8 мм,

б) нахлесточное соединение закладного изделия М6 следует выполнять с помощью ручной дуговой сварки швами по ГОСТ 5264-80 с применением электродов типа Э42А, Э46А или Э50А; допускается применение контактной рельефной сварки;

в) концевые анкеры в виде высаженных головок на арматурных стержнях закладного изделия М4 могут быть заменены приваркой швов размером 40×40×8 мм с разделкой в них отверстий под привариваемый стержень

Инв. № подл. | Подпись и дата

https://zavodjbi.com/

https://zavodjbi.com/

В случаях, когда на конце стержня, входящего в арматурное или закладное изделие, предусмотрен анкер в виде высаженной головки, длина стержня – заготовки, указанная в документе 1.465.1-13.2-002, принималась равной длине стержня, указанной на рабочем чертеже изделия, плюс 2d стержня на каждую высаженную головку.

Испытания соединений в арматурных и закладных изделиях и оценку их качества производить по ГОСТ 10922-75.

В пластинах и полках уголков закладных изделий разрешается устройство отверстий размером 10×10 мм для крепления изделия к борту формы инвентарными фиксаторами, обеспечивающими их проектное положение.

Арматурные и закладные изделия должны быть приняты пооперационно техническим контролем предприятия-изготовителя. Каждое готовое изделие должно иметь бирку с указанием его марки.

Антикоррозионная защита закладных изделий должна выполняться в соответствии с указаниями, приведенными в составе проекта здания и СНиП II-28-73

Изготовление пространственных каркасов КП1÷КП9 должно производиться в специальных кондукторах сварочными клещами.

Инв.№ подл. | Подпись и дата | Взам.инв.№

https://zavodjbi.com/

https://zavodjbi.com/

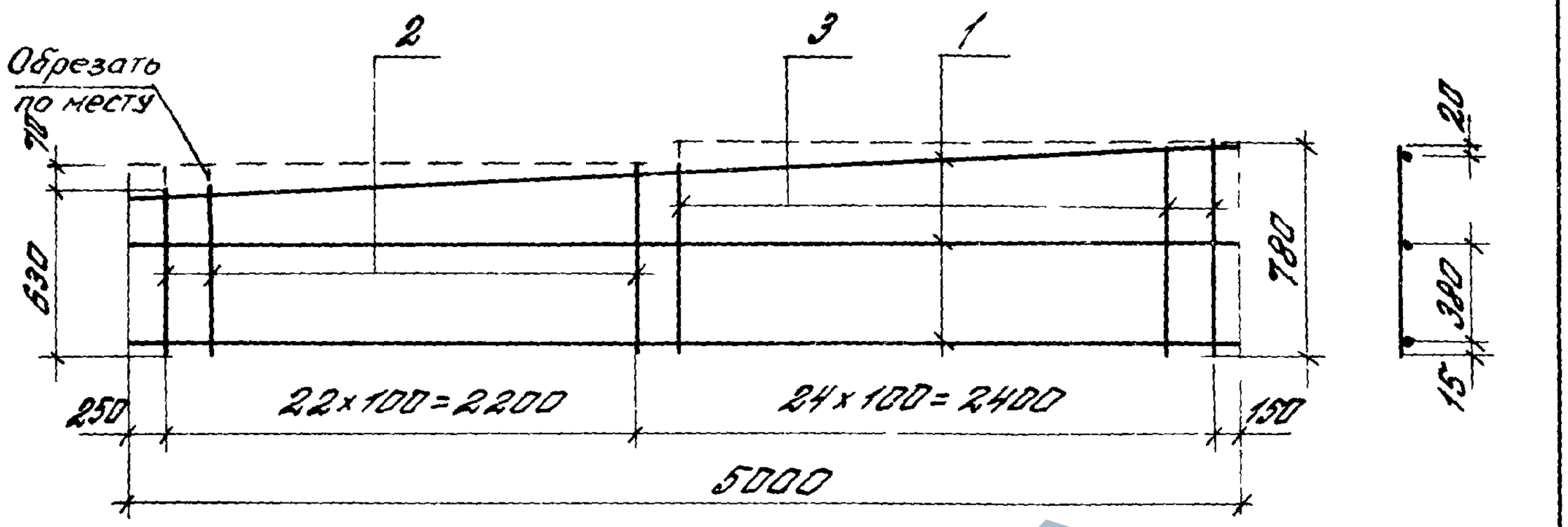

КР1-1- изображено

КР1-2- зеркальное отражение

Формат	Зона	Поз.	Обозначение	Наименование	Кол.	Примечание
				Переменные данные для исполнений		
				1.465.1-13.2-0010 (КР1-1)		
				Детали		
А4		1	1.465.1-13.2-002-17	Стержень арматурный СТ3Ч	3	
А4		2	-26	Стержень арматурный СТ4З	23	
А4		3	-27	Стержень арматурный СТ4Ч	24	
				1.465.1-13.2-0010-01 (КР1-2)		
				То же, что и для -00		

Нач. отд.	Розенблюм		
Н. контр.	Родина		
Гл. инж. пр.	Баранова		
Рук. гр.	Зарецкая		
Инженер	Николаева		

1.465.1-13.2-0010

Каркас плоский КР1-1; КР1-2

Стадия	Масса	Масштаб
Р	6,3	
Лист	Листов 1	

ЦНИИпромзданий

https://zavodjbi.com/

https://zavodjbi.com/

Формат	Зона	Поз.	Обозначение	Наименование	Кол.	Примечание
				Документация		
А4			1.465.1-13.2-0020 СБ	Сборочный чертеж		
			Переменные данные для исполнений			
				1.465.1-13.2-0020 (КР2)		
				Детали		
А4		1	1.465.1-13.2-002-08	Стержень арматурный СТ25	30	
А4		2	-18	Стержень арматурный СТ35	2	
А4		3	1.465.1-13.2-003	Стержень арматурный СТ1	1	
				1.465.1-13.2-0020-01 (КР3)		
				Детали		
А4		1	1.465.1-13.2-002-28	Стержень арматурный СТ45	30	
А4		2	-36	Стержень арматурный СТ53	2	
А4		3	1.465.1-13.2-003-01	Стержень арматурный СТ2	1	
				1.465.1-13.2-0020-02 (КР4)		
				Детали		
А4		1	1.465.1-13.2-002-09	Стержень арматурный СТ26	30	
А4		2	-18	Стержень арматурный СТ35	2	
А4		3	1.465.1-13.2-003	Стержень арматурный СТ1	1	

Нач. отд.	Розенблюм		
Н. контр.	Родина		
Гл. инж. пр.	Бажанова		
Рук. гр.	Зарецкая		
Инженер	Николаева		

1.465.1-13.2-0020

Каркас плоский КР2-КР4

Стадия	Лист	Листов
Р		1

ЦНИИПРОМЗДАНИЙ

20156-03 10

Формат А4

https://zavodjbi.com/

https://zavodjbi.com/

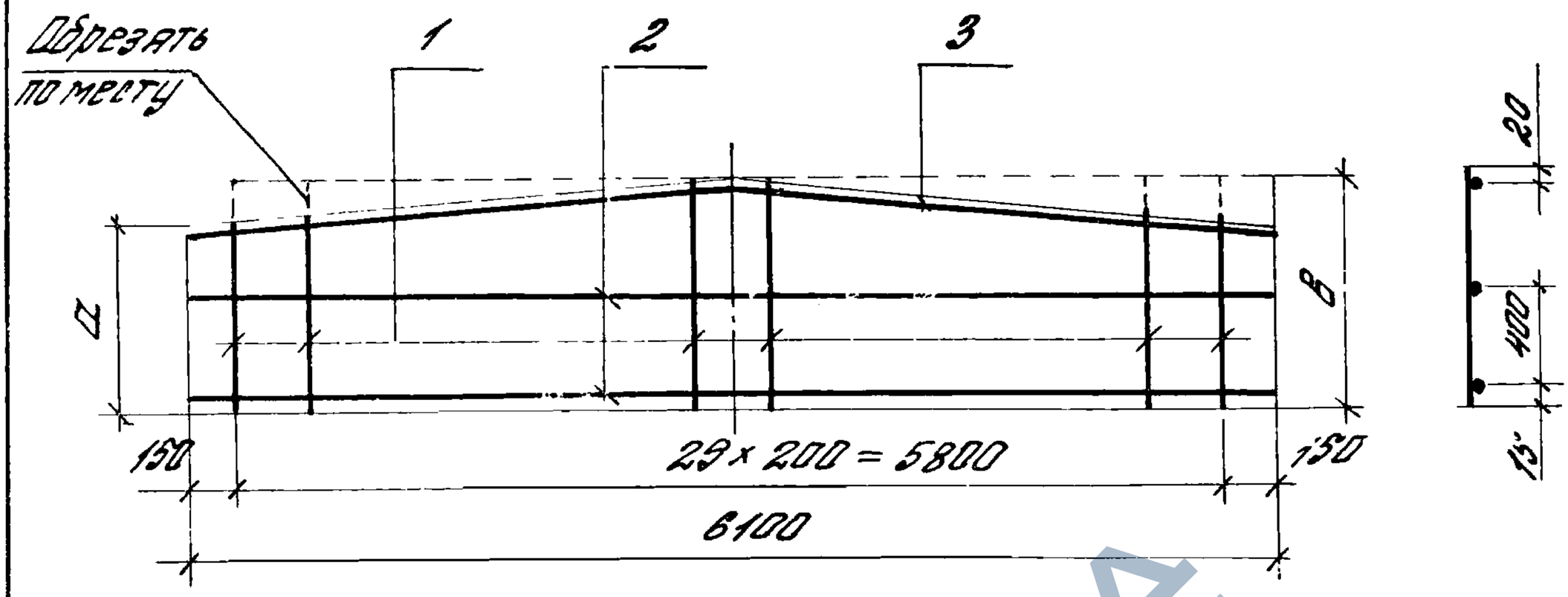

Обозначение	Марка	Размеры в мм		Масса, кг
		а	в	
1.465.1-13.2-0020	КР2	780	880	4,1
-01	КР3	780	880	17,9
-02	КР4	840	940	4,4

Инв. № подл. | Подпись и дата | Взам. инв. №

Нач. отд.	Розенблюм		
Н. контр.	Родина		
Гл. инж. пр.	Баранова		
Рук. гр.	Зарецкая		
Инженер	Николаева		

1.465.1-13.2-0020 СБ

Каркас плоский КР2-КР4. Сборочный чертеж

Стадия	Масса	Масштаб
Р	См. табл.	
Лист	Листов 1	

ЦНИИПРОМЗДАНИЙ

20156 03 11 Формат А4

https://zavodjbi.com/

https://zavodjbi.com/

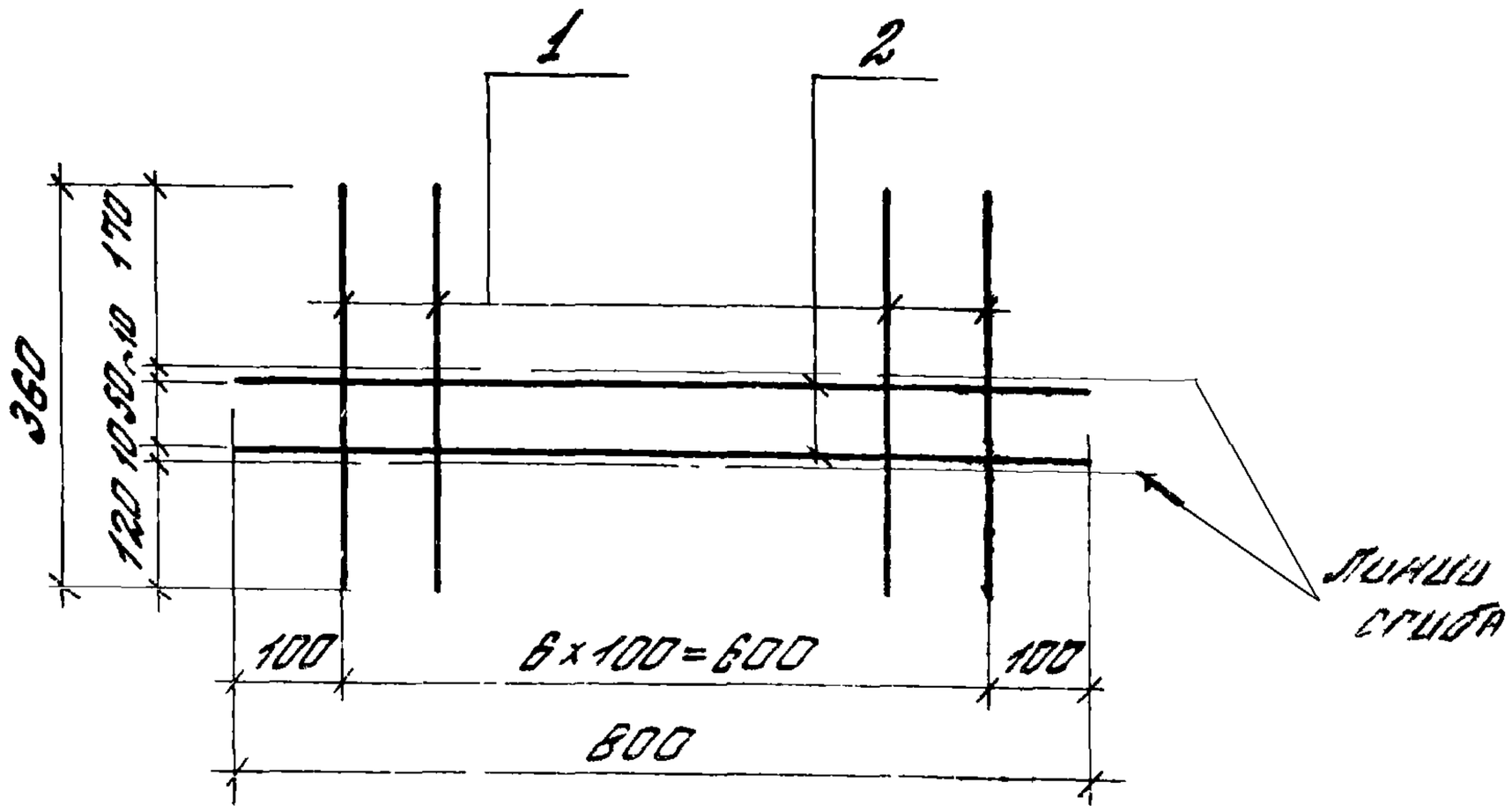

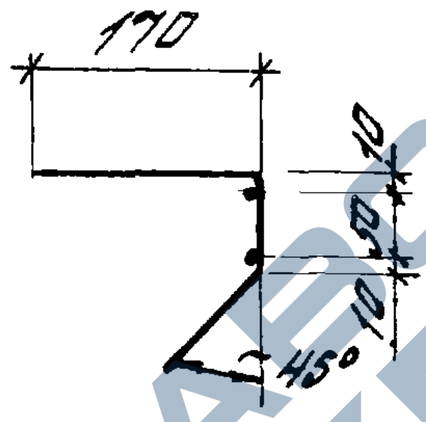

Формат	Зона	Поз	Обозначение	Наименование	Кол.	Приме-чание
				Детали		
А4		1	1.465.1-13.2-002-05	Стержень арматурный ст22	7	
А4		2	-43	Стержень арматурный ст60	2	

Нач.отд.	Розенблюм		
Н.контр.	Родина		
Гл.инж.пр.	Баканова		
Рук.гр.	Зарецкая		
Ст.инж.	Петрова		
Инженер	Николаева		

Инв.№ подл. | Подпись и дата

1.465.1-13.2-0030

Каркас плоский КР5

Стадия	Масса	Масштаб
Р	1,2	
Лист	Листов 1	

ЦНИИПРОМЗДАНИЙ

20156 03 12 Формат А4

https://zavodjbi.com/

https://zavodjbi.com/

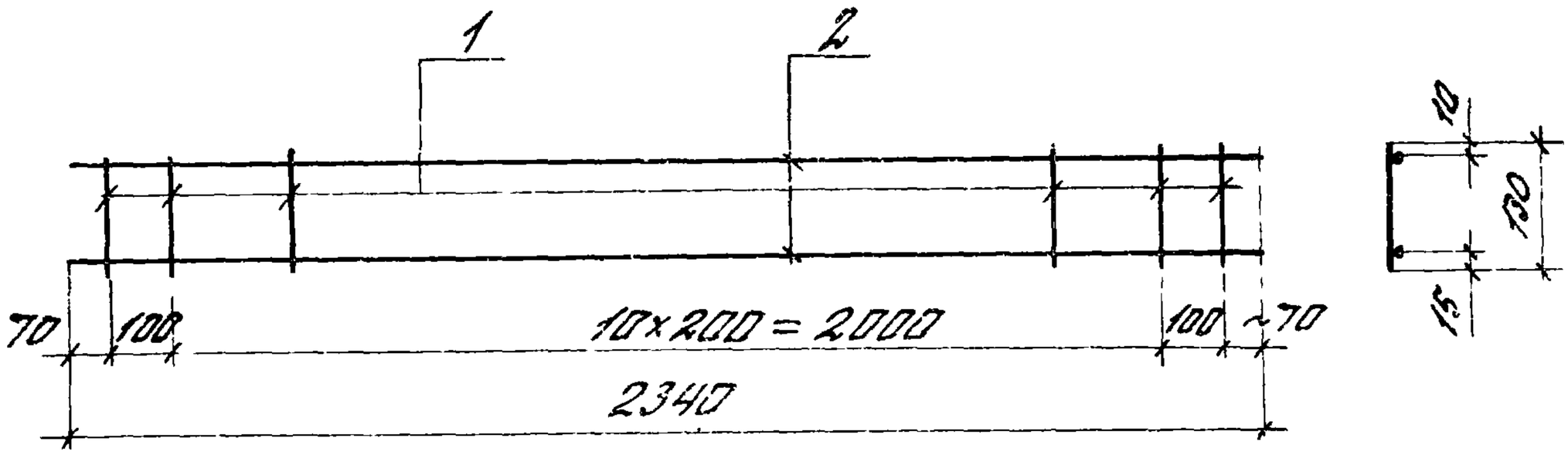

Формат	Зона	Поз.	Обозначение	Наименование	Кол.	Примечание
				Детали		
А4		1	1.465.1-13.2-002-21	Стержень арматурный ст3сп	13	
А4		2	-45	Стержень арматурный ст3сп	2	

				1.465.1-13.2-0040		
Нач. отд.	Розенблюм			Каркас плоский КР6	Стадия: Р	Масса: 3,1
Н. контр.	Родина					Масштаб:
Гл. инж. пр.	Баженова				Лист	Листов 1
Рук. гр.	Зарецкая				ЦНИИПромзданий	
Инженер	Николаева					

20156-03 13

Формат А4

https://zavodjbi.com/

https://zavodjbi.com/

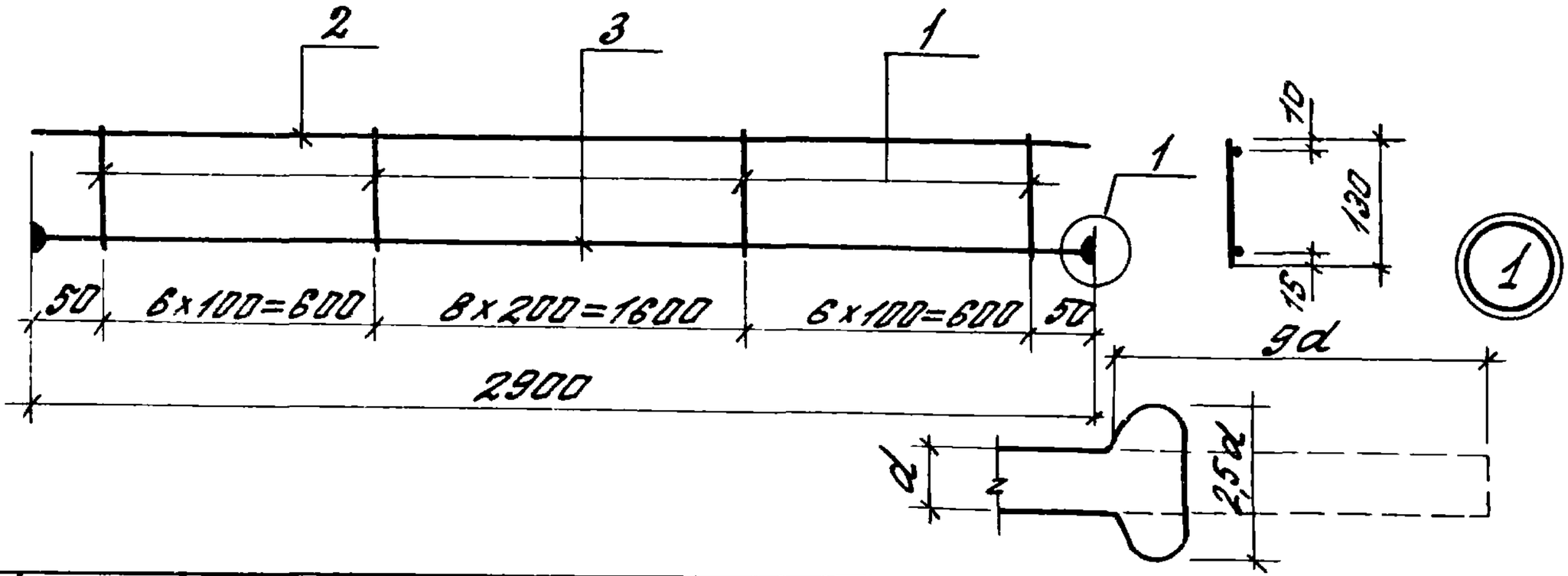

Формат	Зона	Поз	Обозначение	Наименование	Кол.	Примечание
				Переменные данные для исполнений		
				1.465.1-13.2-0050 (КР7)		4,6 кг
				Детали		
А4		1	1.465.1-13.2-002-21	Стержень арматурный Ст3	21	
А4		2	-33	Стержень арматурный Ст5	1	
А4		3	-61	Стержень арматурный Ст 7	1	
				1.465.1-13.2-0050-01 (КР8)		5,8 кг
				Детали		
А4		1	1.465.1-13.2-002-21	Стержень арматурный Ст3	21	
А4		2	-33	Стержень арматурный Ст5	1	
А4		3	-64	Стержень арматурный Ст 7	1	

Инв. № подл. | Подпись и дата | Взам. инв. №

Нач. отд.	Розенблюм		
Н. контр.	Родина		
Гл. инж. пр.	Баранова		
Рук. гр.	Зарецкая		
Ст. инж.	Петрова		
Инженер	Николаева		

1.465.1-13.2-0050

Каркас плоский КР7, КР8

Стадия	Масса	Масштаб
Р	См. табл.	
Лист	Листов 1	

ЦНИИПРОМЗДАНИЙ

https://zavodjbi.com/

https://zavodjbi.com/

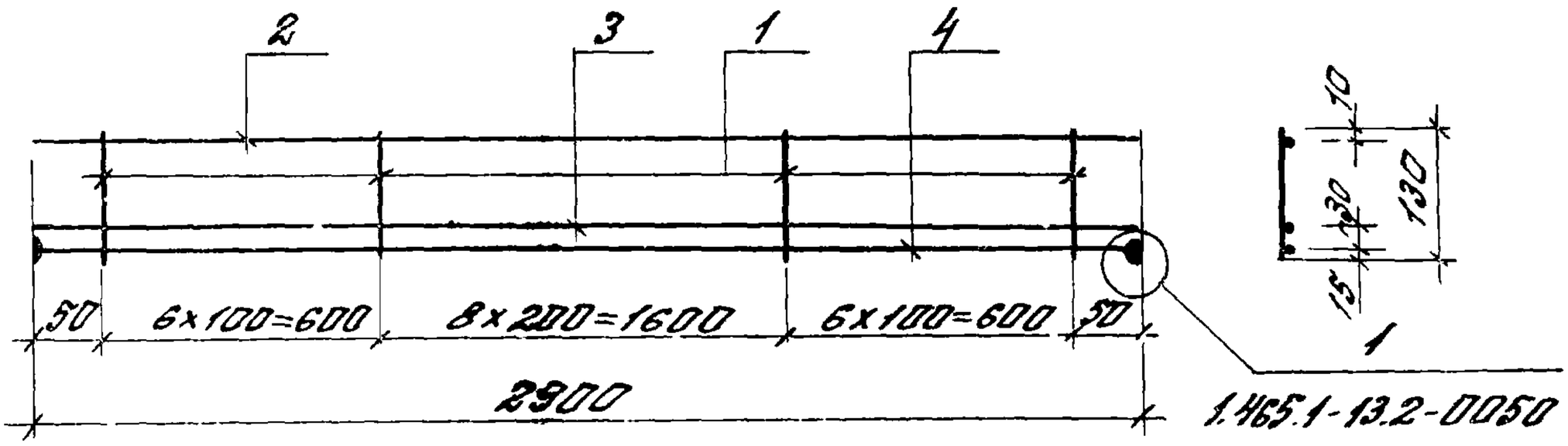

Формат	Зона	Поз.	Обозначение	Наименование	Кол.	Примечание
			Переменные данные для исполнений			
				1.465.1-13.2-0060 (КР9)		7,2 кг
				Детали		
А4		1	1.465.1-13.2-002 – 21	Стержень арматурный Ст38	21	
А4		2	– 33	Стержень арматурный Ст50	1	
А4		3	– 56	Стержень арматурный Ст73	1	
А4		4	– 61	Стержень арматурный Ст78	1	
				1.465.1-13.2-0060-01 (КР10)		8,1 кг
				Детали		
А4		1	1.465.1-13.2-002 – 21	Стержень арматурный Ст38	21	
А4		2	– 33	Стержень арматурный Ст50	1	
А4		3	– 60	Стержень арматурный Ст77	1	
А4		4	– 61	Стержень арматурный Ст78	1	

Инв. № подл. | Подп. и дата | Взам. инв. №

Нач. отд.	Розенблюм		
Н. контр.	Родина		
Гл. инж. пр.	Бажанова		
Рук. гр.	Задруская		
Ст. инж.	Петрова		
Инженер	Николаева		

1.465.1-13.2-0060

КАРКАС ПЛОСКИЙ КР9, КР10

Стадия	Масса	Масштаб
Р	Сметная	
Лист	Листов 1	

ЦНИИПРОМЗДАНИЙ

https://zavodjbi.com/

https://zavodjbi.com/

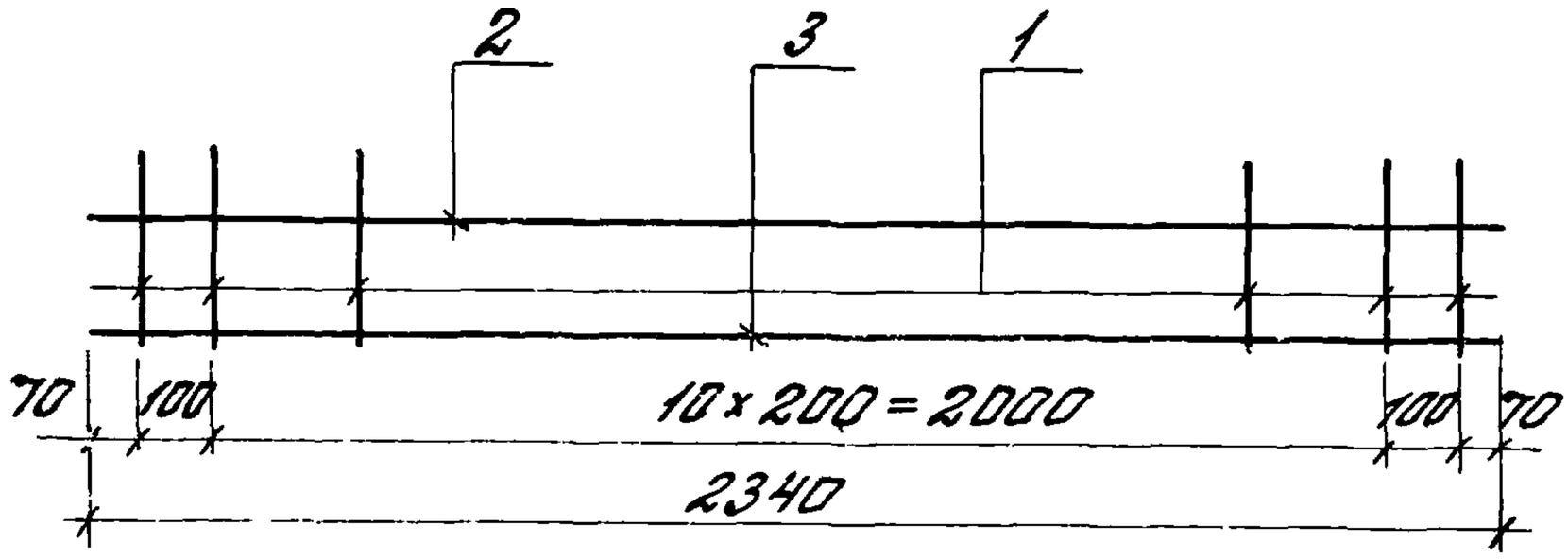

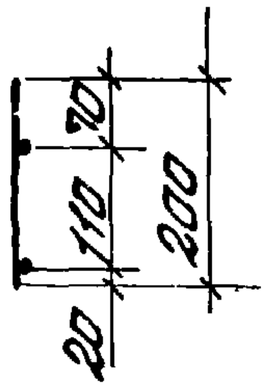

Формат	Зона	Поз	Обозначение	Наименование	Кол.	Примечание
			Переменные данные для исполнений			
				1.465.1-13.2-0070(КР11)		2,2 кг
				Детали		
А4		1	1.465.1-13.2-002-24	Стержень арматурный Ст41	13	
А4		2	-32	Стержень арматурный Ст49	1	
А4		3	-45	Стержень арматурный Ст62	1	
				1.465.1-13.2-0070-01(КР12)		2,8 кг
				Детали		
А4		1	1.465.1-13.2-002-24	Стержень арматурный Ст41	13	
А4		2	-32	Стержень арматурный Ст49	1	
А4		3	-55	Стержень арматурный Ст72	1	
				1.465.1-13.2-0070-02(КР13)		3,9 кг
				Детали		
А4		1	1.465.1-13.2-002-24	Стержень арматурный Ст41	13	
А4		2	-32	Стержень арматурный Ст49	1	
А4		3	-59	Стержень арматурный Ст76	1	

Инв. № подл. | Подпись и дата | Взам. инв. №

Нач. отд.	Розенблюм	
Н. контр.	Родина	
Гл. инж. пр.	Баженова	
Рук. гр.	Зарецкая	
Ст. инж.	Петрова	
Инженер	Николаева	

1.465.1-13.2-0070

Каркас плоский КР11-КР13

Стадия	Масса	Масштаб
Р		
Лист	Листов 1	

ЦНИИПРОМЗДАНИЙ

https://zavodjbi.com/

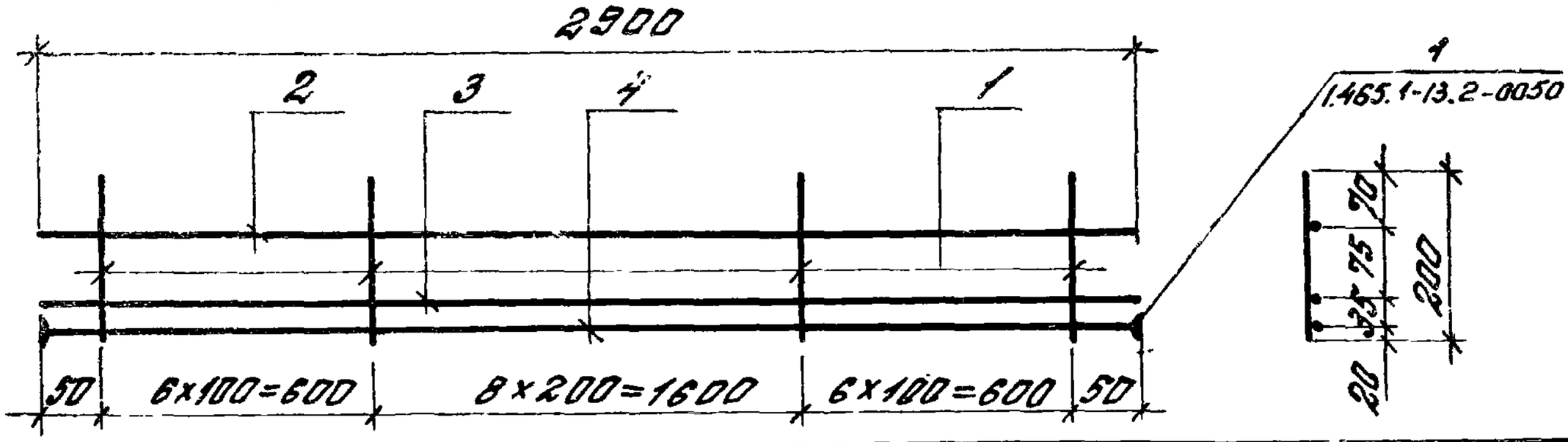

Формат	Зона	Поз.	Обозначение	Наименование	Кол.	Примечание
			Переменные данные для исполнений			
				1.465.1-13.2-0080 (КР14)		8,3 кг
				Детали		
А4		1	1.465.1-13.2-002-24	Стержень арматурный СТ41	21	
А4		2	-33	Стержень арматурный СТ50	1	
А4		3	-60	Стержень арматурный СТ77	1	
А4		4	-61	Стержень арматурный СТ78	1	
				1.465.1-13.2-0080-01 (КР15)		10,6 кг
				Детали		
А4		1	1.465.1-13.2-002-24	Стержень арматурный СТ41	21	
А4		2	-33	Стержень арматурный СТ50	1	
А4		3	-63	Стержень арматурный СТ80	1	
А4		4	-64	Стержень арматурный СТ81	1	
				1.465.1-13.2-0080-02 (КР16)		13,2 кг
				Детали		
		1	1.465.1-13.2-002-24	Стержень арматурный СТ41	21	
		2	-33	Стержень арматурный СТ50	1	
А4		3	-66	Стержень арматурный СТ83	1	
А4		4	-67	Стержень арматурный СТ84	1	

Нач. отд.	Розенблюм		
Гл. контр.	Родина		
Гл. инж. пр.	Бажанова		
Рук. гр.	Зарецкая		
Ст. инж.	Петрова		
Инженер	Николаева		

1.465.1-13.2-0080

Каркас плоский КР14 - КР16

Стадия	Масса	Масштаб
Р	См. табл.	

Лист | Листов 1

ЦНИИПРОМЗДАНИЙ

https://zavodjbi.com/

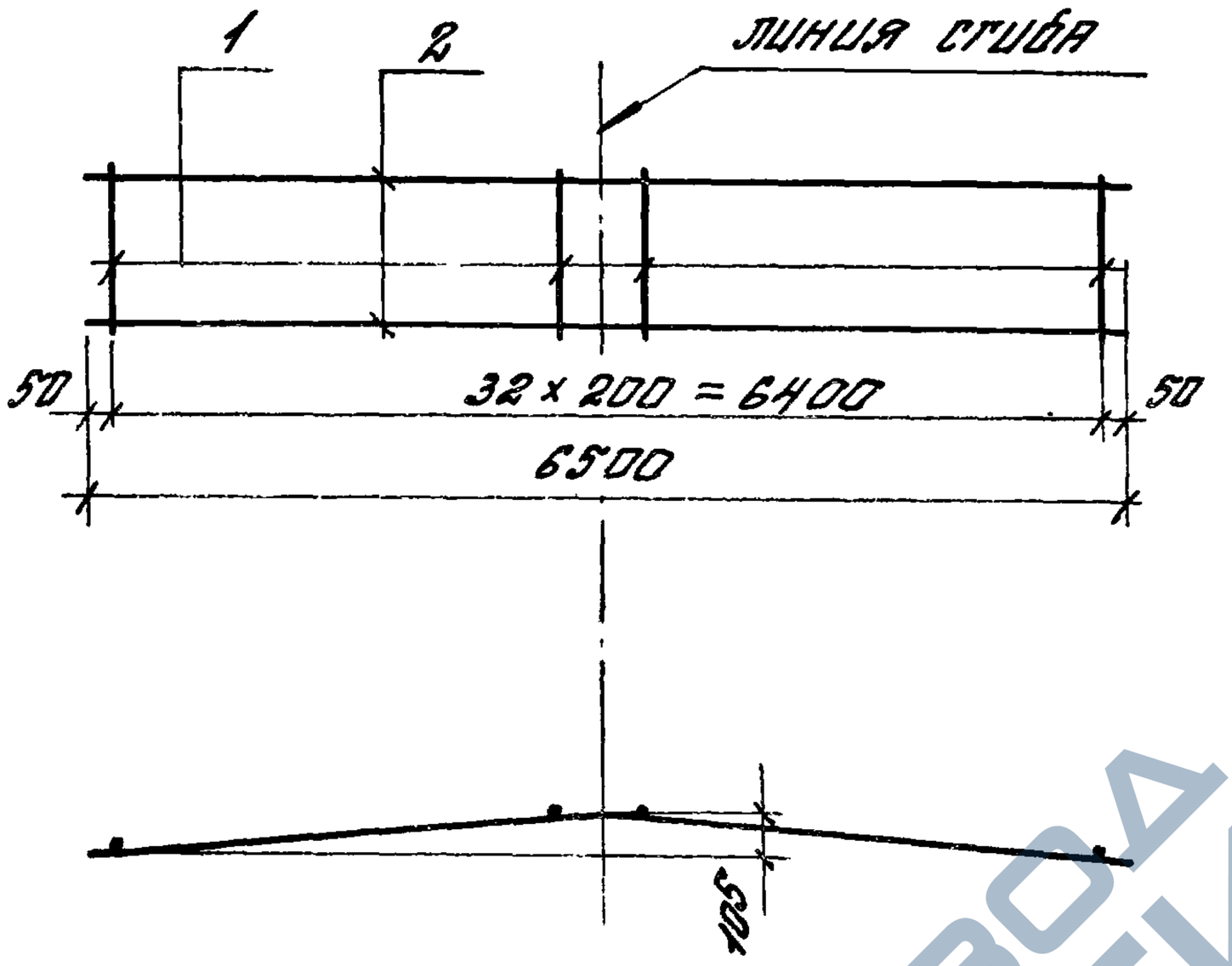

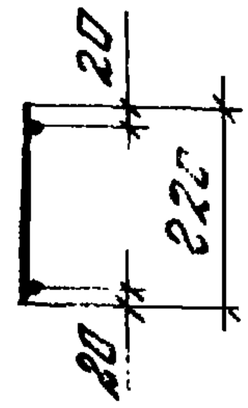

Формат	Зона	Поз.	Обозначение	Наименование	Кол.	Примечание
				Детали		
А4		1	1.465.1-13.2-002-03	Стержень арматурный ст20	33	
А4		2	-48	Стержень арматурный ст65	2	

Инв. № подл. | Подпись и дата

Нач. отд.	Розенблюм	
Н. контр.	Родина	
Гл. инж. пр.	Бажанова	
Рук. гр.	Зарецкая	
Инженер	Николаева	

1.465.1-13.2-0090

Каркас плоский КР17

Стадия	Масса	Масштаб
Р	3,7	
Лист	Листов 1	

ЦНИИПРОМЗДАНИЙ

20156-03 18

Формат А4

https://zavodjbi.com/

https://zavodjbi.com/

Формат	Зона	Поз.	Обозначение	Наименование	Кол.	Примечание
				Документация		
А4			1.465.1-13.2-0100СБ	Сборочный чертеж		
				Переменные данные для исполнений		
				1.465.1-13.2-0100(КР18)		
				Детали		
А4		1	1.465.1-13.2-002-23	Стержень арматурный Ст40	21	
А4		2	-33	Стержень арматурный Ст50	2	
А4		3	-61	Стержень арматурный Ст78	1	
				1.465.1-13.2-0100-01(КР19)		
				Детали		
А4		1	1.465.1-13.2-002-23	Стержень арматурный Ст40	21	
А4		2	-33	Стержень арматурный Ст50	2	
А4		3	-64	Стержень арматурный Ст81	1	
				1.465.1-13.2-0100-02(КР20)		
				Детали		
А4		1	1.465.1-13.2-002-23	Стержень арматурный Ст40	21	
А4		2	-33	Стержень арматурный Ст50	2	
А4		3	-57	Стержень арматурный Ст74	1	
А4		4	-56	Стержень арматурный Ст73	1	
				1.465.1-13.2-0100-03(КР21)		
				Детали		
А4		1	1.465.1-13.2-002-23	Стержень арматурный Ст40	21	
А4		2	-33	Стержень арматурный Ст50	2	
А4		3	-61	Стержень арматурный Ст78	1	
А4		4	-60	Стержень арматурный Ст77	1	

Инв. № подл. | Подпись и дата | Взам. инв. №

1.465.1-13.2-0100

Нач. отд.	Розенблюм		
Н. контр.	Родина		
Гл. инж. пр.	Зажанова		
Рук. гр.	Зарецкая		
Инженер	Николаева		

Каркас плоский КР18 - КР21

Стадия	Лист	Листов
Р		1

ЦНИИПРОМЗДАНИЙ

20156 03 19

Формат А4

https://zavodjbi.com/

https://zavodjbi.com/

Рис. 1

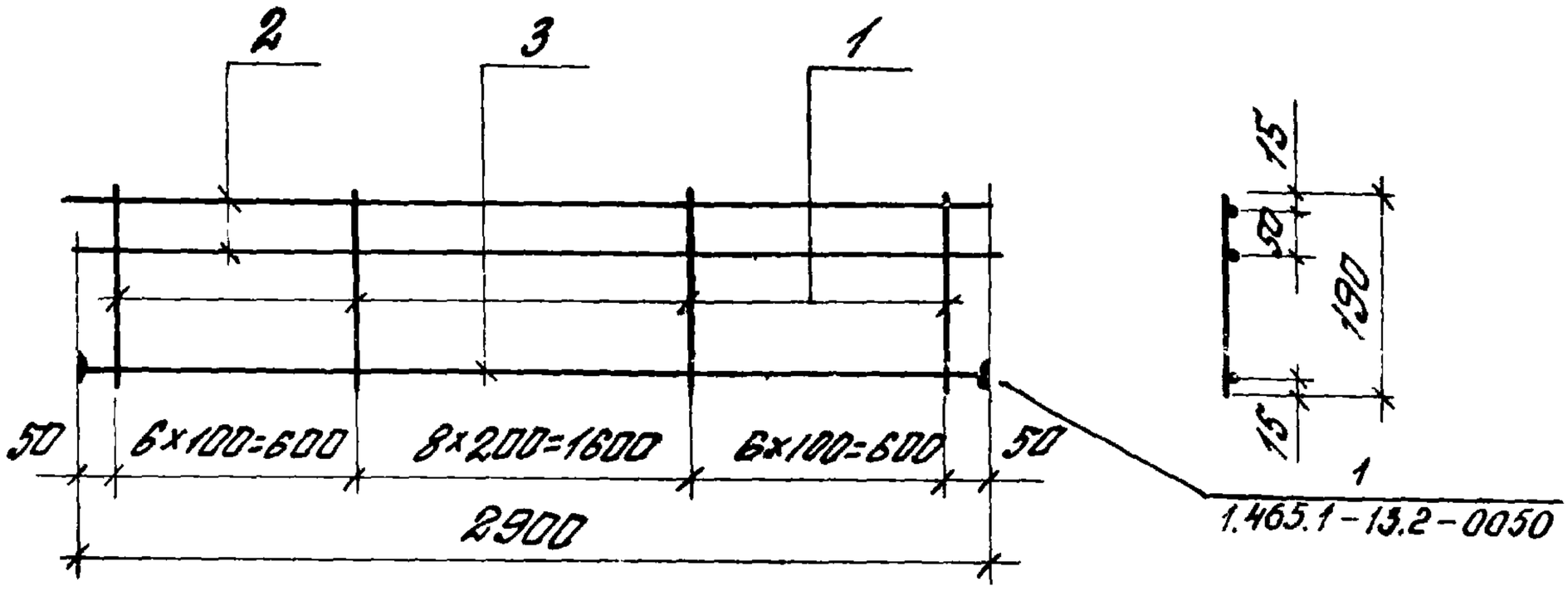

Рис. 2
Остальное см. рис. 1

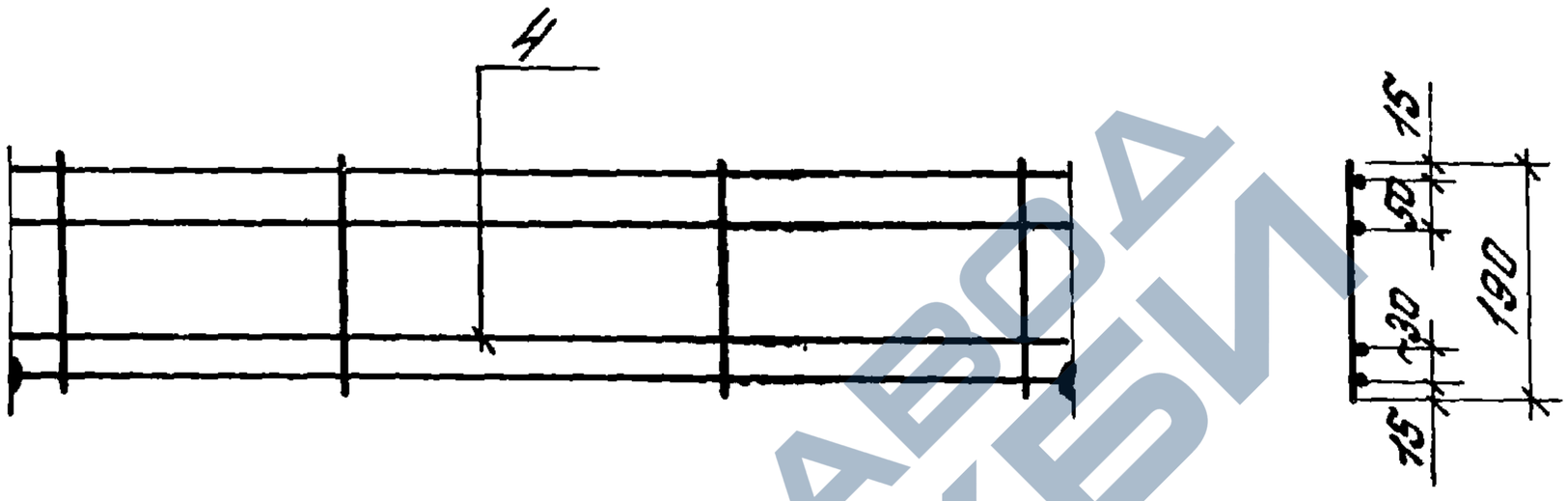

Обозначение	Марка	Рис.	Масса, кг
1.465.1-13.2-0100	КР18	1	5,2
-01	КР19	1	6,5
-02	КР20	2	6,8
-03	КР21	2	8,7

Инв. № подл.	Подп. и дата	Взам. инв. №	
Нач. отд.	Розенблюм		
Н. контр.	Родина		
Гл. инж. пр.	Бажанова		
Рук. гр.	Зарецкая		
Инженер	Николаева		

1.465.1-13.2-0100 СБ

Каркас плоский КР18-КР21
Сборочный чертеж

Стадия	Масса	Масштаб
Р	Сталь 37	
Лист	Листов 1	

ЦНИИПРОМЗДАНИЙ

20156-03 20 Фишман Л4

https://zavodjbi.com/

https://zavodjbi.com/

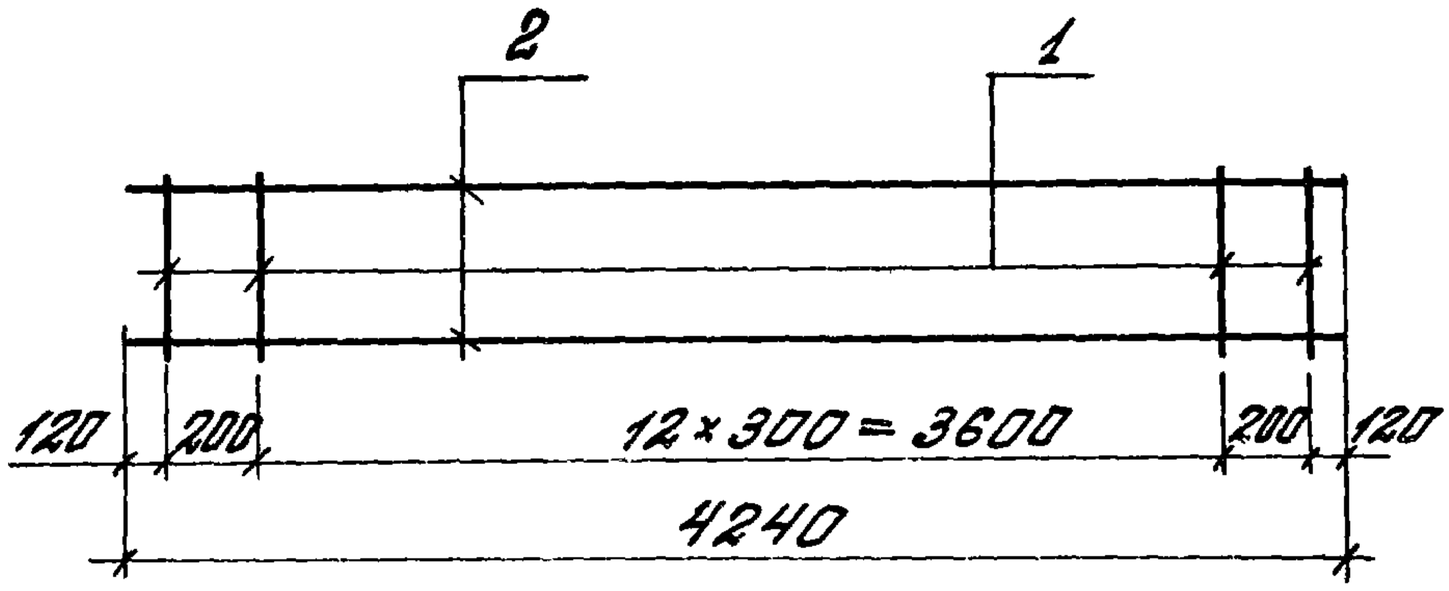

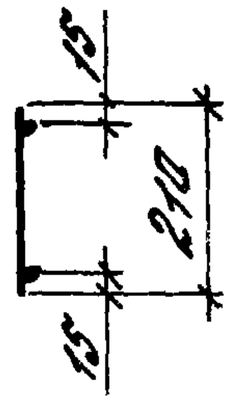

Формат	Зона	Поз.	Обозначение	Наименование	Кол.	Примечание
				Детали		
А4		1	1.465.1-13.2-002-25	Стержень арматурный Ст42	15	
А4		2	-35	Стержень арматурный Ст52	2	

Инв.№ подл.	Подпись и дата		
Нач.отд	Разенблюм		1.465.1-13.2-0110
Н.контр.	Родина		Каркас плоский КР 22
Гл.инж.пр	Бажанова		Стадия: Р; Масса: 1,7; Масштаб:
Рук.гр.	Зарецкая		Лист; Листов 1
Инженер	Николаева		ЦНИИПРОМЗДАНИЙ

https://zavodjbi.com/

https://zavodjbi.com/

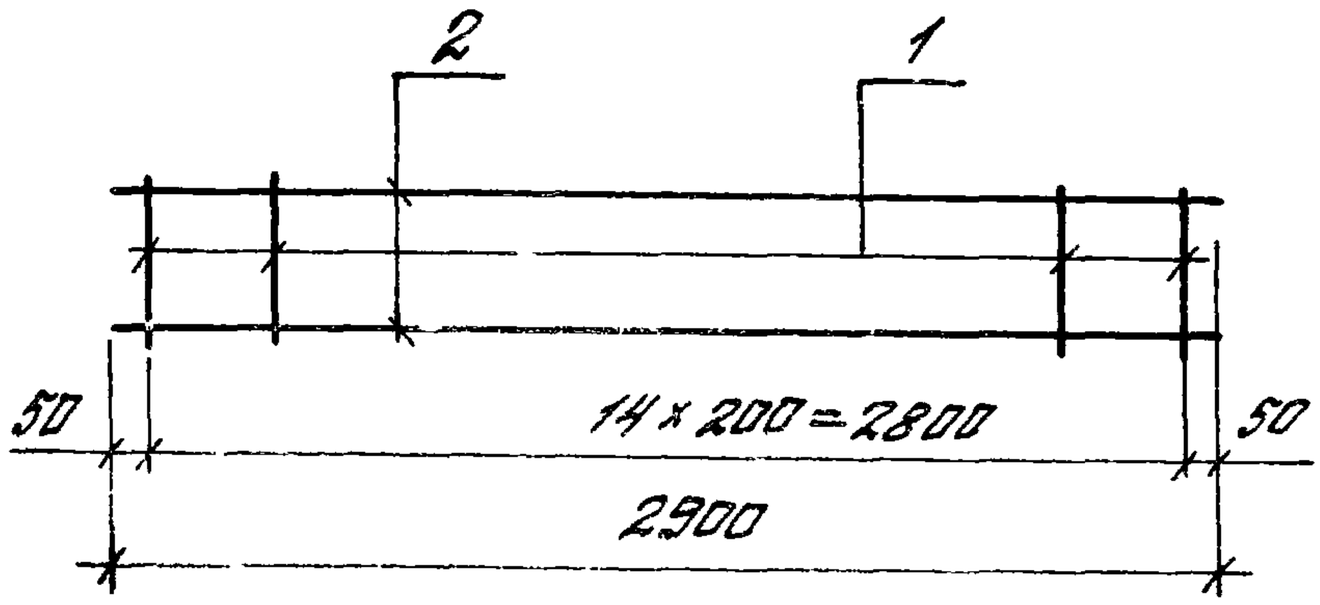

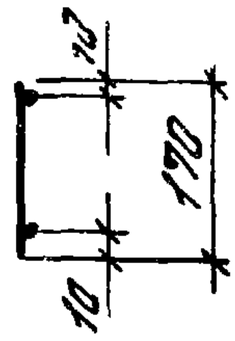

Формат	Зона	Поз.	Обозначение	Наименование	Кол.	Приме-чание
				Детали		
А4		1	1.465.1-13.2-002-22	Стержень арматурный ст3у	15	
А4		2	-33	Стержень арматурный ст3п	2	

Нач. отд.	Розенблюм		
Н. контр.	Родина		
Гл. инж. пр	Бажанова		
Рук. гр.	Зарецкая		
Инженер	Николаева		

1.465.1-13.2-0120

Каркас плоский КР 23

Стадия	Масса	Масштаб
Р	1,1	

Лист | Листов 1

ЦНИИПРОМЗДАНИЙ

Инв. № подл. | Подпись и дата | Взам. инв. №

5156-03 22

https://zavodjbi.com/

https://zavodjbi.com/

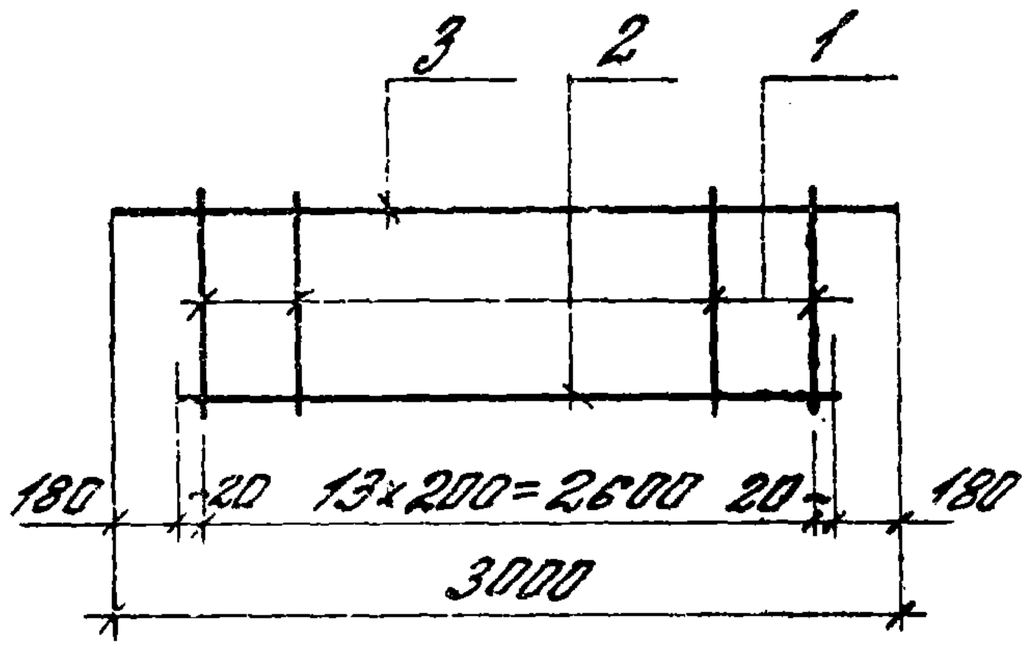

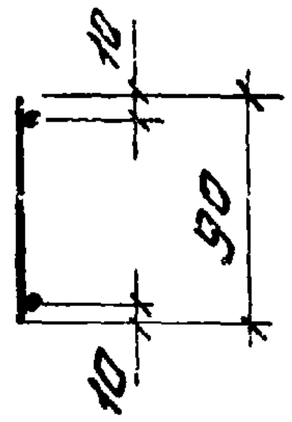

Формат	Зона	Поз	Обозначение	Наименование	Кол.	Примечание
				Детали		
А4		1	1.465.1-13.2-002-01	Стержень арматурный СТ18	14	
А4		2	-14	Стержень арматурный СТ31	1	
А4		3	-47	Стержень арматурный СТ64	1	

Нач. отд.	Розенблюм		
Н. контр.	Родина		
Гл. инж. пр.	Бажанова		
Р			
С			

1.465.1-13.2-0130

Каркас плоский КР24

Стадия	Масса	Масштаб
Р	2,2	

Лист | Листов 1

ЦНИИПРОМЗДАНИЙ

Инв. № подл. | Подпись и дата

https://zavodjbi.com/

https://zavodjbi.com/

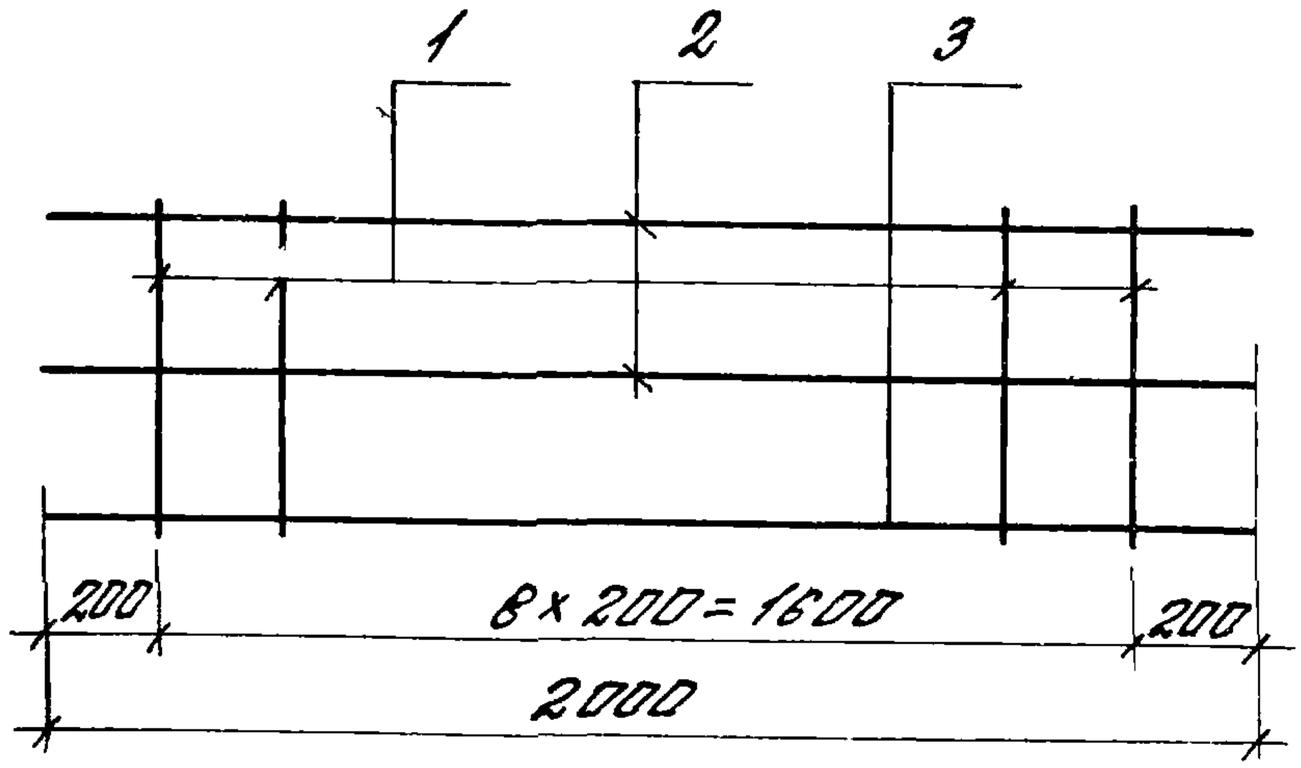

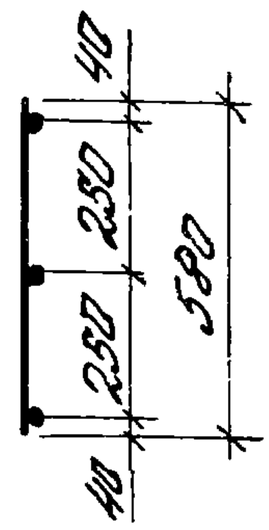

Формат	Зона	Поз.	Обозначение	Наименование	Кол.	Примечание
				Детали		
А4		1	1.465.1-13.2-002-06	Стержень арматурный Ст23	9	
А4		2	-12	Стержень арматурный Ст23	2	
А4		3	-44	Стержень арматурный Ст6I	1	

Инв.№ подл.	Подпись и дата	Взам.инв.№	

Нач.отд.	Розенблюм	
Н.контр.	Родина	
Гл.инж.пр.	Баженова	
Рук.гр.	Зарецкая	
Инженер	Николаева	

1.465.1-13.2-0140

КАРКАС ПЛОСКИЙ КР25

Стадия	Масса	Масштаб
Р	2,0	
Лист	Листов 1	

ЦНИИПРОМЗДАНИЙ

https://zavodjbi.com/

https://zavodjbi.com/

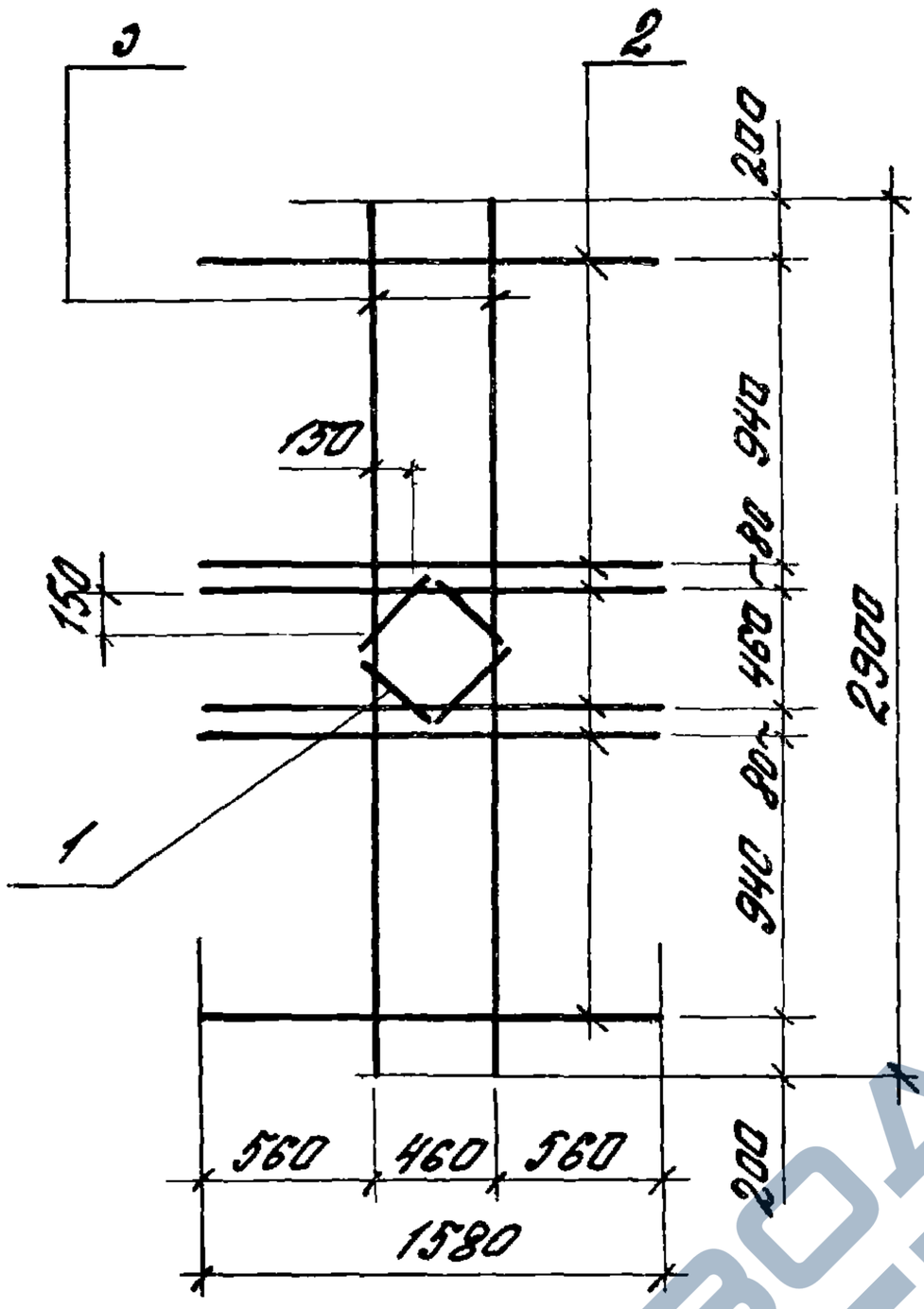

Формат	Зона	Поз.	Обозначение	Наименование	Кол.	Приме-чание
				Детали		
А4		1	1.465.1-13.2-002-50	Стержень арматурный ст Б Т	4	
А4		2	-53	Стержень арматурный ст Т0	6	
А4		3	-56	Стержень арматурный ст Т3	2	

Нач. отд	Розенблюм		
Н. контр	Родина		
Гл. инж. пр.	Бажанова		
Рук. гр.	Зарецкая		
Ст. инж.	Петрова		
Инженер	Николаева		

Инв. № подл. | Подпись и дата | Взам. инв. №

1.465.1-13.2-0150

Каркас плоский КР28

Стадия	Масса	Масштаб
Р	15,0	
Лист	Листов 1	

ЦНИИПРОМЗДАНИЙ

20156-03 25 Формат А4

https://zavodjbi.com/

https://zavodjbi.com/

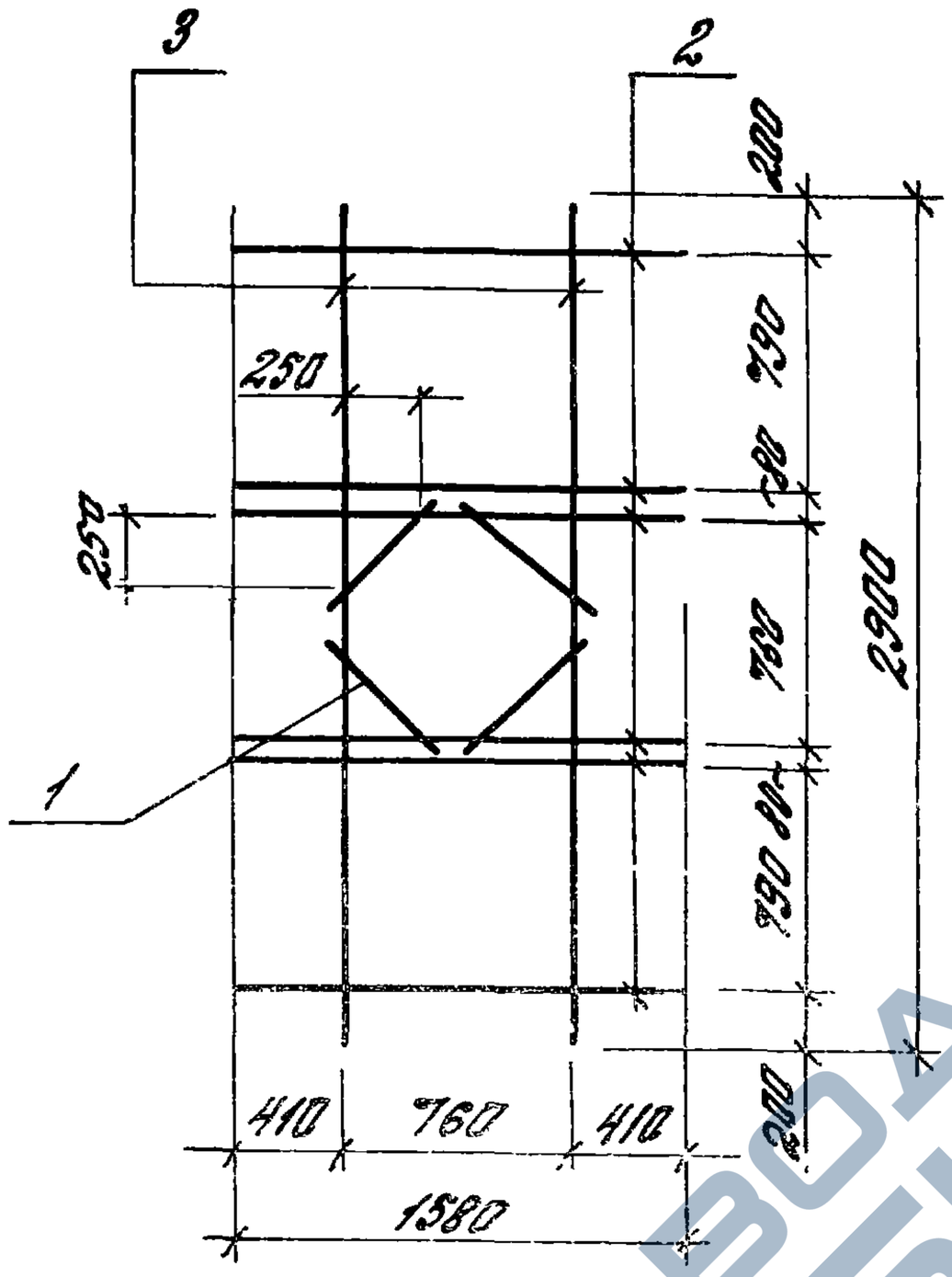
3
2
1
200
190
250
200
250
760
410
410
1580
150
150
150

https://zavodjbi.com/

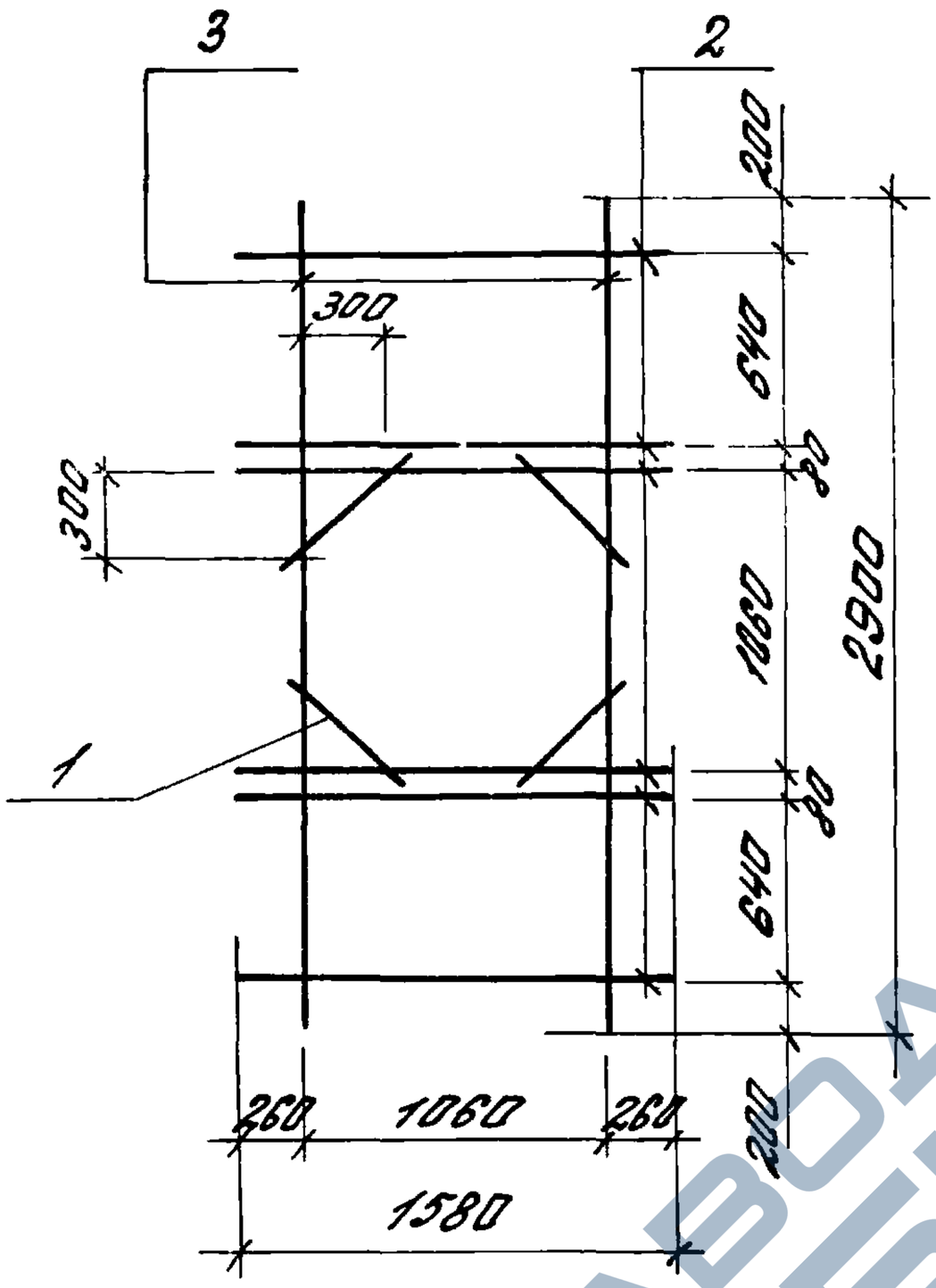

Формат	Зона	Поз.	Обозначение	Наименование	Кол.	Приме-чание
				Детали		
А4		1	1.465.1-13.2-002-51	Стержень арматурный ст68	4	
А4		2	-53	Стержень арматурный ст70	6	
А4		3	-56	Стержень арматурный ст73	2	

Нач.отд.	Розенблюм		1.465.1-13.2-0170
Н.контр.	Родина		Каркас плоский КР28
Гл.инж.пр.	Бажанова		Стадия: Р; Масса: 15,3; Масштаб:
Рук.гр.	Зверская		Лист; Листов 1
Ст.инж.	Петрова		ЦНИИПРОМЗДАНИЙ
Инженер	Николаева		

Инв.№ подл. | Подпись и дата | Взам.инв.№

2015 03 27

Формат А4

https://zavodjbi.com/

https://zavodjbi.com/

КР29-2 в готовом виде

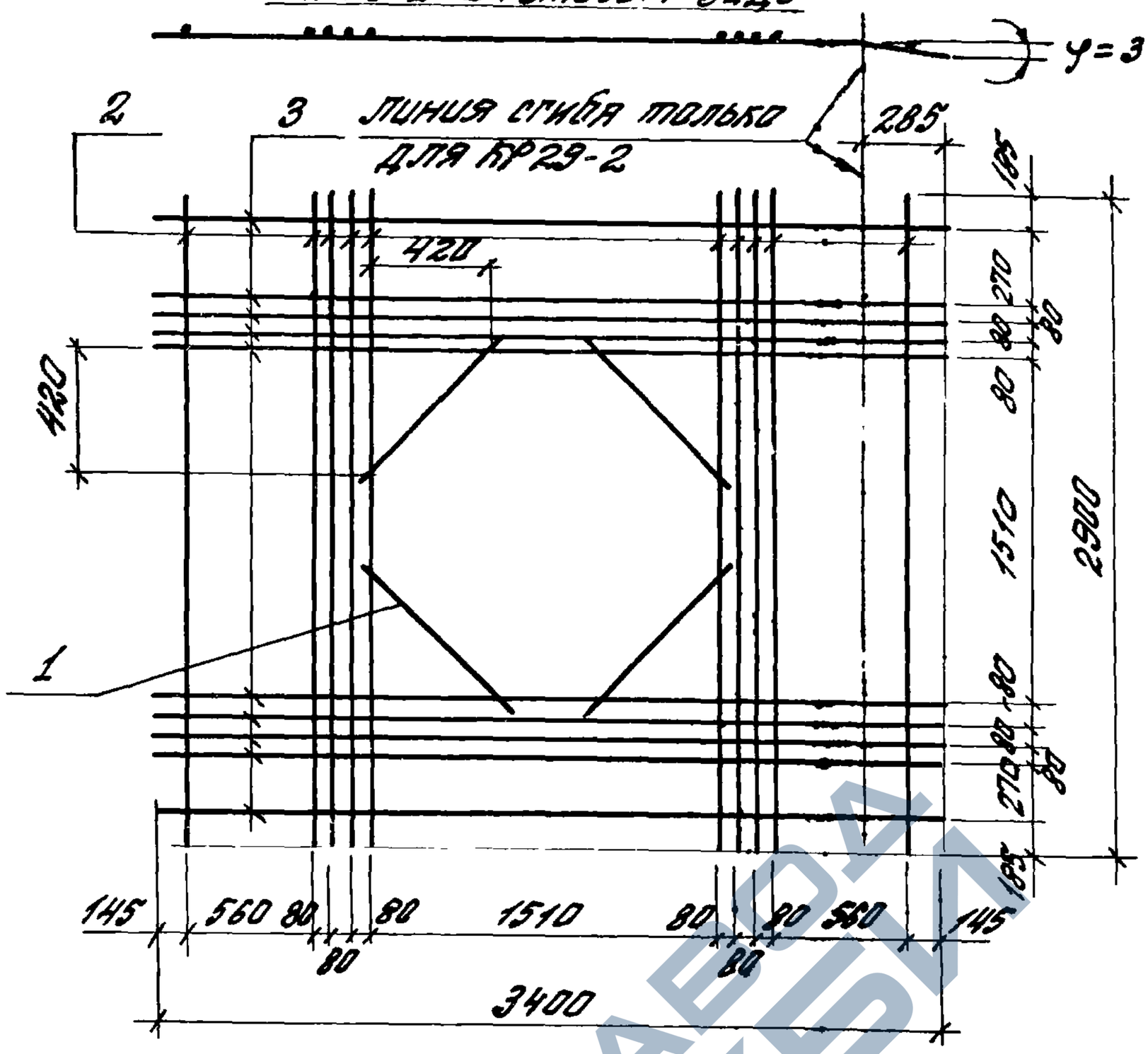

Формат	Зона	Поз.	Обозначение	Наименование	Кол.	Примечание
				Переменные данные для исполнений		
				1.465.1-13.2-0120(КР29-1)		
				Детали		
А4		1	1.465.1-13.2-002-52	Стержень арматурный ст69	4	
А4		2	-56	Стержень арматурный ст73	10	
А4		3	-58	Стержень арматурный ст75	10	
				1.465.1-13.2-0120-01(КР29-2)		
				Детали		
				То же, что и для -00		

Инв.№ подл.	Подпись и дата		
Нач.отд.	Розенблюм		
Н.контр.	Родина		
Гл.инж.пр.	Бажанова		
Рук.гр.	Зарецкая		
Ст.инж.	Петрова		
Инженер	Николаева		

1.465.1-13.2-0180

Каркас плоский КР29-1, КР29-2

Стадия	Масса	Масштаб
Р	58,3	
Лист	Листов 1	

ЦНИИПромзданий

https://zavodjbi.com/

https://zavodjbi.com/

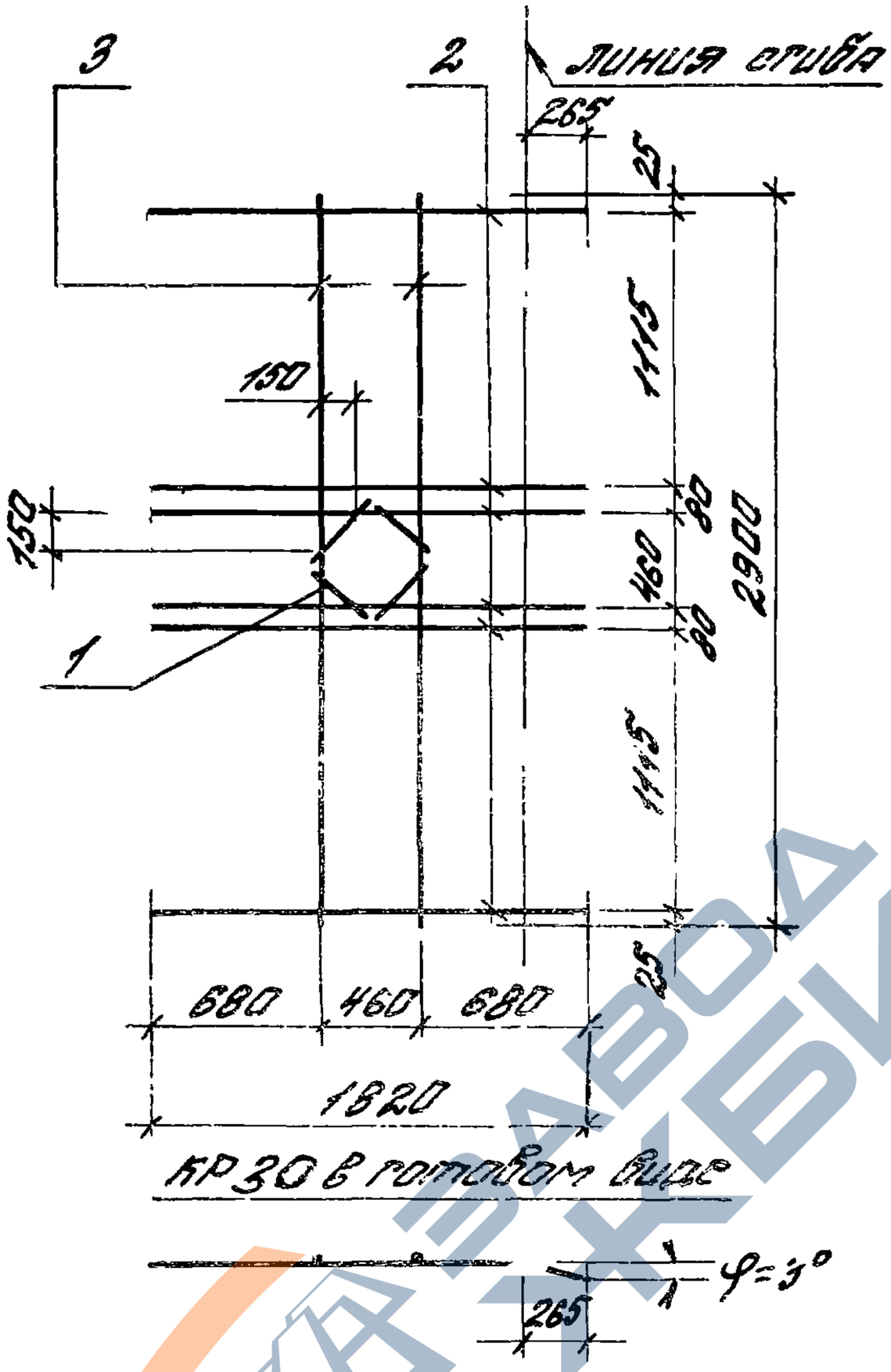

Формат	Зона	Поз.	Обозначение	Наименование	Кол.	Приме-чание
				Детали		
А4		1	1.465.1-13.2-002-50	Стержень арматурный ⌀16Т	4	
А4		2	-54	Стержень арматурный ⌀7Т	6	
А4		3	-56	Стержень арматурный ⌀7Т	2	

Нач. отд.	Розенблюм		1.465.1-13.2-0130
Н. контр.	Родина		Каркас плоский КР30
Гл. инж. пр.	Бажанова		Стадия: Р; Масса: 16,3; Масштаб:
Рук. гр.	Зарецкая		Лист; Листов 1
Ст. инж.	Петрова		ЦНИИПРОМЗДАНИЙ
Инженер	Нико		

https://zavodjbi.com/

https://zavodjbi.com/

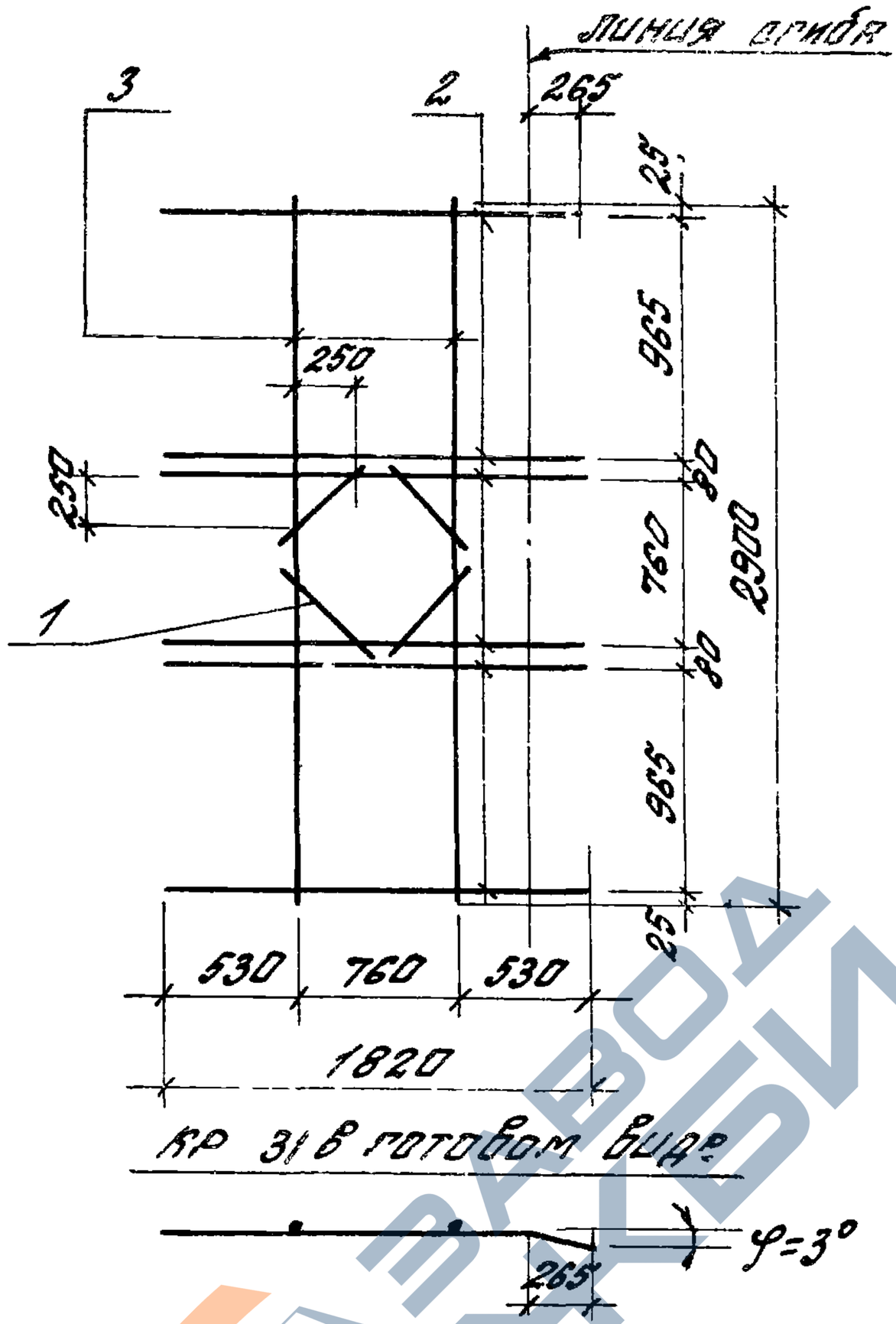

Формат	Зона	Поз.	Обозначение	Наименование	Кол.	Приме-чание
				Детали		
А4		1	1.465 1-13.2-002 -50	Стержень арматурный СТ6Т	4	
А4		2	-54	Стержень арматурный СТ71	6	
А4		3	-56	Стержень арматурный СТ73	2	

Инв.№ подл. | Подпись и дата | Взам.инв.№

Нач.отд.	Розенблюм	
Н.контр.	Родина	
Гл.инж.пр	Бажанова	
Рук.гр.	Зарецкая	
Ст.инж.	Петрова	
Инженер	Николаева	

1.465.1-13.2-0200

Каркас плоский КР31

Стадия	Масса	Масштаб
Р	16,3	
Лист	Листов 1	

ЦНИИПРОМЗДАНИЙ

20156-03 30

https://zavodjbi.com/

https://zavodjbi.com/

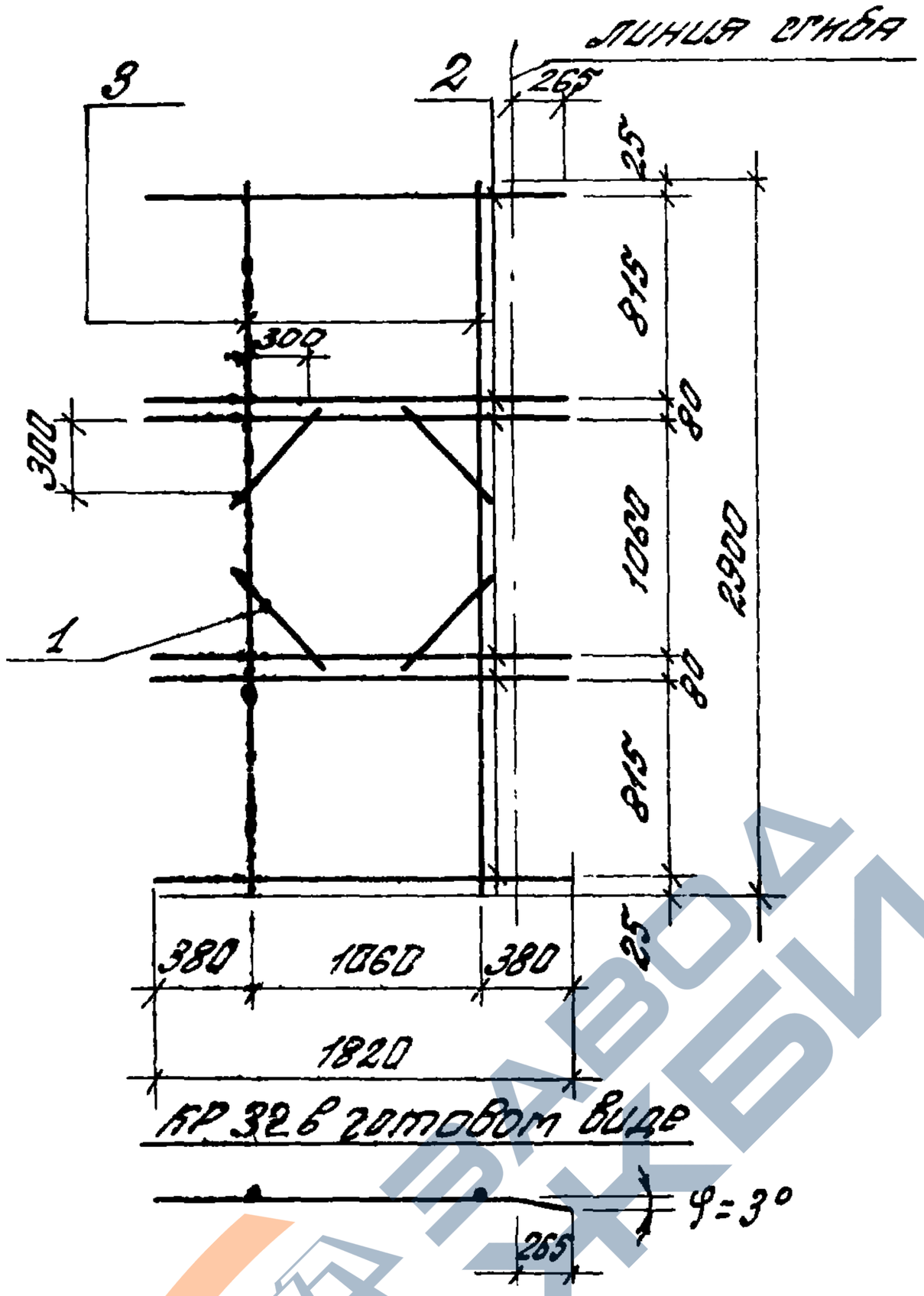

Формат	Зона	Поз.	Обозначение	Наименование	Кол.	Примечание
				Детали		
А4		1	1.465.1-13.2-002-51	Стержень арматурный ст Ø8	4	
А4		2	-54	Стержень арматурный ст Ø11	6	
А4		3	-56	Стержень арматурный ст Ø3	2	

Нач. отд.	Розенблюм		
Н. контр.	Родина		
Гл. инж. пр.	Бажанова		
Рук. гр.	Зарецкая		
Ст. инж.	Петрова		
Инженер	Николаева		

1.465.1-13.2-0210

Каркас плоский КР32

Стадия	Масса	Масштаб
Р	16,6	
Лист	Листов 1	

ЦНИИПРОМЗДАНИЙ

https://zavodjbi.com/

https://zavodjbi.com/

Формат	Зона	Поз.	Обозначение	Наименование	Кол.	Примечание
				Документация		
А4			1.465.1-13.2-1000 СБ	Сборочный чертеж		
				Детали		
А4		1	1.465.1-13.2-002-49	Стержень арматурный Ст6б	8	
			Переменные данные для исполнений			
				1.465.1-13.2-1000		КП1
				Сборочные единицы		
А4		2	1.465.1-13.2-0150	Каркас плоский КР26	2	
				1.465.1-13.2-1000-01		КП2
				Сборочные единицы		
А4		2	1.465.1-13.2-0160	Каркас плоский КР27	2	
				1.465.1-13.2-1000-02		КП3
				Сборочные единицы		
А4		2	1.465.1-13.2-0170	Каркас плоский КР28	2	
				1.465.1-13.2-1000-03		КП4
				Сборочные единицы		
А4		2	1.465.1-13.2-0180	Каркас плоский КР29-1	2	

Инв.№ подл. | Подпись и дата

Нач. отд.	Розенблюм	
Н. контр.	Родина	
Гл. инж. пр.	Бажанова	
Рук. гр.	Зарецкая	
Инженер	Николаева	

1.465.1-13.2-1000

Каркас пространственный КП1 ... КП4

Стадия	Лист	Листов
Р		1

ЦНИИПРОМЗДАНИЙ

9П156-03 32

https://zavodjbi.com/

https://zavodjbi.com/

Рис. 1

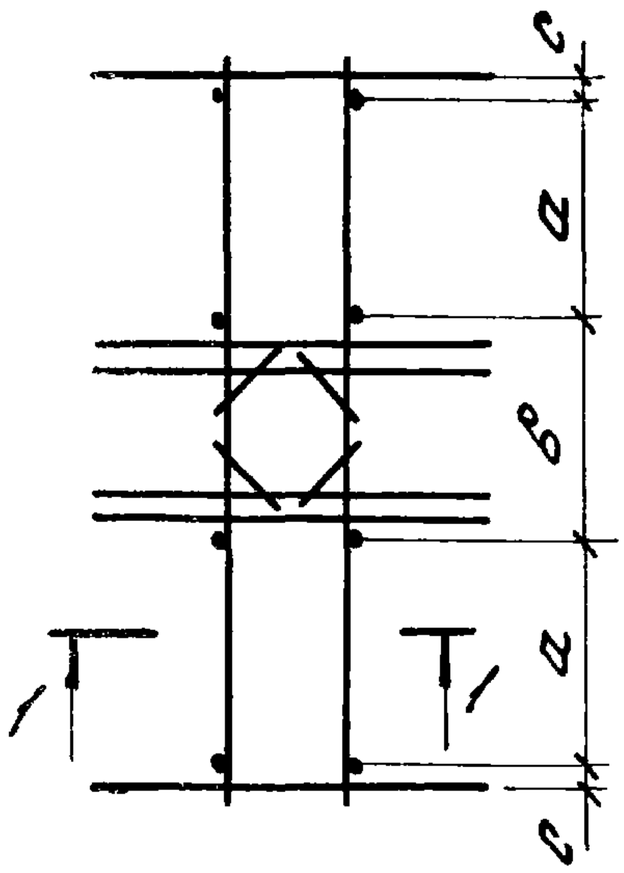

Рис. 2

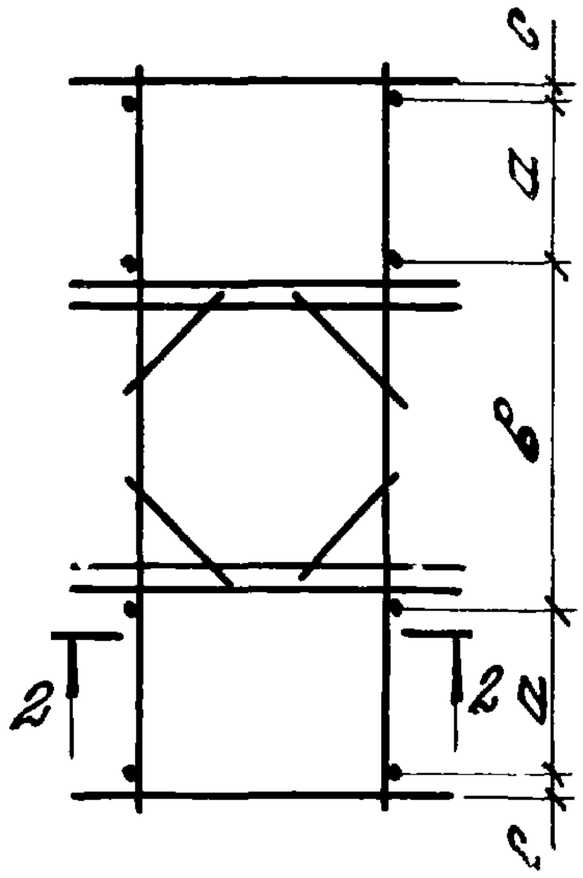

Рис. 3

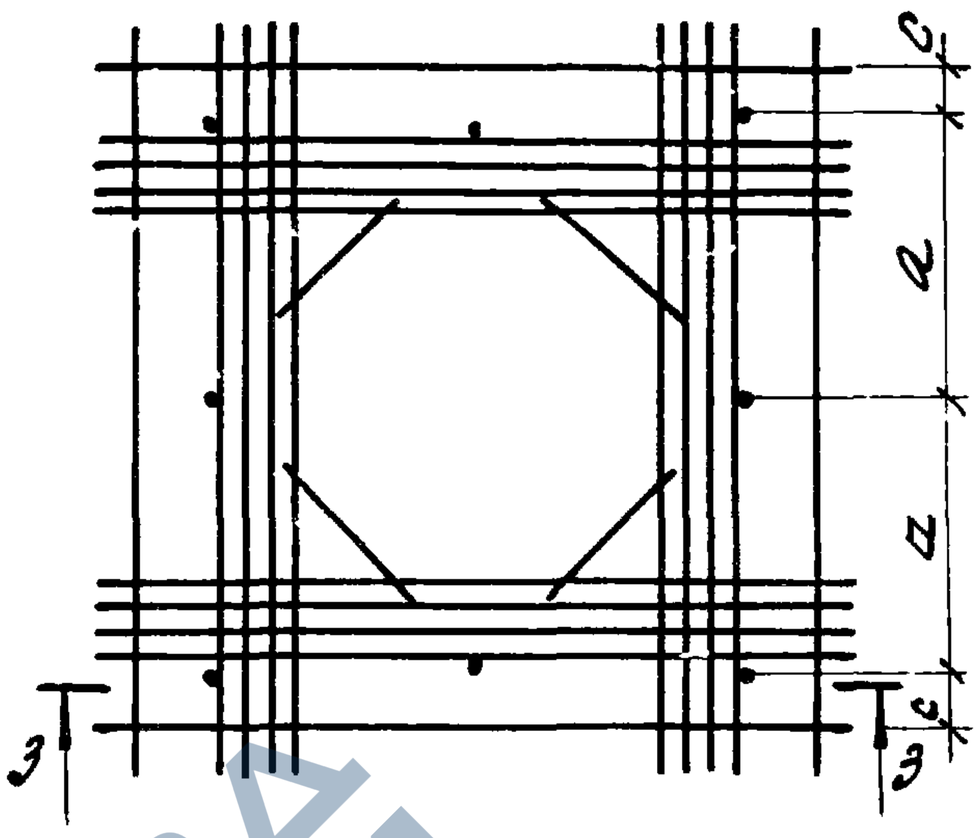

1-1

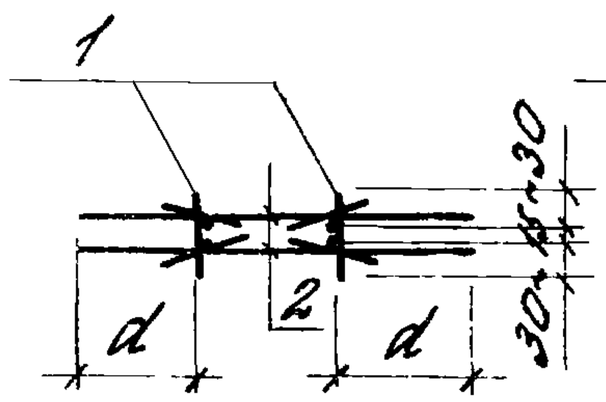

2-2

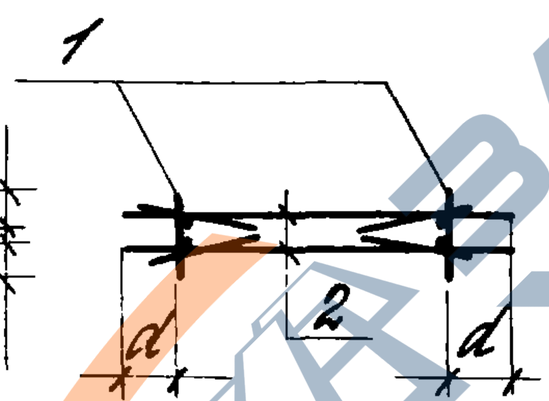

3-3

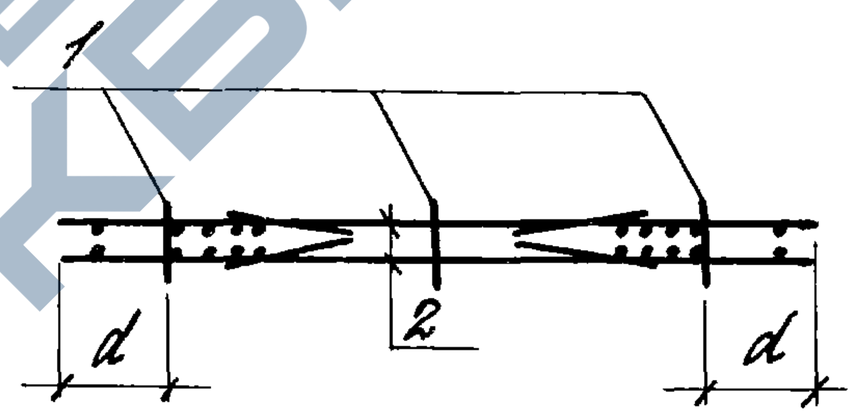

Обозначение	Марка	Рис.	Размеры, мм				Масса, кг
			a	b	c	d	
1.465.1-13.2-1000	КП1	1	880	680	30	548	30,6
-01	КП2	1	730	980	30	398	30,6
-02	КП3	2	580	1280	30	248	31,2
-03	КП4	3	1025	—	240	693	117,2

Нач.отд.	Розенблюм		
Н.контр.	Родина		
Гл.инж.пр	Бажанова		
Рук.гр.	Зарецкая		
Инженер	Николаева		

1.465.1-13.2-1000 СБ

Каркас пространственный КП1-КП4. Сборочный чертеж

Стадия	Масса	Масштаб
Р	Сплав.	
Лист	Листов 1	

ЦНИИПРОМЗДАНИЙ

https://zavodjbi.com/

https://zavodjbi.com/

Формат	Зона	Поз.	Обозначение	Наименование	Кол.	Примечание
				Документация		
А4			1.465.1-13.2-2000 СБ	Сборочный чертеж		
				Детали		
А4		1	1.465.1-13.2-002-49	Стержень арматурный СТ66	8	
			Переменные данные для исполнений			
				1.465.1-13.2-2000		КП5
				Сборочные единицы		
А4		2	1.465.1-13.2-0190	Каркас плоский КР30	2	
				1.465.1-13.2-2000-01		КП6
				Сборочные единицы		
А4		2	1.465.1-13.2-0200	Каркас плоский КР31	2	
				1.465.1-13.2-2000-02		КП7
				Сборочные единицы		
А4		2	1.465.1-13.2-0210	Каркас плоский КР32	2	
				1.465.1-13.2-2000-03		КП8
				Сборочные единицы		
А4		2	1.465.1-13.2-0220	Каркас плоский КР29-2	2	

Нач. отд.	Розенблюм			1.465.1-13.2-2000
Н. контр.	Родина			Каркас пространственный КП5-КП8
Гл. инж. пр.	Бажанова			
Рук. гр.	Зарецкая			
Инженер.	Николаева			

Стадия	Лист	Листов
Р		1

ЦНИИПРОМЗДАНИЙ

Подпись и дата

Инв. № подл.

20156-03 34

https://zavodjbi.com/

https://zavodjbi.com/

Рис.1

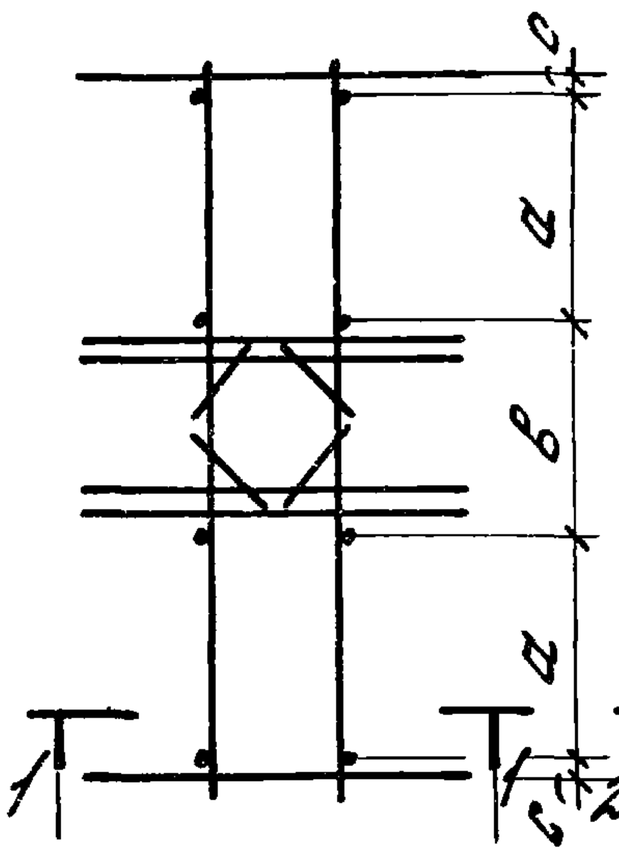

Рис.2

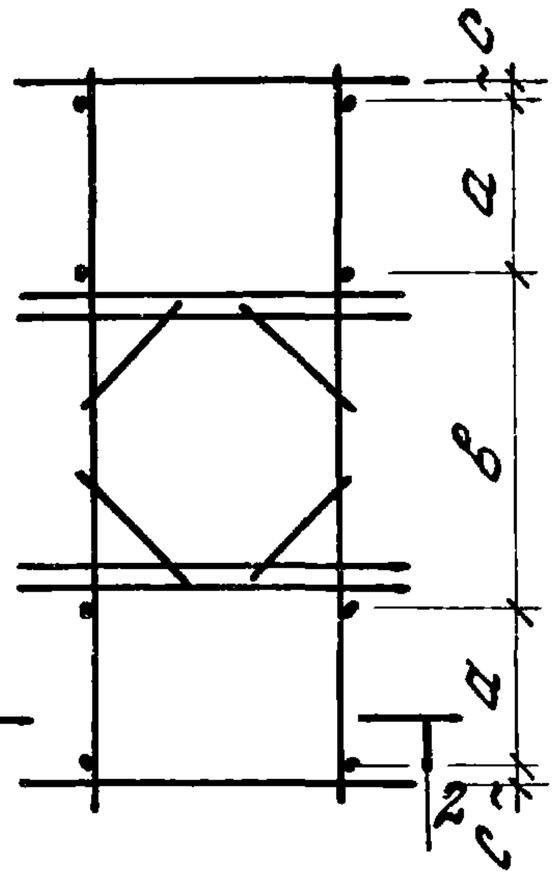

Рис.3

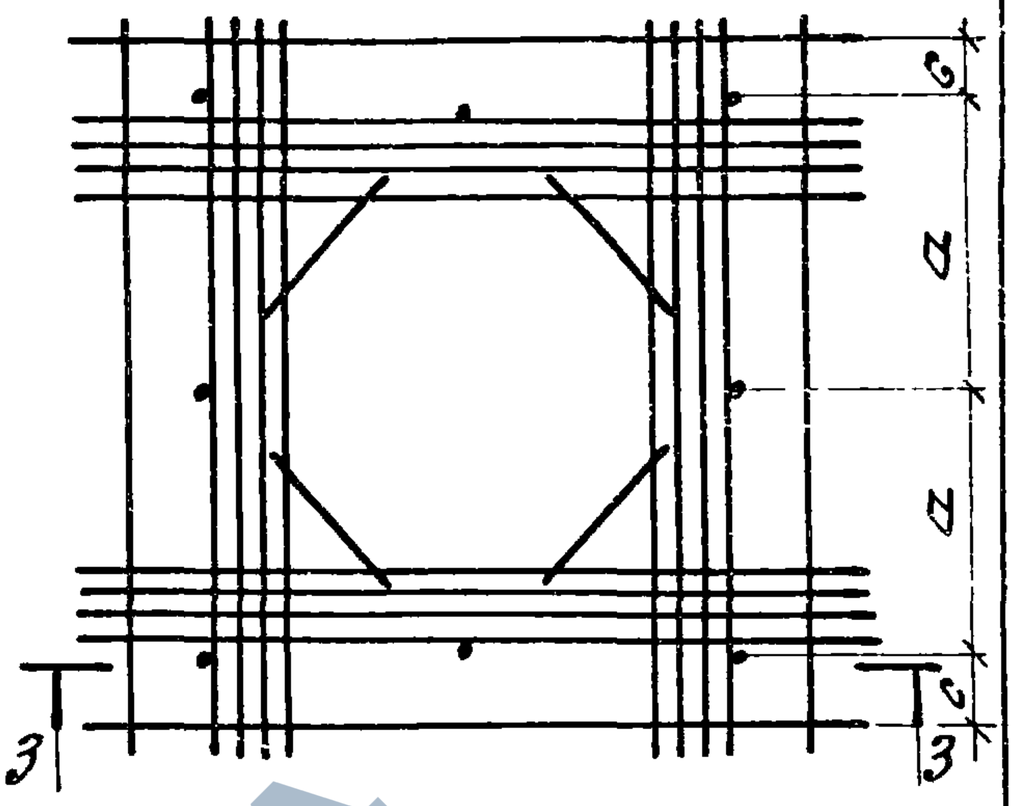

1-1

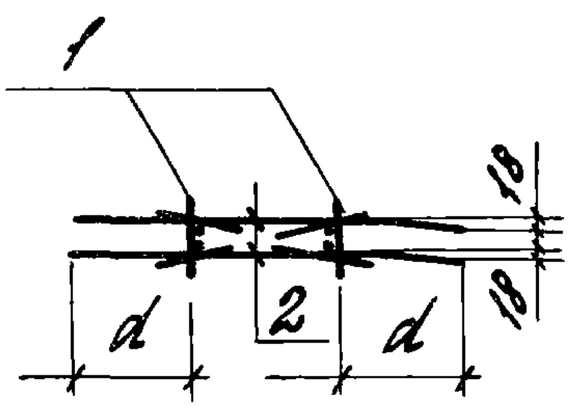

2-2

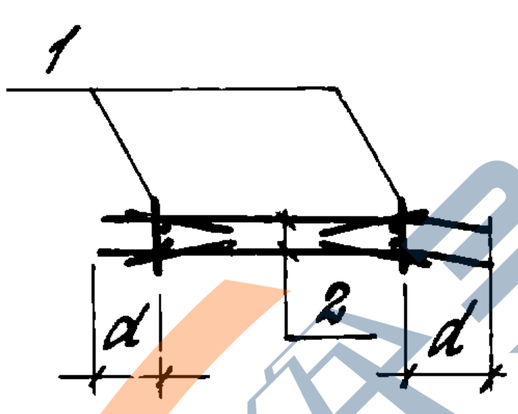

3-3

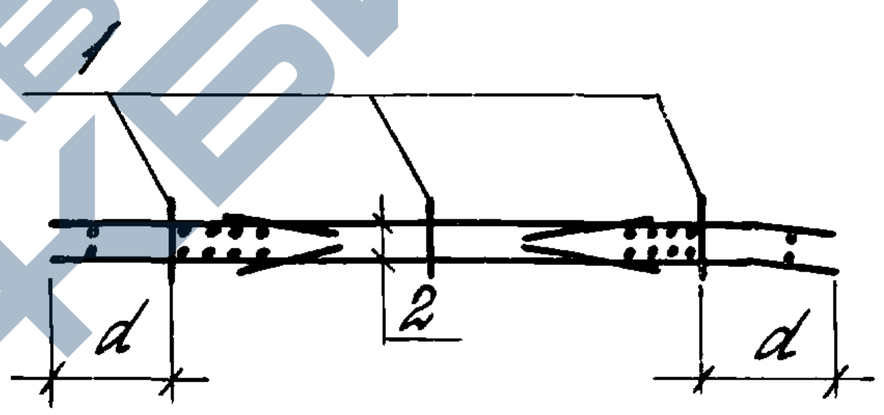

Обозначение	Марка	Рис.	Размеры, мм				Масса, кг
			a	b	c	d	
1.465.1-13.2-2000	КП5	1	1055	680	30	668	33,2
-01	КП6	1	905	980	30	518	33,2
-02	КП7	2	755	1280	30	368	33,8
-03	КП8	3	1025	–	240	693	117,2

1.465.1-13.2-2000 СБ

Нач.отд.	Розенблюм	
Н.контр.	Родина	
Гл.инж.пр	Важанова	
Нк.гр.	Зарецкая	
Инженер	Николаева	

Каркас пространственный КП5-КП8. Сборочный чертеж

Стадия	Масса	Масштаб
Р	См.табл	
Лист	Листов 1	

ЦНИИПРОМЗДАНИЙ

Формат А4

https://zavodjbi.com/

https://zavodjbi.com/

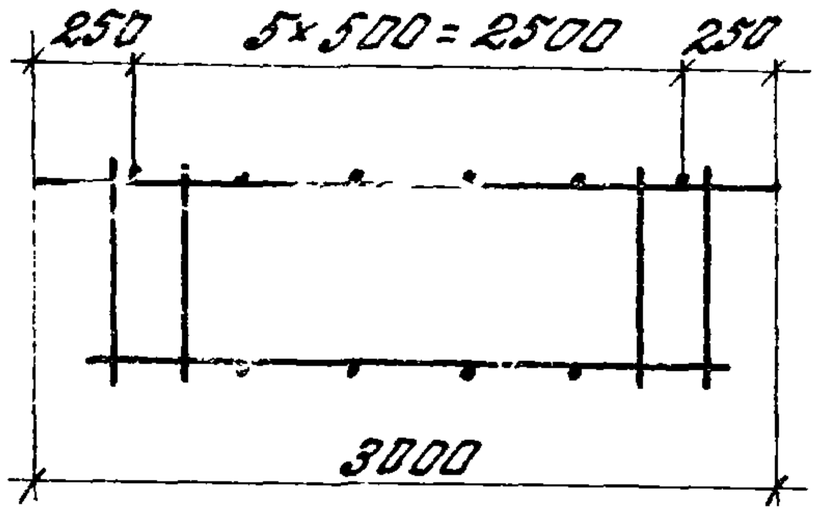

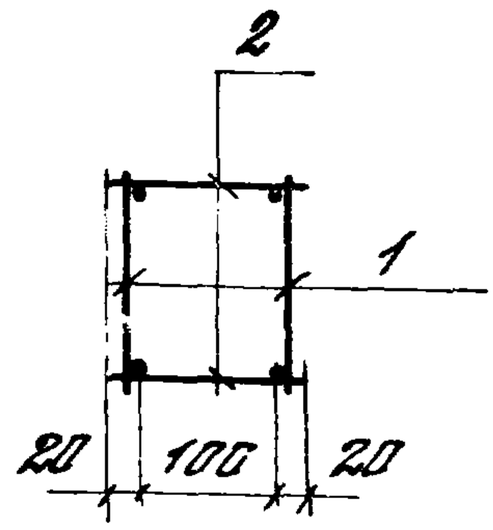

Формат	Зона	Поз.	Обозначение	Наименование	Кол.	Приме-чание
			Сборочные единицы и детали			
А4		1	1.465.1-13.2-0130	Каркас плоский КР 24	2	
А4		2	1.465.1-13.2-002-02	Стержень арматурный Ст I9	10	

Нач. отд.	Розенблюм		
Н. контр.	Родина		
Гл. инж. пр.	Бажанова		
Рук. гр.	Зарецкая		
Инженер	Николаева		

1.465.1-13.2-3000

Каркас пространственный КП9

Стадия	Масса	Масштаб
Р	4,5	
Лист	Листов 1	

ЦНИИПРОМЗДАНИЙ

Инв. № подл. | Подпись и дата

Формат А4

https://zavodjbi.com/

https://zavodjbi.com/

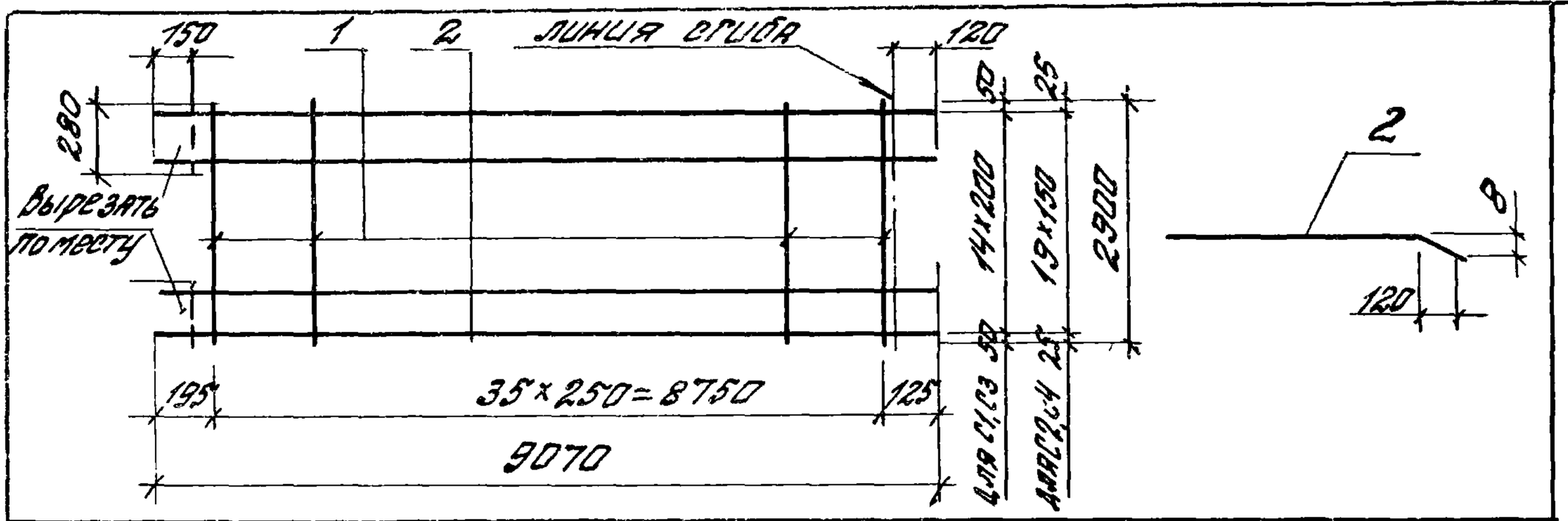

Формат	Зона	Поз.	Обозначение	Наименование	Кол.	Примечание
				Переменные данные для исполнений		
				1.465.1-13.2-0220 (С1)		17,9 кг
				Детали		
А4		1	1.465.1-13.2-002	Стержень арматурный ст17	36	
А4		2	-20	Стержень арматурный ст37	15	
				1.465.1-13.2-0220-01 (С2)		22,0 кг
				Детали		
А4		1	1.465.1-13.2-002	Стержень арматурный ст17	36	
А4		2	-20	Стержень арматурный ст37	20	
				1.465.1-13.2-0220-02 (С3)		25,1 кг
				Детали		
А4		1	1.465.1-13.2-002	Стержень арматурный ст17	36	
А4		2	-38	Стержень арматурный ст55	15	
				1.465.1-13.2-0220-03 (С4)		31,6 кг
				Детали		
А4		1	1.465.1-13.2-002	Стержень арматурный ст17	36	
А4		2	-38	Стержень арматурный ст55	20	

Инв. № подл. | Подпись и дата

Нач. отд.	Розенблюм	
Н. контр.	Родина	
Гл. инж. пр.	Баженова	
Рук. гр.	Зарецкая	
Ст. инж.	Петрова	
Инженер	Николаева	

1.465.1-13.2-0220

Сетка С1-С4

Стадия	Масса	Масштаб
Р	см. табл.	
Лист	Листов 1	

ЦНИИПРОМЗДАНИЙ

20156 03 37 Формат А4

https://zavodjbi.com/

https://zavodjbi.com/

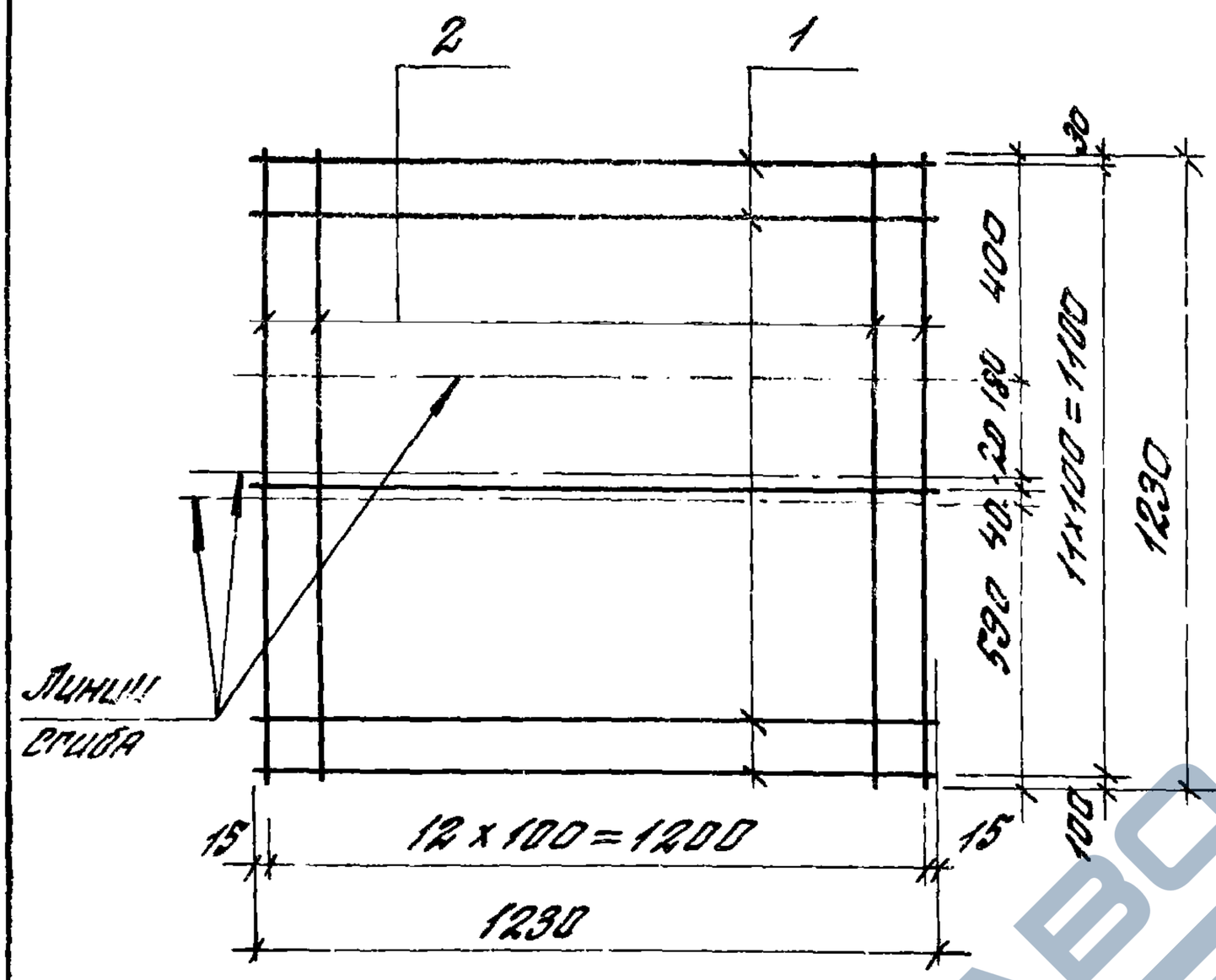

С5 в согнутом виде

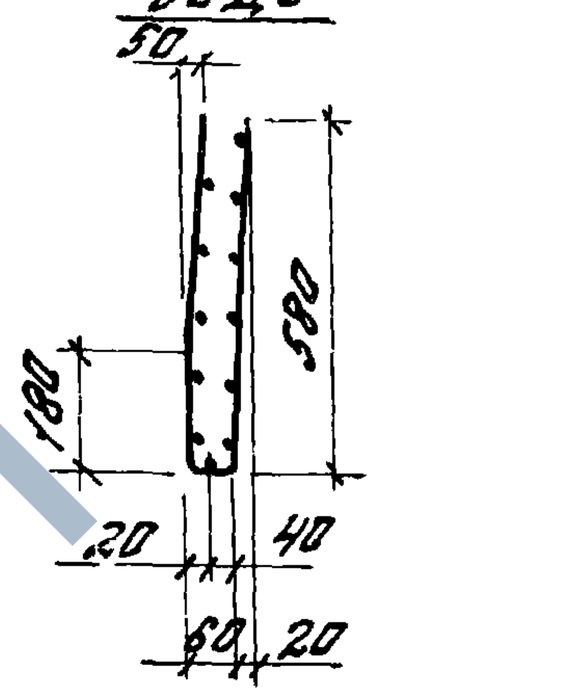

Формат	Зона	Поз.	Обозначение	Наименование	Кол.	Приме-чание
				Детали		
А4		1	1.465.1-13.2-002-29	Стержень арматурный Ст46	12	
А4		2	-29	Стержень арматурный Ст46	13	

Нач. отд.	Розенблюм			1.465.1-13.2-0230
Н. контр.	Радина			
Гл. инж. пр.	Бажанова			Сетка С5
Рук. гр.	Задецкая			
Ст. инж.	Петрова			
Инженер	Николаева			

Стадия	Масса	Масштаб
Р	4,5	

Лист	Листов 1

ЦНИИПРОМЗДАНИЙ

Инв. № подл. | Подпись и дата

https://zavodjbi.com/

https://zavodjbi.com/

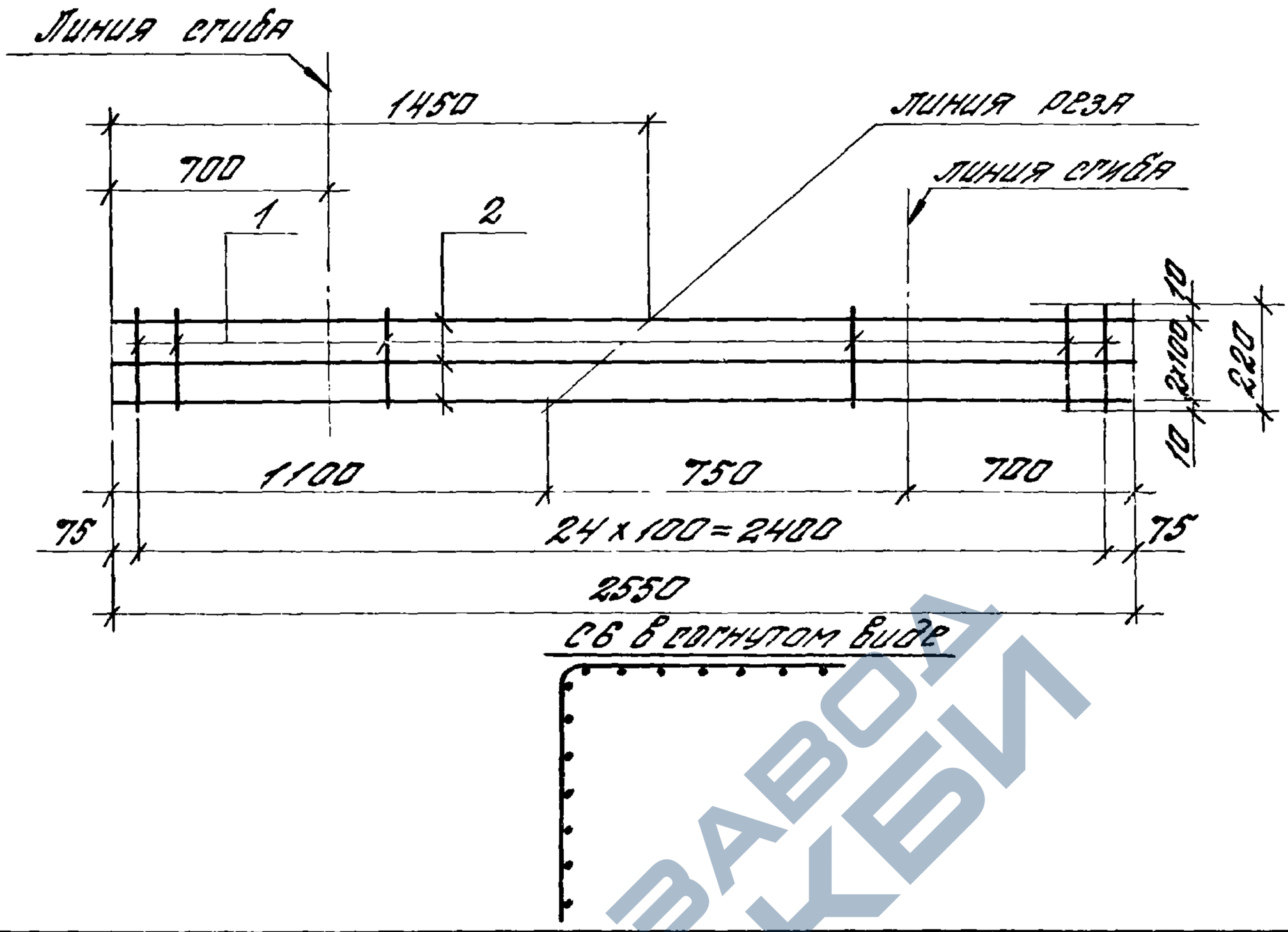

Формат	Зона	Поз	Обозначение	Наименование	Кол.	Примечание
				Детали (на 2 шт)		
А4		1	1.465.1-13.2-002-03	Стержень арматурный ст20	25	
А4		2	-13	Стержень арматурный ст30	3	

Нач. отд.	Розенблюм			1.465.1-13.2-0240		
Н. контр.	Родина					
Гл. инж. пр.	Банакова			Сетка С6	Стадия: Р; Масса: 1,2; Масштаб:	
Рук. гр.	Зарецкая				Лист	Листов 1
Ст. инж.	Петрова				ЦНИИПРОМЗДАНИЙ	
Инженер	Николаева					

https://zavodjbi.com/

https://zavodjbi.com/

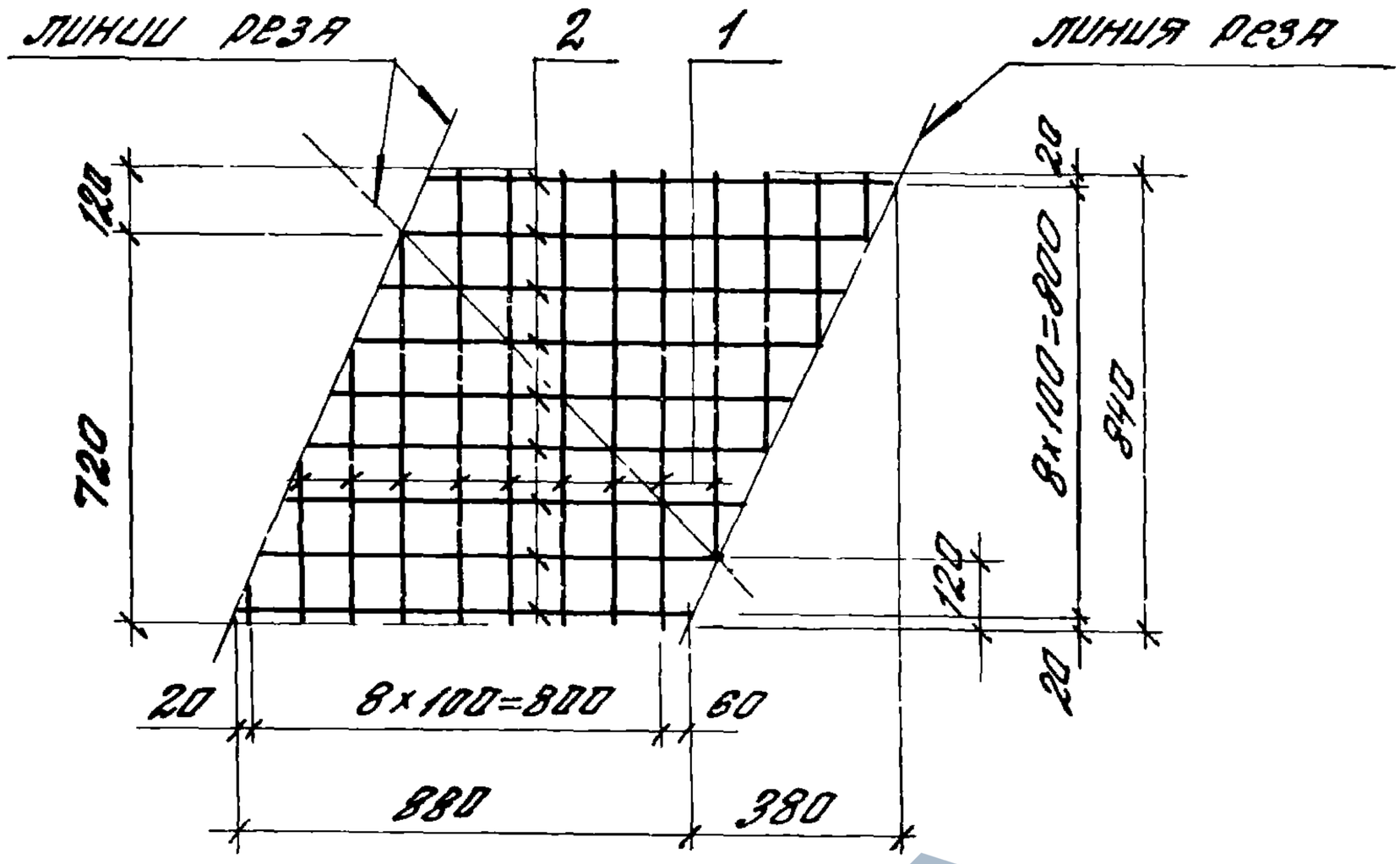

Формат	Зона	Поз.	Обозначение	Наименование	Кол	Примечание
				Детали (на 2 шт)		
А4		1	1.465.1-13.2-002-07	Стержень арматурный ст24	9	
А4		2	-08	Стержень арматурный ст25	9	

Нач. отд.	Розенблюм		
Н. контр.	Родина		
Гл. инж. пр.	Баженова		
Рук. гр.	Зарецкая		
Ст. инж.	Петрова		
Инженер	Николаева		

Инв. № подл. | Подпись и дата | Взам. инв. №

1.465.1-13.2-0250

Сетка С7

Стадия	Масса	Масштаб
Р	1,4	
Лист	Листов 1	

ЦНИИПРОМЗДАНИЙ

https://zavodjbi.com/

https://zavodjbi.com/

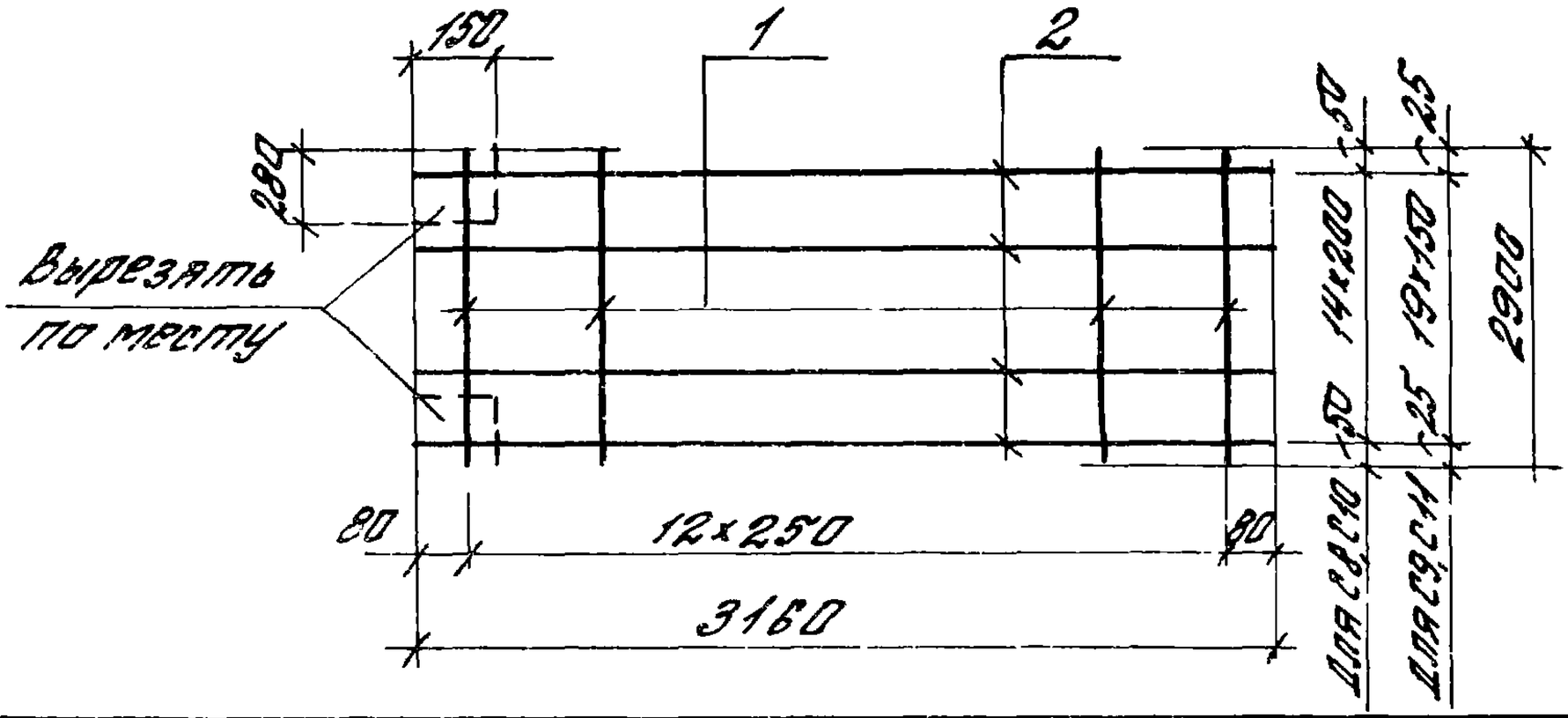

Формат	Зона	Поз.	Обозначение	Наименование	Кол.	Примечание
				Переменные данные для исполнений		
				1.465.1-13.2-0260(С8)		6,3 кг
				Детали		
А4		1	1.465.1-13.2-002	Стержень арматурный Ст I7	13	
А4		2	-16	Стержень арматурный Ст 33	15	
				1.465.1-13 2-0260-01(С9)		7,8 кг
				Детали		
А4		1	1.465.1-13.2-002	Стержень арматурный Ст I7	13	
А4		2	-16	Стержень арматурный Ст 33	20	
				1.465.1-13.2-0260-02(С10)		8,9 кг
				Детали		
А4		1	1.465.1-13.2-002	Стержень арматурный Ст I7	13	
А4		2	-34	Стержень арматурный Ст 51	15	
				1.465.1-13.2-0260-02(С11)		11,2 кг
				Детали		
А4		1	1.465.1-13 2-002	Стержень арматурный Ст I7	13	
А4		2	-34	Стержень арматурный Ст 51	20	

Подпись и дата | Инв. № подл.

Нач. отд.	Розенблюм	
Н. контр.	Робина	
Гл. инж. пр.	Баканова	
Вед. инж.	Зарецкая	
Ст. инж.	Петрова	
Инженер	Николаева	

1.465.1-13.2-0260

Сетка С8-С11

Стадия	Масса	Масштаб
Р	См. табл.	
Лист	Листов 1	

ЦНИИПРОМЗДАНИЙ

https://zavodjbi.com/

https://zavodjbi.com/

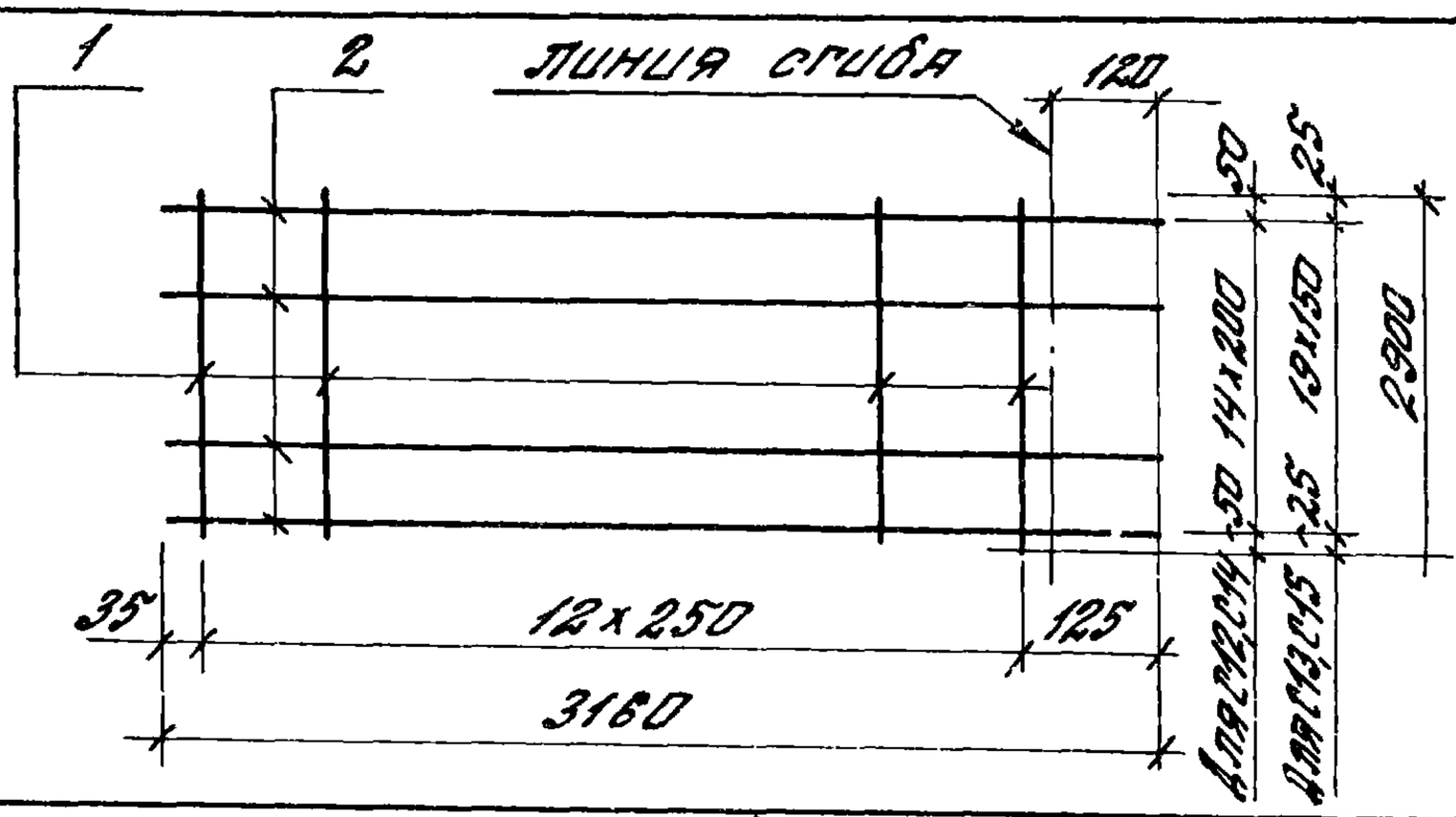

Формат	Зона	Поз.	Обозначение	Наименование	Кол.	Примечание
			Переменные данные для исполнения			
				1.465.1-13.2-0270(С12)		6.3кг
				Детали		
А4		1	1.465.1-13.2-002	Стержень арматурный ст1т	13	
А4		2	-16	Стержень арматурный ст33	15	
				1.465.1-13.2-0270-01(С13)		7,8кг
				Детали		
А4		1	1.465.1-13.2-002	Стержень арматурный ст1т	13	
А4		2	-16	Стержень арматурный ст33	20	
				1.465.1-13.2-0270-02(С14)		8,9кг
				Детали		
А4		1	1.465.1-13.2-002	Стержень арматурный ст1т	13	
А4		2	-34	Стержень арматурный ст51	15	
				1.465.1-13.2-0270-03(С15)		11,2кг
				Детали		
А4		1	1.465.1-13.2-002	Стержень арматурный ст1т	13	
А4		2	-34	Стержень арматурный ст51	20	

Инв.№ подл. | Подпись и дата

Нач.отд.	Розенблюм	
Н.контр.	Родина	
Гл.инж.пр.	Бажанова	
Вед.инж.	Зарецкая	
Ст.инж.	Петрова	
Инженер	Николаева	

1.465.1-13.2-0270

Сетка С12-С15

Стадия	Масса	Масштаб
Р	Ст.табл.	
Лист	Листов 1	

ЦНИИПРОМЗДАНИЙ

20156 03 42 Формат А4

https://zavodjbi.com/

https://zavodjbi.com/

Формат	Зона	Поз.	Обозначение	Наименование	Кол.	Примечание
				Документация		
А4			1.465.1-13.2-280 СБ	Сборочный чертеж		
			Переменные данные для исполнений			
				1.465.1-13.2-0280 (С16)		
				Детали		
А4		1	1.465.1-13.2-002	Стержень арматурный СТ17	7	
А4		2	-11	Стержень арматурный СТ28	15	
				1.465.1-13.2-0280-01 (С17)		
				Детали		
А4		1	1.465.1-13.2-002	Стержень арматурный СТ17	7	
А4		2	-11	Стержень арматурный СТ28	20	
				1.465.1-13.2-0280-02 (С18)		
				Детали		
А4		1	1.465.1-13.2-002	Стержень арматурный СТ17	7	
А4		2	-31	Стержень арматурный СТ48	15	
				1.465.1-13.2-0280-03 (С19)		
				Детали		
А4		1	1.465.1-13.2-002	Стержень арматурный СТ17	7	
А4		2	-31	Стержень арматурный СТ48	20	
				1.465.1-13.2-0280-04 (С20)		
				Детали		
А4		1	1.465.1-13.2-002	Стержень арматурный СТ17	14	
А4		2	-16	Стержень арматурный СТ33	15	

Подпись и дата

Инв. № подл.

Нач. отд.	Розенблюм		
Н. контр.	Родина		
Гл. инж. пр.	Баженова		
Рук. гр.	Зарецкая		
Инженер	Николаева		

1.465.1-13.2-0280

Сетка С16-С27

Стадия	Лист	Листов
Р	1	2

ЦНИИПРОМЗДАНИЙ

20156-03 43 Формат А4

https://zavodjbi.com/

https://zavodjbi.com/

Формат	Зона	Поз.	Обозначение	Наименование	Кол.	Примечание
				1.465.1-13.2-0280-05(С21)		
				Детали		
А4		1	1.465.1-13.2-002	Стержень арматурный СТ17	14	
А4		2	-16	Стержень арматурный СТ33	20	
				1.465.1-13.2-0280-06(С22)		
				Детали		
А4		1	1.465.1-13.2-002	Стержень арматурный СТ17	14	
А4		2	-34	Стержень арматурный СТ51	15	
				1.465.1-13.2-0280-07(С23)		
				Детали		
А4		1	1.465.1-13.2-002	Стержень арматурный СТ17	14	
А4		2	-34	Стержень арматурный СТ51	20	
				1.465.1-13.2-0280-08(С24)		
				Детали		
А4		1	1.465.1-13.2-002	Стержень арматурный СТ17	6	
А4		2	-10	Стержень арматурный СТ27	15	
				1.465.1-13.2-0280-09(С25)		
				Детали		
А4		1	1.465.1-13.2-002	Стержень арматурный СТ17	6	
А4		2	-10	Стержень арматурный СТ27	20	
				1.465.1-13.2-0280-10(С26)		
				Детали		
А4		1	1.465.1-13.2-002	Стержень арматурный СТ17	6	
А4		2	-30	Стержень арматурный СТ47	15	
				1.465.1-13.2-0280-11(С27)		
				Детали		
А4		1	1.465.1-13.2-002	Стержень арматурный СТ17	6	
А4		2	-30	Стержень арматурный СТ47	20	

Подпись и дата

Инв. № подл.

1.465.1-13.2-0280

Лист 2

https://zavodjbi.com/

https://zavodjbi.com/

Рис. 1

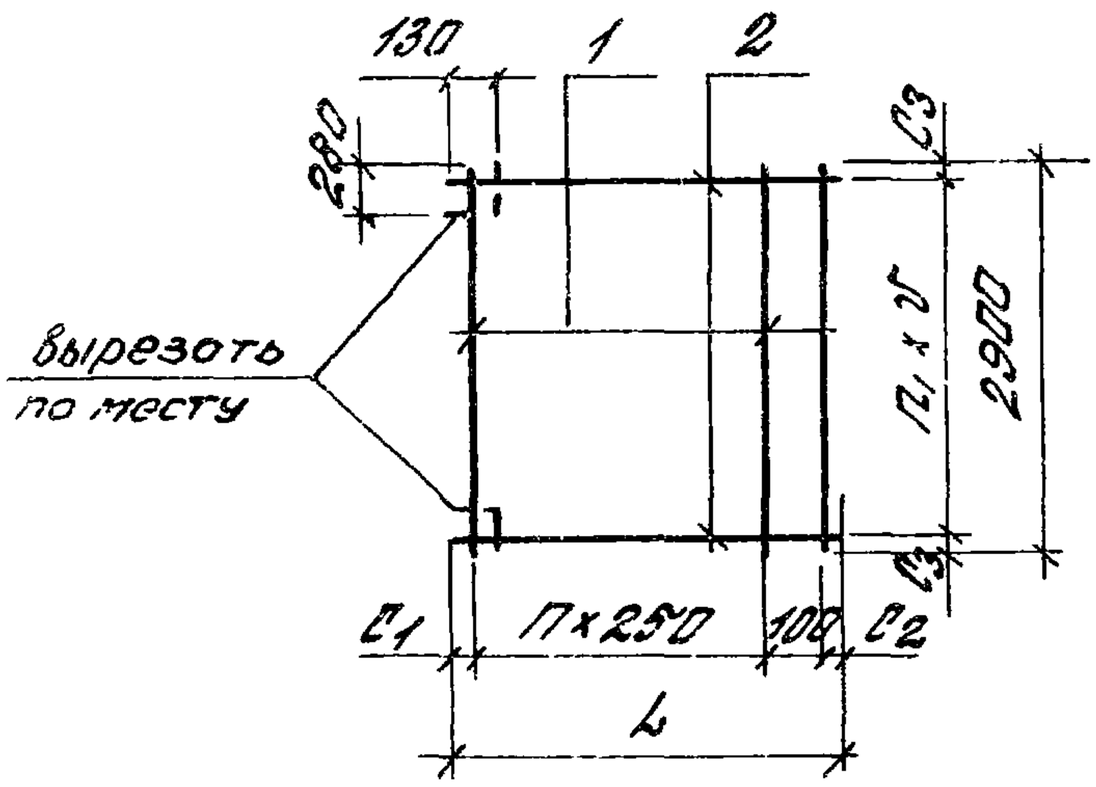

Рис. 2

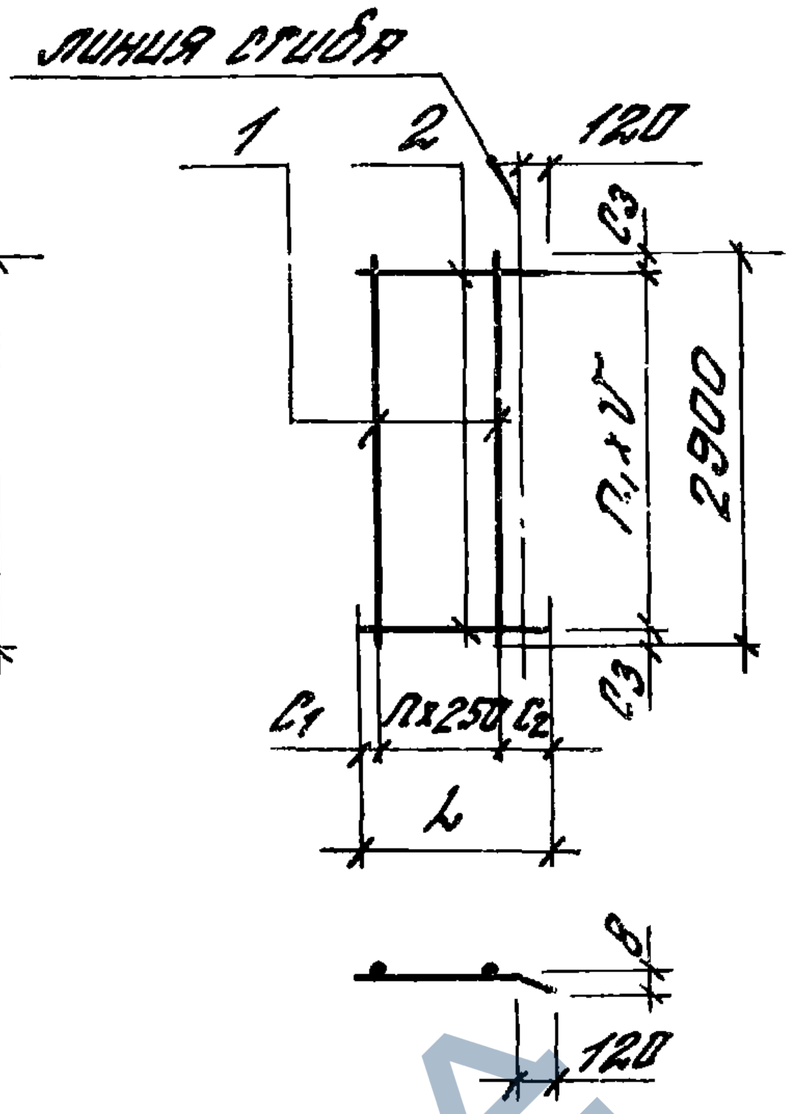

Обозначение	Марка	Рис.	С1, мм	С2, мм	С3, мм	L, мм	П	П1	Г	Масса, кг
1.465.1-13.2-0280	С16		130	20	50	1500	5	14	200	3,2
-01	С17		130	20	25	1500	5	13	150	3,9
-02	С18		130	20	50	1500	5	14	200	4,4
-03	С19		130	20	25	1500	5	13	150	5,5
-04	С20	1	30	30	50	3160	12	14	200	6,5
-05	С21		30	30	25	3160	12	13	150	7,9
-06	С22		30	30	50	3160	12	14	200	9,0
-07	С23		30	30	25	3160	12	13	150	11,3
-08	С24		30	200	50	1480	5	14	200	3,0
-09	С25	2	30	200	25	1480	5	13	150	3,7
-10	С26		30	200	50	1480	5	14	200	4,1
-11	С27		30	200	25	1480	5	13	150	5,1

Нач. отд.	Разенблюм.		
Н. контр.	Родина		
Гл. инж. пр.	Баженова		
Рук. гр.	Зарецкая		
Инженер	Николаева		

1.465.1-13.2-0280 С6

Сетка С16-С27

Сборочный чертеж

Стадия	Масса	Масштаб
Р	См. табл.	
Лист	Листов 1	

ЦНИИПРОМЗДАНИЙ

https://zavodjbi.com/

https://zavodjbi.com/

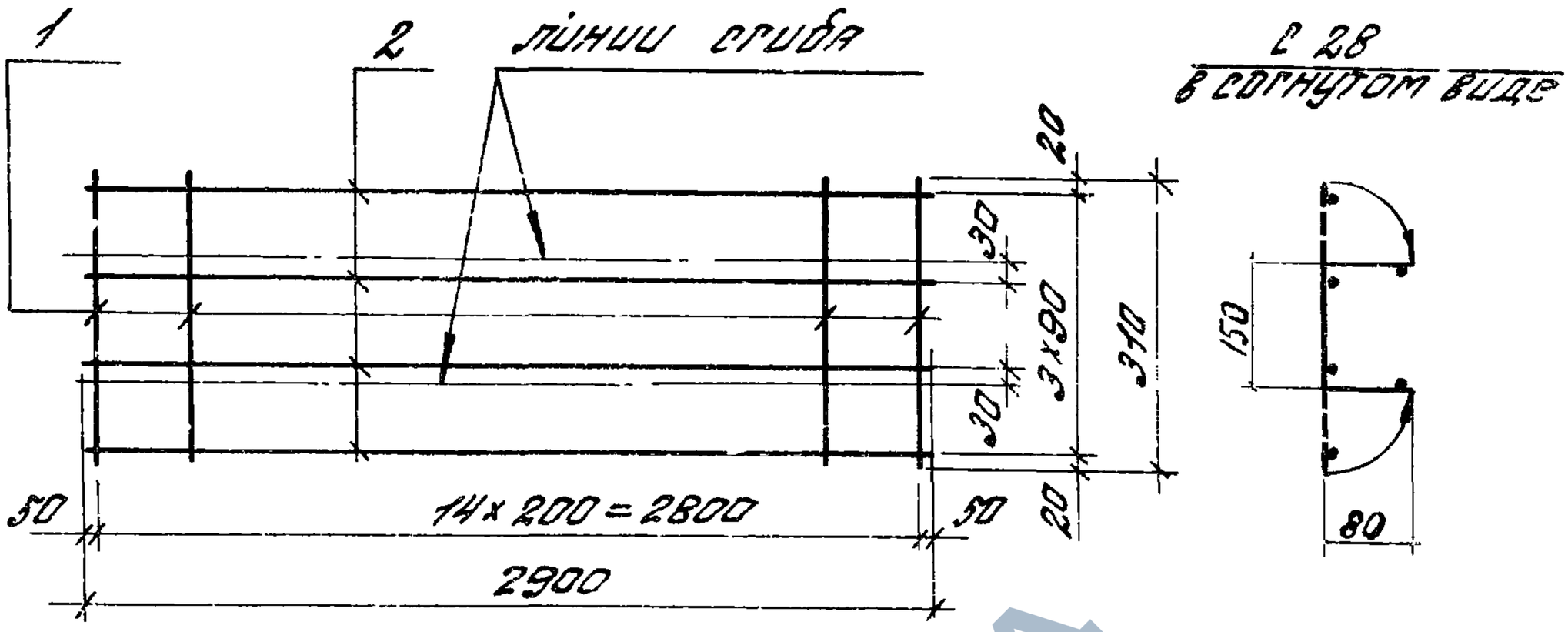

Формат	Зона	Поз	Обозначение	Наименование	Кол.	Приме-чание
				Детали		
А4		1	1.465.1-13.2-002-04	Стержень арматурный Ст21	15	
А4		2	-46	Стержень арматурный Ст63	4	

Инв. № подл.	Подпись и дата		
Нач. отд.	Розенблюм		
Н. контр.	Родина		
Гл. инж. пр.	Баманова		
Рук. гр.	Зарецкая		
Инженер	Николаева		

1.465.1-13.2-0290

Сетка С 28

Стадия	Масса	Масштаб
Р	7,6	
Лист	Листов 1	

ЦНИИПРОМЗДАНИЙ

https://zavodjbi.com/

https://zavodjbi.com/

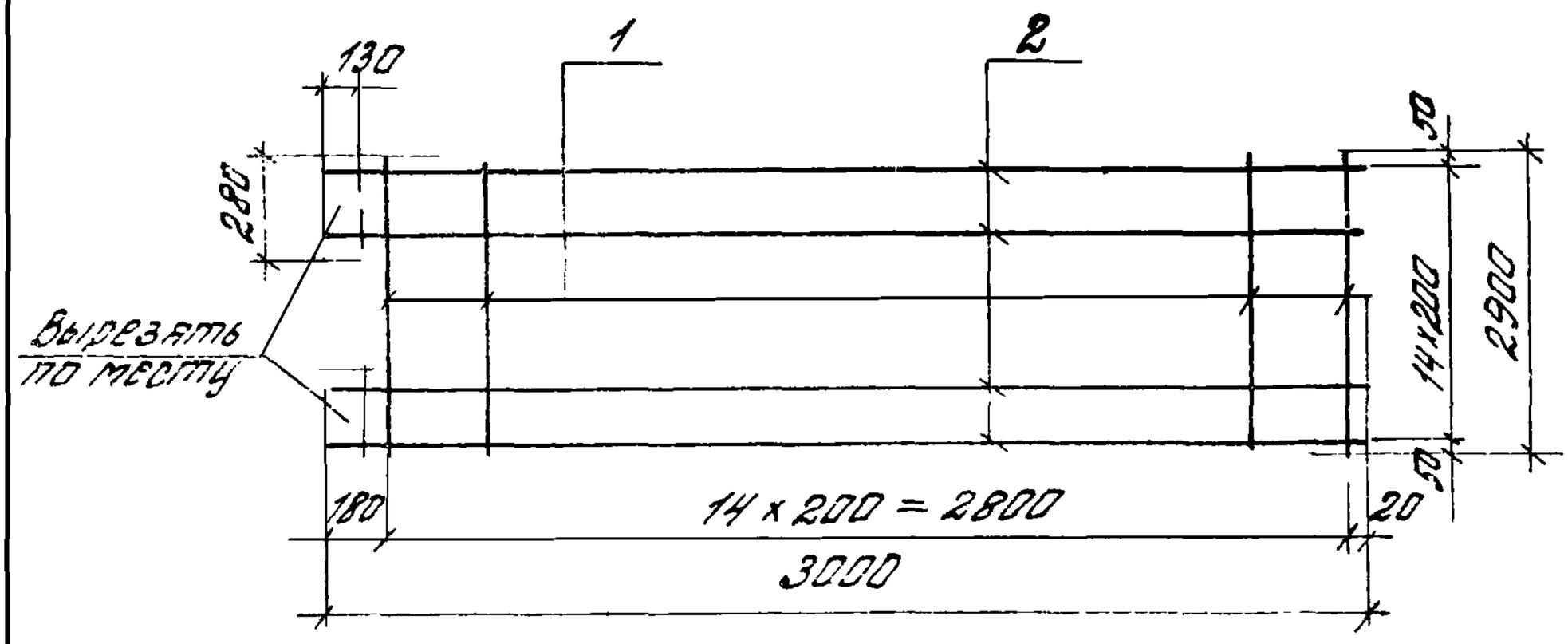

Формат	Зона	Поз.	Обозначение	Наименование	Кол.	Примечание
				Переменные данные для исполнений		
				Детали		
А4		1	1.465.1-13.2-002	Стержень арматурный Ст I7	15	
А4		2	-15	Стержень арматурный Ст 32	15	

Нач. отд.	Розенблюм		
Н. контр.	Родина		
Гл. инж. пр.	Баканова		
Рук. гр.	Зарецкая		
Инженер	Николаева		

1465.1-13.2-0300

Сетка С29

Стадия	Масса	Масштаб
Р	6,5	

Лист | Листов 1

ЦНИИПРОМЗДАНИЙ

https://zavodjbi.com/

https://zavodjbi.com/

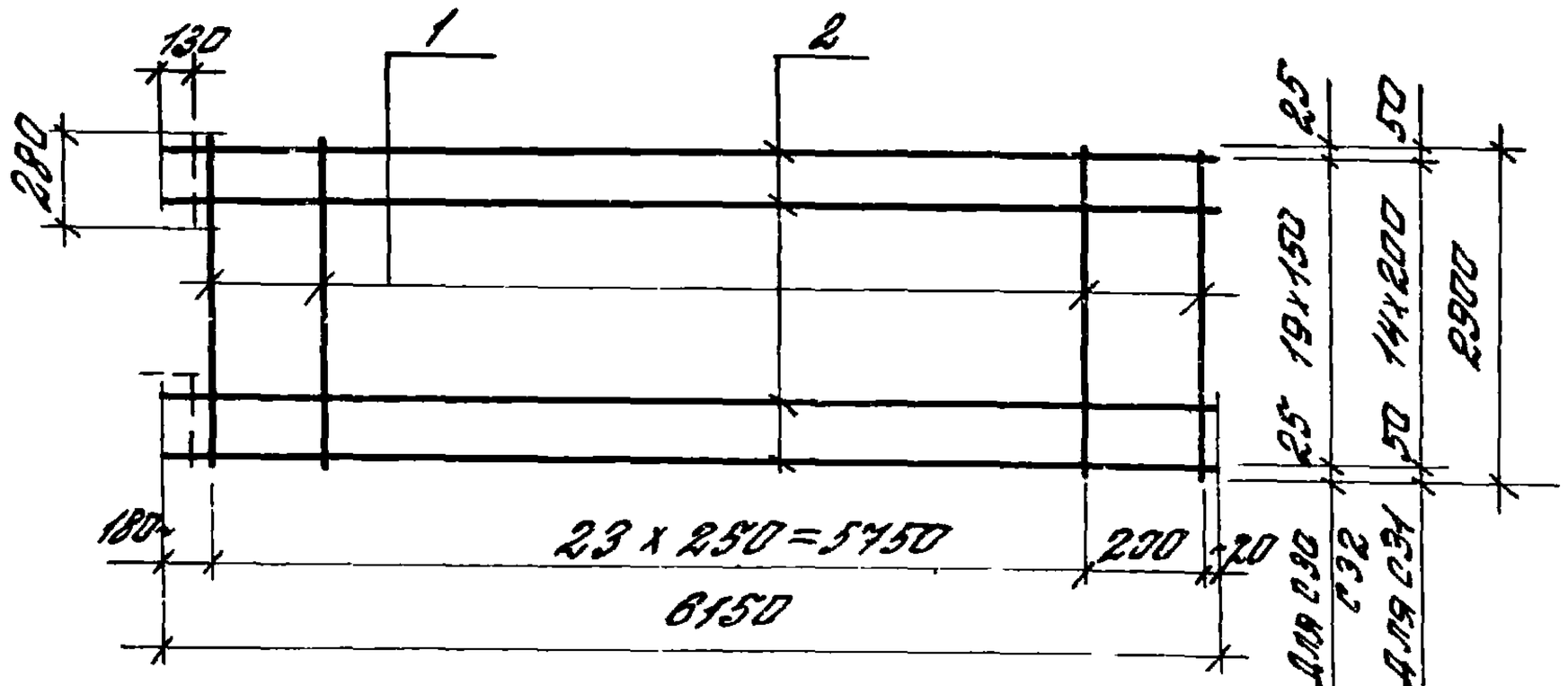

Формат	Зона	Поз.	Обозначение	Наименование	Кол.	Примечание
				Переменные данные для исполнений		
				1.465.1-13.2-0310(С30)		15,2 кг
				Детали		
А4		1	1.465.1-13.2-002	Стержень арматурный ст.I 7	25	
А4		2	-19	Стержень арматурный ст.Э6	20	
				1.465.1-13.2-0310-01(С31)		17,1 кг
				Детали		
А4		1	1.465.1-13.2-002	Стержень арматурный ст.I 7	25	
А4		2	-37	Стержень арматурный ст.54	15	
				1.465.1-13.2-0310-02(С32)		21,6 кг
				Детали		
А4		1	1.465.1-13.2-002	Стержень арматурный ст.I 7	25	
А4		2	-37	Стержень арматурный ст.54	20	

Инв.№ подл. | Подпись и дата

Нач.отд.	Розенблюм		
Н.контр.	Родина		
Гл.инж.пр.	Баженова		
Рук.гр.	Зарецкая		
Инженер	Николаева		

1.465.1-13.2-0310

Сетка С30-С32

Стадия	Масса	Масштаб
Р	См.табл.	
Лист	Листов 1	

ЦНИИПРОМЗДАНИЙ

https://zavodjbi.com/

https://zavodjbi.com/

Формат	Зона	Поз.	Обозначение	Наименование	Кол.	Примечание
				Документация		
А4			1.465.1-13.2-0320 СБ	Сборочный чертеж		
А4			1.465.1-13.2-ТО	Техническое описание		
				1.465.1-13.2-0320(М1-1)		7,45кг
				Детали		
Б4		1	1.465.1-13.2-004	Уголок 80×7 ГОСТ 8509-72 / ВСт3кп2-1 ТУ14-1-3023-80		
				ℓ=190	1	1,62кг
Б4		2	1.465.1-13.2-005	Полоса 165×8 ГОСТ 103-76 / ВСт3кп2-1 ТУ14-1-3023-80		
				ℓ=200	1	2,07кг
А4		3	1.465.1-13.2-003-02	Стержень арматурный Ст3	1	
А4		4	-12	Стержень арматурный Ст13	2	
А4		5	-13	Стержень арматурный Ст14	1	
				1.465.1-13.2-0320-01(М1-2)		7,45кг
				то же, что и для -00		
				1.465.1-13.2-0320-02(М2-1)		7,45кг
				то же, что и для -00		
				1.465.1-13.2-0320-03(М2-2)		
				то же, что и для -00		

Копировал | Формат А4

Нач.отд	Розенблюм		1.465.1-13.2-0320
Н.контр.	Родина		Изделие закладное М1-1, М1-2, М2-1, М2-2.
Гл.инж.пр.	Баканова		Стадия: Р; Лист: ; Листов: 1
Рук.гр.	Зарецкая		ЦНИИПРОМЗДАНИЙ
Ст.инж.	Петрова		
Инженер	Николаева		

https://zavodjbi.com/

https://zavodjbi.com/

М1-1, М2-1 – изображено
М1-2, М2-2 – зеркальное отражение

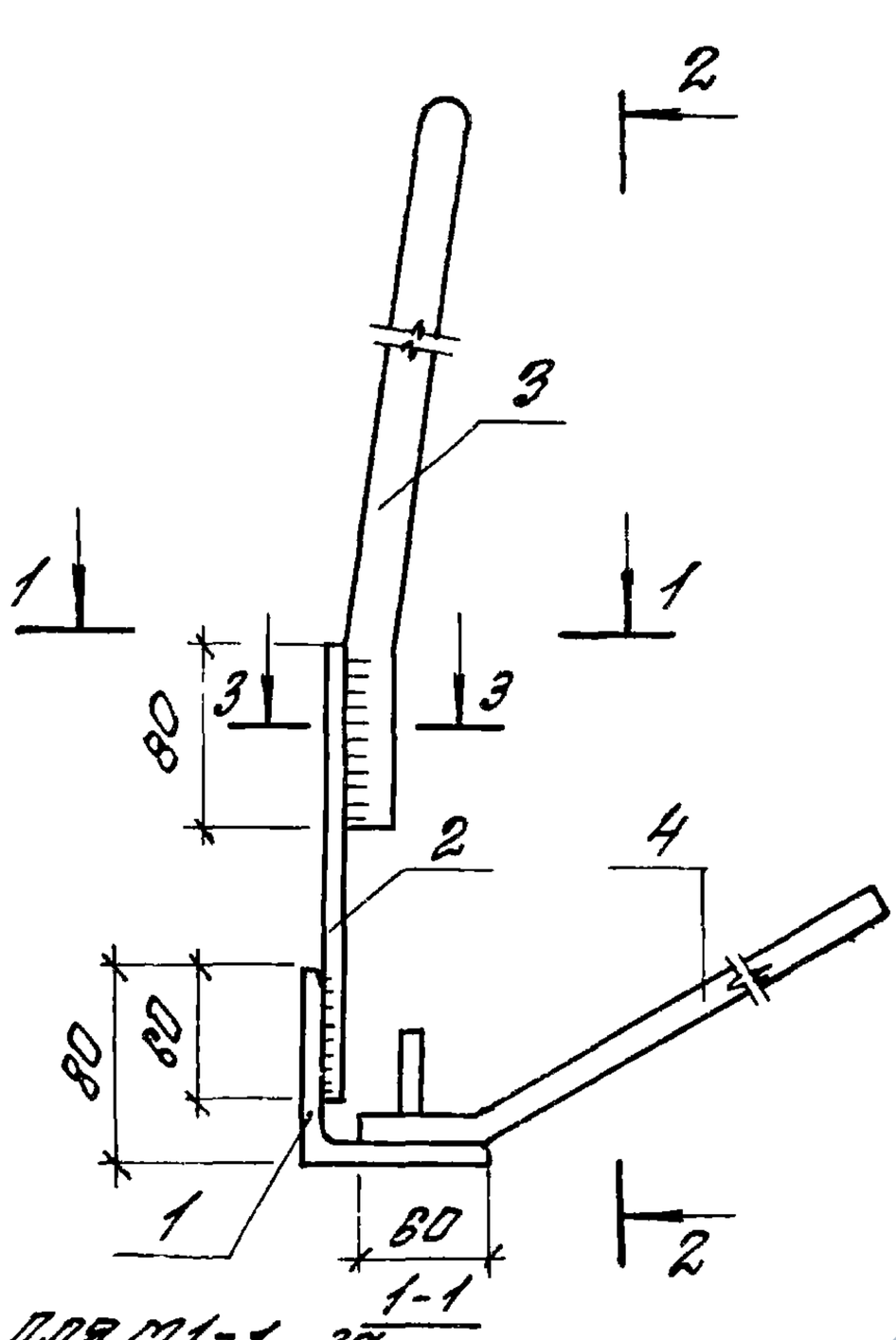

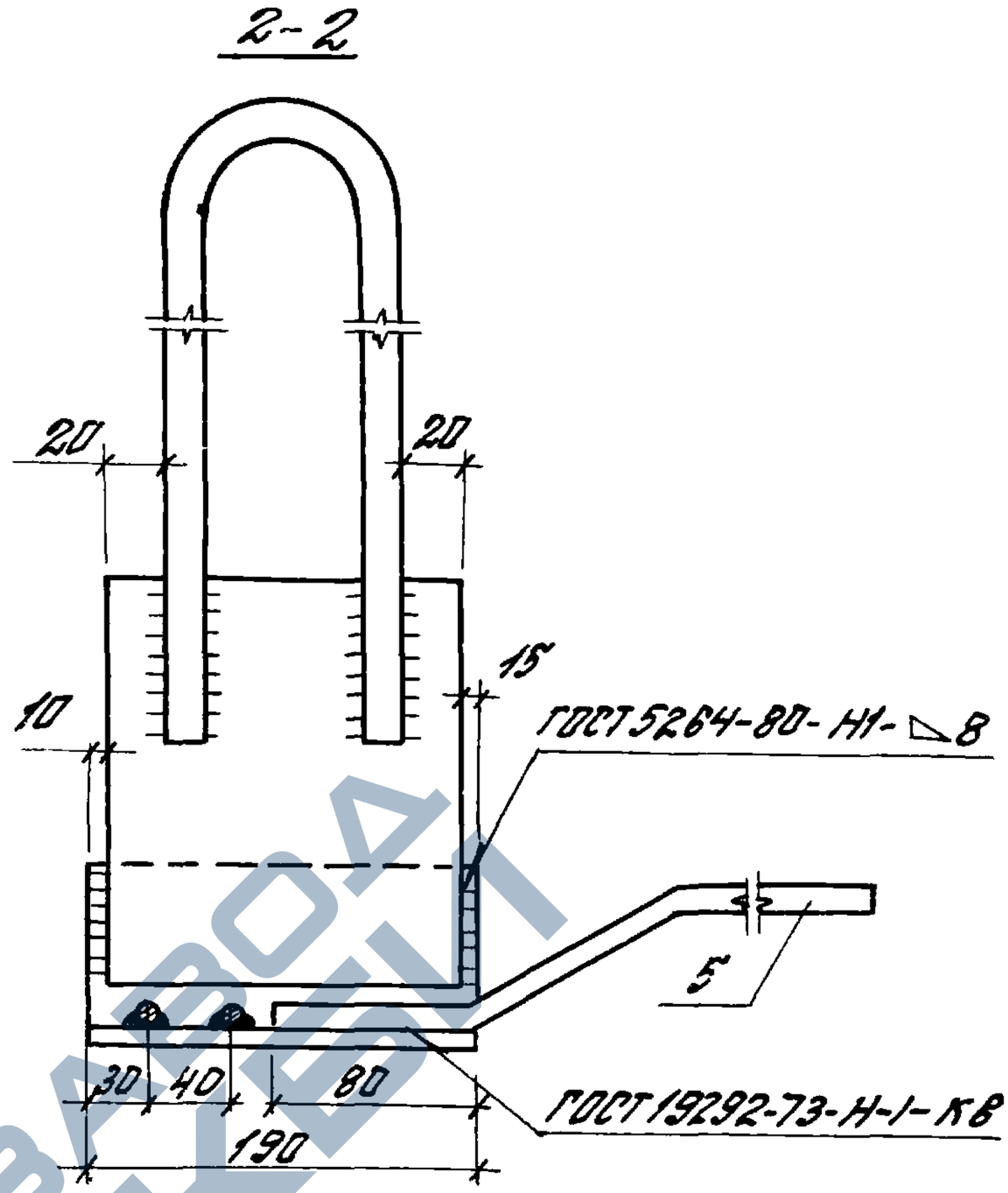

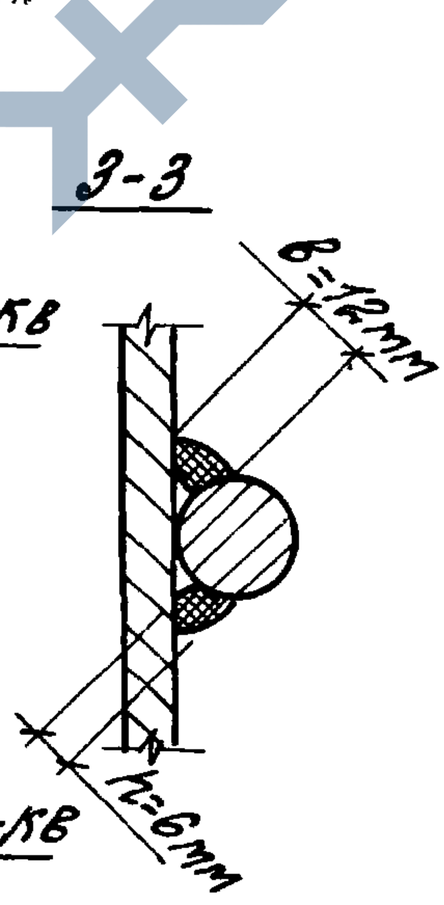

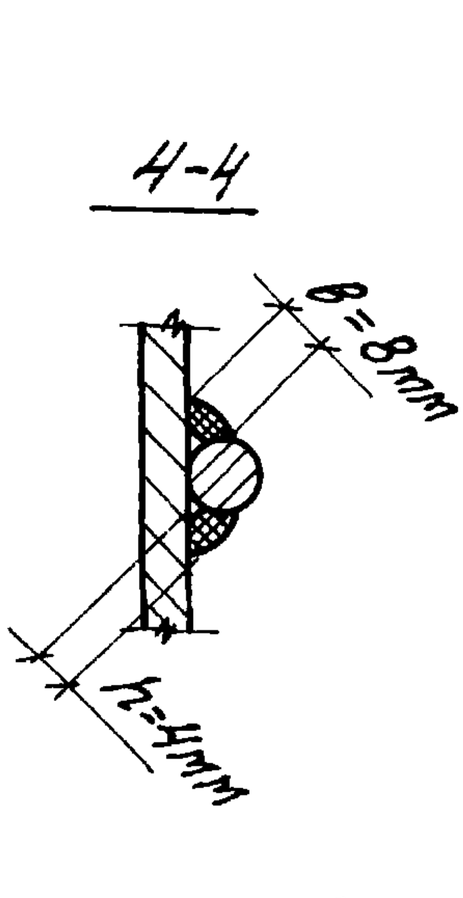

Допускается поз. 4 и 5 приваривать ручной дуговой сваркой протяжными швами. Размер шва – по сечению 4-4.

Нач. отд.	Розенблюм		
Н. контр.	Родина		
Гл. инж. пр.	Баженова		
Рук. гр.	Зарецкая		
Ст. инж.	Петрова		
Инженер	Николаева		

1.465.1-13.2-0320 СБ

Стадия	Масса	Масштаб
Р	7,45	

Изделие закладное М1-1, М1-2; М2-1, М2-2. Сборочный чертеж.

Лист | Листов 1

ЦНИИПРОМЗДАНИЙ

Инв. № подл. | Подпись и дата

20156-03 50

Формат А4

https://zavodjbi.com/

https://zavodjbi.com/

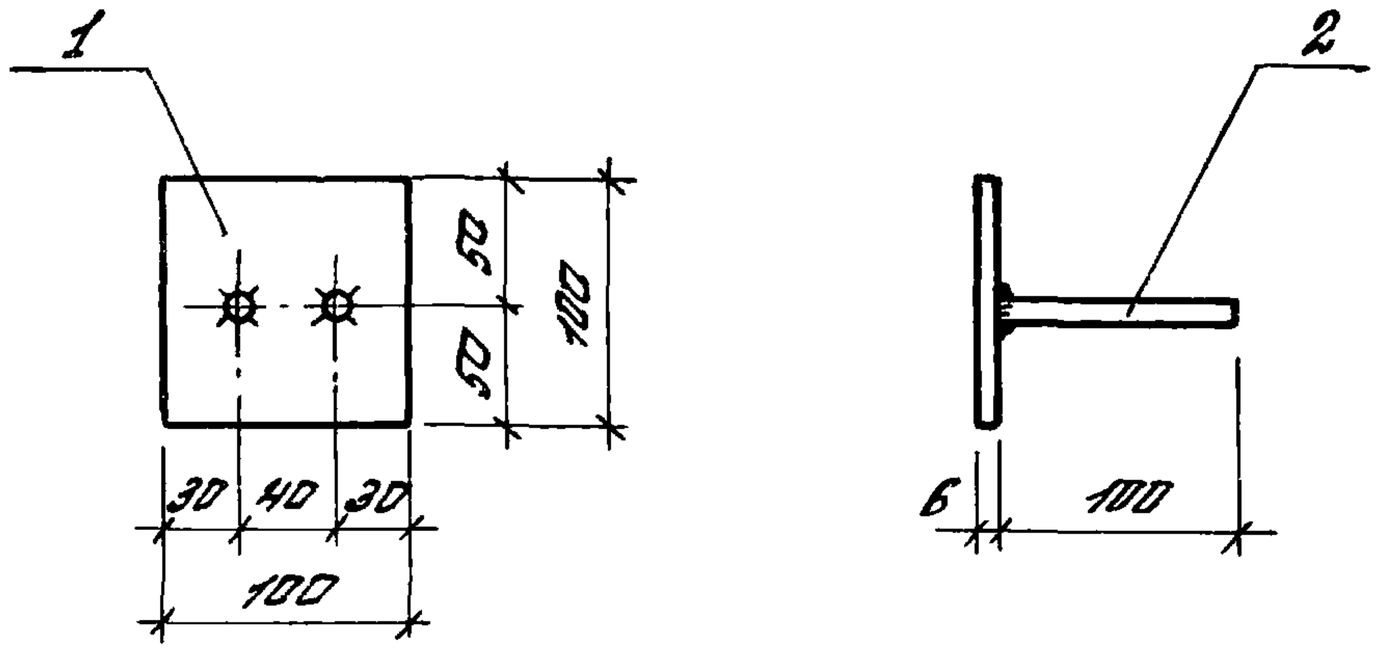

Формат	Зона	Поз.	Обозначение	Наименование	Кол.	Примечание
				Детали		
Б4		1	1.465.1-13.2-005-01	Полоса $\frac{100\times6\ ГОСТ\ 103-76}{ВСт3кп2-1\ ТУ14-1-3023-80}$, $l=100$	1	
А4		2	1.465.1-13.2-002-39	Стержень арматурный СТ 56	2	

Нач. отд.	Розенблюм		
Н. контр.	Родина		
Гл. инж. пр.	Бажанова		
Рук. гр.	Зарецкая		
Гл. инж.	Петрова		
Инженер	Николаева		

1.465.1-13.2-0330

Изделие закладное М3

Стадия	Масса	Масштаб
Р	0,6	

Лист | Листов 1

ЦНИИПРОМЗДАНИЙ

https://zavodjbi.com/

https://zavodjbi.com/

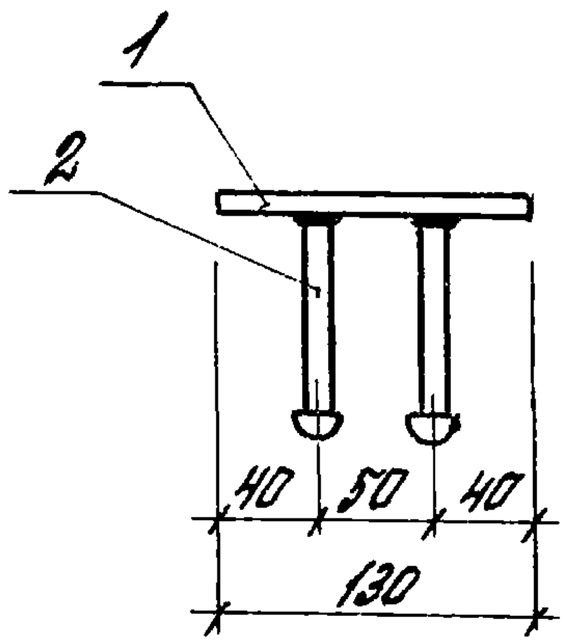

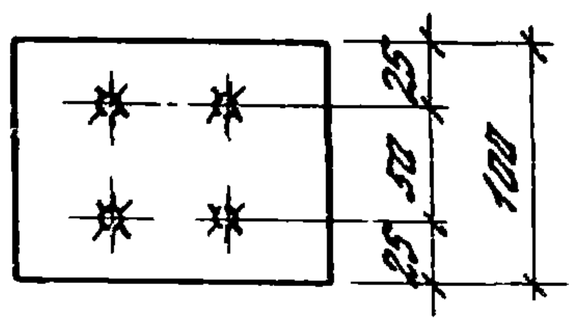

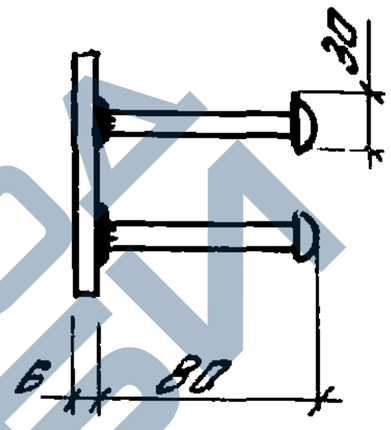

Закладные изделия МЧ допускается объединять с пространственными каркасами КП1÷КП7 до установки последних в форму.

Поз.	Обозначение	Наименование	Кол.	Примечание
		Детали		
Б4	1.465.1-13.2-005-02	Полоса $\frac{100\times6\ ГОСТ\ 103-76}{ВСт3кп2-1\ ТУ14-1-3023-80}$		
		ℓ=130	1	
Ач	1.465.1-13.2-002-40	Стержень арматурный Ст5т	4	

Нач. отд.	Розенблюм		
Н. контр.	Родина		
Гл. инж. пр.	Баканова		
Рук. гр.	Зарецкая		
Ст. инж.	Петрова		
Инженер	Николаева		

1.465.1-2-0340

Изделие закладное МЧ

Стадия	Масса	Масштаб
Р	1,0	
Лист	Листов 1	

ЦНИИПРОМЗДАНИЙ

20156 ПЗ 52 Формат А4

https://zavodjbi.com/

https://zavodjbi.com/

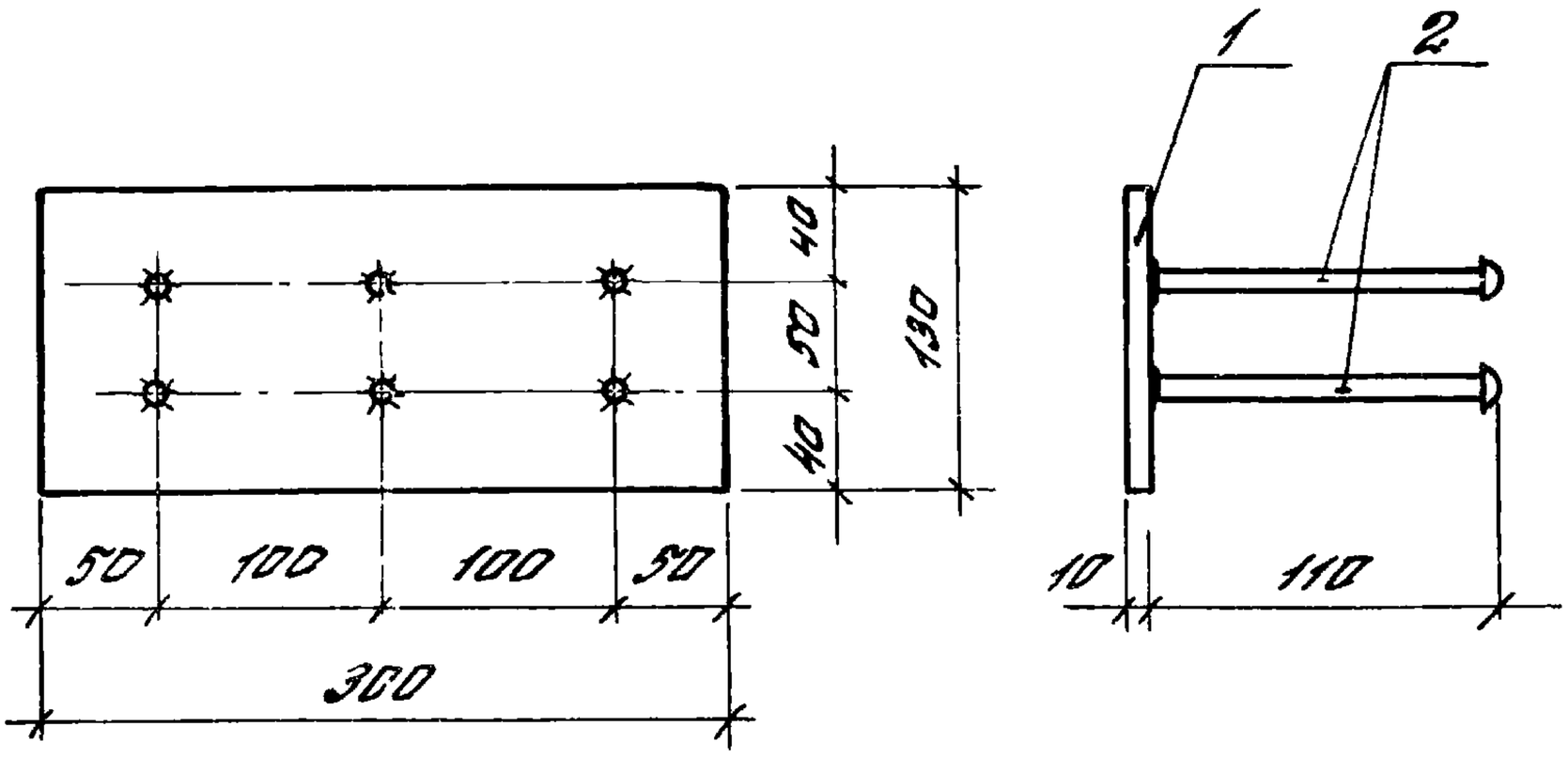

Формат	Зона	Поз.	Обозначение	Наименование	Кол.	Примечание
				Детали		
Б4		1	1.465.1-13.2-005-03	Полоса $\frac{130\times10\ ГОСТ\ 103-76}{8\ Ст3КП2\text{-}1ТУ14\text{-}1\text{-}3023\text{-}80}$		
				$l=300$	1	
А4		2	1.465.1-13.2-002-41	Стержень арматурный СТ58	6	

Нач. отд.	Розенблюм		
Н. контр.	Родина		
Гл. инж. пр.	Бажанова		
Рук. гр.	Зарецкая		
Инженер	Николаева		

1.465.1-13.2-0350

Изделие закладное М5

Стадия	Масса	Масштаб
Р	3.6	

Лист | Листов 1

ЦНИИПРОМЗДАНИЙ

20156-03 53

Формат А4

https://zavodjbi.com/

https://zavodjbi.com/

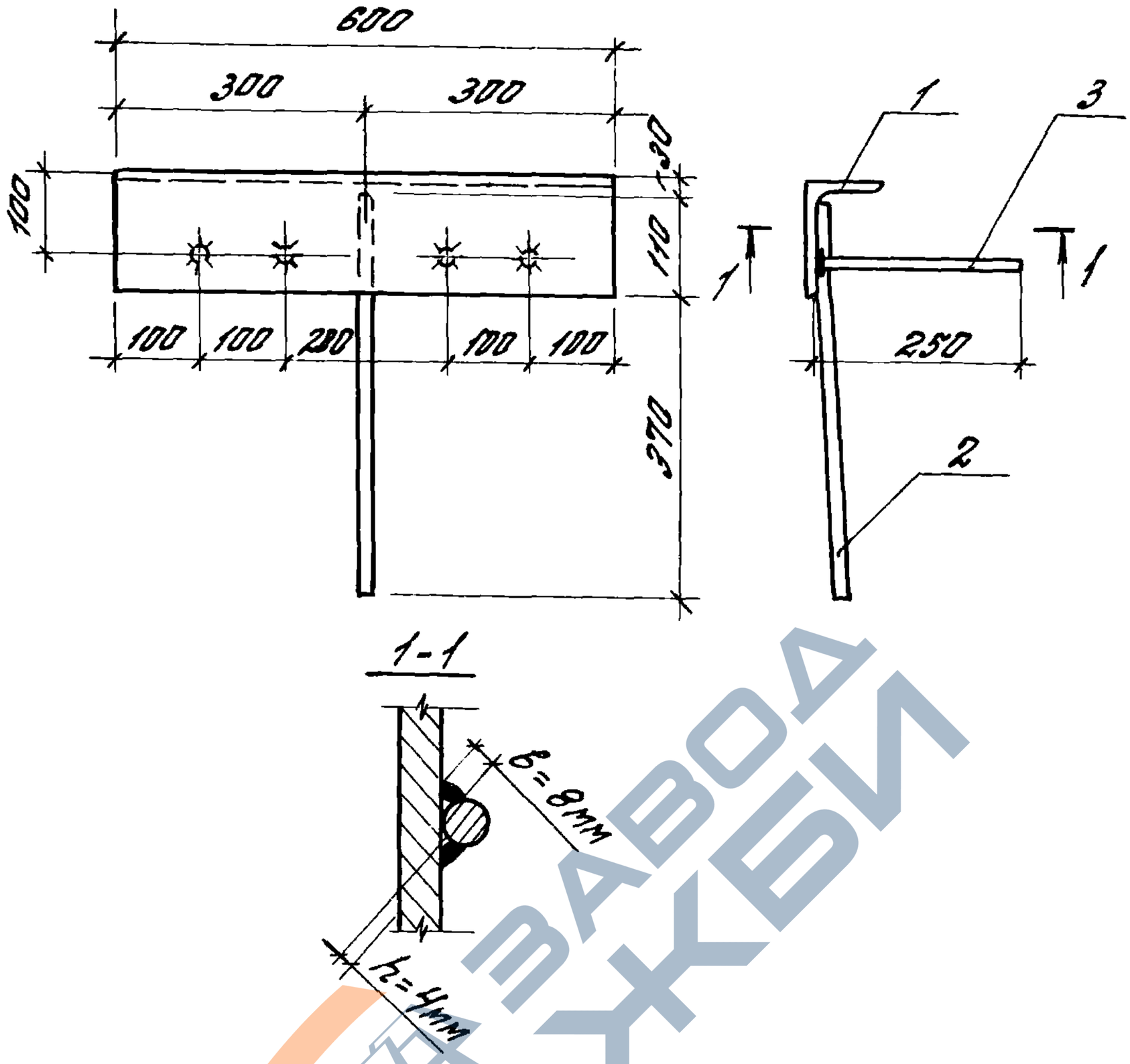

Формат	Зона	Поз.	Обозначение	Наименование	Кол.	Примечание
				Детали		
Б4		1	1.465.1-13.2-004-01	Уголок $\frac{140\times90\times10\ ГОСТ\ 8510-72}{В\ Ст.3кп2-1\ ТУ14-1-3023-80}$,		
				$\ell=600$	1	10,5 кг
А3		2	1.465.1-13.2-003-14	Стержень арматурный СТ15	1	
А4		3	1.465.1-13.2-002-42	Стержень арматурный СТ59	4	

Нач. отд.	Розенблюм		
Н. контр.	Родина		
Гл. инж. пр.	Бажанова		
Рук. гр.	Зарецкая		
Ст. инж.	Петрова		
Инженер	Николаева		

1.465.1-13.2-0360

Изделие закладное М6

Стадия	Масса	Масштаб
Р	11,9	

Лист | Листов 1

ЦНИИПРОМЗДАНИЙ

Инв. № подл. | Подпись и дата

https://zavodjbi.com/

https://zavodjbi.com/

Обозначение	Марка	Рис.	Ø, мм	Длина, мм	Масса, кг	Класс стали
1.465.1-13.2-001	СТН1	1	16		28,4	А-V ГОСТ 5781-82
-01	СТН2		18		36,0	
-02	СТН3	2	20		44,6	
-03	СТН4	1	18		36,0	А-IV ГОСТ 5781-82
-04	СТН5	2	20	18000	44,6	
-05	СТН6		22		54,0	
-06	СТН7		25		69,7	
-07	СТН8		28		87,5	
-08	СТН9		25		69,7	А-III в ГОСТ 5781-82
-09	СТН10		28		87,5	
-10	СТН11		32		114,5	
-11	СТН12	1	15		20,1	К-7 ГОСТ 13840-68

При определении массы стержней СТН3, СТН5-СТН11 учтен дополнительный расход стали на два постоянных анкера, определенный из условия, что на образование одного анкера требуется дополнительная длина стержня в раструбе 2.25 его диаметра.

На стержнях СТН1, СТН2, и СТН4 и СТН12, постоянные анкеры не предусматриваются.

Рис. 1 и 2 - см. лист 2.

Нач.отд.	Розенблюм		
Н.контр	Родина		
Гл.инж.пр.	Баканова		
Рук.гр.	Зарецкая		
Инженер	Николаева		

1.465.1-13.2-001

Стержень напрягаемый СТН1-СТН12

Стадия	Лист	Листов
Р		1

ЦНИИПРОМЗДАНИЙ

Инв.№ подл. | Подпись и дата

https://zavodjbi.com/

https://zavodjbi.com/

Рис. 1

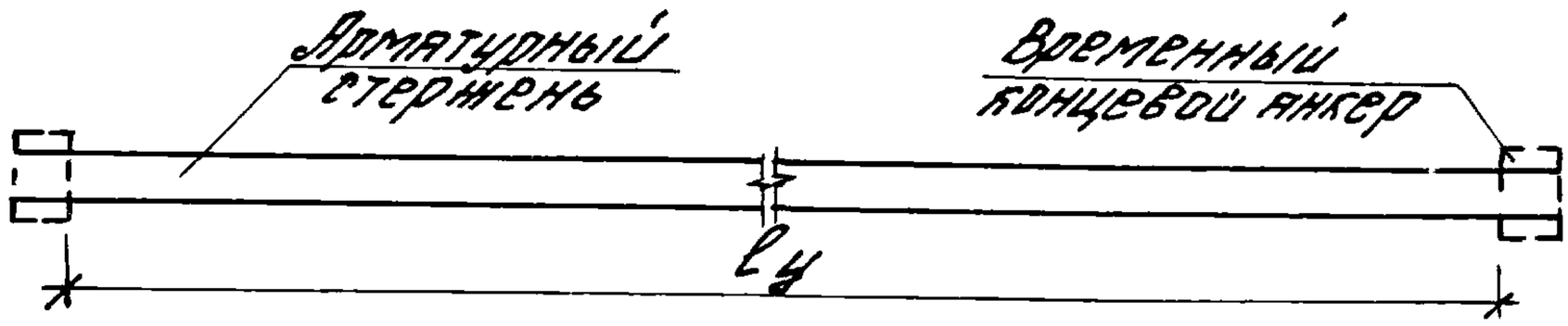

Рис. 2

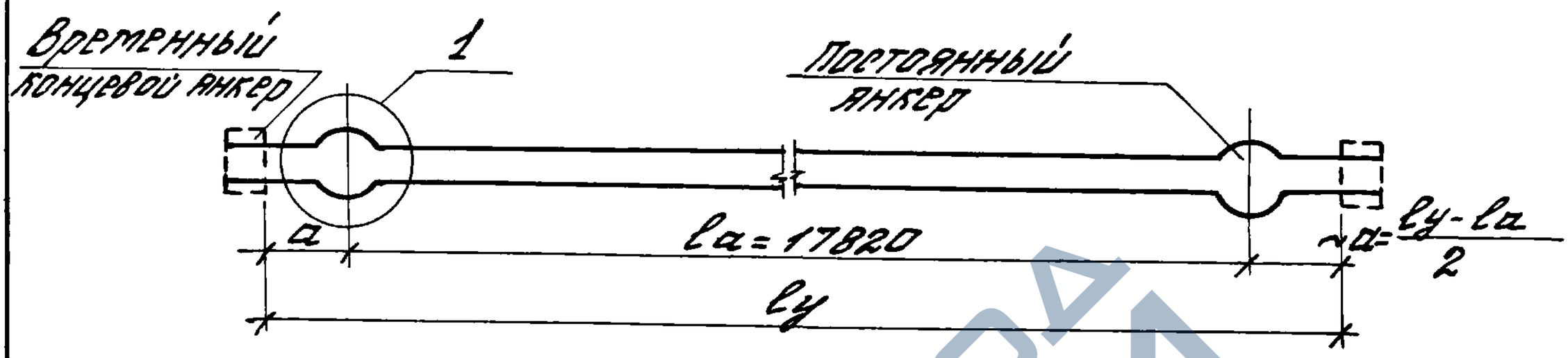

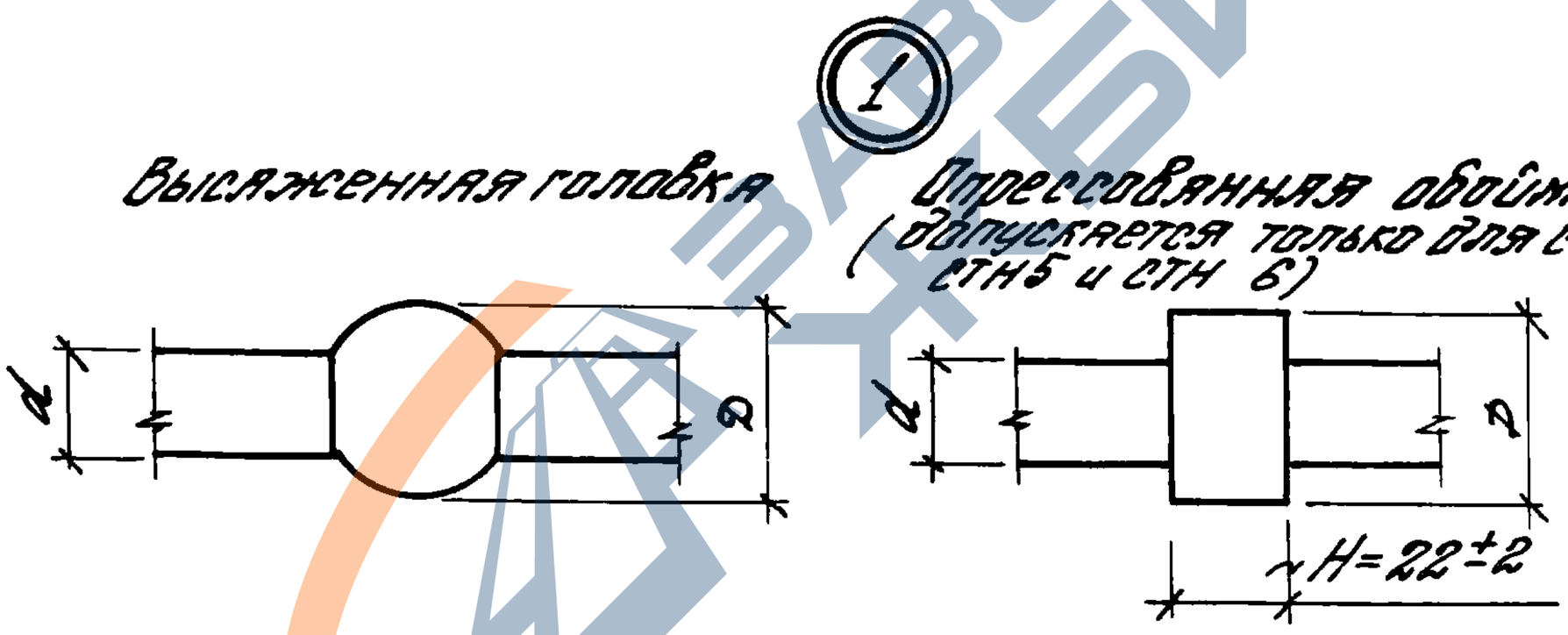

$D = 1.8d \pm 2$

$l_у$ - расстояние между упорными поверхностями временных концевых анкеров (определяется заводом - изготовителем).

https://zavodjbi.com/

https://zavodjbi.com/

Обозначение	Марка стержня	Ф, мм	Длина, мм	Масса, кг	Примечание
1.465.1-13.2-002	СТ17	3ВрI	2900	0,15	
-01	СТ18	4ВрI	90	0,01	
-02	СТ19	4ВрI	140	0,01	
-03	СТ20	4ВрI	220	0,02	
-04	СТ21	4ВрI	310	0,03	
-05	СТ22	4ВрI	360	0,03	
-06	СТ23	4ВрI	580	0,05	
-07	СТ24	4ВрI	840	0,08	
-08	СТ25	4ВрI	880	0,08	
-09	СТ26	4ВрI	940	0,09	
-10	СТ27	4ВрI	1480	0,14	
-11	СТ28	4ВрI	1500	0,14	
-12	СТ29	4ВрI	2000	0,18	
-13	СТ30	4ВрI	2550	0,23	
-14	СТ31	4ВрI	2640	0,24	
-15	СТ32	4ВрI	3000	0,28	ГОСТ 6727-80
-16	СТ33	4ВрI	3160	0,29	
-17	СТ34	4ВрI	5000	0,46	
-18	СТ35	4ВрI	6100	0,56	
-19	СТ36	4ВрI	6150	0,57	
-20	СТ37	4ВрI	9070	0,83	
-21	СТ38	5ВрI	130	0,02	
-22	СТ39	5ВрI	170	0,02	
-23	СТ40	5ВрI	190	0,03	
-24	СТ41	5ВрI	200	0,03	
-25	СТ42	5ВрI	210	0,03	
-26	СТ43	5ВрI	700	0,10	
-27	СТ44	5ВрI	780	0,11	
-28	СТ45	5ВрI	880	0,13	

1.465.1-13.2-002

Нач. отд.	Розенблюм	
Н. контр.	Родина	
Гл. инж. пр.	Бабинова	
Рук. гр.	Зарецкая	
Инженер	Николаева	

Стержень арматурный прямой

Стадия	Лист	Листов
Р	1	3

ЦНИИПРОМЗДАНИЙ

Инв. № подл. | Подпись и дата

https://zavodjbi.com/

https://zavodjbi.com/

Обозначение	Марка стержня	Ф, мм	Длина, мм	Масса, кг	Примечание
1.465.1-13.2-002-29	СТ46	5ВрI	1230	0,18	ГОСТ 6727-80
-30	СТ47	5ВрI	1480	0,21	
-31	СТ48	5ВрI	1500	0,22	
-32	СТ49	5ВрI	2340	0,34	
-33	СТ50	5ВрI	2900	0,42	
-34	СТ51	5ВрI	3160	0,46	
-35	СТ52	5ВрI	4240	0,61	
-36	СТ53	5ВрI	6100	0,88	
-37	СТ54	5ВрI	6150	0,89	
-38	СТ55	5ВрI	9070	1,31	
-39	СТ56	10АIII	100	0,06	ГОСТ 5781-82
-40	СТ57	10АIII	160	0,10	
-41	СТ58	10АIII	190	0,12	
-42	СТ59	10АIII	250	0,15	
-43	СТ60	10АIII	800	0,49	
-44	СТ61	10АIII	2000	1,23	
-45	СТ62	10АIII	2340	1,44	
-46	СТ63	10АIII	2900	1,79	
-47	СТ64	10АIII	3000	1,85	
-48	СТ65	10АIII	6500	4,01	
-49	СТ66	12АIII	75	0,07	
-50	СТ67	12АIII	390	0,35	
-51	СТ68	12АIII	480	0,43	
-52	СТ69	12АIII	650	0,58	
-53	СТ70	12АIII	1580	1,40	
-54	СТ71	12АIII	1820	1,62	
-55	СТ72	12АIII	2340	2,08	
-56	СТ73	12АIII	2900	2,58	
-57	СТ74	12АIII	3090	2,75	
-58	СТ75	18АIII	3400	3,02	

1.465.1-13.2-003

Лист 2

20156 03 58 Формат А4

https://zavodjbi.com/

https://zavodjbi.com/

Обозначение	Марка стержня	Ф, мм	Длина, мм	Масса, кг	Примечание
1.465.1-13.2-002-59	СТ76	14А-III	2340	2,83	ГОСТ 5781-82
-60	СТ77	14А-III	2900	3,5	
-61	СТ78	14А-III	3120	3,77	
-62	СТ79	14А-III	13000	15,70	
-63	СТ80	16А-III	2900	4,58	
-64	СТ81	16А-III	3160	4,99	
-65	СТ82	16А-III	4500	7,10	
-66	СТ83	18А-III	2900	5,79	
-67	СТ84	18А-III	3180	6,37	
-68	СТ85	18А-III	13000	25,97	
-69	СТ86	22А-III	13000	38,80	

Инв.№ подл. | Подпись и дата

1.465.1-13.2-002

Лист 3

https://zavodjbi.com/

https://zavodjbi.com/

Рис.1

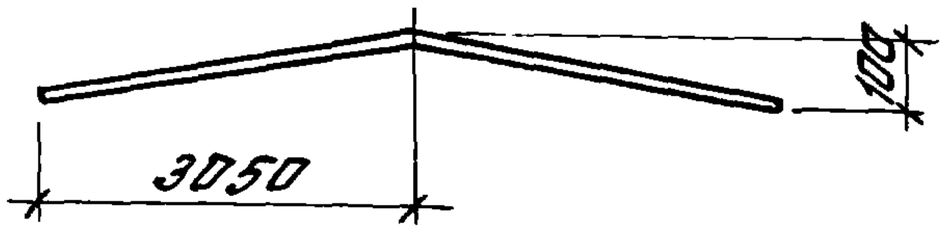

Рис.2

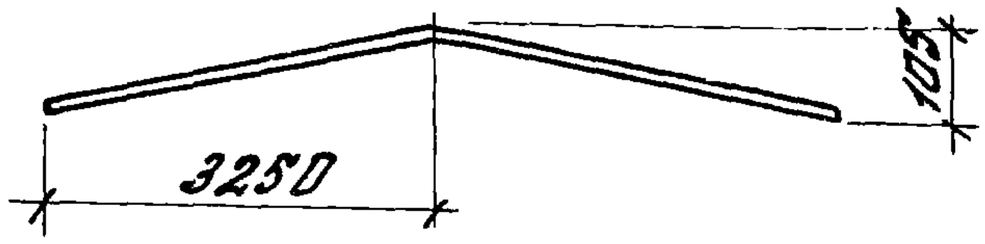

Рис.3

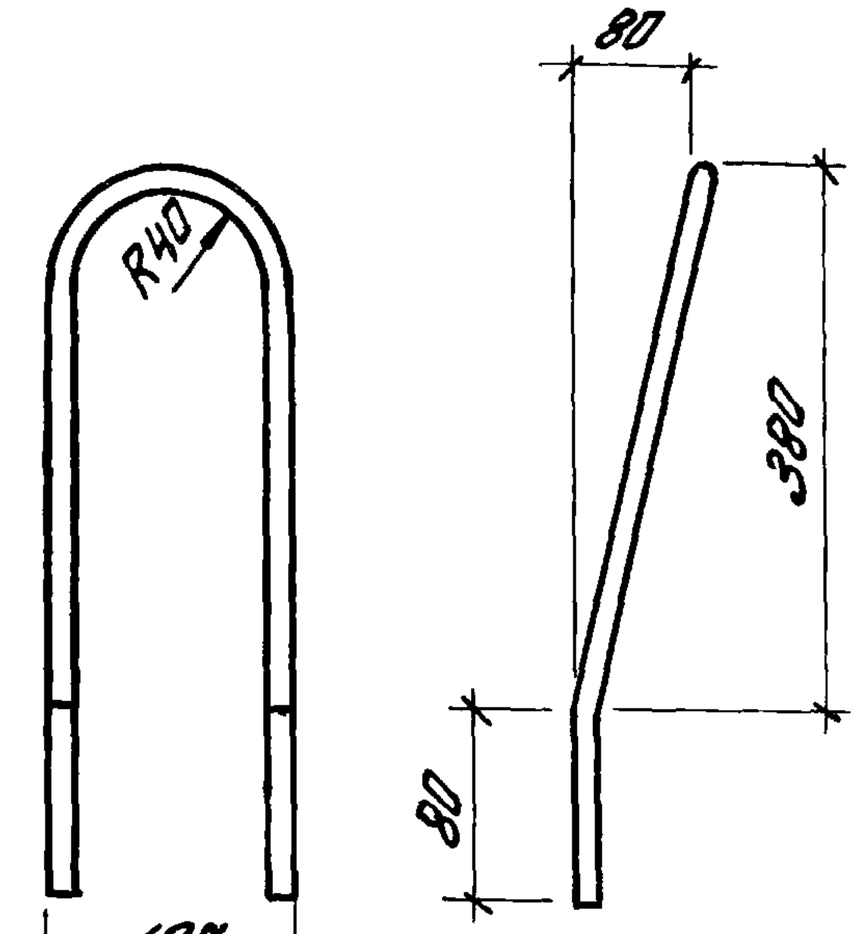

Рис.4

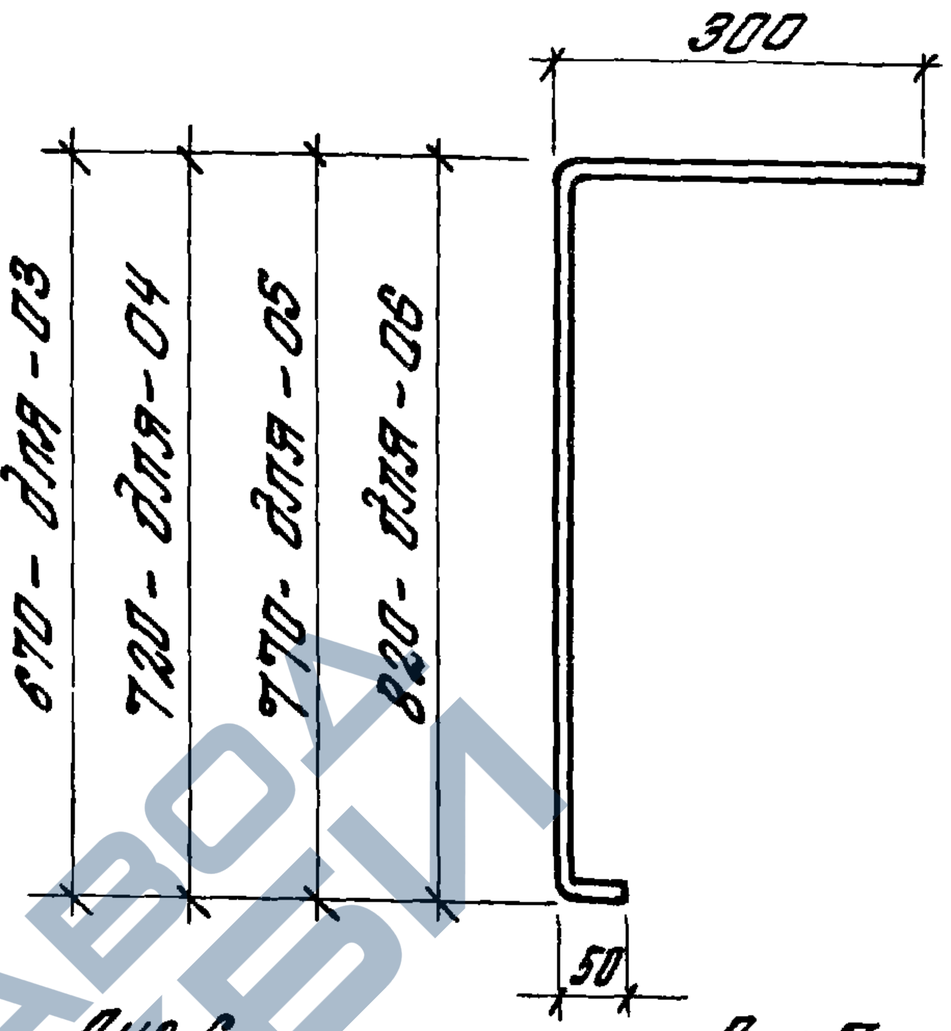

Рис.5

Рис.6

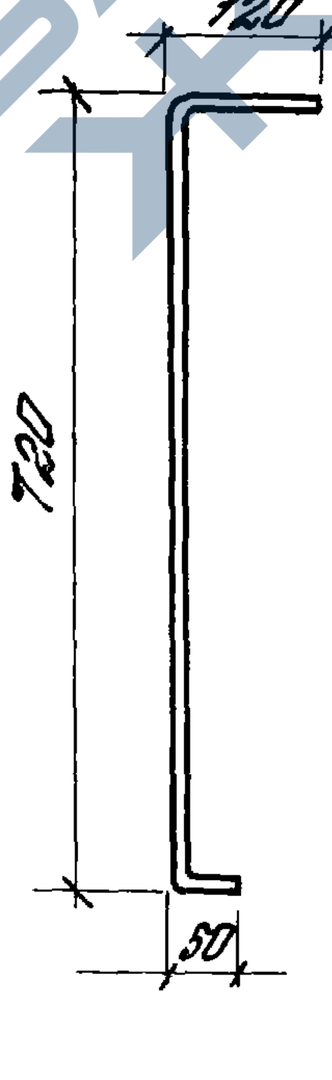

Рис.7

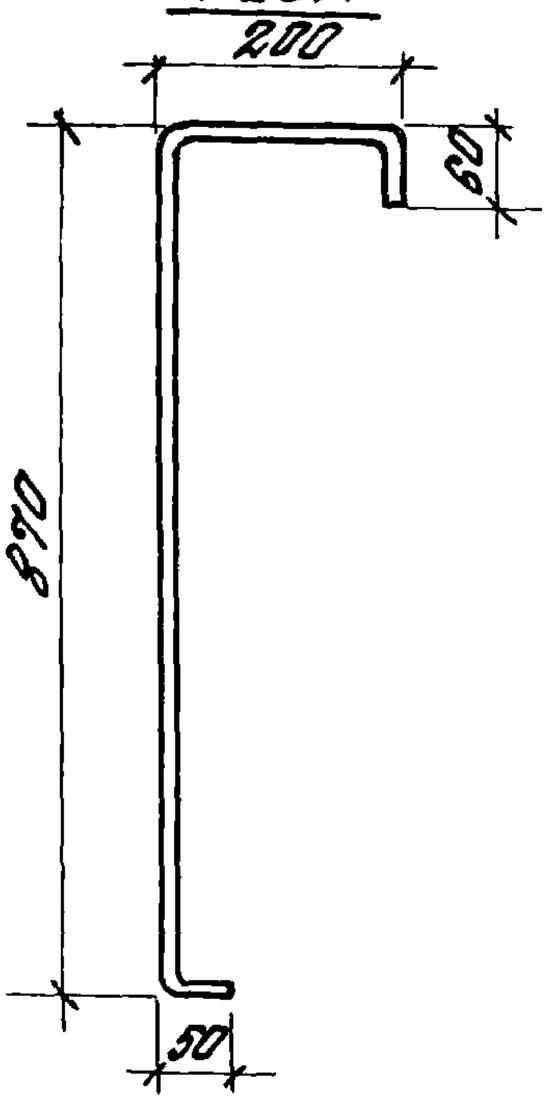

Инв. № подл.	Подпись и дата		
Нач. отд.	Розенблюм		
Н. контр.	Родина		
Гл. инж. пр	Бажанова		
Рук. гр.	Родина		
Инженер	Николаева		

1.465.1-13.2-003

Стержень арматурный гнутый

Стадия	Масса	Масштаб
Р	См. табл	

Лист 1 | Листов 2

ЦНИИПРОМЗДАНИЙ

Формат А4

https://zavodjbi.com/

https://zavodjbi.com/

Рис. 8

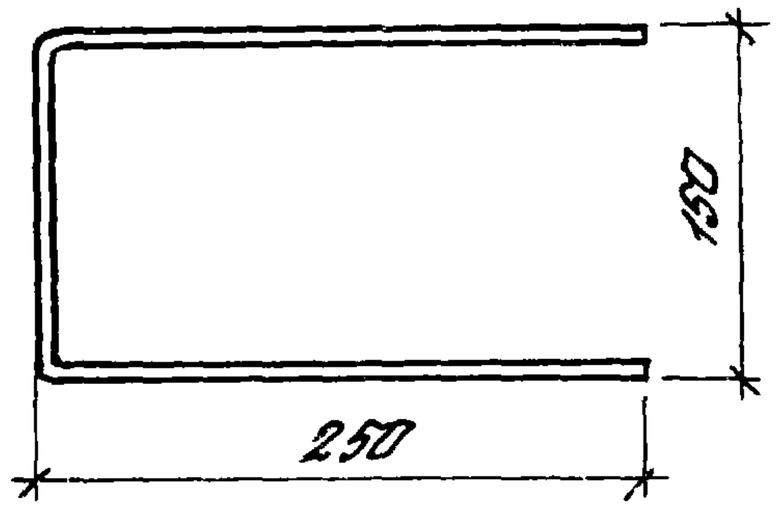

Рис. 9

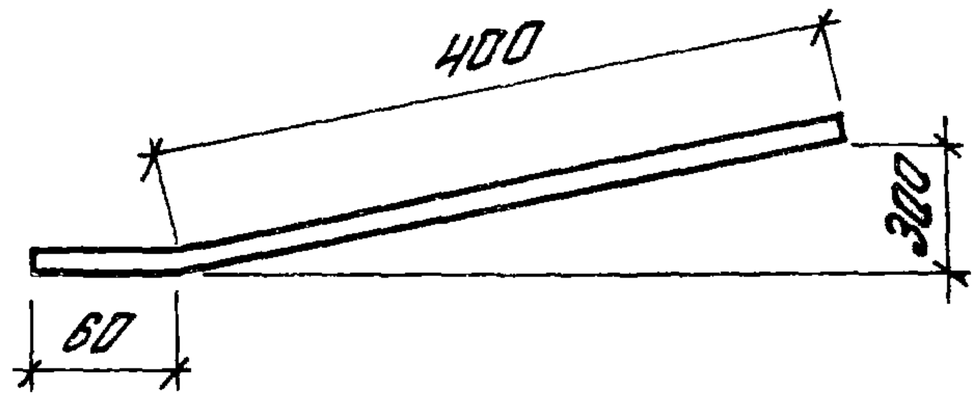

Рис. 10

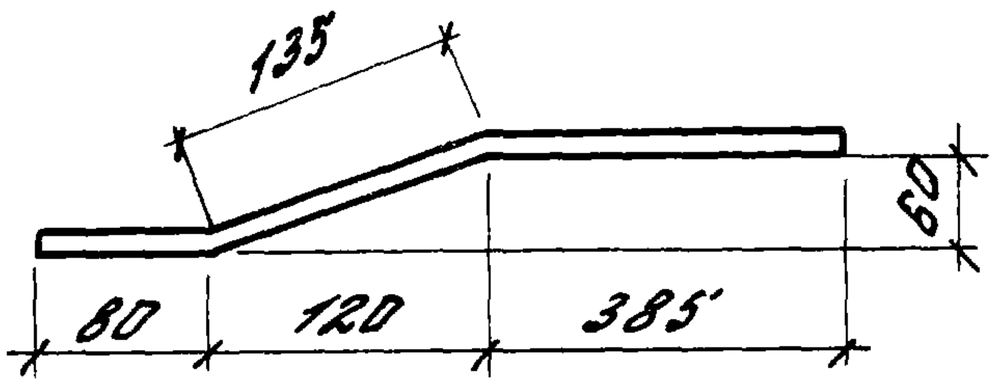

Рис. 11

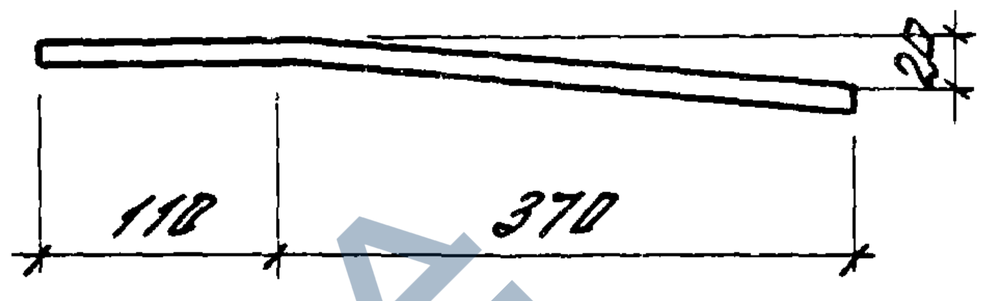

Обозначение	Марка	Рис.	Ф, мм и класс стали	Длина, мм	Масса, кг	Примечание
1.465.1-13.2-003	СТ1	1	48АI	6100	0,56	ГОСТ 6727-80
-01	СТ2		18АIII	6100	12,19	
-02	СТ3	3	22АI	950	2,83	
-03	СТ4	4	6АIII	1020	0,23	
-04	СТ5			1070	0,24	
-05	СТ6			1120	0,25	
-06	СТ7			1170	0,26	ГОСТ 5781-82
-07	СТ8	5	14АIII	1170	1,41	
-08	СТ9	6	6АIII	890	0,20	
-09	СТ10	7		1180	0,26	
-10	СТ11	5	14АIII	1220	1,47	
-11	СТ12	8	10АIII	650	0,4	
-12	СТ13	9		460	0,28	
-13	СТ14	10		600	0,37	
-14	СТ15	11	16АIII	480	0,76	
-15	СТ16	2	10АIII	6500	4,01	

https://zavodjbi.com/