https://zavodjbi.com/

ТИПОВЫЕ СТРОИТЕЛЬНЫЕ КОНСТРУКЦИИ, ИЗДЕЛИЯ И УЗЛЫ

СЕРИЯ 1.463.1-3/87

ФЕРМЫ СТРОПИЛЬНЫЕ ЖЕЛЕЗОБЕТОННЫЕ БЕЗРАСКОСНЫЕ ПРОЛЕТОМ 18 И 24 м ДЛЯ ОДНОЭТАЖНЫХ ЗДАНИЙ С МАЛОУКЛОННОЙ И СКАТНОЙ КРОВЛЕЙ

ВЫПУСК 5

АРМАТУРНЫЕ И ЗАКЛАДНЫЕ ИЗДЕЛИЯ ДЛЯ ФЕРМ ПРОЛЕТОМ 24 М

РАБОЧИЕ ЧЕРТЕЖИ

https://zavodjbi.com/

https://zavodjbi.com/

ТИПОВЫЕ СТРОИТЕЛЬНЫЕ КОНСТРУКЦИИ, ИЗДЕЛИЯ И УЗЛЫ

СЕРИЯ 1.463.1-3/87

ФЕРМЫ СТРОПИЛЬНЫЕ ЖЕЛЕЗОБЕТОННЫЕ БЕЗРАСКОСНЫЕ ПРОЛЕТОМ 18 И 24 м ДЛЯ ОДНОЭТАЖНЫХ ЗДАНИИ С МАЛОУКЛОННОЙ И СКАТНОЙ КРОВЛЕЙ

ВЫПУСК 5

АРМАТУРНЫЕ И ЗАКЛАДНЫЕ ИЗДЕЛИЯ ДЛЯ ФЕРМ ПРОЛЕТОМ 24 М РАБОЧИЕ ЧЕРТЕЖИ

Утверждены и введены в действие с 01.09.88 Госстроем СССР протокол от 29.04.88 №14-20

РАЗРАБОТАНЫ
ПРОЕКТНЫМ ИНСТИТУТОМ № 1

ГЛАВНЫЙ ИНЖЕНЕР ИНСТИТУТА Л.Н.КАТКОВ
ГЛАВНЫЙ ИНЖЕНЕР ПРОЕКТА Г.И.ВАСИЛЕВСКАЯ
НАЧАЛЬНИК ОТДЕЛА А.Я.ЗИНОВЬЕВ
ГЛАВНЫЙ КОНСТРУКТОР ОТДЕЛА Р.А.ГЕРШАНОК

НИИЖБ

ЗАМ.ДИРЕКТОРА ИНСТИТУТА Ю.Л.ГУЩА
РУКОВОДИТЕЛЬ ЛАБОРАТОРИИ В.А.КЛЕВЦОВ

23153-06 2

https://zavodjbi.com/

https://zavodjbi.com/

Обозначение	Наименование	Стр.
1.463.1-3/87.5 - ТТ	Технические требования	5
- 1	Каркас КП1...КП6	6
- 2	Каркас КП7...КП12	8
- 3	Каркас КП13...КП19	10
- 4	Каркас КП20...КП27	12
- 5	Каркас КП28...КП35	14
- 6	Каркас КР1...КР15	16
- 7	Каркас КР16, КР17	18
- 8	Каркас КР18	19
- 9	Каркас КР19...КР24	20
- 10	Каркас КР25...КР40	21
- 11	Каркас КП36...КП54	23
- 12	Каркас КП55...КП77	28
- 13	Каркас КП78...КП104	33
- 14	Каркас КП105...КП131	39
- 15	Каркас КП132...КП157	45
- 16	Изделие арматурное СТ1; СТ2; СТ9;	
	СТ10; СТ19; СТ20; СТ29	51
- 17	Изделие арматурное СТ3...СТ8;	
	СТ11...СТ18; СТ21...СТ28; СТ30...СТ33	52
- 18	Изделие арматурное СТ34...СТ37; СТ44...СТ47;	
	СТ56...СТ59; СТ68; СТ69	55
- 19	Изделие арматурное СТ38...СТ43; СТ48...СТ55;	
	СТ60...СТ67; СТ70...СТ73	56
- 20	Изделие арматурное СТ74...СТ79; СТ86...СТ91;	
	СТ100...СТ105; СТ114...СТ116	59

Нач. отд.	Зиновьев		
Н. контр.	Гершанок		
Гл. инж. пр.	Гершанок		
Рук. гр.	Иванов		

1.463.1-3/87.5

Содержание

Стадия	Лист	Листов
Р	1	3

ПРОЕКТНЫЙ ИНСТИТУТ №1

Инв. № подл. | Подп. и дата | Взам. инв. №

23153-06 3

https://zavodjbi.com/

https://zavodjbi.com/

Обозначение	Наименование	Стр.
1.463.1-3/87.5-21	Изделие арматурное СТ80...СТ85;СТ92...СТ99;	
	СТ106...СТ113;СТ117...СТ120	60
-22	Изделие арматурное СТ121...СТ140;СТ145...СТ154;	
	СТ159...СТ163.	63
-23	Изделие арматурное СТ141...СТ144;СТ155...СТ158;	
	СТ164;СТ165.	65
-24	Изделие арматурное СТ166...СТ177	67
-25	Изделие арматурное СТ178...СТ186	68
-26	Изделие арматурное СТ187...СТ207	69
-27	Каркас КР41...КР50	71
-28	Каркас КР51...КР58	73
-29	Каркас КР59...КР66	75
-30	Каркас КР67...КР76	77
-31	Каркас КПС1; КПС2	79
-32	Каркас КР77; КР78	80
-33	Каркас КПС3; КПС5; КПС7	81
-34	Каркас КР79; КР80	82
-35	Каркас КПС4; КПС6; КПС8	83
-36	Каркас КР81; КР82	84
-37	Сетка С1...С5	85
-38	Сетка С6...С10	86
-39	Сетка С11...С14	87
-40	Сетка С15	88
-41	Сетка С16	89
-42	Сетка С17	90
-43	Сетка С18	91
-44	Сетка С19;С21	92
-45	Сетка С20;С22	94
-46	Сетка С23	96
-47	Сетка С24	97

Взам. инв.№ | Подпись и дата | Инв.№ подл.

23153-06 4 Формат А4

https://zavodjbi.com/

https://zavodjbi.com/

Обозначение	Наименование	Стр.
1.463.1-3/87.5-48	Изделие закладное М1; М2	98
-49	Изделие закладное М3,..М6	99
-50	Изделие закладное М7	100
-51	Изделие закладное М8; М9	101
-52	Изделие закладное М10; М11	102
-53	Изделие накладное МН1	103
-54	Изделие накладное МН2	104
-55	Изделие накладное МН3	105
-56	Изделие накладное МН4,..МН7	106
-57	Изделие накладное МН8....МН11	107
-58	Изделие накладное МН12; МН13	108
-59	Изделие накладное МН14; МН15	109
-60	Стойка опорная СМ1	110
-61	Изделие накладное МН16...МН18	111
-62	Изделие накладное МН19; МН20	112
-63	Изделие накладное МН21, МН22	113
-64	Стержень напрягаемый СТН1...СТН19	114

23153-06 5

https://zavodjbi.com/

https://zavodjbi.com/

1. Плоские арматурные каркасы и сетки должны изготавливаться при помощи контактной точечной электросварки в соответствии с ГОСТ 14098-85.

Сварку стержней в каркасах и сетках выполнять во всех точках пересечения.

Объединение плоских каркасов в пространственные следует производить в кондукторах при помощи электросварочных клещей (дуговой электросварки не допускается).

2. Упрочнение напрягаемой арматуры класса А-III в производить с контролем напряжений и удлинений в соответствии с ГОСТ 22362-77.

3. Марки стали арматурных и закладных изделий принимают в соответствии с указаниями, приведенными в проекте здания, для которого изготовляют фермы в соответствии с приложением 1 и 2 СНиП 2.03.01-84.

4. Сварку тавровых соединений круглых стержней с листовым прокатом выполнять под слоем флюса по ГОСТ 14098-85.

5. Арматурные и закладные изделия должны быть приняты техническим контролем предприятия-изготовителя поштучно в соответствии с требованиями ГОСТ 10922-75. Каждое готовое изделие должно иметь бирку с указанием его марки.

6. Антикоррозионную защиту закладных изделий выполнять по указаниям, приведенным в проекте здания и в соответствии с требованиями СНиП 2.03.11-85.

Нач. отд.	Зиновьев		
Н. контр.	Гершанок		
Гл. конст.	Гершанок		
Рук. гр.	Иванов		

1.463.1-3/87.5-ТТ

Технические требования

Стадия	Лист	Листов
Р		1

Проектный институт №1

Инв. № подл. | Подпись и дата | Взам. инв. №

23153-06 6

https://zavodjbi.com/

https://zavodjbi.com/

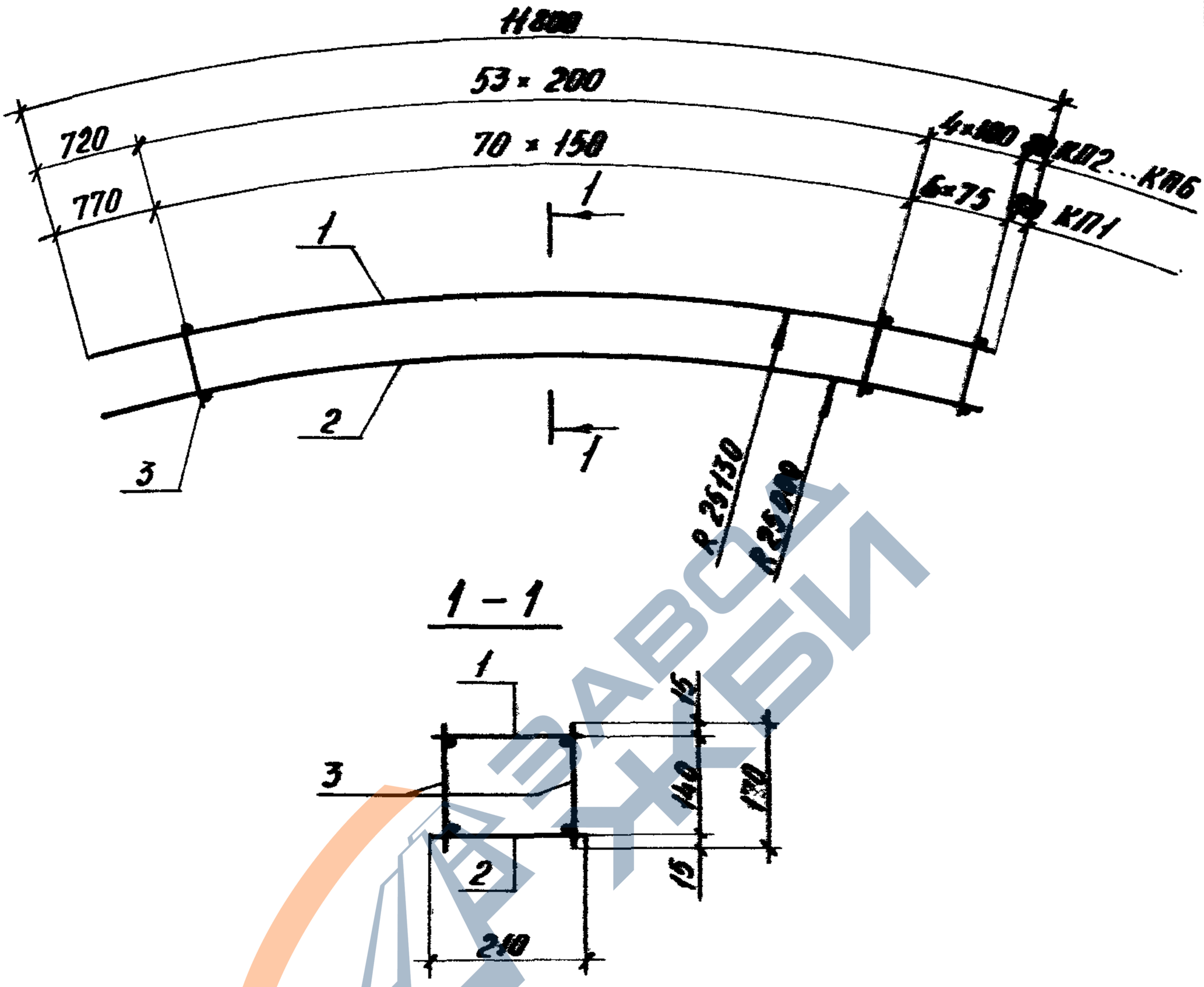

Спецификацию см. лист 2

Нач. отд.	Зиновьев			1.463.1 – 3/87.5-1			
Н. контр.	Гершанок						
Гл. констр.	Гершанок			Каркас КП1 ... КП6	Стадия	Лист	Листов
Рук. гр.	Иванов				Р	1	2
Вед. инж.	Бабушкин				Производственное объединение		
Ст. инж.	Левочская						
Инж.	Ростопова						

23153-06 7

https://zavodjbi.com/

https://zavodjbi.com/

Марка	Поз.	Наименование	Кол	Обозначение документа	Масса, кг
КП1	1	Каркас КР1	1	1.463.1-3/87.5-6	37,6
	2	КР18	1	-8	
	3	ф5ВрI, ℓ=170; 0,03 кг	154	без черт.	
КП2	1	Каркас КР2	1	1.463.1-3/87.5-6	48,0
	2	КР19	1	-9	
	3	ф5ВрI, ℓ=170; 0,03 кг	116	без черт.	
КП3	1	Каркас КР3	1	1.463.1-3/87.5-6	63,0
	2	КР20	1	-9	
	3	ф5ВрI, ℓ=170; 0,03 кг	116	без черт.	
КП4	1	Каркас КР4	1	1.463.1-3/87.5-6	80,3
	2	КР21	1	-9	
	3	ф5ВрI, ℓ=170; 0.03 кг	116	без черт.	
КП5	1	Каркас КР5	1	1.463.1-3/87.5-6	103,2
	2	КР22	1	-9	
	3	ф6АI, ℓ=170; 0.04 кг	116	без черт.	
КП6	1	Каркас КР6	1	1.463.1-3/87.5-6	125,0
	2	КР23	1	-9	
	3	ф6АI, ℓ=170; 0,04 кг	116	без черт.	

Арматура класса ВрI по ГОСТ 6727-80*
Арматура класса АI по ГОСТ 5781-82.*

Инв.N подл. | Подпись и дата | Взам.инв.N

23153-06 8

https://zavodjbi.com/

https://zavodjbi.com/

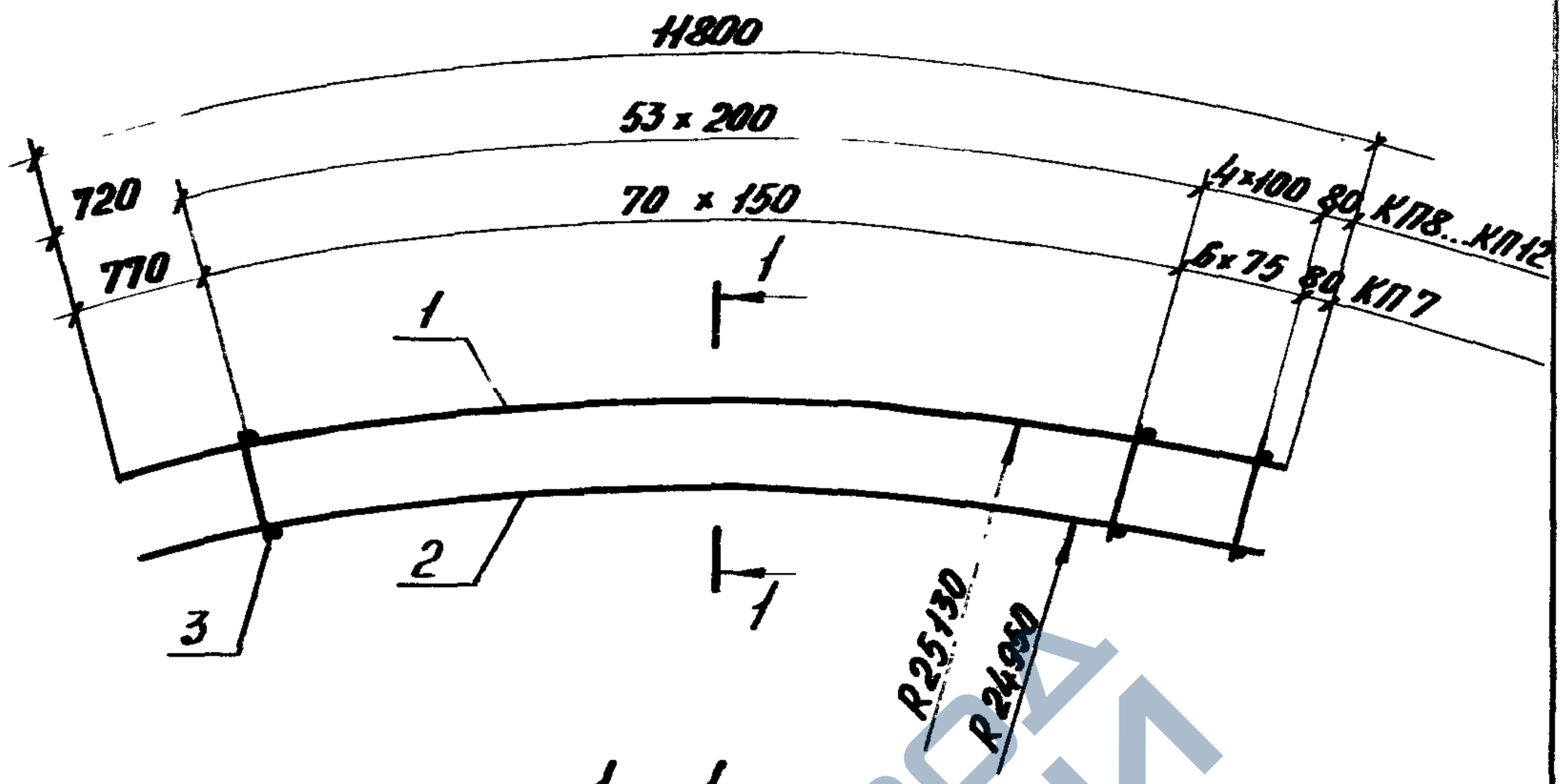

1 – 1

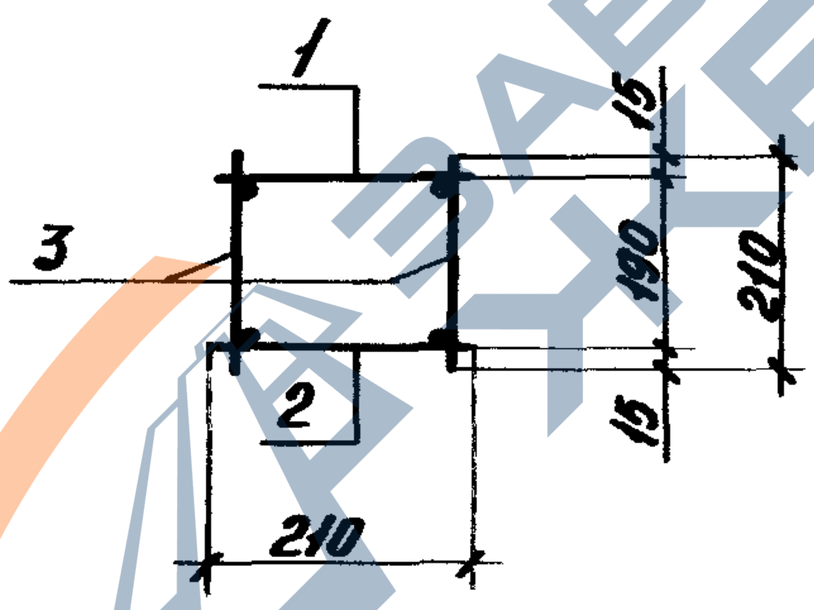

Спецификацию см. лист 2

Нач.отд.	Зиновьев		1.463.1-3/87.5-2			
Н.контр.	Герасимчик					
Гл.спец.	Герасимчик		Каркас КП7 ... КП12	Стадия	Лист	Листов
Гл.инж.	Иванов			Р	1	2
Гл.арх.	Бабушкина			Проектный институт №1		
	Лебовская					
	Растанова					

https://zavodjbi.com/

https://zavodjbi.com/

Марка	Поз.	Наименование	Кол	Обозначение документа	Масса, кг
КП7	1	Каркас КР1	1	1.463.1-3/87.5 -6	37,6
	2	КР18	1	-8	
	3	ф5ВрI, ℓ=210; 0,03кг	154	без черт.	
КП8	1	Каркас КР2	1	1.463.1-3/87.5 -6	48,0
	2	КР19	1	-9	
	3	ф5ВрI, ℓ=210; 0,03кг	116	без черт.	
КП9	1	Каркас КР3	1	1.463.1-3/87.5 -6	63,0
	2	КР20	1	-9	
	3	ф5ВрI, ℓ=210; 0,03кг	116	без черт.	
КП10	1	Каркас КР4	1	1.463.1-3/87.5 -6	80,3
	2	КР21	1	-9	
	3	ф5ВрI, ℓ=210; 0,03кг	116	без черт.	
КП11	1	Каркас КР5	1	1.463.1-3/87.5 -6	104,4
	2	КР22	1	-9	
	3	ф6АI, ℓ=210; 0,05кг	116	без черт.	
КП12	1	Каркас КР6	1	1.463.1-3/87.5 -6	126,2
	2	КР23	1	-9	
	3	ф6АI, ℓ=210; 0,05кг	116	без черт.	

Арматура класса ВрI по ГОСТ 6727-80*
Арматура класса АI по ГОСТ 5781-82*

Инв.N подл. | Подпись и дата | Взам.инв.N

23153-06 10

https://zavodjbi.com/

https://zavodjbi.com/

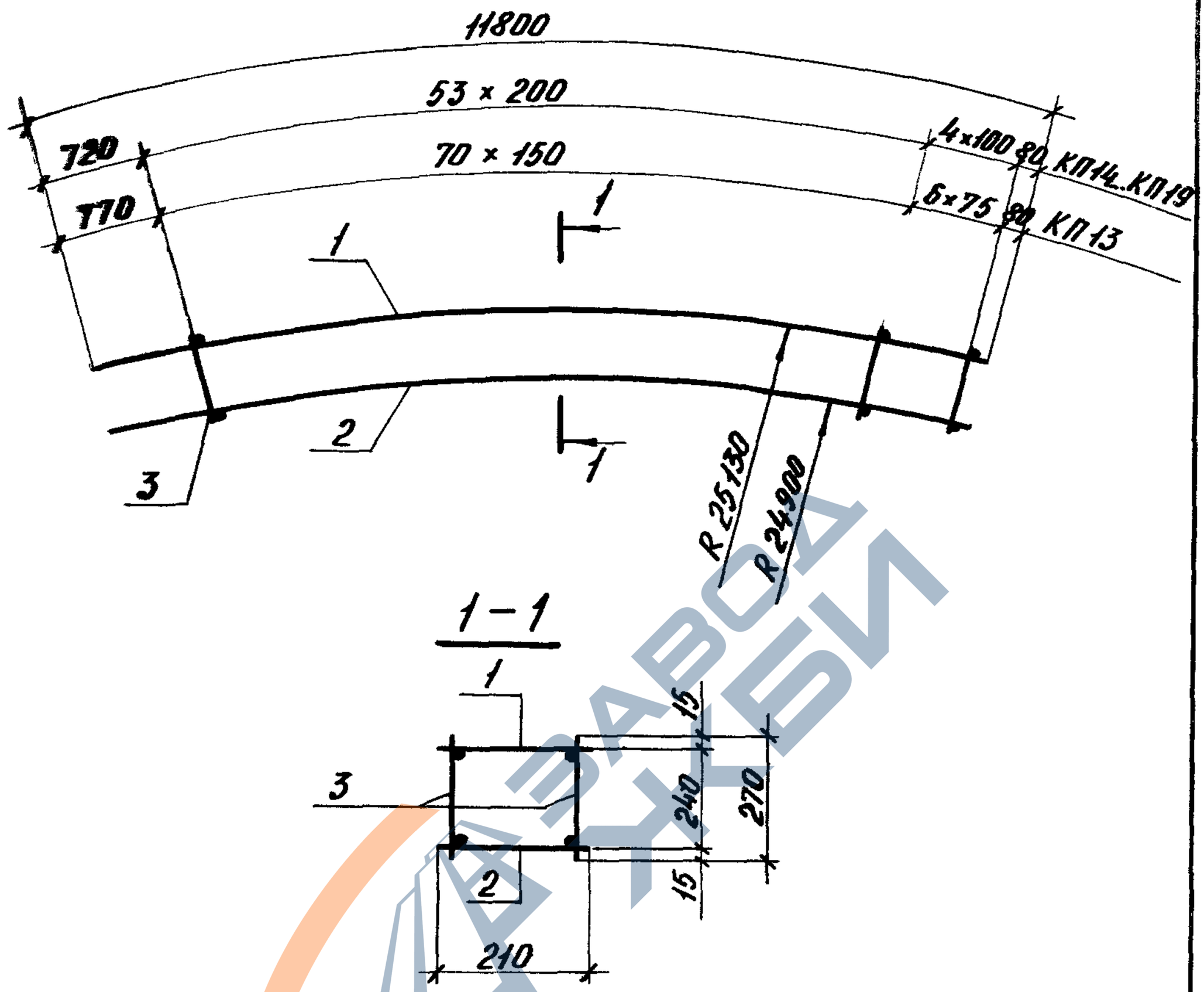

Спецификацию см. лист 2

Нач. отд.	Зимбалев		1.463.1-3/87.5-3			
Инж.	Гриценюк					
Гл. инж.	Гриценюк		Каркас КП13 ... КП19	Стадия	Лист	Листов
Рук. гр.	Иванов			Р	1	2
Вед. инж.	Бабушкин			Проектный институт N1		
Ст. инж.	Левочкина					
Инж.	Ростанова					

https://zavodjbi.com/

https://zavodjbi.com/

Марка	Поз.	Наименование	Кол.	Обозначение документа	Масса, кг.
КП13	1	Каркас КР1	1	1.463.1-3/87.5 -6	39,2
	2	КР18	1	-8	
	3	Ф5ВрI, ℓ=270; 0,04кг	154	без черт.	
КП14	1	Каркас КР2	1	1.463.1-3/87.5 -6	49,1
	2	КР19	1	-9	
	3	Ф5ВрI, ℓ=270; 0,04кг	116	без черт.	
КП15	1	Каркас КР3	1	1.463.1-3/87.5 -6	64,4
	2	КР20	1	-9	
	3	Ф5ВрI, ℓ=270; 0,04кг	116	без черт.	
КП16	1	Каркас КР4	1	1.463.1-3/87.5 -6	81,7
	2	КР21	1	-9	
	3	Ф5ВрI, ℓ=270; 0,04кг	116	без черт.	
КП17	1	Каркас КР5	1	1.463.1-3/87.5 -6	105,4
	2	КР22	1	-9	
	3	Ф6АI, ℓ=270; 0,06кг	116	без черт.	
КП18	1	Каркас КР6	1	1.463.1-3/87.5 -6	127,4
	2	КР23	1	-9	
	3	Ф6АI, ℓ=270; 0,06кг	116	без черт.	
КП19	1	Каркас КР7	1	1.463.1-3/87.5 -6	160,5
	2	КР24	1	-9	
	3	Ф8АI, ℓ=270; 0,11кг	116	без черт.	

Арматура ВрI по ГОСТ 6727-80*

Арматура АI по ГОСТ 5781-82*

Инв. N подл. | Подпись и дата | Взам. инв. N

https://zavodjbi.com/

https://zavodjbi.com/

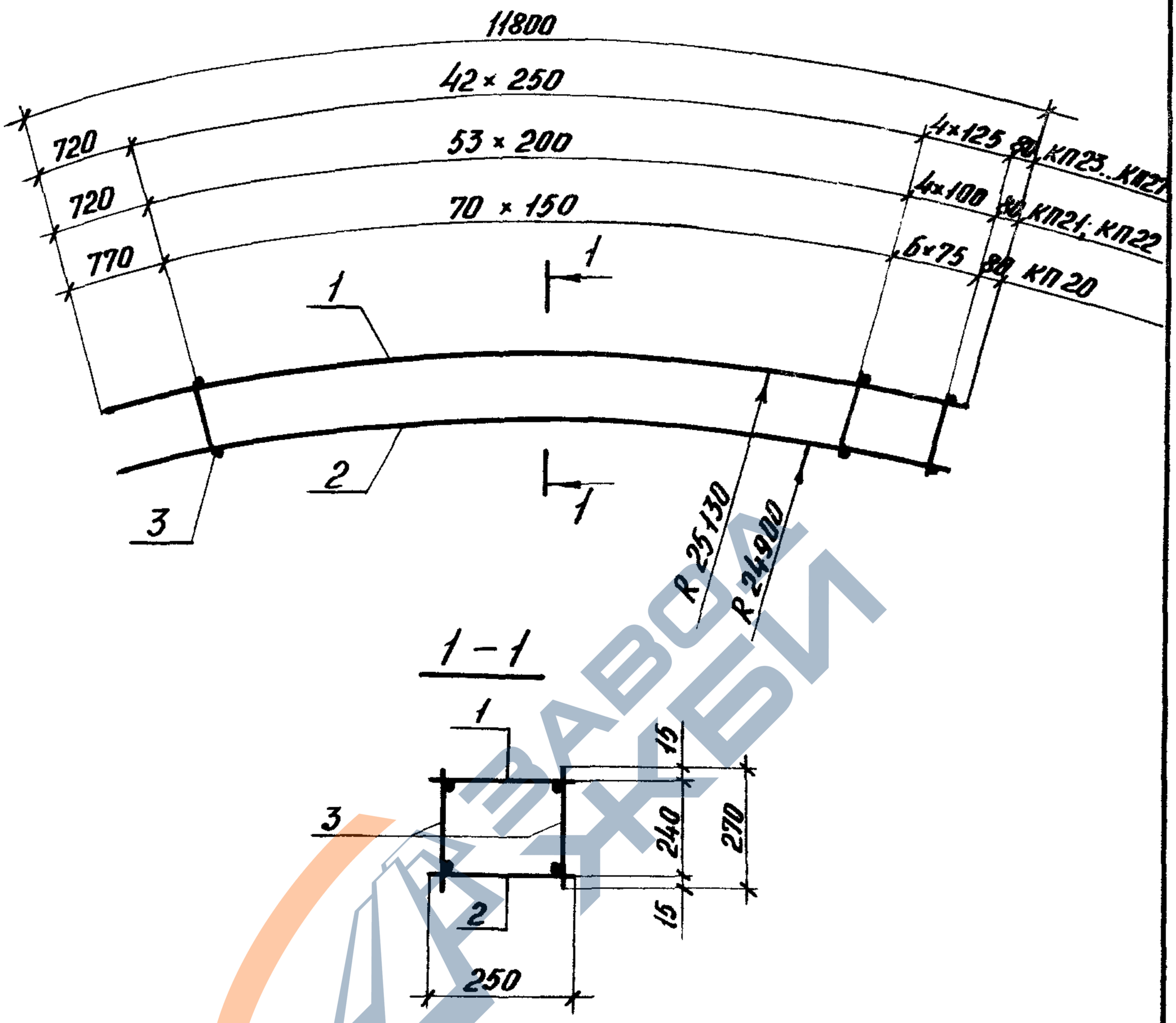

Спецификацию см. лист 2

Нач. отд.	Зиновьев			1.463.1 – 3/87.5-4			
Н. контр.	Гершанок						
Гл. констр.	Гершанок			Каркас КП20... КП27	Стадия	Лист	Листов
Рук. гр.	Иванов				Р	1	2
Вед. инж.	Бобушкин				Проектный институт		
Ст. инж.	Лебочская						
Инж.	Рослякова						

https://zavodjbi.com/

https://zavodjbi.com/

Марка	Поз.	Наименование	Кол.	Обозначение документа	Масса, кг
КП20	1	Каркас КР8	1	1.463.1-3/87.5 -6	40,4
	2	КР25	1	-10	
	3	ф5ВрI, ℓ=270; 0,04кг	154	без черт.	
КП21	1	Каркас КР9	1	1.463.1-3/87.5 -6	50,1
	2	КР26	1	-10	
	3	ф5ВрI, ℓ=270; 0,04кг	116	без черт.	
КП22	1	Каркас КР10	1	1.463.1-3/87.5 -6	65,1
	2	КР27	1	-10	
	3	ф5ВрI, ℓ=270; 0,04кг	116	без черт.	
КП23	1	Каркас КР11	1	1.463.1-3/87.5 -6	80,9
	2	КР28	1	-10	
	3	ф5ВрI, ℓ=270; 0,04кг	94	без черт.	
КП24	1	Каркас КР12	1	1.463.1-3/87.5 -6	104,1
	2	КР29	1	-10	
	3	ф6АI, ℓ=270; 0,06кг	94	без черт.	
КП25	1	Каркас КР13	1	1.463.1-3/87.5 -6	125,9
	2	КР30	1	-10	
	3	ф6АI, ℓ=270; 0,06кг	94	без черт.	
КП26	1	Каркас КР14	1	1.463.1-3/87.5 -6	158,1
	2	КР31	1	-10	
	3	ф8АI, ℓ=270; 0,11кг	94	без черт.	
КП27	1	Каркас КР15	1	1.463.1-3/87.5 -6	198,5
	2	КР32	1	-10	
	3	ф8АI, ℓ=270; 0,11кг	94	без черт.	

Арматура класса АI по ГОСТ 5781-82*
Арматура класса ВрI по ГОСТ 6727-80.*

Взам. инв.№ | Подпись и дата | Инв.№ подл.

23153-06 14

https://zavodjbi.com/

https://zavodjbi.com/

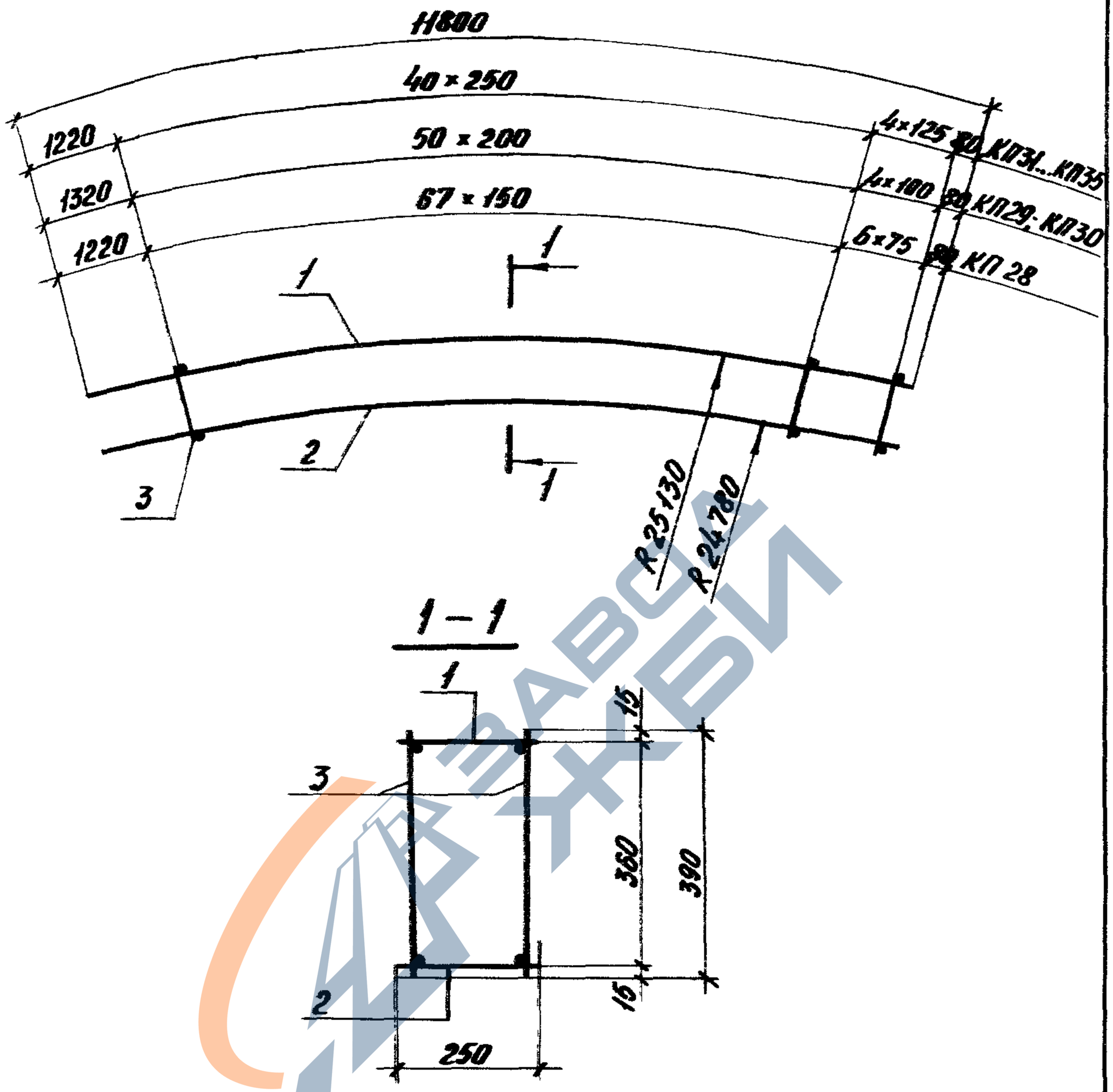

Спецификацию см. лист 2

Нач.отд.	Зиновьев			1.463.1 – 3/87.5 – 5		
Н.контр.	Гершанок					
Гл.констр.	Гершанок			Каркас КП28... КП35	Стадия	Лист	Листов
Рук. гр.	Иванов				Р	1	2
Вед. инж.	Бабушкин				Проектный институт №1		
Ст. инж.	Левочская						
Инж.	Роспопова						

https://zavodjbi.com/

https://zavodjbi.com/

Марка	Поз.	Наименование	Кол.	Обозначение документа	Масса, кг
КП28	1	Каркас КР8	1	1.463.1-3/87.5-6	42,5
	2	КР33	1	-10	
	3	⌀5ВрI, ℓ=390; 0,06кг	148	без черт.	
КП29	1	Каркас КР9	1	1.463.1-3/87.5-6	51,2
	2	КР34	1	-10	
	3	⌀5ВрI, ℓ=390; 0.06кг	110	без черт.	
КП30	1	Каркас КР10	1	1.463.1-3/87.5-6	65,9
	2	КР35	1	-10	
	3	⌀5ВрI, ℓ=390; 0,06кг	110	без черт.	
КП31	1	Каркас КР11	1	1.463.1-3/87.5-6	81,0
	2	КР36	1	-10	
	3	⌀5ВрI, ℓ=390; 0,06кг	90	без черт.	
КП32	1	Каркас КР12	1	1.463.1-3/87.5-6	104,7
	2	КР37	1	-10	
	3	⌀6АI, ℓ=390; 0.09кг	90	без. черт.	
КП33	1	Каркас КР13	1	1.463.1-3/87.5-6	126,1
	2	КР38	1	-10	
	3	⌀6АI, ℓ=390; 0,09кг	90	без черт.	
КП34	1	Каркас КР16	1	1.463.1-3/87.5-7	176,8
	2	КР39	1	-10	
	3	⌀8АI, ℓ=390; 0,15кг	90	без черт.	
КП35	1	Каркас КР17	1	1.463.1-3/87.5-7	221,6
	2	КР40	1	-10	
	3	⌀8АI, ℓ=390; 0,15кг	90	без черт.	

Арматура АI по ГОСТ 5781-82*

Арматура ВрI по ГОСТ 6727-80*

Взам. инв. №

Подпись и дата

Инв. № подл.

https://zavodjbi.com/

https://zavodjbi.com/

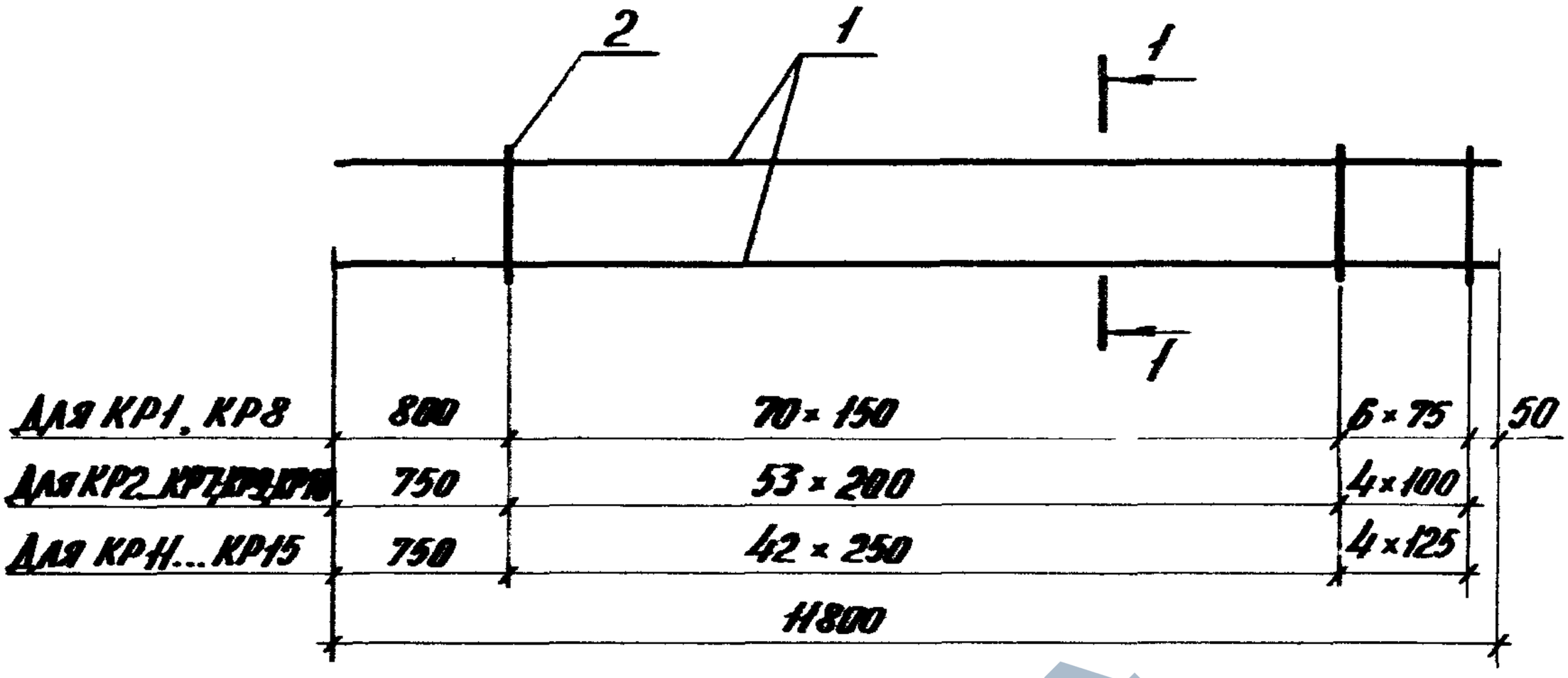

1 – 1

Для КР1...КР7

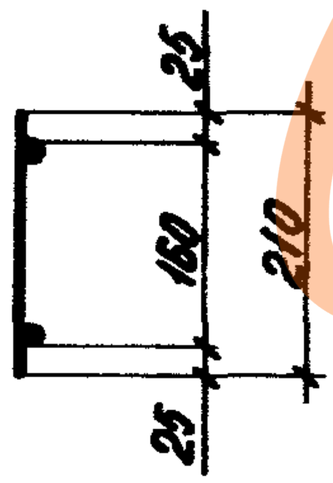

Для КР8...КР15

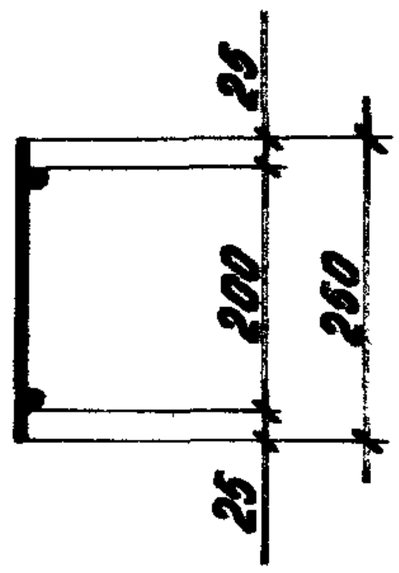

Спецификацию см. лист 2

Нач. отд.	Зеновьев		1.463.1-3/87.5-6			
Н. контр.	Германюк					
Гл. инж. пр.	Германюк					
Гл. спец.	Иванов		Каркас КР1...КР15	Стадия	Лист	Листов
	Бобрышев			Р	1	2
	Лебяческая			Проектный институт Н1		
	Расторгуева					

https://zavodjbi.com/

https://zavodjbi.com/

Инв.№ подл.	Подпись и дата	Взам. инв.№

Поз.	Наименование	Кол. на каркас КР															Примечание
		1	2	3	4	5	6	7	8	9	10	11	12	13	14	15	
1	ф 10 АIII, ℓ = 11800; 7,28 кг	2							2								
	12 АIII, ℓ = 11800; 10,48 кг		2							2							
	14 АIII, ℓ = 11800; 14,25 кг			2							2						
	16 АIII, ℓ = 11800; 18,62 кг				2							2					
	18 АIII, ℓ = 11800; 23,58 кг					2							2				
	20 АIII, ℓ = 11800; 29,10 кг						2							2			
	22 АIII, ℓ = 11800; 35,21 кг							2							2		
	25 АIII, ℓ = 11800; 45,43 кг															2	
2	ф 5 ВрI, ℓ = 210; 0,03 кг	77	58	58	58												
	5 ВрI, ℓ = 250; 0,04 кг								77	58	58	47					
	6 АI, ℓ = 210; 0,05 кг					58	58										
	6 АI, ℓ = 250; 0,06 кг												47	47			
	8 АI, ℓ = 210; 0,08 кг							58									
	8 АI, ℓ = 250; 0,10 кг														47	47	
	Масса каркаса, кг	16,9	22,7	30,4	38,1	50,0	61,1	75,1	17,7	23,3	30,9	38,1	50,0	61,0	75,1	95,6	

Арматура класса ВрI по ГОСТ 6727-80*, класса АI, класса АIII по ГОСТ 5781-82*

https://zavodjbi.com/

https://zavodjbi.com/

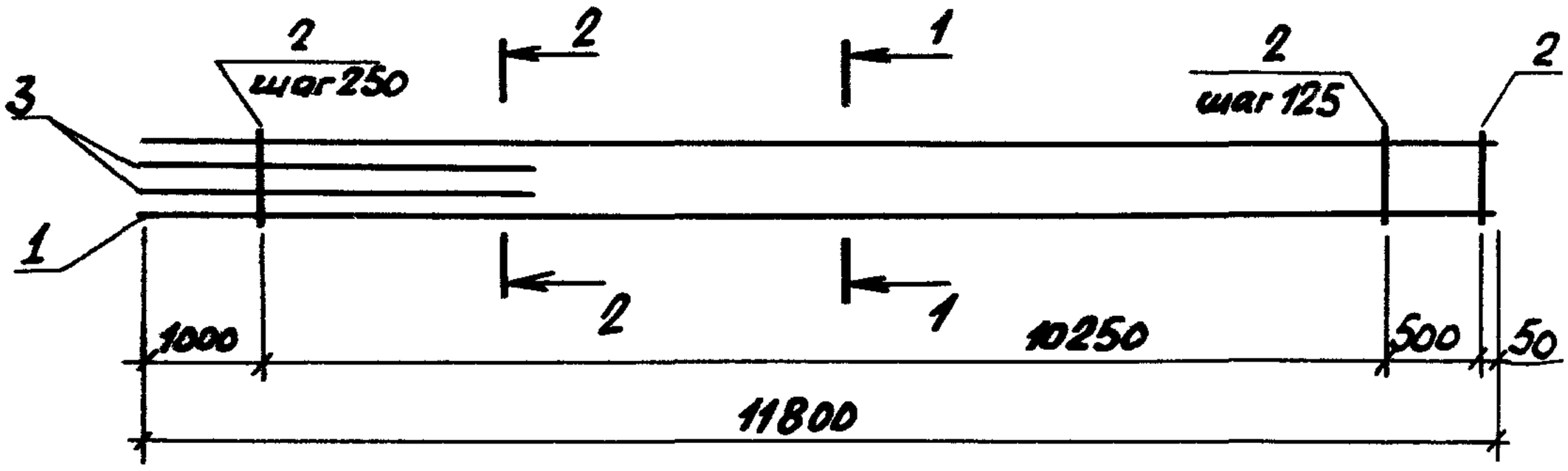

Марка каркаса	Поз.	Наименование	Кол.	Масса ед., кг	Масса каркаса, кг
КР16	1	ф 22 А III, ℓ=11800	2	35,21	93,5
	2	8 АI, ℓ=250	46	0,10	
	3	22 А III, ℓ=3100	2	9,25	
КР17	1	ф 25 А III, ℓ=11800	2	45,43	119,3
	2	8 АI, ℓ=250	46	0,10	
	3	25 А III, ℓ=3100	2	11,94	

Арматура класса АI, А III по ГОСТ 5781-82*

Нач. отд.	Зиновьев		
Н. контр.	Герщанок		
Гл. конст.	Герщанок		
Рук. гр.	Иванов		
Вед. инж.	Бабушкин		
Ст. инж.	Левочская		
Инж.	Росполова		

1.463.1-3/87.5-7

Каркас

КР16, КР17

Стадия	Лист	Листов
Р		1

ПРОЕКТНЫЙ ИНСТИТУТ №1

Инв. № подл. | Подпись и дата | Взам. инв. №

https://zavodjbi.com/

https://zavodjbi.com/

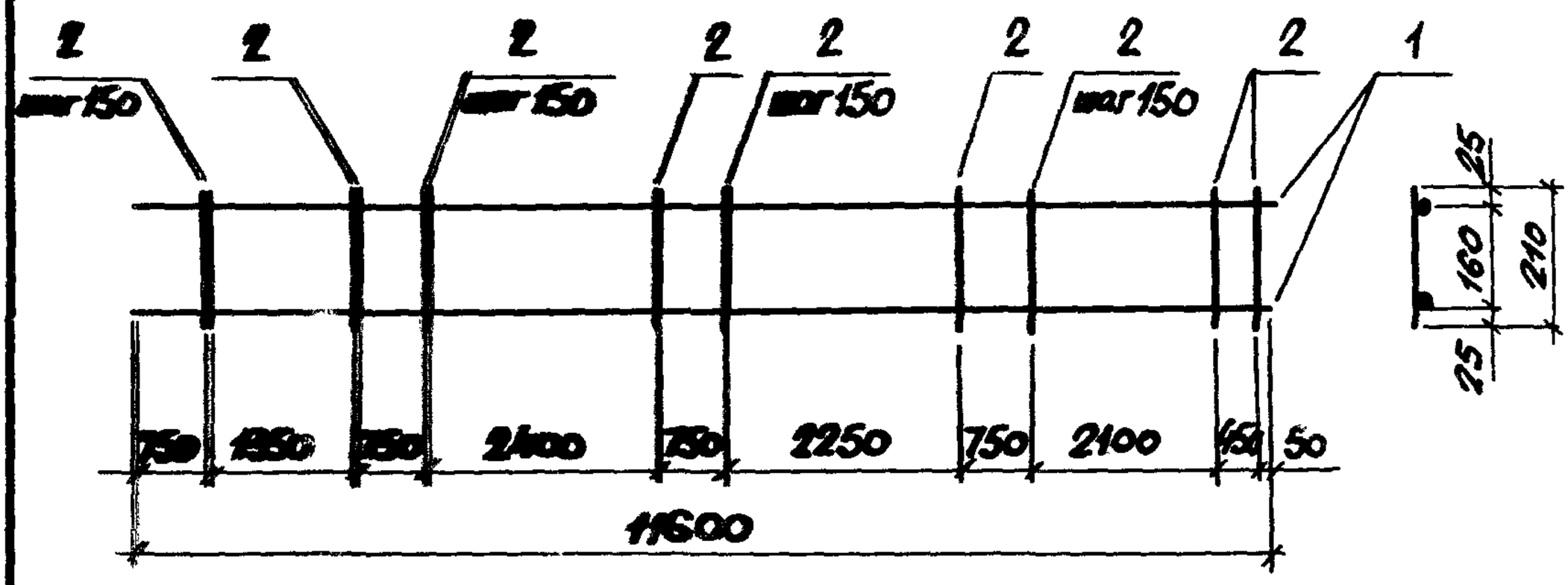

Марка каркаса	Поз.	Наименование	Кол.	Масса ед., кг	Масса каркаса кг
КР18	1	ф10 AIII, ℓ=11600	2	7,16	16,1
	2	5ВрI, ℓ=210	59	0,03	

Арматура класса ВрI по ГОСТ 6727-80*, класса AIII по ГОСТ 5781-82*.

Инж.гр.	Зимбаев		1.463.1-3/87.5-8			
Н.контр.	Корниенко					
Гл.спец.	Корниенко		Каркас КР18	Стадия	Лист	Листов
Рук.гр.	Шелов			Р		1
Вед.инж.	Бабушкина			ПРОЕКТНЫЙ ИНСТИТУТ №1		
Ст.инж.	Кобычкова					
Инж.	Растопова					

Инв.№подл. | Подпись и дата | Взам.инв.№

23153-06 20 Формат А4

https://zavodjbi.com/

https://zavodjbi.com/

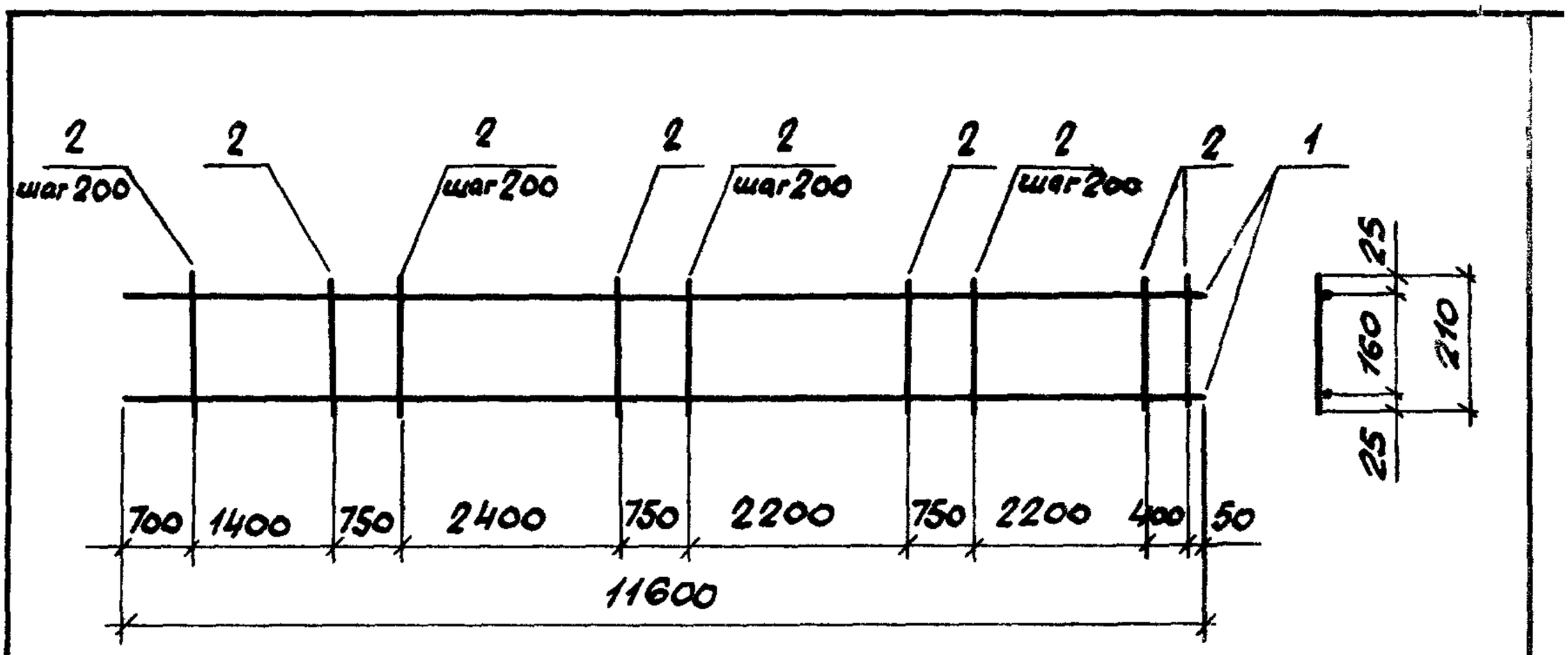

Поз.	Наименование	Кол. на каркас КР						Примечание
		19	20	21	22	23	24	
1	ф 12 А III , ℓ = 11600 ; 10,3 кг	2						
	14 А III , ℓ = 11600 ; 14,01 кг		2					
	16 А III , ℓ = 11600 ; 18,3 кг			2				
	18 А III , ℓ = 11600 ; 23,18 кг				2			
	20 А III , ℓ = 11600 ; 28,61 кг					2		
	22 А III , ℓ = 11600 ; 34,61 кг						2	
2	ф 5 ВрI , ℓ = 210 ; 0,03 кг	46	46	46				
	6 АI , ℓ = 210 ; 0,05 кг				46	46		
	8 АI , ℓ = 210 ; 0,08 кг						46	
	Масса каркаса, кг	22,0	29,4	38,0	48,7	59,5	72,9	

Арматура класса ВрI по ГОСТ 6727-80*, класса АI, класса А III по ГОСТ 5781-82*.

Нач.отд.	Зиновьев		1.463.1-3/87.5 - 9	
Н.контр.	Гершанок			
Гл.конст.	Гершанок		Каркас КР19 ... КР24	Стадия Р · Лист · Листов 1
Рук.гр.	Иванов			ПРОЕКТНЫЙ ИНСТИТУТ №1
Вед.инж.	Бабушкин			
Ст.инж.	Левочская			
Инж.	Ростопова			

https://zavodjbi.com/

https://zavodjbi.com/

КР25 ... КР32

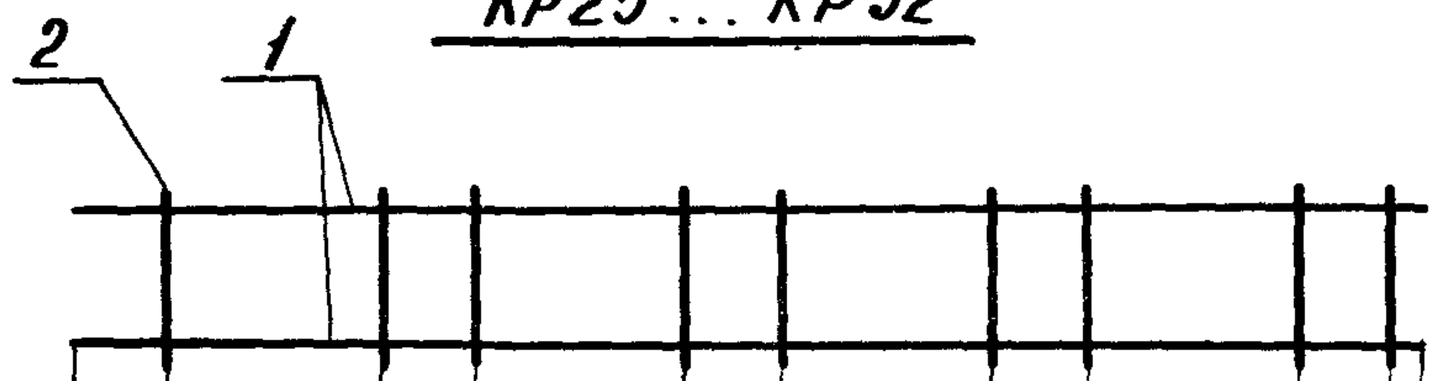

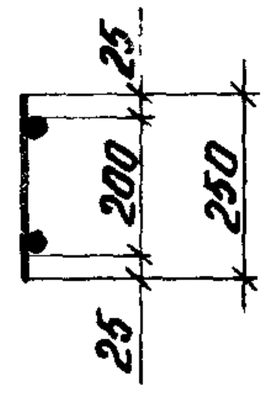

Для КР 25	750	8×150	950	15×150	950	14×150	950	13×150	450	50
Для КР26, КР27	700	6×200	950	12×200	950	10×200	950	10×200	400	
Для КР28...КР32	700	5×250	950	9×250	950	8×250	950	8×250	500	

11600

КР33 ... КР40

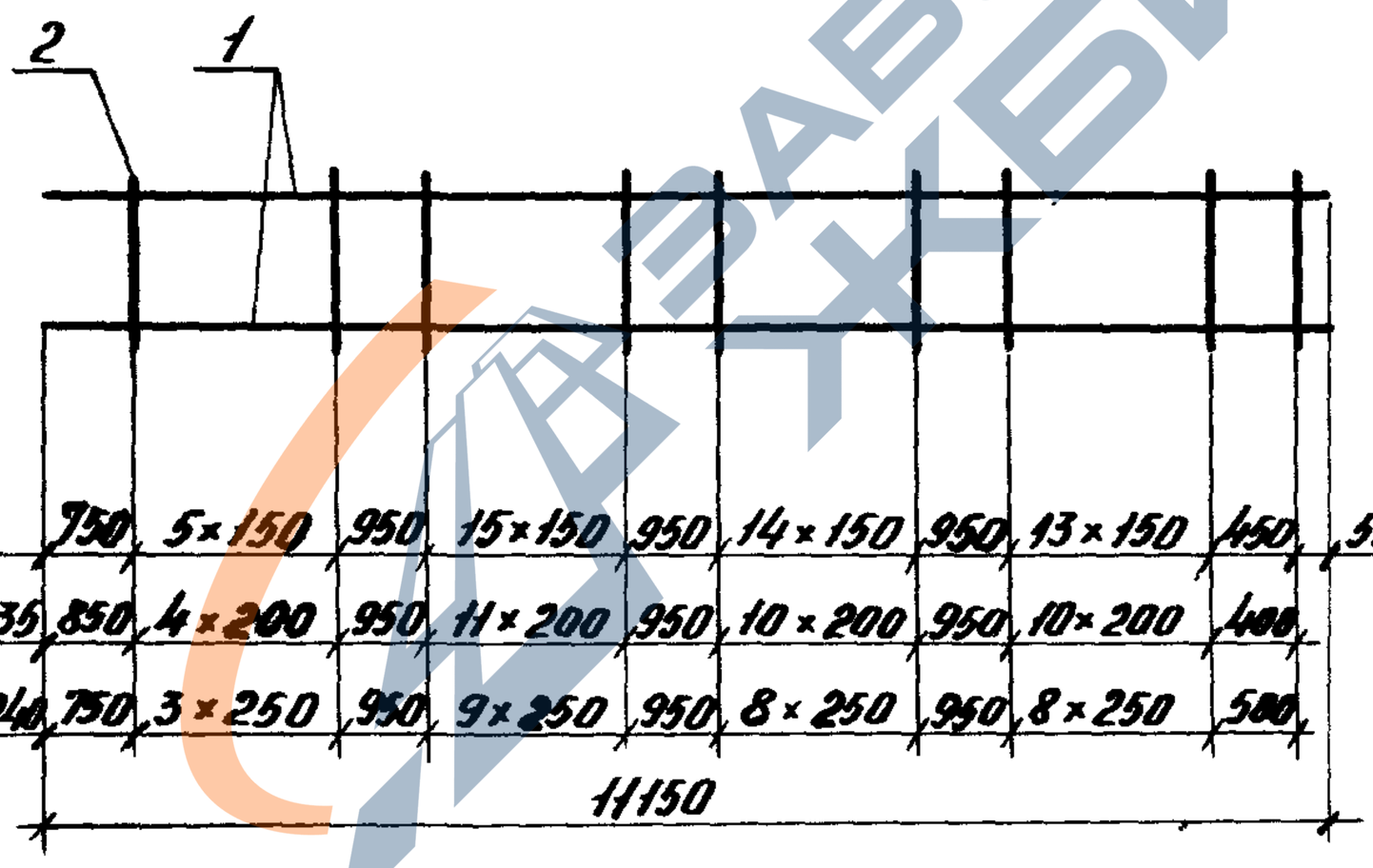

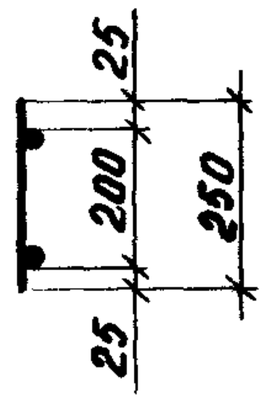

Для КР 33	750	5×150	950	15×150	950	14×150	950	13×150	450	50
Для КР34; КР35	850	4×200	950	11×200	950	10×200	950	10×200	400	
Для КР36...КР40	750	3×250	950	9×250	950	8×250	950	8×250	500	

11150

Спецификацию см. лист 2

Нач. отд.	Зиновьев		1.463.1 – 3/87.5-10
Н. контр.	Гершонок		
Гл. контр.	Гершонок		Каркас КР25 ... КР40
Рук. гр.	Иванов		
Вед. инж.	Бобушкин		
Ст. инж.	Лебовская		
Инж.	Расторгуева		

Стадия	Лист	Листов
Р	1	2

Проектный институт №1

Инв. № подл. | Подпись и дата | Взам. инв. №

23153-06 22

https://zavodjbi.com/

https://zavodjbi.com/

Поз.	Наименование	Кол. на каркас КР								Примечание
		25	26	27	28	29	30	31	32	
1	ф10АIII, ℓ=11600 ; 7,16 кг	2								
	12АIII, ℓ=11600 ; 10,3 кг		2							
	14АIII, ℓ=11600 ; 14,01 кг			2						
	16АIII, ℓ=11600 ; 18,3 кг				2					
	18АIII, ℓ=11600 ; 23,18 кг					2				
	20АIII, ℓ=11600 ; 28,61 кг						2			
	22АIII, ℓ=11600 ; 34,61 кг							2		
	25АIII, ℓ=11600 ; 44,66 кг								2	
2	ф5ВрI, ℓ=250 ; 0,04 кг	55	43	43	35					
	6АI, ℓ=250 ; 0,06 кг					35	35			
	8АI, ℓ=250 ; 0,10 кг							35	35	
	Масса каркаса, кг	16,5	22,3	29,1	38,0	48,5	59,3	72,9	92,8	

Поз.	Наименование	Кол. на каркас КР								Примечание
		33	34	35	36	37	38	39	40	
1	ф10АIII, ℓ=11150 ; 6,88 кг	2								
	12АIII, ℓ=11150 ; 9,90 кг		2							
	14АIII, ℓ=11150 ; 13,47 кг			2						
	16АIII, ℓ=11150 ; 17,59 кг				2					
	18АIII, ℓ=11150 ; 22,28 кг					2				
	20АIII, ℓ=11150 ; 27,50 кг						2			
	22АIII, ℓ=11150 ; 33,27 кг							2		
	25АIII, ℓ=11150 ; 42,93 кг								2	
2	ф5ВрI, ℓ=250 ; 0,04 кг	52	40	40	33					
	6АI, ℓ=250 ; 0,06 кг					33	33			
	8АI, ℓ=250 ; 0,10 кг							33	33	
	Масса каркаса, кг	15,9	21,4	28,5	36,5	46,6	57,0	69,8	89,2	

Арматура класса ВрI по ГОСТ 6727-80*, класса АI, класса АIII по ГОСТ 5781-82*

https://zavodjbi.com/

https://zavodjbi.com/

КП36... КП39

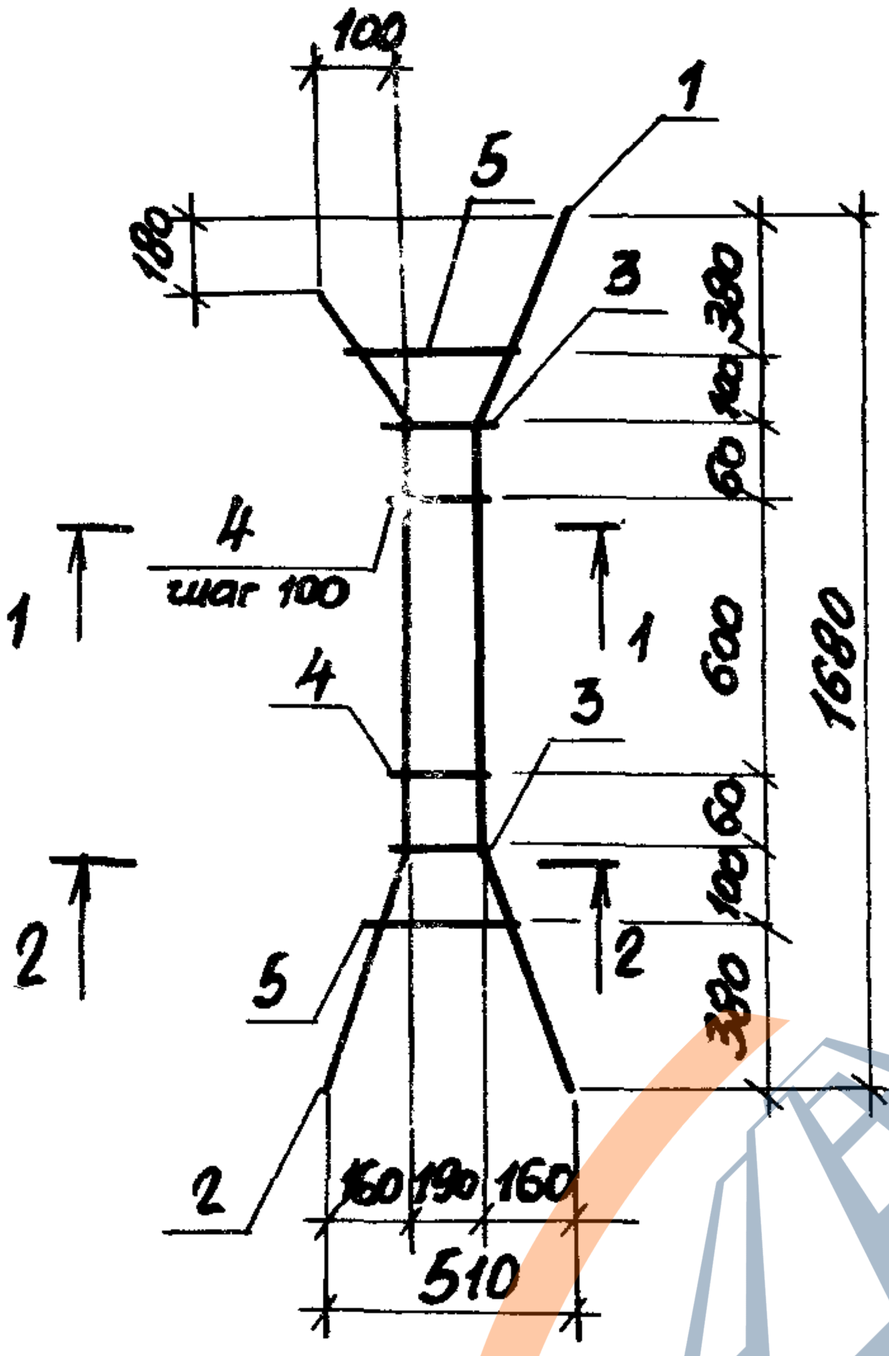

КП40 ... КП44

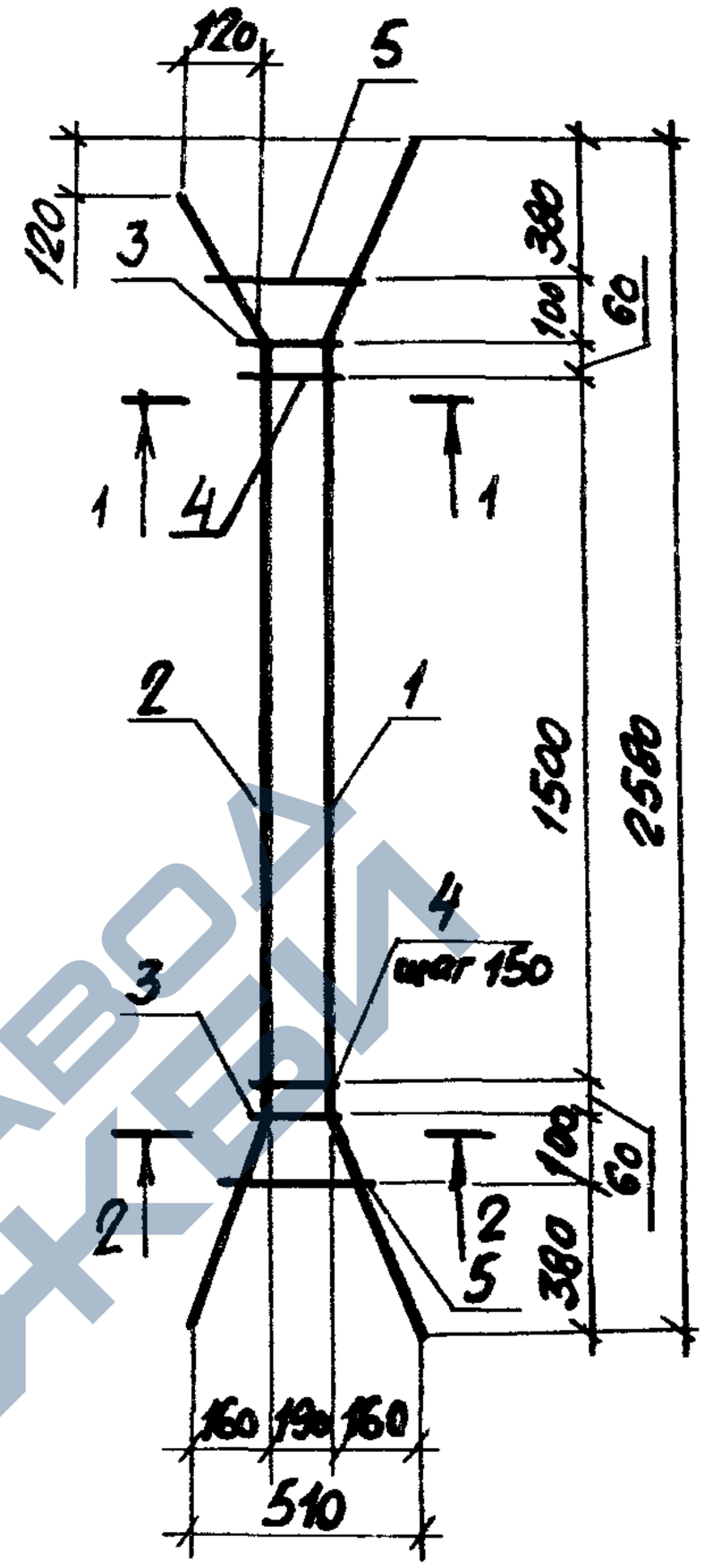

1–1

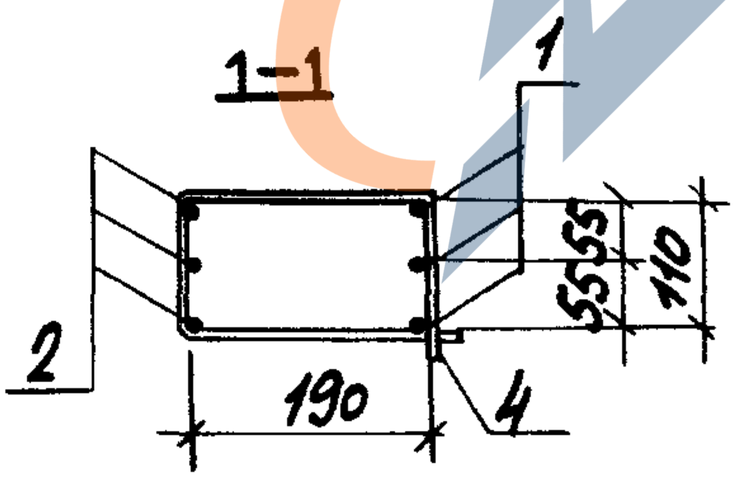

2–2

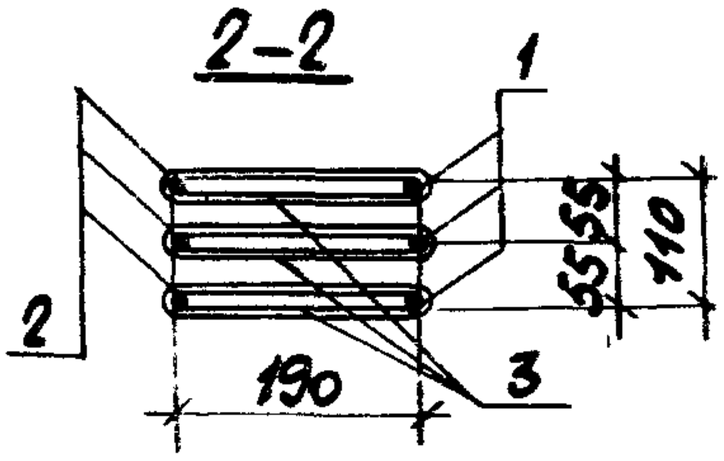

Спецификацию см. листы 3...5

Нач. отд.	Зиновьев		
Н. контр.	Гершанок		
Гл. контр.	Гершанок		
Рук. гр.	Иванов		
Вед. инж.	Бабушкин		
Ст. инж.	Левочская		
Инж.	Располова		

1.463.1-3/87.5 - 11

Каркас КП36 ... КП54

Стадия	Лист	Листов
Р	1	5

ПРОЕКТНЫЙ ИНСТИТУТ №1

Инв. № подл. | Подпись и дата | Взам. инв. №

https://zavodjbi.com/

https://zavodjbi.com/

КП45... КП49

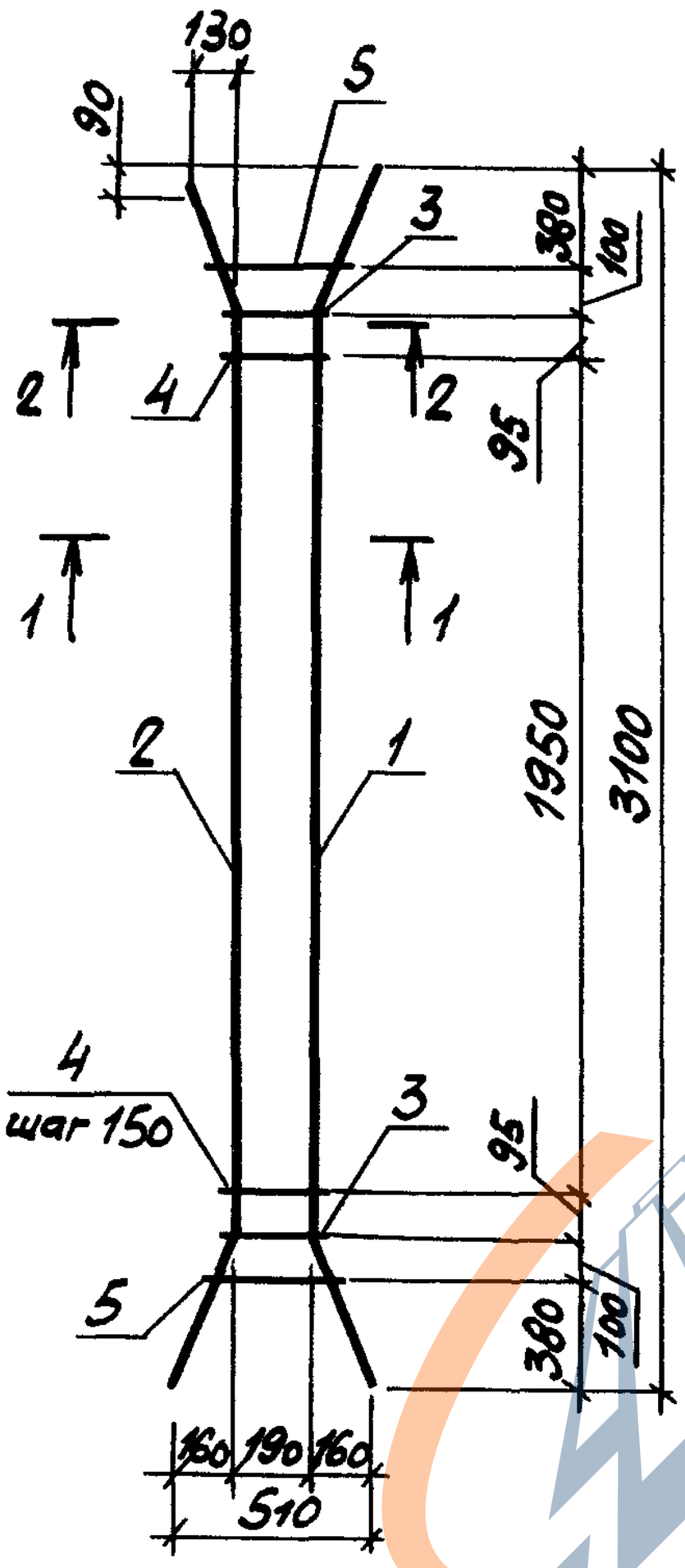

КП50... КП54

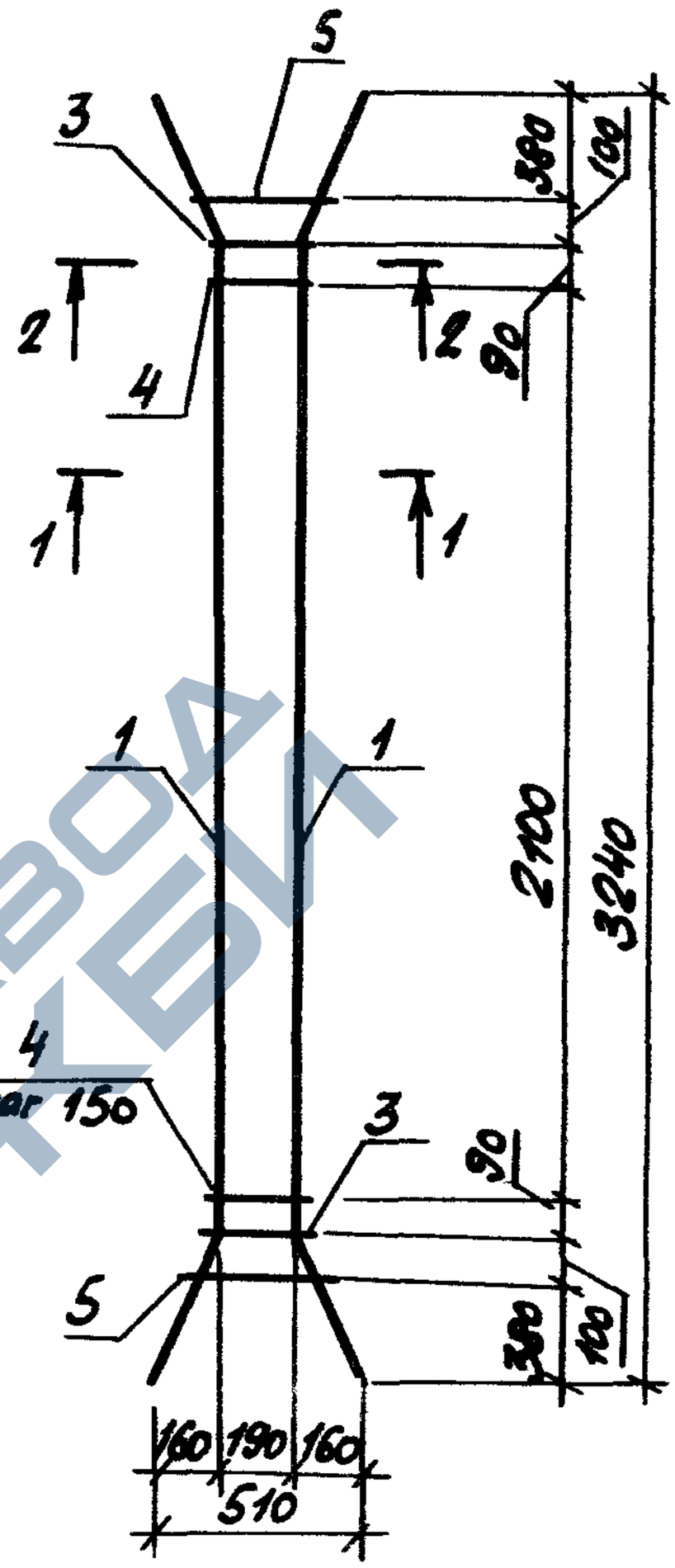

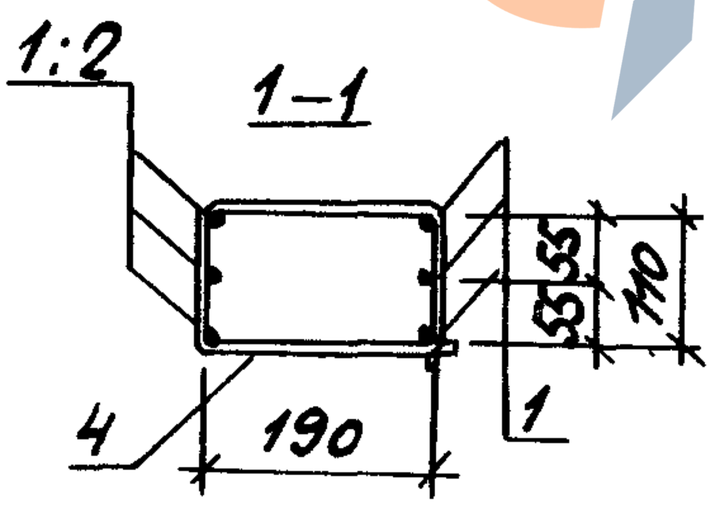

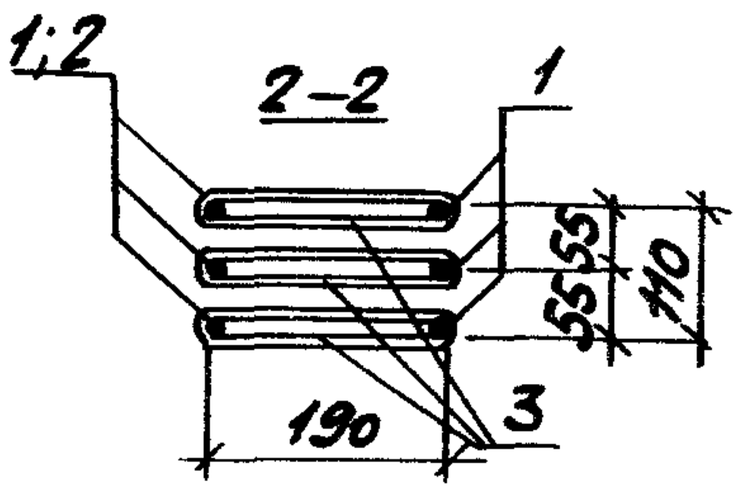

Спецификацию см. листы 3...5

https://zavodjbi.com/

https://zavodjbi.com/

Марка	Поз.	Наименование	Кол.	Обозначение документа	Масса, кг
КП36	1	Изделие арматурное СТ1	3	1.463.1-3/87.5-16	11,3
	2	СТ2	3	-16	
	3	СТ178	6	-25	
	4	СТ166	7	-24	
	5	СТ167	2	-24	
КП37	1	Изделие арматурное СТ3	3	1.463.1-3/87.5-17	15,6
	2	СТ4	3	-17	
		Поз. 3...5 по КП36			
КП38	1	Изделие арматурное СТ5	3	1.463.1-3/87.5-17	20,2
	2	СТ6	3	-17	
	3	СТ179	6	-25	
		Поз. 4; 5 по КП36			
КП39	1	Изделие арматурное СТ7	3	1.463.1-3/87.5-17	26,7
	2	СТ8	3	-17	
	3	СТ179	6	-25	
		Поз. 4; 5 по КП36			
КП40	1	Изделие арматурное СТ9	3	1.463.1-3/87.5-16	16,8
	2	СТ10	3	-16	
	3	СТ178	6	-25	
	4	СТ166	11	-24	
	5	СТ167	2	-24	
КП41	1	Изделие арматурное СТ11	3	1.463.1-3/87.5-17	22,9
	2	СТ12	3	-17	
		Поз. 3...6 по КП40			
КП42	1	Изделие арматурное СТ13	3	1.463.1-3/87.5-17	29,6
	2	СТ14	3	-17	
	3	СТ179	6	-25	
		Поз. 4; 5 по КП40			

Продолжение спецификации см. листы 4, 5

Инв. № подл. | Подпись и дата | Взам. инв. №

https://zavodjbi.com/

https://zavodjbi.com/

Марка	Поз.	Наименование	Кол.	Обозначение документа	Масса, кг
КП43	1	Изделие арматурное СТ15	3	1.463.1-3/87.5-17	36,4
	2	СТ16	3	-17	
		Поз. 3...5 по КП42			
КП44	1	Изделие закладное СТ17	3	1.463.1-3/87.5-17	47,5
	2	СТ18	3	-17	
	3	СТ180	6	-25	
		Поз. 4; 5 по КП40			
КП45	1	Изделие закладное СТ19	3	1.463.1-3/87.5-16	20,1
	2	СТ20	3	-16	
	3	СТ178	6	-25	
	4	СТ166	14	-24	
	5	СТ167	2	-24	
КП46	1	Изделие закладное СТ21	3	1.463.1-3/87.5-17	27,2
	2	СТ22	3	-17	
		Поз. 3...5 по КП45			
КП47	1	Изделие закладное СТ23	3	1.463.1-3/87.5-17	35,1
	2	СТ24	3	-17	
	3	СТ179	6	-25	
		Поз. 4; 5 по КП45			
КП48	1	Изделие закладное СТ25	3	1.463.1-3/87.5-17	45,2
	2	СТ26	3	-17	
		Поз. 3...5 по КП47			
КП49	1	Изделие арматурное СТ27	3	1.463.1-3/87.5-17	55,8
	2	СТ28	3	-17	
	3	СТ180	6	-25	
	4	СТ166	14	-24	
	5	СТ167	2	-24	

Продолжение спецификации см. лист 5

https://zavodjbi.com/

https://zavodjbi.com/

Марка	Поз.	Наименование	Кол.	Обозначение документа	Масса, кг
КП50	1	Изделие арматурное СТ29	6	1.463.1-3/87.5 -16	21,2
	3	СТ178	6	-25	
	4	СТ166	15	-24	
	5	СТ167	2	-24	
КП51	1	Изделие арматурное СТ30	6	1.463.1-3/87.5 -17	28,1
		Поз. 3... 5 по КП50			
КП52	1	Изделие арматурное СТ31	6	1.463.1-3/87.5 -17	37,1
	3	СТ179	6	-25	
		Поз. 4; 5 по КП50			
КП53	1	Изделие арматурное СТ32	6	1.463.1-3/87.5 -17	47,6
		Поз. 3... 5 по КП52			
КП54	1	Изделие арматурное СТ33	6	1.463.1-3/87.5 -17	58,7
	3	СТ180	6	-25	
		Поз. 4; 5 по КП50			

Инв. № подл. | Подпись и дата | Взам. инв. №

https://zavodjbi.com/

https://zavodjbi.com/

КП55 ... КП59

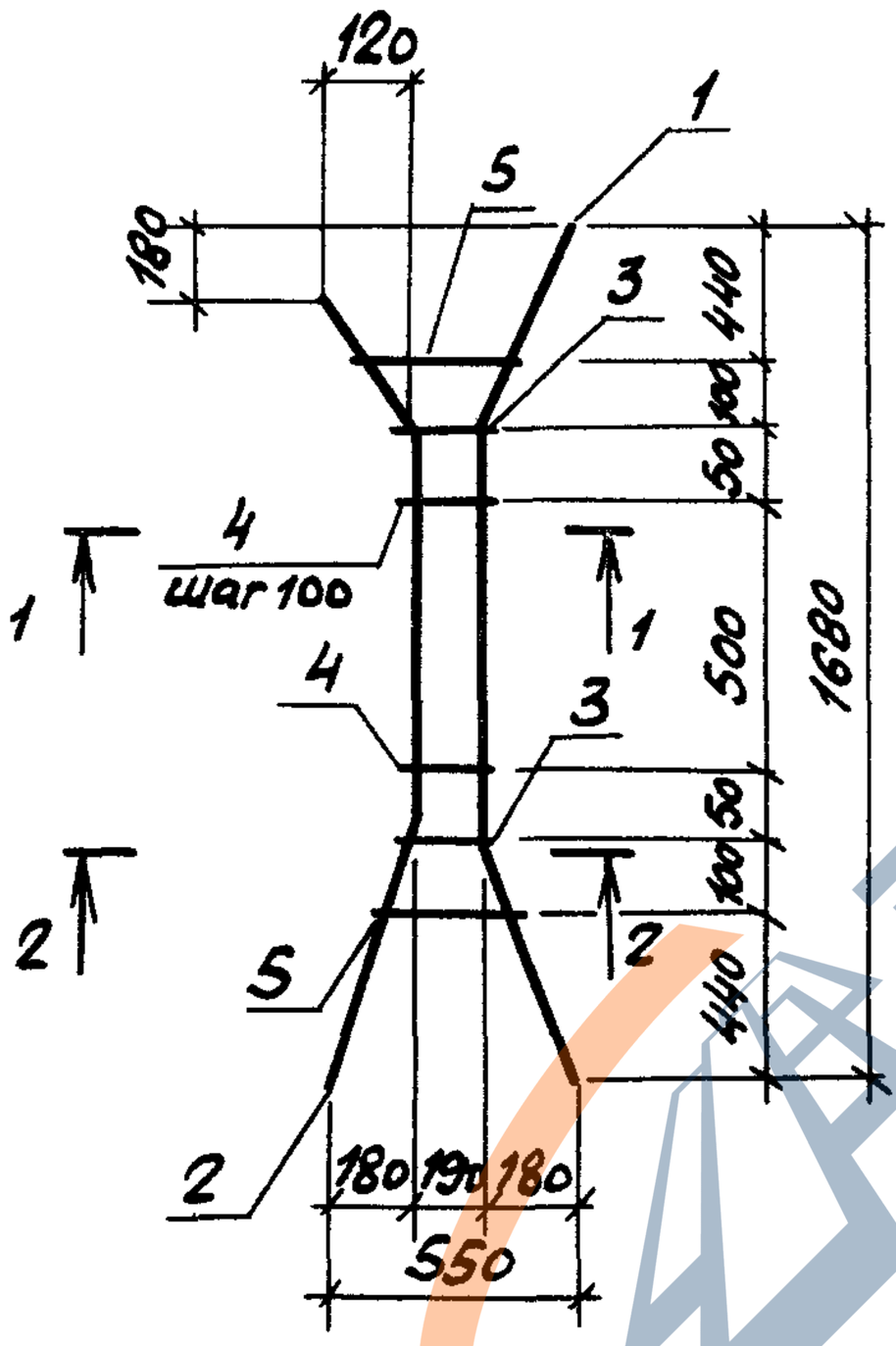

КП60 ... КП65

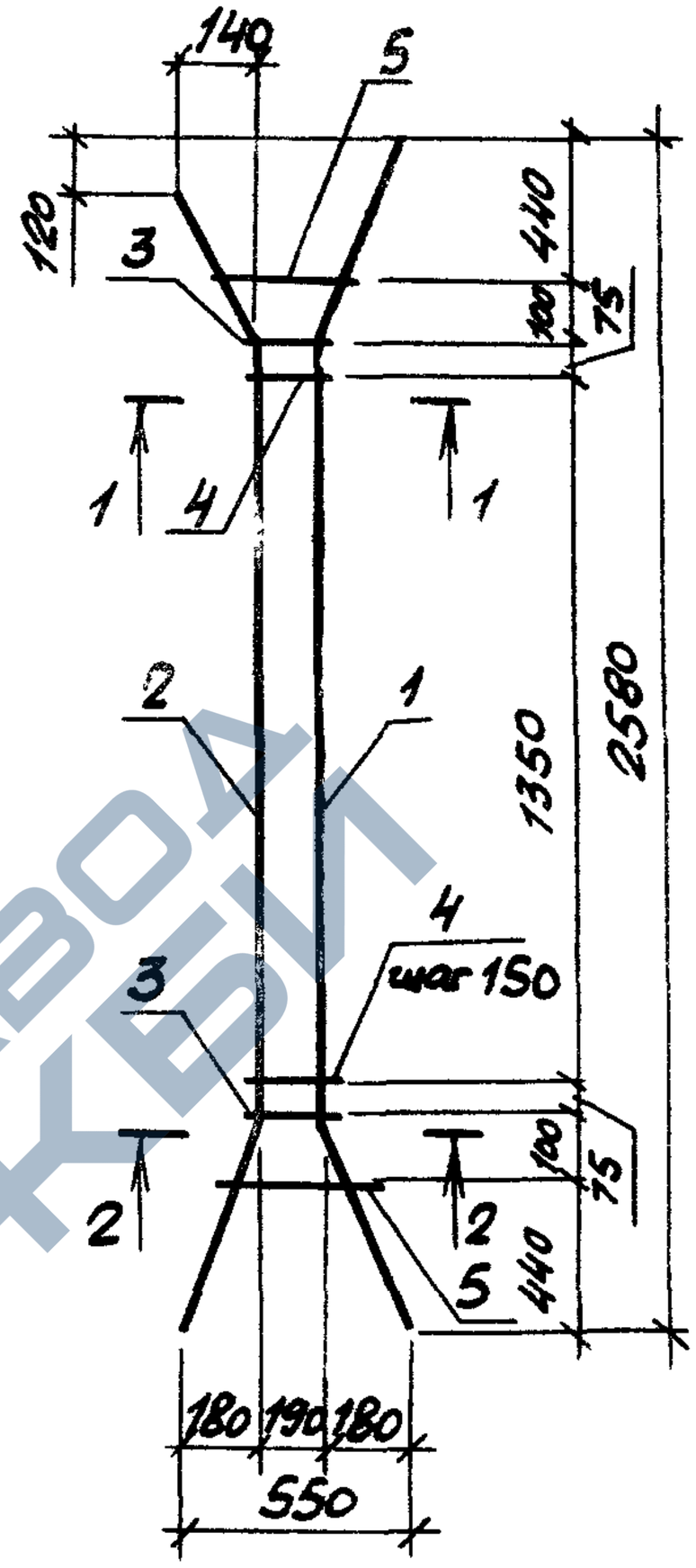

1–1

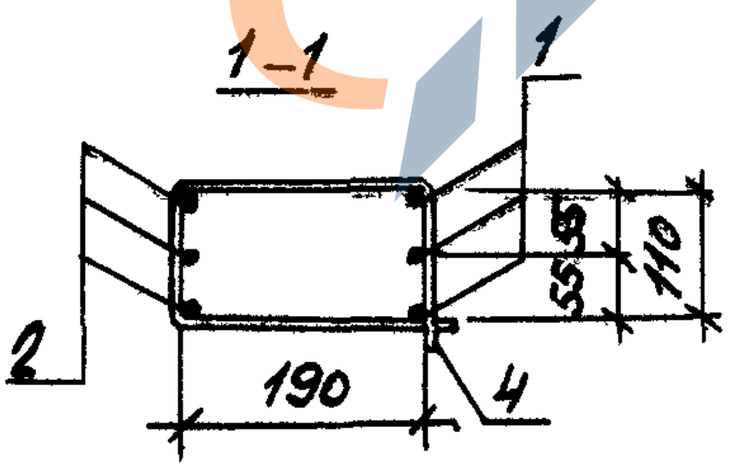

2–2

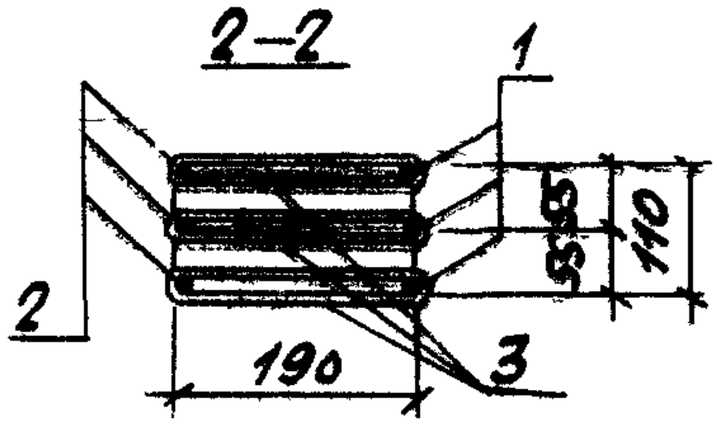

Спецификацию см. листы 3...5.

Нач.отд.	Зиновьев			1.463.1-3/87.5 - 12		
Н.контр.	Герщанок					
Гл.конст.	Герщанок			Каркас КП55 ... КП77	Стадия	Лист	Листов
Рук.гр.	Иванов				Р	1	5
Вед.инж.	Бабушкин				ПРОЕКТНЫЙ ИНСТИТУТ№1		
Ст.инж.	Левочская						
Инж.	Роспопова						

https://zavodjbi.com/

https://zavodjbi.com/

КП66 ... КП71

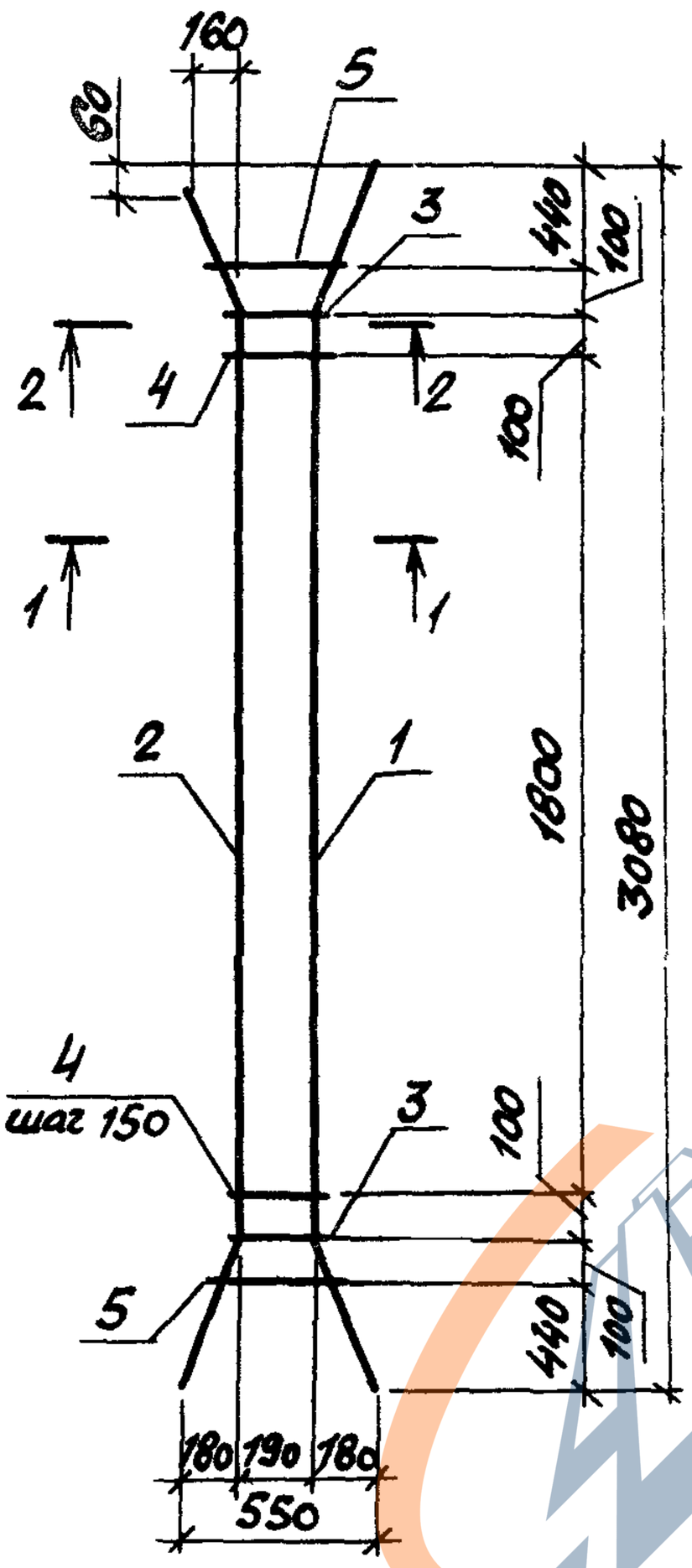

КП72 ... КП77

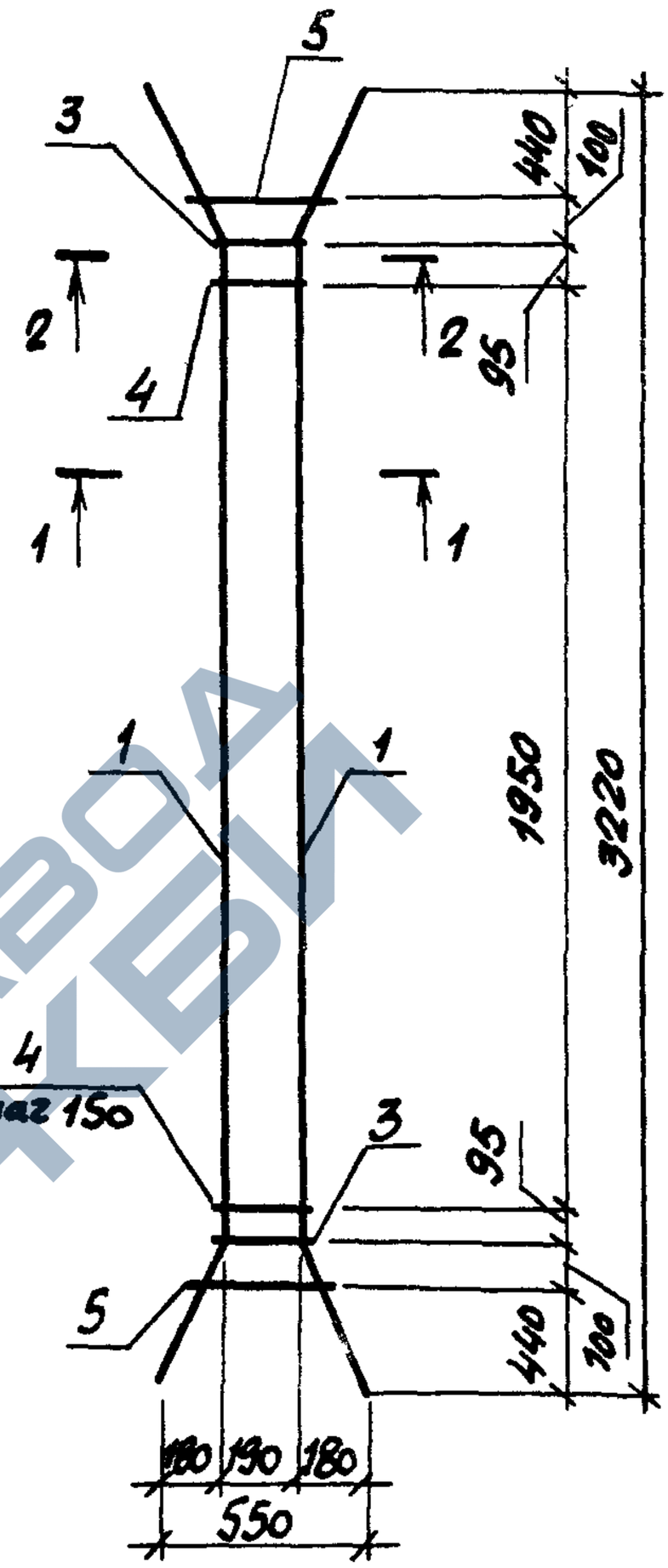

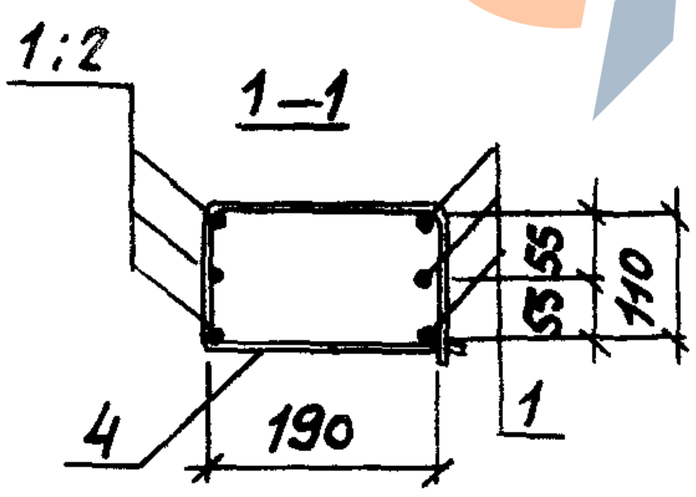

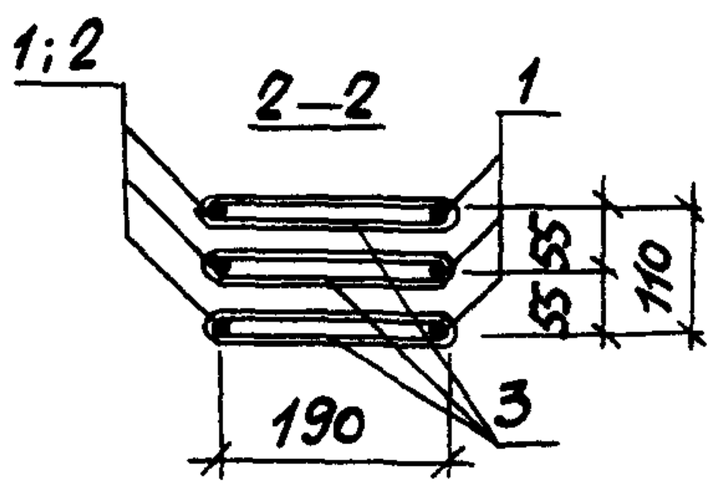

Спецификацию см. листы 3...5

Инв. N° подл.	Подпись и дата	Взам. инв. N°

1.463.1-3/87.5-12

Лист 2

23153-06 30

https://zavodjbi.com/

https://zavodjbi.com/

Марка	Поз.	Наименование	Кол.	Обозначение документа	Масса кг
КП55	1	Изделие арматурное СТ34	3	1.463.1-3/87.5-18	11,2
	2	СТ35	3	-18	
	3	СТ178	6	-25	
	4	СТ166	6	-24	
	5	СТ167	2	-24	
КП56	1	Изделие арматурное СТ36	3	1.463.1-3/87.5-18	14,4
	2	СТ37	3	-18	
		Поз. 3...5 по КП55			
КП57	1	Изделие арматурное СТ38	3	1.463.1-3/87.5-19	20,3
	2	СТ39	3	-19	
	3	СТ179	6	-25	
		Поз. 4; 5 по КП55			
КП58	1	Изделие арматурное СТ40	3	1.463.1-3/87.5-19	24,8
	2	СТ41	3	-19	
	3	СТ179	6	-25	
		Поз. 4; 5 по КП55			
КП59	1	Изделие арматурное СТ42	3	1.463.1-3/87.5-19	33,3
	2	СТ43	3	-19	
	3	СТ180	6	-25	
		Поз. 4; 5 по КП55			
КП60	1	Изделие арматурное СТ44	3	1.463.1-3/87.5-18	16,7
	2	СТ45	3	-18	
	3	СТ178	6	-25	
	4	СТ166	10	-24	
	5	СТ167	2	-24	
КП61	1	Изделие арматурное СТ46	3	1.463.1-3/87.5-18	21,6
	2	СТ47	3	-18	
		Поз. 3...5 по КП60			

Продолжение спецификации см. листы 4,5

https://zavodjbi.com/

https://zavodjbi.com/

Марка	Поз.	Наименование	Кол.	Обозначение документа	Масса, кг
КП62	1	Изделие арматурное СТ48	3	1.463.1-3/87.5-19	29,6
	2	СТ49	3	-19	
	3	СТ179	6	-25	
		Поз. 4; 5 по КП60			
КП63	1	Изделие арматурное СТ50	3	1.463.1-3/87.5-19	36,5
	2	СТ51	3	-19	
	3	СТ179	6	-25	
		поз. 4; 5 по КП60			
КП64	1	Изделие арматурное СТ52	3	1.463.1-3/87.5-19	47,5
	2	СТ53	3	-19	
	3	СТ180	6	-25	
		Поз. 4; 5 по КП60			
КП65	1	Изделие арматурное СТ54	3	1.463.1-3/87.5-19	57,9
	2	СТ55	3	-19	
	3	СТ180	6	-25	
	4	СТ168	10	-24	
	5	СТ169	2	-24	
КП66	1	Изделие арматурное СТ56	3	1.463.1-3/87.5-18	20,0
	2	СТ57	3	-18	
	3	СТ178	6	-25	
	4	СТ166	13	-24	
	5	СТ167	2	-24	
КП67	1	Изделие арматурное СТ58	3	1.463.1-3/87.5-18	25,9
	2	СТ59	3	-18	
		Поз. 3 ... 5 по КП66			
КП68	1	Изделие арматурное СТ60	3	1.463.1-3/87.5-19	35,1
	2	СТ61	3	-19	
	3	СТ179	6	-25	
		Поз. 4; 5 по КП66			

Продолжение спецификации см. лист 5

Взам. инв.№ | Подпись и дата | Инв.№подл.

https://zavodjbi.com/

https://zavodjbi.com/

Марка	Поз.	Наименование	Кол.	Обозначение документа	Масса, кг
КП69	1	Изделие арматурное СТ62	3	1.463.1-3/87.5-19	43,3
	2	СТ63	3	-19	
		Поз. 3...5 по КП68			
КП70	1	Изделие арматурное СТ64	3	1.463.1-3/87.5-19	55,8
	2	СТ65	3	-19	
	3	СТ180	6	-25	
		поз. 4;5 по КП66			
КП71	1	Изделие арматурное СТ66	3	1.463.1-3/87.5-19	68,3
	2	СТ67	3	-19	
	3	СТ180	6	-25	
	4	СТ168	13	-24	
	5	СТ169	2	-24	
КП72	1	Изделие арматурное СТ68	6	1.463.1-3/87.5-18	21,0
	3	СТ178	6	-25	
	4	СТ166	14	-24	
	5	СТ167	2	-24	
КП73	1	Изделие арматурное СТ69	6	1.463.1-3/87.5-18	27,3
		Поз. 3...5 по КП72			
КП74	1	Изделие арматурное СТ70	6	1.463.1-3/87.5-19	36,9
	3	СТ179	6	-25	
		Поз. 4;5 по КП72			
КП75	1	Изделие арматурное СТ71	6	1.463.1-3/87.5-19	45,5
		Поз. 3...5 КП74			
КП76	1	Изделие арматурное СТ72	6	1.463.1-3/87.5-19	58,6
	3	СТ180	6	-25	
		Поз. 4;5 по КП72			
КП77	1	Изделие арматурное СТ73	6	1.463.1-3/87.5-19	71,7
	3	СТ180	6	-25	
	4	СТ168	14	-24	
	5	СТ169	2	-24	

Инв. № подл. | Подпись и дата | Взам. инв. №

23153-ОС 33

https://zavodjbi.com/

https://zavodjbi.com/

КП78... КП83

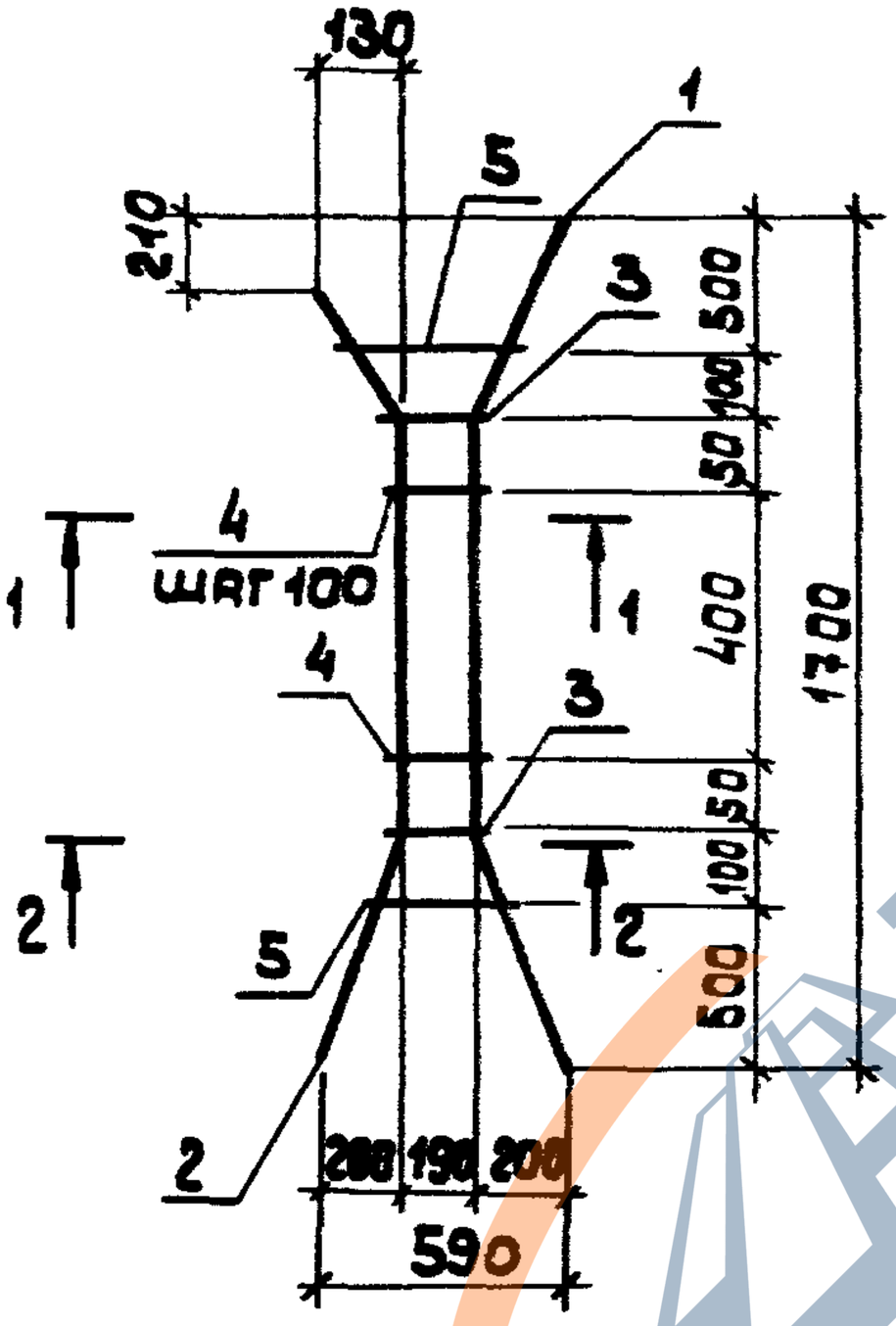

КП84... КП90

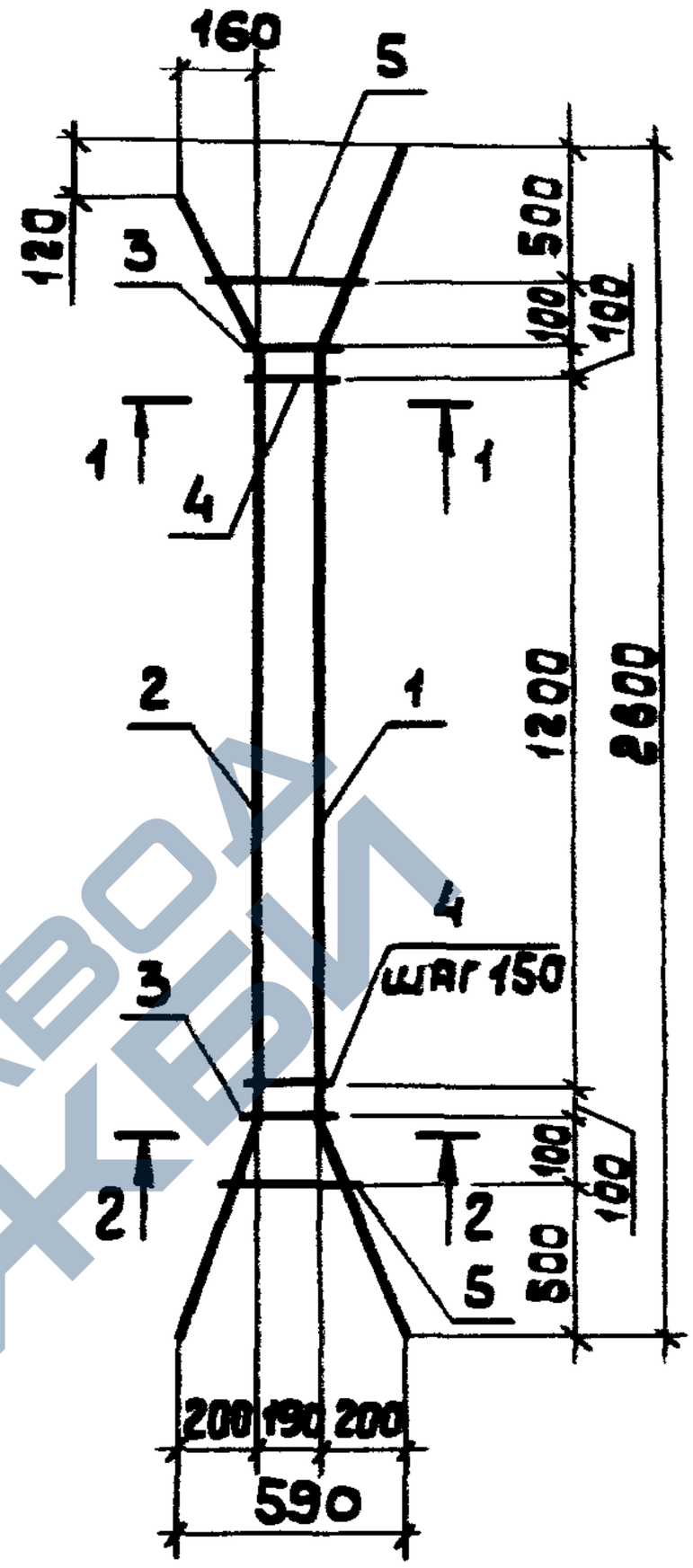

1-1

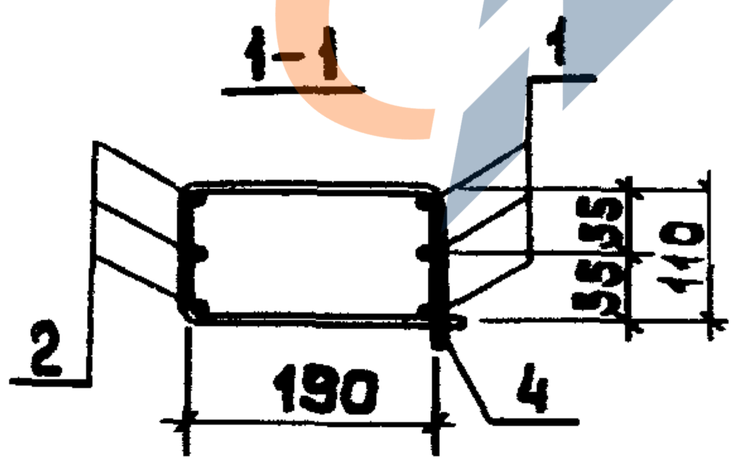

2-2

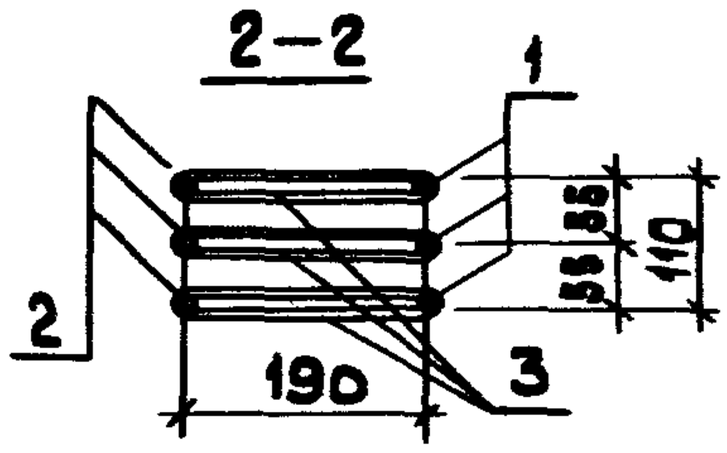

Спецификацию см. листы 3...6

Нач.отд	Зиновьев		1.463.1-3/87.5-13
Н.контр	Гершанок		
Гл.констр	Гершанок		Каркас КП78... КП104
Рук.гр.	Цванов		
Вед.инж	Бабушкин		
Ст.инж.	Левочская		
Инж	Роспопова		

Стадия	Лист	Листов
Р	1	6

ПРОЕКТНЫЙ ИНСТИТУТ

Инв.№ подл. | Подпись и дата | Взам.инв.№

23153-06 34

https://zavodjbi.com/

https://zavodjbi.com/

КП91... КП97

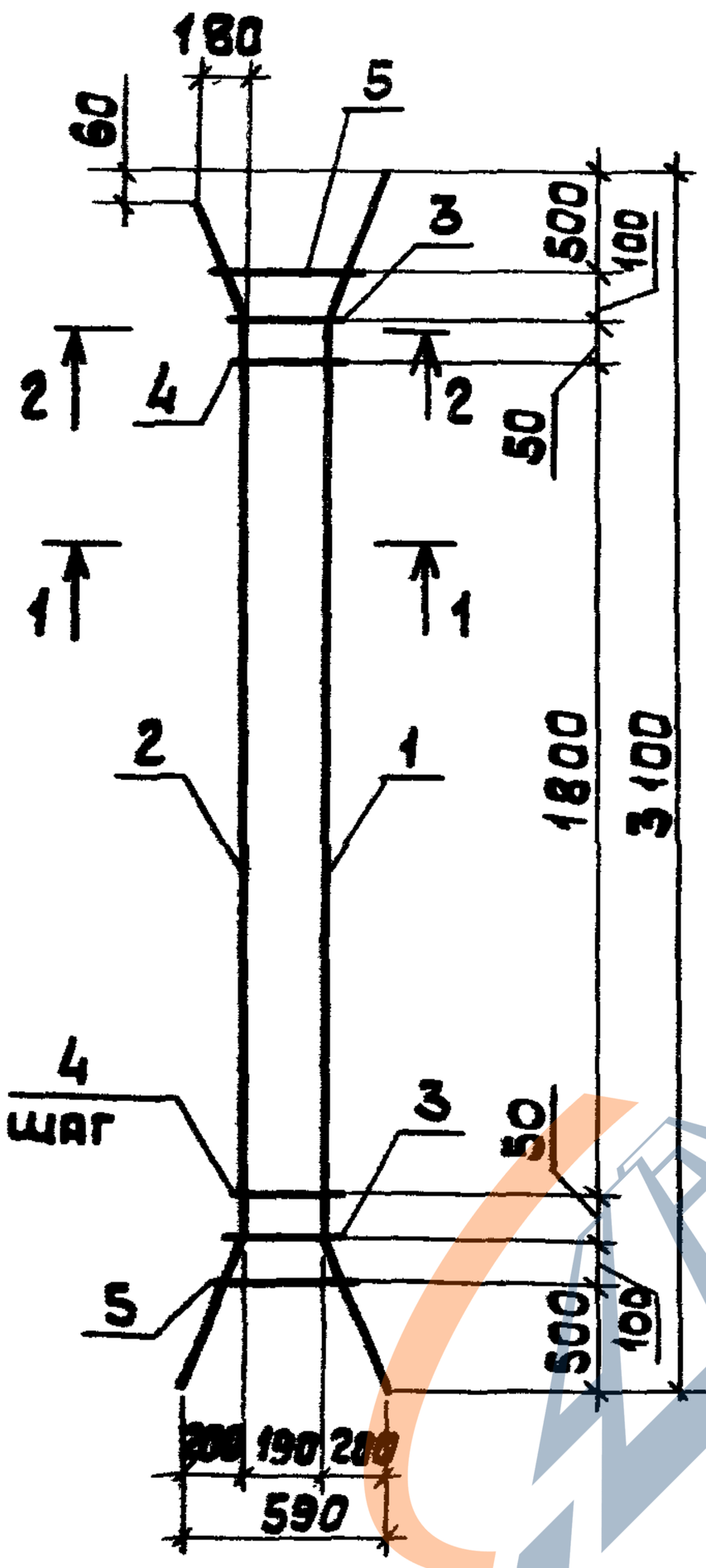

КП98 ... КП104

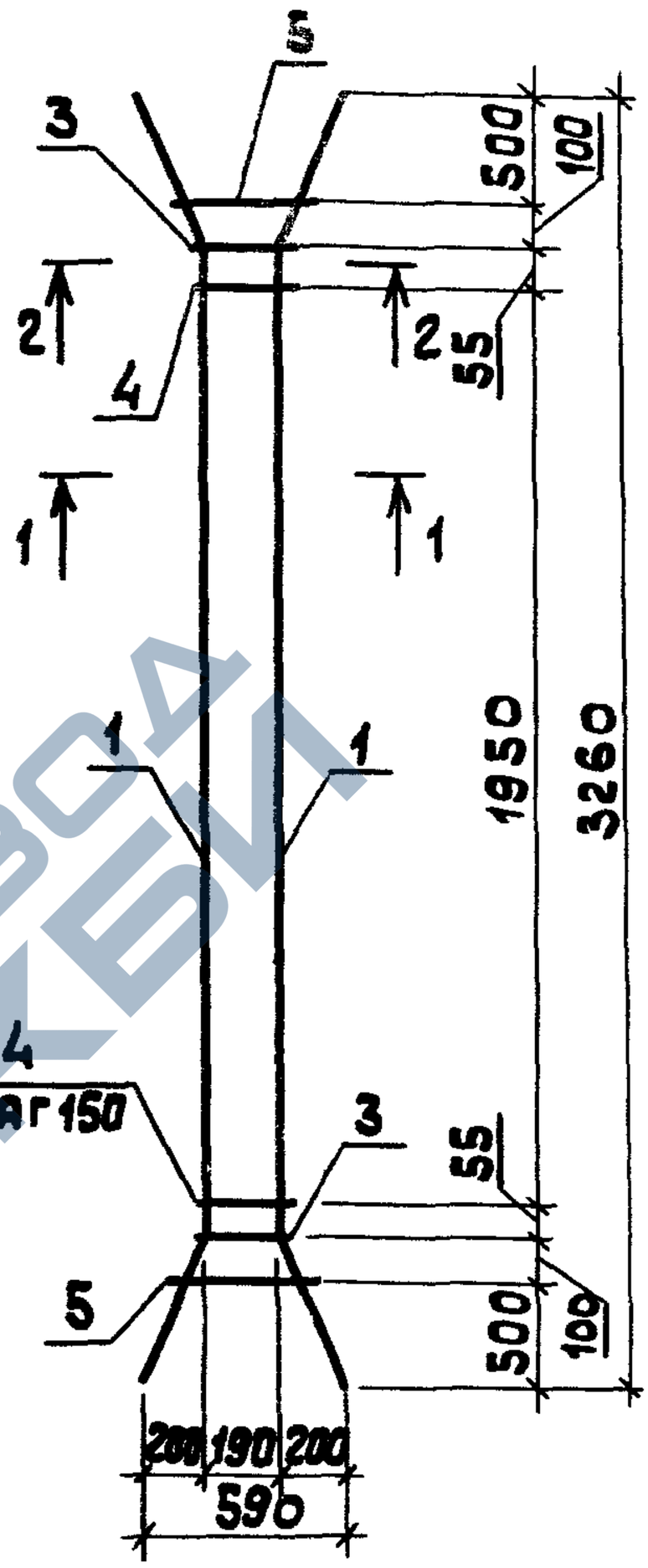

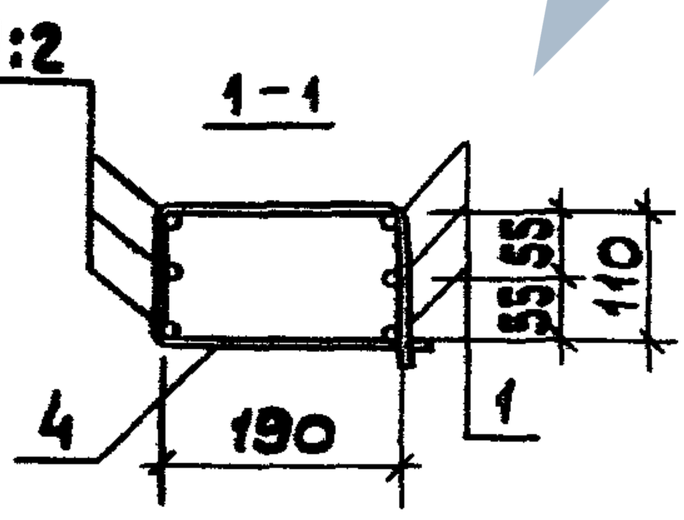

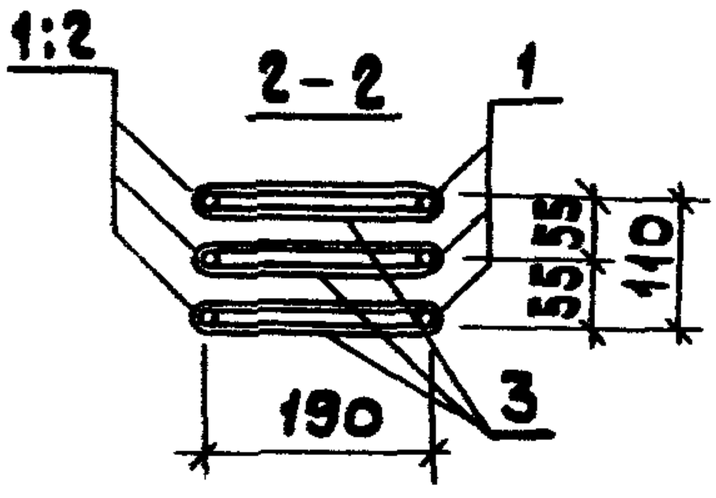

Спецификацию см. листы 3...6

Взам.инв.№ | Подпись и дата | Инв.№ подл.

https://zavodjbi.com/

https://zavodjbi.com/

Марка	Поз.	Наименование	Кол.	Обозначение документа	Масса, кг
КП78	1	Изделие арматурное СТ74	3	1.463.1-3/87.5-20	11,1
	2	СТ75	3	-20	
	3	СТ178	6	-25	
	4	СТ166	5	-24	
	5	СТ167	2	-24	
КП79	1	Изделие арматурное СТ76	3	1.463.1-3/87.5 -20	14,3
	2	СТ77	3	-20	
		поз. 3...5 по КП78			
КП80	1	Изделие арматурное СТ78	3	1.463.1-3/87.5 - 20	18,7
	2	СТ79	3	-20	
	3	СТ179	6	-25	
		поз. 4;5 по КП78			
КП81	1	Изделие арматурное СТ80	3	1.463.1-3/87.5 -21	24,8
	2	СТ81	3	-21	
	3	СТ179	6	-25	
		поз. 4;5 по КП78			
КП82	1	Изделие арматурное СТ82	3	1.463.1-3/87.5 -21	30,8
	2	СТ83	3	-21	
	3	СТ180	6	-25	
		поз. 4;5 по КП78			
КП83	1	Изделие арматурное СТ84	3	1.463.1-3/87.5 - 21	40,2
	2	СТ85	3	-21	
	3	СТ180	6	-25	
	4	СТ168	5	-24	
	5	СТ169	2	-24	
КП84	1	Изделие арматурное СТ86	3	1.463.1-3/87.5 - 20	16,7
	2	СТ87	3	-20	
	3	СТ178	6	-25	
	4	СТ166	9	-24	
	5	СТ167	2	-24	

Инв.№ подл. | Подпись и дата | Взам.инв.№

https://zavodjbi.com/

https://zavodjbi.com/

Марка	Поз.	Наименование	Кол.	Обозначение документа	Масса, кг
КП85	1	Изделие арматурное СТ88	3	1.463.1-3/87.5 -20	21,7
	2	СТ89	3	-20	
		поз. 3...5 по КП84			
КП86	1	Изделие арматурное СТ90	3	1.463.1-3/87.5 -20	28,2
	2	СТ91	3	-20	
	3	СТ179	6	-25	
		поз. 4;5 по КП84			
КП87	1	Изделие арматурное СТ92	3	1.463.1-3/87.5-21	33,6
	2	СТ93	3	-21	
	3	СТ179	6	-25	
		поз. 4;5 по КП84			
КП88	1	Изделие арматурное СТ94	3	1.463.1-3/87.5 -21	45,4
	2	СТ95	3	-21	
	3	СТ180	6	-25	
		поз. 4;5 по КП84			
КП89	1	Изделие арматурное СТ96	3	1.463.1-3/87.5 -21	58,1
	2	СТ97	3	-21	
	3	СТ180	6	-25	
	4	СТ168	9	-24	
	5	СТ169	2	-24	
КП90	1	Изделие арматурное СТ98	3	1.463.1-3/87.5 -21	73,3
	2	СТ99	3	-21	
		поз. 3...5 по КП89			
КП91	1	Изделие арматурное СТ100	3	1.463.1-3/87.5 -20	20,1
	2	СТ101	3	-20	
	3	СТ178	6	-25	
	4	СТ166	13	-24	
	5	СТ167	2	-24	

Продолжение спецификации см. листы 5,6

https://zavodjbi.com/

https://zavodjbi.com/

Марка	Поз.	Наименование	Кол.	Обозначение документа	Масса, кг
КП92	1	Изделие арматурное СТ102	3	1.463.1-3/87.5-20	26,1
	2	СТ103	3	-20	
		Поз. 3...5 по КП 91			
КП93	1	Изделие арматурное СТ104	3	1.463.1-3/87.5-20	33,8
	2	СТ105	3	-20	
	3	СТ179	6	-25	
		Поз. 4;5 по КП 91			
КП94	1	Изделие арматурное СТ106	3	1.463.1-3/87.5-21	43,6
	2	СТ107	3	-21	
	3	СТ179	6	-25	
		Поз. 4;5 по КП91			
КП95	1	Изделие арматурное СТ108	3	1.463.1-3/87.5-21	53,8
	2	СТ109	3	-21	
	3	СТ180	6	-25	
		Поз. 4;5 по КП91			
КП96	1	Изделие арматурное СТ110	3	1.463.1-3/87.5-21	68,7
	2	СТ111	3	-21	
	3	СТ180	6	-25	
	4	СТ168	13	-24	
	5	СТ169	2	-24	
КП97	1	Изделие арматурное СТ112	3	1.463.1-3/87.5-21	86,7
	2	СТ113	3	-21	
		Поз. 3...5 по КП96			
КП98	1	Изделие арматурное СТ114	6	1.463.1-3/87.5-20	21,3
	3	СТ178	6	-25	
	4	СТ166	14	-24	
	5	СТ167	2	-24	
КП99	1	Изделие арматурное СТ 115	6	1.463.1-3/87.5-20	27,6
		поз. 3...5 по КП98			

Продолжение спецификации см. лист 6

Инв. № подл. | Подпись и дата | Взам. инв. №

23153-06 38

https://zavodjbi.com/

https://zavodjbi.com/

Марка	Поз.	Наименование	Кол.	Обозначение документа	Масса кг
КП100	1	Изделие арматурное СТ116	6	1.463.1-3/87.5-20	35,7
	3	СТ179	6	-25	
		Поз.4;5 по КП98			
КП101	1	Изделие арматурное СТ117	6	1.463.1-3/87.5-21	46,0
	3	СТ179	6	-25	
		Поз.4;5 по КП98			
КП102	1	Изделие арматурное СТ118	6	1.463.1-3/87,5-21	56,8
	3	СТ180	6	-25	
		Поз.4;5 по КП98			
КП103	1	Изделие арматурное СТ119	6	1.463.1-3/87.5-21	72,4
	3	СТ180	6	-25	
	4	СТ168	14	-24	
	5	СТ169	2	-24	
КП104	1	Изделие арматурное СТ120	6	1.463.1-3/87.5-21	91,3
		поз. 3...5 по КП103			

https://zavodjbi.com/

https://zavodjbi.com/

КП105... КП110

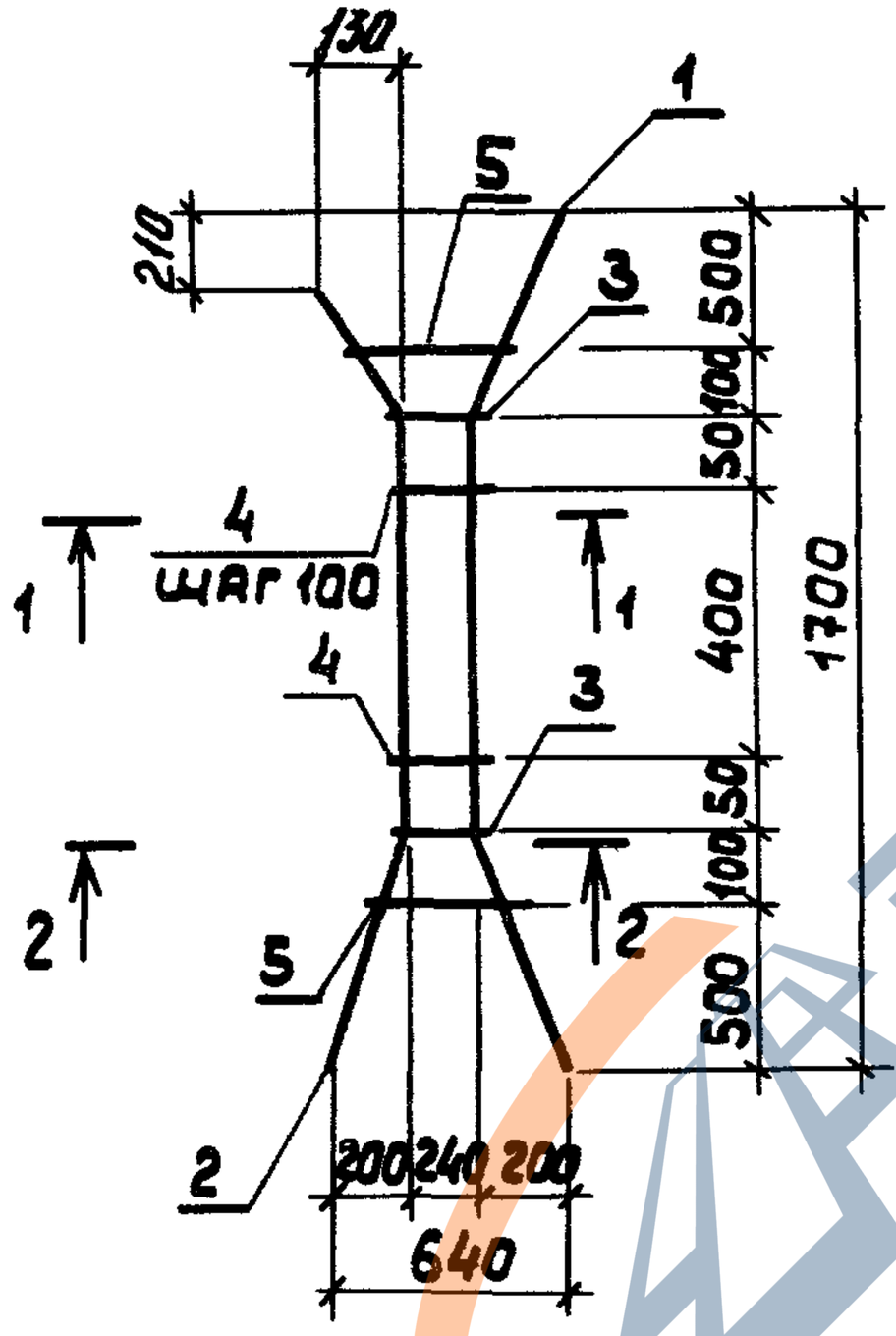

КП111... КП117

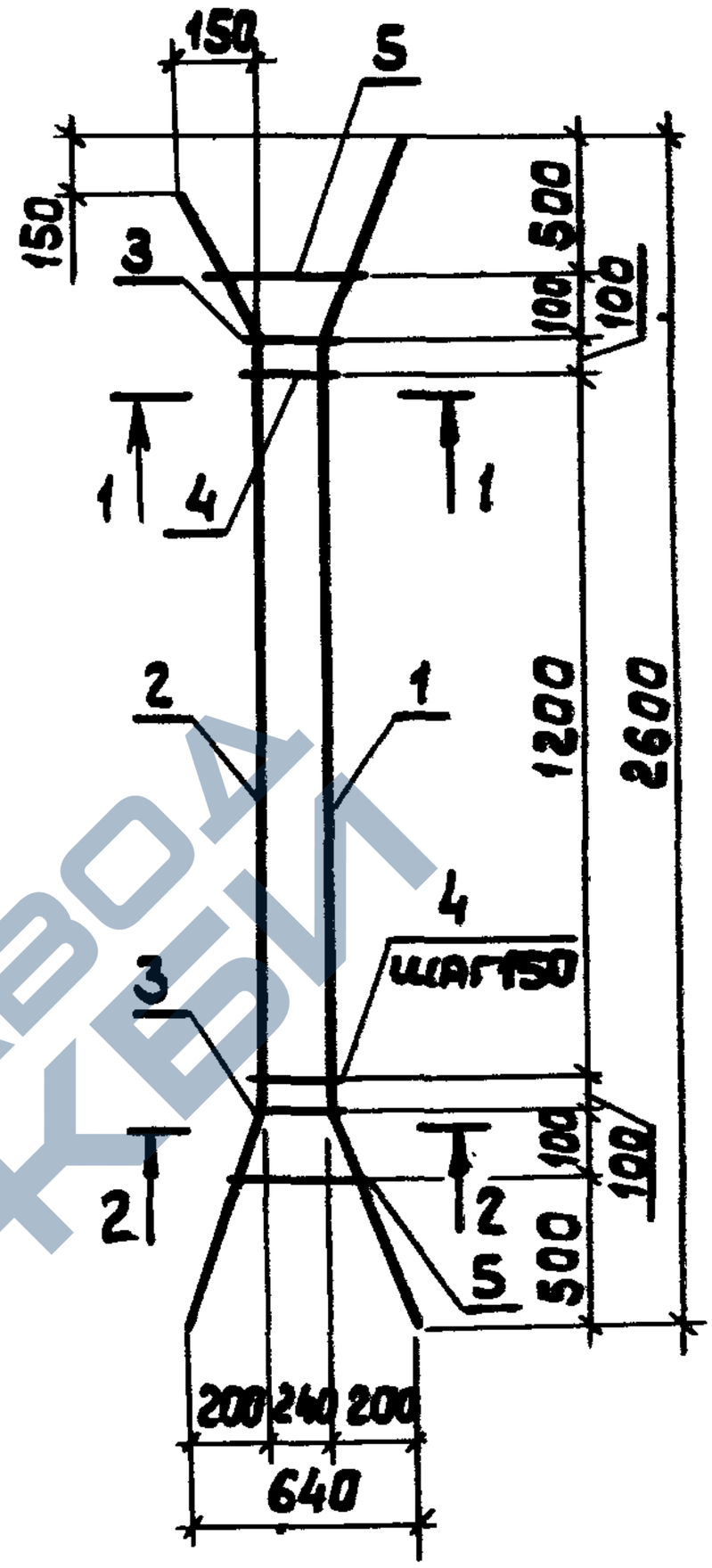

1-1

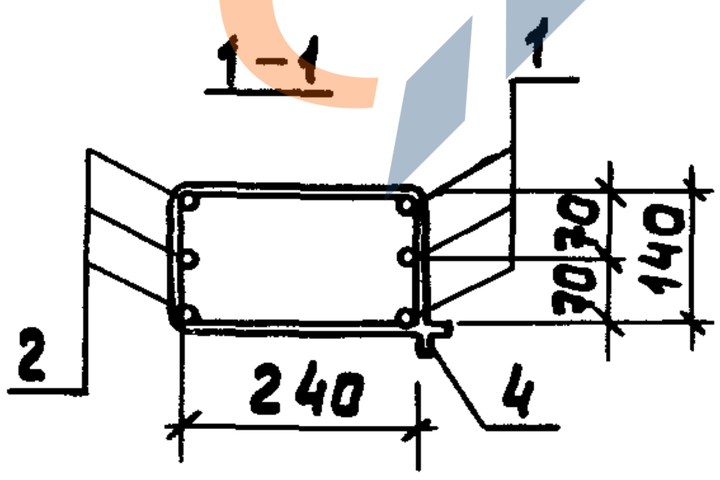

2-2

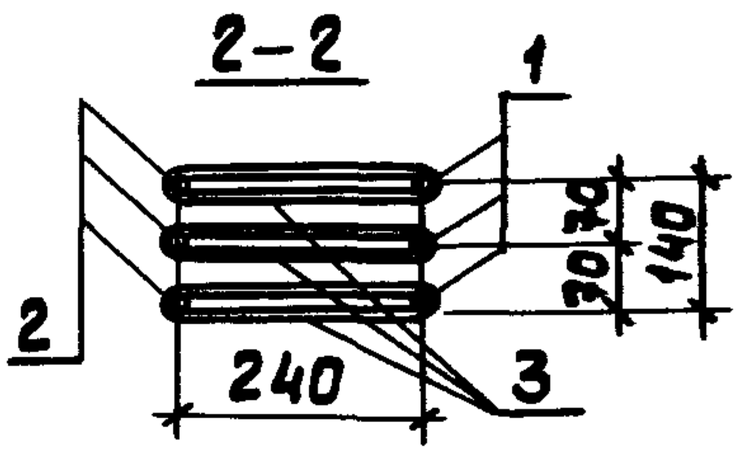

Спецификацию см. листы 3...6

Нач.отд.	Зиновьев		
Н.контр	Гершанок		
Гл.констр	Гершанок		
Рук.гр.	Иванов		
Вед.инж	Бабушкин		
Ст.инж	Левочская		
Инж.	Роспопова		

Инв.№подл. | Подпись и дата | Взам.инв.№

1.463.1-3/87.5-14

КАРКАС

КП105... КП131

Стадия	Лист	Листов
Р	1	6

Проектный институт №1

https://zavodjbi.com/

https://zavodjbi.com/

КП 118... КП 124

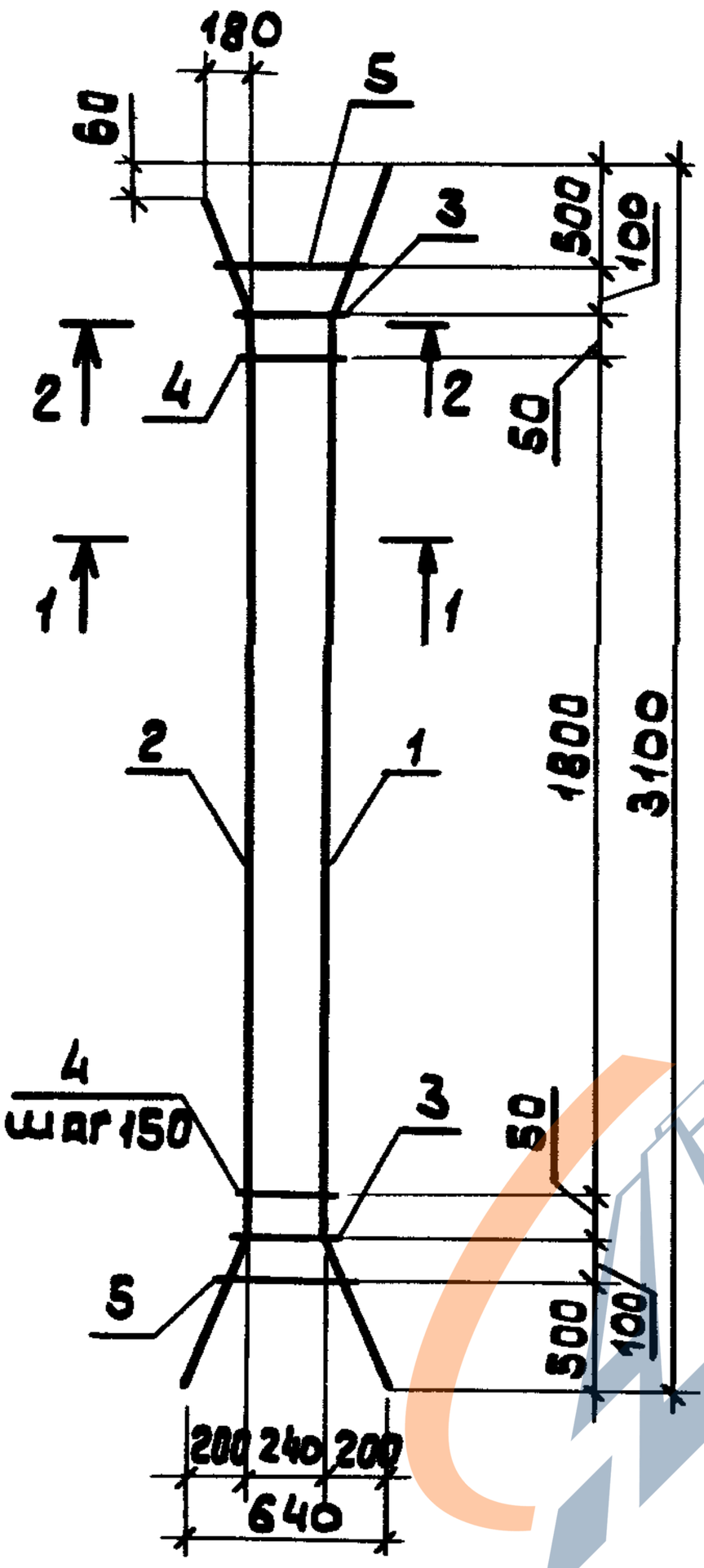

КП 125... КП 131

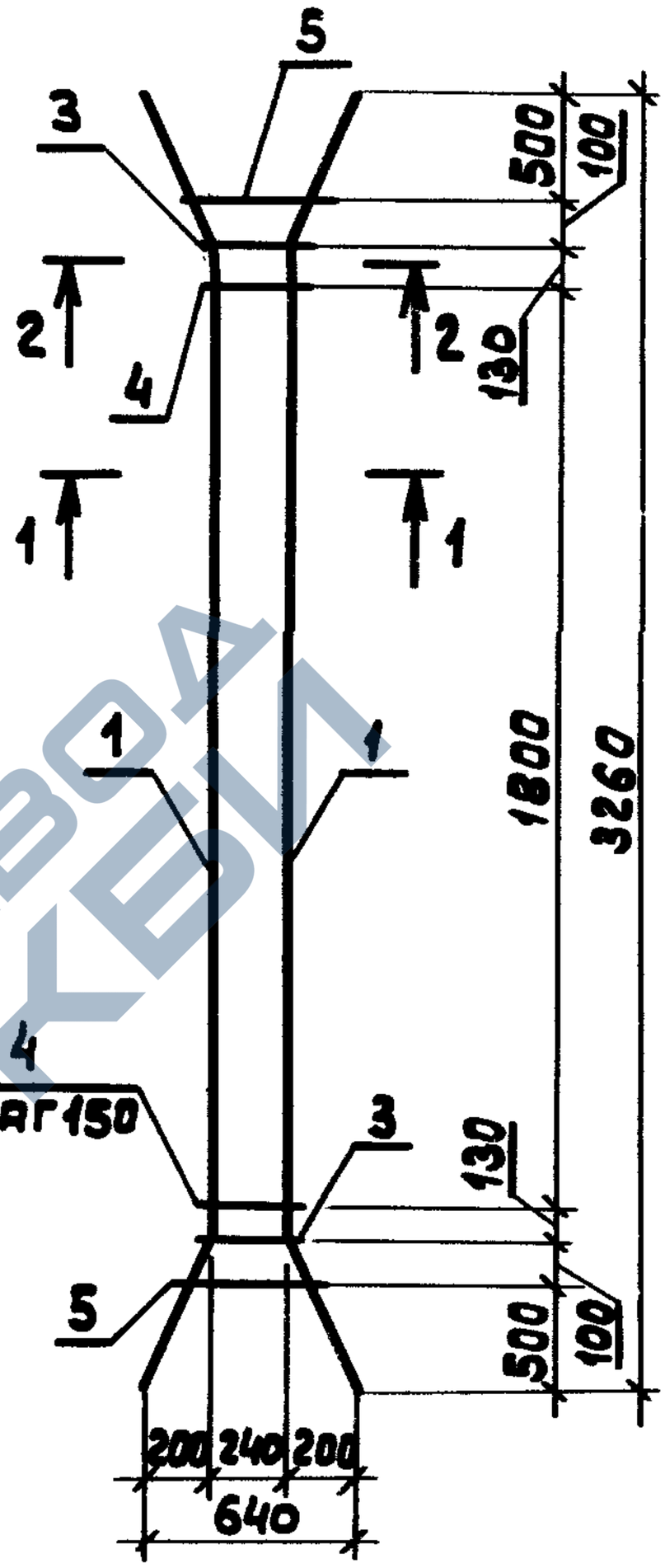

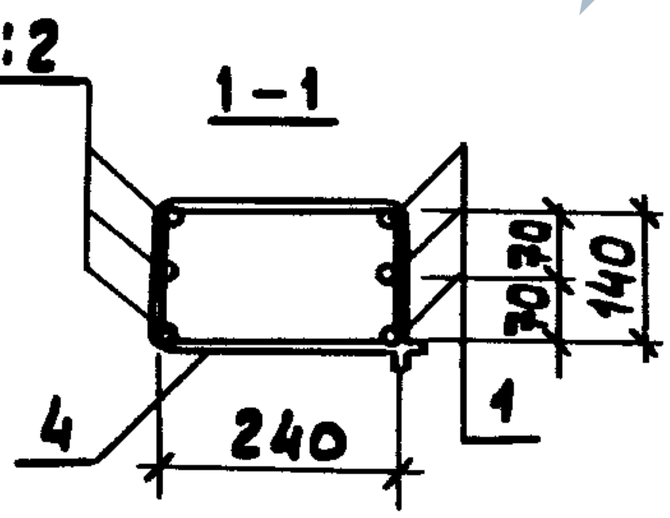

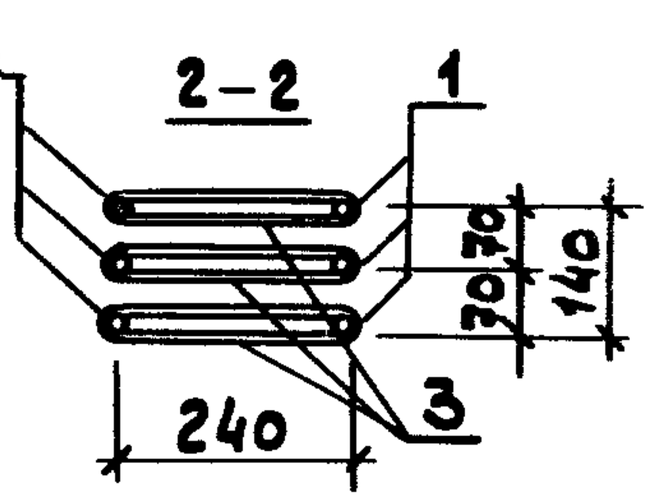

Спецификацию см. листы 3...6

Инв.№подл. | Подпись и дата | Взам.инв.№

https://zavodjbi.com/

https://zavodjbi.com/

Марка	Поз.	Наименование	Кол.	Обозначение документа	Масса, кг
КП105	1	Изделие арматурное СТ74	3	1.463.1-3/87.5-20	11,6
	2	СТ75	3	-20	
	3	СТ181	6	-25	
	4	СТ170	5	-24	
	5	СТ171	2	-24	
КП106	1	Изделие арматурное СТ76	3	1.463.1-3/87.5-20	14,8
	2	СТ77	3	-20	
		Поз. 3...5 по КП105			
КП107	1	Изделие арматурное СТ78	3	1.463.1-3/87.5-20	19,3
	2	СТ79	3	-20	
	3	СТ182	6	-25	
		Поз. 4;5 по КП105			
КП108	1	Изделие арматурное СТ80	3	1.463.1-3/87.5-21	25,4
	2	СТ81	3	-21	
	3	СТ182	6	-25	
		Поз. 4;5 по КП105			
КП109	1	Изделие арматурное СТ82	3	1.463.1-3/87.5 -21	31,6
	2	СТ83	3	-21	
	3	СТ183	6	-25	
		Поз. 4;5 по КП105			
КП110	1	Изделие арматурное СТ84	3	1.463.1-3/87.5 -21	41,2
	2	СТ85	3	-21	
	3	СТ183	6	-25	
	4	СТ172	5	-24	
	5	СТ173	2	-24	
КП111	1	Изделие арматурное СТ86	3	1.463.1-3/87.5 -20	17,4
	2	СТ87	3	-20	
	3	СТ181	6	-25	
	4	СТ170	9	-24	
	5	СТ171	2	-24	

Инв.№ подл. | Подпись и дата | Взам.инв.№

https://zavodjbi.com/

https://zavodjbi.com/

Марка	Поз.	Наименование	Кол.	Обозначение документа	Масса, кг
КП112	1	Изделие арматурное ст88	3	1.463.1-3/87.5-20	22,4
	2	ст89	3	-20	
		Поз. 3...5 по КП111			
КП113	1	Изделие арматурное ст90	3	1.463.1-3/87.5 -20	29,0
	2	ст91	3	-20	
	3	ст182	6	-25	
		Поз. 4;5 по КП111			
КП114	1	Изделие арматурное ст92	3	1.463.1-3/87.5 -21	37,4
	2	ст93	3	-21	
	3	ст182	6	-25	
		Поз. 4;5 по КП111			
КП115	1	Изделие арматурное ст94	3	1.463.1-3/87.5 -21	46,3
	2	ст95	3	-21	
	3	ст183	6	-25	
		Поз. 4;5 по КП111			
КП116	1	Изделие арматурное ст96	3	1.463.1-3/87.5 -21	59,4
	2	ст97	3	-21	
	3	ст183	6	-25	
	4	ст172	9	-24	
	5	ст173	2	-24	
КП117	1	Изделие арматурное ст98	3	1.463.1-3/87.5 -21	74,5
	2	ст99	3	-21	
		Поз. 3...5 по КП116			
КП118	1	Изделие арматурное ст100	3	1.463.1-3/87.5 -20	20,9
	2	ст101	3	-20	
	3	ст181	6	-25	
	4	ст170	13	-24	
	5	ст171	2	-24	

Продолжение спецификации см. листы 5,6

Инв. № подл. | Подпись и дата | Взам. инв. №

https://zavodjbi.com/

https://zavodjbi.com/

Марка	Поз	Наименование	Кол.	Обозначение документа	Масса, кг
КП119	1	Изделие арматурное СТ102	3	1.463.1-3/87.5-20	26,9
	2	СТ103	3	-20	
		Поз. 3...5 по КП118			
КП120	1	Изделие арматурное СТ104	3	1.463.1-3/87.5-20	37,7
	2	СТ105	3	-20	
	3	СТ182	6	-25	
		Поз. 4; 5 по КП118			
КП121	1	Изделие арматурное СТ106	3	1.463.1-3/87.5-21	44,5
	2	СТ107	3	-21	
	3	СТ182	6	-25	
		Поз. 4; 5 по КП118			
КП122	1	Изделие арматурное СТ108	3	1.463.1-3/87.5-21	54,9
	2	СТ109	3	-21	
	3	СТ183	6	-25	
		Поз. 4; 5 по КП118			
КП123	1	Изделие арматурное СТ110	3	1.463.1-3/87.5-21	70,2
	2	СТ111	3	-21	
	3	СТ183	6	-25	
	4	СТ172	13	-24	
	5	СТ173	2	-24	
КП124	1	Изделие арматурное СТ112	3	1.463.1-3/87.5-21	88,2
	2	СТ113	3	-21	
		Поз. 3...5 по КП123			
КП125	1	Изделие арматурное СТ114	6	1.463.1-3/87.5-20	22,0
	3	СТ181	6	-25	
	4	СТ170	13	-24	
	5	СТ171	2	-24	
КП126	1	Изделие арматурное СТ115	6	1.463.1-3/87.5-20	28,3
		Поз. 3...5 по КП125			

Инв.N подл. | Подпись и дата | Взам.инв.N

1.463.1-3/87.5-14

Лист 5

23153-06 44

Формат А4

https://zavodjbi.com/

https://zavodjbi.com/

Марка	Поз.	Наименование	Кол.	Обозначение документа	Масса кг
КП127	1	Изделие арматурное СТ116	6	1.463.1-3/87.5-20	37,7
	3	СТ182	6	-25	
		Поз. 4; 5 по КП125			
КП128	1	Изделие арматурное СТ117	6	1.463.1-3/87.5-21	46,8
	3	СТ182	6	-25	
		Поз. 4; 5 по КП125			
КП129	1	Изделие арматурное СТ118	6	1.463.1-3/87.5-21	57,8
	3	СТ183	6	-25	
		Поз. 4; 5 по КП 125			
КП130	1	Изделие арматурное СТ119	6	1.463.1-3/87.5-21	73,6
	3	СТ183	6	-25	
	4	СТ172	13	-24	
	5	СТ173	2	-24	
КП131	1	Изделие арматурное СТ120	6	1.463.1-3/87.5-21	92,5
		Поз. 3...5 по КП130			

https://zavodjbi.com/

https://zavodjbi.com/

КП132 ... КП136

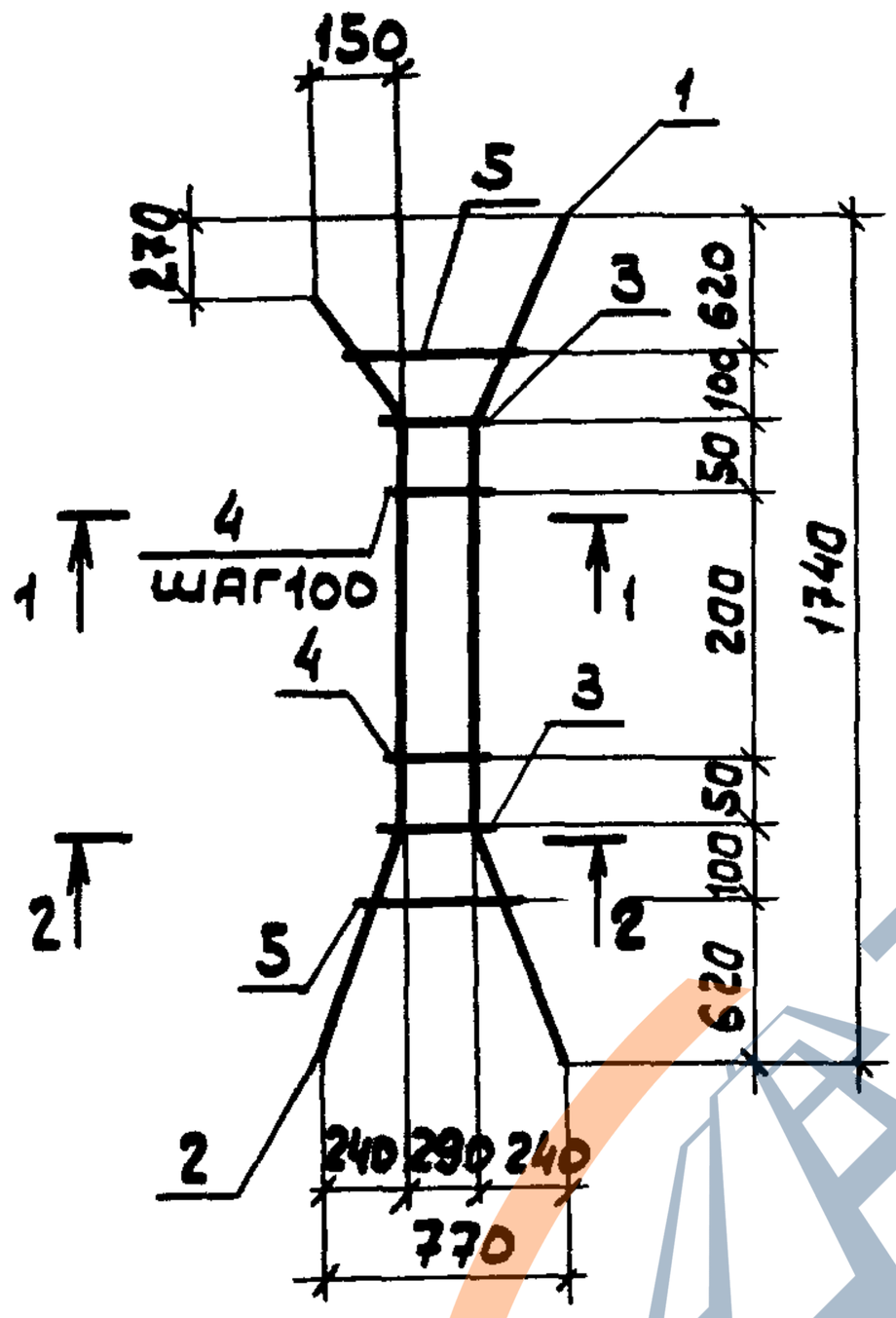

КП137 ... КП143

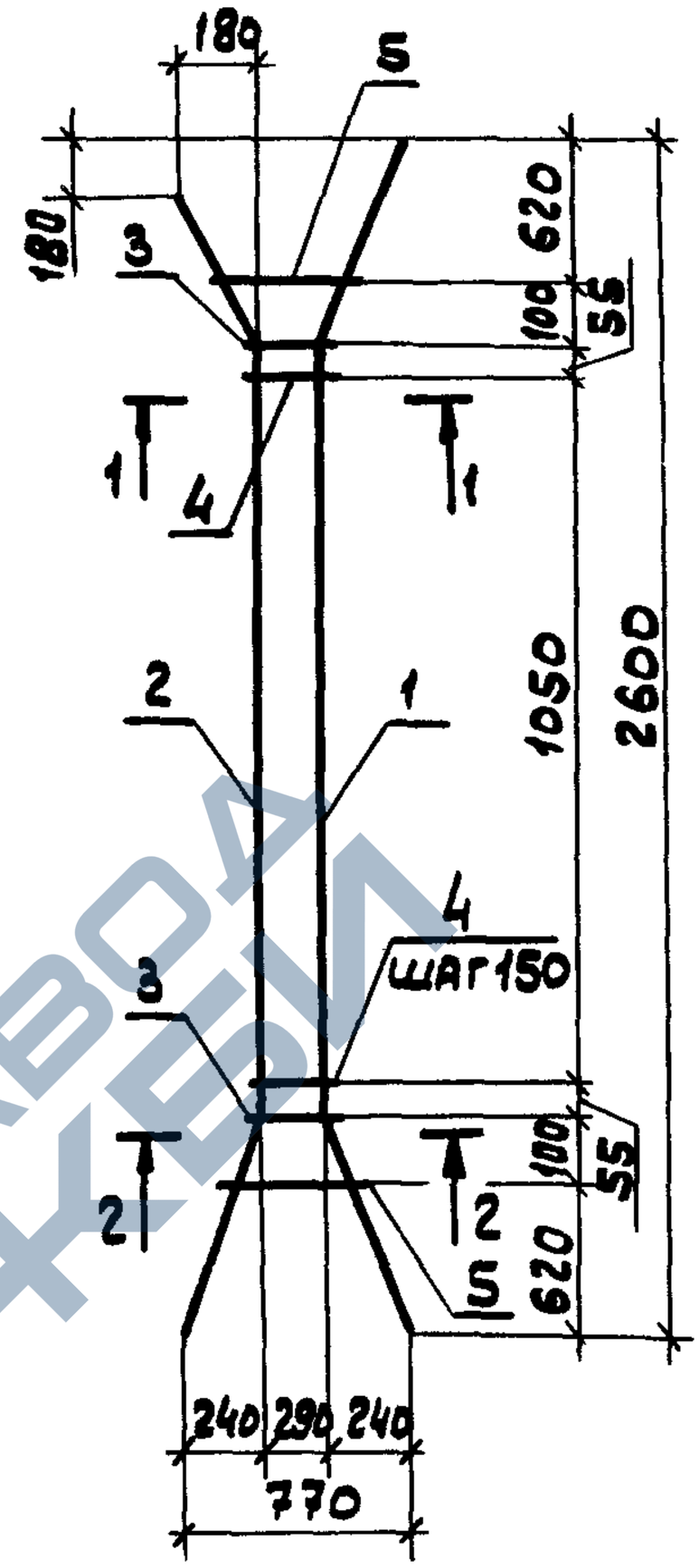

1 – 1

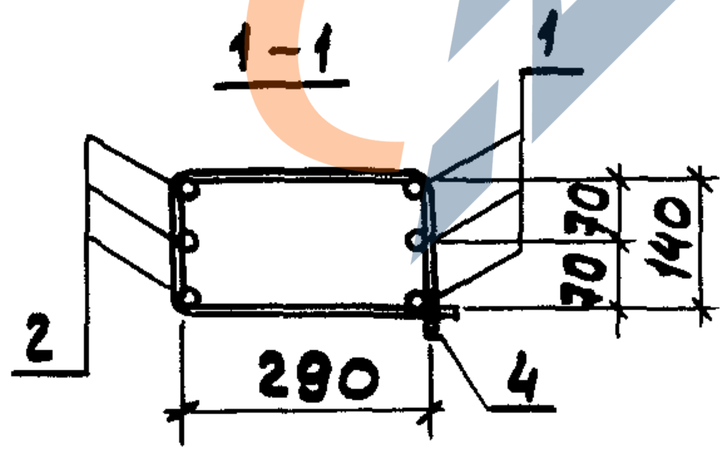

2 – 2

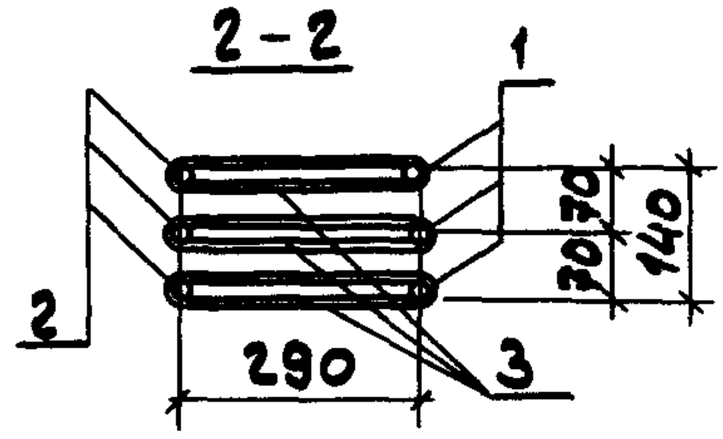

Спецификацию см. листы 3...6

Нач.отд	Зиновьев		
Н.контр.	Гершанок		
Гл.констр	Гершанок		
Рук.гр.	Иванов		
Вед.инж	Бабушкин		
Ст.инж.	Девочская		
Инж.	Росполова		

Инв.№подл. | Подпись и дата | Взам.инв.№

1.463.1 - 3/87.5-15

Каркас КП132 ... КП157

Стадия	Лист	Листов
Р	1	6

ПРОЕКТНЫЙ ИНСТИТУТ №1

https://zavodjbi.com/

https://zavodjbi.com/

КП144...КП150

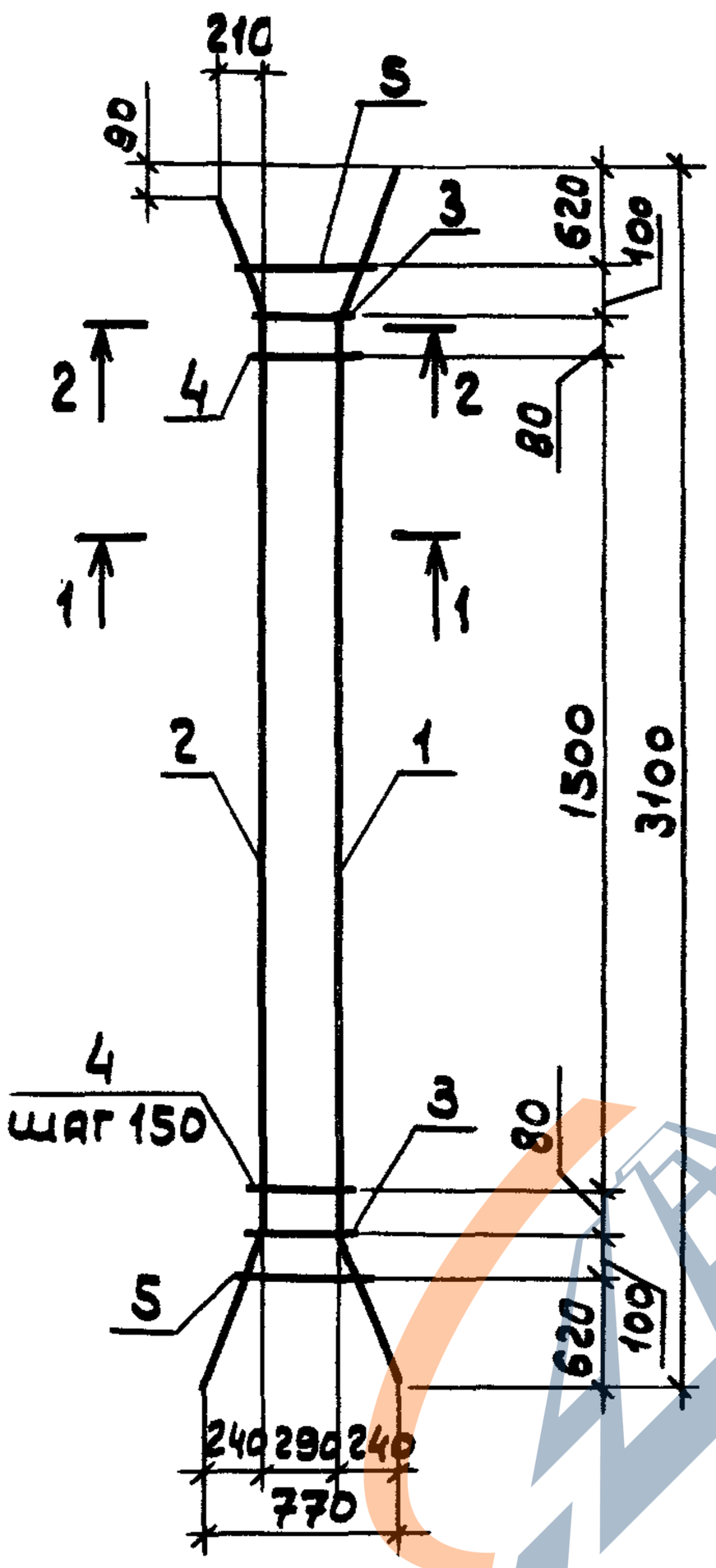

КП151...КП157

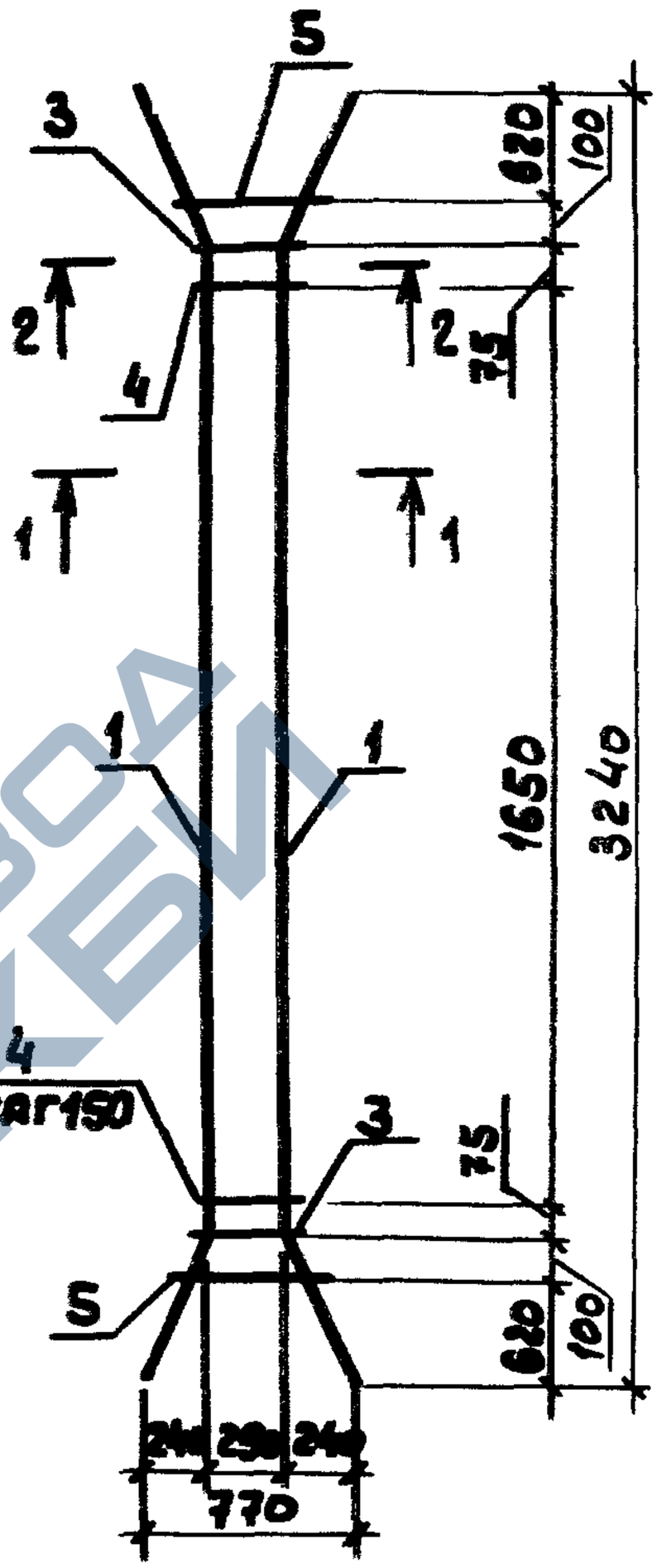

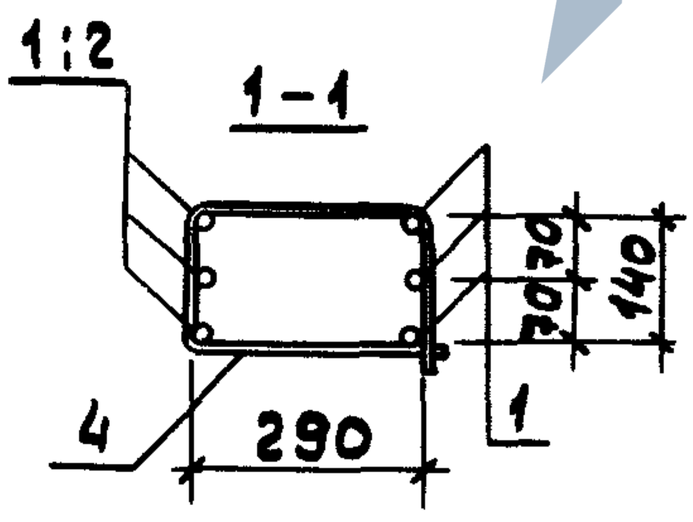

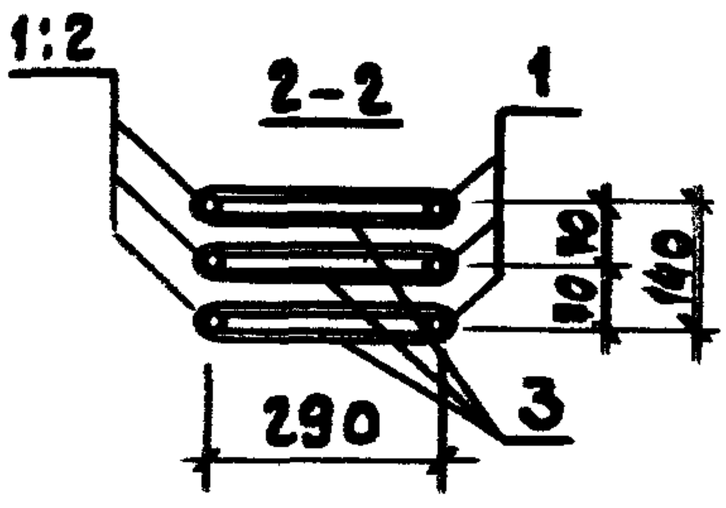

Спецификацию см. листы 3...6

https://zavodjbi.com/

https://zavodjbi.com/

Марка	Поз.	Наименование	Кол	Обозначение документа	Масса, кг
КП132	1	Изделие арматурное СТ121	3	1.463.1-3/87.5-22	11,7
	2	СТ122	3	-22	
	3	СТ184	6	-25	
	4	СТ174	3	-24	
	5	СТ175	2	-24	
КП133	1	Изделие арматурное СТ123	3	1.463.1-3/87.5-22	15,0
	2	СТ124	3	-22	
		Поз. 3...5 по КП132			
КП134	1	Изделие арматурное СТ125	3	1.463.1-3/87.5-22	19,7
	2	СТ126	3	-22	
	3	СТ185	6	-25	
		Поз. 4; 5 по КП132			
КП135	1	Изделие арматурное СТ127	3	1.463.1-3/87.5-22	23,9
	2	СТ128	3	-22	
	3	СТ185	6	-25	
		Поз. 4; 5 по КП132			
КП136	1	Изделие арматурное СТ129	3	1.463.1-3/87.5-22	29,9
	2	СТ130	3	-22	
	3	СТ186	6	-25	
		Поз. 4; 5 по КП132			
КП137	1	Изделие арматурное СТ131	3	1.463.1-3/87.5-22	17,6
	2	СТ132	3	-22	
	3	СТ184	6	-25	
	4	СТ174	8	-24	
	5	СТ175	2	-24	
КП138	1	Изделие арматурное СТ133	3	1.463.1-3/87.5-22	22,6
	2	СТ134	3	-22	
		Поз. 3...5 по КП137			

Продолжение спецификации см. лист 4.

Инв.№подл. | Подпись и дата | Взам.инв.№

https://zavodjbi.com/

https://zavodjbi.com/

Марка	Поз	Наименование	Кол	Обозначение документа	Масса, кг
КП139	1	Изделие арматурное СТ135	3	1.463.1-3/87.5-22	29,3
	2	СТ136	3	-22	
	3	СТ185	6	-25	
		Поз.4; 5 по КП137			
КП140	1	Изделие арматурное СТ137	3	1.463.1-3/87.5-22	35,9
	2	СТ138	3	-22	
	3	СТ185	6	-25	
		Поз.4; 5 по КП137			
КП141	1	Изделие арматурное СТ139	3	1.463.1-3/87.5-22	44,4
	2	СТ140	3	-22	
	3	СТ186	6	-25	
		Поз.4; 5 по КП137			
КП142	1	Изделие арматурное СТ141	3	1.463.1-3/87.5-23	57,0
	2	СТ142	3	-23	
	3	СТ186	6	-25	
	4	СТ176	8	-24	
	5	СТ177	2	-24	
КП143	1	Изделие арматурное СТ143	3	1.463.1-3/87.5-23	71,3
	2	СТ144	3	-23	
		Поз. 3...5 по КП142			
КП144	1	Изделие арматурное СТ145	3	1.463.1-3/87.5-22	21,4
	2	СТ146	3	-22	
	3	СТ184	6	-25	
	4	СТ174	11	-24	
	5	СТ175	2	-24	
КП145	1	Изделие арматурное СТ147	3	1.463.1-3/87.5-22	27,1
	2	СТ148	3	-22	
		Поз.3...5 по КП144			

Продолжение спецификации см. листы 5;6

Инв.№ подл. | Подпись и дата | Взам.инв.№

https://zavodjbi.com/

https://zavodjbi.com/

Марка	Поз.	Наименование	Кол	Обозначение документа	Масса, кг
КП146	1	Изделие арматурное ст149	3	1.463.1-3/87.5-22	35,1
	2	ст150	3	-22	
	3	ст185	6	-25	
		Поз. 4; 5 по КП144			
КП147	1	Изделие арматурное ст151	3	1.463.1-3/87.5-22	42,9
	2	ст152	3	-22	
	3	ст185	6	-25	
		Поз. 4; 5 по КП144			
КП148	1	Изделие арматурное ст153	3	1.463.1-3/87.5-22	53,0
	2	ст154	3	-22	
	3	ст186	6	-25	
		Поз. 4; 5 по КП144			
КП149	1	Изделие арматурное ст155	3	1.463.1-3/87.5-23	67,7
	2	ст156	3	-23	
	3	ст186	6	-25	
	4	ст176	11	-24	
	5	ст177	2	-24	
КП150	1	Изделие арматурное ст157	3	1.463.1-3/87.5-23	84,8
	2	ст158	3	-23	
		Поз. 3...5 по КП149			
КП151	1	Изделие арматурное ст159	6	1.463.1-3/87.5-22	22,3
	3	ст184	6	-25	
	4	ст174	12	-24	
	5	ст175	2	-24	
КП152	1	Изделие арматурное ст160	6	1.463.1-3/87.5-22	28,7
		Поз. 3...5 по КП151			
КП153	1	Изделие арматурное ст161	6	1.463.1-3/87.5-22	37,1
	3	ст185	6	-25	
		Поз. 4; 5 по КП151			

Продолжение спецификации см. лист 6

Инв.№ подл. | Подпись и дата | Взам.инв.№

https://zavodjbi.com/

https://zavodjbi.com/

Марка	Поз.	Наименование	Кол.	Обозначение документа	Масса, кг
КП154	1	Изделие арматурное ст162	6	1.463.1-3/87.5 - 22	45,4
	3	ст185	6	- 25	
		Поз. 4; 5 по КП151			
КП155	1	Изделие арматурное ст163	6	1.463.1-3/87.5 - 22	56,0
	3	ст186	6	- 25	
		Поз. 4; 5 по КП151			
КП156	1	Изделие арматурное ст164	6	1.463.1-3/87.5-23	71,5
	3	ст186	6	- 25	
	4	ст176	12	- 24	
	5	ст177	2	- 24	
КП157	1	Изделие арматурное ст165	6	1.463.1-3/87.5-23	89,6
		Поз. 3 ... 5 по КП156			

Инв. № подл. | Подпись и дата | Взам. инв. №

https://zavodjbi.com/

https://zavodjbi.com/

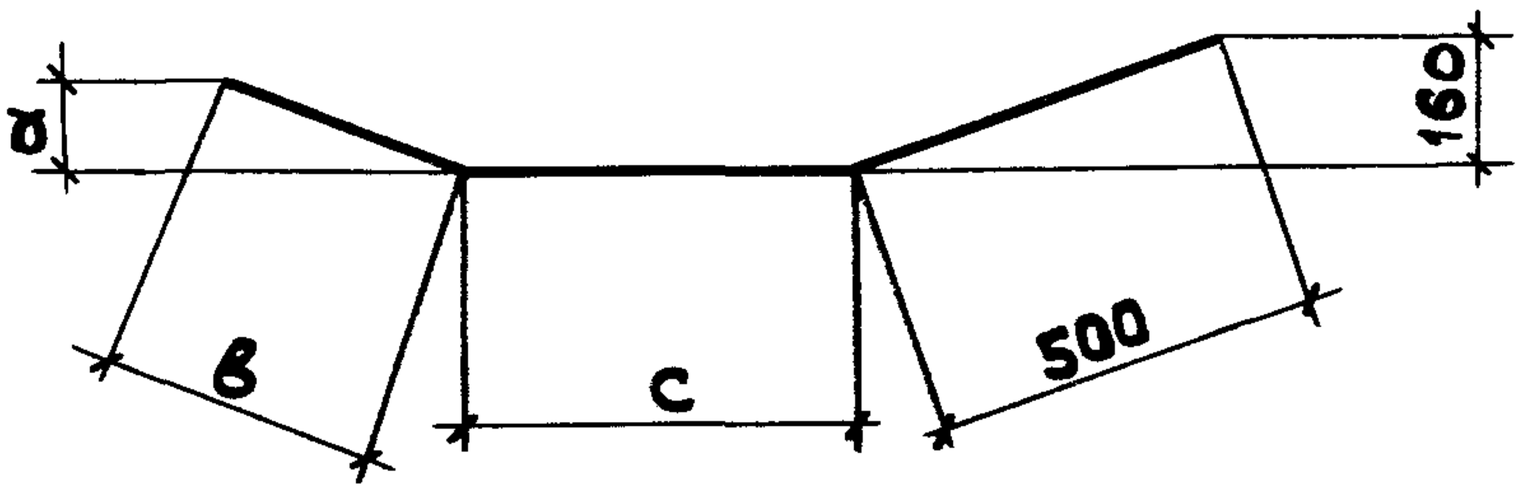

Марка	Размеры, мм		
	a	в	c
СТ 1	160	500	720
СТ 2	100	310	
СТ 9	160	500	1620
СТ 10	120	380	
СТ 19	160	500	2140
СТ 20	130	410	
СТ 29	160	500	2280

Марка	Наименование	Кол.	Масса, кг
СТ 1	Ф 12А III, ℓ = 1720	1	1,53
СТ 2	Ф 12А III, ℓ = 1530	1	1,36
СТ 9	Ф 12А III, ℓ = 2620	1	2,33
СТ 10	Ф 12А III, ℓ = 2500	1	2,22
СТ 19	Ф 12А III, ℓ = 3140	1	2,79
СТ 20	Ф 12А III, ℓ = 3050	1	2,71
СТ 29	Ф 12А III, ℓ = 3280	1	2,91

Арматура класса А III по ГОСТ 5781-82*

Нач.отд.	Зиновьев		
Н.контр.	Гершанок		
Гл.констр	Гершанок		
Рук.гр.	Иванов		
Вед.инж	Бабушкин		
Ст.инж.	Левочская		
Инж.	Роспопова		

1.463.1 - 3/87.5 - 16

Изделие арматурное СТ1; СТ2; СТ9; СТ10; СТ19; СТ20; СТ29

Стадия	Лист	Листов
Р		1

Проектный институт №1

Инв.№ подл. | Подпись и дата | Взам.инв.№

23153-06 52

Формат А4

https://zavodjbi.com/

https://zavodjbi.com/

СТ3...СТ6; СТ11...СТ14; СТ21...СТ24; СТ30, СТ31

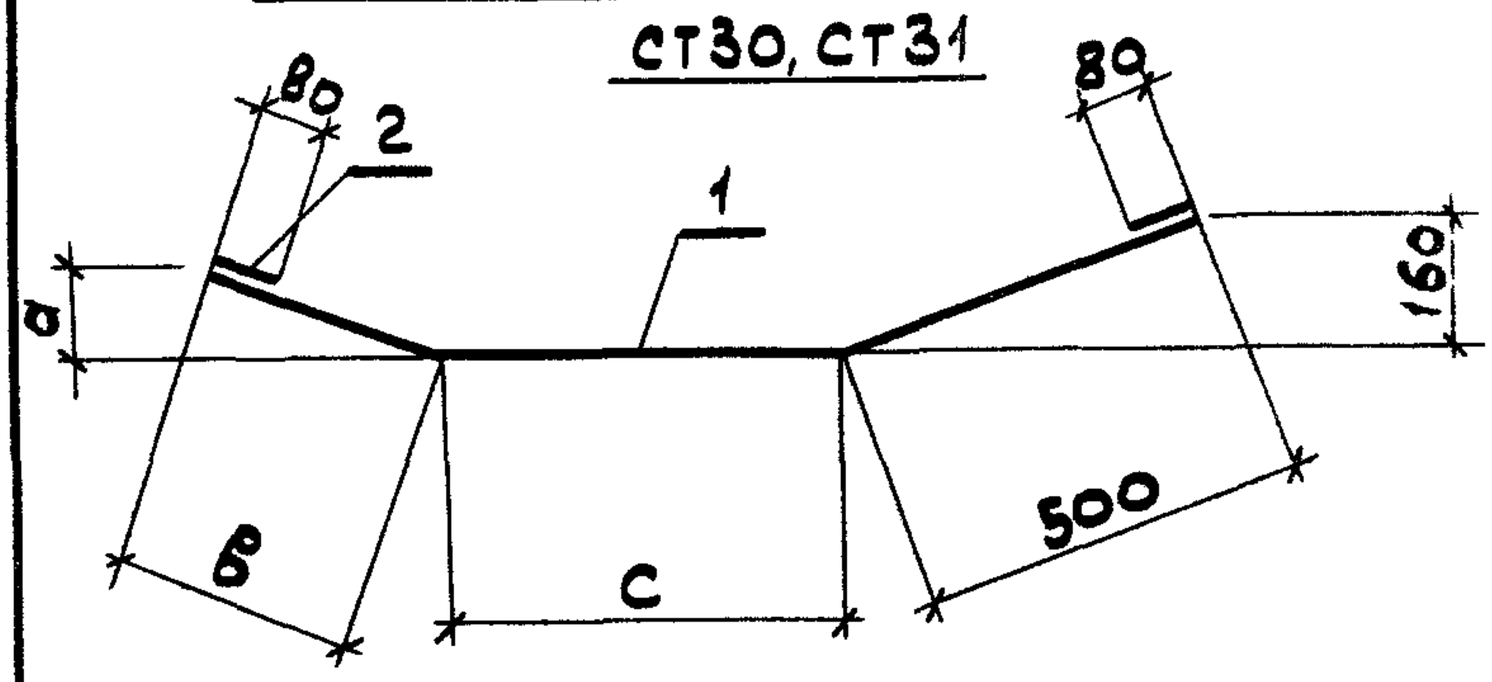

СТ7; СТ8; СТ15...СТ18; СТ25...СТ28; СТ32; СТ33

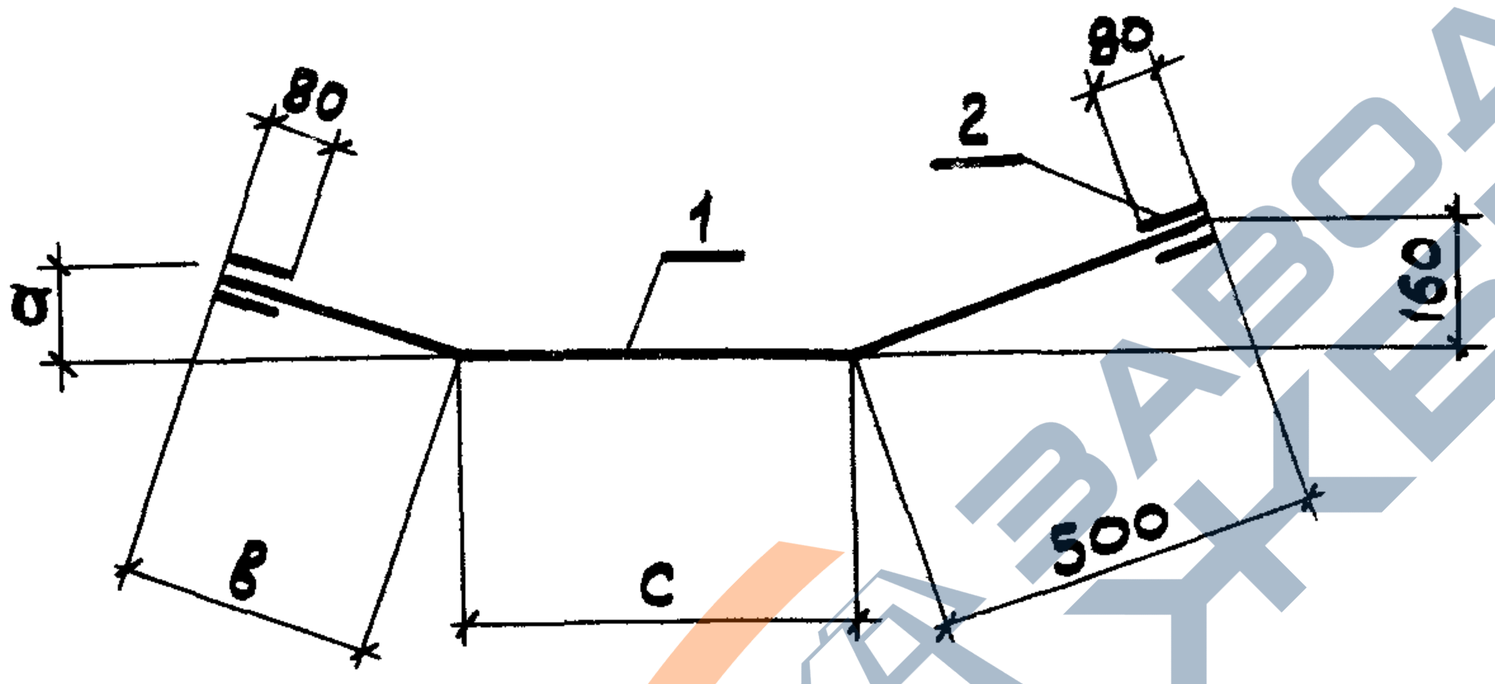

Спецификацию см. листы 2, 3

Марка	Размеры, мм		
	a	в	c
СТ3	160	500	
СТ4	100	310	
СТ5	160	500	720
СТ6	100	310	
СТ7	160	500	
СТ8	100	310	
СТ11	160	500	
СТ12	120	380	
СТ13	160	500	
СТ14	120	380	1620
СТ15	160	500	
СТ16	120	380	
СТ17	160	500	
СТ18	120	380	
СТ21	160	500	
СТ22	130	410	
СТ23	160	500	
СТ24	130	410	2140
СТ25	160	500	
СТ26	130	410	
СТ27	160	500	
СТ28	130	410	
СТ30	160	500	
СТ31	160	500	2280
СТ32	160	500	
СТ33	160	500	

Нач.отд.	Зиновьев	
Н.контр.	Гершанок	
Гл.констр	Гершанок	
Рук.гр.	Иванов	
Вед.инж.	Бабушкин	
Ст.инж.	Левочская	
Инж.	Роспопова	

1.463.1-3/87.5-17

Изделие арматурное СТ3...СТ8; СТ11...СТ18; СТ21...СТ28; СТ30...СТ33

Стадия	Лист	Листов
Р	1	3

Проектный институт №1

23153-06 53

https://zavodjbi.com/

https://zavodjbi.com/

Марка	Поз	Наименование	Кол.	Масса ед.кг	Масса, кг
СТ3	1	Ф 14А III, ℓ=1720	1	2,08	2,28
	2	14А III, ℓ=80	2	0,10	
СТ4	1	Ф 14А III, ℓ=1530	1	1,85	2,05
	2	14А III, ℓ=80	2	0,10	
СТ5	1	Ф 16А III, ℓ=1720	1	2,71	2,97
	2	16А III, ℓ=80	2	0,13	
СТ6	1	Ф 16А III, ℓ=1530	1	2,41	2,67
	2	16А III, ℓ=80	2	0,13	
СТ7	1	Ф 18А III, ℓ=1720	1	3,44	4,08
	2	18А III, ℓ=80	4	0,16	
СТ8	1	Ф 18А III, ℓ=1530	1	3,06	3,70
	2	18А III, ℓ=80	4	0,16	
СТ11	1	Ф 14А III, ℓ=2620	1	3,16	3,36
	2	14А III, ℓ=80	2	0,10	
СТ12	1	Ф 14А III, ℓ=2500	1	3,02	3,22
	2	14А III, ℓ=80	2	0,10	
СТ13	1	Ф 16А III, ℓ=2620	1	4,13	4,39
	2	16А III, ℓ=80	2	0,13	
СТ14	1	Ф 16А III, ℓ=2500	1	3,94	4,20
	2	16А III, ℓ=80	2	0,13	
СТ15	1	Ф 18А III, ℓ=2620	1	5,23	5,87
	2	18А III, ℓ=80	4	0,16	
СТ16	1	Ф 18А III, ℓ=2500	1	5,00	5,64
	2	18А III, ℓ=80	4	0,16	
СТ17	1	Ф 20А III, ℓ=2620	1	6,46	7,26
	2	20А III, ℓ=80	4	0,20	
СТ18	1	Ф 20А III, ℓ=2500	1	6,16	6,96
	2	20А III, ℓ=80	4	0,20	
СТ21	1	Ф 14А III, ℓ=3140	1	3,79	3,99
	2	14А III, ℓ=80	2	0,10	

Инв.№подл. | Подпись и дата | Взам.инв.№

https://zavodjbi.com/

https://zavodjbi.com/

Марка	Поз.	Наименование	Кол.	Масса ед., кг	Масса, кг
СТ22	1	Ф14А$\overline{\text{III}}$, ℓ=3050	1	3,68	3,88
	2	14А$\overline{\text{III}}$, ℓ=80	2	0,10	
СТ23	1	Ф16А$\overline{\text{III}}$, ℓ=3140	1	4,95	5,21
	2	16А$\overline{\text{III}}$, ℓ=80	2	0,13	
СТ24	1	Ф16А$\overline{\text{III}}$, ℓ=3050	1	4,81	5,07
	2	16А$\overline{\text{III}}$, ℓ=80	2	0,13	
СТ25	1	Ф18А$\overline{\text{III}}$, ℓ=3140	1	6,27	6,91
	2	18А$\overline{\text{III}}$, ℓ=80	4	0,16	
СТ26	1	Ф18А$\overline{\text{III}}$, ℓ=3050	1	6,09	6,73
	2	18А$\overline{\text{III}}$, ℓ=80	4	0,16	
СТ27	1	Ф20А$\overline{\text{III}}$, ℓ=3140	1	7,74	8,54
	2	20А$\overline{\text{III}}$, ℓ=80	4	0,20	
СТ28	1	Ф20А$\overline{\text{III}}$, ℓ=3050	1	7,52	8,32
	2	20А$\overline{\text{III}}$, ℓ=80	4	0,20	
СТ30	1	Ф14А$\overline{\text{III}}$, ℓ=3280	1	3,96	4,16
	2	14А$\overline{\text{III}}$, ℓ=80	2	0,10	
СТ31	1	Ф16А$\overline{\text{III}}$, ℓ=3280	1	5,18	5,44
	2	16А$\overline{\text{III}}$, ℓ=80	2	0,13	
СТ32	1	Ф18А$\overline{\text{III}}$, ℓ=3280	1	6,55	7,19
	2	18А$\overline{\text{III}}$, ℓ=80	4	0,16	
СТ33	1	Ф20А$\overline{\text{III}}$, ℓ=3280	1	8,09	8,89
	2	20А$\overline{\text{III}}$, ℓ=80	4	0,20	

Арматура класса А$\overline{\text{III}}$ по ГОСТ 5781-82*

Инв. № подл. | Подпись и дата | Взам. инв. №

https://zavodjbi.com/

https://zavodjbi.com/

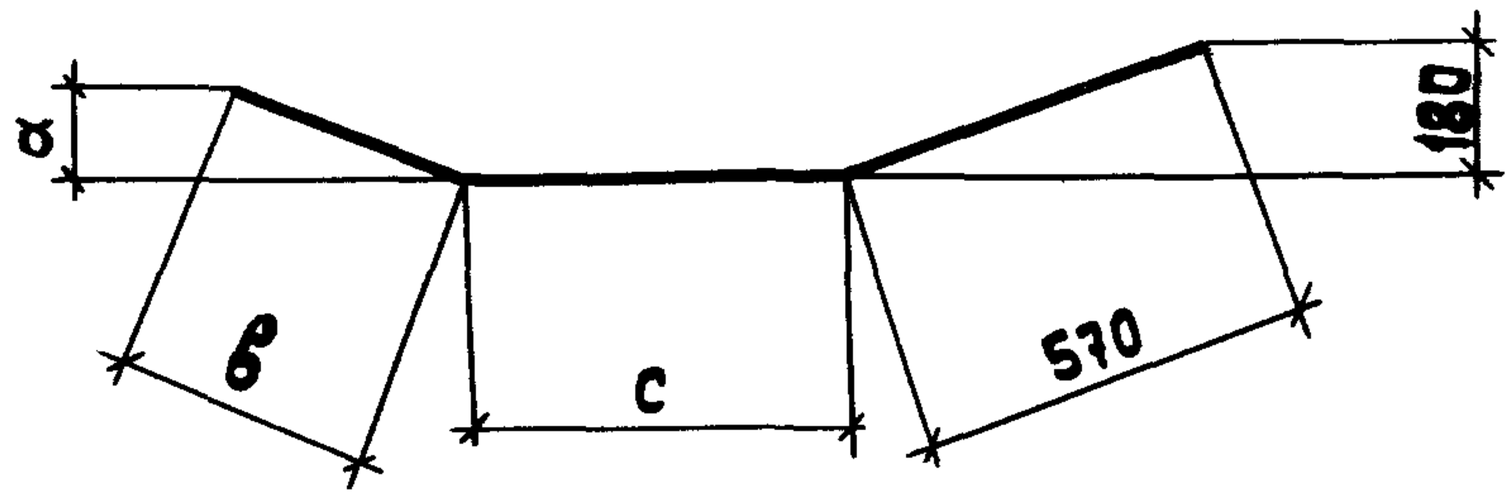

Марка	Размеры, мм		
	a	в	c
СТ34	180	570	600
СТ35	120	380	
СТ36	180	570	
СТ37	120	380	
СТ44	180	570	1500
СТ45	140	430	
СТ46	180	570	
СТ47	140	430	
СТ56	180	570	2000
СТ57	160	500	
СТ58	180	570	
СТ59	160	500	
СТ68	180	570	2140
СТ69	180	570	

Марка	Наименование	Кол	Масса, кг
СТ34	⌀12А III, ℓ=1740	1	1,54
СТ35	⌀12А III, ℓ=1550	1	1,38
СТ36	⌀14А III, ℓ=1740	1	2,10
СТ37	⌀14А III, ℓ=1550	1	1,87
СТ44	⌀12А III, ℓ=2640	1	2,34
СТ45	⌀12А III, ℓ=2500	1	2,22
СТ46	⌀14А III, ℓ=2640	1	3,19
СТ47	⌀14А III, ℓ=2500	1	3,02
СТ56	⌀12А III, ℓ=3140	1	2,79
СТ57	⌀12А III, ℓ=3070	1	2,73
СТ58	⌀14А III, ℓ=3140	1	3,79
СТ59	⌀14А III, ℓ=3070	1	3,71
СТ68	⌀12А III, ℓ=3280	1	2,91
СТ69	⌀14А III, ℓ=3280	1	3,96

Арматура класса А III по ГОСТ 5781-82*

Нач.отд.	Зиновьев	
Н.контр	Гершанок	
Гл.констр	Гершанок	
Рук.гр	Иванов	
Вед.инж	Бабушкин	
Ст.инж.	Левочская	
Инж.	Роспопова	

1.463.1-3/87.5-18

Изделие арматурное СТ34...СТ37; СТ44...СТ47; СТ56...СТ59; СТ68; СТ69

Стадия	Лист	Листов
Р		1

Проектный институт №1

Инв.№подл. | Подпись и дата | Взам.инв.№

23153-06 56

https://zavodjbi.com/

https://zavodjbi.com/

СТ38...СТ41; СТ48...СТ51; СТ60...СТ63; СТ70; СТ71

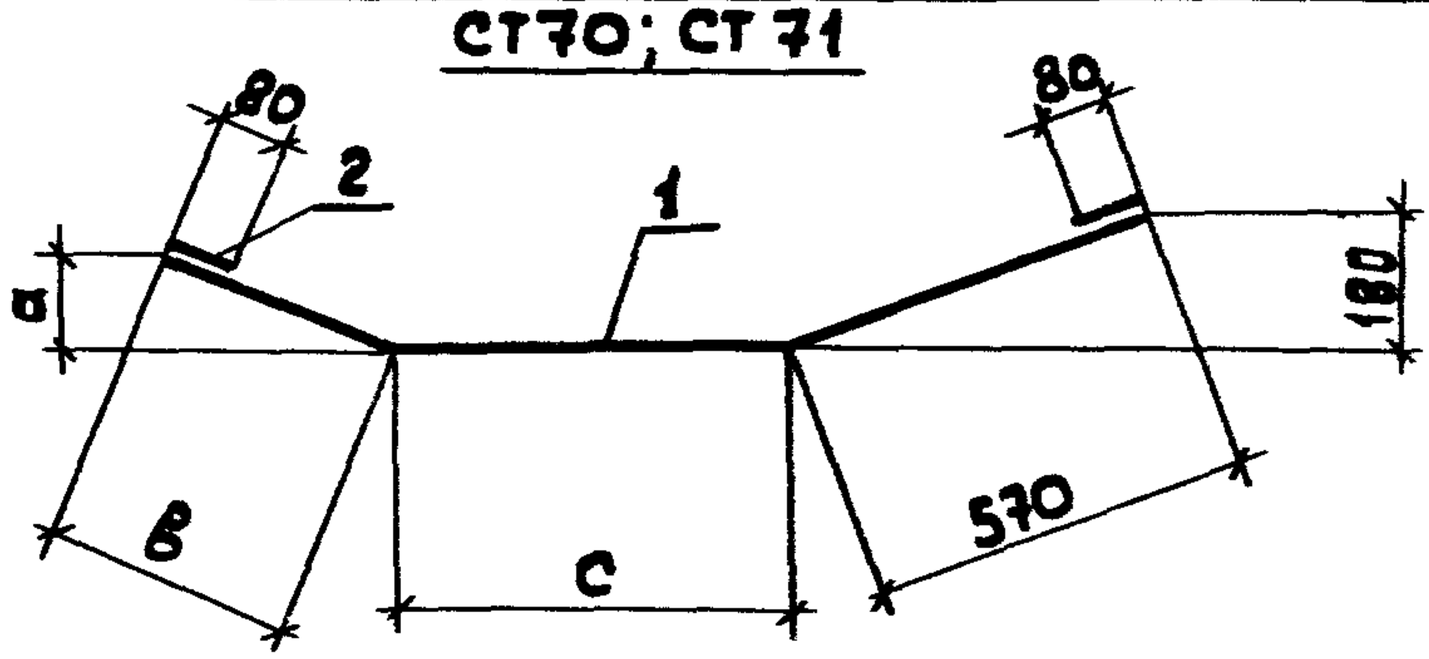

СТ42; СТ43; СТ52...СТ55; СТ64...СТ67; СТ72; СТ73

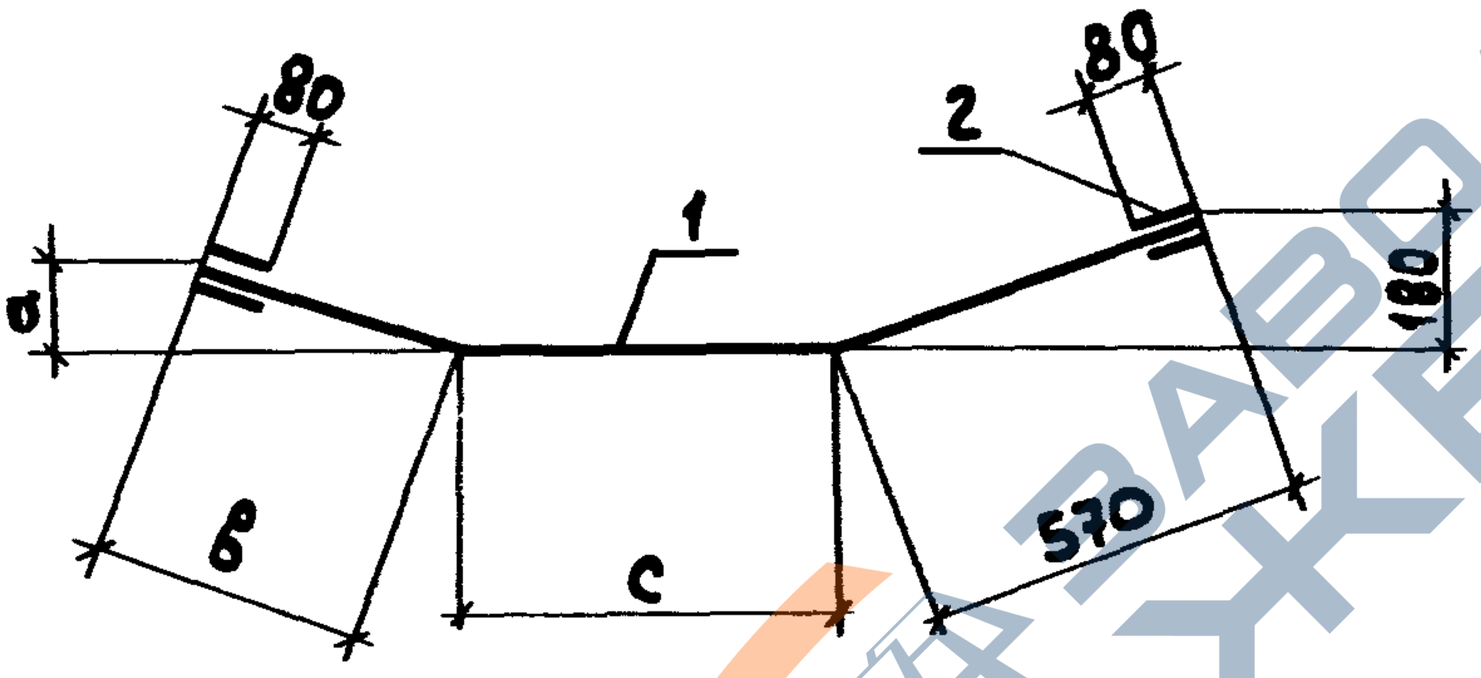

Спецификацию см. листы 2,3

Марка	Размеры, мм		
	a	B	C
СТ38	180	570	600
СТ39	120	380	
СТ40	180	570	
СТ41	120	380	
СТ42	180	570	
СТ43	120	380	
СТ48	180	570	1500
СТ49	140	430	
СТ50	180	570	
СТ51	140	430	
СТ52	180	570	
СТ53	140	430	
СТ54	180	570	
СТ55	140	430	
СТ60	180	570	2000
СТ61	160	500	
СТ62	180	570	
СТ63	160	500	
СТ64	180	570	
СТ65	160	500	
СТ66	180	570	
СТ67	160	500	
СТ70	180	570	2140
СТ71	180	570	
СТ72	180	570	
СТ73	180	570	

Нач.отд.	Зиновьев		1.463.1-3/87.5-19
Н.контр.	Гершанок		
Инженер	Гершанок		Изделие арматурное СТ38...СТ43; СТ48...СТ55; СТ60...СТ67; СТ70...СТ73
Рук.гр.	Иванов		Стадия: Р; Лист: 1; Листов: 3
Вед.инж.	Бабушкин		Проектный институт №1
Инж.	Левочская		
Инж.	Росторова		

https://zavodjbi.com/

https://zavodjbi.com/

Марка	Поз.	Наименование	Кол.	Масса, ед., кг	Масса, кг
СТ38	1	Ф16А III, ℓ = 1740	1	2,75	3,01
	2	16А III, ℓ = 80	2	0,13	
СТ39	1	Ф16А III, ℓ = 1550	1	2,45	2,71
	2	16А III, ℓ = 80	2	0,13	
СТ40	1	Ф18А III, ℓ = 1740	1	3,48	3,80
	2	18А III, ℓ = 80	2	0,16	
СТ41	1	Ф18А III, ℓ = 1550	1	3,10	3,42
	2	18А III, ℓ = 80	2	0,16	
СТ42	1	Ф20А III, ℓ = 1740	1	4,29	5,09
	2	20А III, ℓ = 80	4	0,20	
СТ43	1	Ф20А III, ℓ = 1550	1	3,82	4,62
	2	20А III, ℓ = 80	4	0,20	
СТ48	1	Ф16А III, ℓ = 2640	1	4,17	4,43
	2	16А III, ℓ = 80	2	0,13	
СТ49	1	Ф16А III, ℓ = 2500	1	3,94	4,20
	2	16А III, ℓ = 80	2	0,13	
СТ50	1	Ф18А III, ℓ = 2640	1	5,27	5,59
	2	18А III, ℓ = 80	2	0,16	
СТ51	1	Ф18А III, ℓ = 2500	1	5,00	5,32
	2	18А III, ℓ = 80	2	0,16	
СТ52	1	Ф20А III, ℓ = 2640	1	6,51	7,31
	2	20А III, ℓ = 80	4	0,20	
СТ53	1	Ф20А III, ℓ = 2500	1	6,16	6,96
	2	20А III, ℓ = 80	4	0,20	
СТ54	1	Ф22А III, ℓ = 2640	1	7,88	8,84
	2	22А III, ℓ = 80	4	0,24	
СТ55		Ф22А III, ℓ = 2500	1	7,46	8,42
		22А III, ℓ = 80	4	0,24	

Арматура класса А III по ГОСТ 5781-82*

Взам. инв. № | Подпись и дата | Инв. № подл.

https://zavodjbi.com/

https://zavodjbi.com/

Марка	Поз.	Наименование	Кол.	Масса ед., кг	Масса, кг
СТ60	1	ф 16А III, ℓ = 3140	1	4,95	5,21
	2	16А III, ℓ = 80	2	0,13	
СТ61	1	ф 16А III, ℓ = 3070	1	4,84	5,10
	2	16А III, ℓ = 80	2	0,13	
СТ62	1	ф 18А III, ℓ = 3140	1	6,27	6,59
	2	18А III, ℓ = 80	2	0,16	
СТ63	1	ф 18А III, ℓ = 3070	1	6,13	6,45
	2	18А III, ℓ = 80	2	0,16	
СТ64	1	ф 20А III, ℓ = 3140	1	7,74	8,54
	2	20А III, ℓ = 80	4	0,20	
СТ65	1	ф 20А III, ℓ = 3070	1	7,57	8,37
	2	20А III, ℓ = 80	4	0,20	
СТ66	1	ф 22А III, ℓ = 3140	1	9,37	10,33
	2	22А III, ℓ = 80	4	0,24	
СТ67	1	ф 22А III, ℓ = 3070	1	9,16	10,12
	2	22А III, ℓ = 80	4	0,24	
СТ70	1	ф 16А III, ℓ = 3280	1	5,18	5,44
	2	16А III, ℓ = 80	2	0,13	
СТ71	1	ф 18А III, ℓ = 3280	1	6,55	6,87
	2	18А III, ℓ = 80	2	0,16	
СТ72	1	ф 20А III, ℓ = 3280	1	8,09	8,89
	2	20А III, ℓ = 80	4	0,20	
СТ73	1	ф 22А III, ℓ = 3280	1	9,79	10,75
	2	22А III, ℓ = 80	4	0,24	

Арматура класса А III по ГОСТ 5781-82*

Инв. № подл. | Подпись и дата | Взам. инв. №

https://zavodjbi.com/

https://zavodjbi.com/

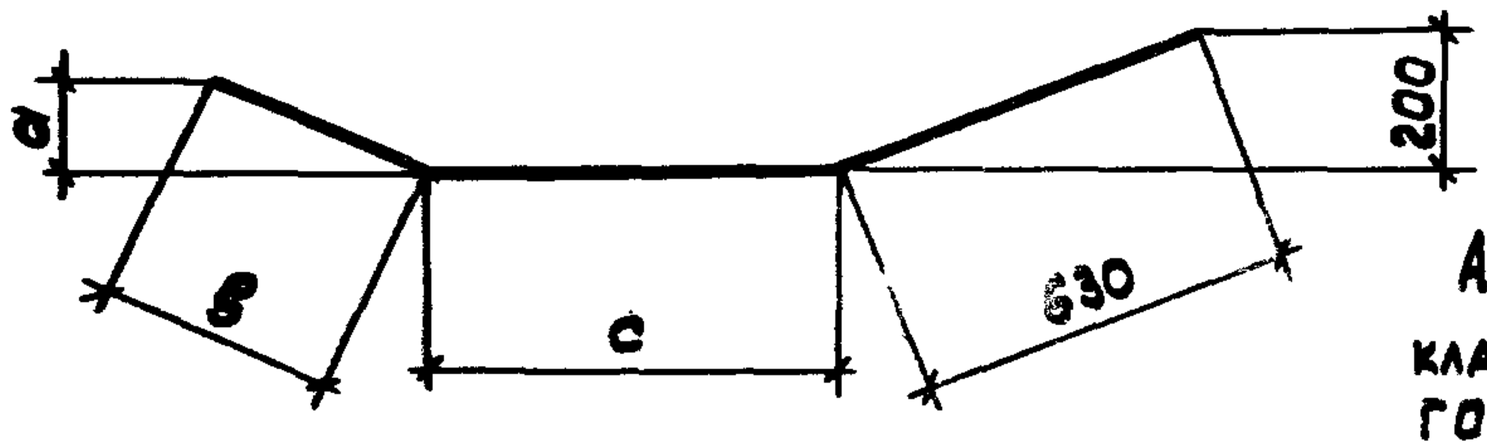

Арматура класса AIII по ГОСТ 5781-82*

Марка	Размеры, мм		
	a	в	c
СТ74	200	630	500
СТ75	130	410	
СТ76	200	630	
СТ77	130	410	
СТ78	200	630	
СТ79	130	410	
СТ86	200	630	1400
СТ87	160	500	
СТ88	200	630	
СТ89	160	500	
СТ90	200	630	
СТ91	160	500	
СТ100	200	630	1900
СТ101	180	570	
СТ102	200	630	
СТ103	180	570	
СТ104	200	630	
СТ105	180	570	
СТ114	200	630	2060
СТ115	200	630	
СТ116	200	630	

Марка	Наименование	Кол.	Масса, кг
СТ74	ф12А III, ℓ=1760	1	1,56
СТ75	ф12А III, ℓ=1540	1	1,37
СТ76	ф14А III, ℓ=1760	1	2,13
СТ77	ф14А III, ℓ=1540	1	1,86
СТ78	ф16А III, ℓ=1760	1	2,78
СТ79	ф16А III, ℓ=1540	1	2,43
СТ86	ф12А III, ℓ=2660	1	2,36
СТ87	ф12А III, ℓ=2530	1	2,25
СТ88	ф14А III, ℓ=2660	1	3,21
СТ89	ф14А III, ℓ=2530	1	3,06
СТ90	ф16А III, ℓ=2660	1	4,20
СТ91	ф16А III, ℓ=2530	1	3,99
СТ100	ф12А III, ℓ=3160	1	2,81
СТ101	ф12А III, ℓ=3100	1	2,75
СТ102	ф14А III, ℓ=3160	1	3,82
СТ103	ф14А III, ℓ=3100	1	3,74
СТ104	ф16А III, ℓ=3160	1	4,99
СТ105	ф16А III, ℓ=3100	1	4,89
СТ114	ф12А III, ℓ=3320	1	2,95
СТ115	ф14А III, ℓ=3320	1	4,01
СТ116	ф16А III, ℓ=3320	1	5,24

Инв. № подл. | Подпись и дата | Взам. инв. №

Нач. отд.	Зиновьев	
Н. контр.	Гершанок	
Гл. констр.	Гершанок	
Рук. гр.	Иванов	
Вед. инж.	Бабушкин	
Ст. инж.	Левочская	
Инж.	Рослопова	

1.463.1-3/87.5-20

Изделие арматурное СТ74...СТ79; СТ86...СТ91; СТ100...СТ105; СТ114...СТ116

Стадия	Лист	Листов
Р		1

Проектный институт №1

23153-06 60

Формат А4

https://zavodjbi.com/

https://zavodjbi.com/

СТ80...СТ83; СТ92...СТ95; СТ106...СТ109; СТ117; СТ118

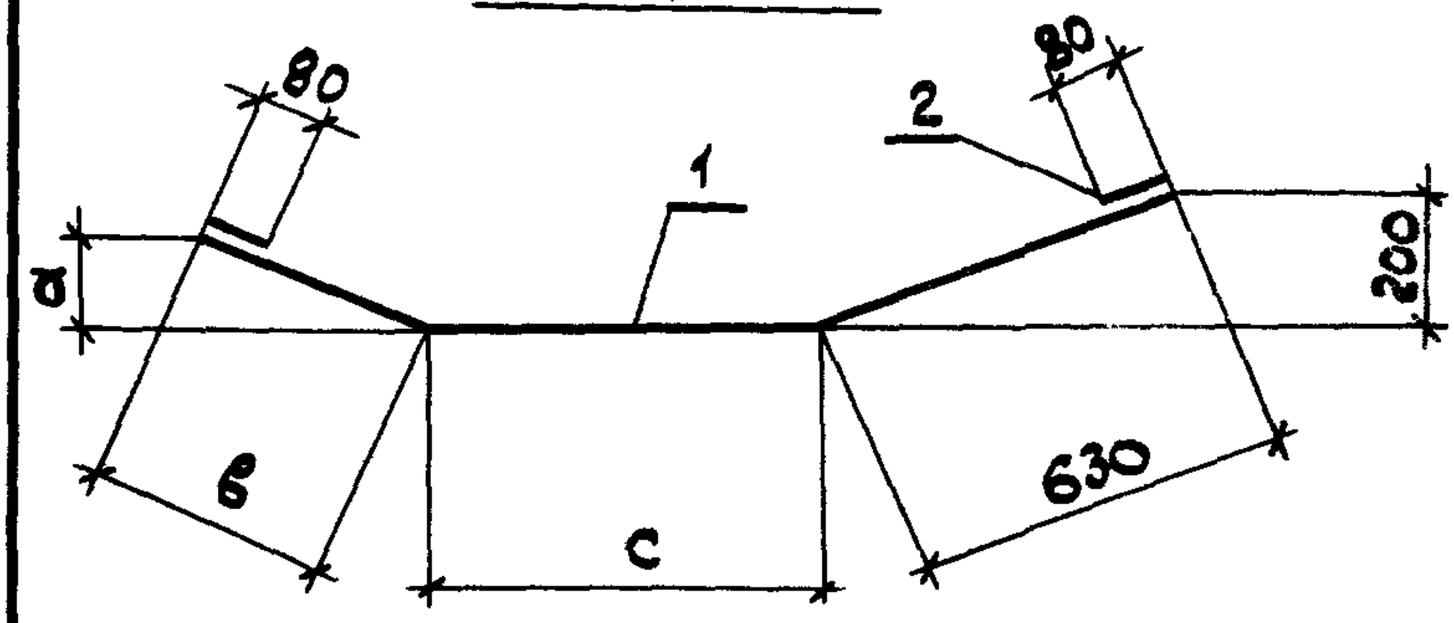

СТ84; СТ85; СТ96...СТ99; СТ110...СТ113; СТ119; СТ120

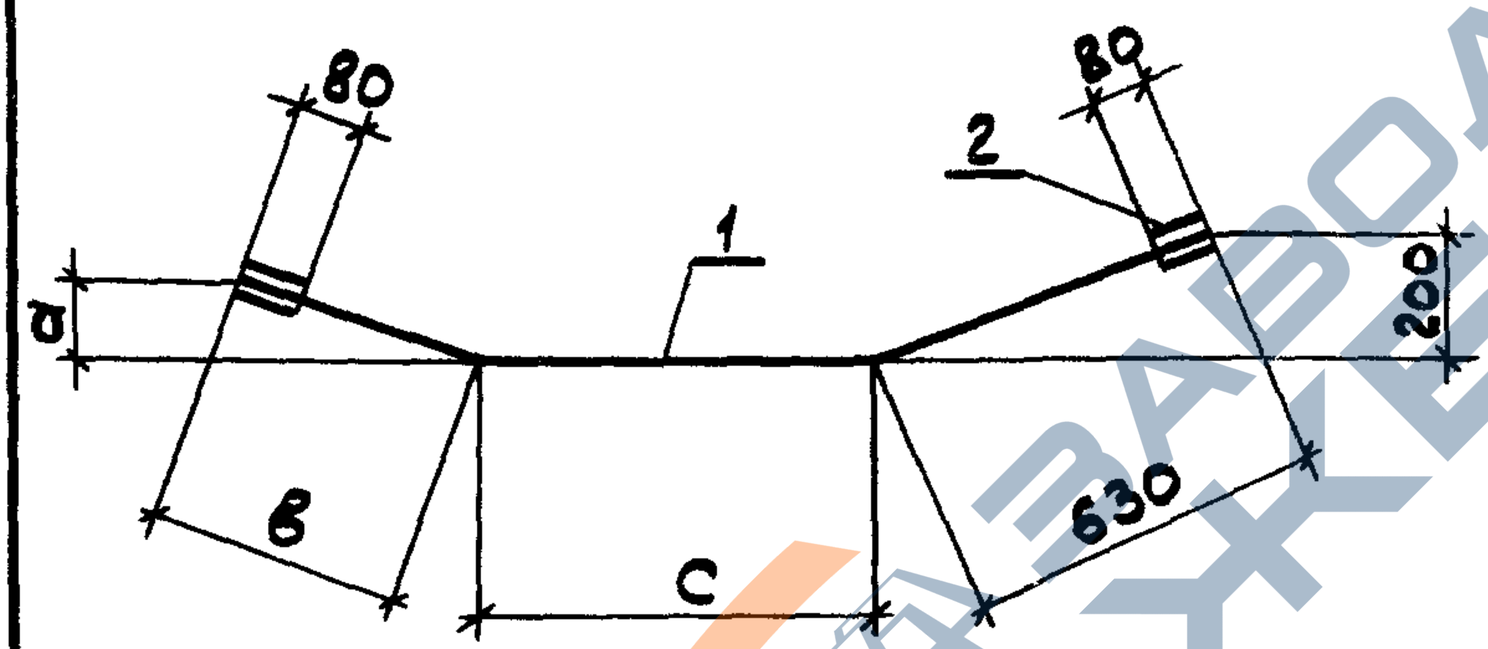

Спецификацию см. листы 2,3

Марка	Размеры, мм		
	a	в	c
СТ80	200	630	500
СТ81	130	410	
СТ82	200	630	
СТ83	130	410	
СТ84	200	630	
СТ85	130	410	
СТ92	200	630	1400
СТ93	160	500	
СТ94	200	630	
СТ95	160	500	
СТ96	200	630	
СТ97	160	500	
СТ98	200	630	
СТ99	160	500	
СТ106	200	630	1900
СТ107	180	570	
СТ108	200	630	
СТ109	180	570	
СТ110	200	630	
СТ111	180	570	
СТ112	200	630	
СТ113	180	570	
СТ117	200	630	2060
СТ118	200	630	
СТ119	200	630	
СТ120	200	630	

Нач.отд.	Зиновьев	
Н.контр	Гершанок	
Гл.констр	Гершанок	
Рук.гр.	Иванов	
Вед.инж	Бабушкин	
Ст.инж	Левочская	
Инж.	Роспопова	

1.463.1 - 3/87.5-21

Изделие арматурное СТ80...СТ85; СТ92...СТ99; СТ106...СТ113; СТ117...СТ120

Стадия	Лист	Листов
Р	1	3

Проектный институт №1

23153-06 61

https://zavodjbi.com/

https://zavodjbi.com/

Марка	Поз.	Наименование	Кол.	Масса ед., кг	Масса, кг
СТВ0	1	Ф18А III, ℓ=1760	1	3,52	3,84
	2	18А III, ℓ=80	2	0,16	
СТВ1	1	Ф18А III, ℓ=1540	1	3,08	3,40
	2	18А III, ℓ=80	2	0,16	
СТВ2	1	Ф20А III, ℓ=1760	1	4,34	4,74
	2	20А III, ℓ=80	2	0,20	
СТВ3	1	Ф20А III, ℓ=1540	1	3,80	4,20
	2	20А III, ℓ=80	2	0,20	
СТВ4	1	Ф22А III, ℓ=1760	1	5,25	6,21
	2	22А III, ℓ=80	4	0,24	
СТВ5	1	Ф22А III, ℓ=1540	1	4,60	5,56
	2	22А III, ℓ=80	4	0,24	
СТ92	1	Ф18А III, ℓ=2660	1	5,31	5,63
	2	18А III, ℓ=80	2	0,16	
СТ93	1	Ф18А III, ℓ=2530	1	5,05	5,37
	2	18А III, ℓ=80	2	0,16	
СТ94	1	Ф20А III, ℓ=2660	1	6,56	6,96
	2	20А III, ℓ=80	2	0,20	
СТ95	1	Ф20А III, ℓ=2530	1	6,24	6,64
	2	20А III, ℓ=80	2	0,20	
СТ96	1	Ф22А III, ℓ=2660	1	7,94	8,90
	2	22А III, ℓ=80	4	0,24	
СТ97	1	Ф22А III, ℓ=2530	1	7,55	8,51
	2	22А III, ℓ=80	4	0,24	
СТ98	1	Ф25А III, ℓ=2660	1	10,24	11,48
	2	25А III, ℓ=80	4	0,31	
СТ99	1	Ф25А III, ℓ=2530	1	9,74	10,98
	2	25А III, ℓ=80	4	0,31	

Арматура класса А III по ГОСТ 5781-82*

Инв. № подл. | Подпись и дата | Взам. инв. №

23153-06 62

https://zavodjbi.com/

https://zavodjbi.com/

Марка	Поз.	Наименование	Кол	Масса ед., кг	Масса, кг
СТ106	1	Ф 18А III, ℓ=3160	1	6,31	6,63
	2	18А III, ℓ=80	2	0,16	
СТ107	1	Ф 18А III, ℓ=3100	1	6,19	6,51
	2	18А III, ℓ=80	2	0,16	
СТ108	1	Ф 20А III, ℓ=3160	1	7,79	8,19
	2	20А III, ℓ=80	2	0,20	
СТ109	1	Ф 20А III, ℓ=3100	1	7,64	8,04
	2	20А III, ℓ=80	2	0,20	
СТ110	1	Ф 22А III, ℓ=3160	1	9,43	10,39
	2	22А III, ℓ=80	4	0,24	
СТ111	1	Ф 22А III, ℓ=3100	1	9,25	10,21
	2	22А III, ℓ=80	4	0,24	
СТ112	1	Ф 25А III, ℓ=3160	1	12,17	13,41
	2	25А III, ℓ=80	4	0,31	
СТ113	1	Ф 25А III, ℓ=3100	1	11,94	13,18
	2	25А III, ℓ=80	4	0,31	
СТ117	1	Ф 18А III, ℓ=3320	1	6,63	6,95
	2	18А III, ℓ=80	2	0,16	
СТ118	1	Ф 20А III, ℓ=3320	1	8,19	8,59
	2	20А III, ℓ=80	2	0,20	
СТ119	1	Ф 22А III, ℓ=3320	1	9,91	10,87
	2	22А III, ℓ=80	4	0,24	
СТ120	1	Ф 25А III, ℓ=3320	1	12,78	14,02
	2	25А III, ℓ=80	4	0,31	

Арматура класса А III по ГОСТ 5781-82*

Инв. № подл. | Подпись и дата | Взам. инв. №

1.463.1-3/87.5-21

Лист 3

23153-06 63

https://zavodjbi.com/

https://zavodjbi.com/

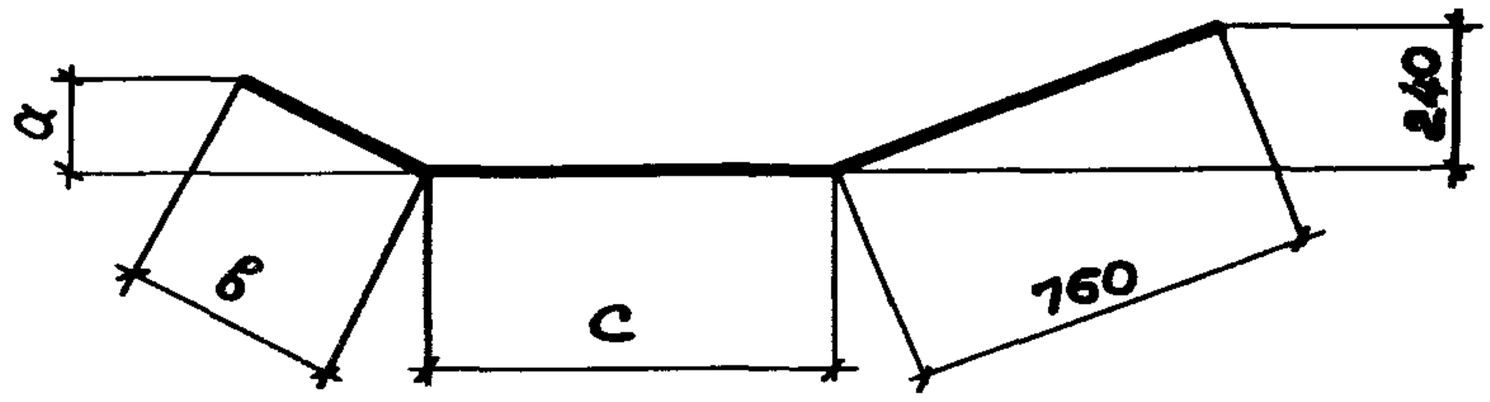

Марка	Размеры, мм		
	a	в	c
СТ121	240	760	
СТ122	150	470	
СТ123	240	760	
СТ124	150	470	300
СТ125	240	760	
СТ126	150	470	
СТ127	240	760	
СТ128	150	470	
СТ129	240	760	
СТ130	150	470	
СТ131	240	760	
СТ132	180	580	
СТ133	240	760	
СТ134	180	580	
СТ135	240	760	1160
СТ136	180	580	
СТ137	240	760	
СТ138	180	580	
СТ139	240	760	

Марка	Наименование	Кол.	Масса, кг
СТ121	⌀ 12AIII, ℓ=1820	1	1,62
СТ122	⌀ 12AIII, ℓ=1530	1	1,36
СТ123	⌀ 14AIII, ℓ=1820	1	2,20
СТ124	⌀ 14AIII, ℓ=1530	1	1,85
СТ125	⌀ 16AIII, ℓ=1820	1	2,87
СТ126	⌀ 16AIII, ℓ=1530	1	2,41
СТ127	⌀ 18AIII, ℓ=1820	1	3,64
СТ128	⌀ 18AIII, ℓ=1530	1	3,06
СТ129	⌀ 20AIII, ℓ=1820	1	4,49
СТ130	⌀ 20AIII, ℓ=1530	1	3,77
СТ131	⌀ 12AIII, ℓ=2680	1	2,38
СТ132	⌀ 12AIII, ℓ=2500	1	2,22
СТ133	⌀ 14AIV, ℓ=2680	1	3,24
СТ134	⌀ 14AIII, ℓ=2500	1	3,02
СТ135	⌀ 16AIII, ℓ=2680	1	4,23
СТ136	⌀ 16AIII, ℓ=2500	1	3,94
СТ137	⌀ 18AIII, ℓ=2680	1	5,35
СТ138	⌀ 18AIII, ℓ=2500	1	5,00
СТ139	⌀ 20AIII, ℓ=2680	1	6,61

Арматура класса AIII по ГОСТ 5781-82*.

Продолжение спецификации см. лист 2

Взамен №

Подпись и дата

Инв. № подл.

Нач. отд.	Зиновьев	
Н. контр.	Гериманок	
Гл. конструктор	Гериманок	
Рук. гр.	Иванов	
Вед. инж.	Бадушкин	
Ст. инж.	Левочская	
Инж.	Роспопова	

1.463.1-3/87.5-22

Изделие арматурное СТ121...СТ140; СТ145...СТ154 СТ159...СТ163.

Стадия	Лист	Листов
Р	1	2

ПРОЕКТНЫЙ ИНСТИТУТ №1

https://zavodjbi.com/

https://zavodjbi.com/

Марка	Размеры, мм		
	a	в	c
СТ140	180	580	1160
СТ145	240	760	1660
СТ146	210	660	
СТ147	240	760	
СТ148	210	660	
СТ149	240	760	
СТ150	210	660	
СТ151	240	760	
СТ152	210	660	
СТ153	240	760	
СТ154	210	660	
СТ159	240	760	1800
СТ160	240	760	
СТ161	240	760	
СТ162	240	760	
СТ163	240	760	

Марка	Наименование	Кол.	Масса, кг
СТ140	ф 20AIII, ℓ=2500	1	6,16
СТ145	ф 12AIII, ℓ=3180	1	2,82
СТ146	ф 12AIII, ℓ=3080	1	2,74
СТ147	ф 14AIII, ℓ=3180	1	3,84
СТ148	ф 14AIII, ℓ=3080	1	3,72
СТ149	ф 16AIII, ℓ=3180	1	5,02
СТ150	ф 16AIII, ℓ=3080	1	4,86
СТ151	ф 18AIII, ℓ=3180	1	6,35
СТ152	ф 18AIII, ℓ=3080	1	6,15
СТ153	ф 20AIII, ℓ=3180	1	7,84
СТ154	ф 20AIII, ℓ=3080	1	7,60
СТ159	ф 12AIII, ℓ=3320	1	2,95
СТ160	ф 14AIII, ℓ=3320	1	4,01
СТ161	ф 16AIII, ℓ=3320	1	5,24
СТ162	ф 18AIII, ℓ=3320	1	6,63
СТ163	ф 20AIII, ℓ=3320	1	8,19

Арматура класса AIII по ГОСТ5781-82 *

Инв. N подл. | Подпись и дата | Взам. инв. N

https://zavodjbi.com/

https://zavodjbi.com/

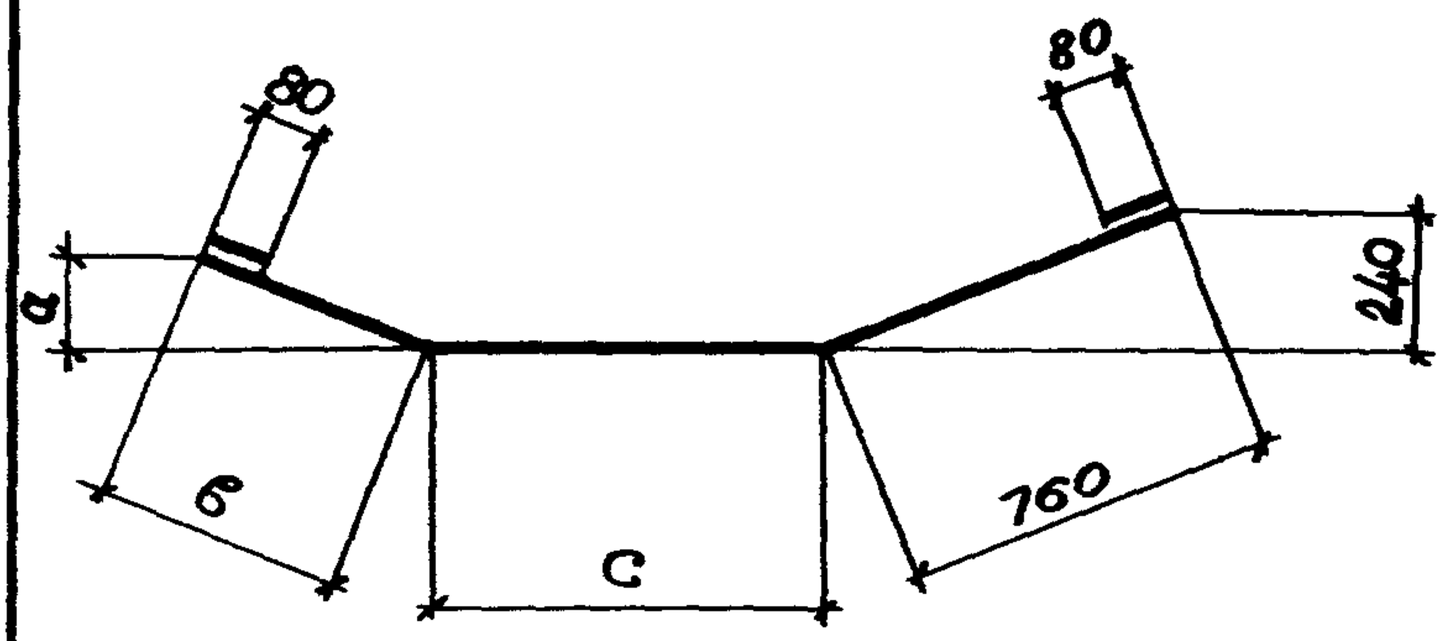

Марка	Размеры, мм		
	a	б	c
СТ141	240	760	1160
СТ142	180	580	
СТ143	240	760	
СТ144	180	580	
СТ155	240	760	1660
СТ156	210	660	
СТ157	240	760	
СТ158	210	660	
СТ164	240	760	1800
СТ165	240	760	

Марка	Поз.	Наименование	Кол.	Масса ед, кг	Масса, кг
СТ141	1	⌀ 22AIII, ℓ=2680	1	8,00	8,48
	2	22AIII, ℓ=80	2	0,24	
СТ142	1	⌀ 22AIII, ℓ=2500	1	7,46	7,94
	2	22AIII, ℓ=80	2	0,24	
СТ143	1	⌀ 25AIII, ℓ=2680	1	10,32	10,94
	2	25AIII, ℓ=80	2	0,31	
СТ144	1	⌀ 25AIII, ℓ=2500	1	9,62	10,24
	2	25AIII, ℓ=80	2	0,31	
СТ155	1	⌀ 22AIII, ℓ=3180	1	9,49	9,97
	2	22AIII, ℓ=80	2	0,24	

Арматура класса AIII по ГОСТ 5781-82*.
Приложение спецификации см. лист 2.

Нач.отд.	Зиновьев	
Н.контр.	Гершанок	
Гл.констр.	Гершанок	
Рук.гр.	Иванов	
Вед.инж.	Бабушкин	
Ст.инж.	Левочская	
Инж.	Ростопова	

1.463.1-3/87.5-23

Изделие арматурное СТ141...СТ144; СТ155...СТ158; СТ164; СТ165

Стадия	Лист	Листов
Р	1	2

ПРОЕКТНЫЙ ИНСТИТУТ №1

Взам. инв. | Подп. и дата | Инв. № подл.

23153-06 66

https://zavodjbi.com/

https://zavodjbi.com/

Марка	Поз	Наименование	Кол.	Масса ед. кг	Масса, кг
СТ156	1	ф 22АIII, ℓ=3080	1	9,19	9,67
	2	22АIII, ℓ=80	2	0,24	
СТ157	1	ф 25АIII, ℓ=3180	1	12,24	12,86
	2	25АIII, ℓ=80	2	0,31	
СТ158	1	ф 25АIII, ℓ=3080	1	11,86	12,48
	2	25АIII, ℓ=80	2	0,31	
СТ164	1	ф 22АIII, ℓ=3320	1	9,91	10,39
	2	22АIII, ℓ=80	2	0,24	
СТ165	1	ф 25АIII, ℓ=3320	1	12,78	13,40
	2	25АIII, ℓ=80	2	0,31	

Арматура класса АIII по ГОСТ 5781-82.*

ЗАВОД ЖБИ

https://zavodjbi.com/

https://zavodjbi.com/

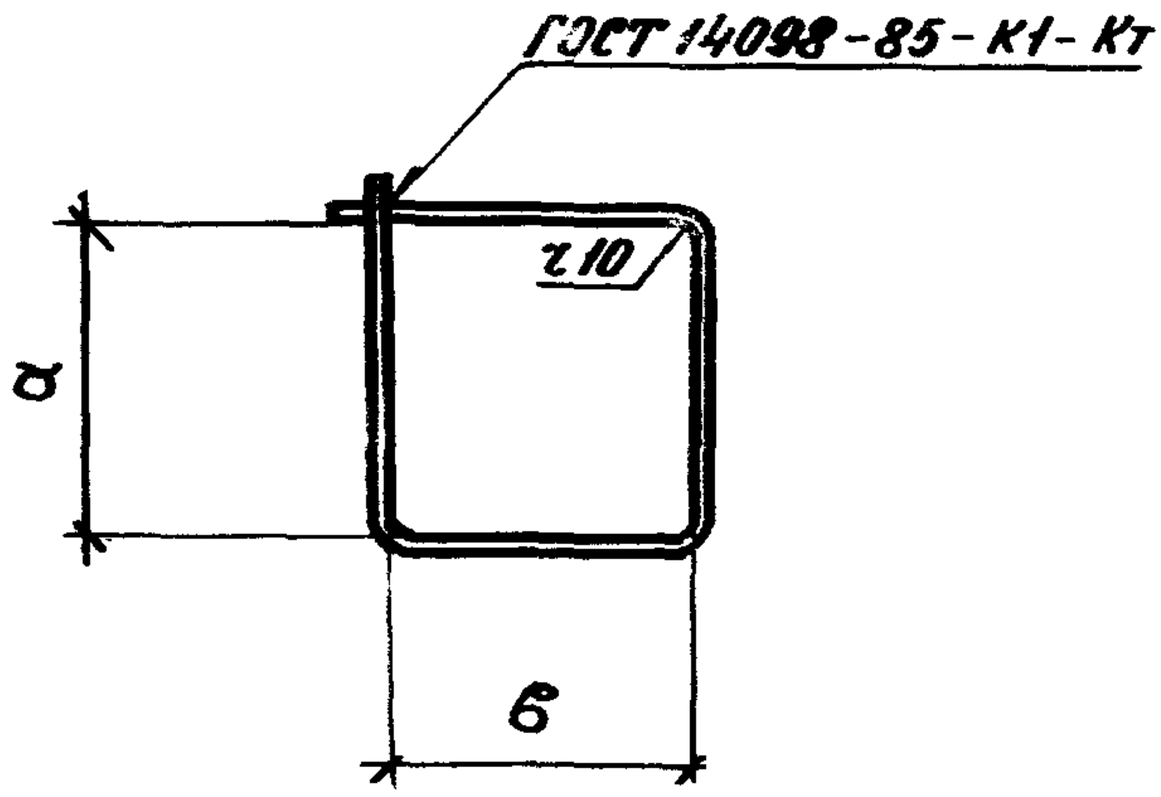

Марка	Размеры, мм	
	а	б
СТ166	190	110
СТ167	260	
СТ168	190	
СТ169	260	
СТ170	240	140
СТ171	310	
СТ172	240	
СТ173	310	
СТ174	290	
СТ175	360	
СТ176	290	
СТ177	360	

Марка	Наименование	Кол.	Масса, кг
СТ166	ф 6А III, ℓ=650	1	0,14
СТ167	ф 6А III, ℓ=790	1	0,18
СТ168	ф 8А III, ℓ=650	1	0,26
СТ169	ф 8А III, ℓ=790	1	0,31
СТ170	ф 6А III, ℓ=810	1	0,18
СТ171	ф 6А III, ℓ=950	1	0,21
СТ172	ф 8А III, ℓ=810	1	0,32
СТ173	ф 8А III, ℓ=960	1	0,38
СТ174	ф 6А III, ℓ=910	1	0,20
СТ175	ф 6А III, ℓ=1050	1	0,23
СТ176	ф 8А III, ℓ=910	1	0,36
СТ177	ф 8А III, ℓ=1050	1	0,41

Арматура класса А III по ГОСТ 5781-82*

Взам. инв№ | Подпись и дата | Инв. № подл.

Нач. отд.	Зиновьев	
Н. контр.	Герасимок	
Гл. конст.	Герасимок	
Рук. гр.	Иванов	
Вед. инж.	Бабукин	
Ст. инж.	Левочская	
Инж.	Роспопова	

1.463.1-3/87.5-24

Изделие арматурное СТ166...СТ177

Стадия	Лист	Листов
Р		1

ПРОЕКТНЫЙ ИНСТИТУТ №1

https://zavodjbi.com/

https://zavodjbi.com/

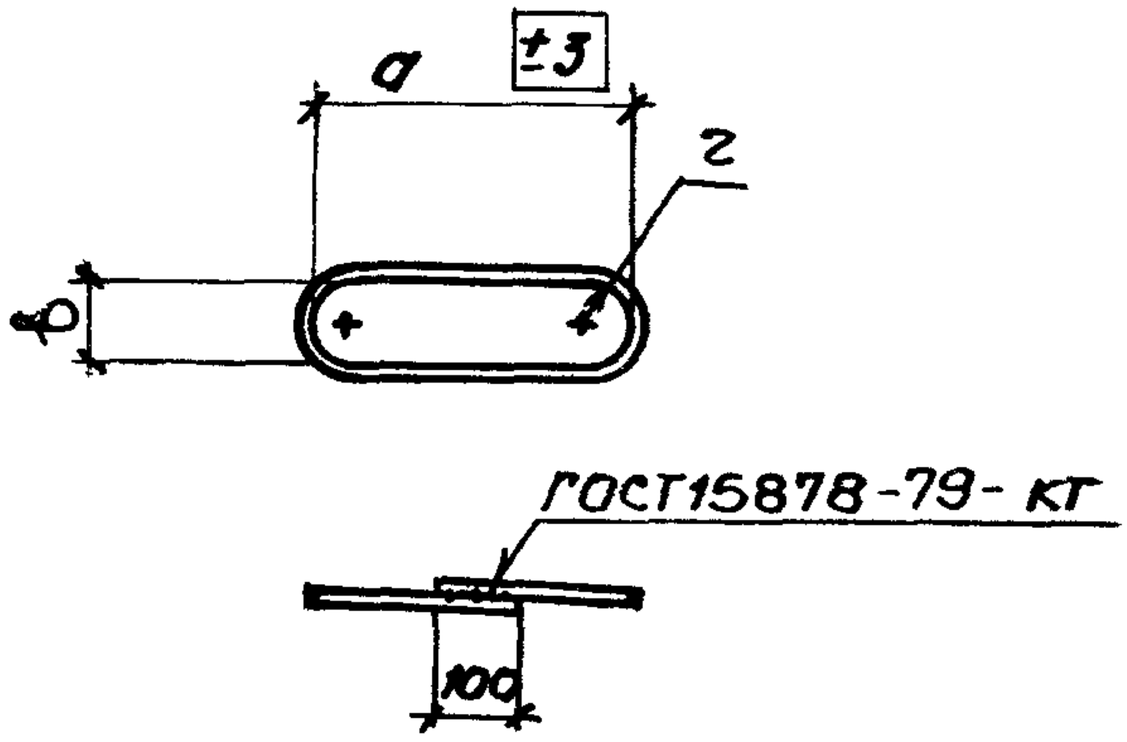

Марка	Размеры, мм		
	а	б	ч
СТ178	190	25	12,5
СТ179	190	25	
СТ180	190	30	15
СТ181	240	25	12,5
СТ182	240	25	
СТ183	240	30	15
СТ184	290	25	12,5
СТ185	290	25	
СТ186	290	30	15

Марка	Наименование	Кол.	Масса, кг
СТ178	⌀8AI, ℓ=530	1	0,21
СТ179	⌀10AI, ℓ=540	1	0,33
СТ180	⌀12AI, ℓ=550	1	0,49
СТ181	⌀8AI, ℓ=630	1	0,25
СТ182	⌀10AI, ℓ=640	1	0,39
СТ183	⌀12AI, ℓ=650	1	0,58
СТ184	⌀8AI, ℓ=730	1	0,29
СТ185	⌀10AI, ℓ=740	1	0,46
СТ186	⌀12AI, ℓ=750	1	0,67

Арматура класса AIII по ГОСТ5781-82*

Инв.№ подл. | Подпись и дата | Взам.инв.№

Нач.отд.	Зиновьев	
Н.контр.	Гершанок	
Гл.конст.	Гершанов	
Рук.гр.	Иванов	
Вед.инж.	Бабушкин	
Ст.инж.	Левочская	
Инж.	Роспопова	

1.463.1-3/87.5-25

Изделие арматурное СТ178 ... СТ186

Стадия	Лист	Листов
Р		1

ПРОЕКТНЫЙ ИНСТИТУТ №1

https://zavodjbi.com/

https://zavodjbi.com/

СТ187...СТ191

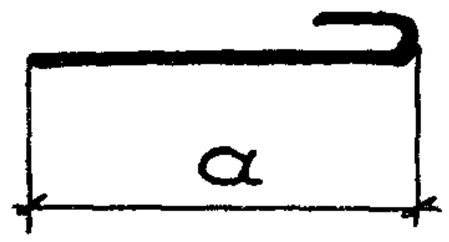

СТ192...СТ199

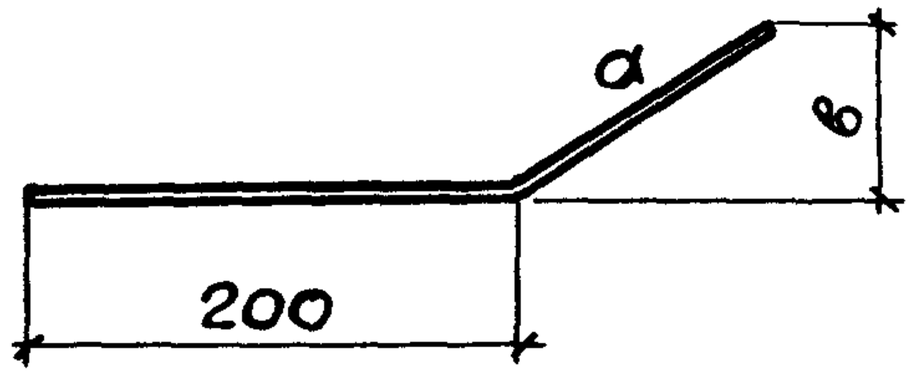

Марка	Размеры, мм	
	а	б
СТ187	270	—
СТ188	310	
СТ189	450	
СТ190	200	
СТ191	240	
СТ192	500	160
СТ193	320	100
СТ194	570	180
СТ195	380	120
СТ196	630	200
СТ197	410	130
СТ198	760	240
СТ199	470	150

Марка	Наименование	Кол	Масса, кг
СТ187	⌀6AI, ℓ=320	1	0,07
СТ188	⌀6AI, ℓ=360	1	0,08
СТ189	⌀6AI, ℓ=530	1	0,12
СТ190	⌀8AI, ℓ=260	1	0,10
СТ191	⌀8AI, ℓ=300	1	0,12
СТ192	⌀5BpI, ℓ=700	1	0,11
СТ193	⌀5BpI, ℓ=520	1	0,08
СТ194	⌀5BpI, ℓ=770	1	0,12
СТ195	⌀5BpI, ℓ=580	1	0,09
СТ196	⌀5BpI, ℓ=830	1	0,13
СТ197	⌀5BpI, ℓ=610	1	0,09
СТ198	⌀5BpI, ℓ=960	1	0,15
СТ199	⌀5BpI, ℓ=670	1	0,10

Арматура класса BpI по ГОСТ6727-80*, класса AI по ГОСТ 5781-82*

Продолжение спецификации см. лист 2

Взам.инв.№ | Подпись и дата | Инв.№ подл.

Нач.отд.	Зиновьев	
Н.контр.	Гершанок	
Гл.конст.	Гершанок	
Рук.гр.	Иванов	
Вед.инж.	Бабушкин	
Ст.инж.	Левонская	
Инж.	Распопова	

1.463.1-3/87.5-26

Изделие арматурное СТ187...СТ207.

Стадия	Лист	Листов
Р	1	2

ПРОЕКТНЫЙ ИНСТИТУТ №1

https://zavodjbi.com/

https://zavodjbi.com/

Марка	Наименование	Кол.	Масса, кг
СТ200	Ф 10 AIII, ℓ=800	1	0,49
СТ201	Ф 12 AIII, ℓ=800	1	0,71
СТ202	Ф 14 AIII, ℓ=1000	1	1,21
СТ203	Ф 16 AIII, ℓ=1000	1	1,58
СТ204	Ф 18 AIII, ℓ=1200	1	2,40
СТ205	Ф 20 AIII, ℓ=1200	1	2,96
СТ206	Ф 22 AIII, ℓ=1300	1	3,88
СТ207	Ф 25 AIII, ℓ=1300	1	5,01

Арматура класса AIII по ГОСТ 5781-82.*

ЗАВОД ЖБИ

https://zavodjbi.com/

https://zavodjbi.com/

Развёртка

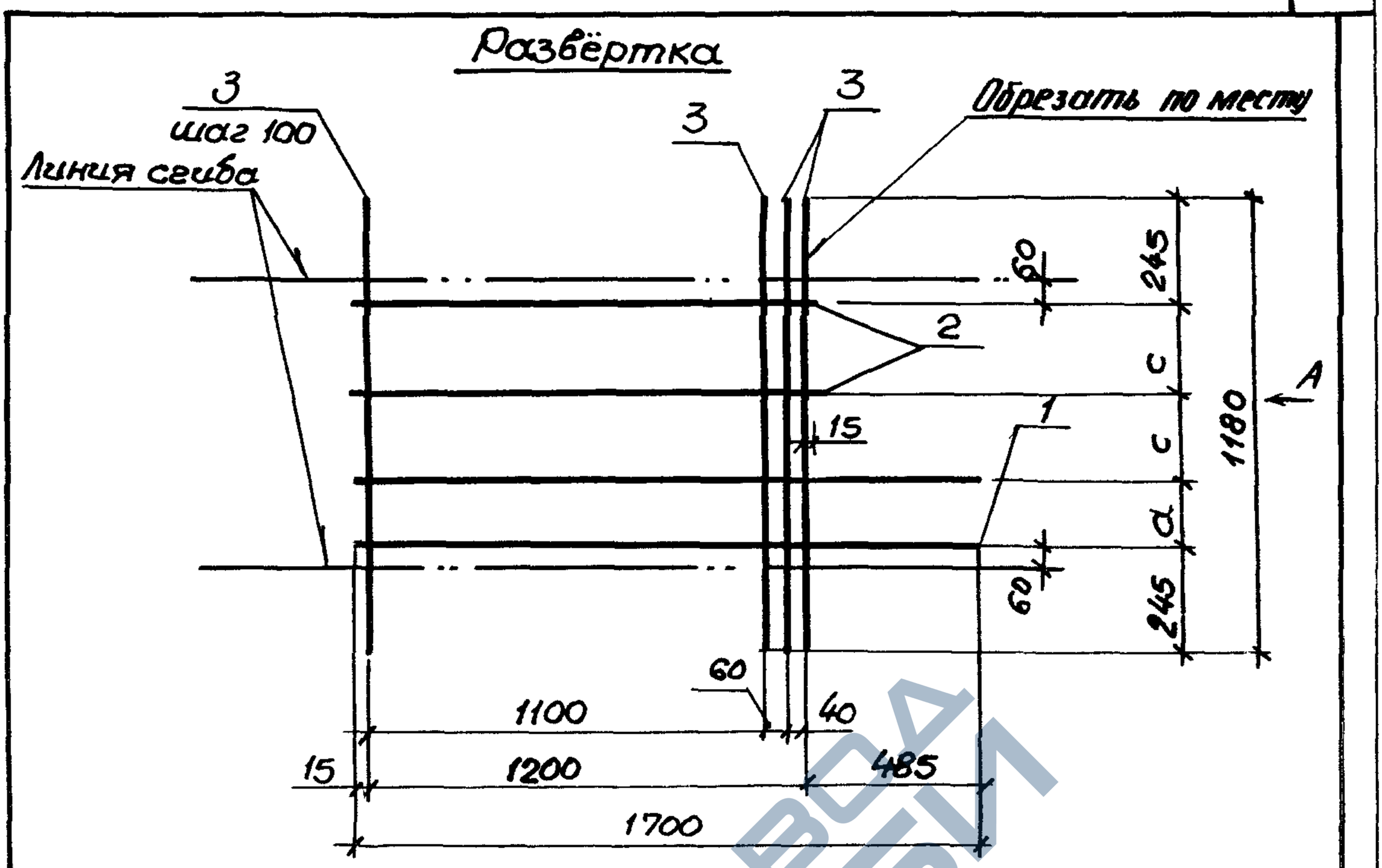

Вид А
в согнутом виде

Рис.1

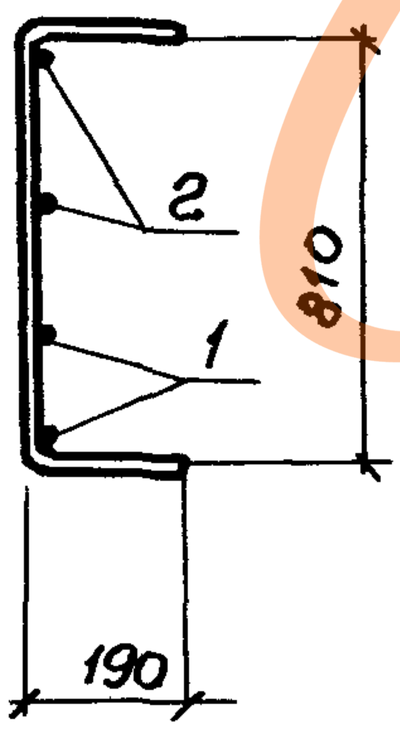

Рис.2

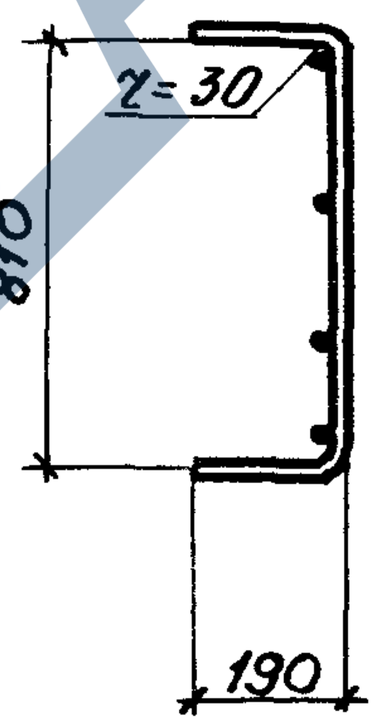

Марка	Рис.	Размеры, мм	
		a	c
КР41	1	60	315
КР42	2		
КР43	1		
КР44	2		
КР45	1	120	285
КР46	2		
КР47	1		
КР48	2		
КР49	1		
КР50	2		

Спецификацию см. лист 2

Нач.отд.	Зиновьев		
Н.контр.	Гершанок		
Гл.конст.	Гершанок		
Рук.гр.	Иванов		
Вед.инж.	Бабушкин		
Ст.инж.	Левочская		
Инж.	Ростопова		

1.463.1-3/87.5-27

Каркас
КР41... КР50

Стадия	Лист	Листов
Р	1	2

ПРОЕКТНЫЙ ИНСТИТУТ №1

Инв.№ подл. | Подпись и дата | Взам.инв.№

23153-06 72

https://zavodjbi.com/

https://zavodjbi.com/

Инв.N подл.	Подпись и дата	Взам. инв.N

Поз.	Наименование	Кол. на каркас КР										Обозначение документа
		41	42	43	44	45	46	47	48	49	50	
1	ф 12 А III, ℓ=1700; 1,51кг	2	2			2	2					без черт.
	14А III, ℓ=1700; 2,05кг			2	2			2	2			
	16А III, ℓ=1700; 2,68кг									2	2	
2	ф 12А III, ℓ=1230; 1,09кг	2	2	2	2	2	2	2	2			без черт.
	10А III, ℓ=1230; 0,76кг									2	2	
3	ф 6А III, ℓ=1180; 0,26кг	14	14									
	8А III, ℓ=1180; 0,47кг			14	14	14	14	14	14			
	10А III, ℓ=1180; 0,73кг									14	14	
	Масса каркаса, кг	8,8	8,8	12,9	12,9	14,8	14,8	12,9	12,9	17,1	17,1	

Арматура класса А III по ГОСТ 5781-82 *

23153-ОК 73

https://zavodjbi.com/

https://zavodjbi.com/

Развертка

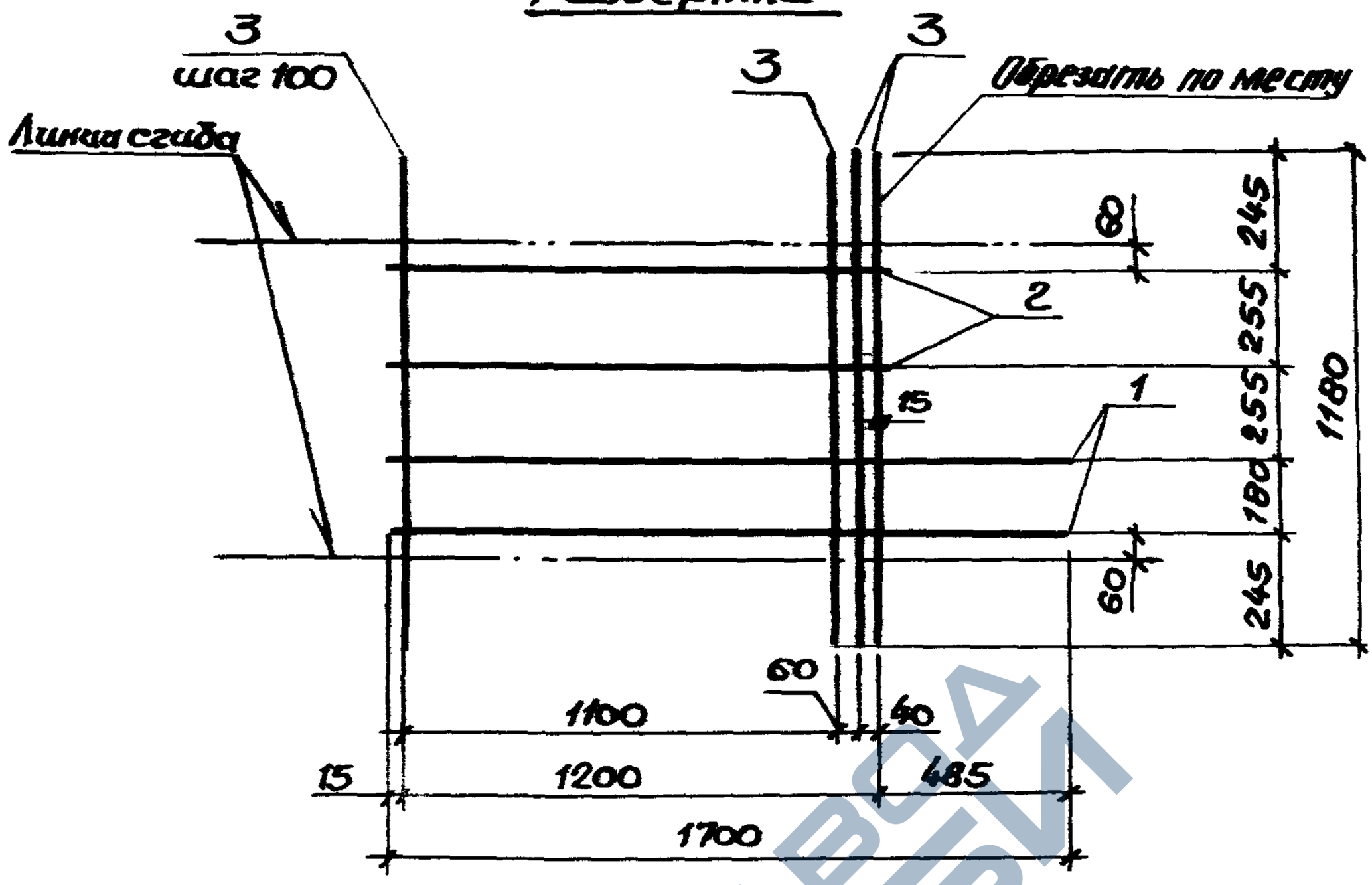

Вид А

в согнутом виде

КР51; КР53; КР55; КР57

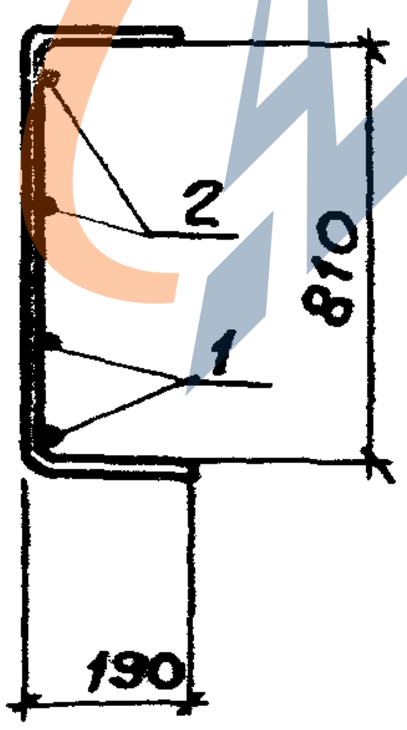

КР52; КР54; КР56; КР58

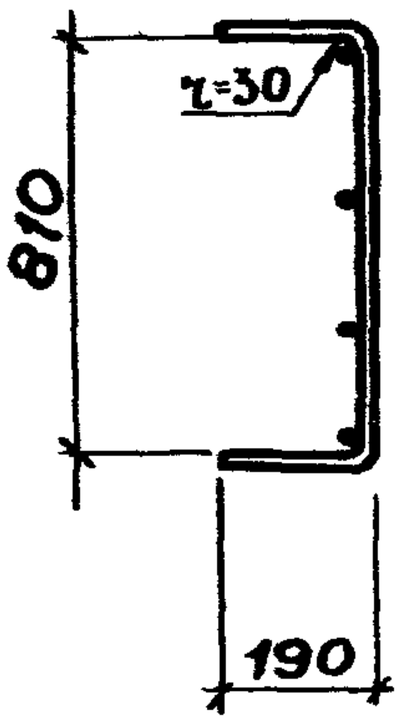

Спецификацию см. лист 2

Нач.отд.	Зиновьев		1.463.1-3/87.5-28
Н.контр.	Гершанок		
Гл.конст.	Гершанок		Каркас КР51...КР58
Рук.гр.	Иванов		
Вед.инж.	Бабушкина		
Ст.инж.	Левочская		
Инж.	Ростопова		

Стадия	Лист	Листов
Р	1	2

ПРОЕКТНЫЙ ИНСТИТУТ №1

Инв.N подл. | Подпись и дата | Взам.инв.N

23153-06 74

https://zavodjbi.com/

https://zavodjbi.com/

Инв.№ подл.	Подпись и дата	Взам.инв.№

Поз.	Наименование.	Кол. на каркас КР								Обозначение документа
		51	52	53	54	55	56	57	58	
1	⌀ 12А III; ℓ=1700; 1,51кг	2	2							без черт.
	14А III, ℓ=1700; 2,05кг			2	2					
	16А III, ℓ=1700; 2,68кг					2	2			
	18А III, ℓ=1700; 3,40кг							2	2	
2	⌀ 12А III, ℓ=1230; 1,09кг	2	2	2	2					без черт.
	10А III, ℓ=1230; 0,76кг					2	2	2	2	
3	⌀ 8А III, ℓ=1180; 0,47кг	14	14	14	14					без черт.
	10А III, ℓ=1180; 0,73кг					14	14	14	14	
	Масса каркаса, кг	11,8	11,8	12,9	12,9	17,1	17,1	18,6	18,6	

Арматура класса А III по ГОСТ 5781-82.*

23153-06 ТЭ

1.463.1-3/87.5-28	Лист 2

https://zavodjbi.com/

https://zavodjbi.com/

Развертка

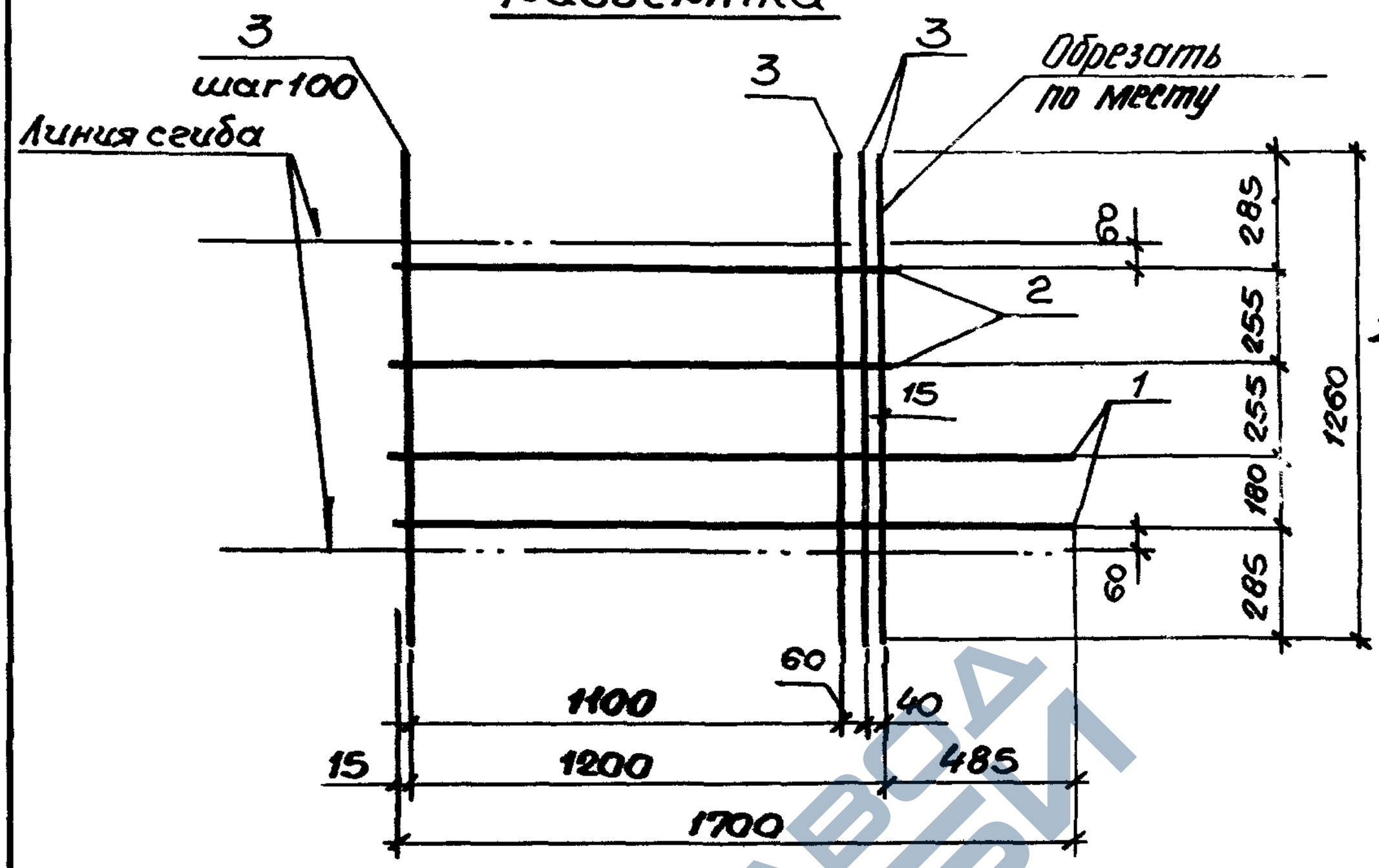

Вид А
в согнутом виде

КР59; КР61; КР63; КР65

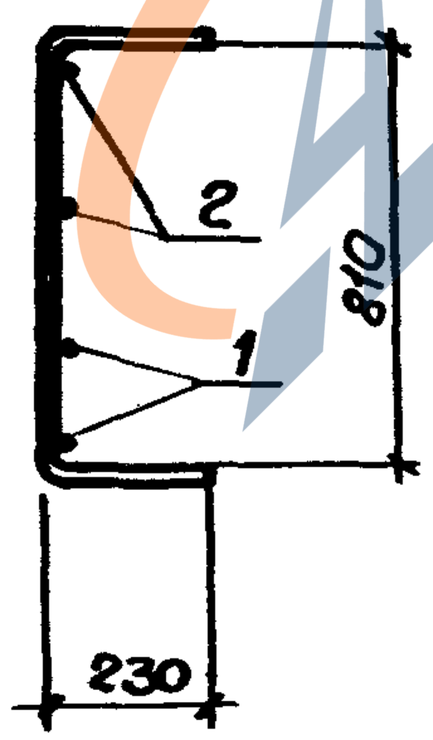

КР60; КР62; КР64; КР66

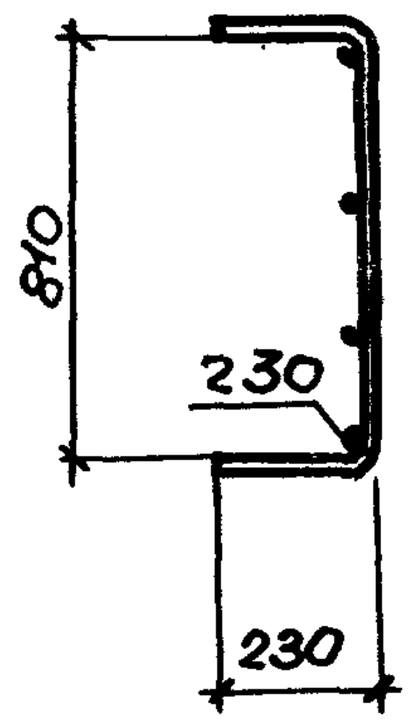

Спецификацию см. лист 2.

Нач. отд.	Зиновьев			1.463.1-3/87.5-29		
Н. контр.	Гершанок					
Гл. констр.	Гершанок			Каркас КР59...КР66	Стадия	Лист	Листов
Рук. гр.	Иванов				Р	1	2
Вед. инж.	Бабушкин				ПРОЕКТНЫЙ ИНСТИТУТ № 1		
Ст. инж.	Левочская						
Инж.	Доспопова						

Подпись и дата | Инв. № подл. | Взам. инв. №

23153-06 76

https://zavodjbi.com/

https://zavodjbi.com/

Поз.	Наименование.	Кол. на каркас КР								Обозначение документа
		59	60	61	62	63	64	65	66	
1	ф 14А III, ℓ=1700; 2,05кг	2	2							без черт.
	16А III, ℓ=1700; 2,68кг			2	2					
	18А III, ℓ=1700; 3,40кг					2	2			
	20А III, ℓ=1700; 4,19кг							2	2	
2	ф 10А III, ℓ=1230; 0,76кг			2	2	2	2	2	2	без черт.
	12А III, ℓ=1230; 1,09кг	2	2							
3	ф 8А III, ℓ=1260; 0,50кг	14	14							без черт.
	10А III, ℓ=1260; 0,78кг			14	14	14	14	14	14	
	Масса каркаса, кг	13,3	13,3	17,8	17,8	19,2	19,2	20,8	20,8	

Арматура класса А III по ГОСТ 5781-82*.

23153-ОК 77

https://zavodjbi.com/

https://zavodjbi.com/

Развертка

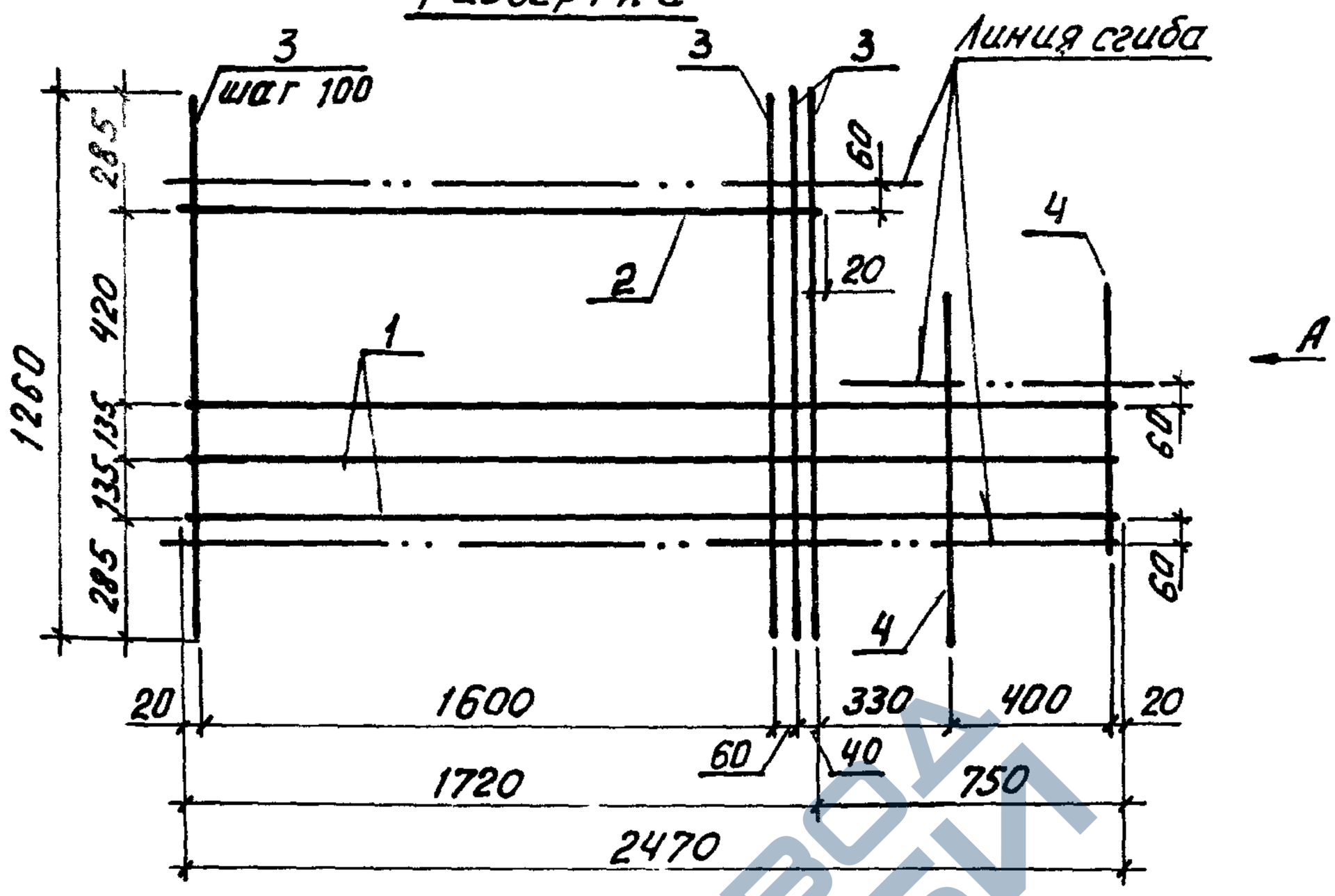

Вид А
в согнутом виде

КР67; КР69; КР71; КР73; КР75

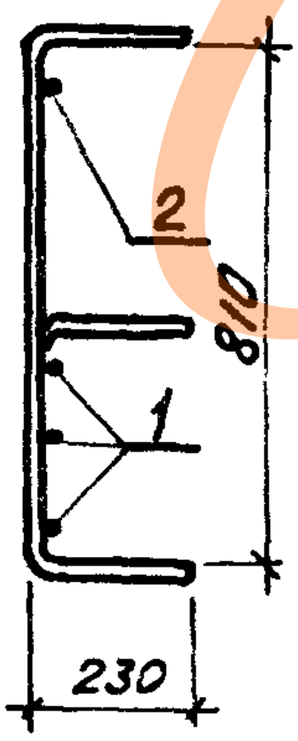

КР68; КР70; КР72; КР74; КР76

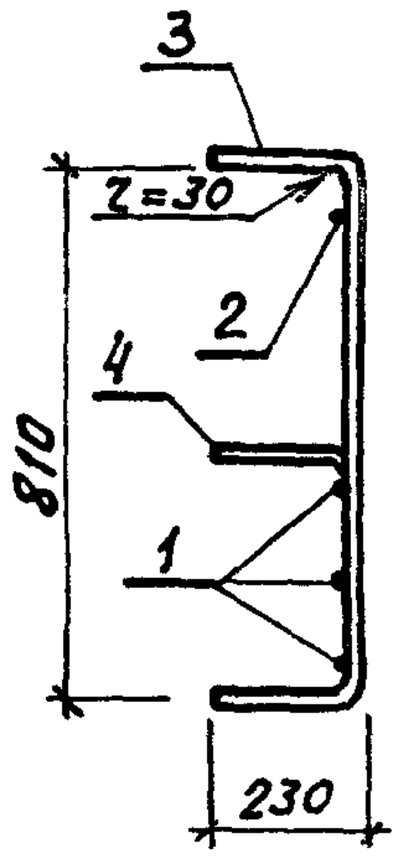

Спецификацию см. лист 2

Нач.отд.	Зиновьев			1.463.1-3/87.5-30
Н.контр.	Гершанок			
Гл.констр.	Гершанок			Каркас КР67... КР76
Рук.гр.	Иванов			
Вед.инж.	Бабушкин			
Ст.инж.	Левочская			
Инж.	Роспопова			

Стадия	Лист	Листов
Р	1	2

Проектный институт №1

Инв.№ подл. | Подп. и дата | Взам. инв.№

23153-06 78

https://zavodjbi.com/

https://zavodjbi.com/

Поз	Наименование	Кол. на каркас КР.										Обозначение документа
		67	68	69	70	71	72	73	74	75	76	
1	ф 14AIII, ℓ=2470; 2,98кг	3	3									без черт.
	16AIII, ℓ=2470; 3,90кг			3	3							
	18AIII, ℓ=2470; 4,94кг					3	3					
	20AIII, ℓ=2470; 6,09кг							3	3			
	22AIII, ℓ=2470; 7,37кг									3	3	
2	ф 10AIII, ℓ=1740; 1,07кг	1	1	1	1	1	1	1	1	1	1	без черт.
3	ф 8AIII, ℓ=1260; 0,50кг	19	19									без черт.
	10AIII, ℓ=1260; 0,78кг			19	19	19	19	19	19	19	19	
4	ф 10AIII, ℓ=840; 0,52кг	2	2	2	2	2	2	2	2	2	2	без черт.
	Масса каркаса, кг	20,6	20,6	28,6	28,6	31,8	31,8	35,2	35,2	39,0	39,0	

Арматура класса AIII по ГОСТ 5781-82*

23153-06 79

1.463.1-3/87.5-30

Лист 2

78

https://zavodjbi.com/

https://zavodjbi.com/

КПС1

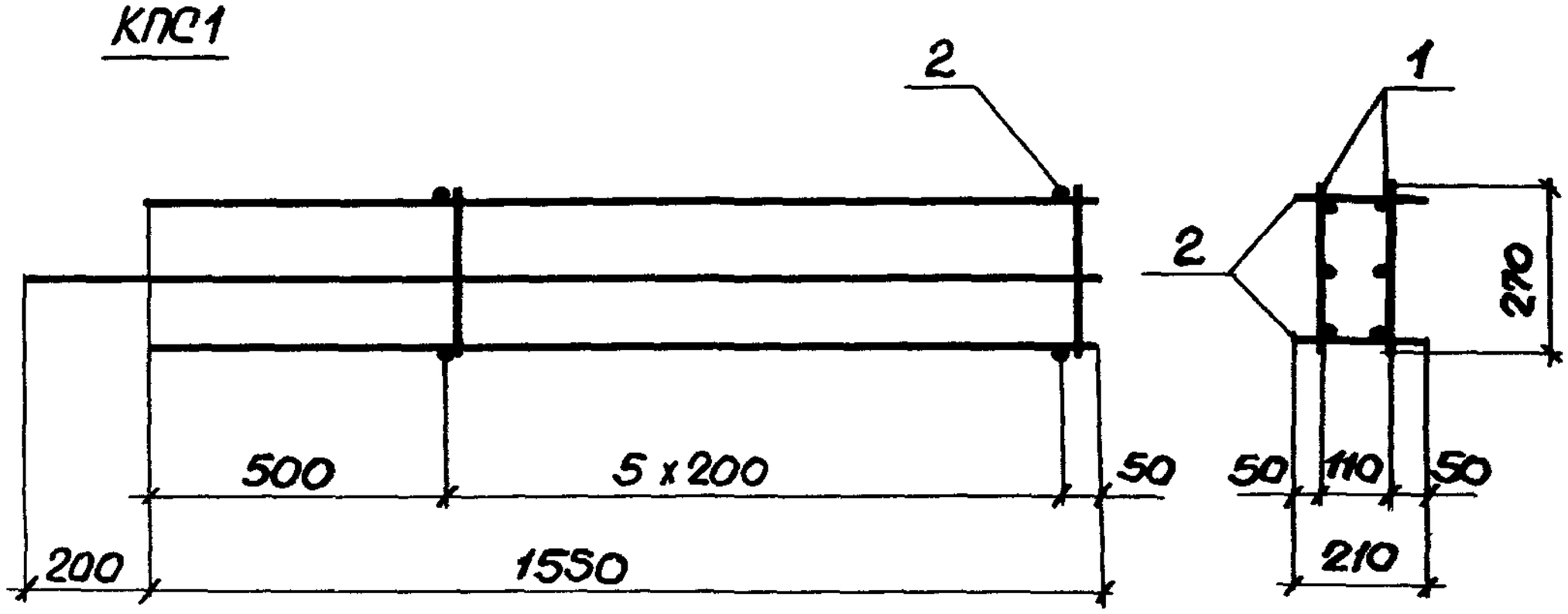

КПС2

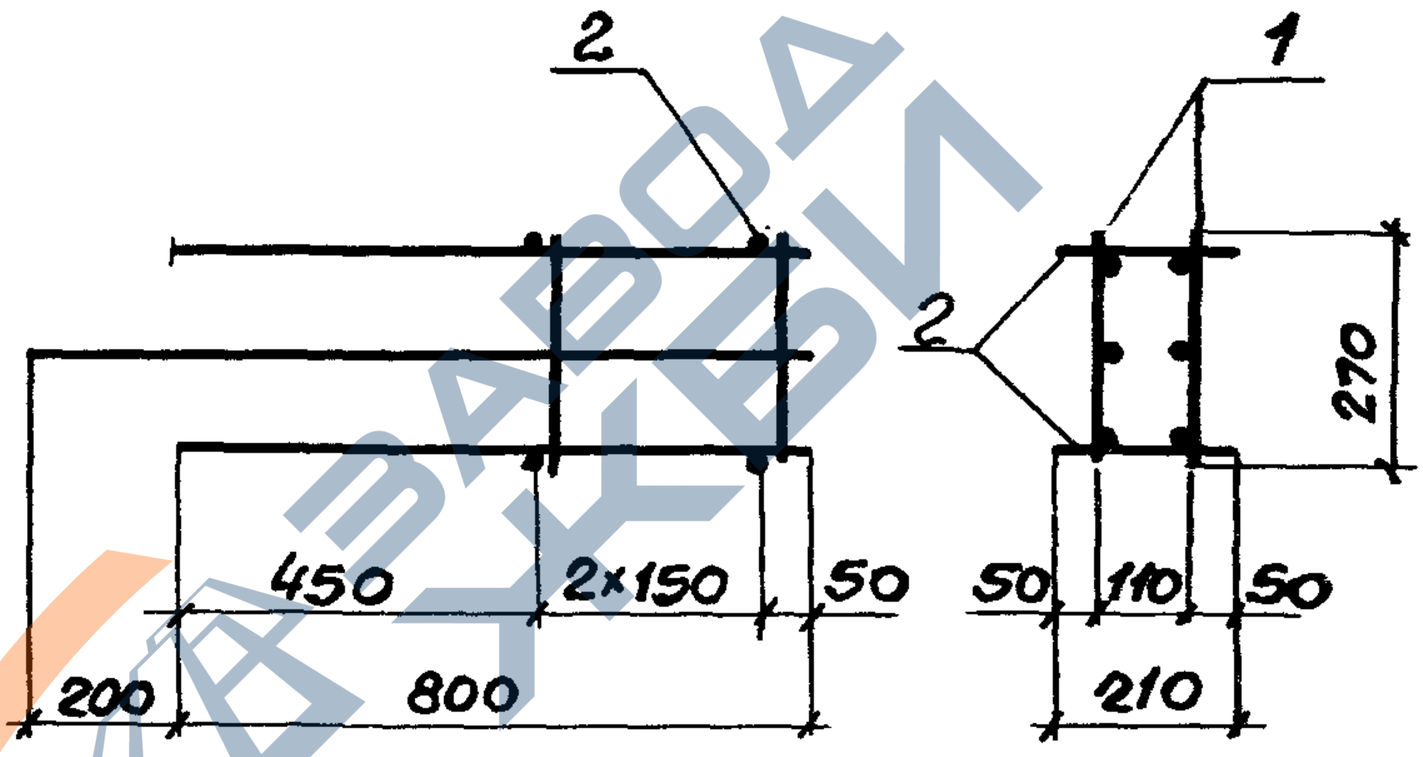

Марка	Поз.	Наименование	Кол	Обозначение документа	Масса, кг
КПС1	1	Каркас КР77	2	1.463.1-3/87.5-32	9,6
	2	ф5ВрI, ℓ=210; 0,03кг	12	без черт.	
КПС2	1	Каркас КР78	2	1.463.1-3/87.5-32	5,0
	2	ф5ВрI, ℓ=210; 0,03кг	6	без черт.	

Арматура класса ВрI по ГОСТ 6727-80*

Нач.отд.	Зиновьев		1.463.1-3/87.5-31
Н.контр.	Гершанок		
Гл.констр.	Гершанок		Каркас КПС1 ; КПС2
Рук.гр.	Иванов		Стадия: Р; Лист: ; Листов: 1
Вед.инж.	Бадушкин		ПРОЕКТНЫЙ ИНСТИТУТ №1
Ст.инж.	Левочская		
Инж.	Росторова		

Взам.инв.N | Подпись и дата | Инв.N подл.

23153-06 80.

https://zavodjbi.com/

https://zavodjbi.com/

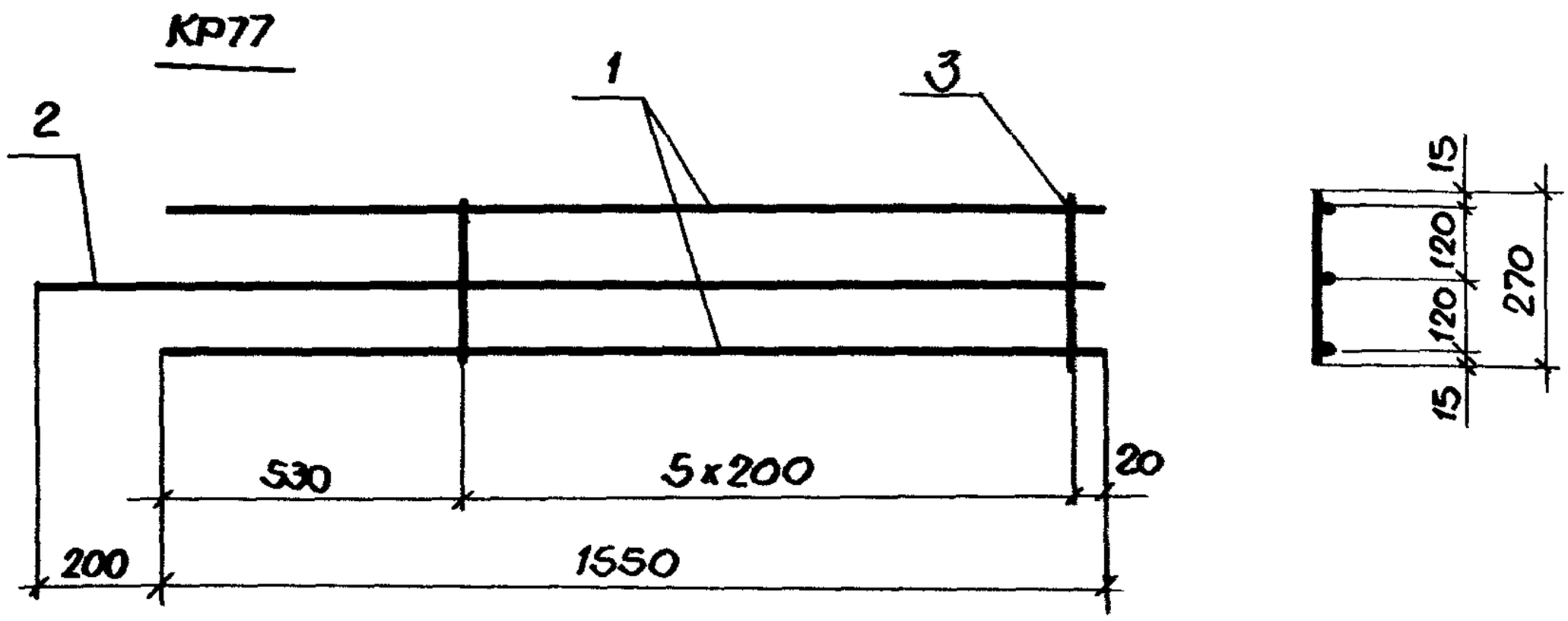

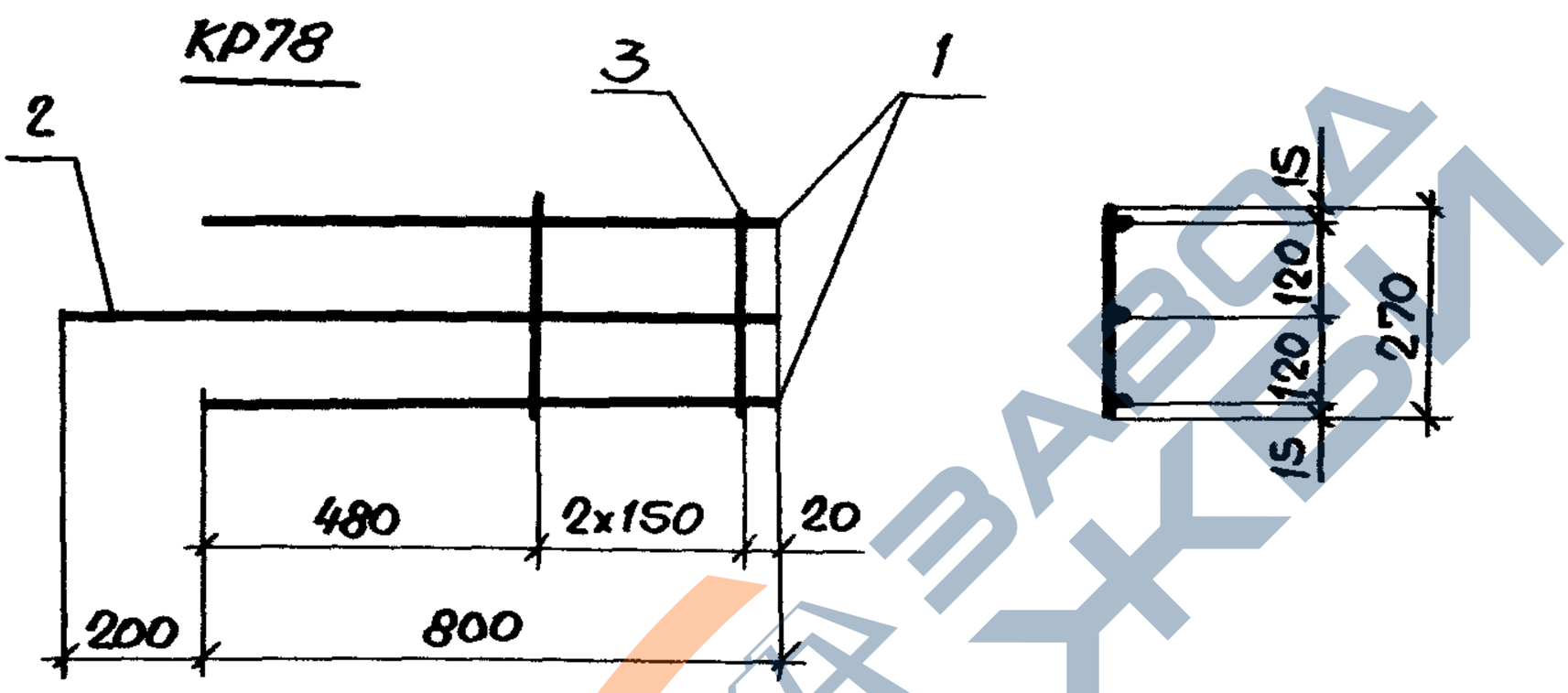

Марка	Поз.	Наименование	Кол	Масса ед, кг	Масса, кг
КР77	1	ф12AIII, ℓ=1550;	2	1,38	4,6
	2	12AIII, ℓ=1750	1	1,55	
	3	5ВрI, ℓ=270	6	0,04	
КР78	1	ф12AIII, ℓ=800	2	0,71	2,4
	2	12AIII, ℓ=1000	1	0,89	
	3	5ВрI, ℓ=270	3	0,04	

Арматура класса AIII по ГОСТ 5781-82*, класса ВрI по ГОСТ 6727-80*

Инж. огд.	Зиновьев		
Н. контр.	Гершанок		
Гл. конст.	Гершанок		
Рук. гр.	Иванов		
Вед. инж.	Бабушкин		
Ст. инж.	Левочская		
Инж.	Ростопова		

1.463.1-3/87.5-32

Каркас КР77, КР78

Стадия	Лист	Листов
Р		1

ПРОЕКТНЫЙ ИНСТИТУТ №1

Инв. N подл. | Подпись и дата | Взам. инв. N

https://zavodjbi.com/

https://zavodjbi.com/

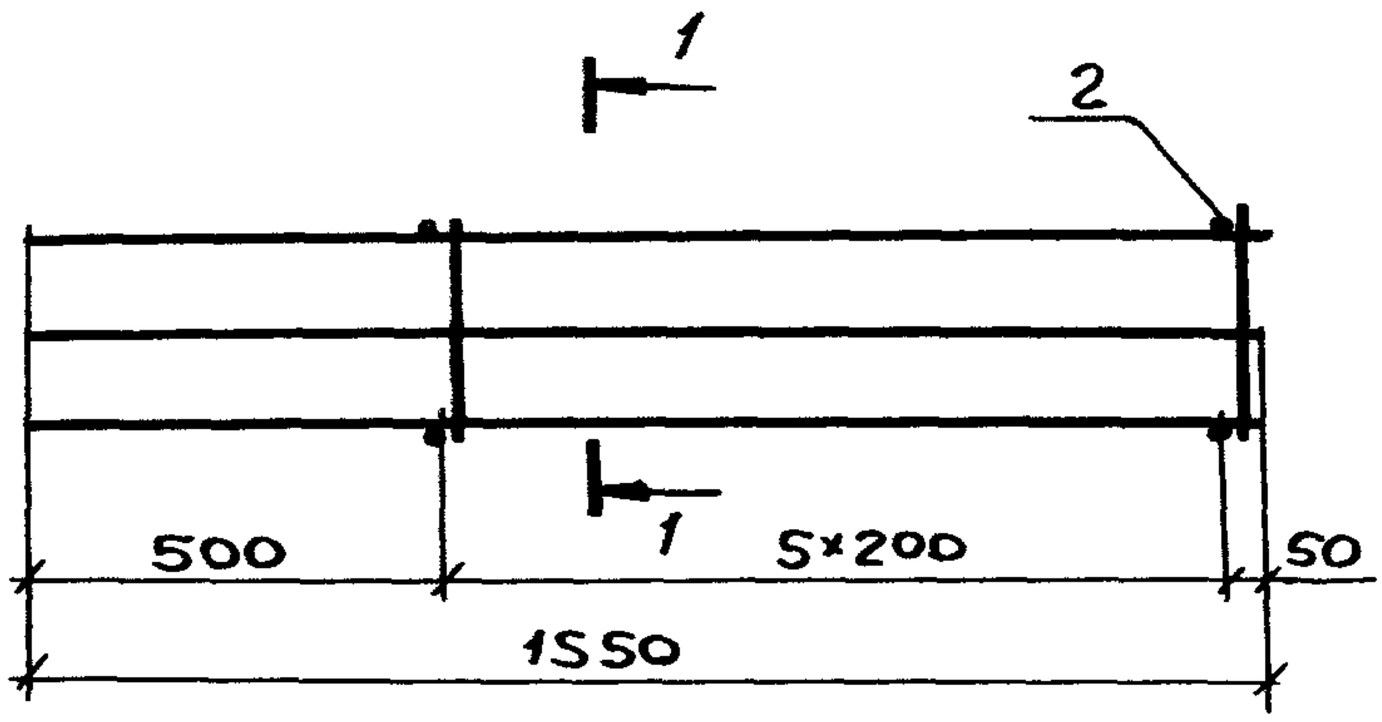

1—1

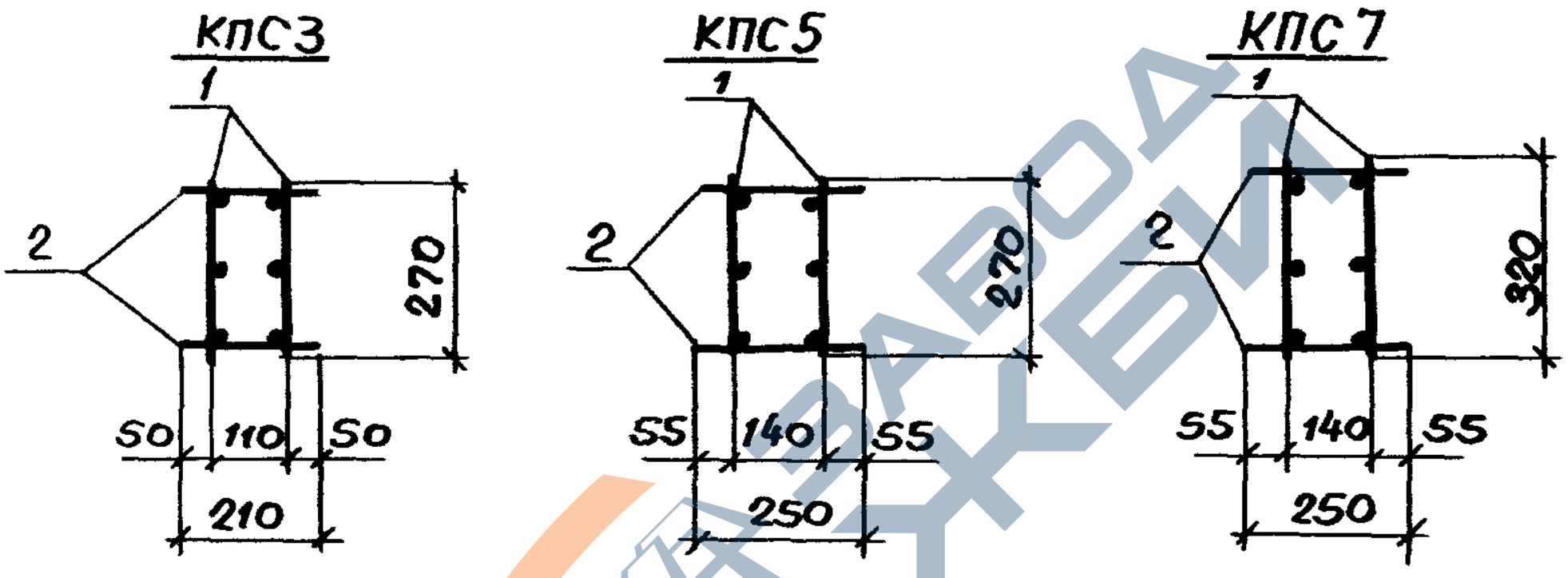

Марка	Поз	Наименование	Кол	Обозначение документа	Масса, кг
КПС3	1	Каркас КР79	2	1.463.1-3/87.5-34	9,2
	2	ф5ВрI, ℓ=210; 0,03кг	12	без черт.	
КПС5	1	Каркас КР79	2	1.463.1-3/87.5-34	9,3
	2	ф5ВрI, ℓ=250; 0,04кг	12	без черт.	
КПС7	1	Каркас КР80	2	1.463.1-3/87.5-34	9,4
	2	ф5ВрI, ℓ=250; 0,04кг	12	без черт	

Арматура класса ВрI по ГОСТ 6727-80*

Нач.отд.	Зиновьев		1.463.1-3/87.5-33
Н.контр.	Гершанок		
Гл.конст.	Гершанок		Каркас КПС3; КПС5; КПС7
Рук.гр.	Иванов		Стадия: Р; Лист: ; Листов: 1
Вед.инж.	Бабушкин		ПРОЕКТНЫЙ ИНСТИТУТ №1
Ст.инж.	Левочская		
Инж.	Росполова		

Взам. инв. N | Подпись и дата | Инв. N подл.

https://zavodjbi.com/

https://zavodjbi.com/

КР79

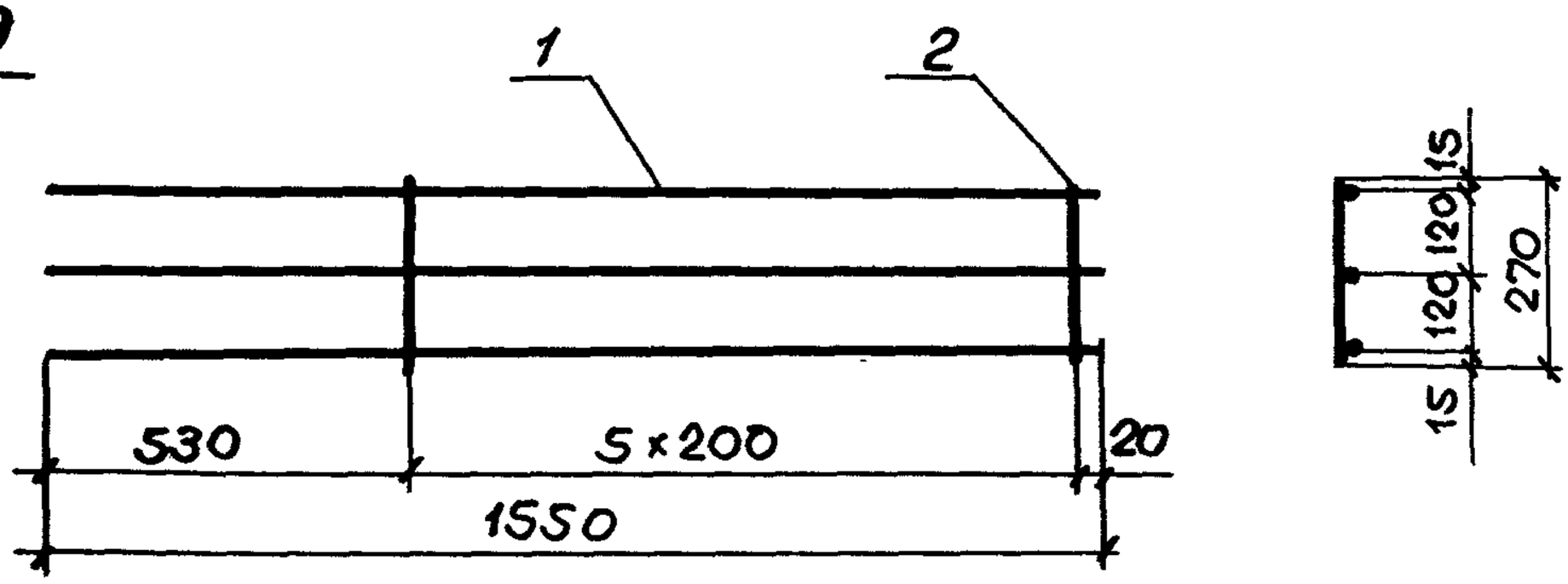

КР80

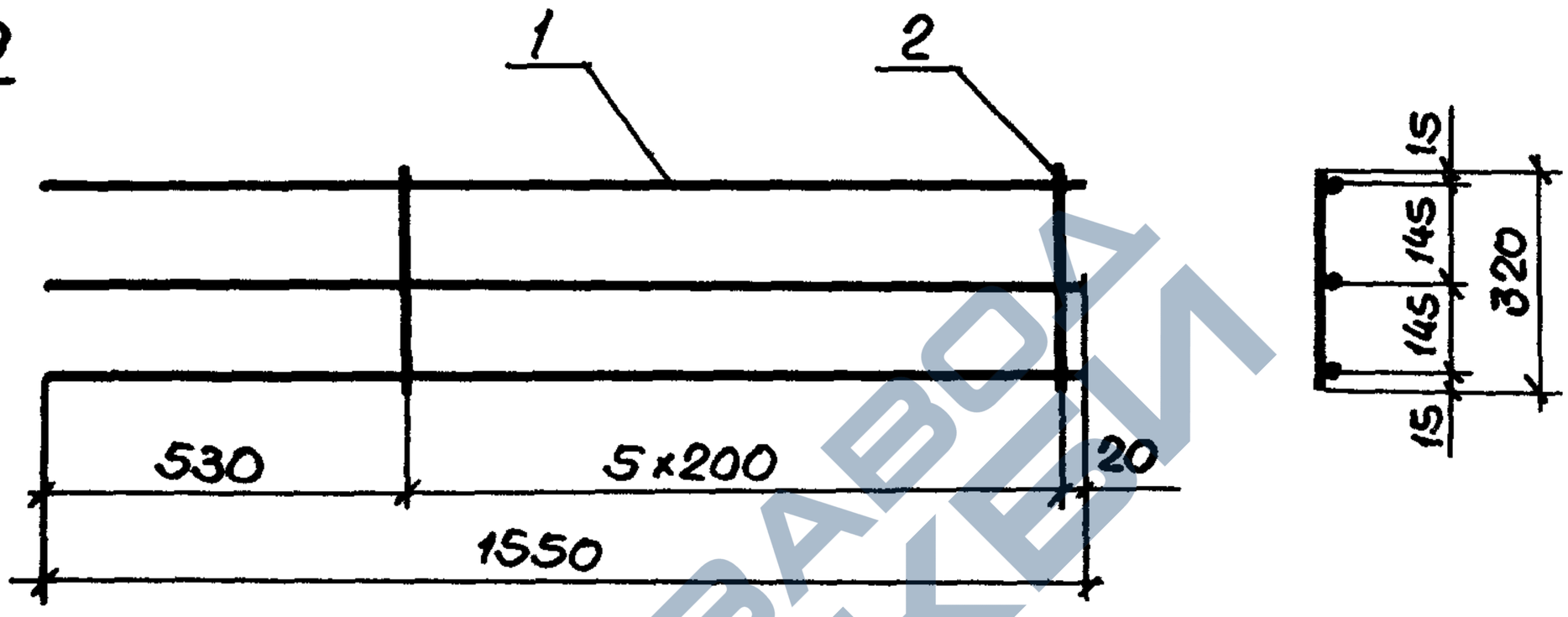

Марка	Поз	Наименование	Кол.	Масса, ед. кг	Масса, кг
КР79	1	ф12AIII, ℓ=1550	3	1,38	4,3
	2	5BpI, ℓ=270	6	0,04	
КР80	1	ф12AIII, ℓ=1550	3	1,38	4,4
	2	5BpI, ℓ=320	6	0,05	

Арматура класса AIII по ГОСТ5781-82*
класса BpI по ГОСТ6727-80.*

Нач.отд.	Зиновьев	
Н.контр.	Герасимов	
Гл.конст.	Герасимов	
Рук.гр.	Иванов	
Вед.инж.	Бабушкин	
Ст.инж.	Левочская	
Инж.	Расторгуева	

1.463.1-3/87.5-34

Каркас
КР79; КР80

Стадия	Лист	Листов
Р		1

ПРОЕКТНЫЙ ИНСТИТУТ №1

Инв.№ подл. | Подпись и дата | Взам.инв.№

23153-06 83

https://zavodjbi.com/

https://zavodjbi.com/

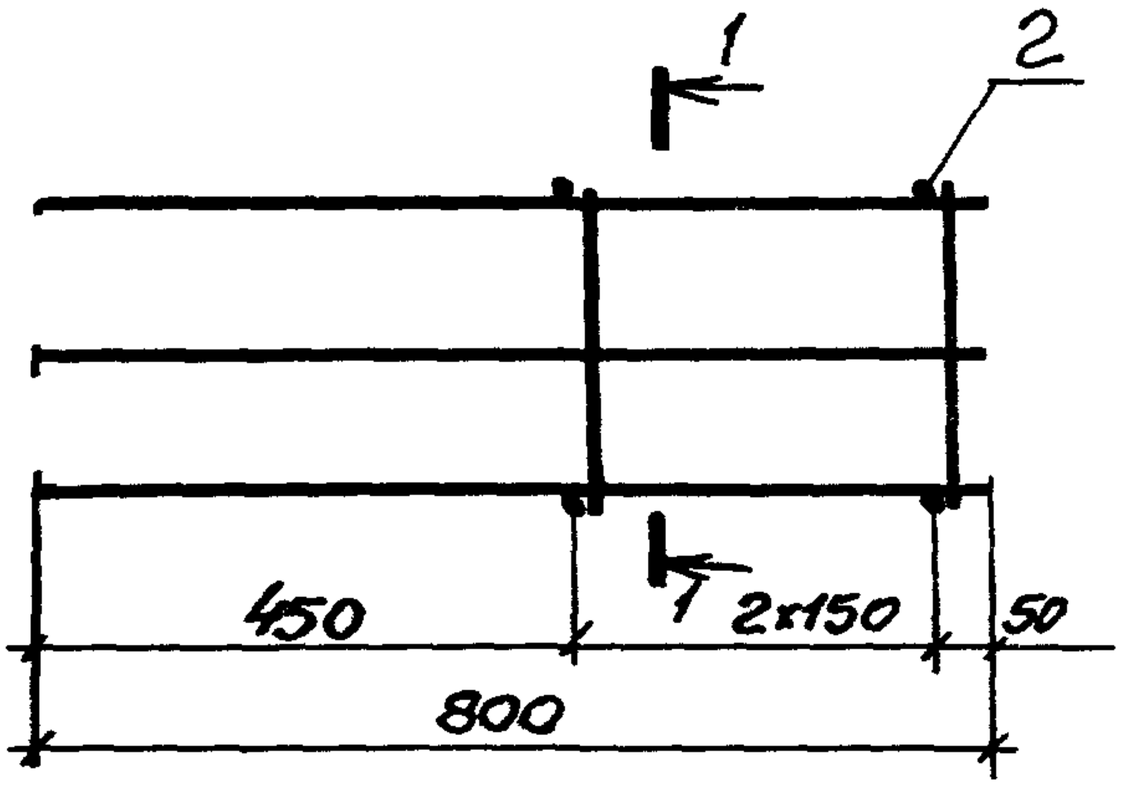

1—1

КПС4

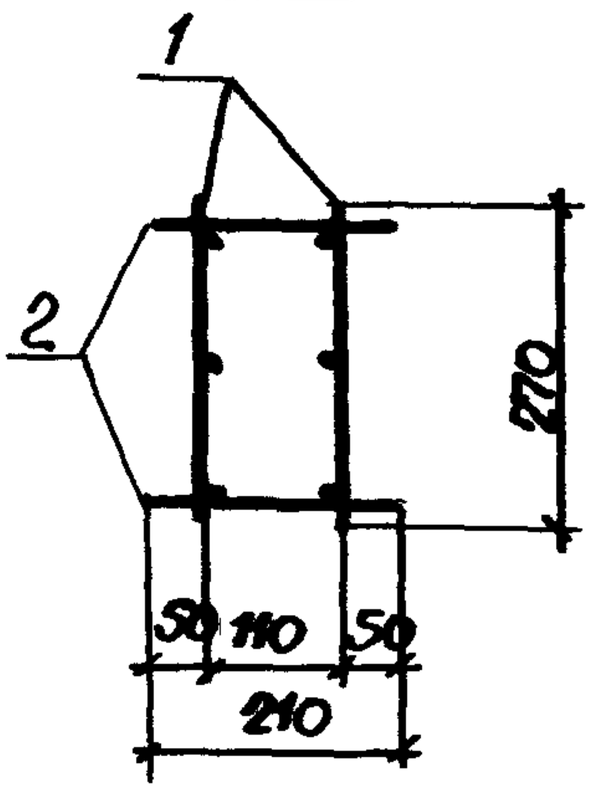

КПС6

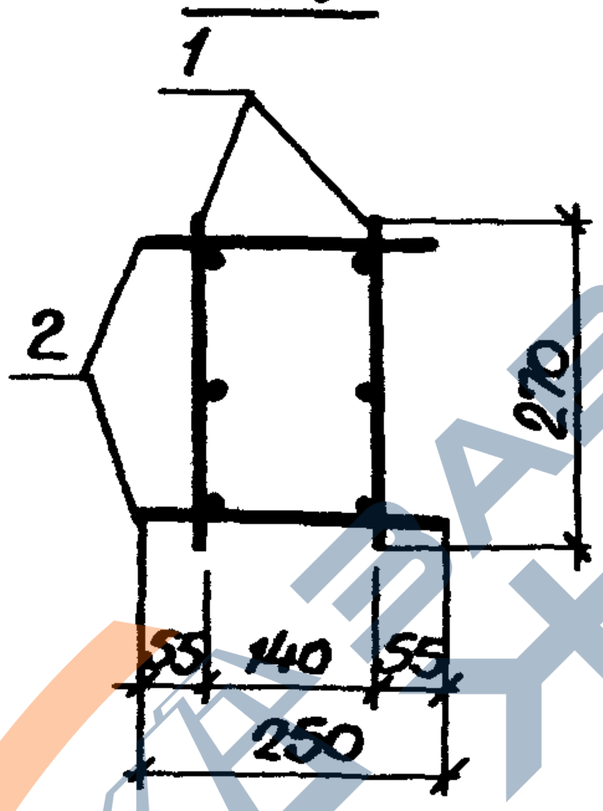

КПС8

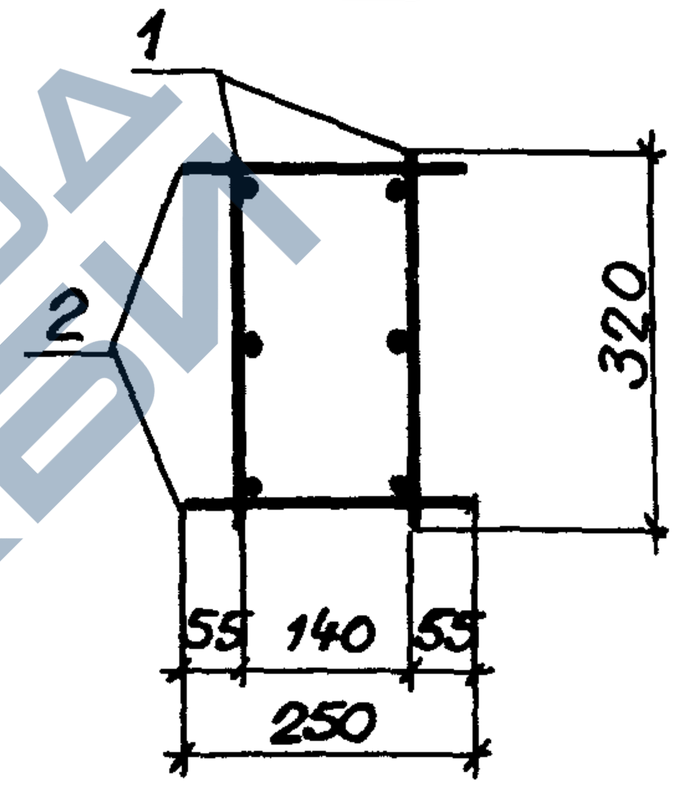

Марка	Поз	Наименование	Кол	Обозначение документа	Масса, кг
КПС4	1	Каркас КР81	2	1.463.1-3/87.5-36	4,6
	2	⌀5ВрI, ℓ=210; 0,03кг	6	без черт.	
КПС6	1	Каркас КР81	2	1.463.1-3/87.5-36	4,6
	2	⌀5ВрI, ℓ=250; 0,04кг	6	без черт.	
КПС8	1	Каркас КР82	2	1.463.1-3/87.5-36	4,9
	2	⌀5ВрI, ℓ=250; 0,04кг	6	без черт.	

Арматура класса ВрI по ГОСТ 6727-80*

Взам. инв.№ | Подпись и дата | Инв.№ подл.

Нач.отд.	Зановьев	
Н.контр.	Гершанок	
Гл.конст.	Гершанок	
Рук.гр.	Иванов	
Вед.инж.	Бабушкин	
Ст.инж.	Лебочкая	
Инж.	Располова	

1.463.1-3/87.5-35

Каркас
КПС4; КПС6; КПС8

Стадия	Лист	Листов
Р		1

ПРОЕКТНЫЙ ИНСТИТУТ №1

23153-06 84

https://zavodjbi.com/

https://zavodjbi.com/

КР81

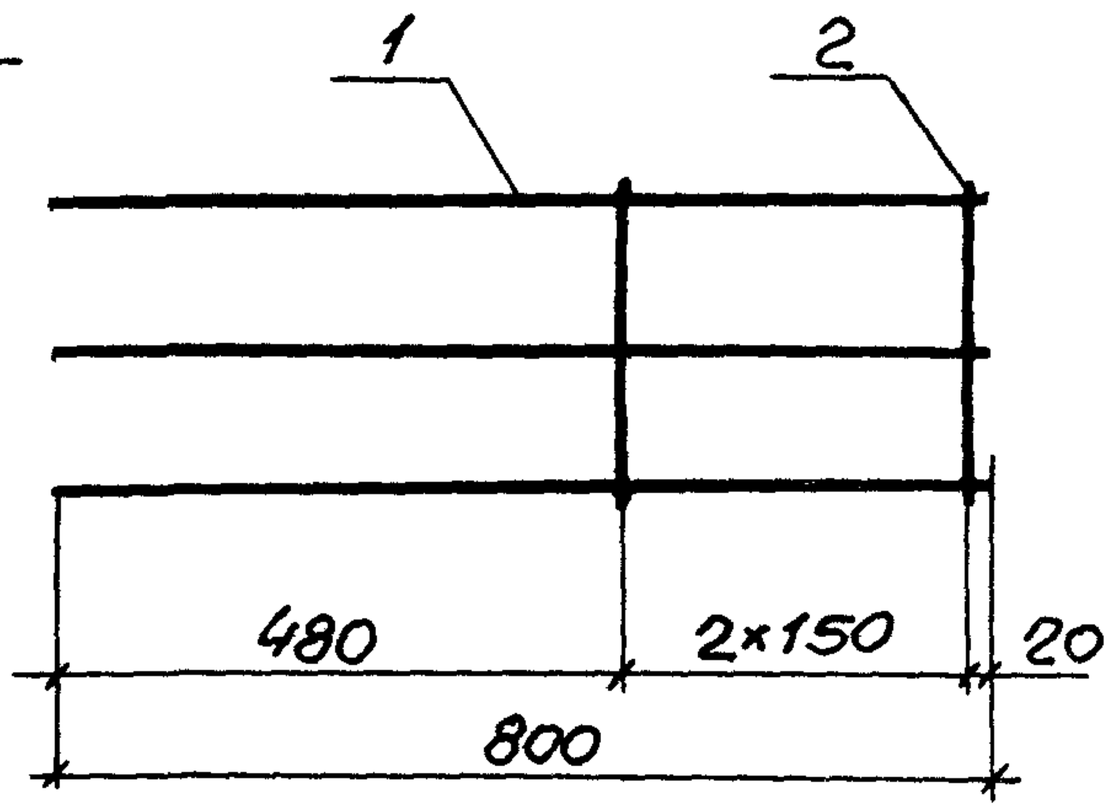

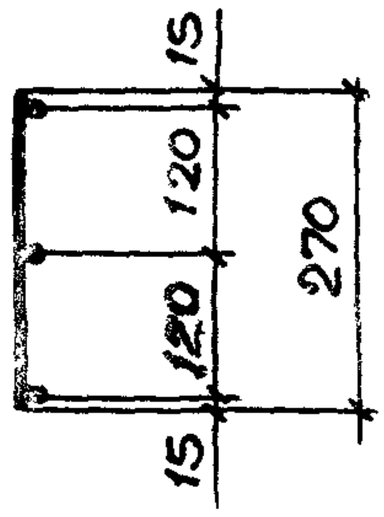

КР82

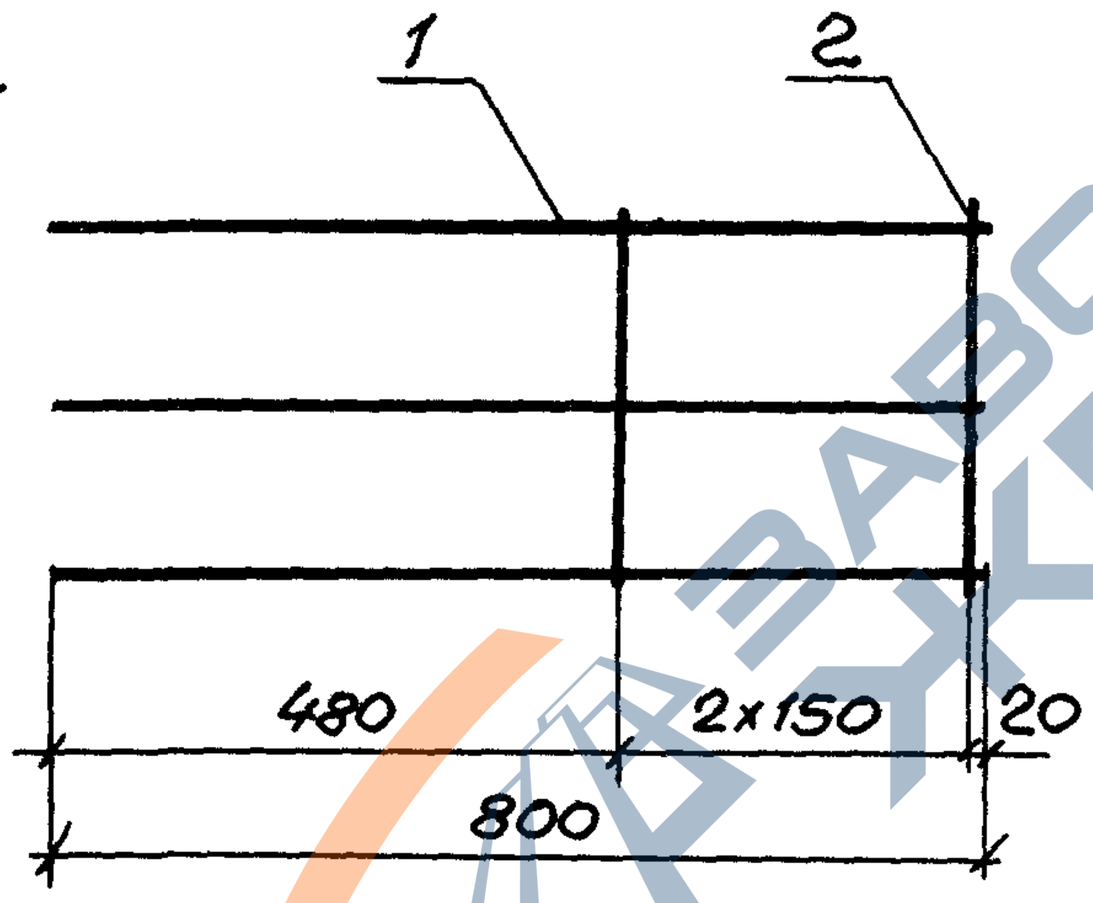

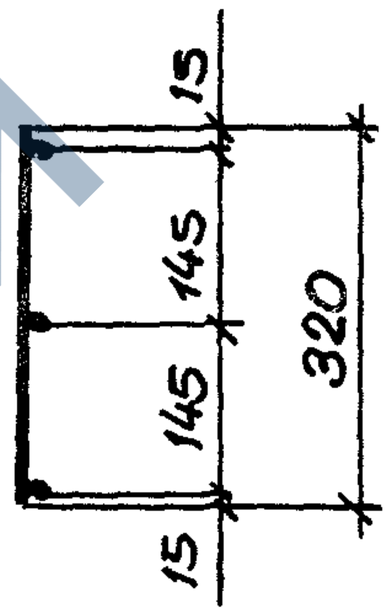

Марка	Поз.	Наименование	Кол.	Масса ед, кг	Масса, кг
КР81	1	⌀12АIII, ℓ=800	3	0,71	2,2
	2	5ВрI; ℓ=270	3	0,04	
КР82	1	⌀12АIII, ℓ=800	3	0,71	2,3
	2	5ВрI, ℓ=320	3	0,05	

Арматура класса ВрI по ГОСТ 6727-80,*
класса АIII по ГОСТ 5781-82.*

Нач.отд.	Зиновьев	
Н.контр.	Гершанок	
Гл.констр.	Гершанок	
Рук.гр.	Иванов	
Вед.инж.	Бабушкин	
Ст.инж.	Лебочская	
Инж.	Роспопов	

1.463.1-3/87.5-36

Каркас
КР81 ; КР82.

Стадия	Лист	Листов
Р		1

ПРОЕКТНЫЙ ИНСТИТУТ №1

23153-06 85

https://zavodjbi.com/

https://zavodjbi.com/

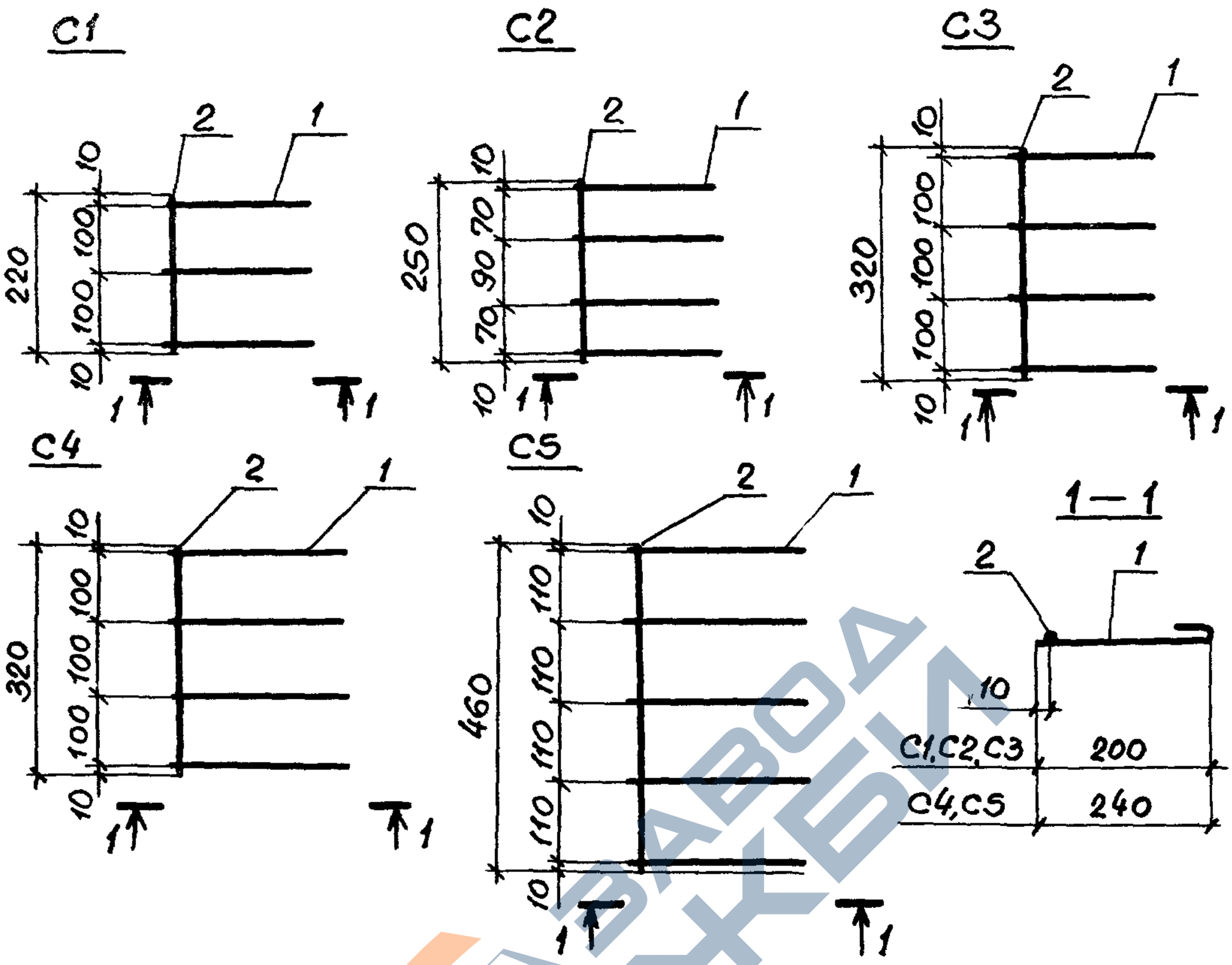

Поз	Наименование	Кол. на сетку С 1	2	3	4	5	Обозначение документа
1	Изделие арматурное СТ190	3	4	4			1.463.1-3/87.5 -26
	СТ191				4	5	-26
2	ф 8AI; ℓ=220; 0,09кг	1					без черт.
	8AI, ℓ=250; 0,10 кг		1				без черт.
	8AI, ℓ=320; 0,13 кг			1	1		без черт.
	8AI, ℓ=460; 0,18 кг					1	без черт.
	Масса сетки, кг	0,4	0,5	0,6	0,6	0,8	

Арматура класса AI по ГОСТ 5781-82*

Нач.отд.	Зиновьев		1.463.1-3/87.5-37
Н.контр.	Гершанок		
Гл.конст.	Гершанок		Стадия Р / Лист / Листов 1
Рук.гр.	Иванов		Сетка С1 ... С5
Вед.инж.	Бабушкин		ПРОЕКТНЫЙ ИНСТИТУТ №1
Ст.инж.	Левонская		
Инж.	Ростопова		

Взам.инв.N | Подпись и дата | Инв.N подл.

https://zavodjbi.com/

https://zavodjbi.com/

Развертка

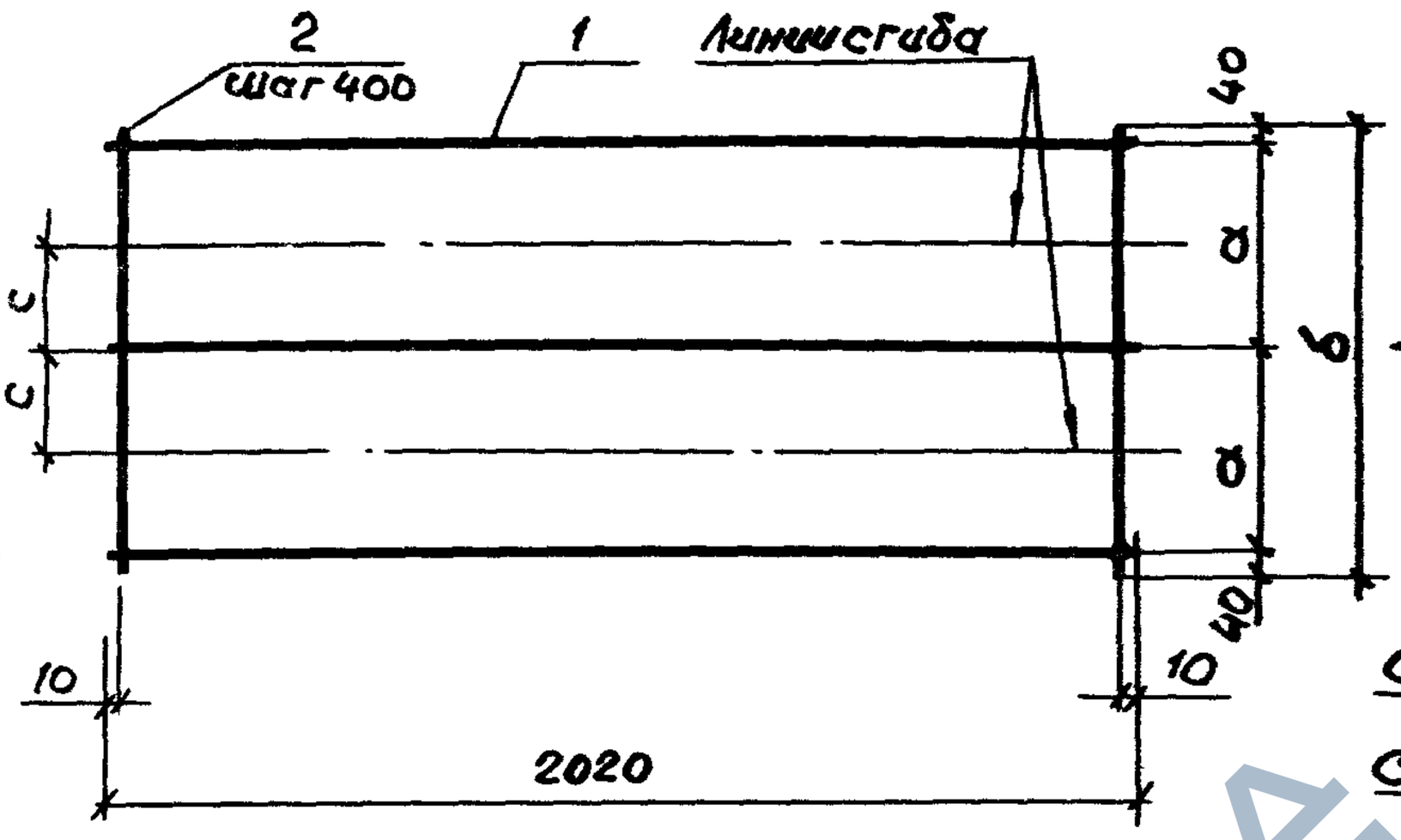

Вид А

в согнутом виде

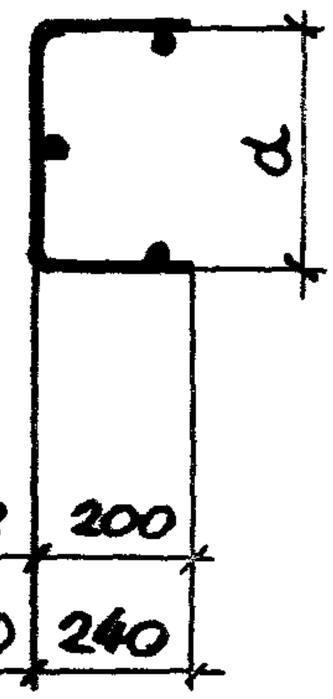

Марка	Размеры, мм.				Марка	Размеры, мм			
	а	б	с	d		а	б	с	d
C6	240	560	80	160	C9	340	760	140	280
C7	270	620	110	220	C10	400	880	200	400
C8	300	680	140	280					

Поз.	Наименование	Кол. на сетку С					Обозначение документа
		6	7	8	9	10	
1	⌀5ВрI, ℓ=2020; 0,31кг	3	3	3	3	3	без черт.
2	⌀5ВрI, ℓ=560; 0,09кг	6					без черт.
	5ВрI, ℓ=620; 0,10кг		6				без черт.
	5ВрI, ℓ=680; 0,10кг			6			без черт.
	5ВрI, ℓ=760; 0,12кг				6		без черт.
	5ВрI, ℓ=880; 0,14кг					6	без черт.
	Масса сетки, кг	1,4	1,5	1,6	1,6	1,7	

Арматура класса ВрI по ГОСТ 6727-80*

Нач.отд.	Зиновьев		1.463.1-3/87.5-38
Н.контр.	Гершанок		
Гл.конст.	Гершанок		Сетка С6...С10.
Рук.гр.	Иванов		Стадия Р / Лист / Листов 1
Вед.инж.	Бабушкин		
Ст.инж.	Левочская		ПРОЕКТНЫЙ ИНСТИТУТ №1
Инж.	Роспопова		

https://zavodjbi.com/

https://zavodjbi.com/

Развертка

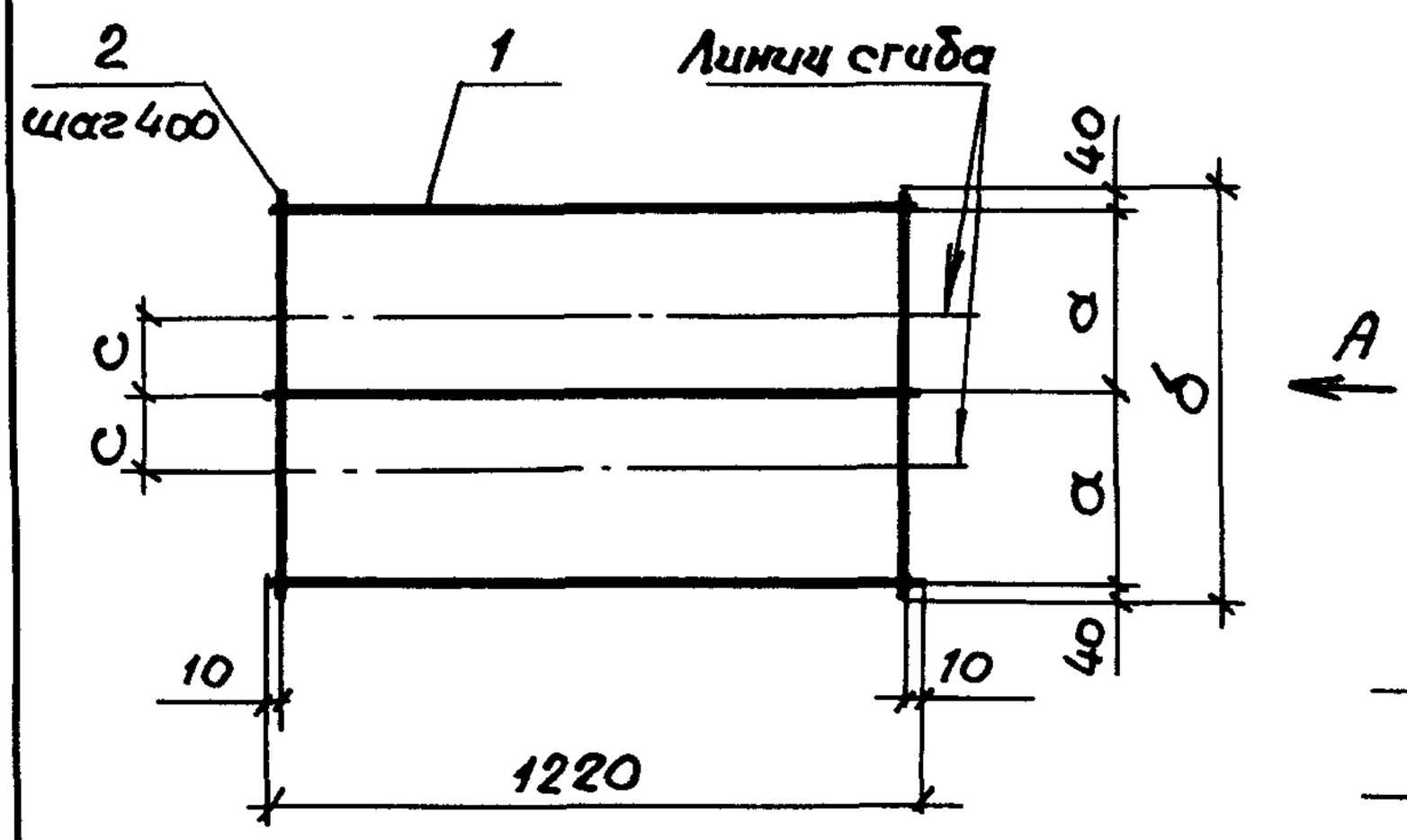

Вид А
в согнутом виде

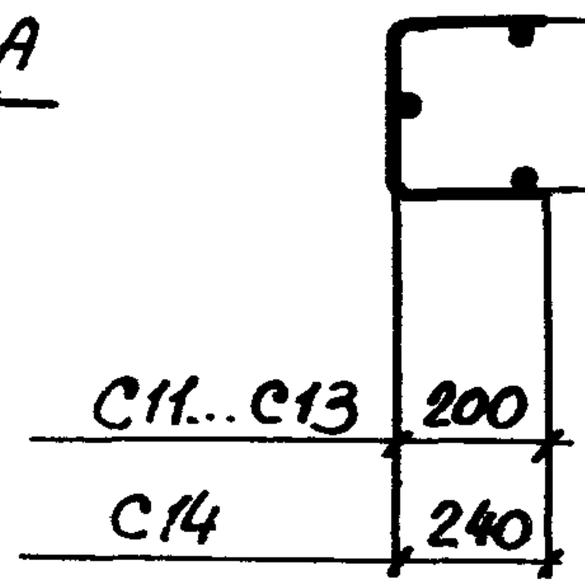

Марка	Размеры, мм.			
	a	б	c	d
C11	240	560	80	160
C12	270	620	110	220
C13	300	680	140	280
C14	340	760	140	280

Поз.	Наименование	Кол. на сетку С				Обозначение документа
		11	12	13	14	
1	ф 5ВрI, ℓ=1220; 0,19кг	3	3	3	3	без черт.
2	ф 5ВрI, ℓ=560; 0,09кг	4				без черт.
	5ВрI, ℓ=620; 0,10кг		4			без черт.
	5ВрI, ℓ=680; 0,10кг			4		без черт.
	5ВрI, ℓ=760; 0,12кг				4	без черт.
	Масса сетки, кг	0,9	0,9	1,0	1,0	

Арматура класса ВрI по ГОСТ 6727-80*

Нач. отд.	Зиновьев		
Н. контр.	Гершанок		
Гл. конст.	Гершанок		
Рук. гр.	Иванов		
Вед. инж.	Бабушкин		
Ст. инж.	Левочская		
Инж.	Роспопова		

Взам. инв. № | Подпись и дата | Инв. № подл.

1.463.1-3/87.5-39

Сетка С11...С14

Стадия	Лист	Листов
Р		1

ПРОЕКТНЫЙ ИНСТИТУТ №1

23153-06 88

https://zavodjbi.com/

https://zavodjbi.com/

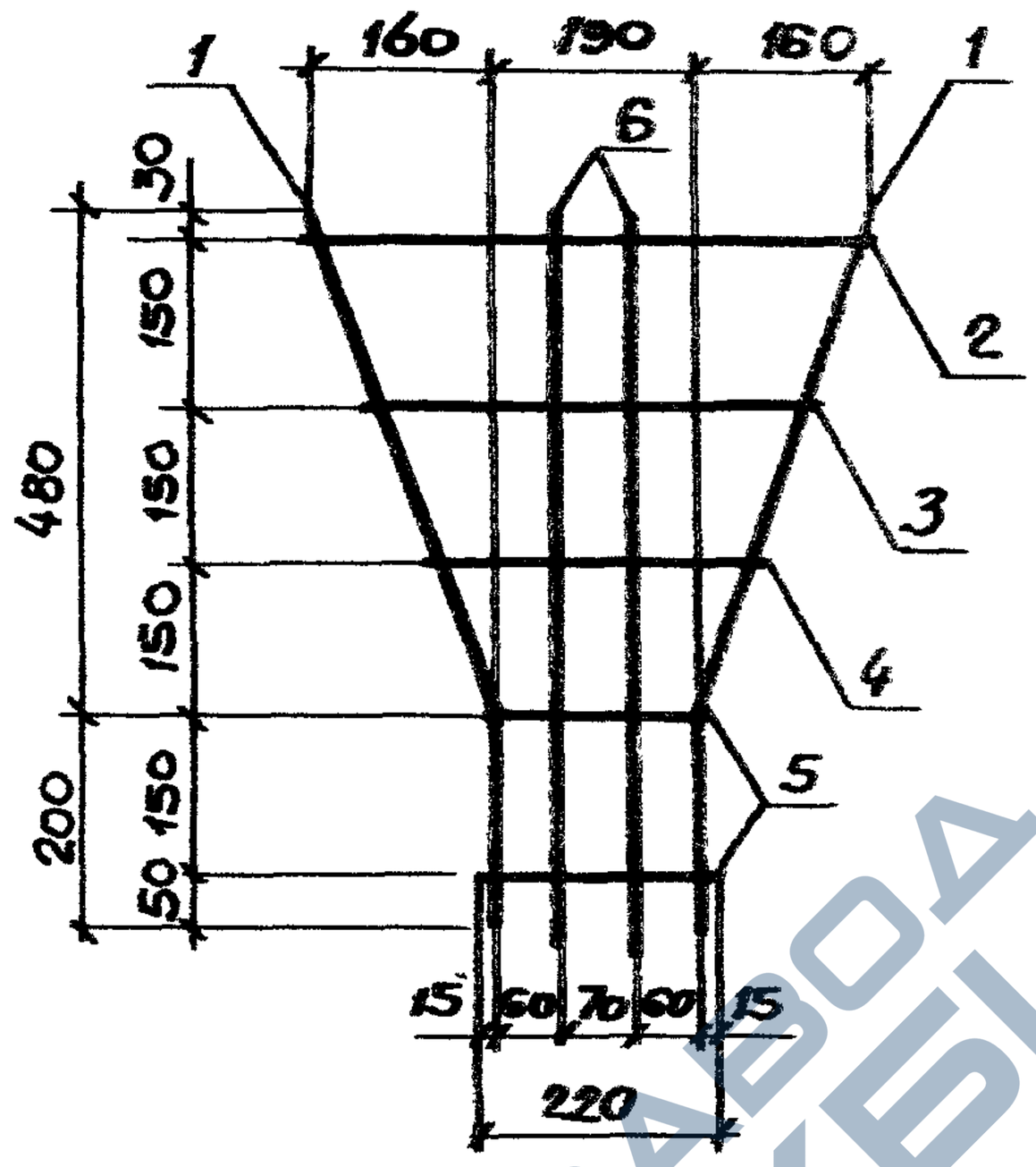

Марка сетки	Поз.	Наименование	Кол.	Обозначение документа	Масса сетки, кг
С15	1	Изделие арматурное СТ192	2	1.463.1-3/87.5-26	0,7
	2	ф5ВрI, ℓ=520; 0,08кг	1	без черт.	
	3	ф5ВрI, ℓ=420; 0,06кг	1	без черт.	
	4	ф5ВрI, ℓ=320; 0,05кг	1	без черт.	
	5	ф5ВрI, ℓ=220; 0,03кг	2	без черт.	
	6	ф5ВрI, ℓ=700; 0,11кг	2	без черт.	

Арматура класса ВрI по ГОСТ 6727-80*

Нач.отд.	Заиобьев		1.463.1-3/87.5-40
Н.контр.	Гершанок		
Гл.конст.	Гершанок		
Рук.гр.	Иванов		Сетка С15
Вед.инж.	Бабушкин		
Ст.инж.	Лебовская		
Инж.	Ростопов		

Стадия	Лист	Листов
Р		1

ПРОЕКТНЫЙ ИНСТИТУТ №1

23153-06 89

https://zavodjbi.com/

https://zavodjbi.com/

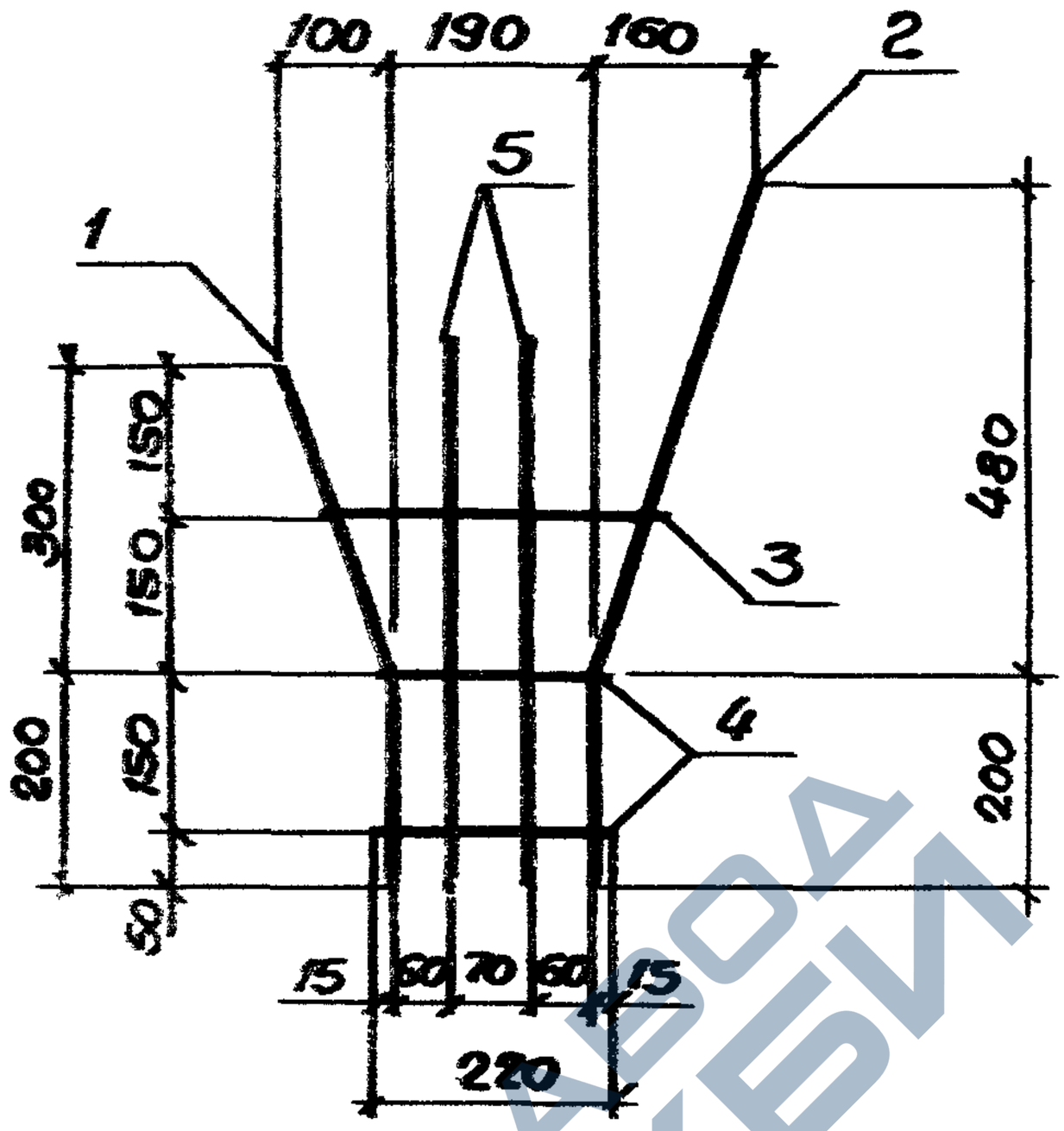

Марка сетки	Поз.	Наименование	Кол	Обозначение документа	Масса сетки, кг
С16	1	Изделие арматурное СТ193	1	1.463.1-3/87.5-26	0,5
	2	Изделие арматурное СТ192	1	-26	
	3	ф5ВрI, ℓ=320; 0,05 кг	1	без черт.	
	4	ф5ВрI, ℓ=220; 0,03 кг	2	без черт.	
	5	ф5ВрI, ℓ=520; 0,08 кг	2	без черт.	

Арматура класса ВрI по ГОСТ 6727-80*

Нач. отд.	Зиновьев		1.463.1-3/87.5-41
Н. контр.	Гершанок		
Гл. конст.	Гершанок		Сетка С16
Рук. гр.	Иванов		
Вед. инж.	Бабушкин		
Ст. инж.	Левочская		
Инж.	Ростопова		

Стадия	Лист	Листов
Р		1

ПРОЕКТНЫЙ ИНСТИТУТ №1

Взам. инв. № | Подпись и дата | Инв. № подл.

https://zavodjbi.com/

https://zavodjbi.com/

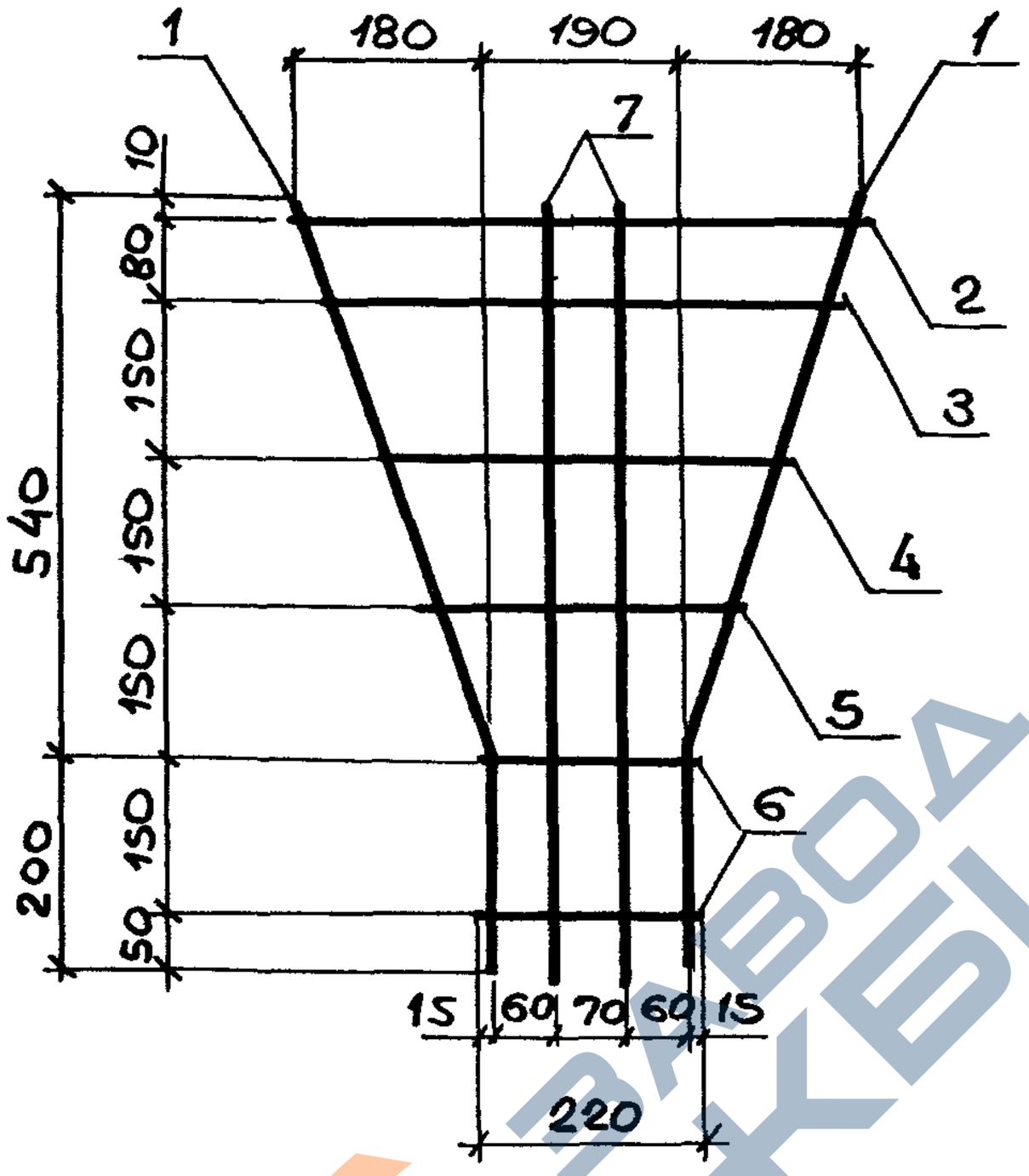

Марка сетки	Поз.	Наименование	Кол.	Обозначение документа	Масса сетки, кг
С17	1	Изделие арматурное СТ194	2	1.463.1-3/87.5-26	0,8
	2	⌀5ВрI, ℓ=570; 0,09кг	2	без черт.	
	3	⌀5ВрI, ℓ=520; 0,08кг	1	без черт.	
	4	⌀5ВрI, ℓ=420; 0,06кг	1	без черт.	
	5	⌀5ВрI, ℓ=320; 0,05кг	1	без черт.	
	6	⌀5ВрI, ℓ=220; 0,03кг	2	без черт.	
	7	⌀5ВрI, ℓ=770; 0,12кг	2	без черт.	

Арматура класса ВрI по ГОСТ6727-80*

Нач.отд.	Зиновьев		1.463.1-3/87.5-42
Н.контр.	Герасанюк		
Гл.конст.	Гершанюк		
Рук.гр.	Иванов		Сетка С17
Вед.инж.	Бабушкин		
Ст.инж.	Левочская		
Инж.	Ростопова		

Стадия	Лист	Листов
Р		1

ПРОЕКТНЫЙ ИНСТИТУТ №1

Инв.№ подл. | Подпись и дата | Взам.инв.№

https://zavodjbi.com/

https://zavodjbi.com/

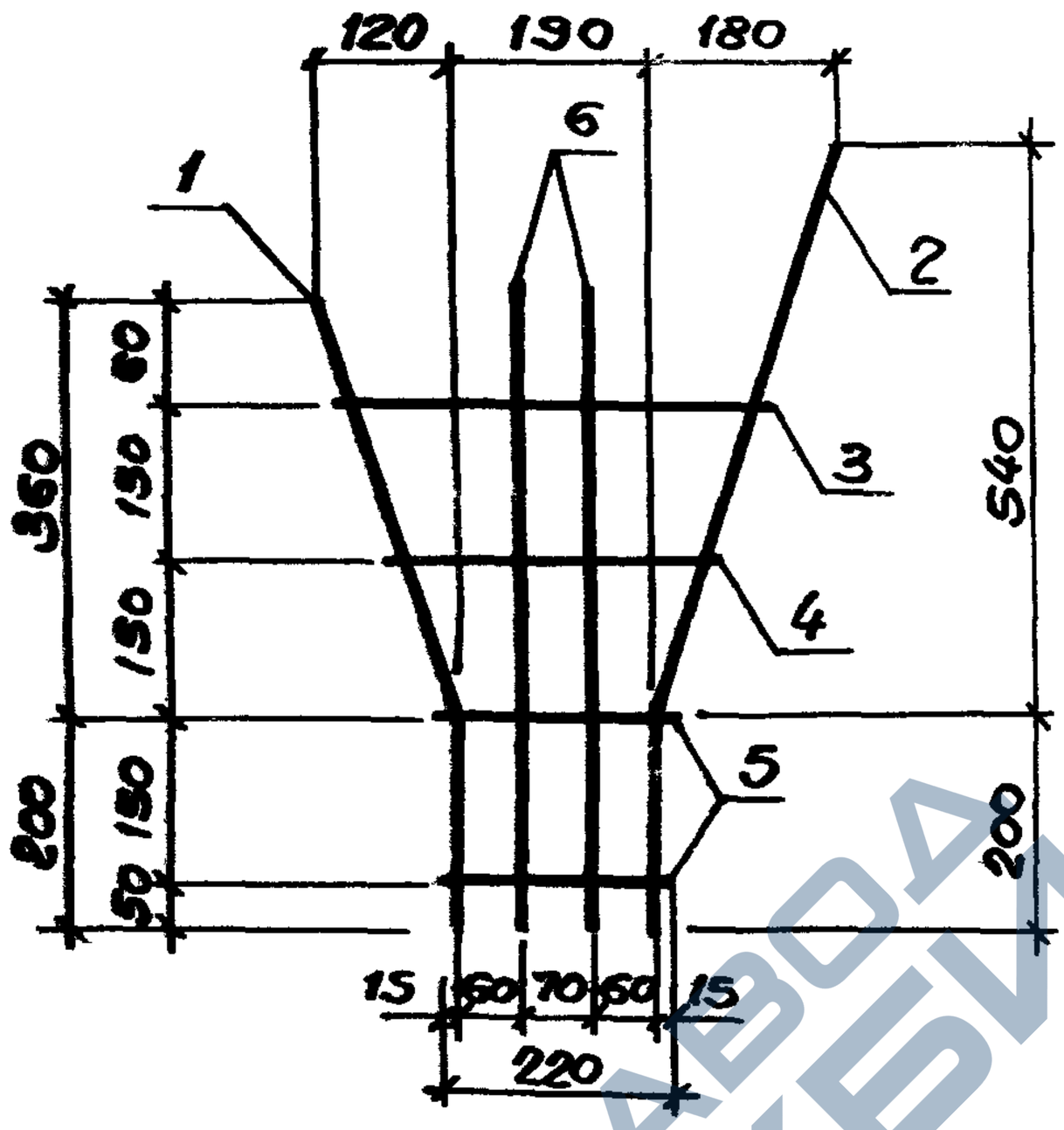

Марка сетки	Поз.	Наименование	Кол.	Обозначение документа	Масса сетки, кг
С18	1	Изделие арматурное СТ195	1	1.463.1-3/87.5- 26	0,6
	2	Изделие арматурное СТ194	1	-26	
	3	ф5ВрI, ℓ=420; 0,06кг	1	без черт.	
	4	ф5ВрI, ℓ=320; 0,05кг	1	без черт.	
	5	ф5ВрI, ℓ=220; 0,03кг	2	без черт.	
	6	ф5ВрI, ℓ=570; 0,09кг	2	без черт.	

Арматура класса ВрI по ГОСТ6727-80*

Нач.отд.	Заиновьев	
Н.контр.	Герасимюк	
Гл.конструктор	Герасимюк	
Рук.гр.	Иванов	
Вед.инж.	Бабушкин	
Ст.инж.	Левочская	
Инж.	Рослопова	

1463.1-3/87.5-43

Сетка С18

Стадия	Лист	Листов
Р		1

ПРОЕКТНЫЙ ИНСТИТУТ №1

Подпись и дата | Взам.инв.№ | Инв.№подл.

23153-06 92

https://zavodjbi.com/

https://zavodjbi.com/

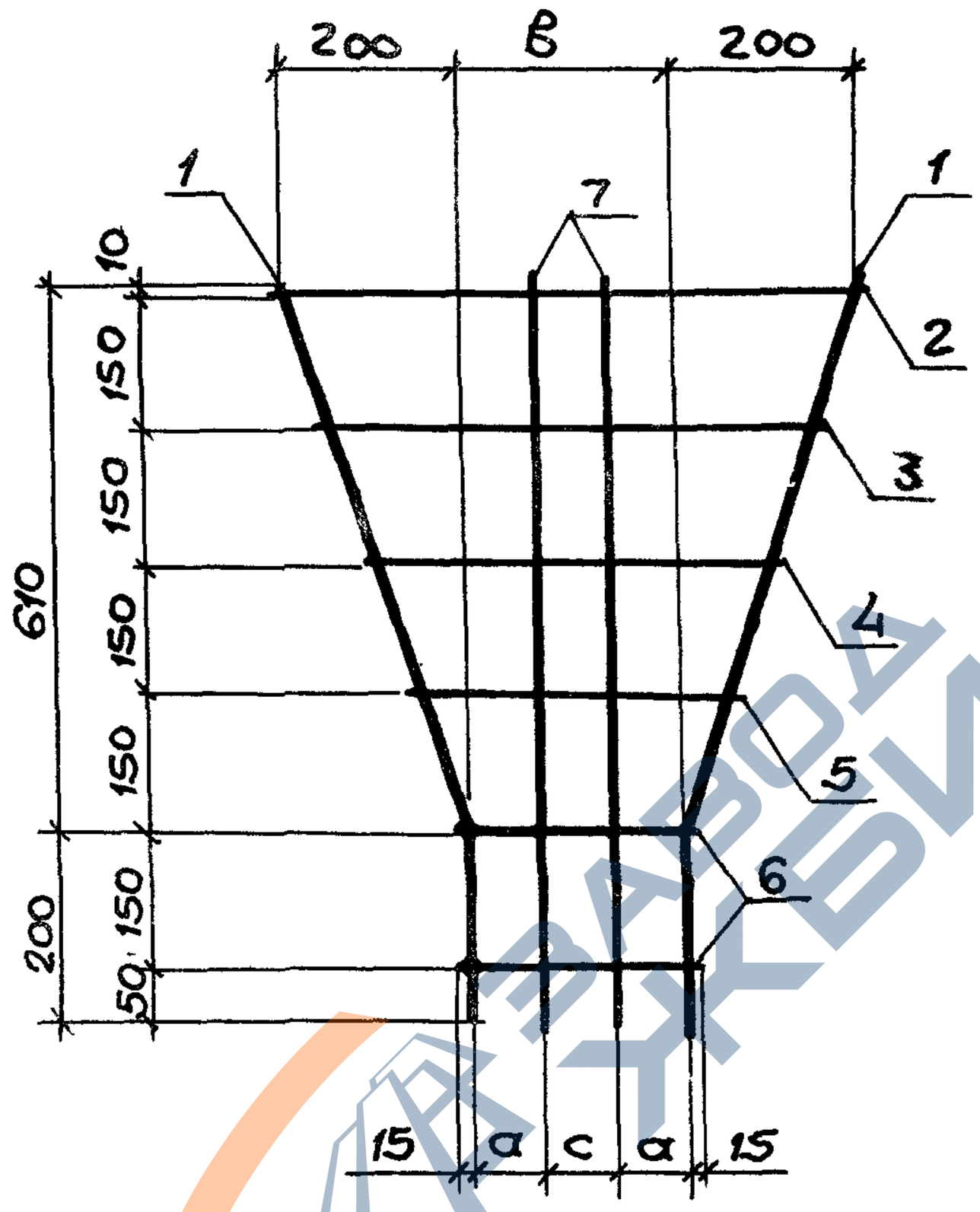

Спецификация см. лист 2.

Марка	Размеры, мм		
	a	c	б
С19	60	70	190
С21	80	80	240

Нач.отд.	Зиновьев		
Н.контр.	Герцанок		
Гл.конст.	Герцанок		
Рук.гр.	Иванов		
Ведущий	Бабушкин		
Ст.инж.	Левочская		
Инж.	Роспопова		

1.463.1-3/87.5-44

Сетка С19; С21.

Стадия	Лист	Листов
Р	1	2

ПРОЕКТНЫЙ ИНСТИТУТ №1

https://zavodjbi.com/

https://zavodjbi.com/

Марка сетки	Поз.	Наименование	Кол.	Обозначение документа	Масса сетки, кг
С19	1	Изделие арматурное СТ196	2	1.463.1-3/87.5-26	0,8
	2	ф5ВрI, ℓ=610; 0,09кг	1	без черт.	
	3	ф5ВрI, ℓ=520; 0,08кг	1	без черт.	
	4	ф5ВрI, ℓ=420; 0,06кг	1	без черт.	
	5	ф5ВрI, ℓ=320; 0,05кг	1	без черт.	
	6	ф5ВрI, ℓ=220; 0,03кг	2	без черт.	
	7	ф5ВрI, ℓ=830; 0,13кг	2	без черт.	
С21	1	Изделие арматурное СТ196	2	1.463.1-3/87.5-26	0,9
	2	ф5ВрI, ℓ=670; 0,10кг	1	без черт.	
	3	ф5ВрI, ℓ=570; 0,09кг	1	без черт.	
	4	ф5ВрI, ℓ=470; 0,07кг	1	без черт.	
	5	ф5ВрI, ℓ=370; 0,06кг	1	без черт.	
	6	ф5ВрI, ℓ=270; 0,04кг	2	без черт.	
	7	ф5ВрI, ℓ=830; 0,13кг	2	без черт.	

Арматура класса ВрI по ГОСТ 6727-80.*

Инв.N подл. | Подпись и дата | Взам.инв.N

23153-06 94

https://zavodjbi.com/

https://zavodjbi.com/

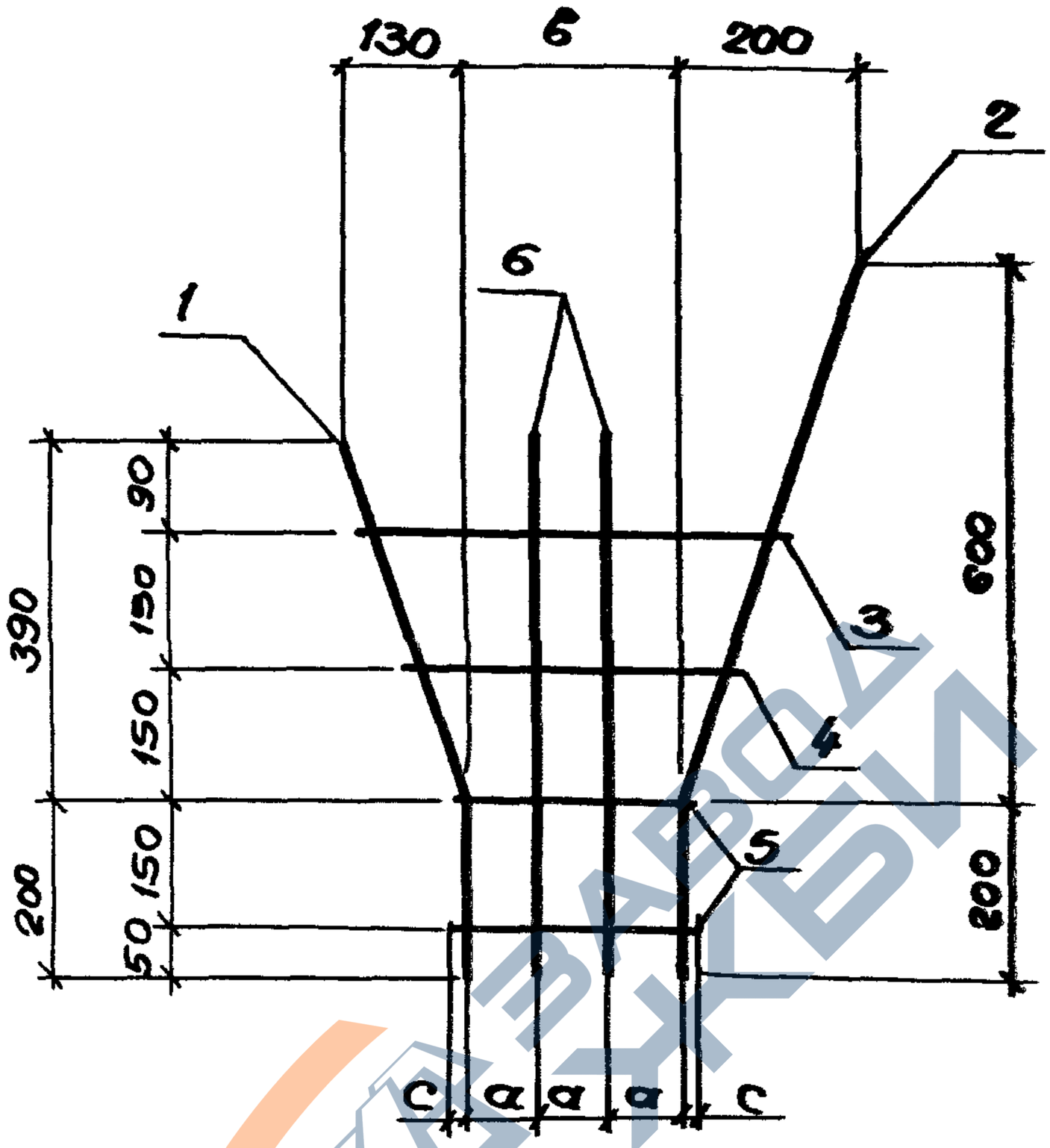

Спецификацию см. лист 2.

Марка	Размеры, мм		
	a	c	в
С20	60	20	180
С22	80	15	240

Нач.отд.	Зиновьев		
Н.контр.	Гершанок		
Гл.конст.	Гершанок		
Рук.гр.	Иванов		
Вед.инж.	Бабушкин		
Ст.инж.	Левочская		
Инж.	Росполова		

1.463.1 - 3/87.5-45

Сетка С20;С22

Стадия	Лист	Листов
Р	1	2

ПРОЕКТНЫЙ ИНСТИТУТ №1

https://zavodjbi.com/

https://zavodjbi.com/

Марка сетки	Поз.	Наименование	Кол.	Обозначение документа	Масса сетки, кг
С20	1	Изделие арматурное СТ197	1	1.463.1-3/87.5-26	0,6
	2	Изделие арматурное СТ196	1	-26	
	3	ф 5ВрI, ℓ=420; 0,06кг	1	без черт.	
	4	ф 5ВрI, ℓ=320; 0,05кг	1	без черт.	
	5	ф 5ВрI, ℓ=220; 0,03кг	2	без черт.	
	6	ф 5ВрI, ℓ=610; 0,09кг	2	без черт.	
С22	1	Изделие арматурное СТ197	1	1.463.1-3/87.5-26	0,6
	2	Изделие арматурное СТ196	1	-26	
	3	ф 5ВрI, ℓ=470; 0,07кг	1	без черт.	
	4	ф 5ВрI; ℓ=370; 0,06кг	1	без черт.	
	5	ф 5ВрI, ℓ=270; 0,04кг	2	без черт.	
	6	ф 5ВрI, ℓ=610; 0,09кг	2	без черт.	

Арматура класса ВрI по ГОСТ 6727-80*

Инв.№ подл. | Подпись и дата | Взам.инв.№

23153-06 96

https://zavodjbi.com/

https://zavodjbi.com/

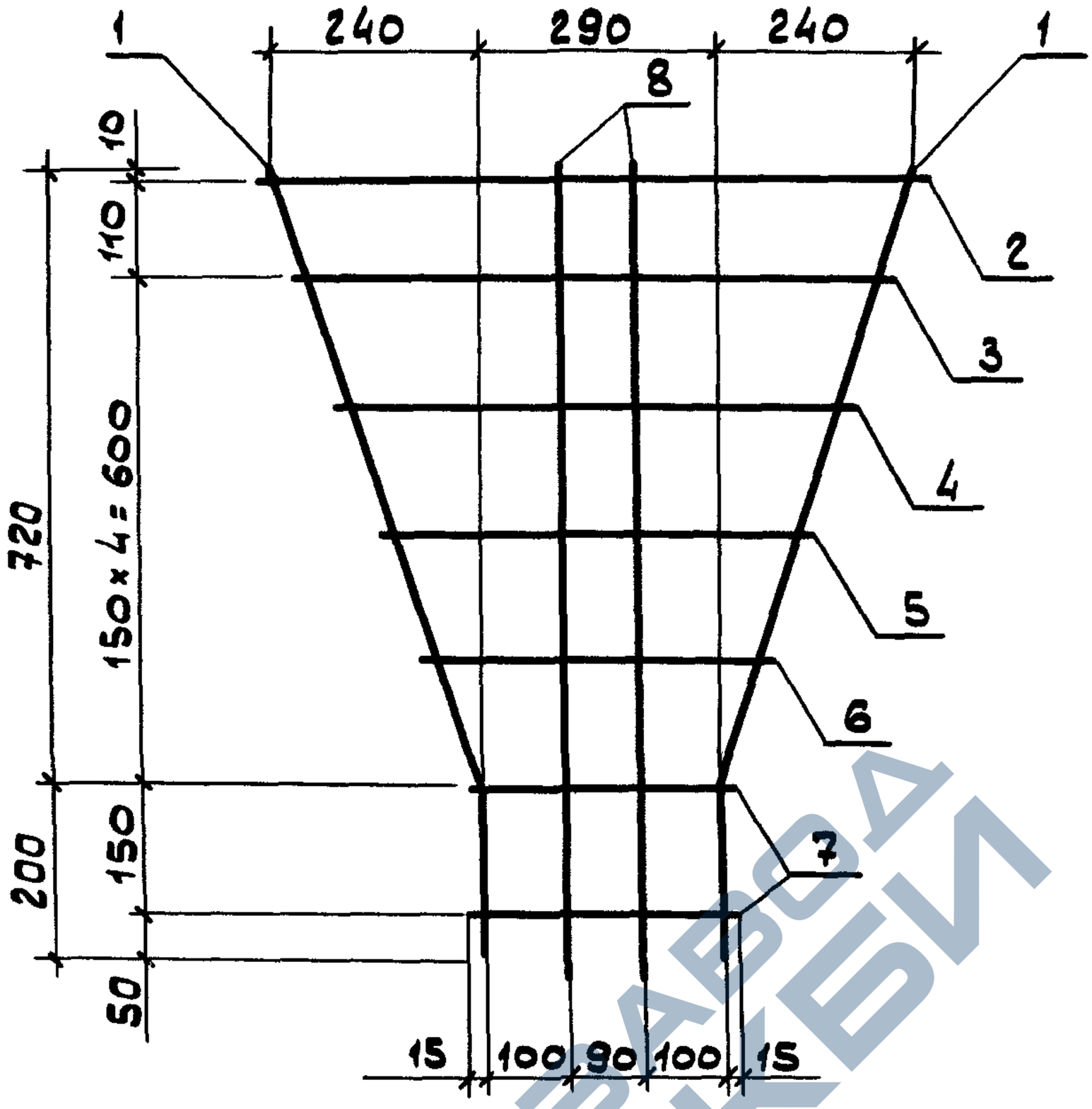

Марка сетки	Поз.	Наименование	Кол.	Обозначение документа	Масса сетки, кг
С23	1	Изделие арматурное СТ198	2	1.463.1-3/87.5-26	1,2
	2	ф5Вр I, ℓ=790; 0,12кг	1	без черт.	
	3	ф5Вр I, ℓ=720; 0,11кг	1	без черт.	
	4	ф5Вр I, ℓ=610; 0,09кг	1	без черт.	
	5	ф5Вр I, ℓ=520; 0,08кг	1	без черт.	
	6	ф5Вр I, ℓ=420; 0,06кг	1	без черт.	
	7	ф5Вр I, ℓ=320; 0,05кг	2	без черт.	
	8	ф5Вр I, ℓ=9,60; 0,15кг	2	без черт.	

Арматура класса ВрI по ГОСТ 6727-80*

Нач.отд.	Зиновьев		1.463.1 - 3/87.5-46
Гл.контр.	Гершанок		
Гл.констр	Гершанок		
Рук.гр.	Иванов		Сетка С23
Вед.инж	Бабушкин		
Ст.инж.	Левочская		
Инж.	Роспопова		

Стадия	Лист	Листов
Р		1

Проектный институт №1

Инв.№подл. | Подпись и дата | Взам.инв.№

23153-06 97

https://zavodjbi.com/

https://zavodjbi.com/

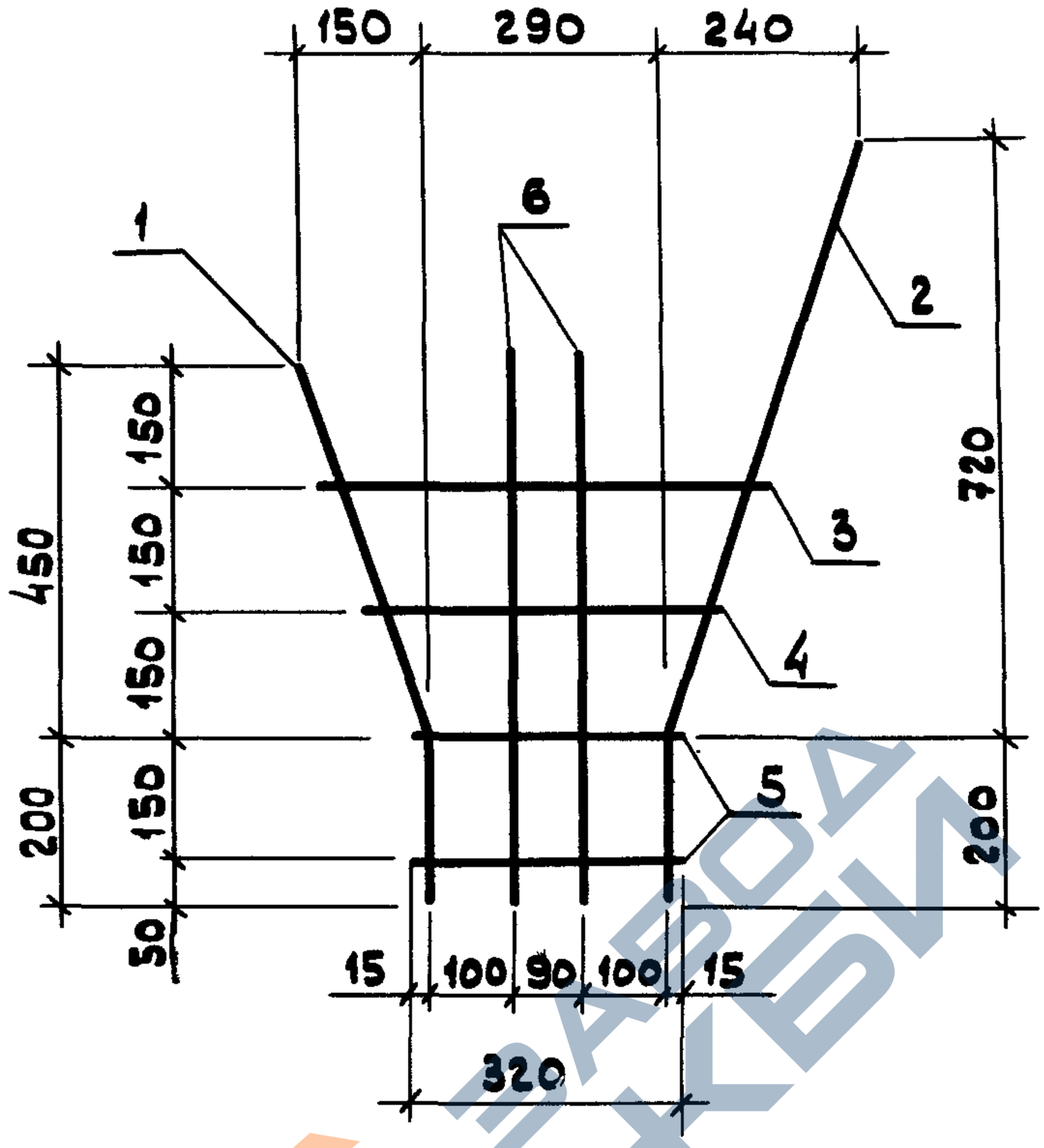

Марка сетки	Поз.	Наименование	Кол.	Обозначение документа	Масса сетки, кг
С24	1	Изделие арматурное СТ199	1	1.463.1-3/87.5-26	0,7
	2	Изделие арматурное СТ198	1	-26	
	3	ф5ВрI, ℓ=520; 0,08кг	1	без черт.	
	4	ф5ВрI, ℓ=420; 0,06кг	1	без черт.	
	5	ф5ВрI, ℓ=320; 0,05кг	2	без черт.	
	6	ф5ВрI, ℓ=670; 0,10кг	6	без черт.	

Арматура класса ВрI по ГОСТ 6727-80*

Нач.отд.	Зиновьев	
Н.контр.	Гершанок	
Гл.констр.	Гершанок	
Рук.гр.	Иванов	
Вед.инж.	Бабушкин	
Ст.инж.	Левочская	
Инж.	Роспопова	

1.463.1-3/87.5-47

Сетка С24

Стадия	Лист	Листов
Р		1

Проектный институт №1

Инв.№подл. | Подпись и дата | Взам.инв.№

23153-06 08

https://zavodjbi.com/

https://zavodjbi.com/

М1

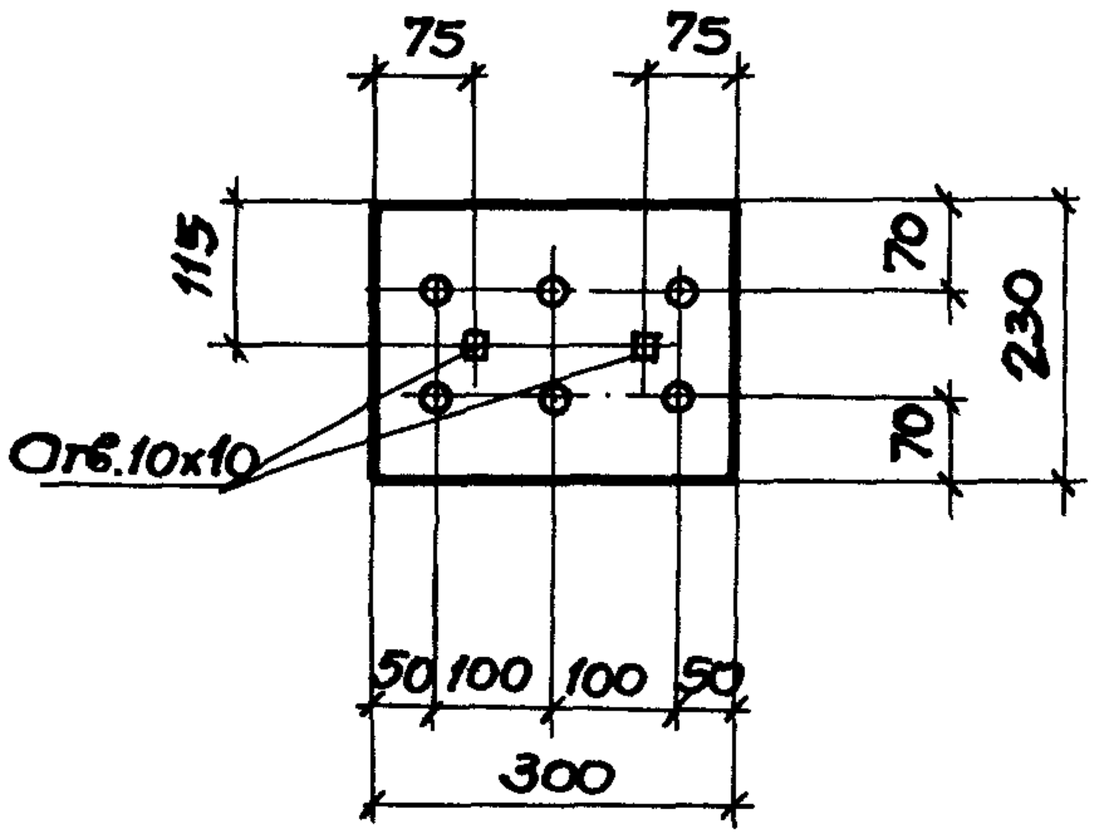

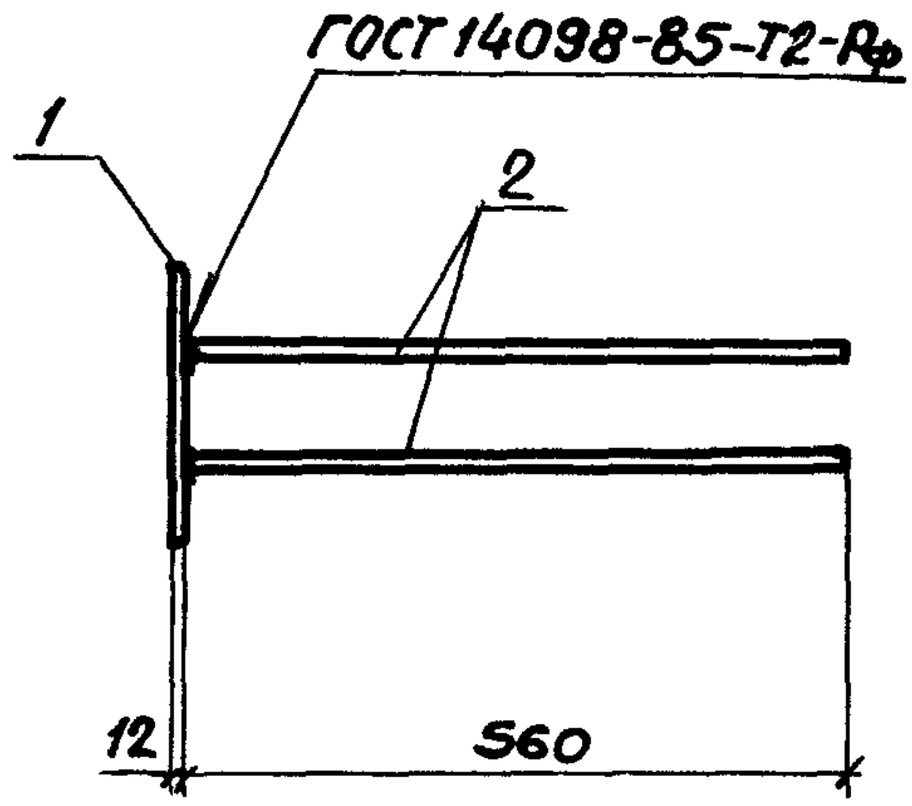

М2

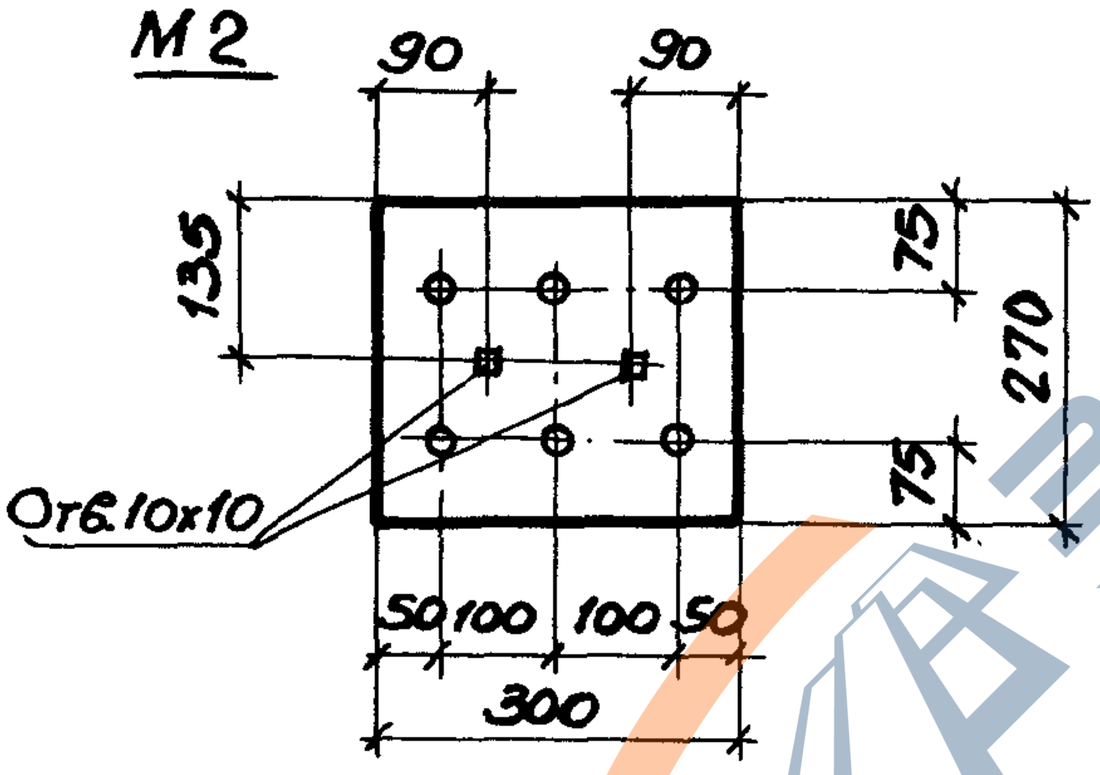

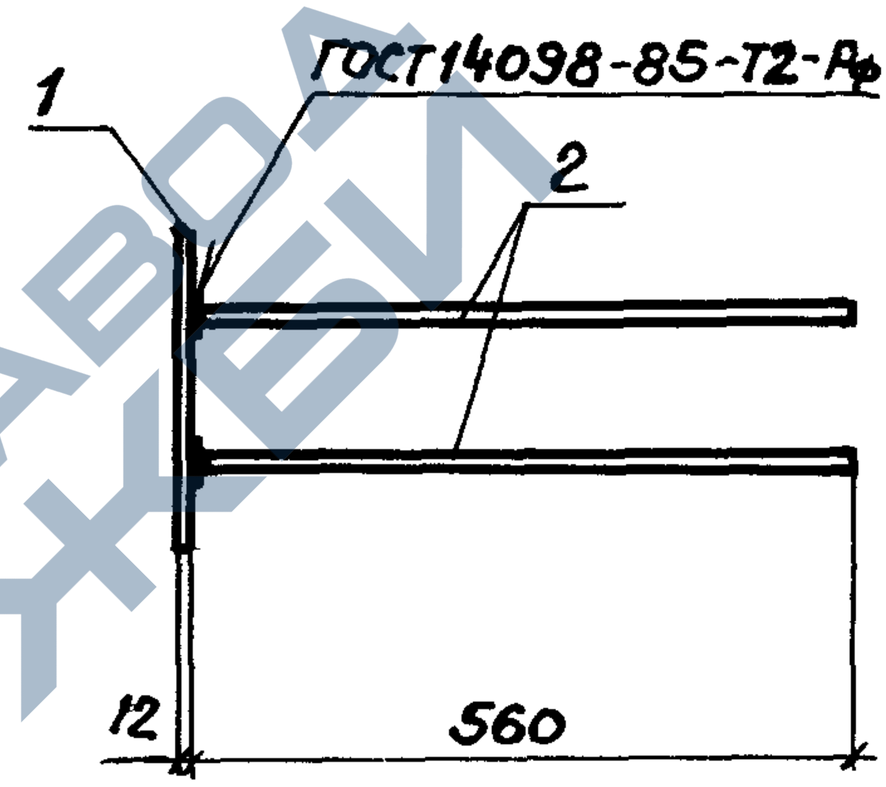

Марка	Поз.	Наименование	Кол.	Масса ед, кг	Масса, кг
М1	1	-12х230 ГОСТ 82-70*, ℓ=300	1	6,5	10,6
	2	Ф14А III, ℓ=560	6	0,68	
М2	1	-12х270 ГОСТ 82-70*, ℓ=300	1	7,6	11,7
	2	Ф14А III, ℓ=560	6	0,68	

1. Изделие закладное М1 соответствует унифицированной закладной М3-11, М2 соответственно М3-14 по серии 1.400-6/76
2. Арматура класса А III по ГОСТ 5781-82*.

Нач.отд.	Зиновьев	
Н.контр.	Гершанок	
Гл.конст.	Гершанок	
Рук.гр.	Иванов	
Вединж.	Бабушкан	
Ст.инж.	Левочская	
Инж.	Роспопова	

1.463.1-3/87.5-48

Изделие закладное М1; М2

Стадия	Лист	Листов
Р		1

ПРОЕКТНЫЙ ИНСТИТУТ №1

https://zavodjbi.com/

https://zavodjbi.com/

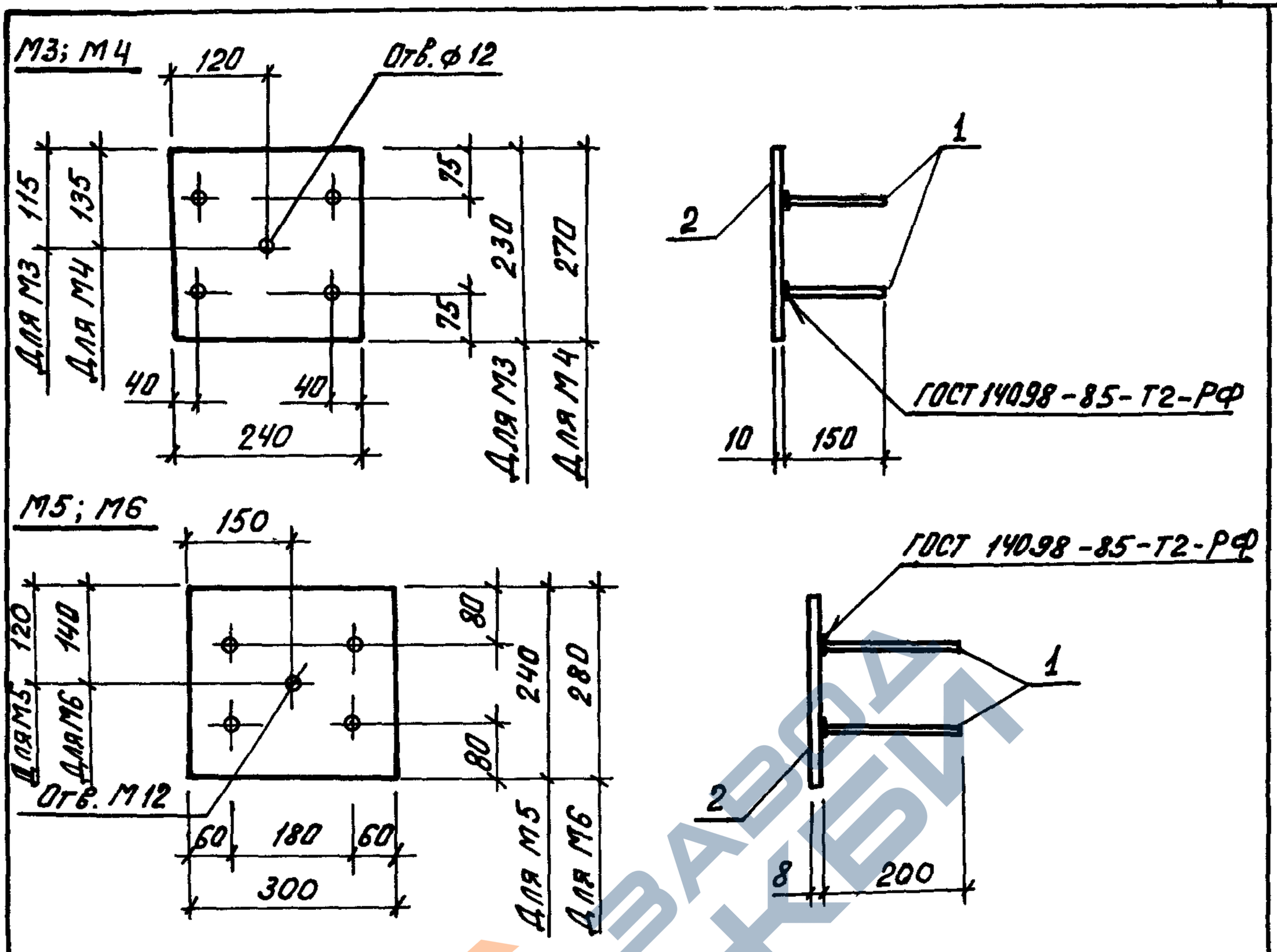

Марка	Поз.	Наименование	Кол.	Масса ед., кг	Масса, кг
М3	1	⌀ 14 А III; ℓ = 150	4	0,18	5,0
	2	-10×240 ГОСТ 82-70*, ℓ = 230	1	4,3	
М4	1	⌀ 14 А III; ℓ = 150	4	0,18	5,8
	2	-10×240 ГОСТ 82-70*, ℓ=270	1	5,1	
М5	1	⌀ 12 А III, ℓ = 200	4	0,18	5,2
	2	-8 × 300 ГОСТ 82-70*, ℓ=240	1	4,5	
М6	1	⌀ 12 А III, ℓ = 200	4	0,18	6,0
	2	-8 × 300 ГОСТ 82-70*, ℓ=280	1	5,3	

Арматура класса А III по ГОСТ 5781-82*

Нач. отд.	Зиновьев		1.463.1 – 3/87.5 – 49
Н. контр.	Гершанок		
Гл. констр.	Гершанок		Изделие закладное М3... М6
Рук. гр.	Иванов		
Вед. инж.	Бабушкин		
Ст. инж.	Левочская		
Инж.	Располова		

Стадия	Лист	Листов
Р		1

Проектный институт №1

Взам. инв. №

Подпись и дата

Инв. № подл.

https://zavodjbi.com/

https://zavodjbi.com/

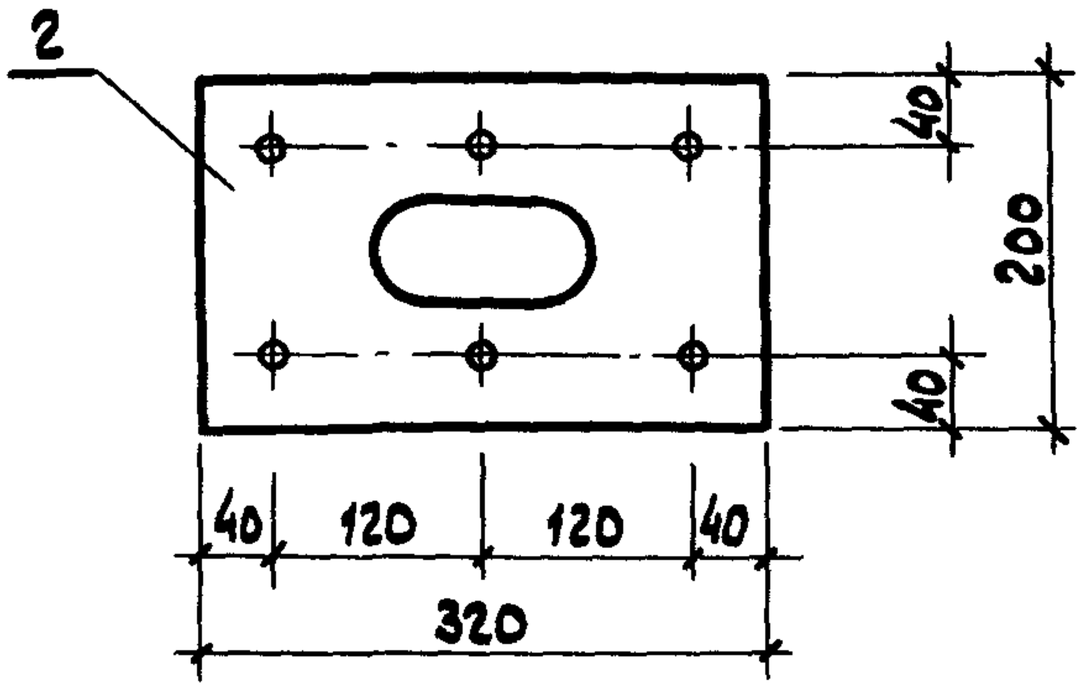

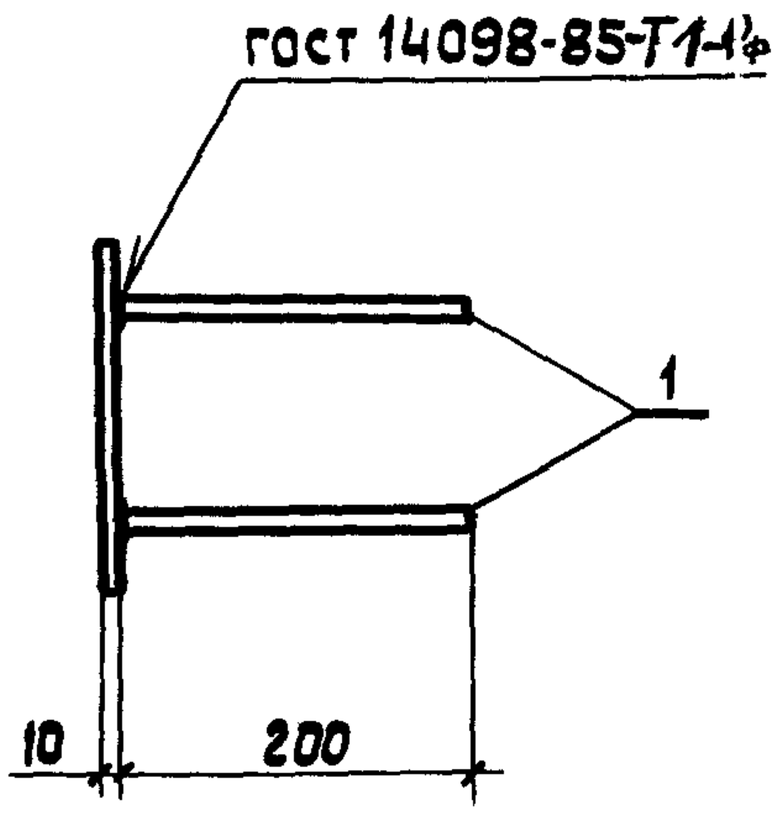

Поз.2

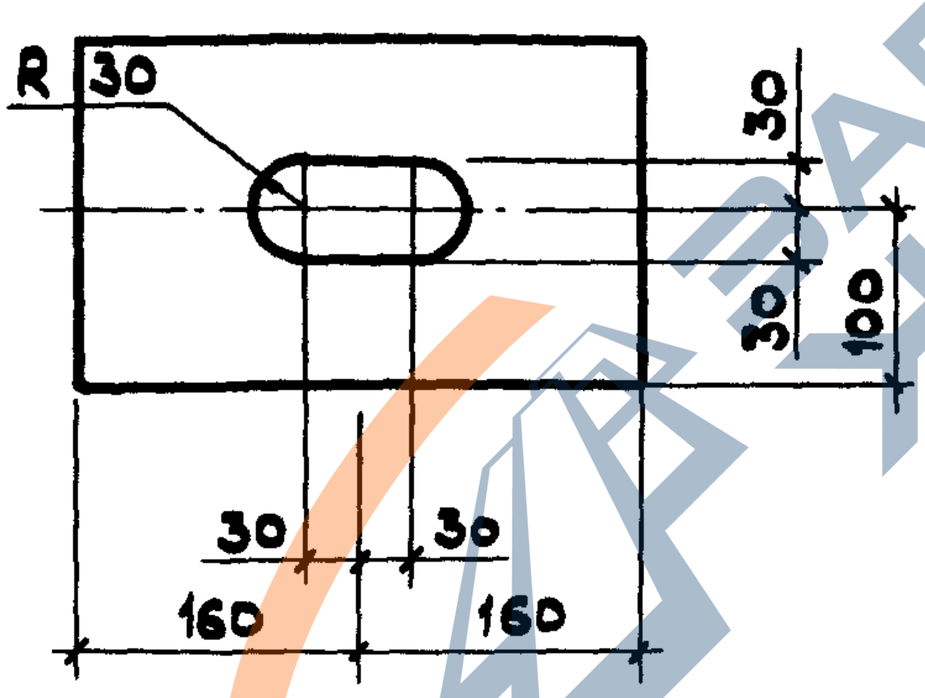

Марка	Поз	Наименование	Кол.	Масса ед., кг	Масса, кг
М7	1	⌀12А III ГОСТ 5781-82*; ℓ=200	6	0,18	6,1
	2	-10×200, ГОСТ 103-76*; ℓ=320	1	5,0	

Нач.отд.	Зиновьев	
Н.контр.	Гершанок	
Гл.конст.	Гершанок	
Рук.гр.	Иванов	
Вед.инж.	Бабушкин	
Ст.инж.	Левочская	
Инж.	Роспопова	

1.463.1-3/87.5-50

Изделие закладное М7

Стадия	Лист	Листов
Р		1

Проектный институт №1

Инв.№подл. | Подпись и дата | Взам.инв.№

https://zavodjbi.com/

https://zavodjbi.com/

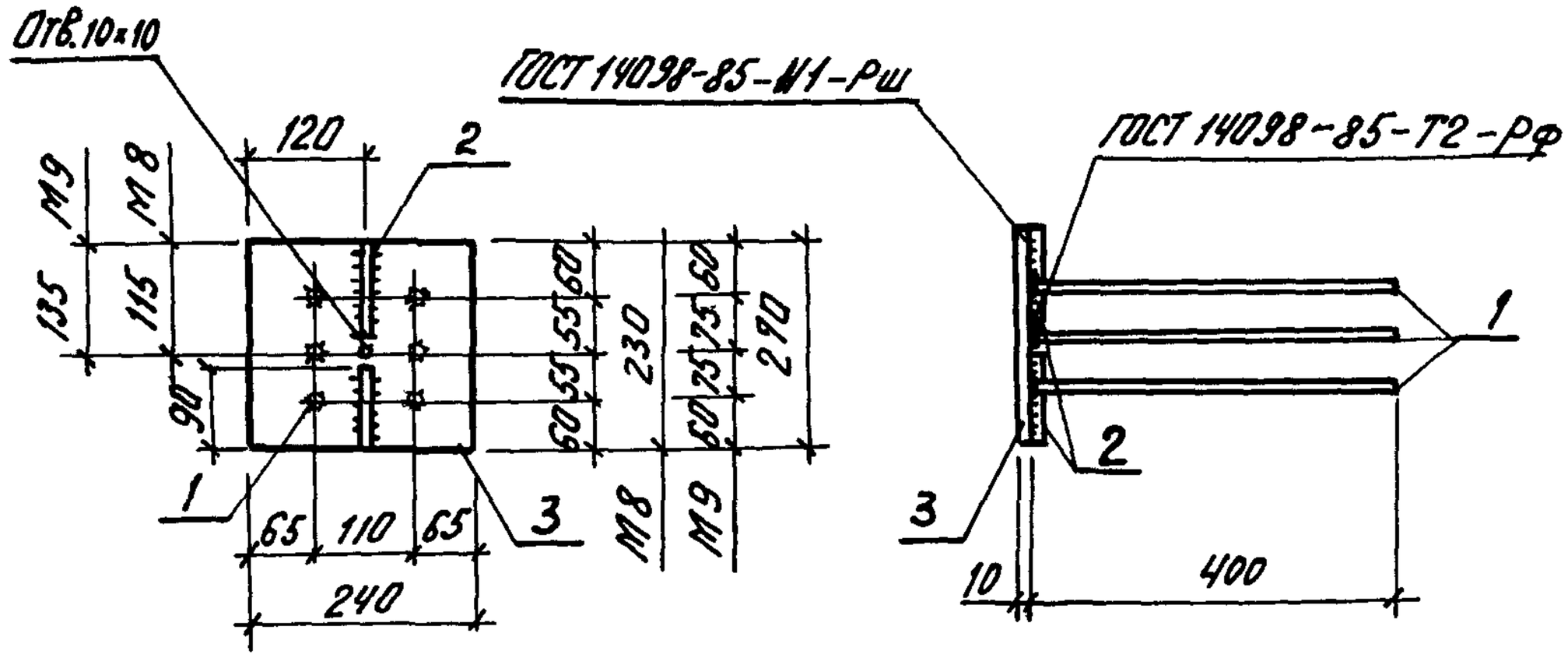

Марка	Поз.	Наименование	Кол.	Масса ед., кг	Масса кг
М8	1	⌀ 12 А III, ℓ = 400	6	0,36	6,8
	2	⌀ 12 А III, ℓ = 90	2	0,09	
	3	–10×230 ГОСТ 82-70*, ℓ=240	1	4,5	
М9	1	⌀ 12 А III, ℓ = 400	6	0,36	7,6
	2	⌀ 12 А III, ℓ = 90	2	0,09	
	3	–10×240 ГОСТ 82-70*, ℓ=270	1	5,3	

Арматура класса А III по ГОСТ 5781-82*

Нач. отд.	Зиновьев		1.463.1-3/87.5-51
Н. контр.	Гершанок		
Гл. констр.	Гершанок		Изделие закладное М8, М9
Рук. гр.	Иванов		
Вед. инж.	Бабушкин		
Ст. инж.	Левочская		
Инж.	Роспопова		

Стадия	Лист	Листов
Р		1

Проектный институт №1

Взам. инв. №

Подпись и дата

Инв. № подл.

формат А4

https://zavodjbi.com/

https://zavodjbi.com/

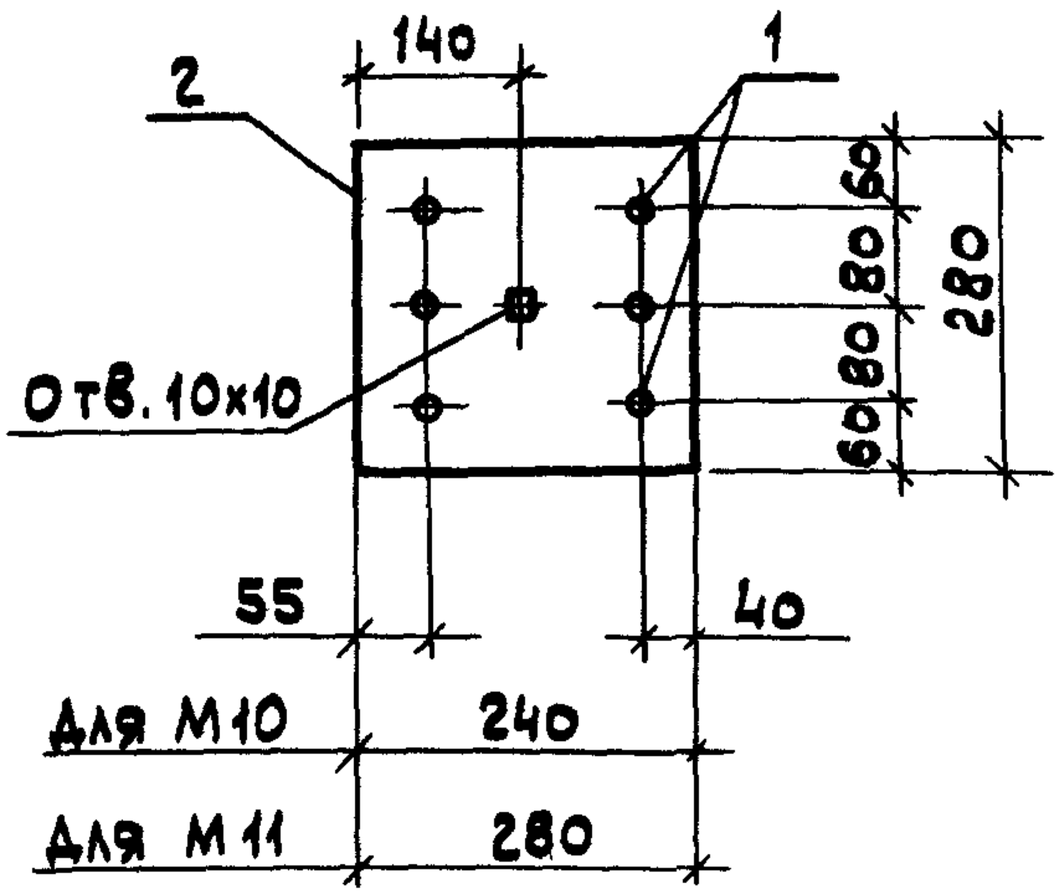

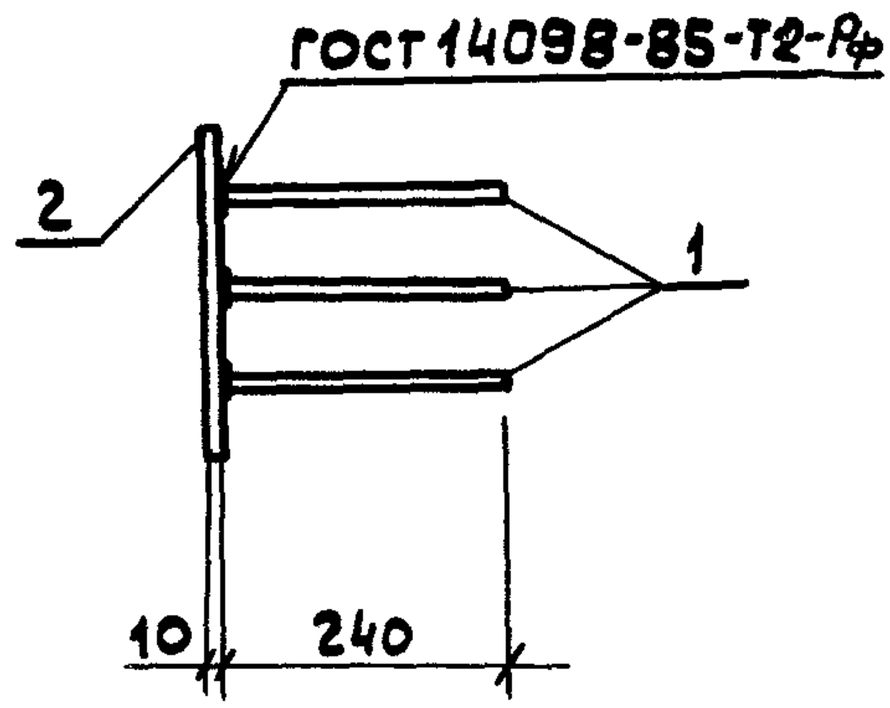

Марка	Поз.	Наименование	Кол.	Масса ед., кг	Масса, кг
М10	1	Ф12А III, ℓ=240	6	0,21	6,6
	2	-10х240 ГОСТ 82-70*; ℓ=280	1	5,3	
М11	1	Ф12А III, ℓ=240	6	0,21	7,5
	2	-10х280 ГОСТ 82-70*; ℓ=280	1	6,2	

Арматура класса А III по ГОСТ 5781-82*

Нач.отд.	Зиновьев		1.463.1-3/87.5-52
Н.контр.	Гершанок		
Гл.констр.	Гершанок		Изделие закладное М10; М11
Рук.гр.	Иванов		Стадия / Лист / Листов 1
Вед.инж.	Бабушкин		Проектный институт №1
Ст.инж.	Левочская		
Инж.	Роспопова		

Инв.№ подл. | Подпись и дата | Взам.инв.№

https://zavodjbi.com/

https://zavodjbi.com/

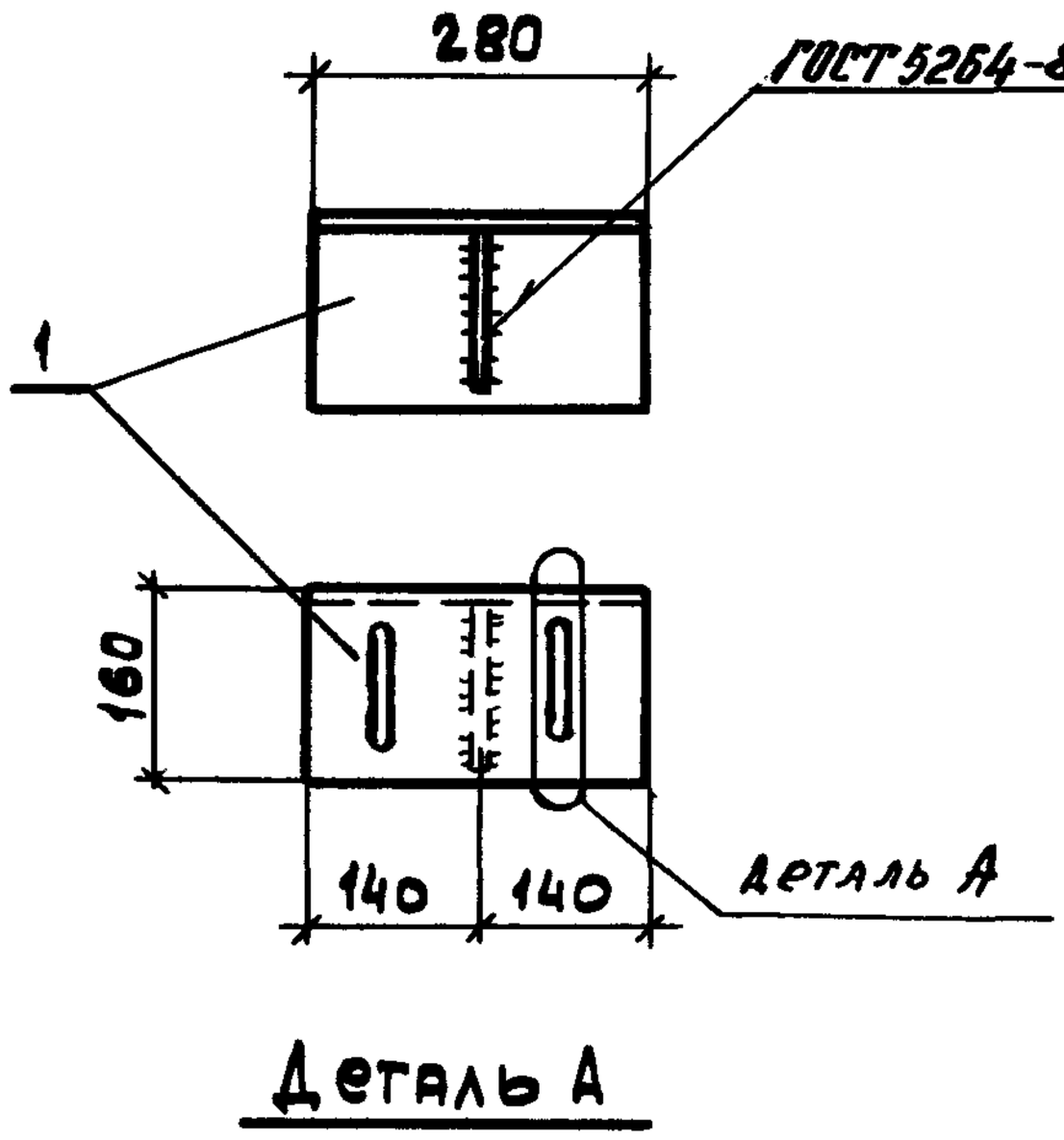

Деталь А

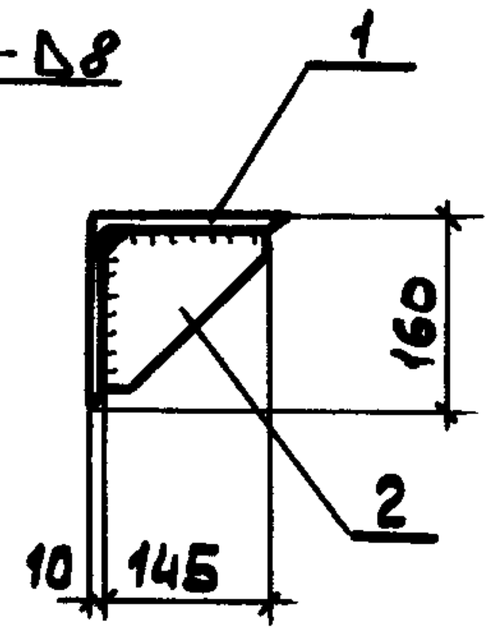

Поз.1

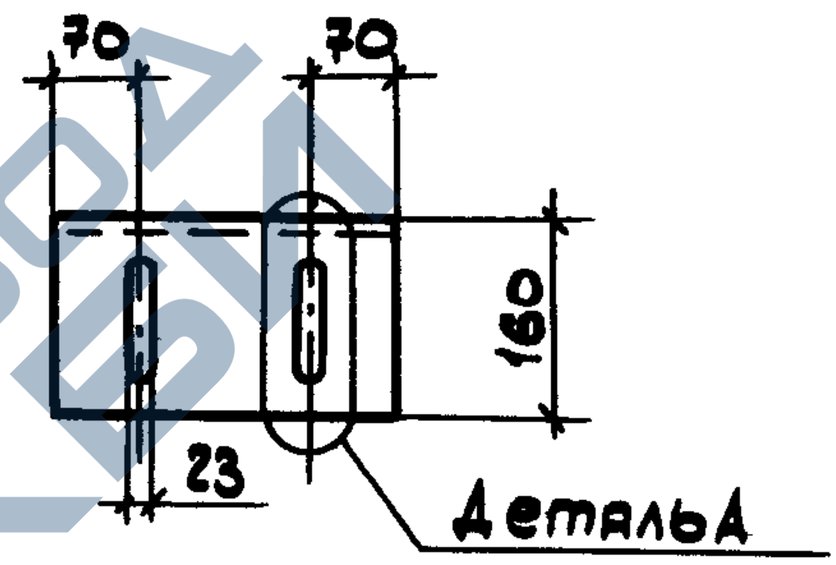

Поз.2

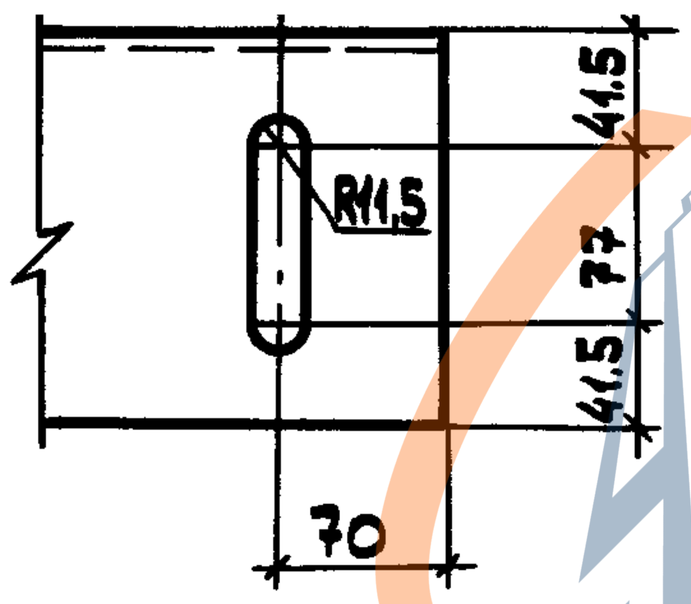

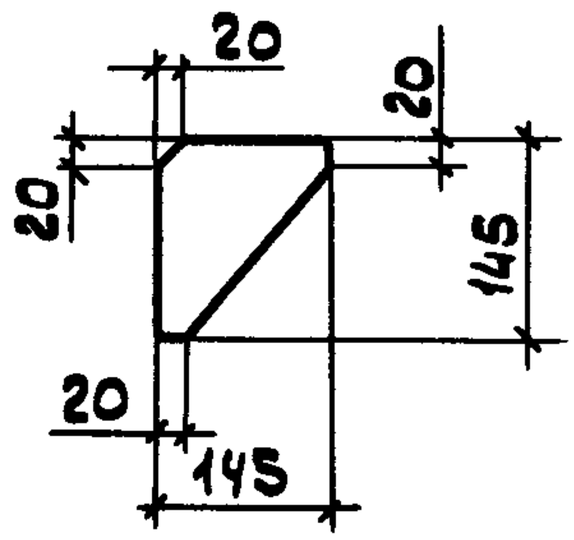

Марка	Поз	Наименование	Кол	Масса ед., кг	Масса, кг
МН1	1	L10×160 ГОСТ 8509-86, ℓ=280	1	6,9	8,5
	2	-10×145 ГОСТ 103-76*, ℓ=145	1	1,6	

Нач.отд.	Зиновьев	
Н.контр	Гершанок	
Гл.констр	Гершанок	
Рук.гр.	Иванов	
Вед.инж	Бабушкин	
Ст.инж.	Левочская	
Инж.	Роспопова	

1.463.1-3/87.5-53

Изделие накладное МН1

Стадия	Лист	Листов
Р		1

Проектный институт №1

Инв. № подл. | Подпись и дата | Взам. инв. №

https://zavodjbi.com/

https://zavodjbi.com/

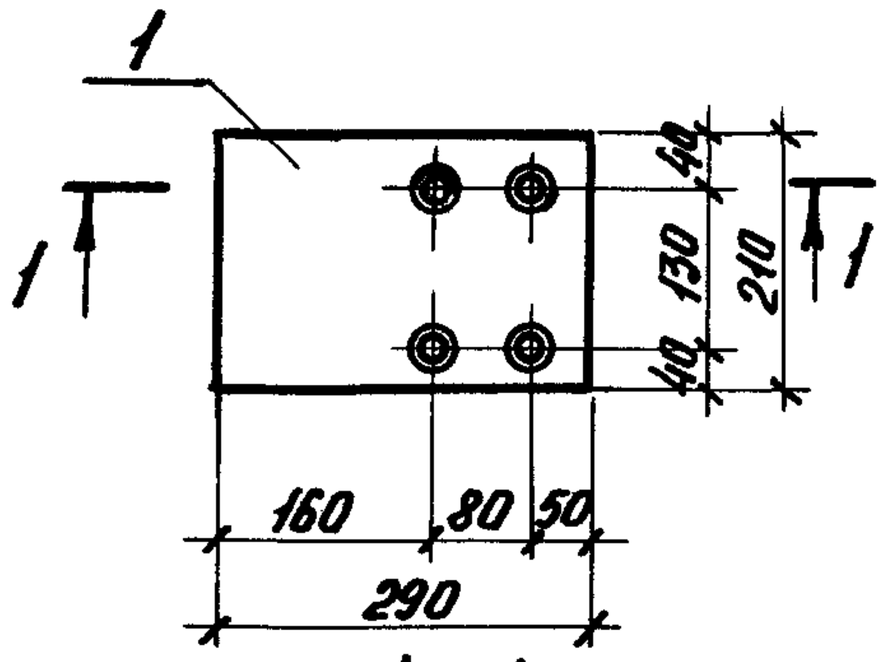

1 – 1

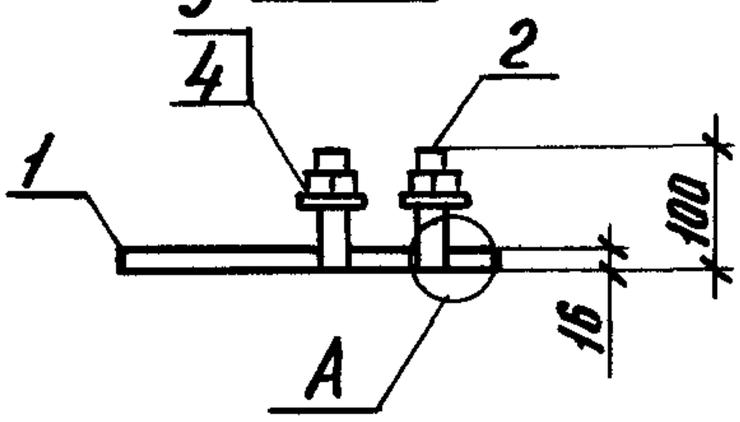

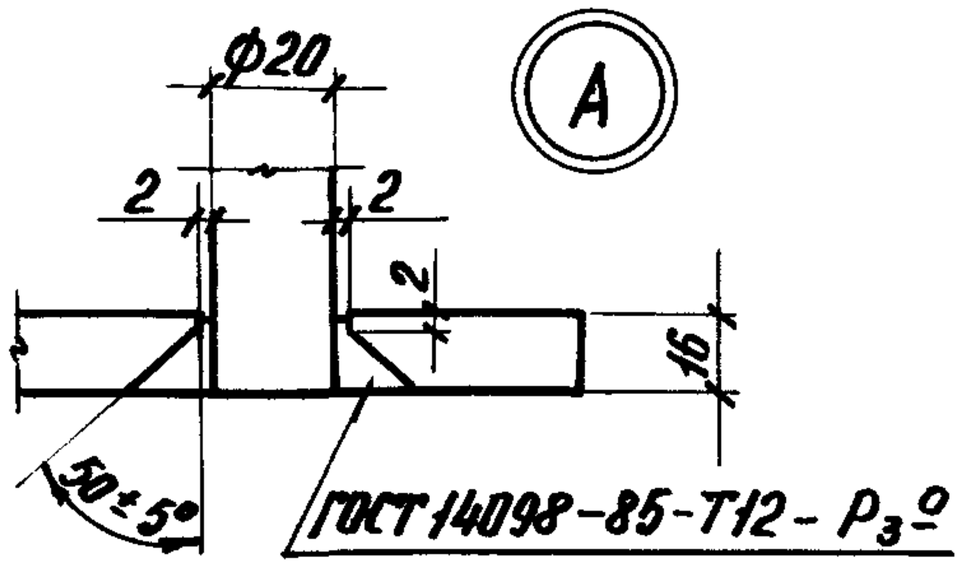

Поз. 2

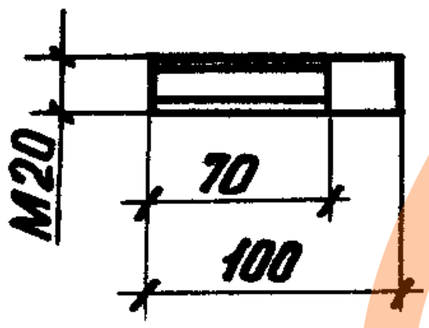

Марка	Поз.	Наименование	Кол.	Масса ед., кг	Масса, кг
МН2	1	–16×210, ГОСТ 82-70*, ℓ=290	1	7,5	8,8
	2	Ф20 А I ГОСТ 5781-82*, ℓ=100	4	0,25	
	3	Шайба 20.01.08кп ГОСТ 11371-78	4	0,02	
	4	Гайка М20.5 ГОСТ 5915-70*	4	0,04	

Нач. отд.	Зиновьев	
Н. контр.	Гершанок	
Гл. констр.	Гершанок	
Рук. гр.	Иванов	
Вед. инж.	Бабушкин	
Ст. инж.	Левочская	
Инж.	Расторгуева	

1.463.1 – 3/87.5 – 54

Изделие накладное МН2

Стадия	Лист	Листов
Р		1

Проектный институт №1

Инв. № подл. | Подпись и дата | Взам. инв. №

https://zavodjbi.com/

https://zavodjbi.com/

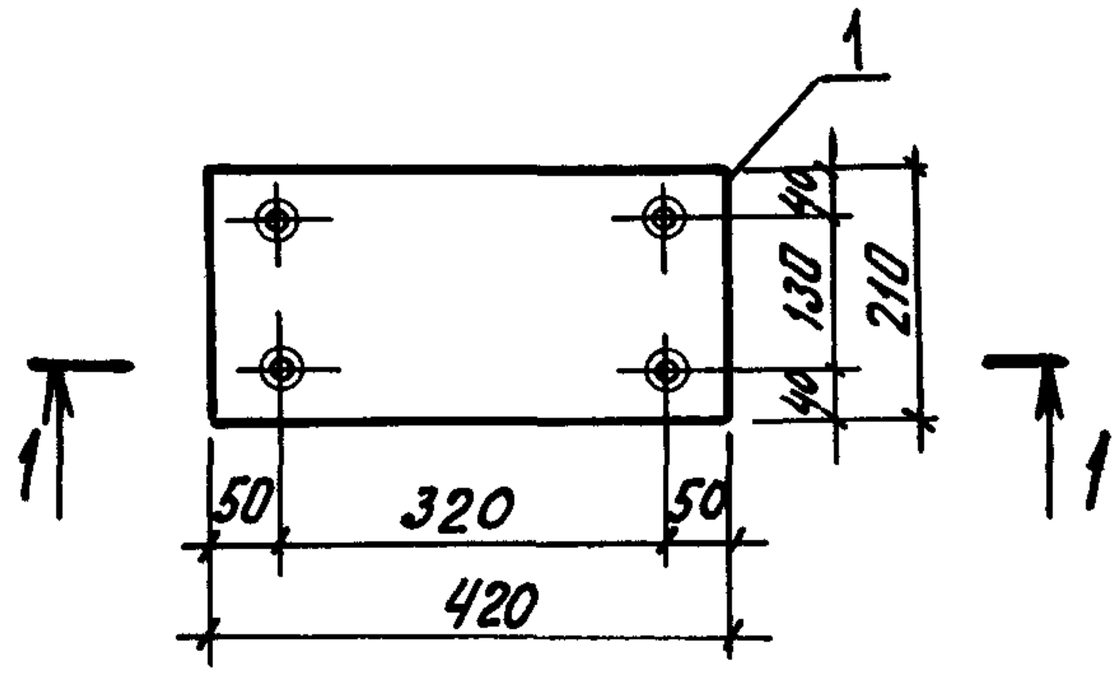

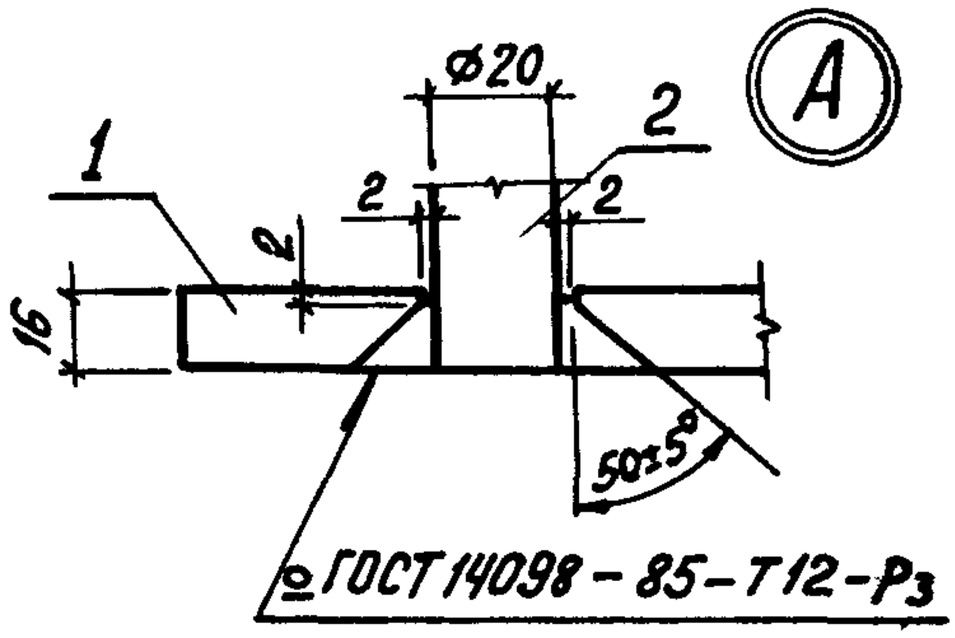

1 – 1

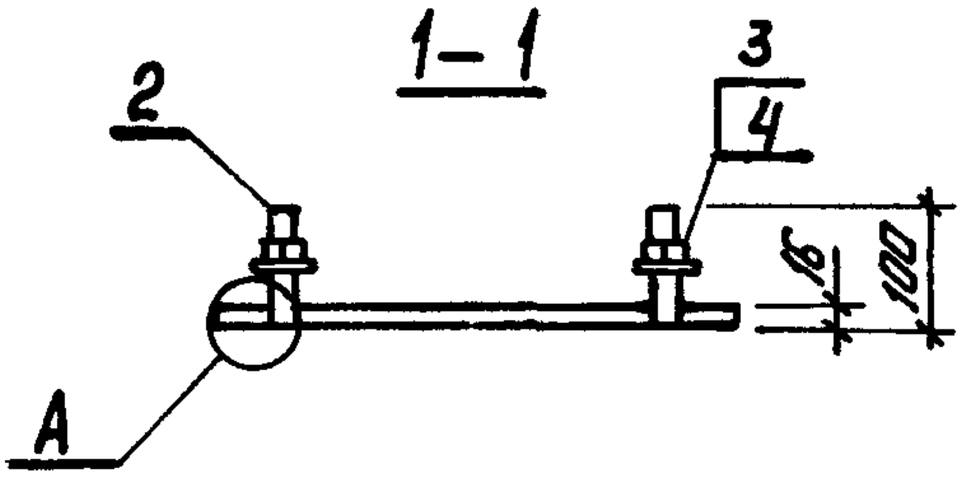

Поз. 2

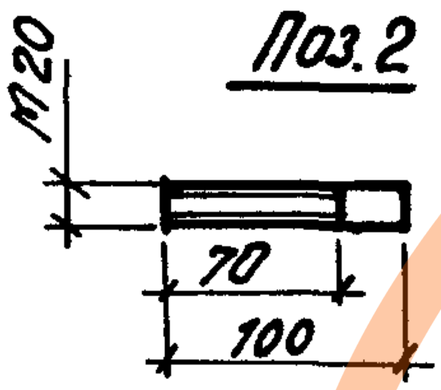

Марка	Поз.	Наименование	Кол.	Масса ед., кг	Масса, кг
МН3	1	– 16 × 210 ГОСТ 82-70*; ℓ = 420	1	11,1	12,3
	2	⌀ 20 АI ГОСТ 5781-82*; ℓ=100	4	0,25	
	3	Шайба М20.01.08кп ГОСТ 11371-78	4	0,02	
	4	Гайка М20.5 ГОСТ 5915-70*	4	0,04	

Нач. отд.	Зиновьев	
Н. контр.	Гершанок	
Гл. констр.	Гершанок	
Рук. гр.	Иванов	
Вед. инж.	Бабушкин	
Ст. инж.	Левочская	
Инж.	Роспопова	

1.463.1 – 3/87.5 – 55

Изделие накладное МН3

Стадия	Лист	Листов
Р		1

Проектный институт №1

Взам. инв. №

Подпись и дата

Инв. № подл.

https://zavodjbi.com/

https://zavodjbi.com/

МН4; МН5

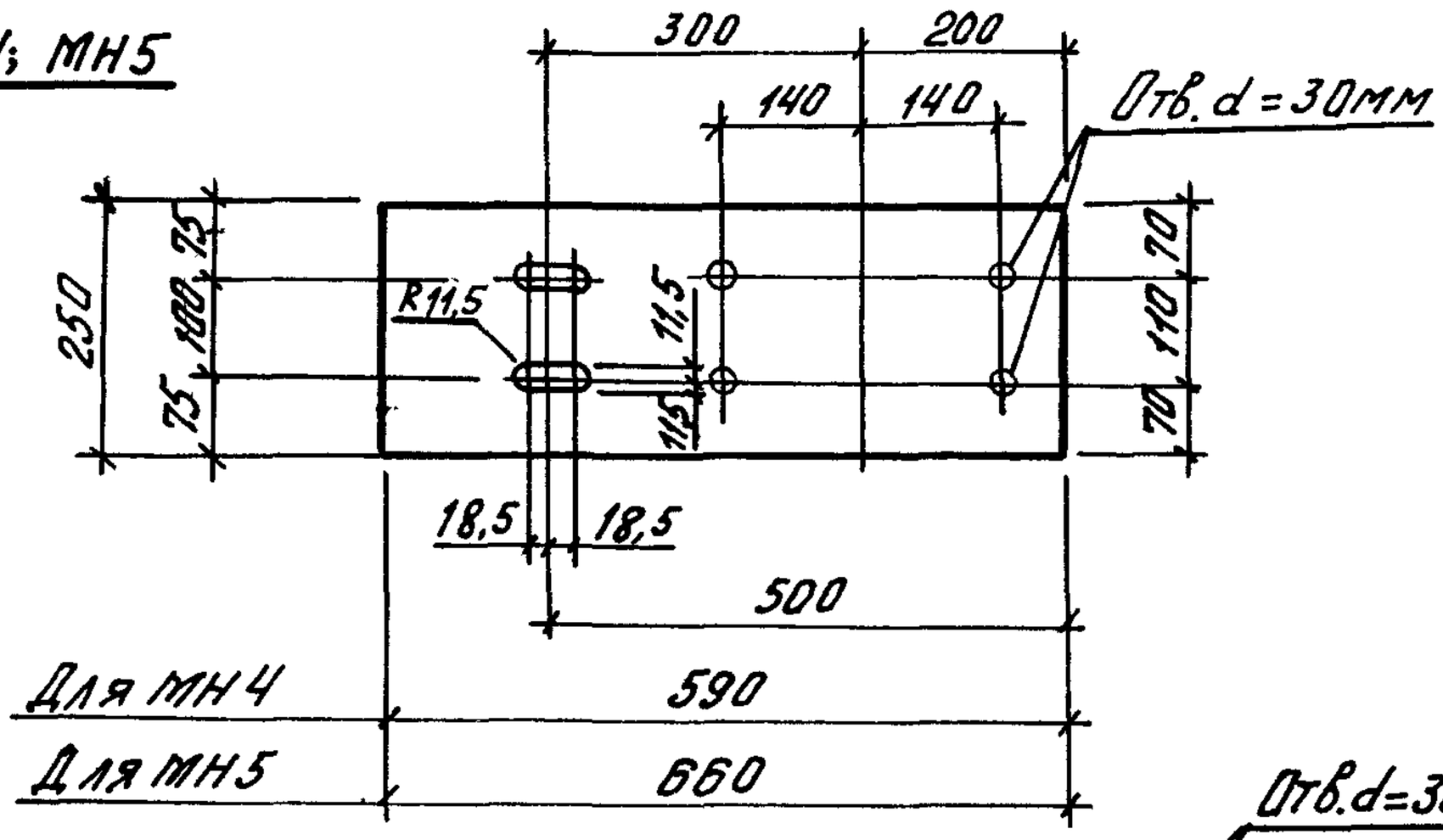

МН6; МН7

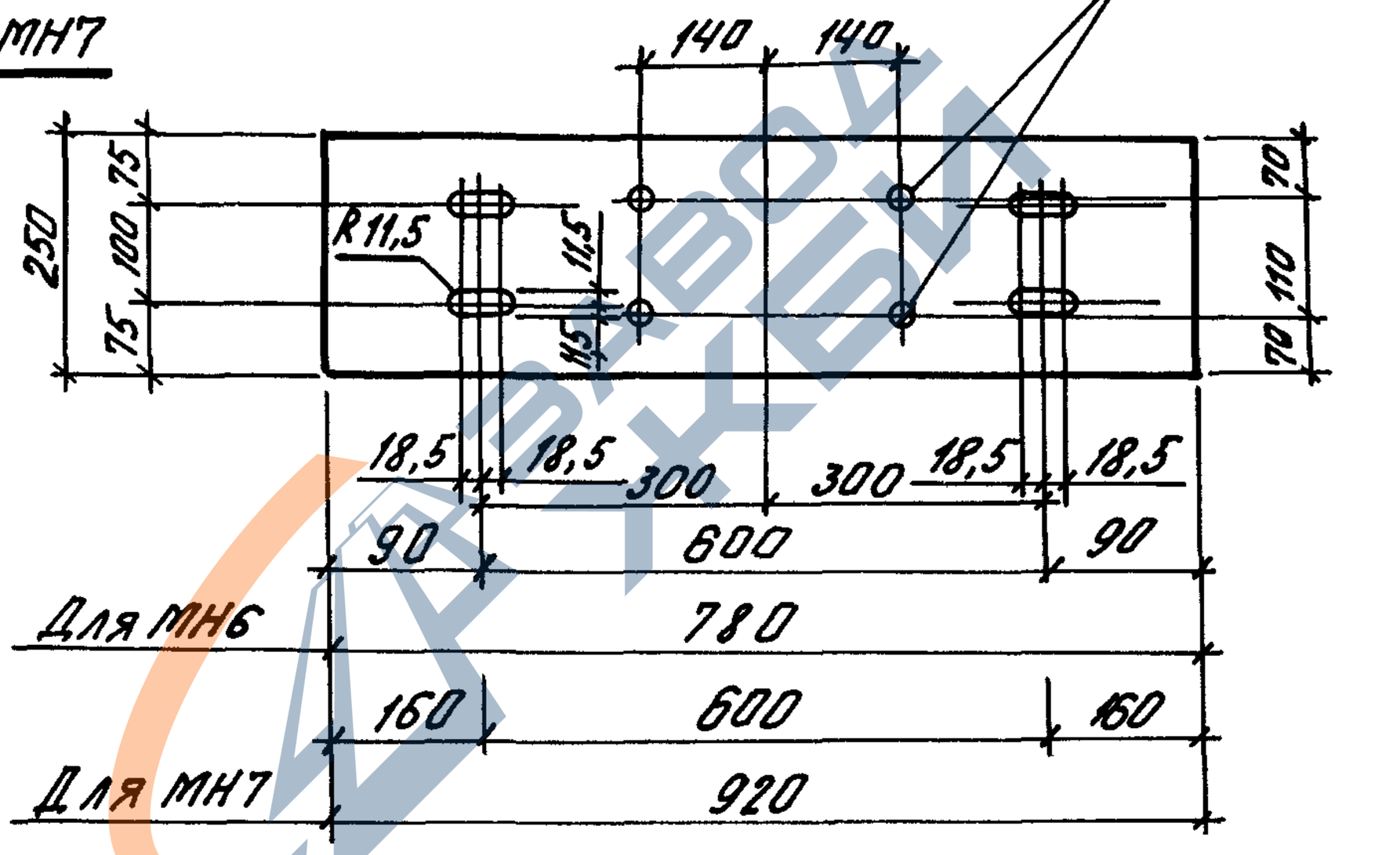

Марка	Наименование	Кол.	Масса, кг
МН 4	–10×250 ГОСТ 82-70*, ℓ=590	1	11,6
МН5	–10×250 , ℓ=660	1	12,9
МН6	–10×250 , ℓ=780	1	15,3
МН7	–10×250 , ℓ=920	1	18,1

Нач. отд.	Зиновьев	
Н. контр.	Гершанок	
Гл. констр.	Гершанок	
Рук. гр.	Иванов	
Вед. инж.	Бабушкин	
Ст. инж.	Левочская	
Инж.	Распопова	

Инв. № подл. | Подпись и дата | Взам. инв. №

1.463.1 – 3/87.5 – 56

Изделие накладное МН4... МН7

Стадия	Лист	Листов
Р		1

Проектный институт №1

https://zavodjbi.com/

https://zavodjbi.com/

МН8; МН9

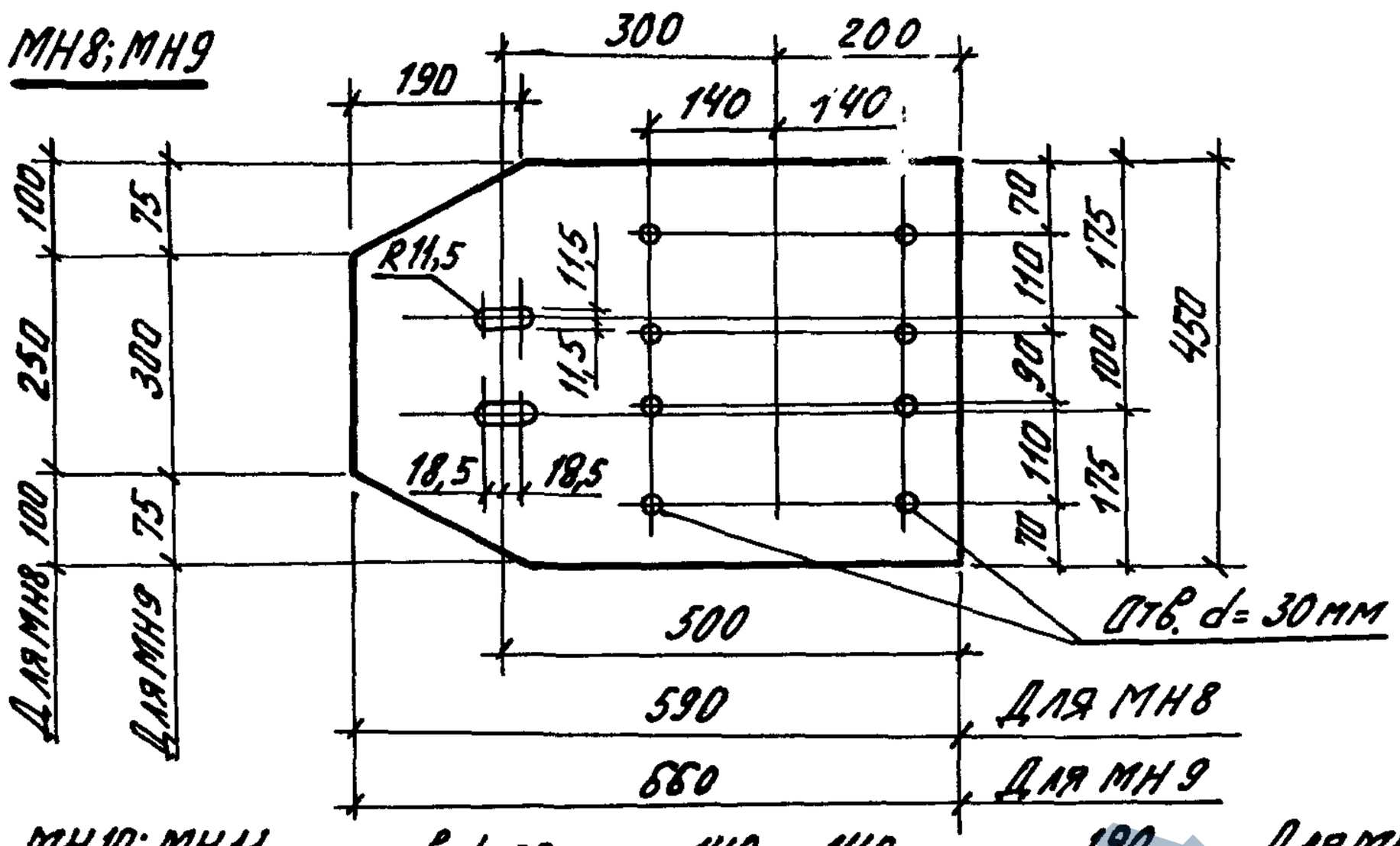

МН10; МН11

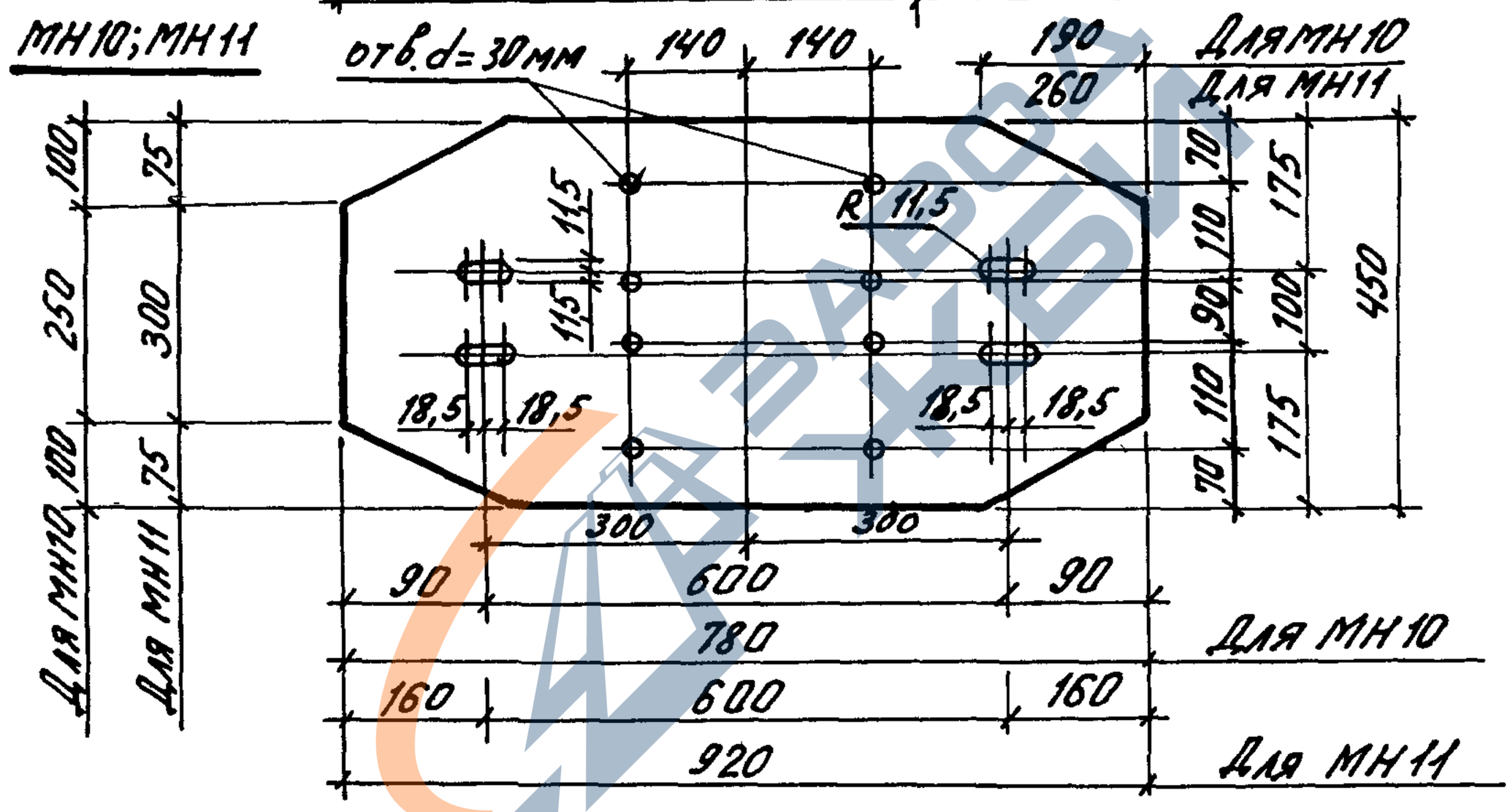

Марка	Наименование	Кол.	Масса, кг
МН8	– 10 × 450 ГОСТ 82-70*; ℓ = 590	1	20,8
МН9	– 10 × 450 ; ℓ = 660	1	23,3
МН10	– 10 × 450 ; ℓ = 780	1	27,6
МН11	– 10 × 450 ; ℓ = 920	1	32,5

Нач. отд.	Зиновьев	
Н. контр.	Гершанок	
Гл. констр.	Гершанок	
Рук. гр.	Иванов	
Вед. инж.	Бабушкин	
Ст. инж.	Левочская	
Инж.	Росполова	

Взам. инв. № | Подпись и дата | Инв. № подл.

1.463.1 – 3/87.5 – 57

Изделие накладное МН8 ... МН11

Стадия	Лист	Листов
Р		1

Проектный институт №1

https://zavodjbi.com/

https://zavodjbi.com/

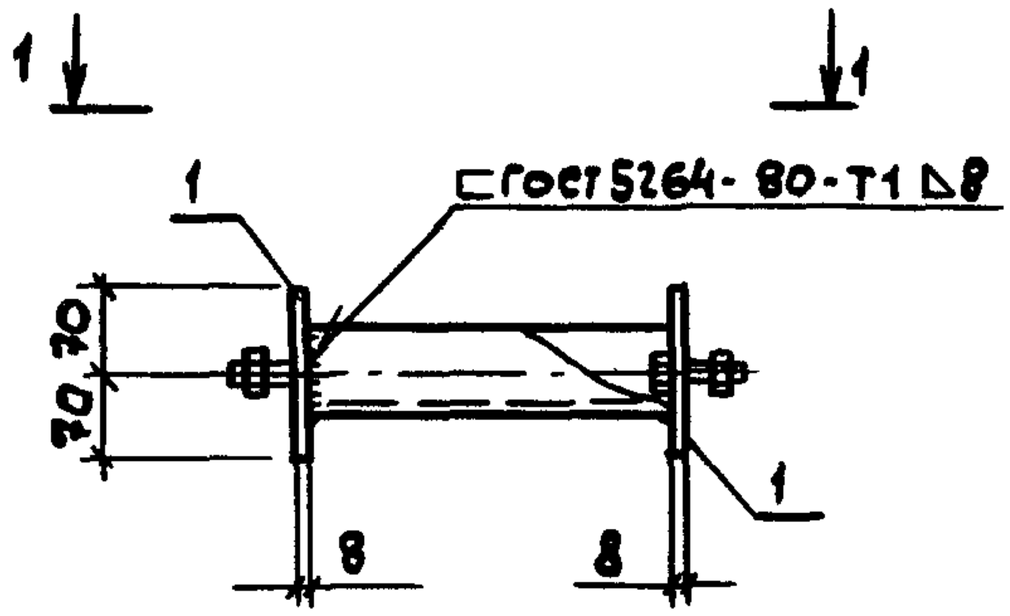

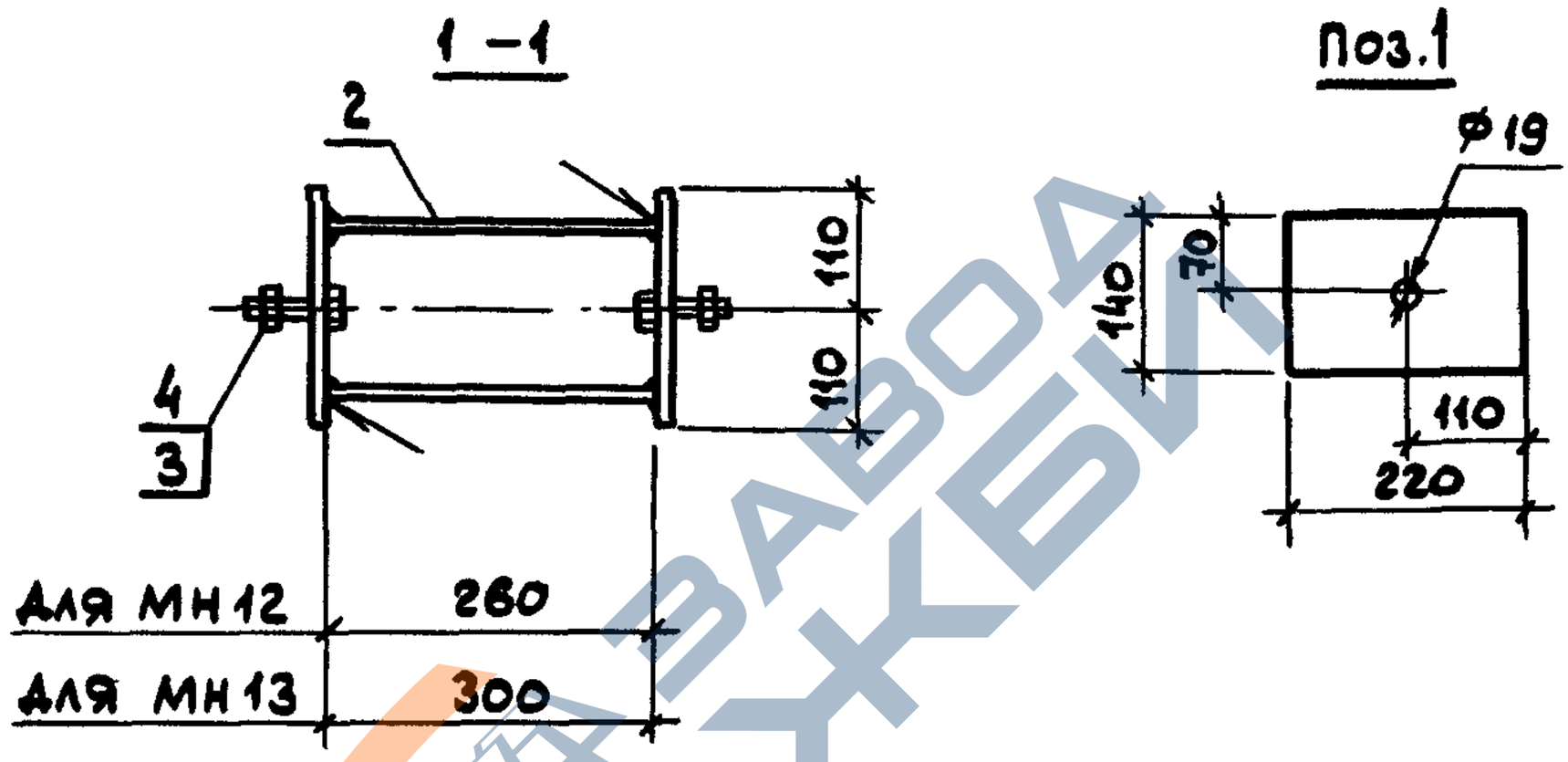

Поз.	Наименование	Кол. на МН			Примечание
		12	13		
1	-8х140 ГОСТ 103-76*, ℓ=220	2	2		1,9кг
2	⊏16 ГОСТ 8240-72*, ℓ=260	1			3,7кг
	ℓ=300		1		4,3кг
3	Болт М16х50.58 ГОСТ 7798-70*	2	2		0,11кг
4	Гайка М16.5 ГОСТ 5915-70*	2	2		0,033кг
	Масса, кг	7,8	8,4		

Нач.отд.	Зиновьев		1.463.1 - 3/87.5-58
Н.контр.	Гершанок		
Гл.констр	Гершанок		Изделие накладное МН12; МН13
Рук.гр.	Иванов		Стадия: Р; Лист: ; Листов: 1
Вед.инж	Бабушкин		Проектный институт
Ст.инж	Левочская		
Инж.	Роспопова		

Инв.№ подл. | Подпись и дата | Взам.инв.№

23153-06 109

https://zavodjbi.com/

https://zavodjbi.com/

МС1

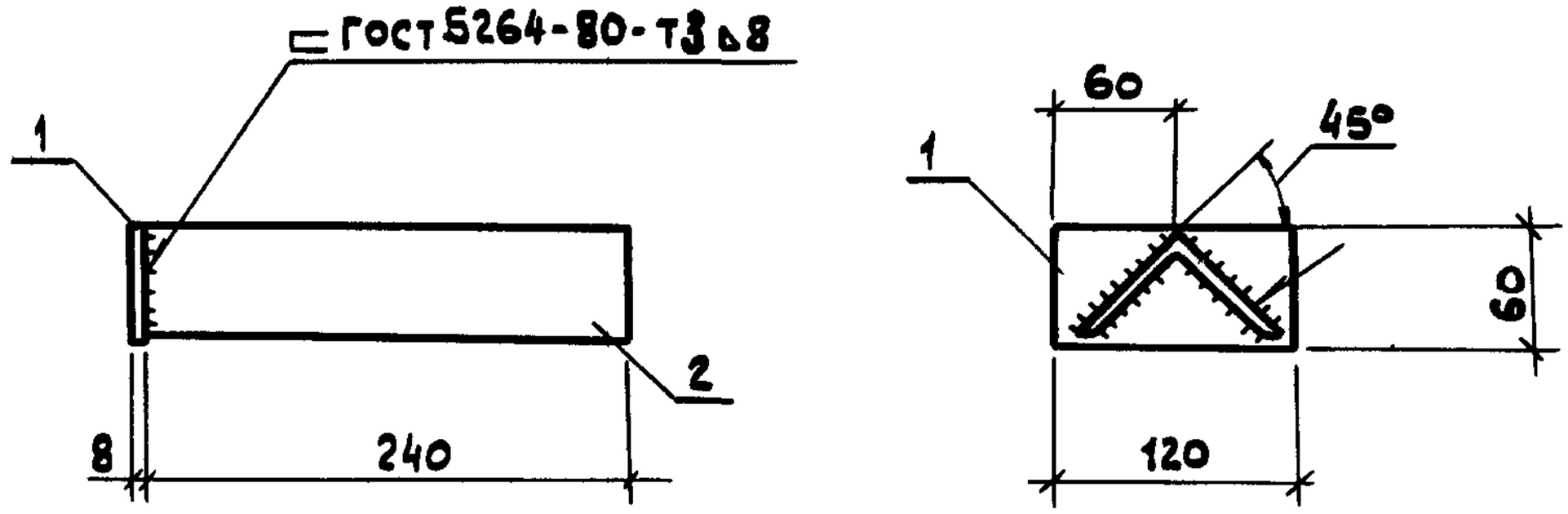

МС2

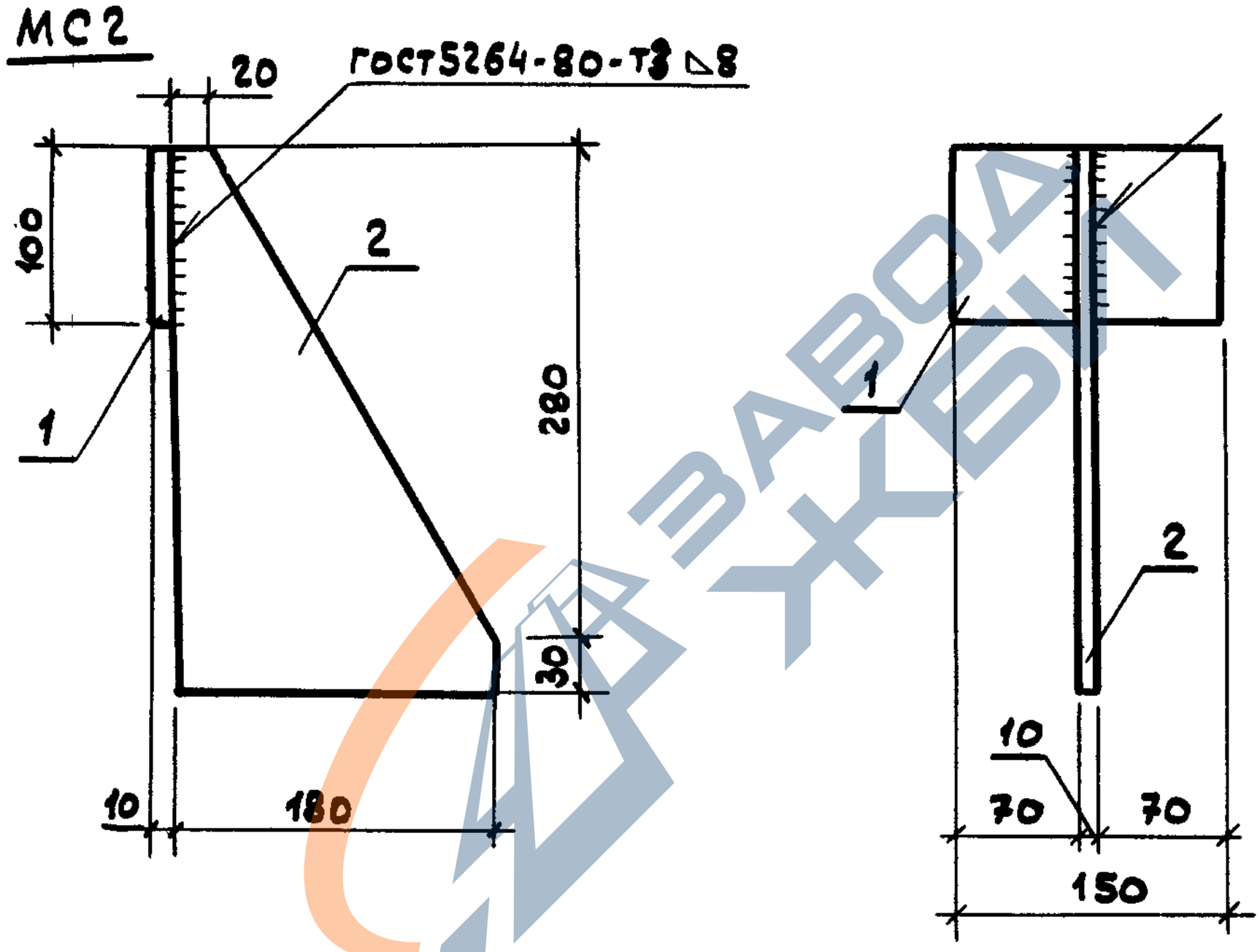

Марка	Поз.	Наименование	Кол.	Масса ед., кг	Масса, кг
МС1	1	-8×60 ГОСТ 103-76*, ℓ=120	1	0,5	2,7
	2	L75×8 ГОСТ 8509-86, ℓ=240	1	2,2	
МС2	1	-10×100 ГОСТ 103-76*, ℓ=150	1	1,2	5,6
	2	-10×180 ГОСТ 103-76*, ℓ=310	1	4,4	

Нач.отд.	Зиновьев	
Н.контр.	Гершанок	
Гл.констр	Гершанок	
Рук.гр.	Иванов	
Вед.инж	Бабушкин	
Ст.инж.	Левочская	
Инж.	Роспопова	

1.463.1 - 3/87.5-59

Изделие соединительное МС1, МС2

Стадия	Лист	Листов
Р		1

Проектный институт №1

Взам. инв. № | Подпись и дата | Инв. № подл.

https://zavodjbi.com/

https://zavodjbi.com/

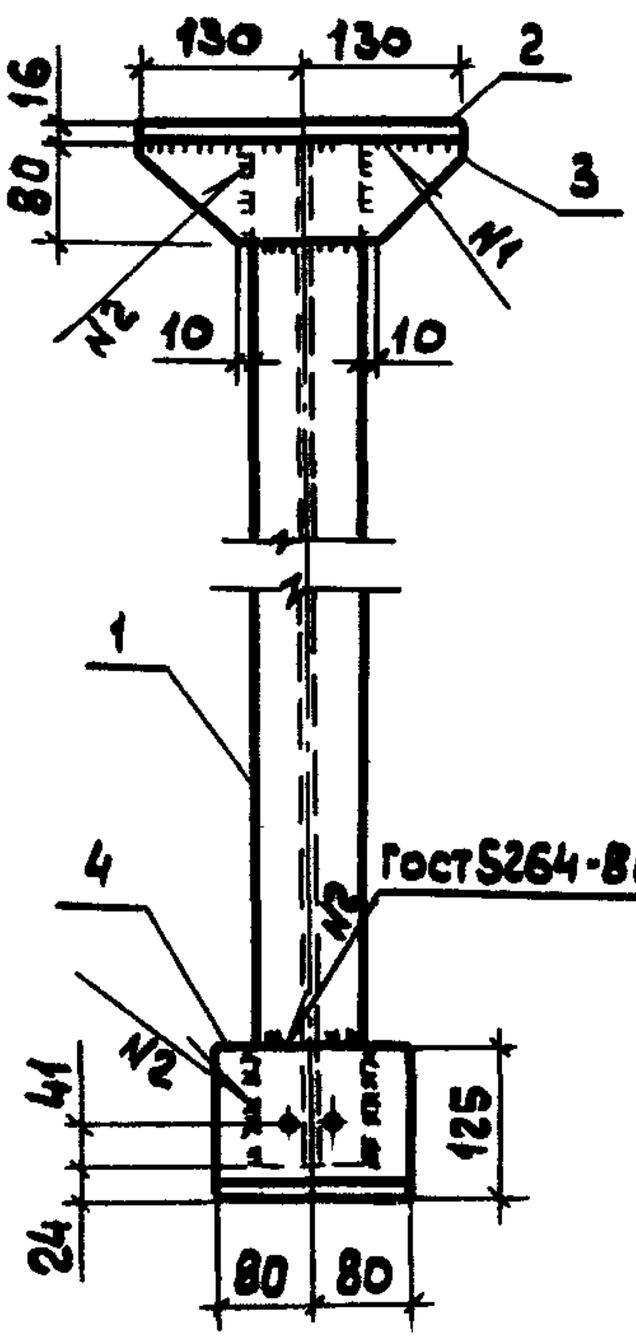

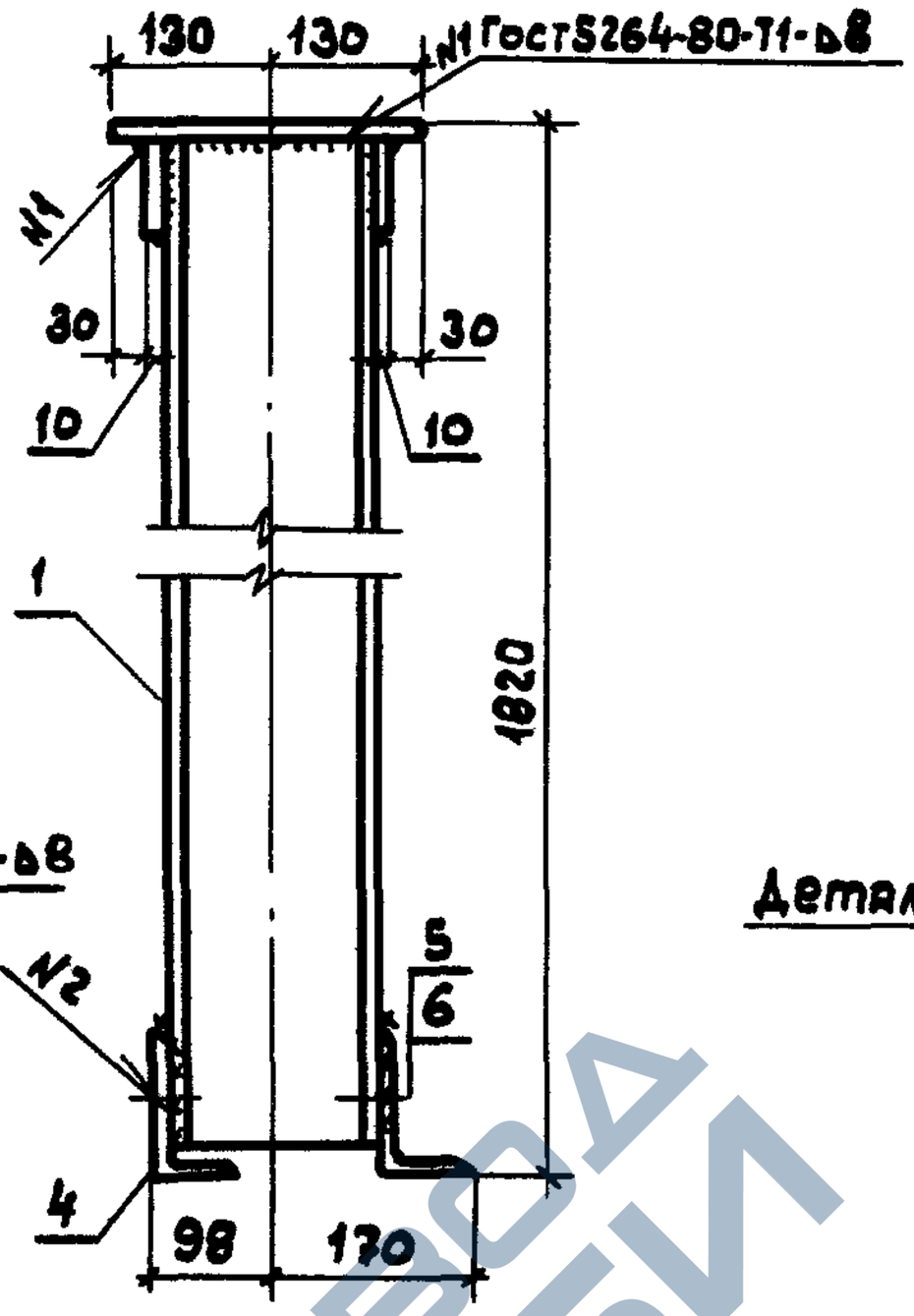

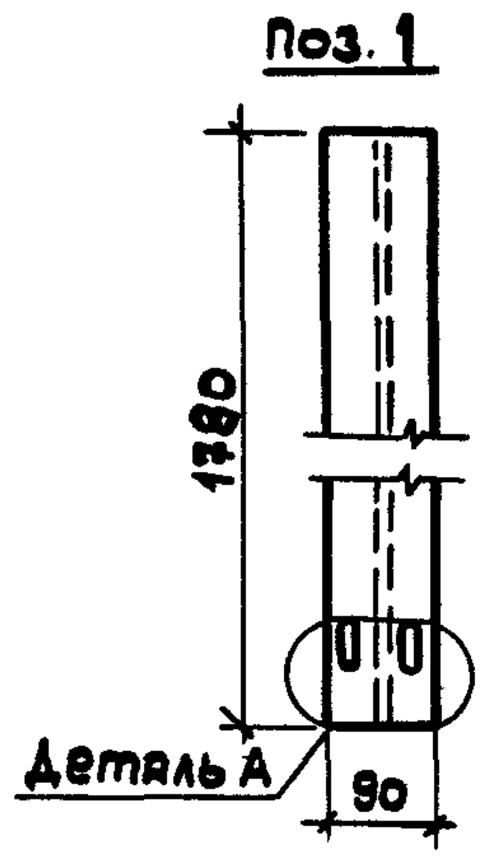

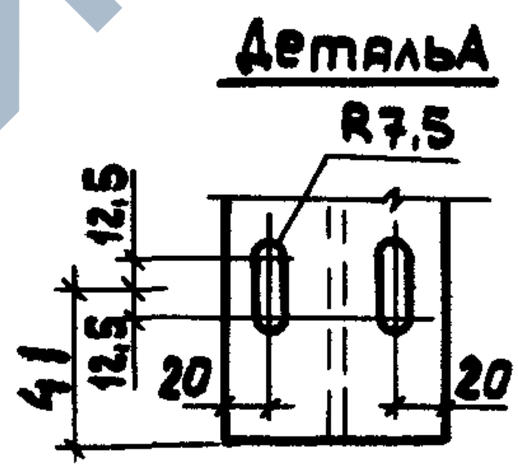

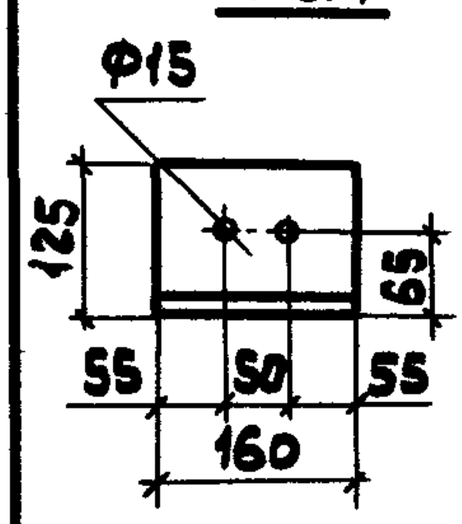

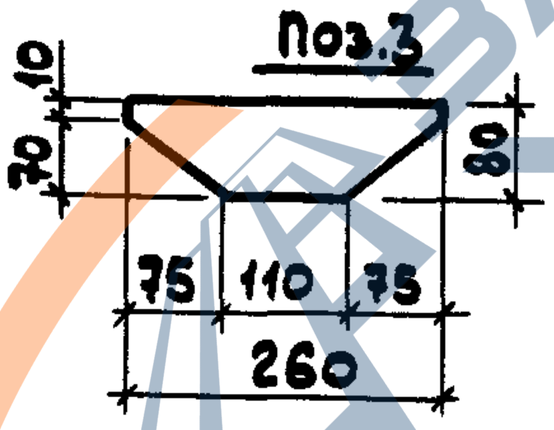

Марка	Поз.	Наименование	Кол.	Масса ед., кг	Масса, кг
СМ1	1	I18 ГОСТ8239-72*, ℓ = 1780	1	32,8	48,8
	2	-16 × 260 ГОСТ 82-70*, ℓ = 260	1	8,5	
	3	-10 × 80 ГОСТ 103-76*, ℓ = 260	2	1,6	
	4	L 125 × 80 × 8 ГОСТ 8510-86, ℓ = 160	2	2,0	
	5	Болт М12×50 ГОСТ 7798-70*	4	0,06	
	6	Гайка М12 ГОСТ 5915-70*	4	0,015	

Нач.отд.	Зиновьев	
Н.контр.	Герщанок	
Гл.констр	Гершанок	
Рук.гр.	Иванов	
Вед.инж	Бабушкин	
Ст.инж.	Левочская	
Инж.	Роспопова	

Взам.инв.№ | Подпись и дата | Инв.№ подл.

1.463.1 - 3/87.5-60

Стойка опорная СМ1

Стадия	Лист	Листов
		1

Проектный институт №1

https://zavodjbi.com/

https://zavodjbi.com/

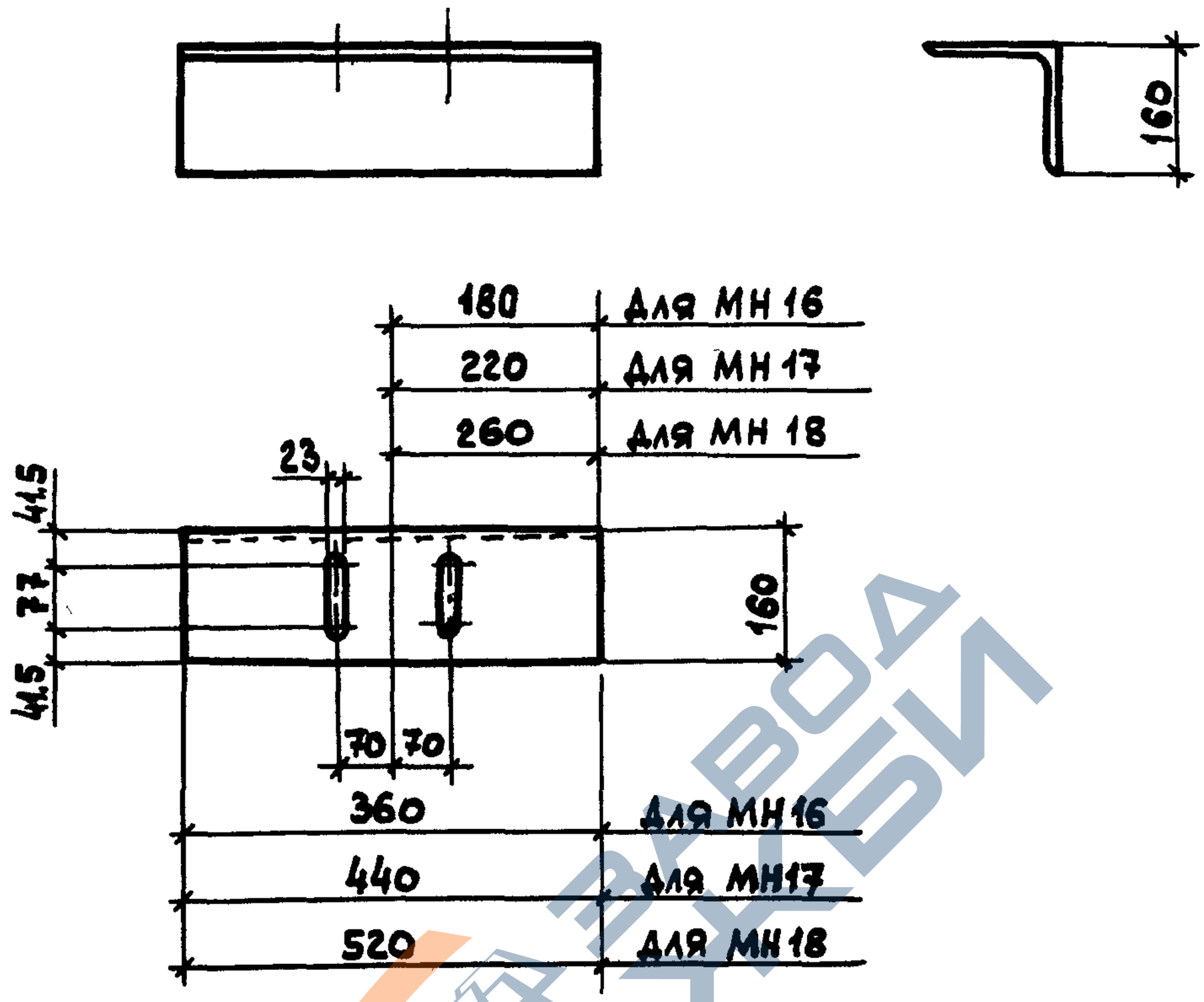

Марка	Наименование	Масса, кг
МН16	L160×12 ГОСТ 8509-86, ℓ=360	10,6
МН17	L160×12 , ℓ=440	12,9
МН18	L160×12 , ℓ=520	15,3

Нач.отд	Зиновьев	
Н.контр	Гершанок	
Гл.констр	Гершанок	
Рук.гр.	Иванов	
Вед.инж	Бабушкин	
Ст.инж.	Левочская	
Инж.	Росполова	

1.463.1 - 3/87.5-61

Изделие накладное МН16... МН18

Стадия	Лист	Листов
Р		1

Проектный институт №1

Инв.№подл. | Подпись и дата | Взам.инв.№

23158-06 112 Формат А4

https://zavodjbi.com/

https://zavodjbi.com/

МН19

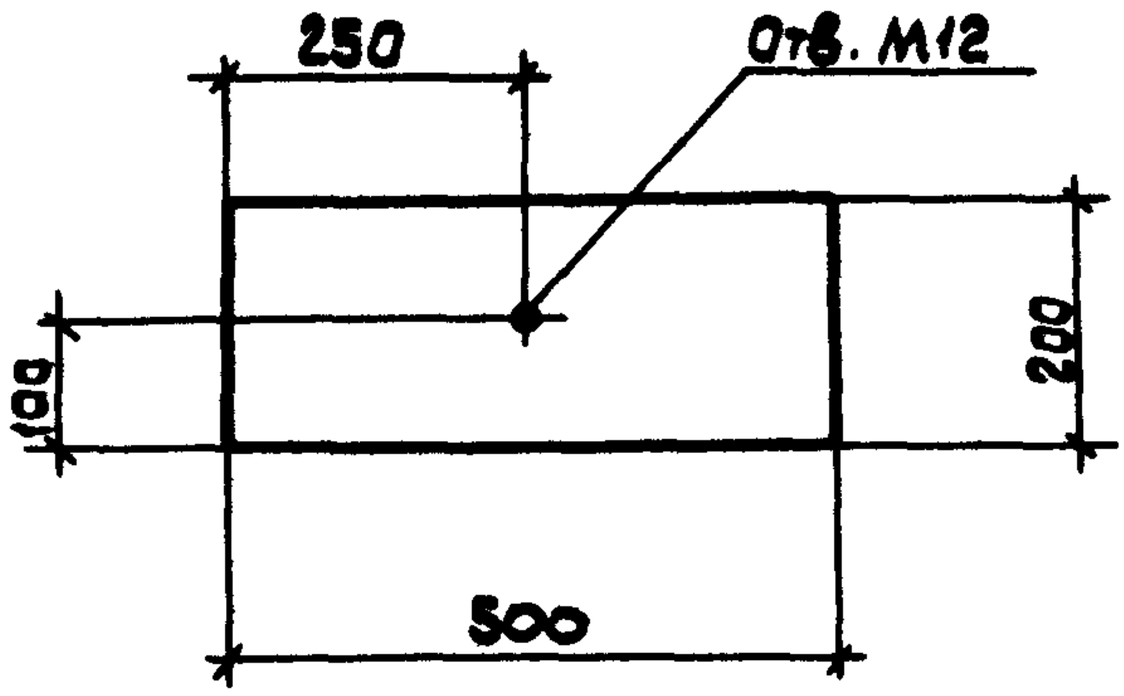

МН20

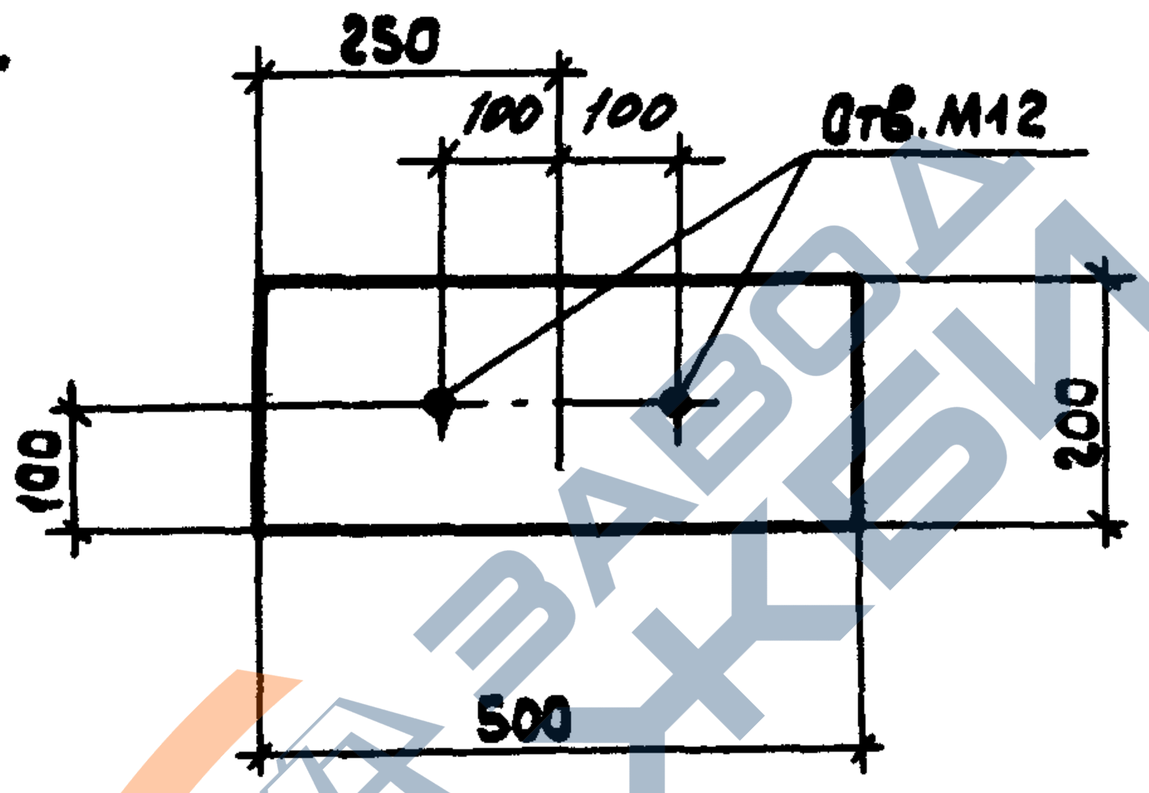

Марка	Наименование	Масса кг
МН19	-8×200 ГОСТ 103-76*, ℓ=500	6,3
МН20	-8×200 ГОСТ 103-76*, ℓ=500	6,3

Нач.отд.	Зиновьев		
Н.контр.	Гершанок		
Гл.констр.	Гершанок		
Рук.гр.	Иванов		
Вед.инж.	Бабушкин		
Ст.инж.	Левочская		
Инж.	Роспопова		

1.463.1 - 3/87.5-62

Изделие накладное МН19, МН20

Стадия	Лист	Листов
Р		1

Проектный институт №1

Взам.инв.№ | Подпись и дата | Инв.№ подл.

23153-06 113

https://zavodjbi.com/

https://zavodjbi.com/

МН21

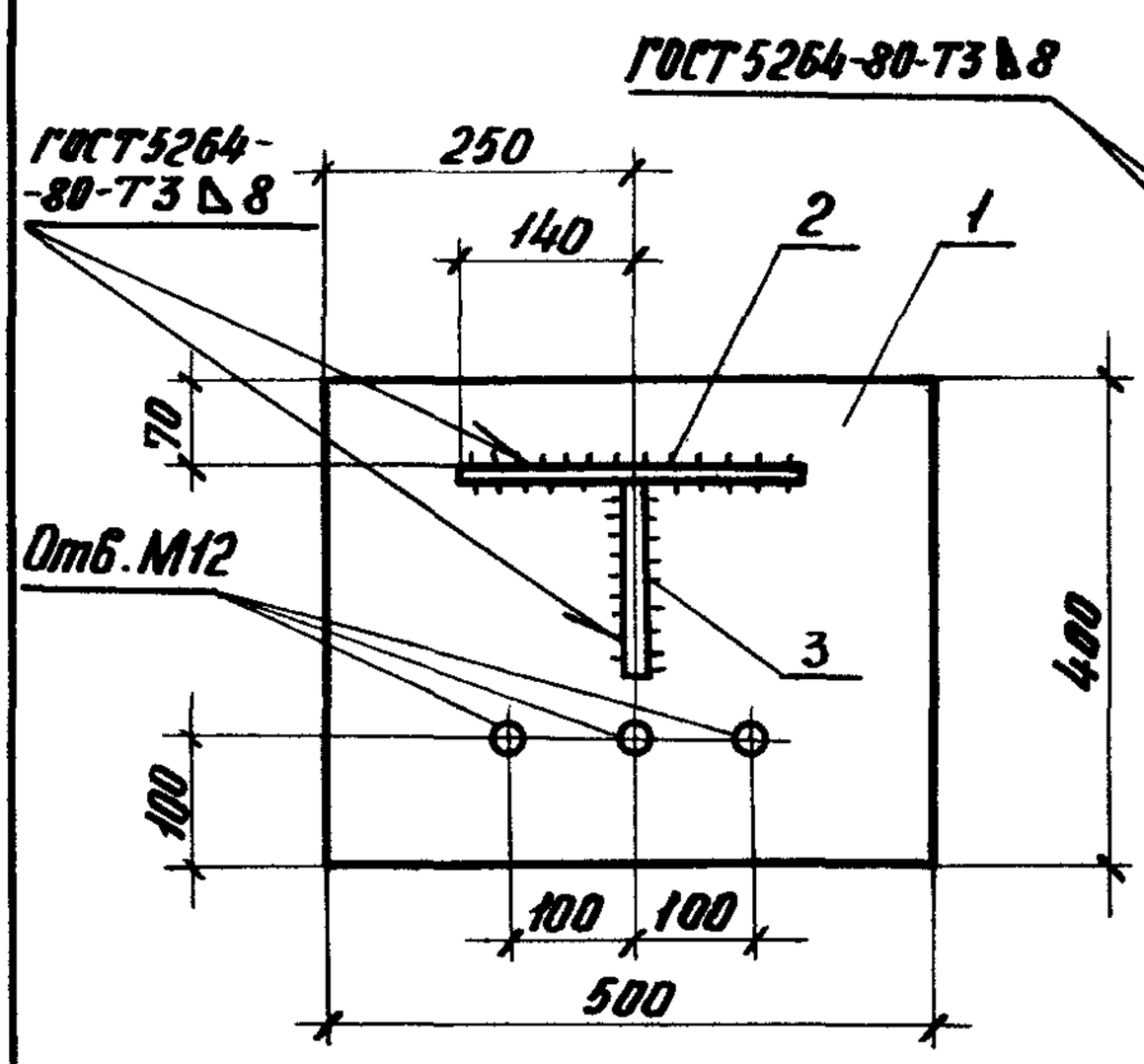

МН22

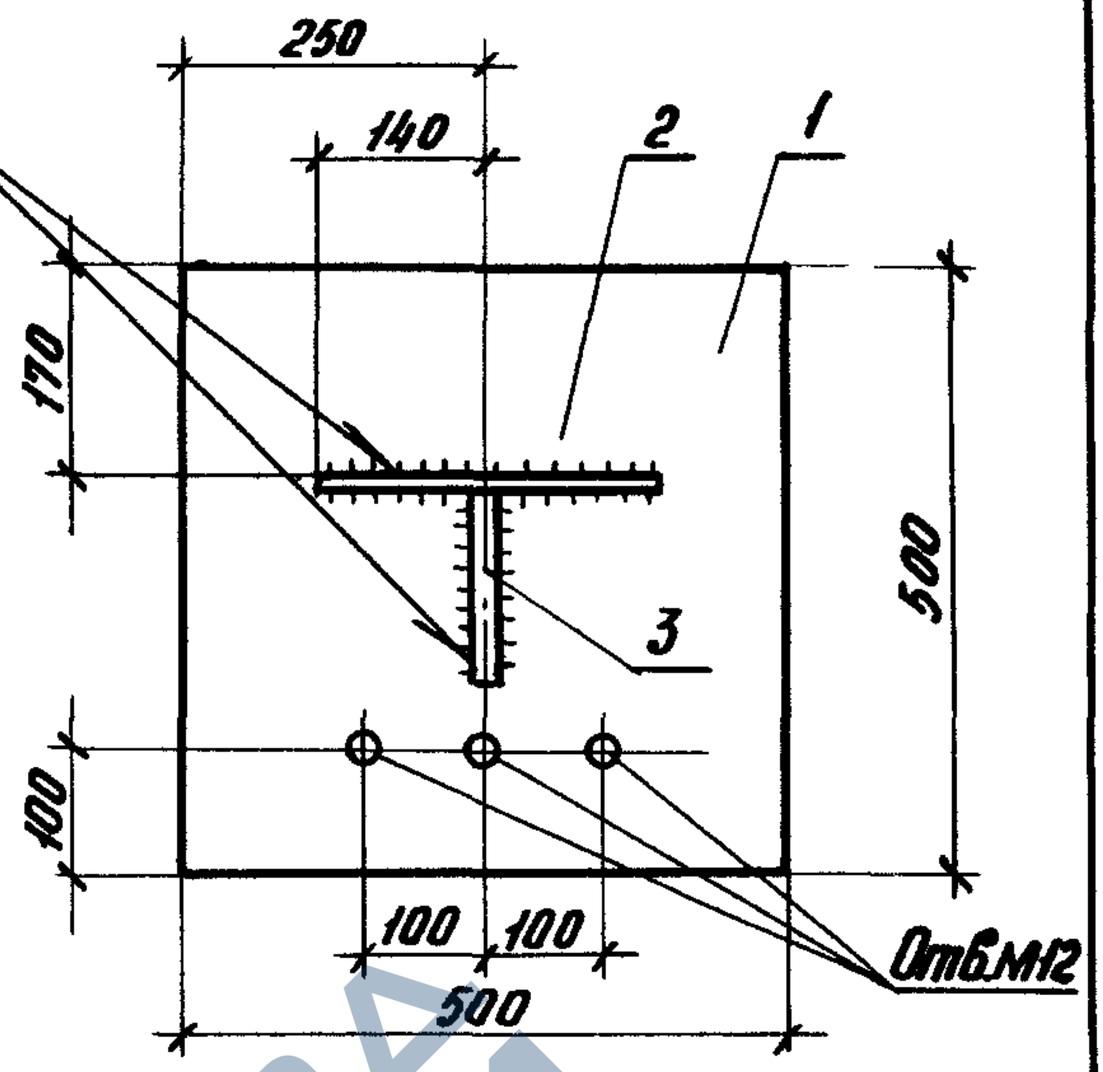

Поз. 2

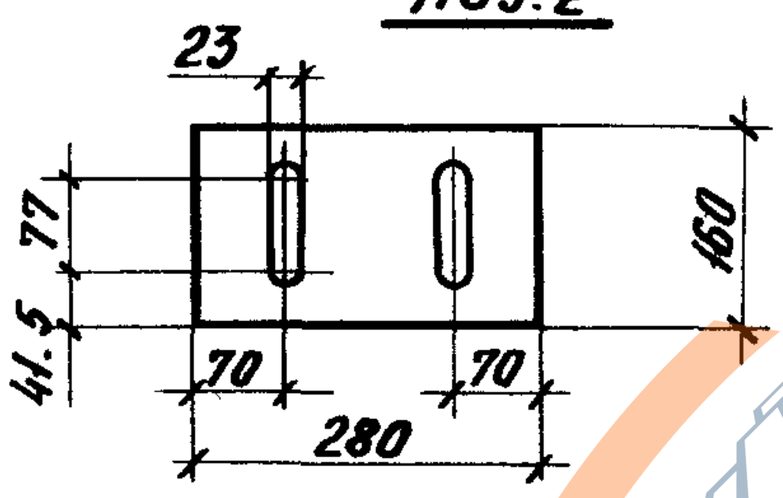

Поз. 3

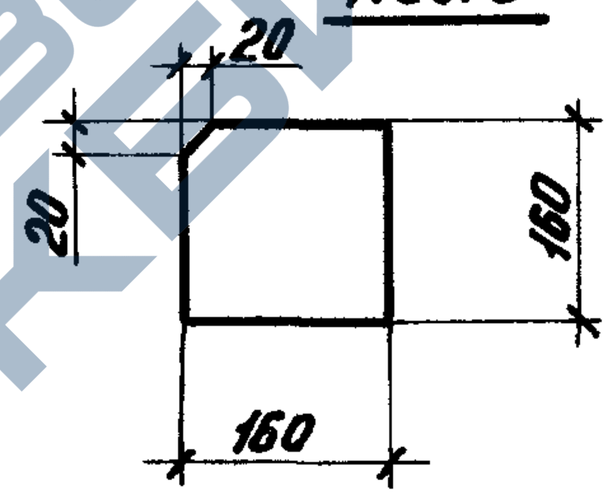

Марка	Поз.	Наименование	Кол.	Масса ед., кг	Масса, кг
МН21	1	–8×400 ГОСТ 82-70*, ℓ=500	1	12,58	18,0
	2	–10×160 ГОСТ 103-76*, ℓ=280	1	3,52	
	3	–10×160 ГОСТ 103-76*, ℓ=160	1	1,95	
МН22	1	–8×500 ГОСТ 82-70*, ℓ=500	1	15,7	21,2
	2	–10×160 ГОСТ 103-76*, ℓ=280	1	3,52	
	3	–10×160 ГОСТ 103-76*, ℓ=160	1	1,95	

Нач. отд.	Зиновьев	
Н. контр.	Гершанок	
Гл. констр.	Гершанок	
Рук. гр.	Иванов	
Вед. инж.	Бабушкин	
Ст. инж.	Левочская	
Инж.	Ростопова	

1.463.1-3/87.5-63

Изделие накладное

МН21; МН22

Стадия	Лист	Листов
Р		1

Проектный институт НИ

Инв. № подл. | Подпись и дата | Взам. инв. №

https://zavodjbi.com/

https://zavodjbi.com/

Марка	Наименование	Масса кг	Примечание
СТН1	Ф20А III В, ℓ=23960	59,1	ГОСТ 5781-82* Марка стали 35ГС, 25Г2С
СТН2	Ф22А III В, ℓ=23960	71,5	
СТН3	Ф25А III В, ℓ=23960	92,2	
СТН4	Ф28А III В, ℓ=23960	115,7	
СТН5	Ф32А III В, ℓ=23960	151,2	
СТН6	Ф18 А IV, ℓ=23960	47,9	ГОСТ 5781-82* Марка стали 20ХГ2Ц
СТН7	Ф20А IV, ℓ=23960	59,1	
СТН8	Ф22 А IV, ℓ=23960	71,5	
СТН9	Ф25А IV, ℓ=23960	92,2	
СТН10	Ф28 А IV, ℓ=23960	115,7	
СТН11	Ф32 А IV, ℓ=23960	151,2	
СТН12	Ф 16 А V, ℓ=23960	37,8	ГОСТ 5781-82* Марка стали 23Х2Г2Т
СТН13	Ф 18А V, ℓ=23960	47,9	
СТН14	Ф 20А V, ℓ=23960	59,1	
СТН15	Ф 22А V, ℓ=23960	71,5	
СТН16	Ф 25А V, ℓ=23960	92,2	
СТН17	Ф 28А V, ℓ=23960	115,7	
СТН18	Ф 32 А V, ℓ=23960	151,2	
СТН19	Ф 15 К7, ℓ=23960	26,7	ГОСТ 13840-68*

Инв.№подл. | Подпись и дата | Взам.инв.№

Нач.отд.	Зиновьев		1.463.1-3/87.5-64
Н.контр	Гершанок		
Гл.констр	Гершанок		Стадия: Р; Лист: ; Листов: 1
Рук.гр.	Иванов		Стержень напрягаемый СТН1 ... СТН19
Вед.инж	Бабушкин		Проектный институт
Ст.инж.	Левочская		
Инж.	Росполова		

23153-06

Формат А4

https://zavodjbi.com/