https://zavodjbi.com/

ТИПОВЫЕ КОНСТРУКЦИИ, ИЗДЕЛИЯ И УЗЛЫ

СЕРИЯ 1.020.1-6СП

ДОПОЛНИТЕЛЬНЫЕ ИЗДЕЛИЯ НУЛЕВОГО ЦИКЛА К КАРКАСУ 1.020.1-2С(89) ДЛЯ ПРОСАДОЧНЫХ ГРУНТОВ

(ДЛЯ ОБЩЕСТВЕННЫХ ЗДАНИЙ)

ВЫПУСК 4-2

ДИАФРАГМЫ ЖЕСТКОСТИ.

АРМАТУРНЫЕ И ЗАКЛАДНЫЕ ИЗДЕЛИЯ.

РАБОЧИЕ ЧЕРТЕЖИ

1948-28
Цет: 6-08

ТИПОВЫЕ КОНСТРУКЦИИ, ИЗДЕЛИЯ И УЗЛЫ

СЕРИЯ 1.020.1-6СП

ДОПОЛНИТЕЛЬНЫЕ ИЗДЕЛИЯ НУЛЕВОГО ЦИКЛА К КАРКАСУ 1.020.1-2С/89 ДЛЯ ПРОСАДОЧНЫХ ГРУНТОВ

(ДЛЯ ОБЩЕСТВЕННЫХ ЗДАНИЙ)

ВЫПУСК 4-2

ДИАФРАГМЫ ЖЕСТКОСТИ.

АРМАТУРНЫЕ И ЗАКЛАДНЫЕ ИЗДЕЛИЯ.

РАБОЧИЕ ЧЕРТЕЖИ

РАЗРАБОТАН:
ИНСТИТУТОМ ТАШЗНИИЭП

ГЛАВНЫЙ ИНЖЕНЕР ИНСТИТУТА — Л.А. МУХАМЕДШИН

НАЧАЛЬНИК ОТДЕЛА — С.Н. ТУРСУНБАЕВА

ГЛАВНЫЙ ИНЖЕНЕР ПРОЕКТА — Я.З. ГИЛЬМАН

ТЕХНИЧЕСКИЕ РЕШЕНИЯ
УТВЕРЖДЕНЫ ГОСКОМАРХИТЕКТУРЫ
12.07.89 ПИСЬМО N ЮШ-2-1170.
РАБОЧИЕ ЧЕРТЕЖИ ВВЕДЕНЫ
В ДЕЙСТВИЕ ТАШЗНИИЭП
ПРИКАЗ N 21-ТП. ОТ 20.09.89

Взам. 4-2

Обозначение	Наименование	Стр.
1.020.1-6 сп. 4-2-	Содержание	2
-ТТ	Технические требования	4
-К1	Пространственный каркас КП-1... КП-4	5
-К2	Пространственный каркас КП-5... КП-8	6
-К3	Пространственный каркас КП-9... КП-12	7
-К4	Пространственный каркас КП-13... КП-16	8
-К5	Пространственный каркас КП-17... КП-20	9
-К6	Пространственный каркас КП-21... КП-24	10
-К7	Пространственный каркас КП-25... КП-28	11
-К8	Пространственный каркас КП-29... КП-32	12
-К9	Пространственный каркас КП-33... КП-36	13
-К10	Пространственный каркас КП-37... КП-40	14
-К11	Пространственный каркас КП-41... КП-44	15
-К12	Пространственный каркас КП 45... КП-48	16
-К13	Пространственный каркас КП-49... КП-52	17
-К14	Пространственный каркас КП-53... КП-56	18
-К15	Пространственный каркас КП-57... КП-60	19
-К16	Пространственный каркас КП-61... КП-64	20
-К17	Пространственный каркас КП-65... КП-68	21
-К18	Пространственный каркас КП-69... КП-72	22
-К19	Пространственный каркас КП-73, КП-74	23
-К20	Пространственный каркас КП-75... КП-78	24
-К21	Пространственный каркас КП-79... КП-82	25
-К22	Пространственный каркас КП-83, КП-84	26
-К23	Пространственный каркас КП-85... КП-88	27
-К24	Пространственный каркас КП-89... КП-92	28
-К25	Пространственный каркас КП 93, КП-94	29
-К26	Пространственный каркас КП-95... КП-98	30
-К27	Пространственный каркас КП-99... КП-102	31
-К28	Пространственный каркас КП-103, КП-104	32
-К29	Пространственный каркас КП-105... КП-108	33
-К30	Пространственный каркас КП-109... КП-112	34
-К31	Пространственный каркас КП-113, КП-114	35
-К32	Пространственный каркас КП-115... КП-118	36
-К33	Пространственный каркас КП-119... КП-122	37
-К34	Пространственный каркас КП-123, КП-124	38
-К35	Пространственный каркас КП-125... КП-128	39
-К36	Пространственный каркас КП-129... КП-132	40
-К37	Пространственный каркас КП-133, КП-134	41
-К38	Пространственный каркас КП-135... КП-138	42
-К39	Пространственный каркас КП-139... КП-142	43
-К40	Пространственный каркас КП-143, КП-144	44
-К41	Пространственный каркас КП-145... КП-148	45
-К42	Пространственный каркас КП-149... КП-152	46
-К43	Объемный каркас ОК1... ОК4	47
-К44	Объемный каркас ОК5, ОК6	47
-К45	Объемный каркас ОК7.	48
-К46	Объемный каркас ОК8	48
-К47	Объемный каркас ОК9	49
-К48	Объемный каркас ОК10	49
-К49	Объемный каркас ОК11... ОК16	50
-К50	Объемный каркас ОК17, ОК18	51
-К51	Объемный каркас ОК19, ОК20	51
-К52	Объемный каркас ОК21, ОК22	52
-К53	Объемный каркас ОК23	52
-К54	Объемный каркас ОК24	53
-К55	Каркас Кр 27	53
-К56	Закладные изделия МН1... МН4	54

Инв.№ подл. | Подпись и дата | Взам. инв.№

1.020.1-6 сп

Разраб.	Барыкаев		03.89
ГИП	Гильман		03.89
Гл. спец.	Гарбацкий		03.89
Нач. отд.	Гурсунова		03.89
Н. контр.	Раменник		03.89

1.020.1-6 сп. 4-2

Содержание

Стадия	Лист	Листов
Р	1	2

ТашЗНИИЭП

ЗАВОД ЖБИ

https://zavodjbi.com/

Обозначение	Наименование	Стр.
1.020.1-6 сп. 4-2 - К57	Каркас Кр 1... Кр 3. МН5, МН6	55
-К58	Каркас Кр 4... Кр 9. Анкер А1	56
-К59	Каркас Кр 10, Кр 11	57
-К60	Каркас Кр 12, Кр 13	57
-К61	Каркас Кр 14... Кр 19	58
-К62	Каркас Кр 20, Кр 21	59
-К63	Каркас Кр 22, Кр 23	59
-К64	Каркас Кр 24, Кр 25	60
-К65	Каркас Кр 26	60
-К66	Сетка С1... С9	61
-К67	Сетка С10... С18	62
-К68	Сетка С19... С27	63
-К69	Сетка С28... С36	64
-К70	Сетка С37... С39	65
-К71	Сетка С40... С42	66
-К72	Сетка С43, С45, С47	67
-К73	Сетка С44, С46, С48	67
-К74	Сетка С49... С52	68
-К75	Сетка С53, С55, С57	69
-К76	Сетка С54, С56, С58	69
-К77	Сетка С59... С62	70
-К78	Сетка С63, С65, С67	71
-К79	Сетка С64, С66, С68	71
-К80	Сетка С69... С72	72
-К81	Сетка С73, С75, С77	73
-К82	Сетка С74, С76, С78	73
-К83	Сетка С79... С82	74
-К84	Сетка С83, С85, С87	76
-К85	Сетка С84, С86, С88	75
-К86	Сетка С89... С92	76
-К87	Узел 1, 2	77
-К88	Узел 3	78

Вып. 4-2

Т.К. 1.020.1-6 сп

Инв.№ подл. | Подпись и дата | Взам.инв.№

ЗАВОДА ЖБИ

https://zavodjbi.com/

Вып. 4-2

Инв.№ подл. | Подпись и дата | Взам. инв.№

1.020.1-6сп

1 Общая часть

1.1 Серия 1.020.1-6сп вып 4-2 содержит рабочие чертежи пространственных и плоских каркасов, сеток и закладных изделий для диафрагм жесткости.

1.2. Рабочие чертежи диафрагм жесткости приведены в серии 1.020.1-6сп вып 4-1

1.3. Рекомендации по технологии изготовления, сборке арматурных и закладных изделий приведены в серии 1.020.1-2 вып. 0-3 „Указания по заводской технологии изготовления изделий".

1.4 Изготовление арматурных и закладных изделий должно производиться в соответствии с требованиями ГОСТ 14098-85, ГОСТ 10922-75

1.5 Класс точности и технологические допуски при изготовлении конструкций должны приниматься в соответствии с требованиями ГОСТ 21778-81*, ГОСТ 21779-82, ГОСТ 13015.0-83*.

1.6 Мероприятия по защите закладных изделий от коррозии должны быть указаны в конкретном проекте в зависимости от условий эксплуатации зданий в соответствии с требованиями СНиП 2.03.11-85 „Защита строительных конструкций от коррозии".

1.7 Узлы пространственных каркасов см. документы К-87, К-88.

2. Техническая характеристика и рекомендации по изготовлению арматурных и закладных изделий.

2.1 Пространственные каркасы, плоские каркасы, сетки и закладные изделия изготовлять по рабочим чертежам настоящего выпуска.

2.2 Для изготовления арматурных изделий применять сталь классов A_I и A_{III} ГОСТ 5781-82*. Марку стали применять по приложению 1 СНиП 2.03.01-84

2.3 Марки стали для изготовления пластин закладных изделий следует принимать в соответствии с приложением 2 СНиП 2.03.01-84 и п 3.2 „Рекомендаций по проектированию стальных закладных деталей для железобетонных конструкций, разработанных НИИЖБ Госстроя СССР. В данном выпуске марка стали принята из условия применения закладных изделий для расчетной температуры эксплуатации конструкций до минус 40° включительно

2.4 Сварку пересечений арматурных стержней в сетках и плоских каркасах следует выполнять только контактно-точечным способом с нормируемой прочностью. Сварку пересечений арматурных стержней в пространственных каркасах также рекомендуется выполнять контактно-точечным способом. Однако при отсутствии оборудования могут быть разработаны конструктивно-технологические варианты объемных каркасов, изгот. сваливаемых с применением дуговой сварки.

2.5 Качество сварных соединений арматуры должно отвечать требованиям ГОСТ 10922-75, ГОСТ 14098-85.

2.6 Отклонения размеров свариваемой арматуры и отдельных стержней, а также отклонения в размерах ячеек сварных сеток и плоских каркасов и в расстояниях между отдельными стержнями плоских пространственных каркасов не должны превышать величин, допускаемых ГОСТ 10922-75.

2.7 Испытания всех видов арматуры на растяжение обязательно.

				1.020.1-6сп.4-2-ТТ	
Разраб.	Насибулина		09.89	Технические требования	Стадия: Р; Лист: ; Листов: 1
ГИП	Гильман		08.89		
Гл. спец.	Горбацкий		08.89		
Нач. отд.	Гурсунбаева		08.89		
Н. контр.	Горбацкий		08.89		ТашЗНИИЭП

Коп. Владиславлева

Формат А4

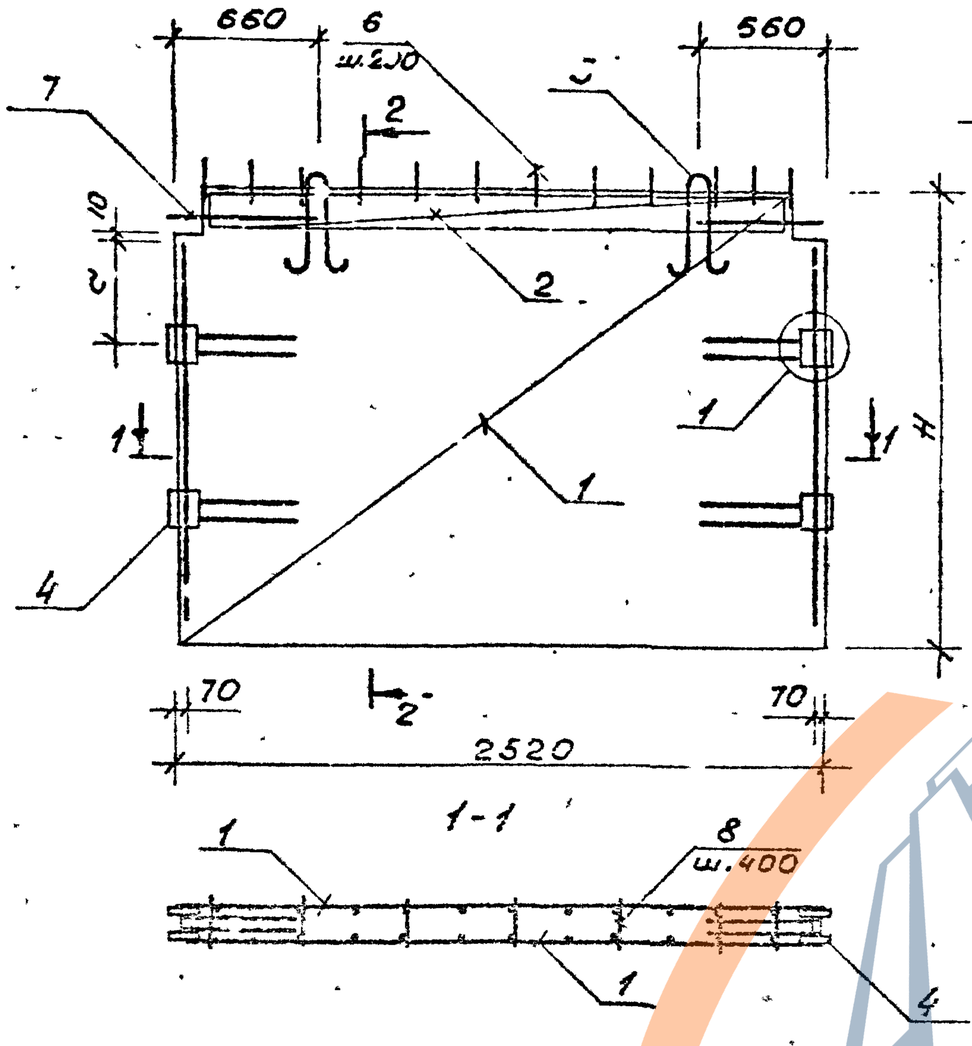

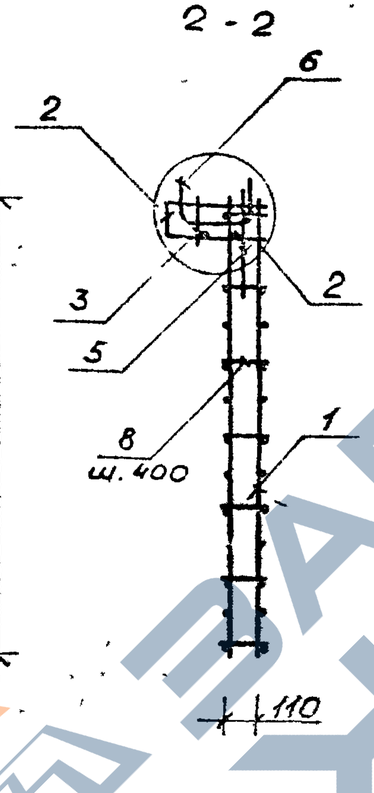

Поз.	Наименование	Кол. на КП- 1	2	3	4	Обозначение документа
1	Сетка С 1	2				К 66
	С 10		2			К 67
	С 19			2		К 68
	С 28				2	К 69
2	С 37	1	1	1	1	К 70
3	Каркас Кр 1	1	1	1	1	К 57
4	Изделие закладное МН1	2				К 56
	МН2		2			
	МН3			2		
	МН4				2	
5	Петля УП1-9	2				1.400-9. Вып.1
	УП1-11		2	2	2	
6	Анкер А 1	12	12	12	12	К 58
7	Ф28А III ℓ=1000, 4,83кг	4	4	4	4	без черт
8	6А III ℓ=150; 0,03кг	28	49	56	63	
	Масса каркаса, кг	102.16	118.55	125.16	120.49	

Технические требования см 1.020.1-6 сп. 4-2.77.
Арматура класса А III по ГОСТ 5781-82*

Марка каркаса	H, мм	a, мм
КП-1	1760	470
КП-2	2790	
КП-3	3290	530
КП-4	3590	

Разраб.	Насибулин		08.89
ГИП	Гильман		08.89
Гл.спец.	Гордуки		08.89
Нач.отд.	Турсунбаев		08.89
Н.контр.	Гордуцкий		08.89

1.020.1-6сп.4-2-К1

Пространственный каркас КП-1...КП-4

Стадия	Лист	Листов
Р		1

Таш ЗиИИЭП

Вып. 4-2

Т.К. 1.020.1-6сп

Инв.№ подл. | Подпись и дата | Взам.инв.

формат 13

Вып. 4-2

Т.к. 1.020.1-6сп

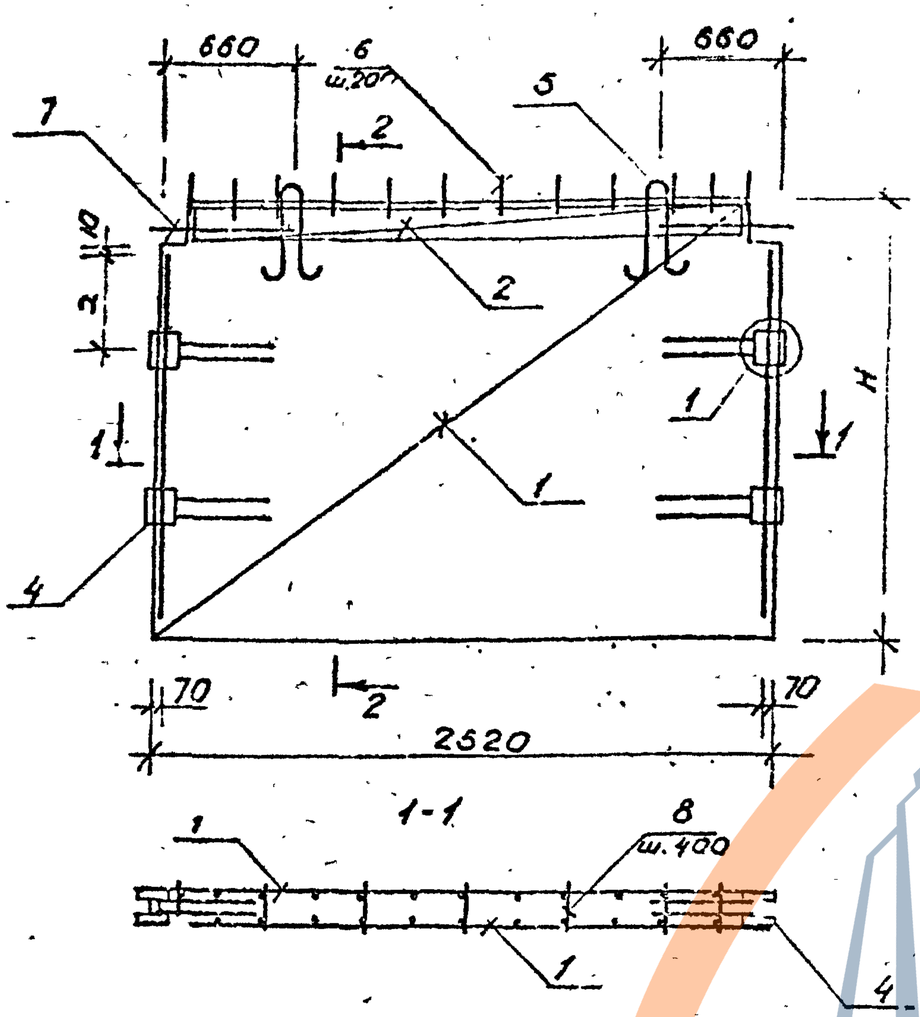

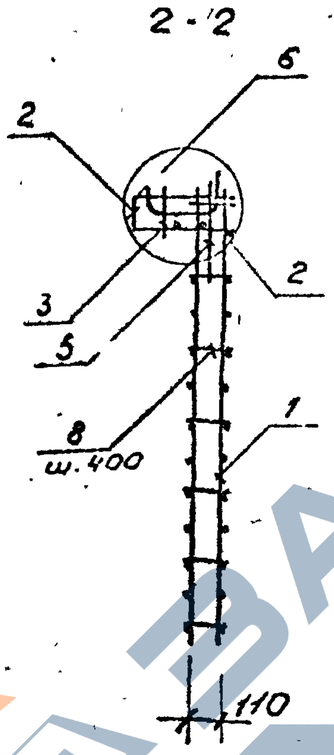

Марка каркаса	H, мм	a, мм
КП-5	1760	470
КП-6	2790	530
КП-7	3290	
КП-8	3590	

Поз.	Наименование	Кол. на эл-т 5	6	7	8	Обозначение документа
1	Сетка С 4	2				К 66
	С 13		2			К 67
	С 22			2		К 68
	С 31				2	К 69
2	С 37	1	1	1	1	К 70
3	Каркас $К_Р$ 1	1	1	1	1	К 57
4	Изделие закладное МН1	2				К 56
	МН2		2			
	МН3			2		
	МН4				2	
5	Петля УП1-9	2				1.400-9. Вып.1
	УП1-11		2	2	2	
6	Анкер А1	12	12	12	12	К 58
7	Ф28 AIII ℓ=1000; 4,83кг	4	4	4	4	без черт.
8	6 AIII ℓ=150; 0,03кг	28	49	56	63	
	Масса каркаса, кг	14,4	141,3	153,5	161,4	

Технические требования см. 1.020.1-6 сп. 4-2-ТТ.
Арматура класса AIII по ГОСТ 5781-82*

Разраб.	Насибуллин		03.89
ГИП	Гильман		03.89
Гл.спец.	Горбочкин		03.89
Нач.отд.	Чусунбаев		03.89
Н.контр.	Горшкин		03.89

1.020.1-6 сп.4-2-К2

Пространственный каркас КП5... КП-8

Стадия	Лист	Листов
Р		1

ТашЗНИИЭП

Инв.№ подл. | Подпись и дата | Взам.инв.№

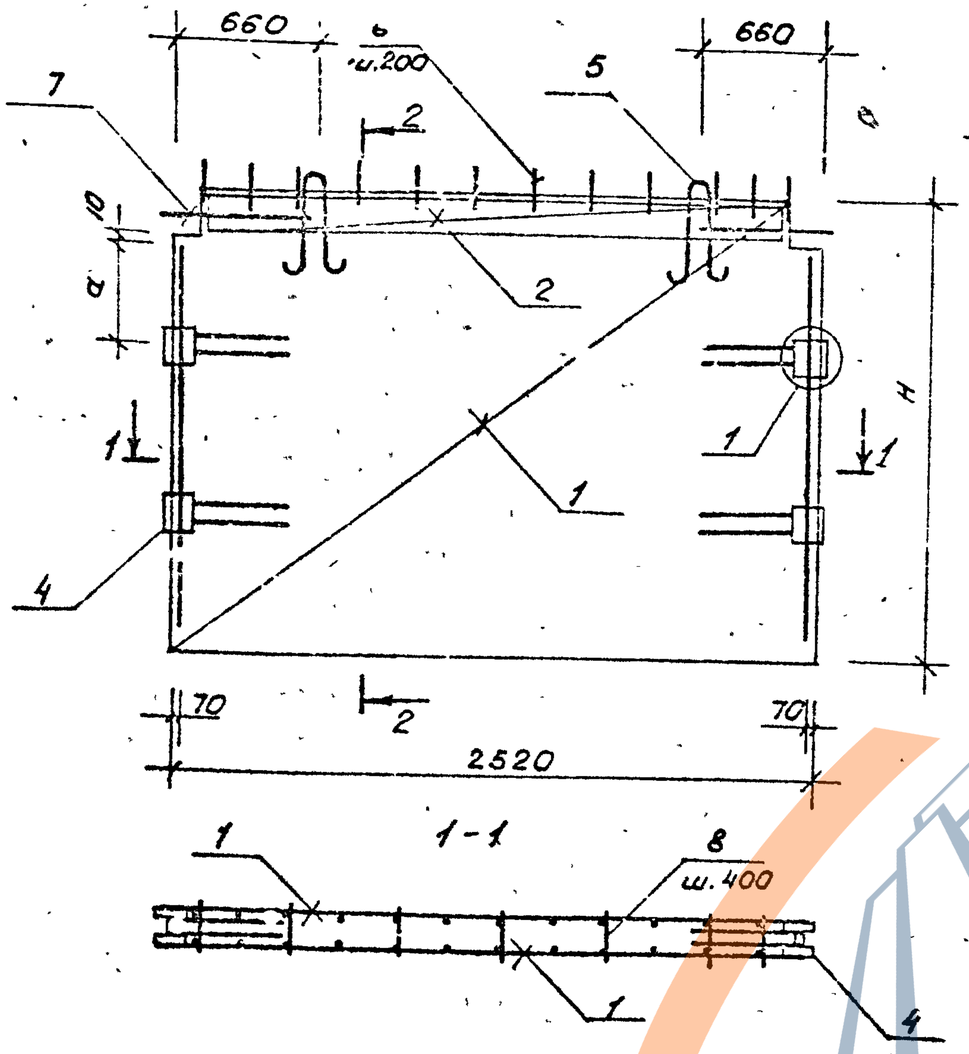

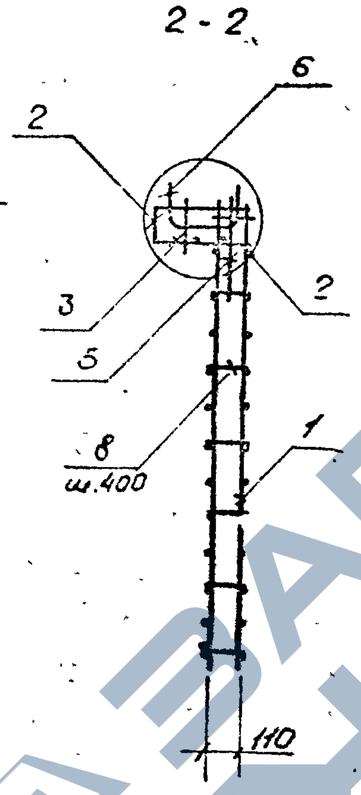

Марка каркаса	H, мм	a, мм
КП-9	1760	470
КП-10	2790	630
КП-11	3290	
КП-12	3590	

Поз.	Наименование	Кол. на КП- 9	10	11	12	Обозначение документа.
1	Сетка С1	2				К 66
	С16		2			К 67
	С25			2		К 68
	С35				2	К 69
2	С37	1	1	1	1	К 70
3	Каркас Кр1	1	1	1	1	К 57
4	Изделие закладное МН1	2				К 56
	МН2		2			
	МН3			2		
	МН4				2	
5	Петля УП1-9	2				1.400-9. Вып. 1
	УП1-11		2	2	2	
6	Анкер А1	12	12	12	12	К 58
7	Ф 28 А III ℓ=1000; 4,83 кг	4	4	4	4	без черт.
8	6 А III ℓ=150; 0,03 кг	28	49	56	63	
	Масса каркаса, кг	135.08	170.7	188.9	236.9	

Технические требования см. 1.020.1-6 сп. 4-2-ТТ.
Арматура класса А III по ГОСТ 5781-82*

Т.К. 1.020.1-6 сп

Инв.№ подл. | Подпись и дата | Взам. инв.№

Разраб.	Насибуллин		08.89
ГИП	Гильман		08.89
Гл. спец.	Горбачук		08.89
Нач. отд.	Турсунбаев		08.89
Н. контр.	Горбачук		08.89

1.020.1-6 сп. 4-2-КЗ

Пространственный каркас КП-9... КП-12

Стадия	Лист	Листов
Р		1

ТашЗНИИЭП

https://zavodjbi.com/

Выл. 4-2

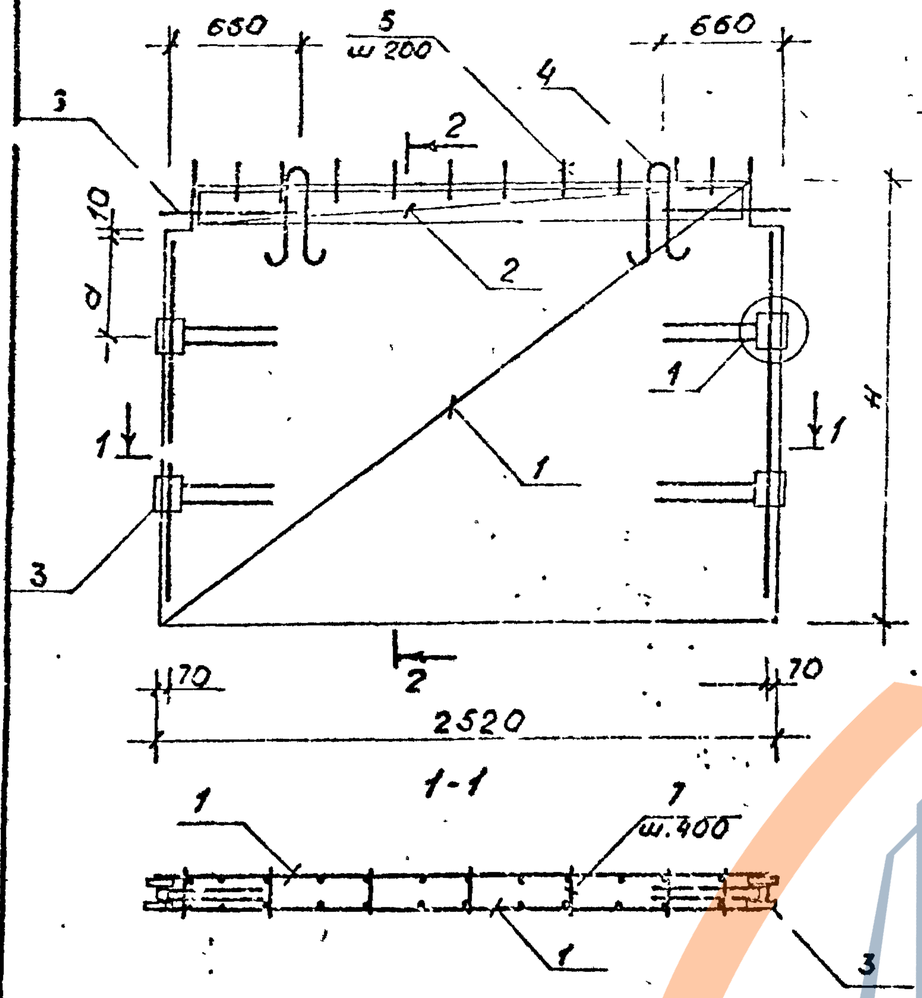

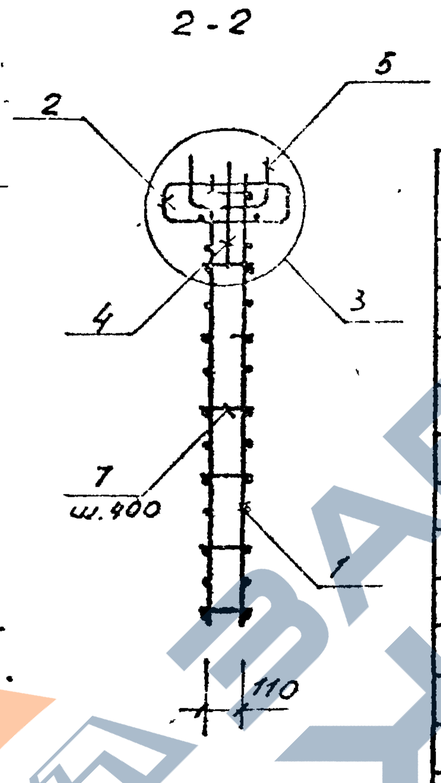

Поз.	Наименование	Кол. на КП- 13	14	15	16	Обозначение документа.
1	Сетка С1	2				К66
	С10		2			К67
	С19			2		К68
	С28				2	К69
2	С40	2	2	2	2	К70
3	Изделие закладное МН1	2				К56
	МН2		2			
	МН3			2		
	МН4				2	
4	Петля УП1-9	2				1.400-9. Вып. 1
	УП1-11		2	2	2	
5	Анкер А1	12	12	12	12	К58
6	ф28 А III ℓ=1000; 4.83кг	4	4	4	4	без. черт.
7	6А III ℓ=150; 0.03кг	28	49	56	63	
	Масса каркаса, кг	106,66	122,45	129,9	134,19	

Марка каркаса	H, мм	a, мм
КП-13	1760	470
КП-14	2790	530
КП-15	3290	
КП-16	3590	

Технические требования см. 1.020.1-6 сп. 4-2-ТТ
Арматура класса А III по ГОСТ 5781-88*

Разраб.	Насыбуллин		03.89	1.020.1-6 сп. 4-2-К4	
ГИП	Гилимов		03.89	Пространственный каркас КП-13... КП-16	Стадия: Р; Лист: ; Листов: 1
Гл.спец.	Горбацкий		03.89		ТашЗНИИЭП
Нач.отд.	Турсунбаев		03.89		
Н.контр.	Горбацкий		03.89		

Инв.№ подл. | Подпись и дата | Взам.инв.№

Т.к. 1.020.1-6 сп

формат А3

https://zavodgk.com/

Вып. 4-2

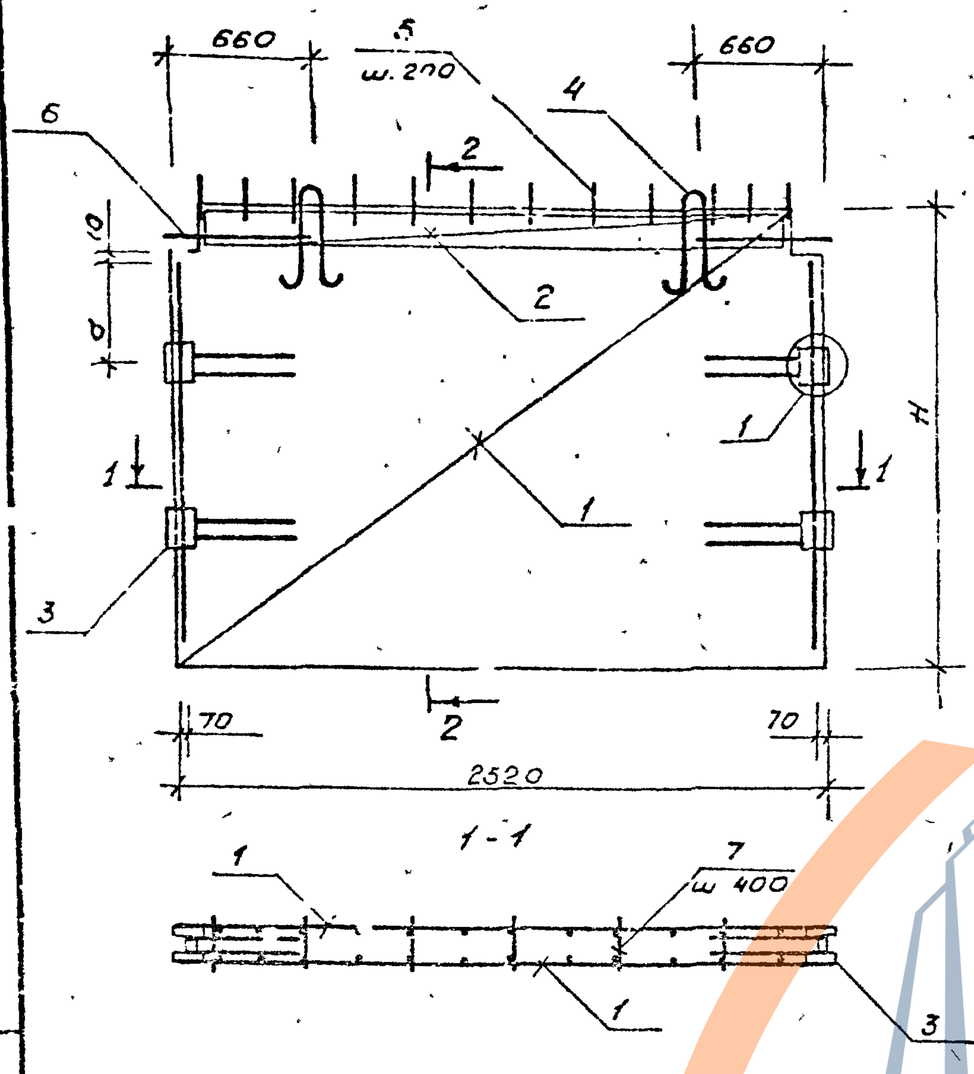

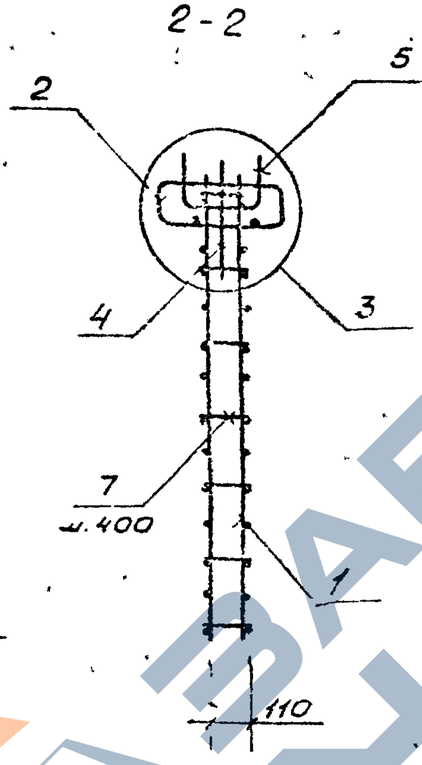

Поз	Наименование	Кол. на кп- 17	18	19	20	Обозначение документа
1	Сетка С7	2				К 66
	С 13		2			К 67
	С 22			2		К 68
	С 31				2	К 69
2	С 40	2	2	2	2	К 70
3	Изделие закладное МН 1	2				К 56
	МН 2		2			
	МН 3			2		
	МН 4				2	
4	Петля УП1-9	2				1.400-9. Вып. 1
	УП1-11		2	2	2	
5	Анкер А1	12	12	12	12	К 58
6	Ф 28 А III ℓ=1000; 4.23 кг	4	4	4	4	без черт.
7	6А III ℓ=150; 0.05 кг	28	49	56	63	
	Масса каркаса, кг	120.9	145.2	157.4	165.3	

Марки каркаса	H, мм	a, мм
КП-17	1760	470
КП-18	2790	530
КП-19	3290	
КП-20	3590	

Технические требования см. 1.020.1-6 сп. 4-2 -ТТ
Арматура класса А III по ГОСТ 5781-82*

Разраб.	Насибуллин		08.89
ГИП	Гильман		08.89
Гл. спец.	Горбачский		08.89
Нач. отд.	Гурсунбаева		08.89
Н. контр.	Горбачский		08.89

1.020.1-6 сп. 4-2-К5

Пространственный каркас КП-17... КП-20

Стадия	Лист	Листов
Р		1

Ташзнииэп

Т. К. 1.020.1-6сп

Инв. № подл. | Подпись и дата | Взам. инв. №

Формат А3

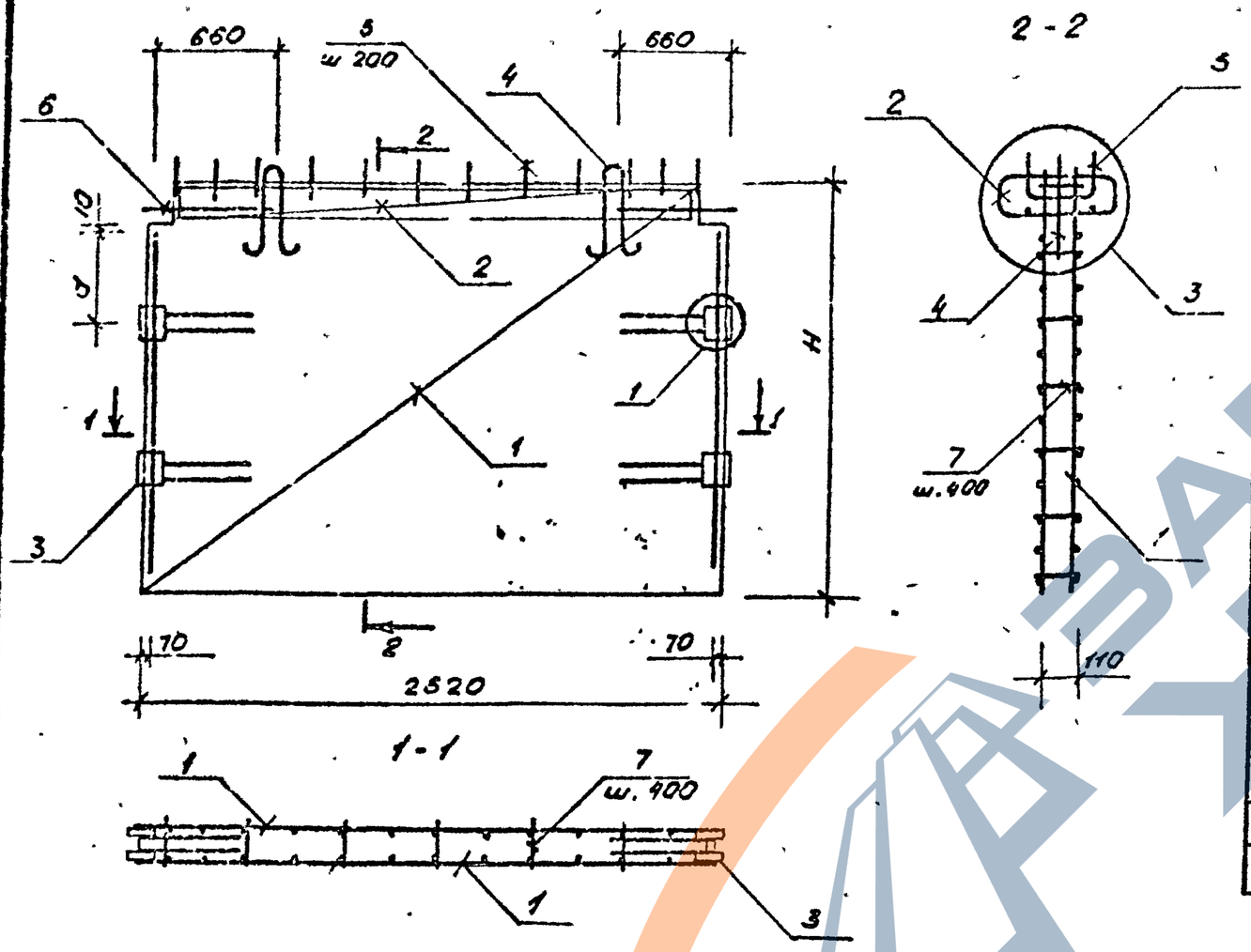

Поз	Наименование	Кол. на КП 21	22	23	24	Обозначение документа
1	Сетка С 7	2				К 66
	С 16		2			К 67
	С 25			2		К 68
	С 35				2	К 69
2	С 40	2	2	2	2	К 70
3	Изделие закладное МН 1	2				К 56
	МН 2		2			
	МН 3			2		
	МН 4				2	
4	Петля УП1-9	2				1.400-9 вып. 1
	УП1-11		2	2	2	
5	Анкер А 1	12	12	12	12	К 58
6	ф28А III ℓ=1000; 4,83 кг	4	4	4	4	без черт.
7	6А III ℓ=150; 0,03 кг	28	49	56	63	
	Масса каркаса, кг	139	174,6	192,8	240,8	

Технические требования см. 1.020.1-6 сп. 4-2-ТТ
Арматура класса А III по ГОСТ 5781-82*

№ трка каркаса	H, мм	α, мм
КП-21	1760	470
КП-22	2790	530
КП-23	3290	
КП-24	3590	

Разраб.	Насибулина		08.89
ГИП	Гильман		08.89
Гл.спец	Горбацкий		08.89
Нач отд.	Турсунбаев		08.89
Н.контр.	Горбацкий		08.89

1.020.1-6 сп. 4-2-К6

Пространственный каркас КП-21... КП-24

Стадия	Лист	Листов
Р		1

Таш ЗНИИЭП

Вып. 4-2

Т.К. 1.020.1-6 сп

Подпись и дата

Взам. инв. №

формат А3

Вып. 4-2

Т.К. 1.020.1-6 сп

Инв.№подл. | Подпись и дата | Взам.инв.№

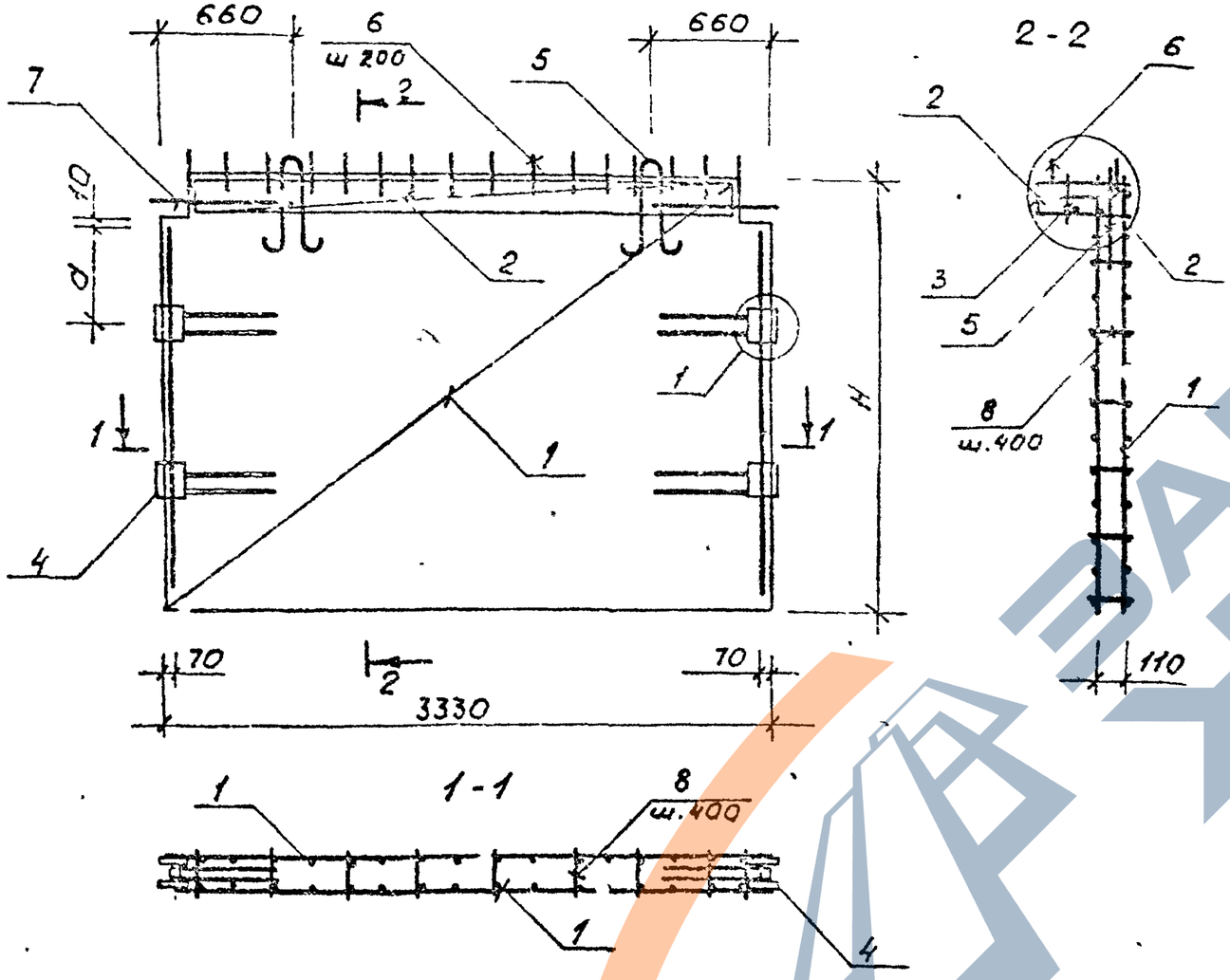

Марка каркаса	H, мм	a, мм
КП-25	1760	470
КП-26	2790	530
КП-27	3250	
КП-28	3590	

Поз	Наименование	Кол. на КП- 25	26	27	28	Обозначение документа
1	Сетка С3	2				К66
	С11		2			К67
	С20			2		К68
	С29				2	К69
2	С38	1	1	1	1	К70
3	Каркас Кр2	1	1	1	1	К57
4	Изделие закладное МН1	2				К56
	МН2		2			
	МН3			2		
	МН4				2	
5	Петля УП1-9	2				1.400-9. Вып.1
	УП1-11		2	2	2	
6	Анкер А1	16	16	16	16	К58
7	Ф28 А III ℓ=1000; 4,83кг	4	4	4	4	без черт.
8	6 А III ℓ=150; 0,03кг	36	63	72	81	
	Масса каркаса, кг	115.14	134.1	144.2	150.5	

Технические требования см. 1.020.1-6 сп, 4-2-ТТ.
Арматура класса А III по ГОСТ 5781-82*

Разраб.	Насибуллина		07.89
ГИП	Гильман		08.89
Гл.спец.	Горбацкий		08.89
Нач.отд.	Гурсунбеев		08.89
Н.контр.	Горбацкий		07.89

1.020.1-6 сп. 4-2-К7

Пространственный каркас КП-25... КП-28

Стадия	Лист	Листов
Р		1

Ташзнииэп

формат А3

Вып. 4-2

Т. К. 1.020.1-6сп

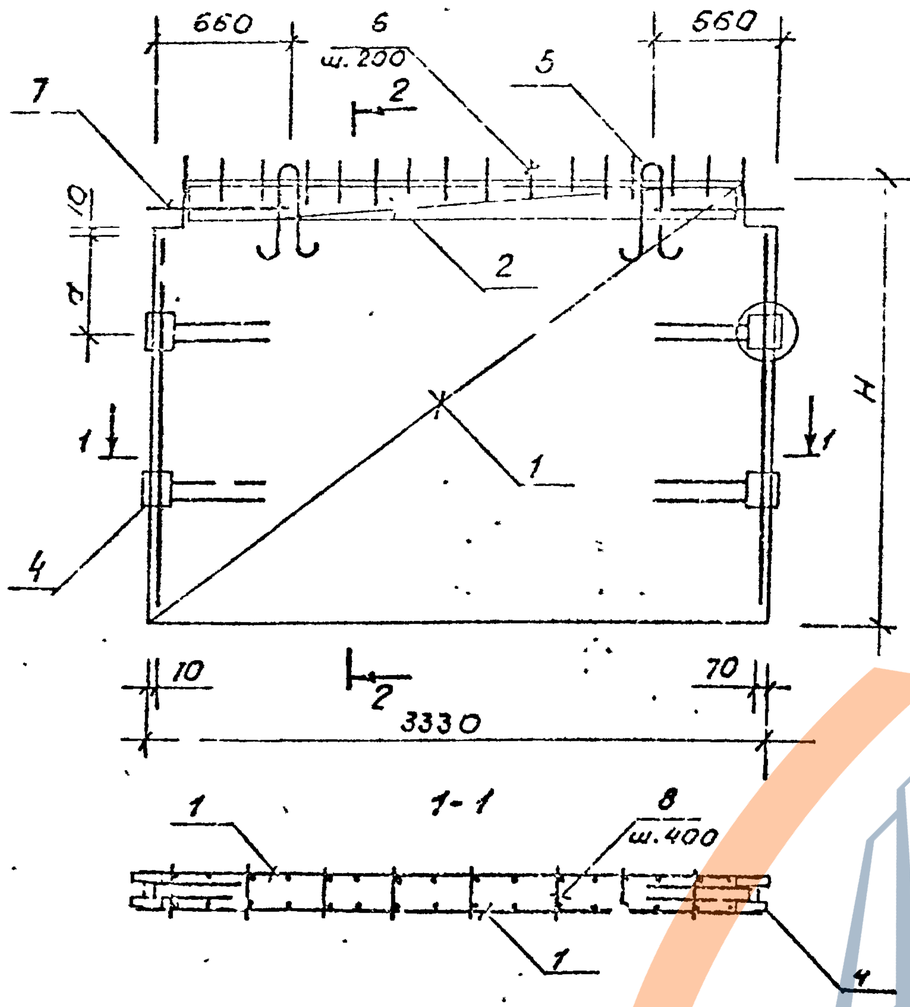

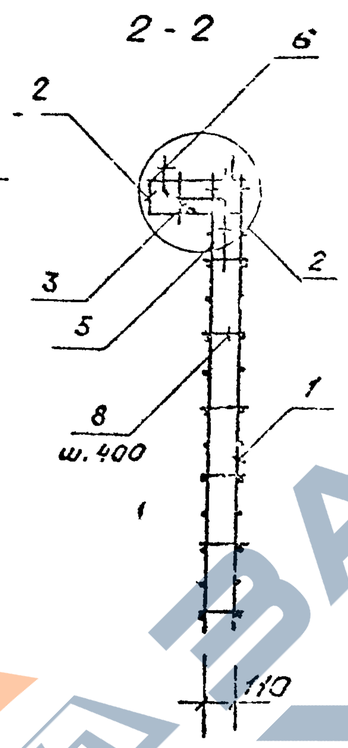

Поз	Наименование	Кол на К.7- 29	30	31	32	Обозначение документа.
1	Сетка С6	2				К66
	С14		2			К67
	С23			2		К68
	С32				2	К69
2	С38	1	1	1	1	К70
3	Каркас Кр2	1	1	1	1	К57
4	Изделие закладное МН1	2				К56
	МН2		2			
	МН3			2		
	МН4				2	
5	Петля УП1-9	2				1.400-9. Вып.1
	УП1-11		2	2	2	
6	Анкер А1	16	16	16	16	К58
7	ф 28 AIII ℓ=1000; 4,83кг	4	4	4	4	без черт.
8	6 AIII ℓ=150; 0,03кг	36	63	72	81	
	Масса каркаса, кг	134,14	165	180,8	191	

Марка каркаса	H, мм	a, мм
КП-29	1760	470
КП-30	2790	530
КП-31	3290	
КП-32	3590	

Технические требования см. 1.020.1-6сп. 4-2-ТТ.
Арматура класса AIII по ГОСТ 5781-82*

Разраб.	Насибулин		08.89
ГИП	Гильман		06.85
Гл.спец.	Горбачук		03.89
Нач.отд	Гурсунбаев		03.89
Н.контр.	Гарбачук		08.85

1.020.1-6сп.4-2-К8

Пространственный каркас КП-29... КП-32

Стадия	Лист	Листов
Р		1

ТашЗНИИЭП

Инв.№подл. | Подпись и дата | Взам.инв.№

формат А3

Вып. 4-2

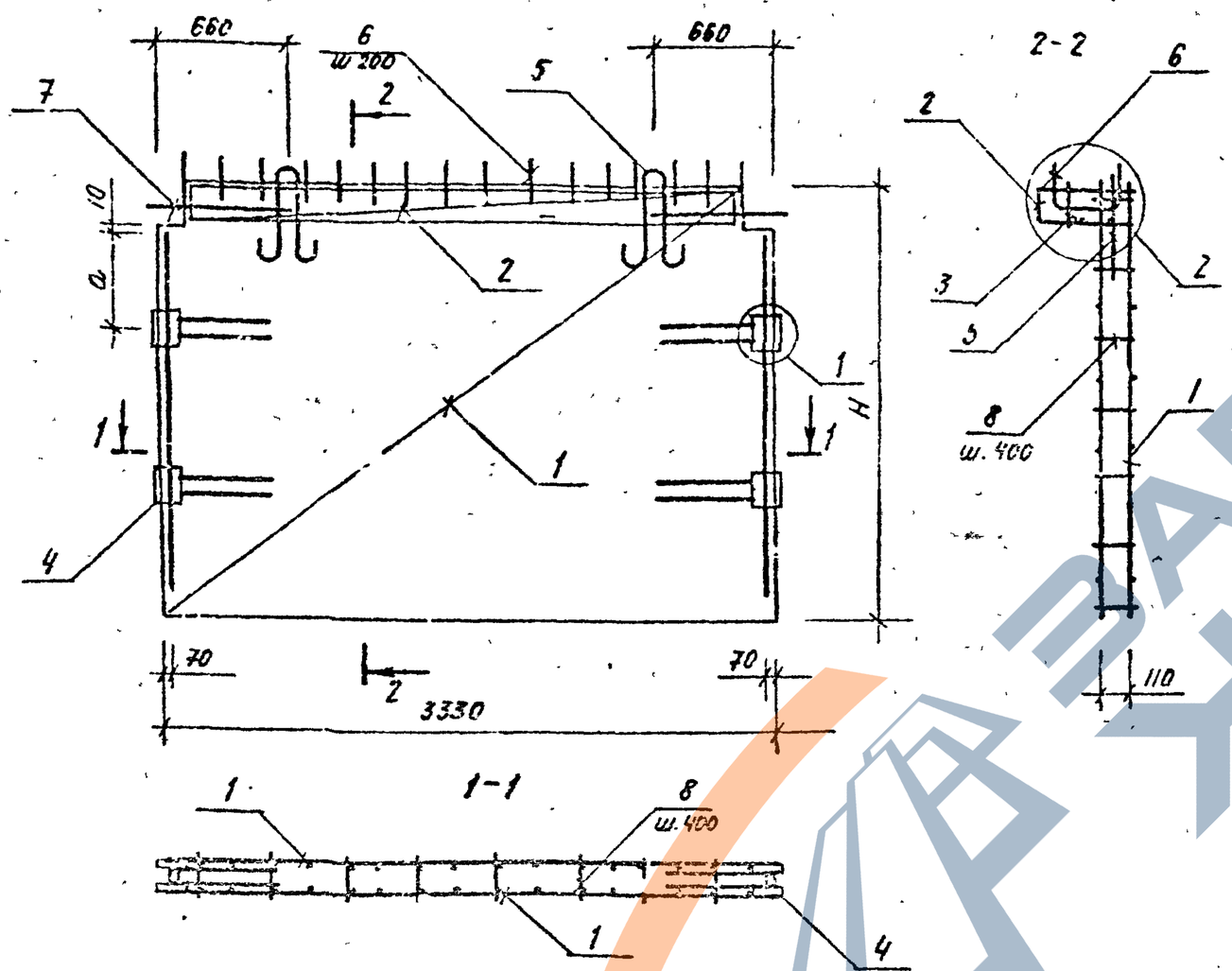

Марка карка-са	Но мм	d, мм
КП-33	1760	470
КП-34	2790	530
КП-35	3290	
КП-36	3580	

Поз	Наименование	Кол. на. КП- 33	34	35	36	Обозначение документа
1	Сетка С 9	2				К 66
	С 17		2			К 67
	С 26			2		К 68
	С 35				2	К 69
2	С 38	1	1	1	1	К 70
3	Каркас Кр2.	1	1	1	1	К 57
4	Изделие закладное .1Н1	2				К 56
	МН2		2			
	МН3			2		
	МН4				2	
5	Петля УП1-9	2				1.400-9. Вып.1.
	УП1-11		2	2	2	
6	Анкер А1.	16	16	16	16	1-58.
7	28 А-III ℓ=1000; 4.83кг	4	4	4	4	Без черт.
8	6 А-III. ℓ=150; 0.03кг	36	63	72	81	
	Масса каркаса, кг	158,3	204,4	228,2	243,6	

Технические требования см. 1.020.1-6СП. 4-2-ТТ.
Арматура класса А-III по ГОСТ 5781-82*.

Разраб.	Насибуллина		08.89
ГИП	Гельман		08.89
Гл. спец.	Горбецкой		08.89
Нач. отд.	Туркенбаев		08.89
Н. контр.	Горбацкий		08.89

1.020.1-6СП. 4-2. К9

Пространственный каркас КП-33 ... КП-36

Стадия	Лист	Листов
Р		1

ТашЗНИИЭП

Т.К. 1.020.1-6сп

Инв.№ подл. | Подпись и дата | Взам. инв.№

Копировала /Пименна/ Формат А3.

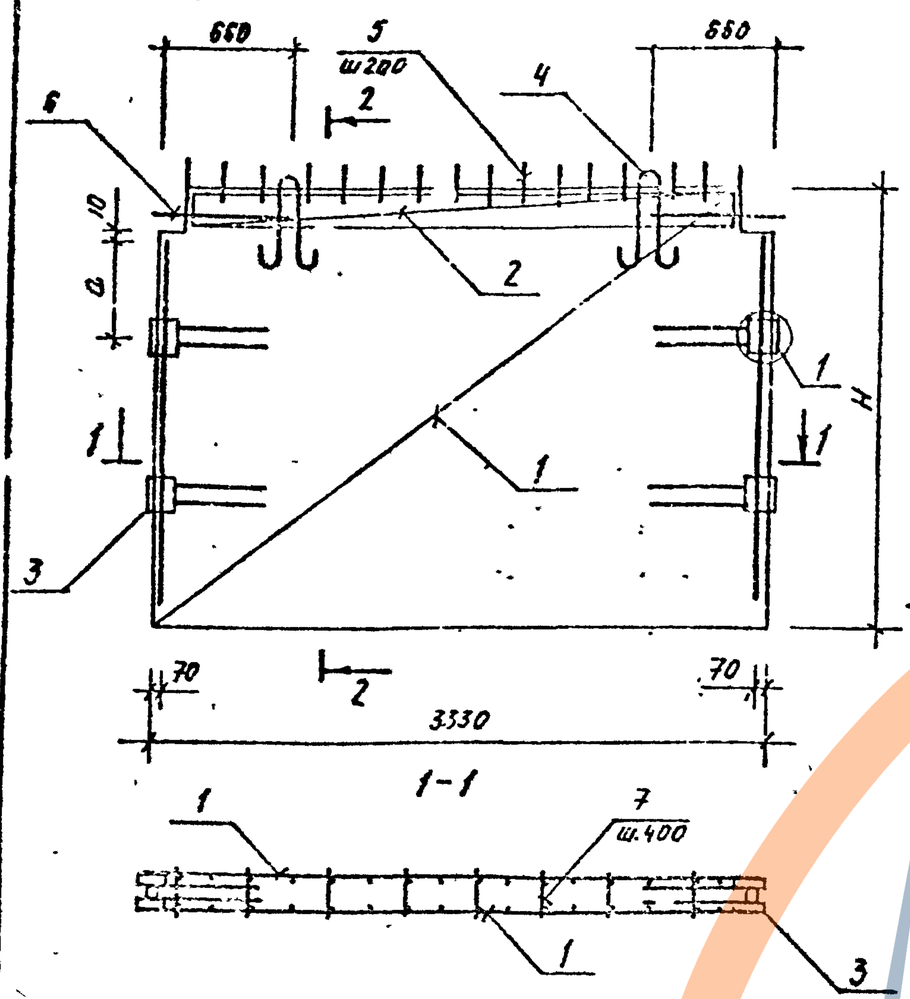

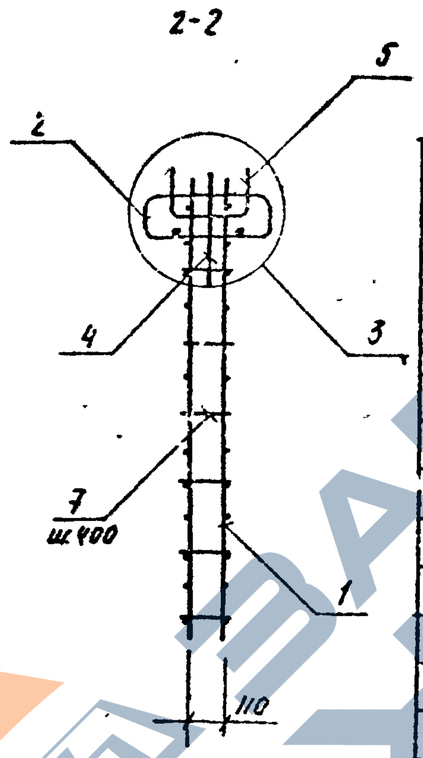

Поз	Наименование	Кол. на КП- 37	38	39	40	Обозначение документа
1	Сетка С 3	2	-			К66
	С 11		2			К67
	С 20			2		К68
	С 29				2	К69
2	С 41	2	2	2	2	К70
3	Изделие закладное МН1	2				К58
	МН2		2			
	МН3			2		
	МН4				2	
4	Петля УП1-9	2				1.400-9 вып. 1.
	УП1-11		2	2	2	
5	Анкер А1	16	16	16	16	К 58
6	ф 23.4 AIII. ℓ= 1000; 4.83 кг	4	4	4	4	Без. черт.
7	6 AIII. ℓ=150; 2.03 кг.	36	63	72	81	
	Масса каркаса, кг	120,4	140	149,5	155,7	

Марка элемента	H_2 мм	a, мм
КП-37	1760	470
КП-38	2790	530
КП-39	3290	
КП-40	3590	

Технические требования см. 1 020.1-6 СП. 4-2-ТТ.
Арматура класса AIII по ГОСТ 5781-82*.

Разраб.	Насибуллина		08.89
ГИП	Гильчан		08.89
Гл. спец.	Городецкий		08.89
Нач. отд.	Турчинбаев		08.89
Н. контр.	Гордейчик		08.89

1 020.1-6 СП. 4-2-К10.

Пространственный каркас КП-37... КП-40.

Стадия	Лист	Листов
Р		1

ТашЗНИИЭП

Т.К. 1 020.1-6 СП

Инв.№ подл. | Подпись и дата | Взам. инв.№

Копировал /Танкина/ Формат А3

Вып. 4-2

Т.К. 1.020.1-6сп

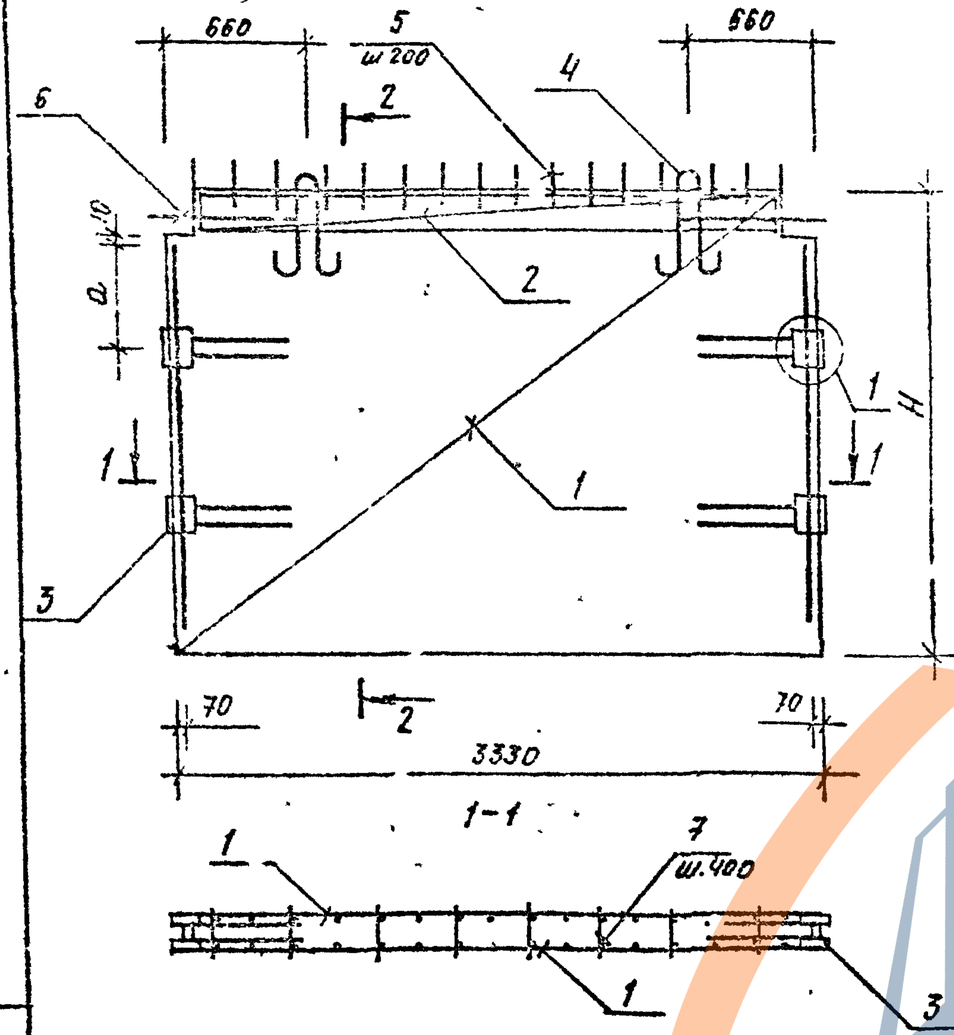

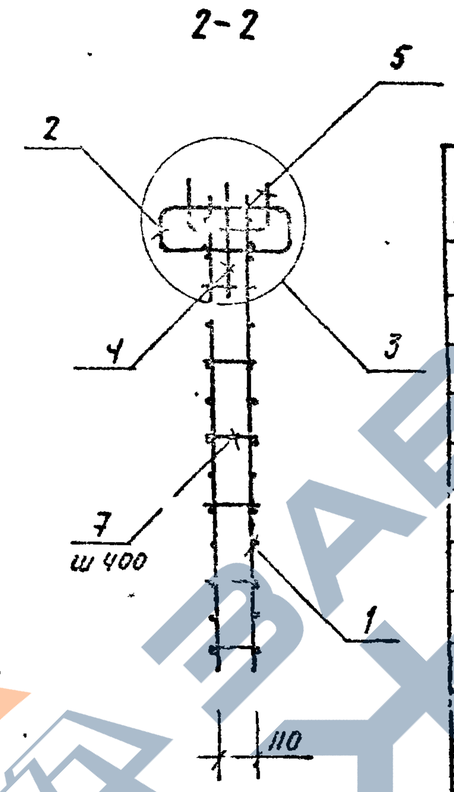

Поз	Наименование	Кол. на кп- 41	42	43	44	Обозначение документа
1	Сетка С 6	2				К 66
	С 14		2			К 67
	С 23			2		К 68
	С 32				2	К 69
2	С 41	2	2	2	2	К 70
3	Изделие закладное МН1	2				К 56
	МН2		2			
	МН3			2		
	МН4				2	
4	Петля УП1-9	2				1.400-9. вып. 1.
	УП1-11		2	2	2	
5	Анкер А1.	16	16	16	16	К58
6	ф28АIII. ℓ=1000; 4.83 кг.	4	4	4	4	без черт.
7	6АIII. ℓ=150; 0.03кг.	36	63	72	81	
	Масса каркаса, кг	139,4	170,2	186,06	196,2	

Технические требования см. 1.020.1-6сп. 4-2-ТП.
Арматура класса АIII по ГОСТ 5781-82*.

Марка каркаса	Н2 мм	a, мм
КП-41	1760	470
КП-42	2790	630
КП-43	3290	
КП-44	3590	

Разраб	Насибулина	[signature]	08.89
ГИП	Гильман	[signature]	08.89
Гл. спец	Горбацкий	[signature]	08.89
Нач. отд	Турсунбаев	[signature]	08.89
Н. контр	Горбацкий	[signature]	08.89

1.020.1-6сп. 4-2-КП.

Пространственный каркас КП-41... КП-44.

Стадия	Лист	Листов
Р		1

ТАШЗНИИЭП

Инв. № подл. | Подпись и дата | Взам. инв. №

Контровала /Пеншина/ Формат А3.

Вып. 1-2

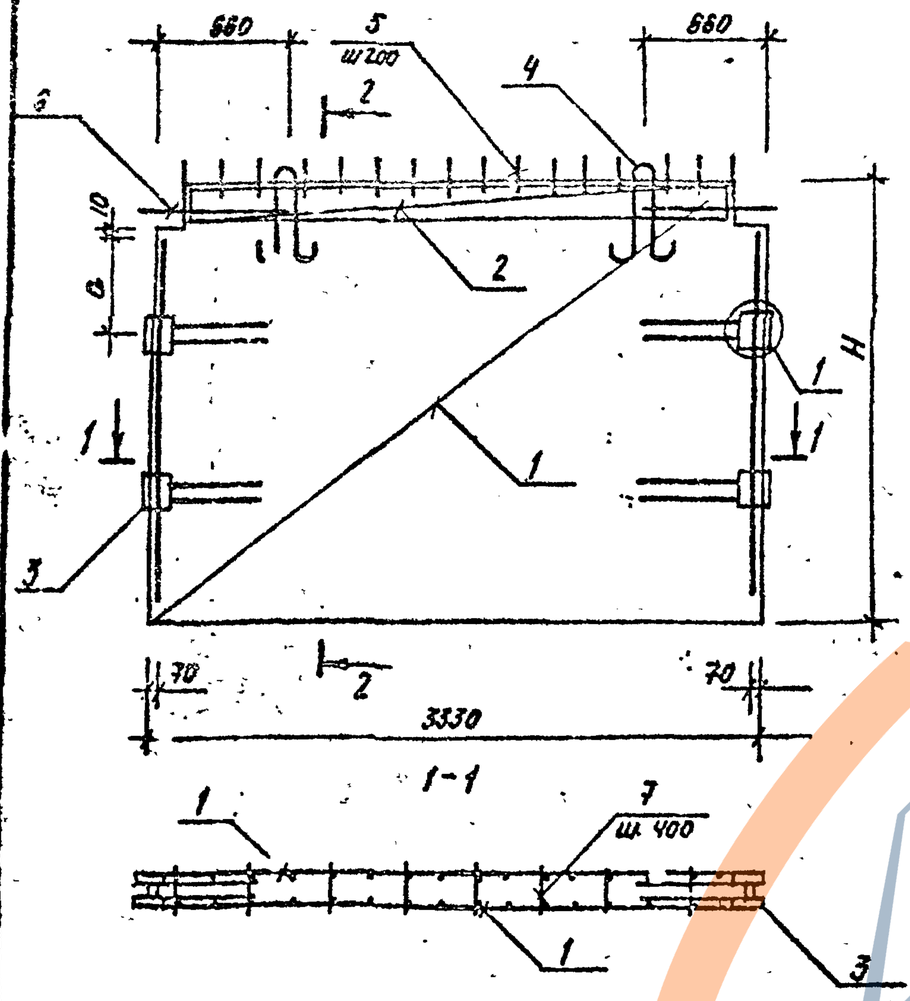

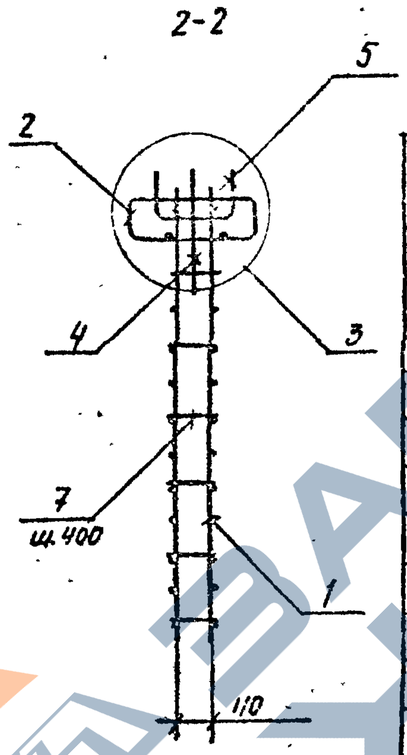

Марка каркаса	H, мм	a, мм
КП-45	1260	470
КП-46	2790	530
КП-47	3290	
КП-48	3590	

Поз	Наименование	Кол. на КП- 45	46	47	48	Обозначение документа
1	Сетка С 9	2				К66
	С 17		2			К67
	С 26			2		К68
	С 35				2	К69
2	С 41	2	2	2	2	К70
3	Изделие закладное МН1	2				К56
	МН2		2			
	МН3			2		
	МН4				2	
4	Петля УПГ-9	2				1.400-9 вып. 1.
	УПГ-11		2	2	2	
5	Анкер А1.	16	16	16	16	К58.
6	ф28 А-III. ℓ=1200; 4.83 кг.	4	4	4	4	без черт.
7	6 А-III. ℓ=150; 0.03 кг	36	63	72	81	
	Масса каркаса, кг	163.6	209.6	233.5	248.8	

Технические требования см. 1.020.1-6сп. 4-2-ТТ.
Арматура класса А-III по ГОСТ 5781-82*.

Т.К. 1.020.1-6сп

Инв.№ подл. | Подпись и дата | Взам.инв.№

				1.020.1-6сп. 4-2-К12.
Разраб.	Насибуллин		08.89	Пространственный каркас. КП-45.. КП-48.
ГИП	Гильман		08.89	Стадия: Р; Лист: ; Листов: 1
Гл. спец.	Горбацкий		08.89	ТашЗНИИЭП
Нач. отд.	Турсинбаева		08.89	
Н. контр.	Горбацкий		08.89	

https://zavodjk.com/

Копировала /Панкина/ Формат А3.

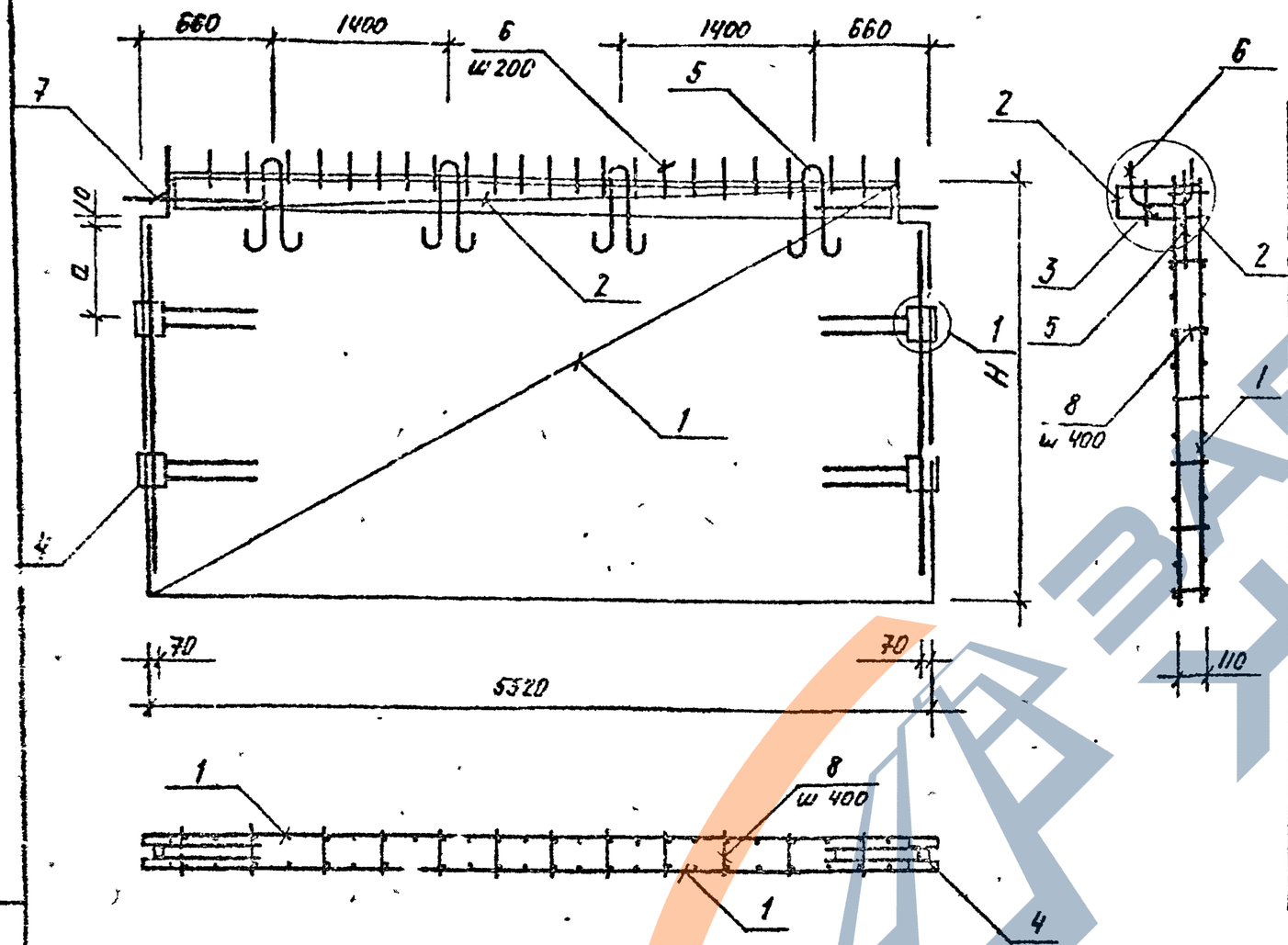

Поз.	Наименование	Кол на КП- 49	50	51	52	Обозначение документа
1	Сетка С2	2				К66
	С12		2			К67
	С21			2		К68
	С30				2	К69
2	С39	1	1	1	1	К70
3	Каркас К3	1	1	1	1	К57
4	Изделие закладное МН1	2				К56
	МН2		2			
	МН3			2		
	МН4				2	
5	Петля УП1-9	4				1.400-9. Вып. 1.
	УП1-11		4			
	УП1-13			4	4	
6	Анкер А1	27	27	27	27	К 58
7	ф28 А III. ℓ=1000; 4.83кг.	4	4	4	4	без черт
8	6 А III. ℓ=150; 0.03кг.	56	98	112	126	
	Масса каркаса, кг	153,2	184,7	204,1	214,01	

Технические требования см. 1.020.1-6СП 4-2-ТТ.
Арматура класса А IV. по ГОСТ 5781-82 *.

Марка каркаса	H, мм	a, мм
КП-49	1760	470
КП-50	2790	530
КП-51	3290	
КП-52	3590	

Разраб.	Насибулина		08.89
ГИП.	Гильман		08.89
Гл.спец	Горбацкий		08.89
Нач отд	Турсунбаев		08.89
Н.контр	Горбацкий		08.89

1.020.1-6СП. 4-2-К13.

Пространственный каркас КП-49. КП-52.

Стадия	Лист	Листов
Р		1

ТашЗНИИЭП

Вып. 4-2

Т.К. 1.020.1-6СП

Инв. № подл. | Подпись и дата | Взам. инв. №

Копировала | Панишина | Формат А3

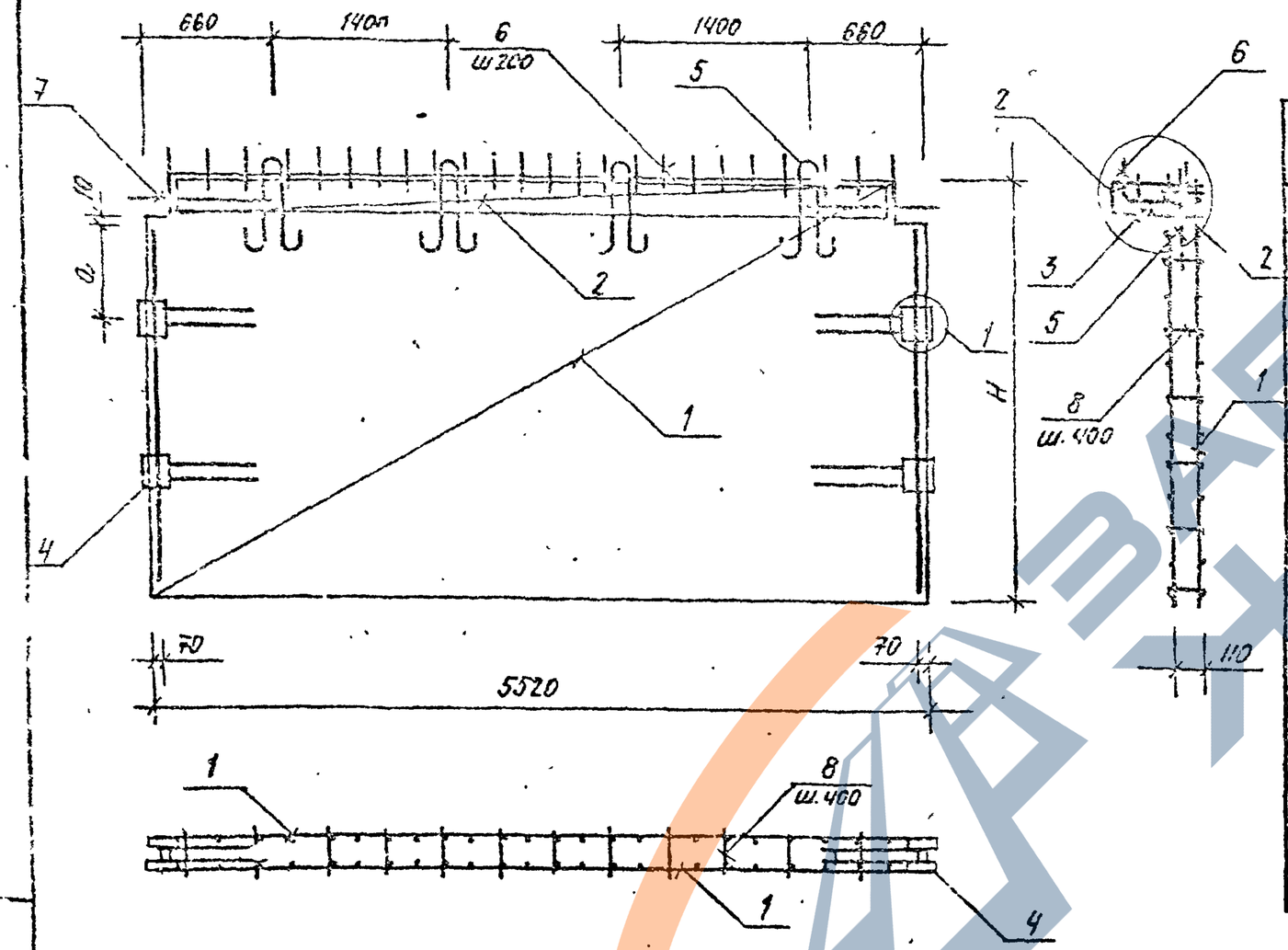

Марка каркаса	H, мм	a, мм
КП-57	1760	470
КП-58	2790	530
КП-59	3290	
КП-60	3590	

Поз	Наименование	Кол. на КП- 57	58	59	60	Обозначение документа
1	Сетка С8	2				К [illegible]
	С16		2			К 67
	С27			2		К 68
	С36				2	К 69
2	С39	1	1	1	1	К 70
3	Каркас К3	1	1	1	1	К 57
4	Изделие закладное МН1	2				К 56
	МН2		2			
	МН3			2		
	МН4				2	
5	Петля УП1-9	4				1.400-9. Вып. 1.
	УП1-11		4			
	УП1-13.			4	4	
6	Анкер А1.	27	27	27	27	К58.
7	28 А III. ℓ=1000; 4.83кг.	4	4	4	4	без. черт.
8	6 А III. ℓ=150 0.03кг.	56	98	112	126	
	Масса каркаса, кг	225,6	301,1	344,5	369,6	

Технические требования см. 1.020.1-6сп. 4-2-ТТ.
Арматура класса А III по ГОСТ 5781-82*.

Разраб.	Насибулина		0875
ГИП	Гильман.		0889
Гл.спец.	Горбацкий		0829
Нач.отд.	Турсунбаев		0829
Н.контр.	Горбацкий		0889

1.020.1-6сп. 4-2-К15

Прост, анственный карка: КП-57 ... КП-60.

Стадия	Лист	Листов
Р		1

ТашЗНИиЭП

Копировал / Пажинов / Ф

Вып. 4-2

Т.к. 1.020.1 [illegible]

Инв. № подл. | Подпись и дата | Взам. инв. №

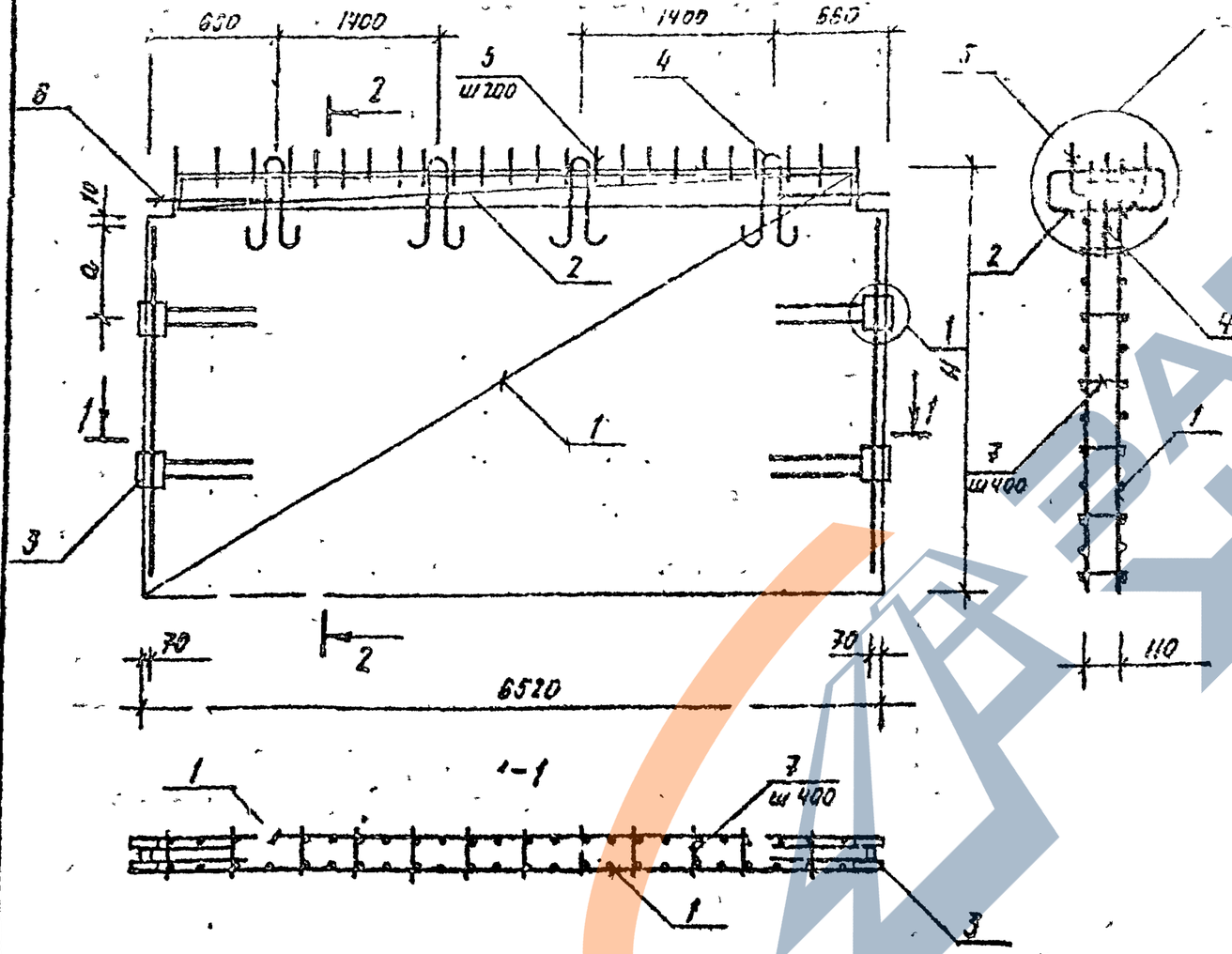

Поз	Наименование	Кол-во КП 6	63	64	64	Обозначение документа
1	Сетка С 2	2				К 66
	С 2[illegible]		2			К 67
	С 21			2		К 68
	С 30				[illegible]	К 69
2	С 4[illegible]	2	2	2	[illegible]	К 70
3	Изделие закладное МН1	2				К 56
	МН2		2			
	МН3			2		
	МН4				2	
4	Петля УП1-9	4				1.400-9. Вып. 1.
	УП1-11		4			
	УП1-13			4	4	
5	Анкер А1	27	27	27	27	К 58
6	ф 28 А III ℓ=1000; 4.83кг.	4	4	4	4	без. черт.
7	6 А III ℓ=150; 0.03кг.	56	98	112	125	
	Масса каркаса, кг	162,1	193,6	213,1	223	

Технические требования см. 1.020.1-6СП. 4-2-ТТ.
Арматура класса А III по ГОСТ 5781-82 *.

Марка каркаса	H, мм	a, мм
КП-61	1760	470
КП-62	2490	530
КП-63	3290	
КП-64	3590	

Разраб.	Насибулина		08.89
ГИП	Гильман		08.89
Гл. спец.	Горбацкий		08.89
Нач. отд.	Турсунбаев		08.89
Н. контр.	Горбацкий		08.89

1.020.1-6СП. 4-2-К16.

Пространственный каркас КП-61 ... КП-64.

Стадия	Лист	Листов
Р		1

ТашЗНИИЭП

Т.к. 1.020.1-6сп

Вып. 4-2

Инв. № подл. | Подпись и дата | Взам. инв. №

Копировала /Паншина/ Формат А3.

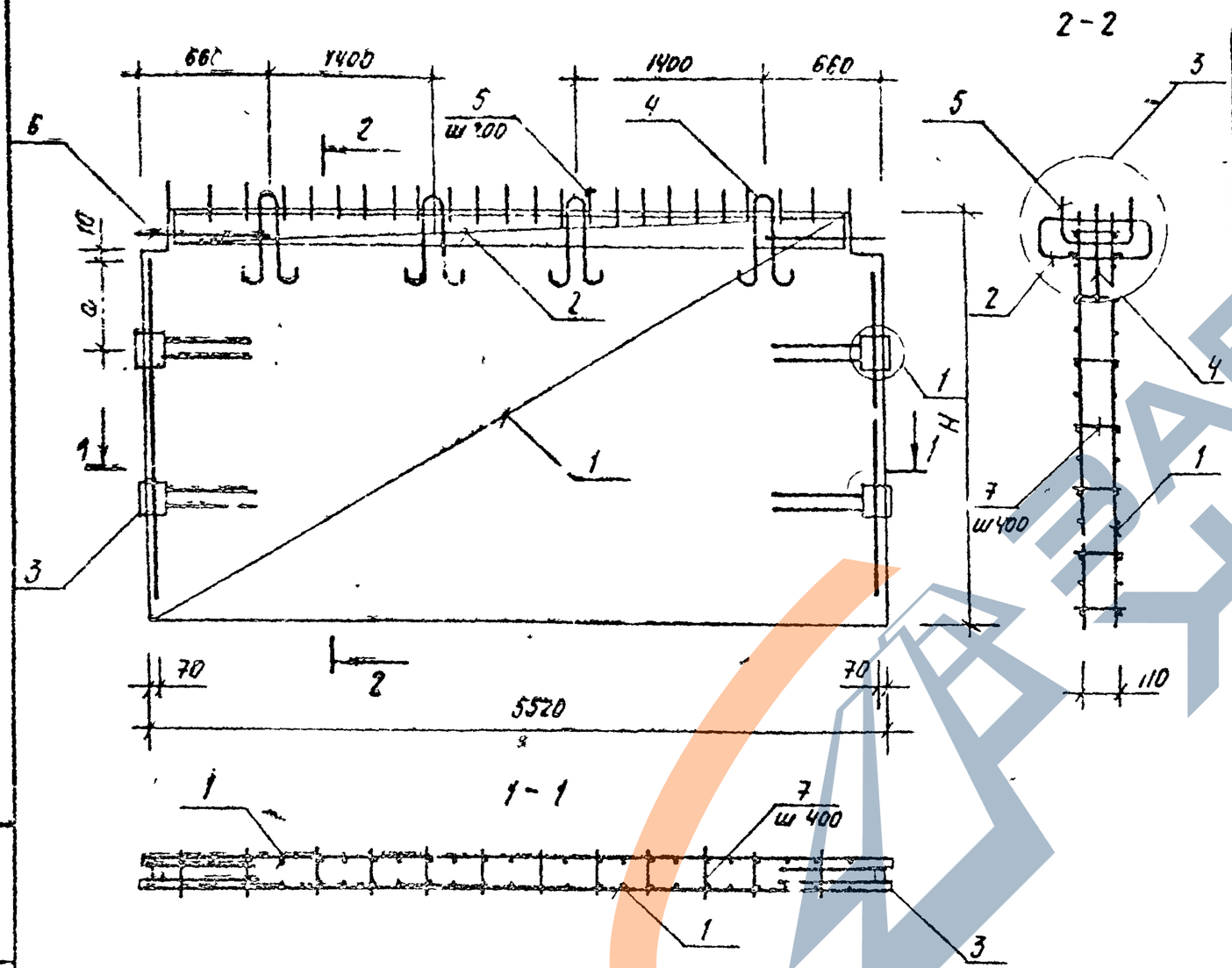

Поз	Наименование	Кол на КП- 65	66	67	68	Обозначение документа
1	Сетка С 5	2				К 66
	С 15		2			К 67
	С 24			2		К 68
	С 33				2	К 69
2	С 42	2	2	2	2	К 70
3	Изделие закладное МН1	2				К 56
	МН2		2			
	МН3			2		
	МН4				2	
4	Петля УП1-9	4				1 400-5 вып. 1
	УП1-11		4			
	УП1-13			4	4	
5	Анкер А1	27	27	27	27	К 58
6	Ф 28 А III ℓ= 1000, 4.83 кг	4	4	4	4	без черт.
7	6 А III ℓ= 150; 0.03 кг	56	98	112	126	
	Масса каркаса, кг	194,1	244,1	274,1	290,5	

Технические требования см. 1020-1-6СП.4-2-ТТ.
Арматура класса А III по ГОСТ 5781-82 *.

Марка каркаса	H, мм	a, мм
КП-65	1750	470
КП-66	2790	530
КП-67	3290	
КП-68	3560	

Разраб	Насибулина		08.89
ГИП	Гильман		08.89
Гл. спец	Горбацкий		08.89
Нач отд	Турсунбаева		08.89
Н контр	Горбацкий		08.89

1020 1-6С.1 4-2-К17.

Пространственный каркас КП-65 .. КП-68.

Стадия	Лист	Листов
Р		1

ТАШЗНИИЭП

Т.К. 1020.1-6СП

Инв. № подл. | Подпись и дата | Взам. инв. №

Копировал: Панкина / Формат А3.

Вып. 4-2

Т.к. 1.020.1-6сп

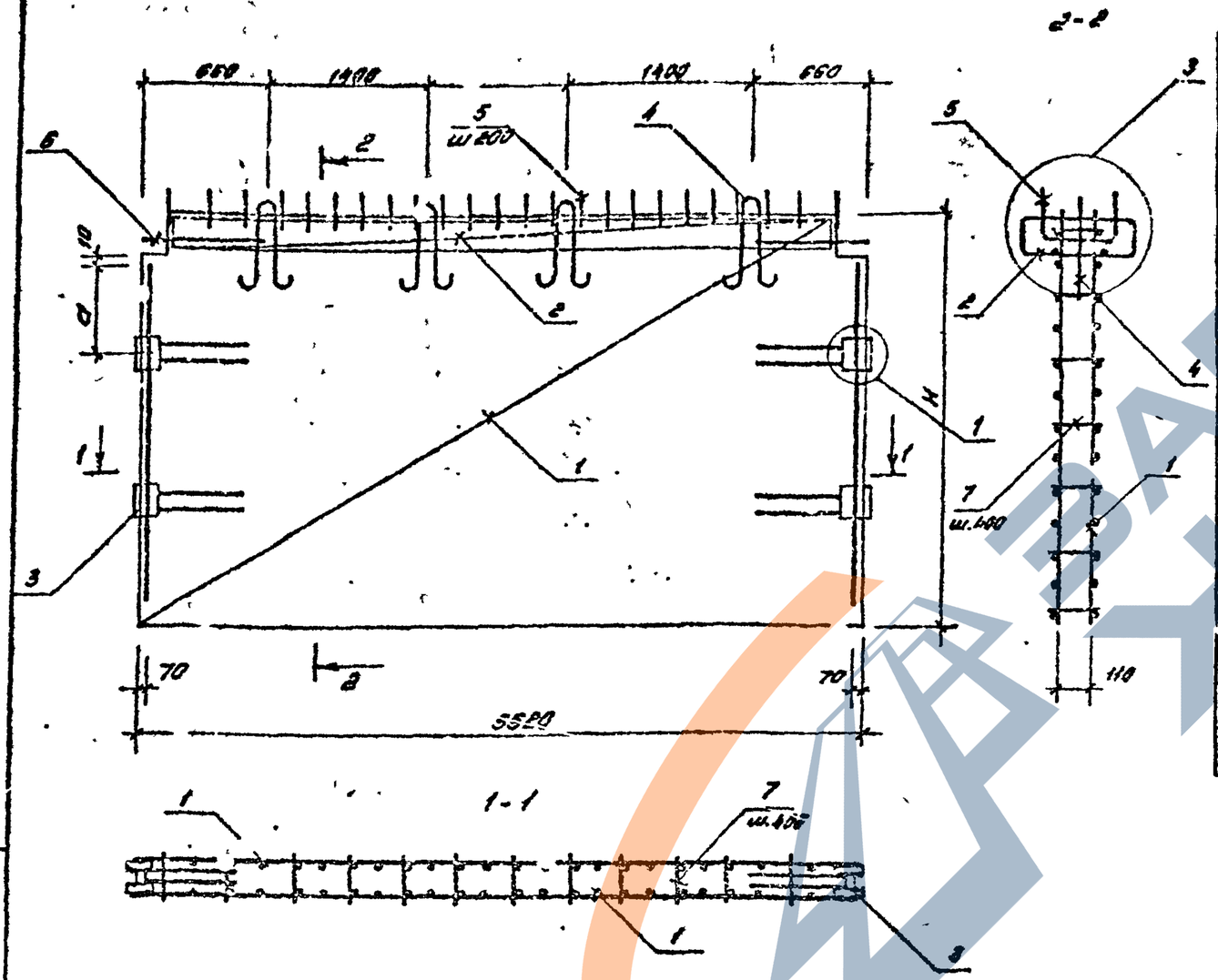

Поз.	Наименование	Кол. на КП- 69	70	71	72	Обозначение документа
1	Сетка С8	8				К66
	С13		2			К67
	С27			2		К68
	С36				2	К69
2	С42	2	2	2	2	К70
3	Изделие закладное МН1	2				К56
	МН2		2			
	МН3			2		
	МН4				2	
4	Петля УП1-9	4				1.400-9 Вып.1
	УП1-11		4			
	УП1-13			4	4	
5	Анкер А1	27	27	27	27	К58
6	ф 28 АIII ℓ=1000; 4.83 кг	4	4	4	4	без черт
7	6 АIII ℓ=150; 0.03 кг	56	98	112	126	
	Масса каркаса, кг	234,5	310,1	353,5	378,6	

Технические требования см. 1.020.1-6сп. 4-2-ТТ

Арматура класса АIII по ГОСТ 5781-82*

Марка каркаса	H, мм	d, мм
КП-69	1760	470
КП-70	2790	530
КП-71	3290	
КП-72	3590	

Разраб.	Насубулина		08.89
ГИП	Гильман		08.89
Гл. спец.	Горбацкий		08.89
Нач. отд.	Турсунбаев		08.89
Н. контр.	Горбацкий		08.89

1.020.1-6сп. 4-2-К18

Пространственный каркас КП69.... КП-72

Стадия	Лист	Листов
Р		1

ТашЗНИИЭП

Инв. № подл. | Подпись и дата | Взам. инв. №

ЗАВОД ЖЕЛЕЗОБЕТОНОВ

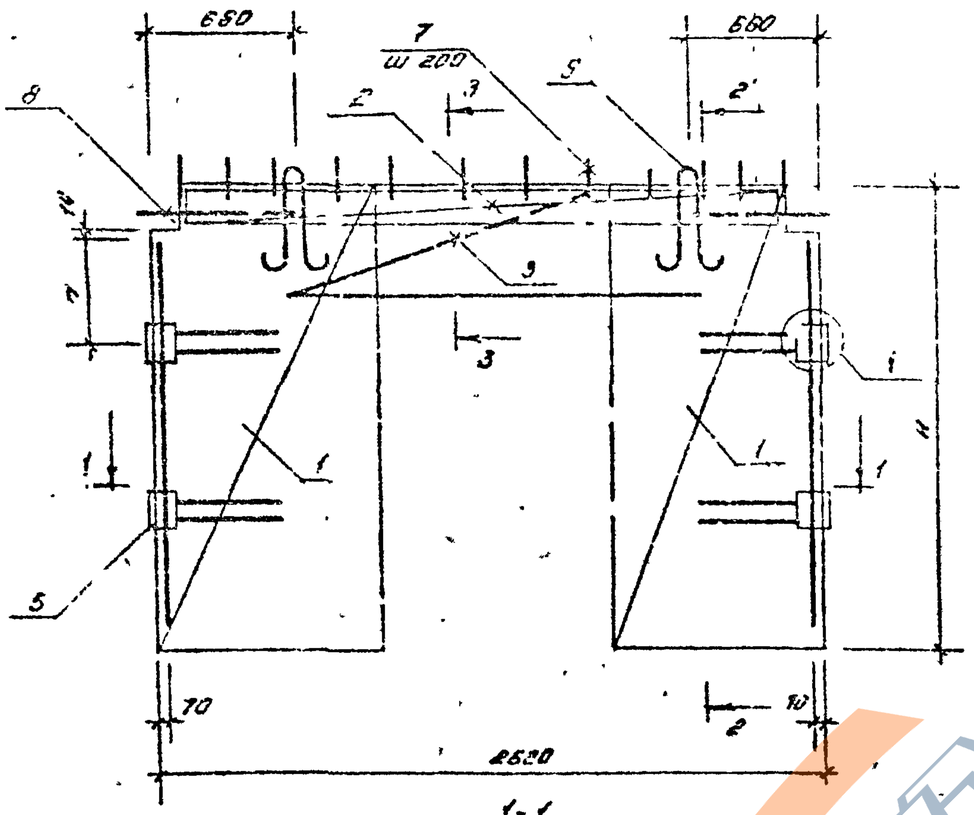

1-1

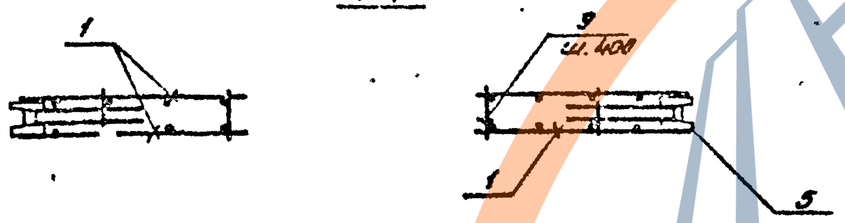

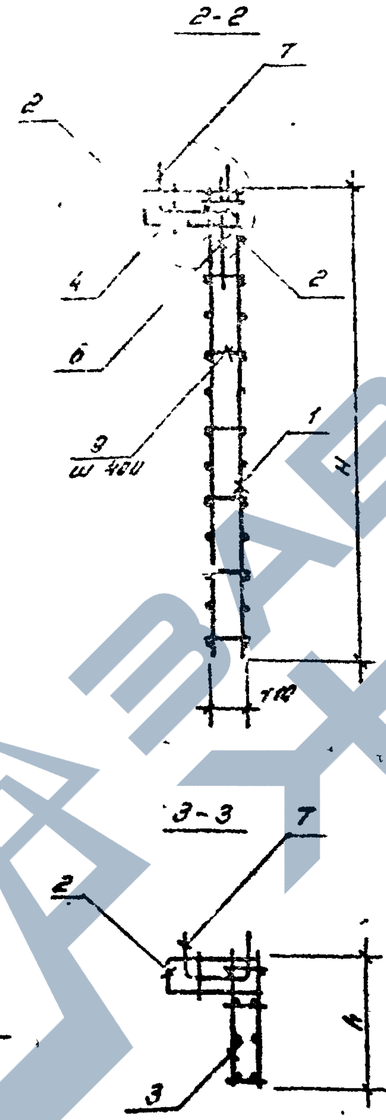

3-3

Поз.	Наименование	Кол. на КП 73	Кол. на КП 74	Обозначение документа
1	Сетка С43	4		к72
	С44		4	к73
2	С40	1	1	к71
3	Каркас ОК1	1		к43
	ОК2		1	
4	Кр-1	1	1	к57
5	Изделие закладное МН1	2		к56
	МН2		2	
6	Петля УП 1-9	2	2	1.400-9. вып.1
7	Анкер А1	12	12	к58
8	ф 28 А III, ℓ=1000; 4.83кг	4	4	без. черт.
9	6 А III, ℓ=150; 0.03кг	16	28	
	Масса каркаса кг	103,2	113,6	

Марка каркаса	H, мм	h, мм	a, мм
КП-73	1760	250	470
КП-74	2790	380	530

Технические требования см. 1.020.1-6 сп. 4-2-тт
Арматура класса А III по ГОСТ 5781-82*

Разраб.	Насибулина		08.89
ГИП	Гильман		08.89
Гл.спец.	Горбацкий		08.89
Нач.отд.	Турсунбаев		08.89
Н.контр.	Горбацкий		08.89

1.020.1-6сп. 4-2-к19

Пространственный каркас КП-73, КП-74

Стадия	Лист	Листов
Р		1

Таш ЗНИИЭП

Вып. 4-2

Т.К. 1.020.1-6сп

Инв.№ подл. | Подпись и дата | Взам.инв.№

коп. Мелешникова

формат А3

https://zavodjbi.com/

Инв. № подл. | Подпись и дата | Взам. инв. №

Инв. № 4-2

Т.К. 1.020.1-6сп

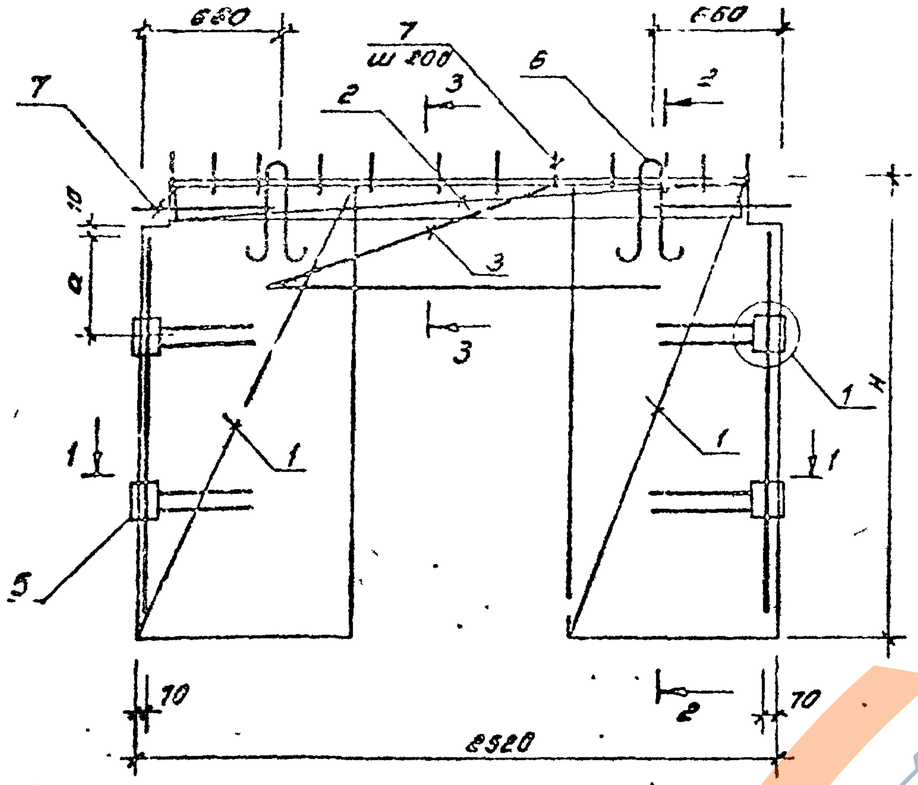

1-1

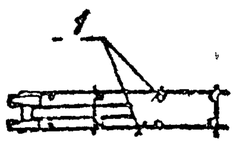

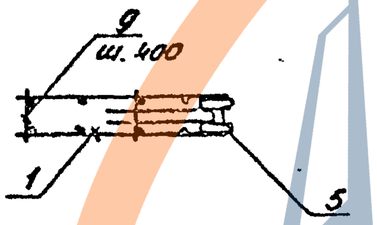

2-2

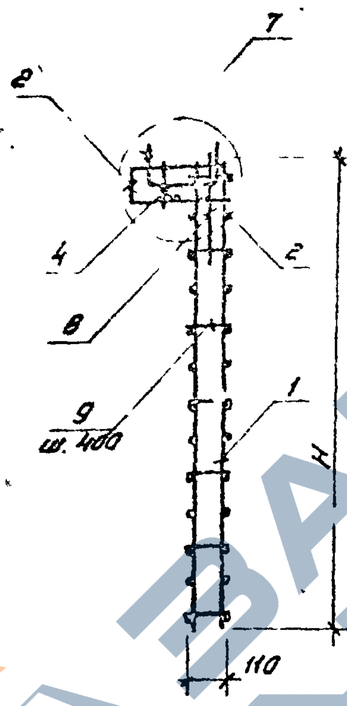

3-3

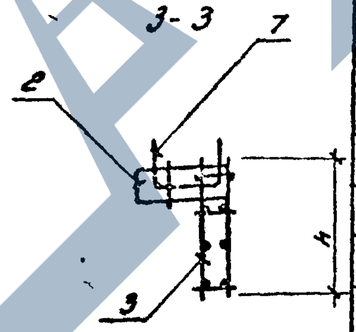

Марка каркаса	H, мм	h, мм	Q, мм
КП-75	1760	250	470
КП-76	2790	360	530
КП-77	3290	880	
КП-78	3690	1180	

Поз	Наименование	Кол. на КП — 75	76	77	78	Обозначение документа
1	Сетка С45	4				К 72
	С45		4			К 73
	С43			4		К 74
	С50				4	К 74
2	С40	1	1	1	1	К 71
3	Каркас ОК3	1				К 43
	ОК4		1			
	ОК7			1		К 45
	ОК9				1	К 47
4	КР1	1	1	1	1	К 57
5	Изделие закладное МН1	2				К 56
	МН2		2			
	МН3			2		
	МН4				2	
6	Петля УП1-9	2	2	2	2	1.400-9 Вып. 1
7	Анкер А1	12	12	12	12	К 58
8	ф 28 AIII ℓ=1000; 4.83 кг	4	4	4	4	Без черт.
9	6 AIII ℓ=150; 0.03 кг.	16	28	32	36	
	Масса каркаса, кг	113,1	130,3	146,4	155,4	

Арматура класса AIII по ГОСТ 5781-82*

Технические требования см. 1.020.1-6сп. 4-2-тт

Разраб	Насибуллин		08.89
ГИП	Гильман		08.89
Гл. спец.	Горбацкий		08.89
Нач. отд.	Турсунбаев		08.89
Н. контр.	Горбацкий		08.89

1.020.1-6сп. 4-2-К20

Пространственный каркас КП-75 .... КП-78

Стадия	Лист	Листов
Р		1

ТашЗНИИЭП

Кол. Мележникова

Формат А3

ЗАВОД ЖБИ

Вып. 4-2

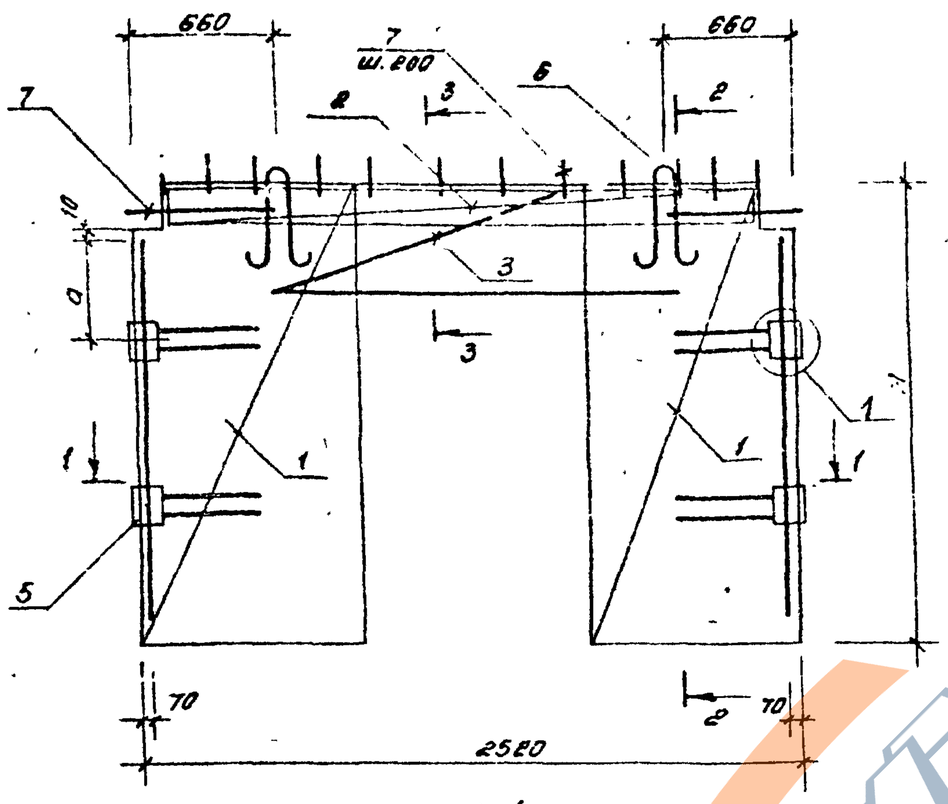

Марка каркаса	H, мм	h, мм	Q, мм
КП-7[illegible]	1760	250	470
КП-80	2790	380	530
КП-81	3290	880	
КП-82	3590	1180	

Поз	Наименование	Кол. на КП-79	КП-80	КП-81	КП-82	Обозначение документа
1	Сетка С47	4				К 72
	С48		4			К 73
	С51			4		К 74
	С52				4	К 74
2	С40	1	1	1	1	К 71
3	Каркас ОК5	1				К 44
	ОК6		1			
	ОК8			1		К 46
	ОК10				1	К 48
4	КР1	1	1	1	1	К 57
5	Изделие закладные МН1	2				К 56
	МН2		2			
	МН3			2		
	МН4				2	
6	Петля УП1-9	2	2	2	2	1.400-9 Вып.1
7	Анкер А1	12	12	12	12	К 58
8	ф28 AIII ℓ=1000; 4,83кг	4	4	4	4	без черт.
9	6 AIII ℓ=130; 0,03кг	16	28	32	36	
	Марка каркаса, кг	139,9	162,7	189,0	202,7	

Арматура класса AIII по ГОСТ 5781-82*

Технические требования см 1.020.1-6 сп 4-2-ТТ.

Разраб.	Насибуллина		03.89
ГИП	Гильман		02.89
Гл. спец.	Горбацкий		03.89
Нач. отд.	Турсунбаев		03.89
Н. контр.	Горбацкий		03.89

1.020.1-6 сп. 4-2-К21

Пространственный каркас КП-79 ... КП-82

Стадия	Лист	Листов
Р		1

ТашЗНИИЭП

Инв. № подл. | Подпись и дата | Взам. инв. №

Т.К. 1.020.1-6 сп

https://zavodjbi.com/

кор. Малежникова

Формат А3

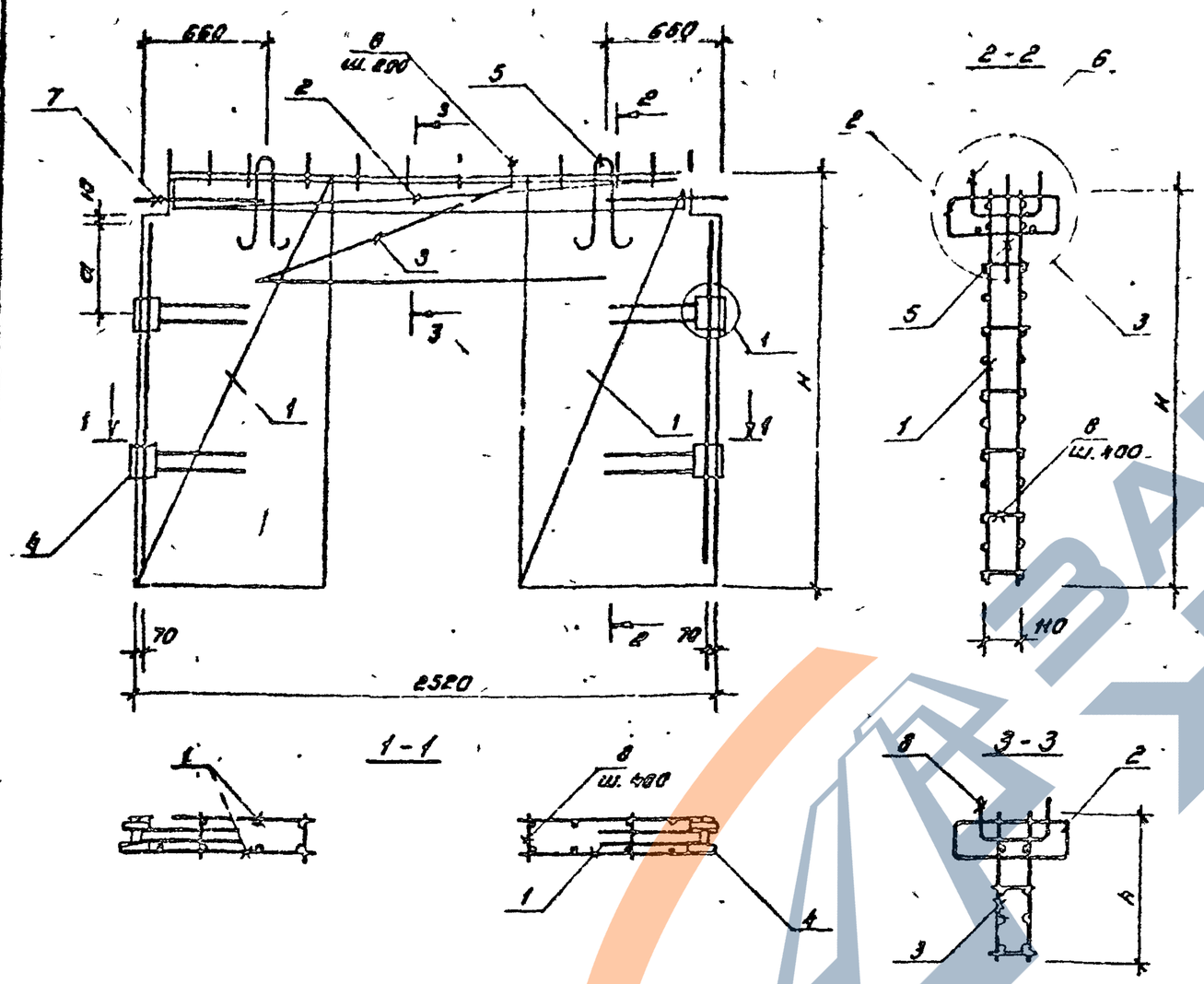

Поз	Наименование	Кол. на КП 83	Кол. на КП 84	Обозначение документа
1	Сетка С43	4		к72
	С44		4	к73
2	С40	2	2	к71
3	Каркас ОК1	1		к43
	ОК2		1	
4	Изделие закладное МН1	2		к56
	МН2		2	
5	Петля УП 1-9	2	2	1.400-9 Вып.1
6	Анкер А1	12	12	к58
7	ф28АIII ℓ=1000; 4.83 кг	4	4	без. черт.
8	6АIII ℓ=150; 0.05 кг	16	28	
	Масса каркаса, кг	108,02	118,4	

Марка каркаса	H, мм	h, мм	a, мм
КП-83	1760	250	470
КП-84	2790	320	530

Технические требования см. 1.020.1-6 сп. 4-2-ТТ
Арматура класса АIII по ГОСТ 5781-82°

Разраб.	Насибулина		08.89
ГИП	Гильмс 1		08.89
Гл. спец.	Горбацкий		08.89
Нач. отд.	Турсунбаев		08.89
Н. контр.	Горбацкий		08.89

1.020.1-6 сп. 4-2-к22

Пространственный каркас КП-83, КП-84

Стадия	Лист	Листов
Р		1

ТашЗНИИЭП

Т.К. 1.020.1-6 сп Вып. 4-2

Инв. № подл. | Подпись и дата | Взам. инв. №

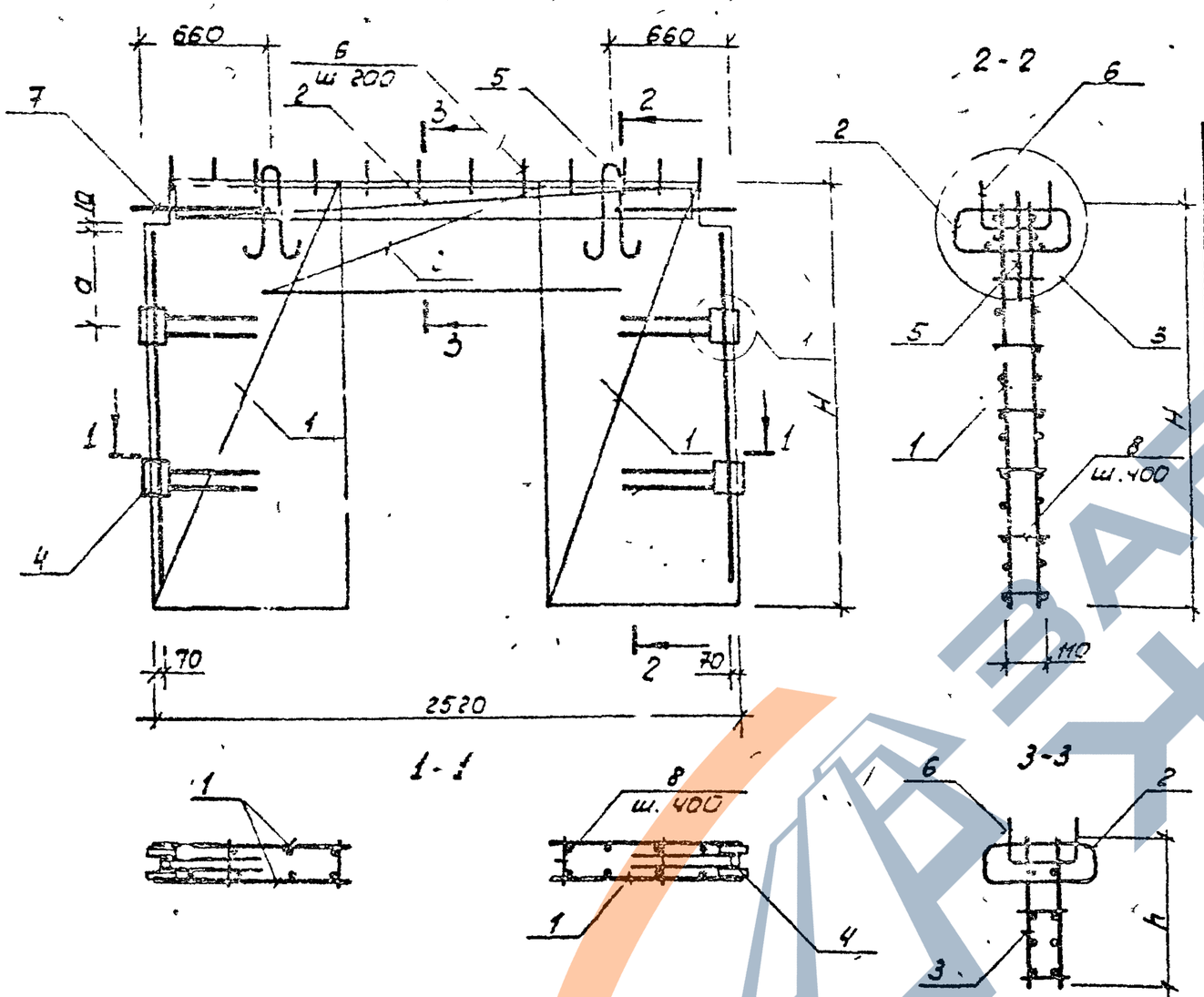

Поз	Наименование	Кол на КП- 85	86	87	88	Обозначение документа
1	Сетка С45	4				К72
	С46		4			К73
	С49			4		К74
	С50				4	
2	С40	2	2	2	2	К71
3	Каркас ОК3	1				К43
	ОК4		1			
	ОК7			1		К45
	ОК9				1	К47
4	Изделие закладное МН1	2				К56
	МН2		2			
	МН3			2		
	МН4				2	
5	Петля УП1-9	2	2	2	2	1.400-9 вып. 1
6	Анкер А1	12	12	12	12	К58
7	ф2 А III l=1000; 4.83кг	4	4	4	4	без черт.
8	6 А III l=150; 0,03кг	16	28	32	36	
	Масса каркаса, кг	118,6	135,1	151,3	160,2	

Технические требования см 1.020.1-6сп. 4-2-ТТ.

Арматура класса А III по ГОСТ 5781-82*

Марка каркаса	H, мм	h, мм	a, мм
КП-85	1760	250	470
КП-86	2790	380	530
КП-87	3290	880	
КП-88	3590	1180	

1.020.1-6сп. 4-2-К23

Разраб	Насибулина		08.89
ГИП	Гильман		08.89
Гл. спец	Горбацкий		08.89
Нач. отд	Тургунбаев		08.89
Н. контр	Горбацкий		08.89

Пространственный каркас КП-85... КП-88

Стадия	Лист	Листов
Р		1

ТашЗНИИЭП

Т.К. 1.020.1-6сп

Инв.№ подл. | Подп. и дата | Взам. инв.№

копировала Томашевич

формат А3

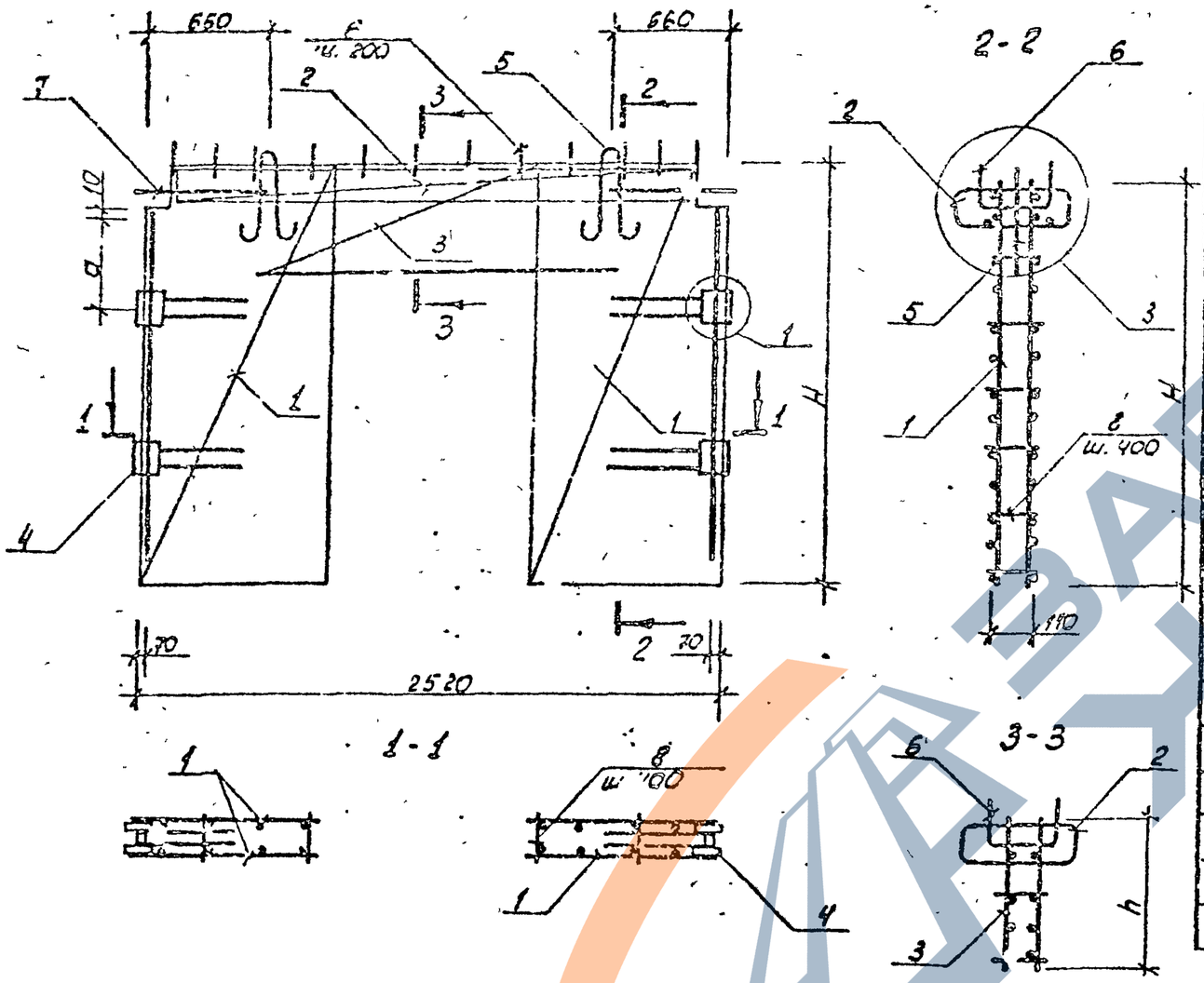

Поз.	Наименование	Кол. на КП- 89	90	91	92	Обозначение документа
1	Сетка С47	4				К72
	С48		4			К73
	С51			4		К74
	С52				4	
2	С40	2	2	2	2	К71
3	Каркас ОК5	1				К44
	ОК6		1			
	ОК8			1		К46
	ОК10				1	К48
4	Изделие закладное МН1	2				К56
	МН2		2			
	МН3			2		
	МН4				2	
5	Петля УП1-9	2	2	2	2	1.400-9 вып. 1
6	Анкер А1	12	12	12	12	К58
7	ф28 АIII l=1000; 4.83кг	4	4	4	4	без черт.
8	6АIII l=150; 0.03кг	16	28	32	36	
	Масса каркаса, кг	144,4	167,5	193,8	207,5	

Технические требования см. 1.020.1-6сп.4-2-ТТ.

Арматура класса АIII по ГОСТ 5781-82*.

Марка каркаса	H, мм	h, мм	a, мм
КП-89	1760	250	470
КП-90	2790	320	530
КП-91	3290	880	
КП-92	3590	1180	

разраб.	Насибулина		08.89
ГИП	Гильман		08.89
Гл.спец.	Горбацкий		08.89
Нач.отд.	Турсунбаев		08.89
Н.контр.	Горбацкий		08.89

1.020.1-6сп.4-2-К24

Пространственный каркас КП-89...КП-92

Стадия	Лист	Листов
Р		1

Таш ЗНИИЭП

Вып. 4-2

Т.К. 1.020.1-6сп

Инв.N подл. | Подп. и дата | Взам. инв.N

копировала Томашевич

формат А3

Вып. 4-2

Т.К. 1.020.1-6сп

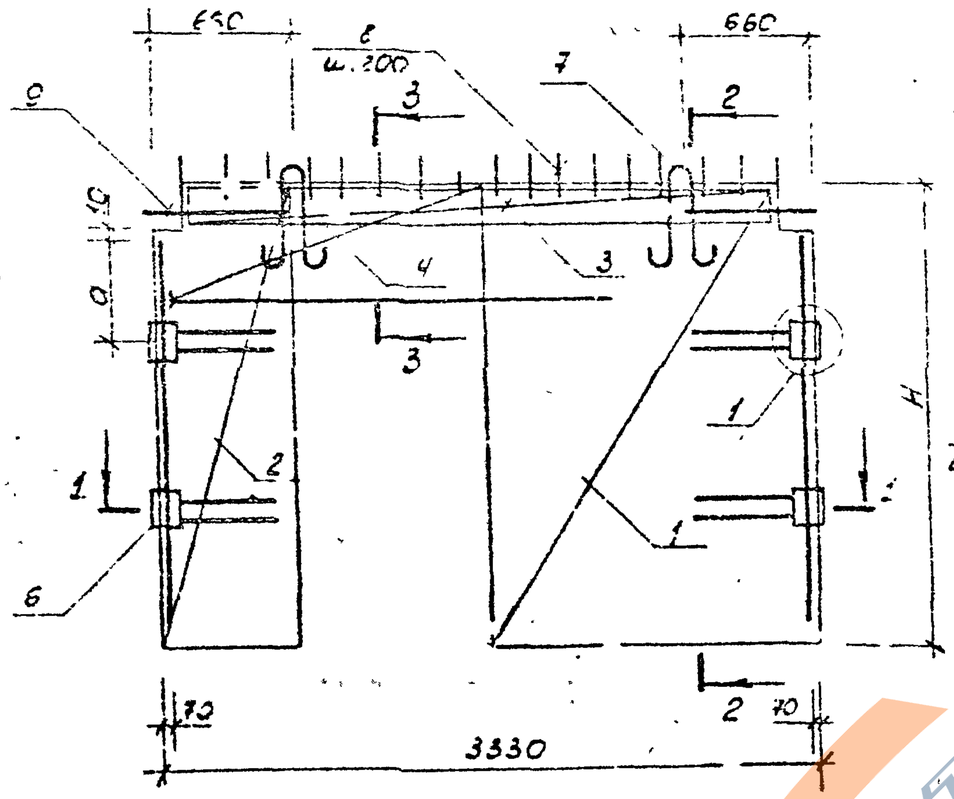

1-1

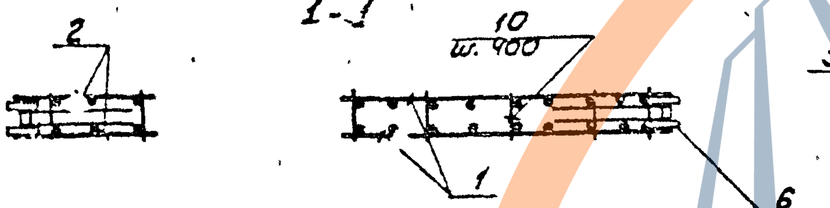

2-2

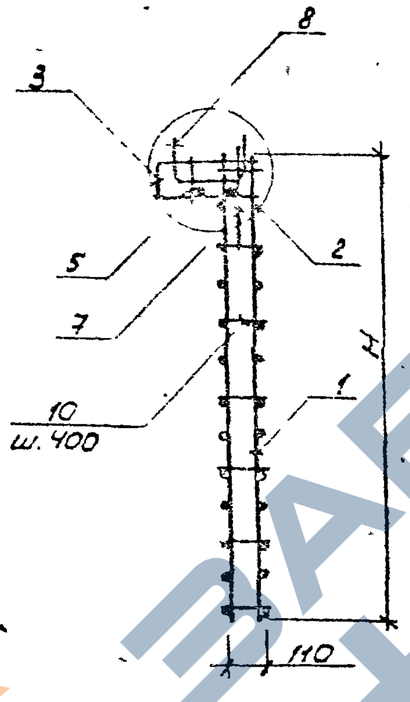

3-3

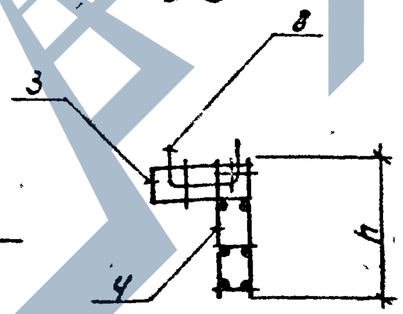

Марка каркаса	H, мм	h, мм	a, мм
КП-93	1760	250	470
КП-94	2790	380	530

Поз	Наименование	Кол. на КП		Обозначение документа
		93	94	
1	Сетка С63	2		К78
	С64		2	К79
2	С53	2		К75
	С54		2	К76
3	С41	1	1	К74
4	Каркас ОК11	1		К49
	ОК12		1	
5	КР2	1	1	К57
6	Изделие закладное МН1	2		К58
	МН2		2	
7	Петля УП1-9	2		1.400-9 Вып.1
	УП1-11		2	
8	Анкер АI	16	16	К58
9	Ф28 АIII ℓ=1000; 4.83кг	4	4	без черт.
10	6 АIII ℓ=1 0; 0.03 кг	32	56	
	Масса каркаса, кг	141,1	133,1	

Технические требования см. 1.020.1-6сп. 4-2-77.

Арматура класса АIII по ГОСТ 5781-82*

разраб.	Насибуллина		08.89
ГИП	Гильман		08.89
Гл.спец.	Горбацкий		08.89
Нач.отд.	Турдиходжаева		08.89
Н.контр.	Горбацкий		08.89

1.020.1-6сп.4-2-К25

Пространственный каркас КП-93, КП 94

Стадия	Лист	Листов
Р		1

ТашЗНИИЭП

Инв.№ подл. | Подп. и дата | Взам.инв.№

копировала Томашевич

формат А3

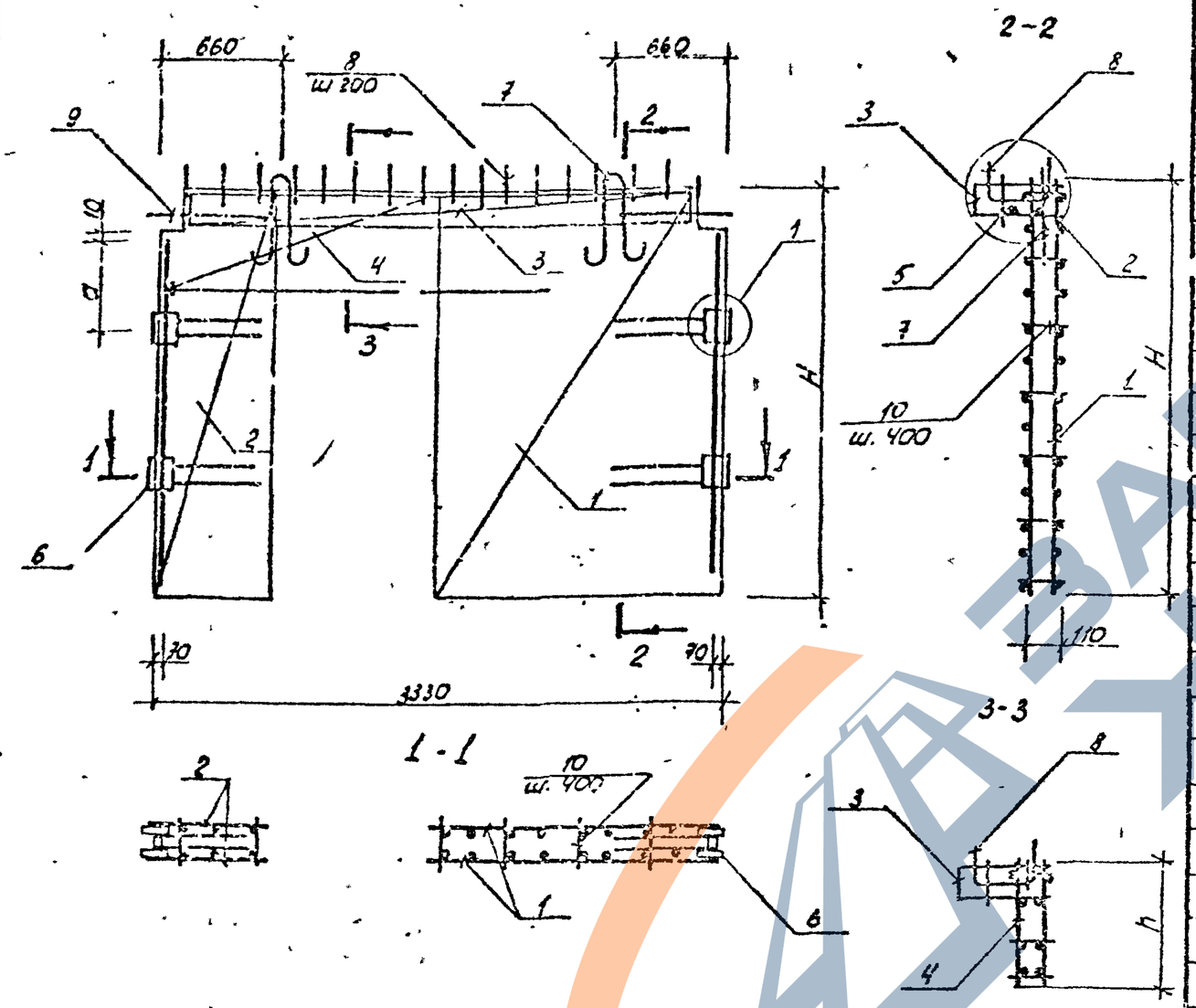

Поз.	Наименование	Кол на КП- 95	96	97	98	Обозначение документа
1	Сетка С 65	2				К 78
	С 66		2			К 79
	С 69			2		К 80
	С 70				2	К 80
2	С 55	2				К 75
	С 56		2			К 76
	С 59			2		К 77
	С 60				2	К 77
3	С 41	1	1	1	1	К 71
4	Каркас ОК 13	1				К 49
	ОК 14		1			
	ОК 17			1		К 50
	ОК 19				1	К 51
5	КР 2	1	1	1	1	К 57
6	Изделие закладное МН1	2				К 56
	МН 2		2			
	МН 3			2		
	МН 4				2	
7	Петля УП1-9	2				1.400-9 вып. 1.
	УП1-11		2	2	2	
8	Анкер А 1	16	16	16	16	К 58
9	ф28 А III l=1000; 4,83 кг	4	4	4	4	без черт.
10	6 А III l=150; 0.03 кг	32	56	64	72	
	Масса каркаса, кг	132,2	156,8	176,6	187,9	

Марка каркаса	H, мм	h, мм	a, мм
КП-95	1760	250	470
КП-96	2790	380	
КП-97	3290	880	530
КП 98	3590	1180	

Технические требования см. 1.020.1-6сп 4-2-ТТ

Арматура класса А III по гост 5781-82*

1020 1-6сп. 4-2-К-26

Разраб.	Насибулин		08.89
ГИП	Гильман		08.89
Гл. спец.	Горбацкий		08.89
Нач. отд.	Урсунбаев		08.89
Н. контр.	Горбацкий		08.89

Пространственный каркас КП-95...КП-98.

Стадия	Лист	Листов
Р		1

Таш ЗНИИЭП

Вып. 4-2

Т.К. 1.020.1-6сп

Инв. N подл. | Подп. и дата | Взам. инв. N

копировала Томашевич

формат А3

Вып. 4-2

Т.к. 1.020.1-6сп.4-2

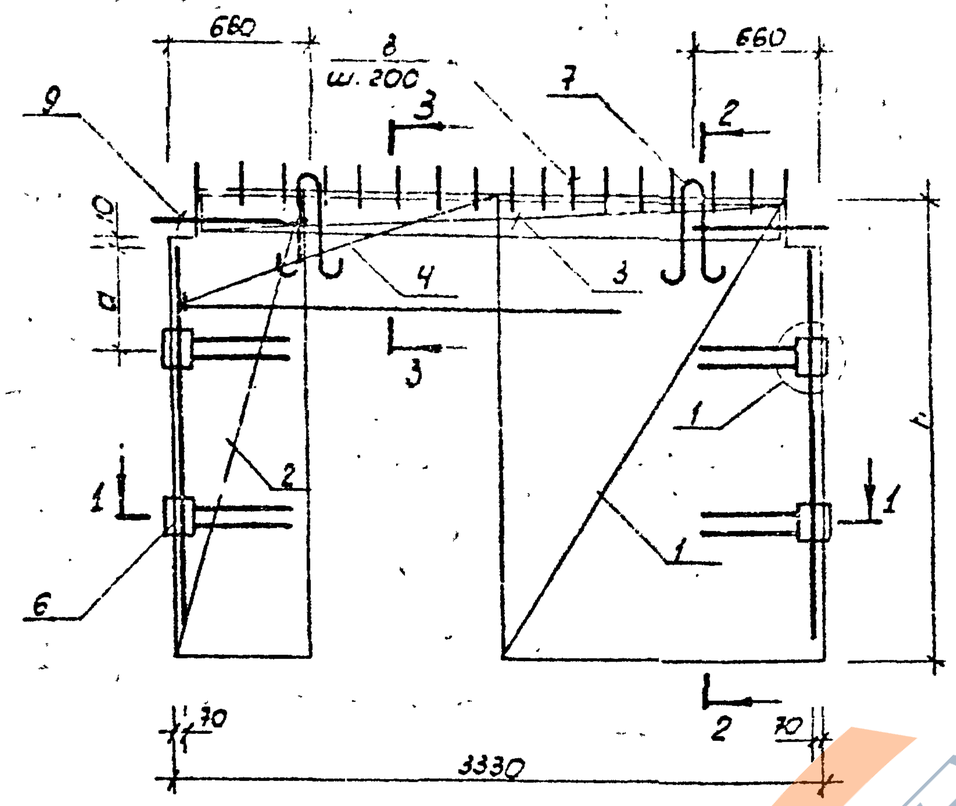

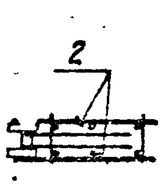

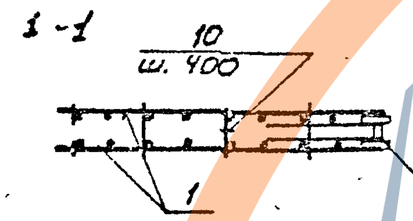

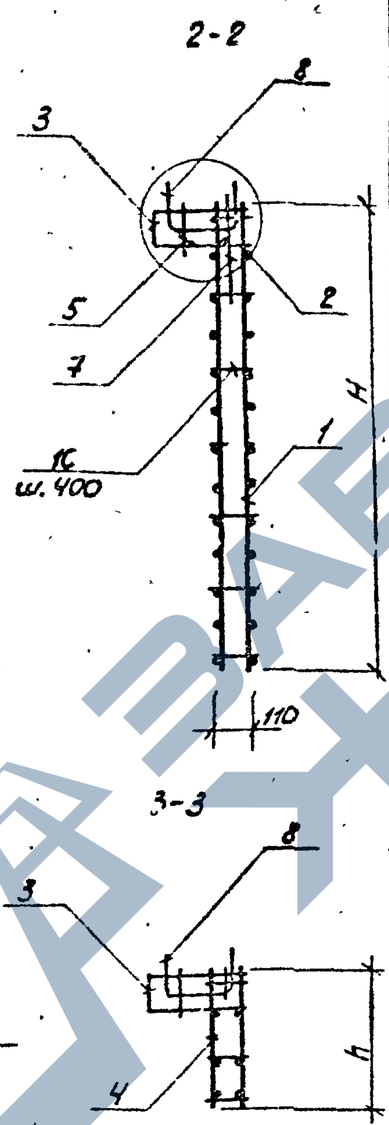

Поз	Наименование	Кол. на КП-				Обозначение документа
		99	100	101	102	
1	Сетка С67	2				К78
	С68		2			К79
	С71			2		К80
	С72				2	К80
2	С57	2				К75
	С58		2			К76
	С61			2		К77
	С62				2	К77
3	С41	1	1	1	1	К71
4	Каркас ОК15	1				К49
	ОК16		1			
	ОК18			1		К50
	ОК20				1	К51
5	КР2	1	1	1	1	К57
6	Изделие закладное МН1	2				
	МН2		2			
	МН3			2		
	МН4				2	
7	Петля УП1-9	2				1.400-9 Вып. 1
	УП1-11		2	2	2	
8	Анкер А1	16	16	16	16	К58
9	ф28 AIII, ℓ=1000; 4.83кг	4	4	4	4	без черт.
10	8 AIII, ℓ=150, 0.03кг	32	56	64	72	
	Масса каркаса, кг	162,9	199,1	223,4	245,9	

Марка каркаса	H, мм	h, мм	a, мм
КП-99	1760	250	470
КП-100	2750	380	
КП-101	3290	880	530
КП-102	3580	1180	

Технические требования см 1.020.1-6сп.4-2-ТТ.
Арматура класса AIII по ГОСТ 5781-82*

Инв.№ подл. | Подпись и дата | Взам.инв.№

1.020.1-6сп.4-2-К27

Разраб.	Насибулин		08.89
ГИП	Гильман		08.89
Гл.спец.	Горбацкий		08.89
Нач.отд.	Турсункаев		08.89
Н.контр.	Горбацкий		08.89

Пространственный каркас КП-99...КП102

Стадия	Лист	Листов
Р		1

ТашЗНИИЭП

https://zavodjbi.com/

копир. Вала Тонашевич

формат А3

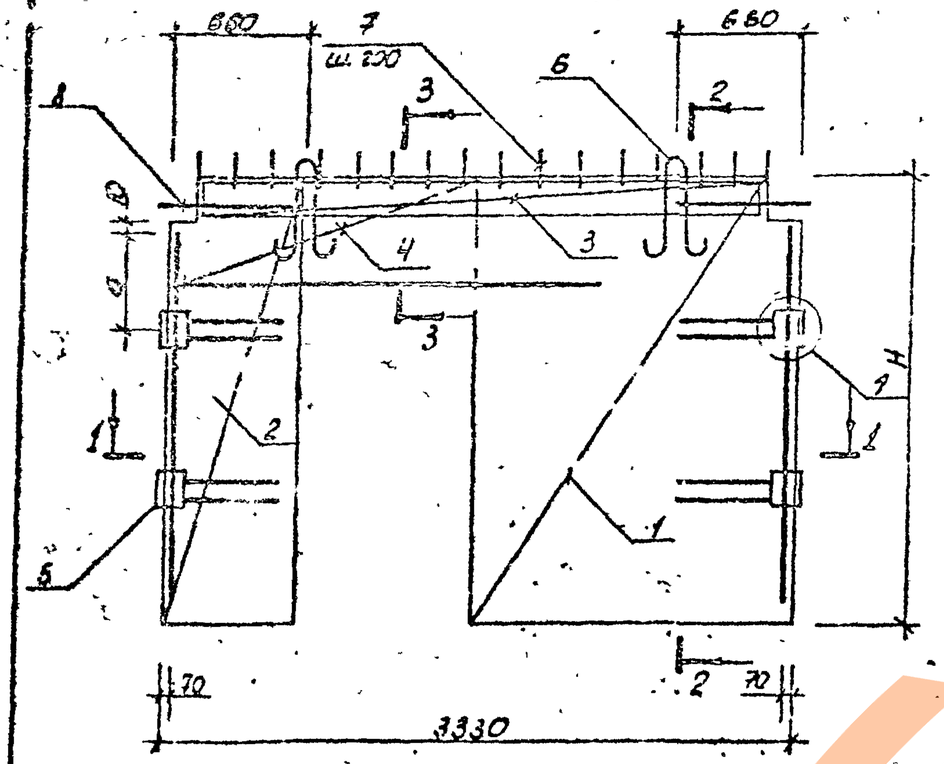

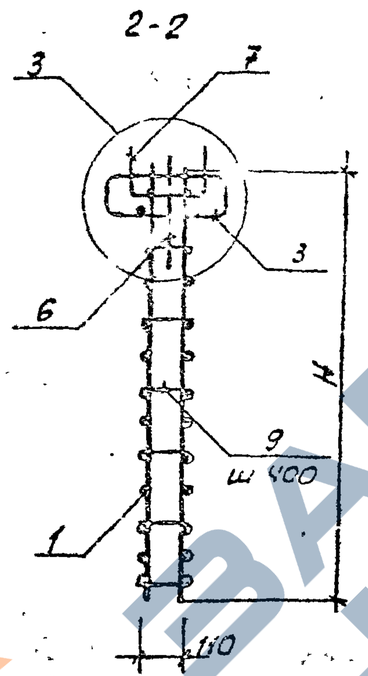

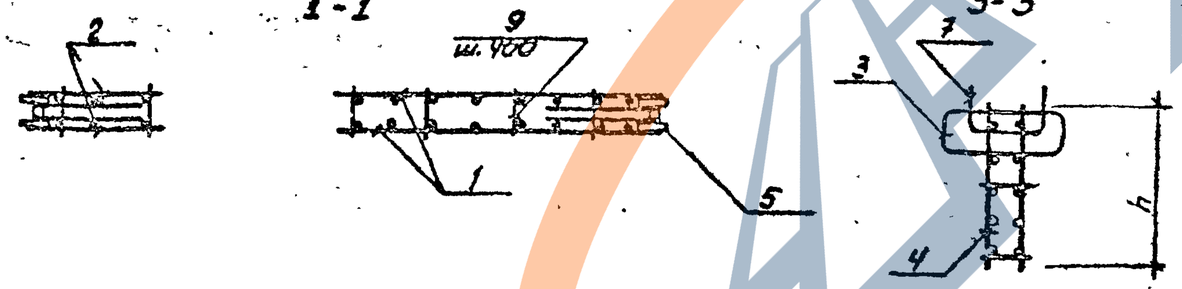

Марка каркаса	H, мм	h, мм	a, мм
КП-103	1760	250	470
КП-104	1790	380	530.

поз	Наименование	Кол. на изд. 103	Кол. на изд. 104	Обозначение документа
1	Сетка С63	2		К78
	С64		2	К79
2	С53	2		К75
	С54		3	К76
3	С41	2	2	К71
4	Каркас 0411	1		К49
	0К12		1	
5	Изделие закладное МН1	2		К52
	МН2		2	
6	Петля УП1-9	2		1.400-9 Вып. 1
	УП1-11		2	
7	Анкер А1	16	16	К58
8	Ø28 S III l=1000; 4.93 кг	4	4	без черт.
9	6 A III l=1.50; 0.03 кг.	32	56	
	Масса каркаса, кг	423,6	439,6	

Технические требования см. 1.020.1-6 сп. 4-2-ТТ.
Арматура класса А III по ГОСТ 5781-82*

Разраб.	Нагибулина		08.89
ГИП	Гильмат		08.89
Гл. спец.	Горбацкий		08.89
Нач. отд.	Арсунбаева		08.89
Н. контр.	Горбацкий		08.89

1.020.1-6 сп. 4-2 - К 28

Пространственный каркас КП-103... КП-104

Стадия	Лист	Листов
Р		1

ТашЗНИИЭП

Инв. № подл. | Подпись и дата | Взам. инв. №

Г. К. 1.020.1-6 сп

копировала Томашевич

Формат А3

Вып 4-2

Т.к. 1.020.1-6 сп

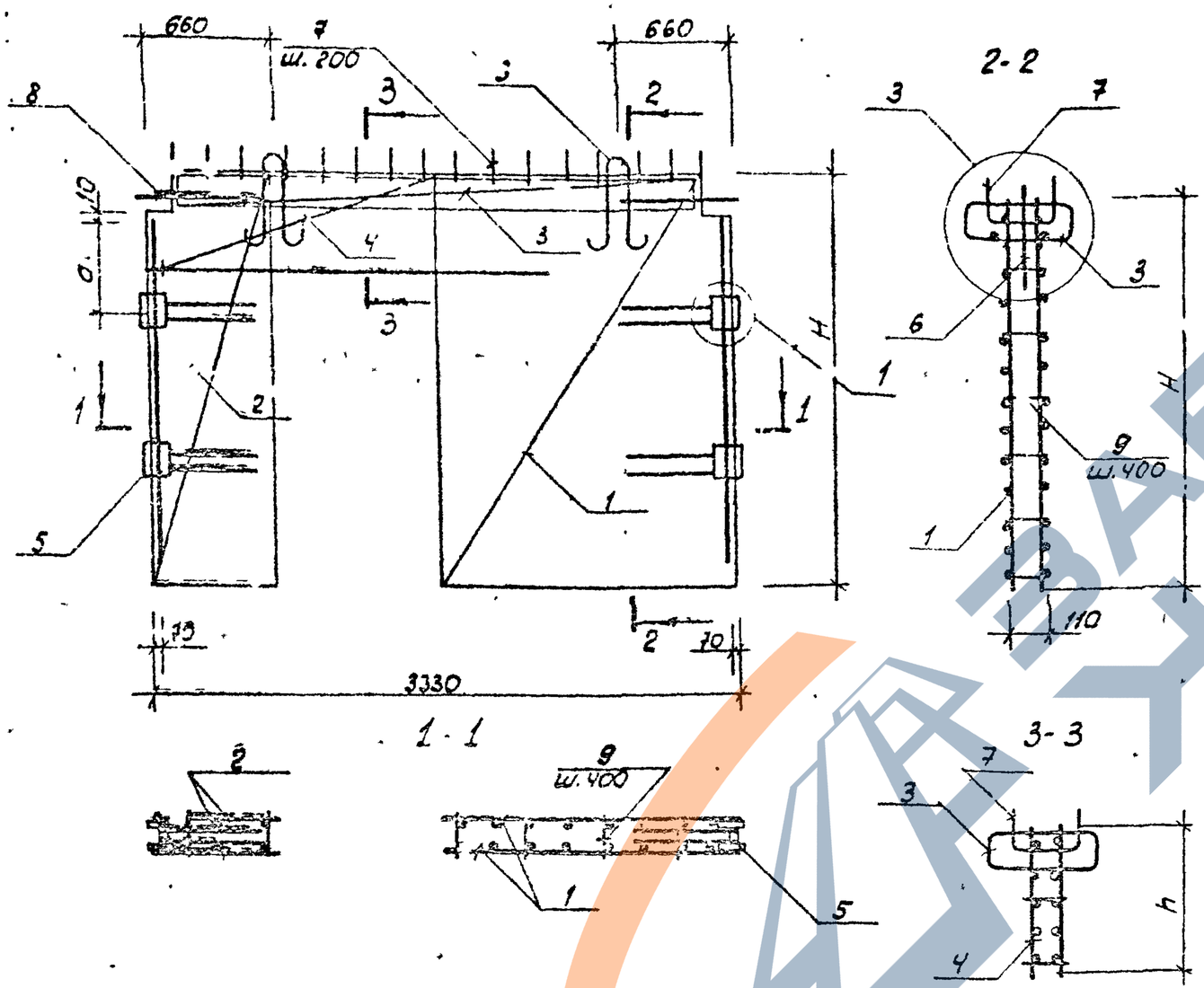

Марка каркаса	M, мм	h, мм	a, мм
КП-105	1760	250	470
КП-106	2790	380	
КП-107	3290	880	530.
КП-108	3580	1180	

Поз	Наименование	Кол. на КП- 105	106	107	108	Обозначение документа
1	Сетка С65	2				К78
	С66		2			К79
	С69			2		К80
	С70				2	
2	С55	2				К75
	С56		2			К76
	С59			2		К77
	С60				2	
3	С41	2	2	2	2	К71
4	Каркас ОК13	1				К49
	ОК14		1			
	ОК17			1		К80
	ОК19				1	К51
5.	Изделие закладное МН1	2				К56
	МН2		2			
	МН3			2		
	МН4				2	
6	Петля УП1-9	2				1.400-9 вып.1
	УП1-11		2	2	2	
7	Анкер А1	16	16	16	16	К-58
8	Ф28 А-III ℓ=1000; 4.83кг	4	4	4	4	без черт.
9	6 А-III ℓ=150; 0.03 кг	32	56	64	72	
	Масса каркаса, кг	133,7	163,3	183,1	194,4	

Арматура класса А-III по ГОСТ 5781-82*
Технические требования см. 1.020.1-6 сп 4-2-ТТ.

Разработал	Нахибуллина		08.89
ГИП	Гильман		08.89
Гл. спец.	Горбацкий		08.89
Нач. отд.	Турсунбаев		08.89
Н. контр.	Горбацкий		08.89

1.020.1-6 сп. 4-2-К 29

Пространственный каркас КП-105... КП-108

Стадия	Лист	Листов
Р		1

ТашЗНИИЭП.

Инв. № подл. | Подпись и дата | Взам. инв. №

https://zavodjbi.com/

Копировал Тимошевич

Формат А3

Вып. 4-2

Т.К. 1.020.1-6 сп.

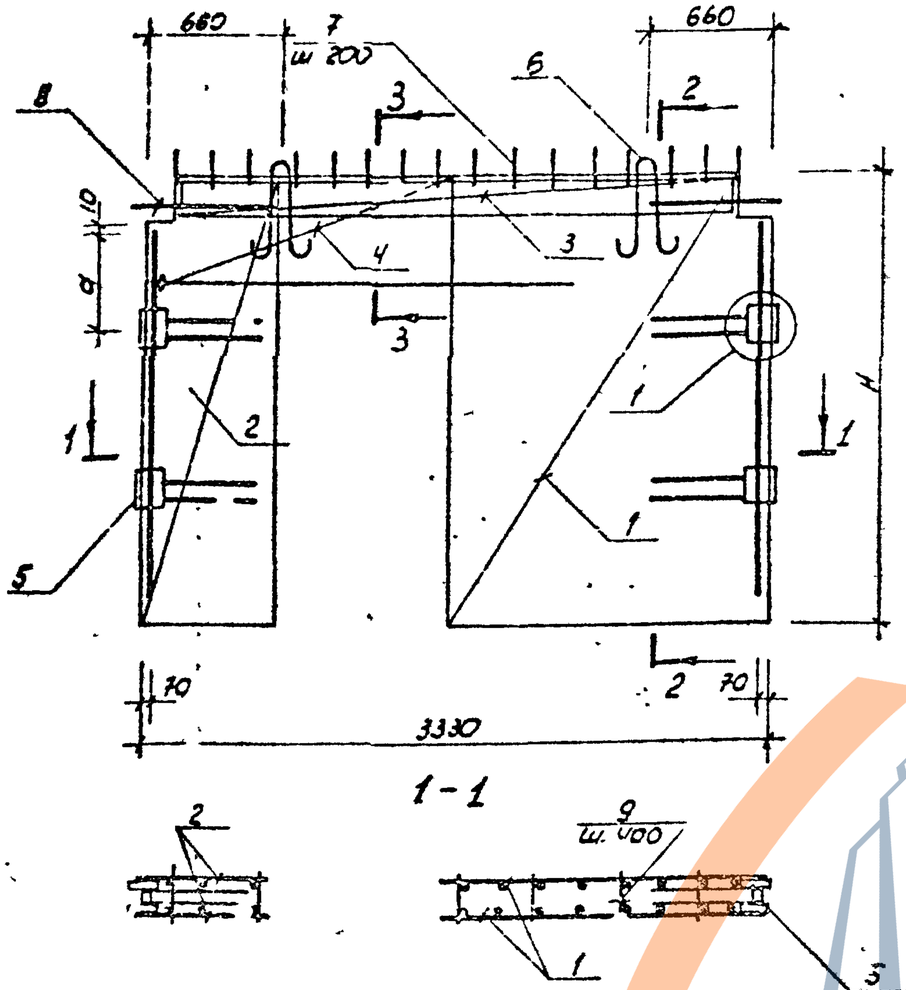

Поз	Наименование	кол на КП- 109	110	111	112	Обозначение документа
1	Сетка С67	2				К78
	С68		2			К79
	С71			2		К80
	С72				2	
2	С57	2				К75
	С58		2			К76
	С61			2		К77
	С62				2	
3	С41	2	2	2	2	К71
4	Каркас ОК15	1				К49
	ОК16		1			
	ОК18			1		К50
	ОК20				1	К51
5	Изделие закладное МН1	2				К56
	МН2		2			
	МН3			2		
	МН4				2	
6	Петля УП1-9	2				1.400-9 Вып.1
	УП1-11		2	2	2	
7	Анкер А1	16	16	16	16	К58
8.	Ф28 AIII ℓ=1000; 4,83кг	4	4	4	4	без черт.
9	6 AIII ℓ=150; 0.03кг	32	56	64	72	
	Масса каркаса, кг	169,4	205,6	229,9	253,4	

Марка каркаса	M, мм	h, мм	a, мм
КП-109	1760	250	470
КП-110	2790	380	530
КП-111	3290	880	
КП-112	3590	1180	

Арматура класса AIII по ГОСТ 5781-82*.

Технические требования см. 1.020.1-6 сп. 4-2-ТТ

Разраб	Насибуллина		03.89
ГИП	Гильман		03.89
Гл. спец.	Горбацкий		03.89
Нач. отд.	Турумбаев		03.89
Н. контр.	Горбацкий		03.89

1020.1-6 сп. 4-2-К30

Пространственный каркас КП-109... КП-112

Стадия	Лист	Листов
Р		1

ТашЗНИИЭП

Инв. № подл. | Подп. и дата | Взам. инв. №

https://zavodjbi.com/

ЗАВОД ЖБИ

Копировала Томашевич

Формат А3

Вып. 4 2

Т.К. 1020.1 6сп

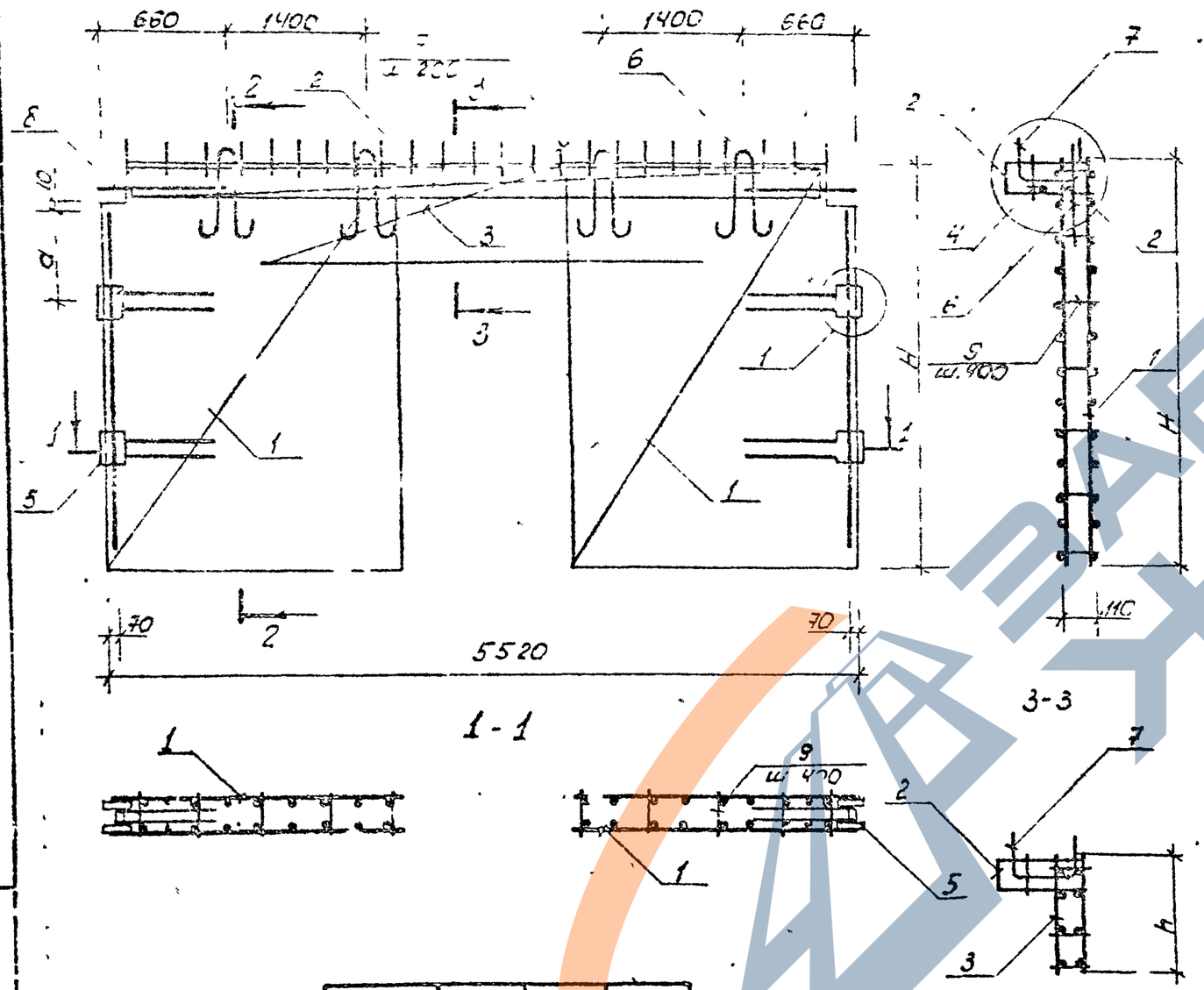

Поз	Наименование	Кол на КП 113	Кол на КП 114	Обозначение документа
1	Сетка С 73	4		К 81
	С 71		4	К 82
2	С 42	1	1	К 71
3	Каркас ОК 1	1		К 43
	ОК 2		1	
4	Кр 3	1	1	К 57
5	Изделие закладное МН 1	2		К 56
	МН 2		2	
6	Петля УП 1-9	2		1.400-9 вып. 1
	УП 1-11		2	
7	Анкер А 1	27	27	К 58
8	Ф 28 А III ℓ=1000; 4.83 кг	4	4	без. черт.
9	6 А III ℓ=150; 0.03 кг	48	84	
	Масса каркаса, кг	147,7	173,4	

Технические требования см. 1.020.1-6 сп. 4-2-ТТ

Арматура класса А III по ГОСТ 5781-82*

Марка каркаса	H, мм	h, мм	a, мм
КП-113	1760	250	470
КП-114	2790	380	530

Разраб	Часибулина		08.89
ГИП	Гильман		08.89
Гл. спец.	Горбацкий		08.89
Нач. отд.	Гусейнбаев		08.89
Н. конт.	Горбацкий		08.89

1.020.1-6 сп. 4-2-К 31

Пространственный каркас КП-113, КП-114

Стадия	Лист	Листов
Р		1

ТашЗНИИЭП

Инв. № подл. | Подп. и дата | Взам. инв. №

копировала Томашевич

формат А3

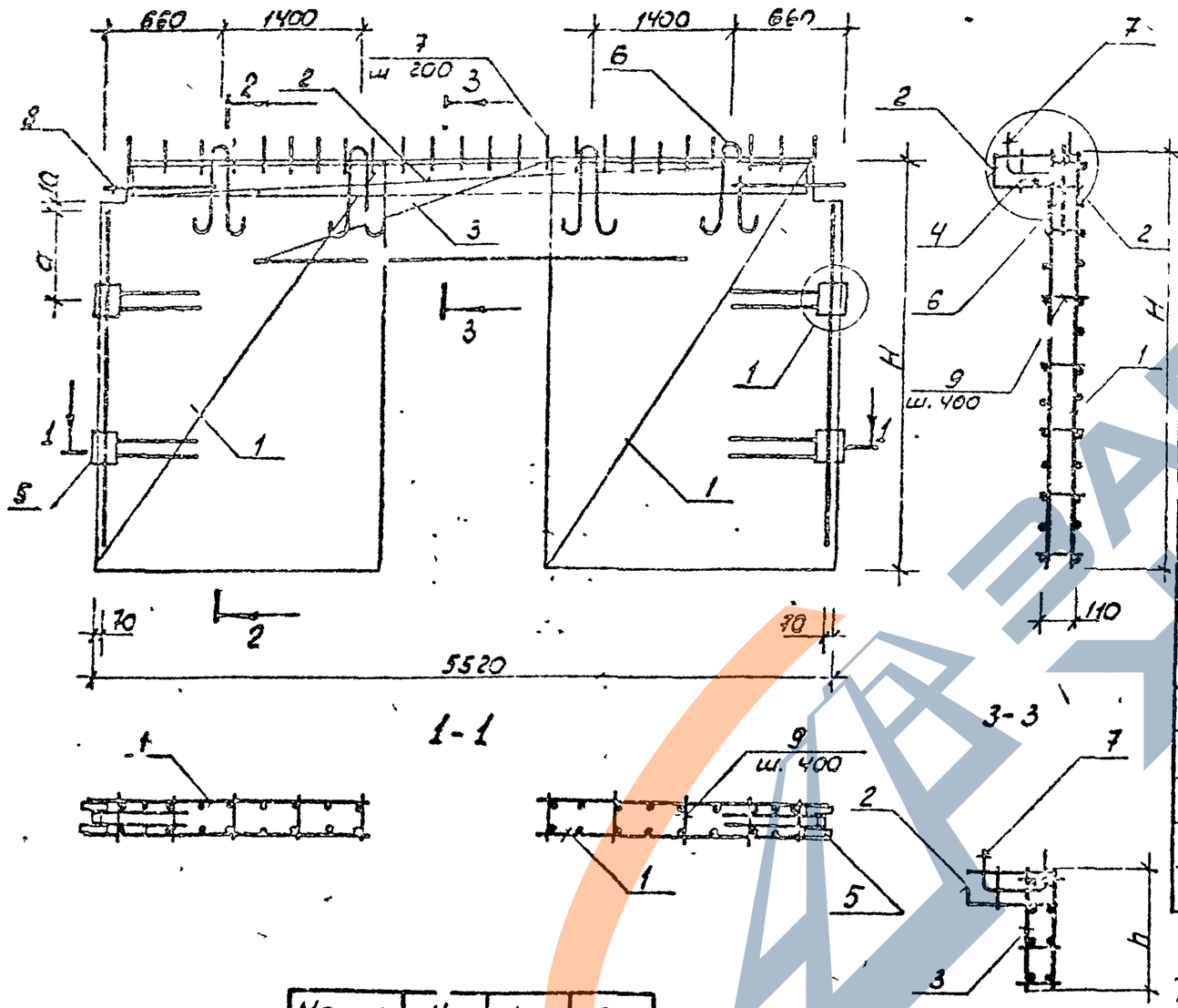

Марка каркаса	H, мм.	h, мм.	a, мм
КП-115	1760	250	470
КП-116	2790	380	
КП-117	3290	880	530.
КП-118	3590	1180	

Поз.	Наименование	Кол. на КП- 115	116	117	118	Обозначение документа
1	Сетка С75	4				К81
	С76		4			К82
	С79			4		К83
	С80				4	К83
2	С42	1	1	1	1	К71
3	Каркас ОК3	1				К43
	ОК4		1			
	ОК5			1		К45
	ОК9				1	К47
4	КР3	1	1	1	1	К57
5	Изделие закладное МН1	2				К56
	МН2		2			
	МН3			2		
	МН4				2	
6	Петля УП1-9	2				1.400-9 Вып.1
	УП1-11		2			
	УП1-13			2	2	
7	Анкер А1	27	27	27	27	К58
8	Ф 28 AIII ℓ=1000; 4.83 кг	4	4	4	4	без черт.
9	6 AIII ℓ=150; 0.03 кг	48	84	96	108	
	Масса каркаса, кг	115.3	217.0	248.3	265.6	

Технические требования см. 1.020.1-6сп.4-2-ТТ.

Арматура класса AIII по ГОСТ 5781-82*

Разраб.	Насибуллина		08.89
ГИП	Гильмуллин		08.89
Гл. спец.	Горбацкий		08.89
Нач. отд.	Арсунбаева		08.89
Н. контр.	Горбацкий		08.89

1.020.1-6сп.4-2-К32

Пространственный каркас КП-115...КП-118

Стадия	Лист	Листов
Р		1

ТашЗНИИЭП

Инв. № подл. | Подп. и дата | Взам. инв. №

https://zavodbi.com/

Копировала Томашевич

Формат А3

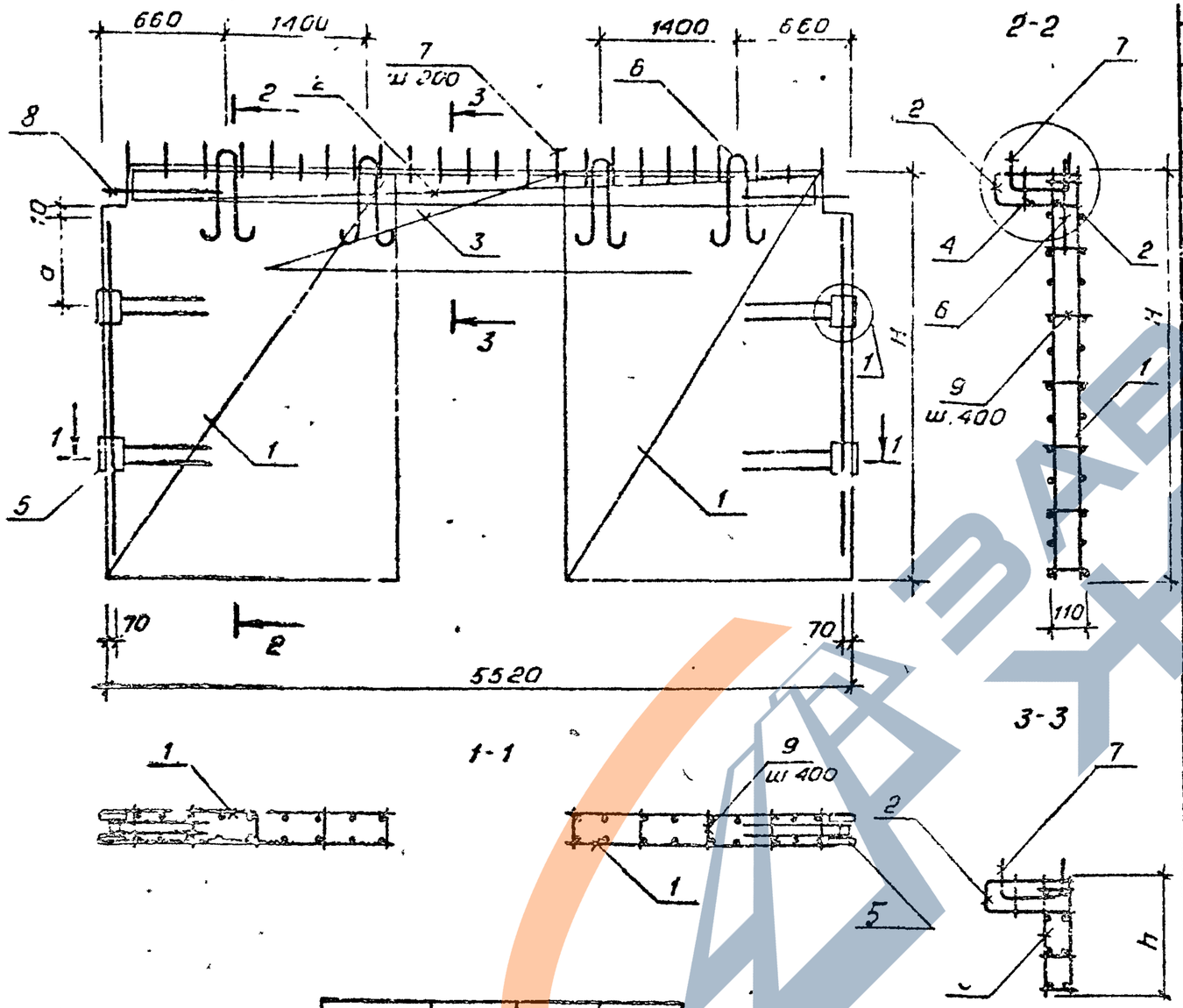

Поз.	Наименование	Кол. на кп- 119	120	121	122	Обозначение документа
1	Сетка С 77	4				К81
	С 78		4			К82
	С81			4		К83
	С82				4	
2	С 42	1	1	1	1	К 71
3	Каркас ОК 21	1				К52
	ОК 22		1			
	ОК 23			1		К 53
	ОК 24				1	К 54
4	КР 3	1	1	1	1	К 57
5	Изделие закладное МН1	2				К 56
	МН2		2			
	МН3			2		
	МН4				2	
6	Петля УП1-9	2				1.400-9 Вып.1
	УП1-11		2			
	УП1-13			2	2	
7	Анкер А1	27	27	27	27	К 58
8	ф28 А III ℓ=1000, 4,83 кг	4	4	4	4	без черт.
9	6А III ℓ=150; 0,03 кг	48	84	96	108	
	Масса каркаса, кг	223,9	296,8	329,9	356,6	

Технические требования см. 1.020.1-6 сп. 4-2-ТТ

Арматура класса А III по ГОСТ 5781-82*

Марка каркаса	H, мм	h, мм	a, мм
КП-119	1760	250	470
КП-120	2790	380	530
КП-121	3250	880	
КП-122	3590	1180	

Разраб	Насибулина		08.89
ГИП	Гильман		08.89
Гл.спец	Горбацкий		08.89
Нач отд	Турсунбаева		08.89
Н контр	Горбацкий		08.89

1.020.1-6 сп. 4-2-К33

П, остранственный каркас

КП-119... КП-122

Стадия	Лист	Листов
Р		1

ТашЗНИИЭП

Коп. Владиславлева

Формат А

Вып. 4-2

Т.К. 1.020.1-6сп

Инв. № подл. | Подпись и дата | Взам. инв. №

Вып. 4-2

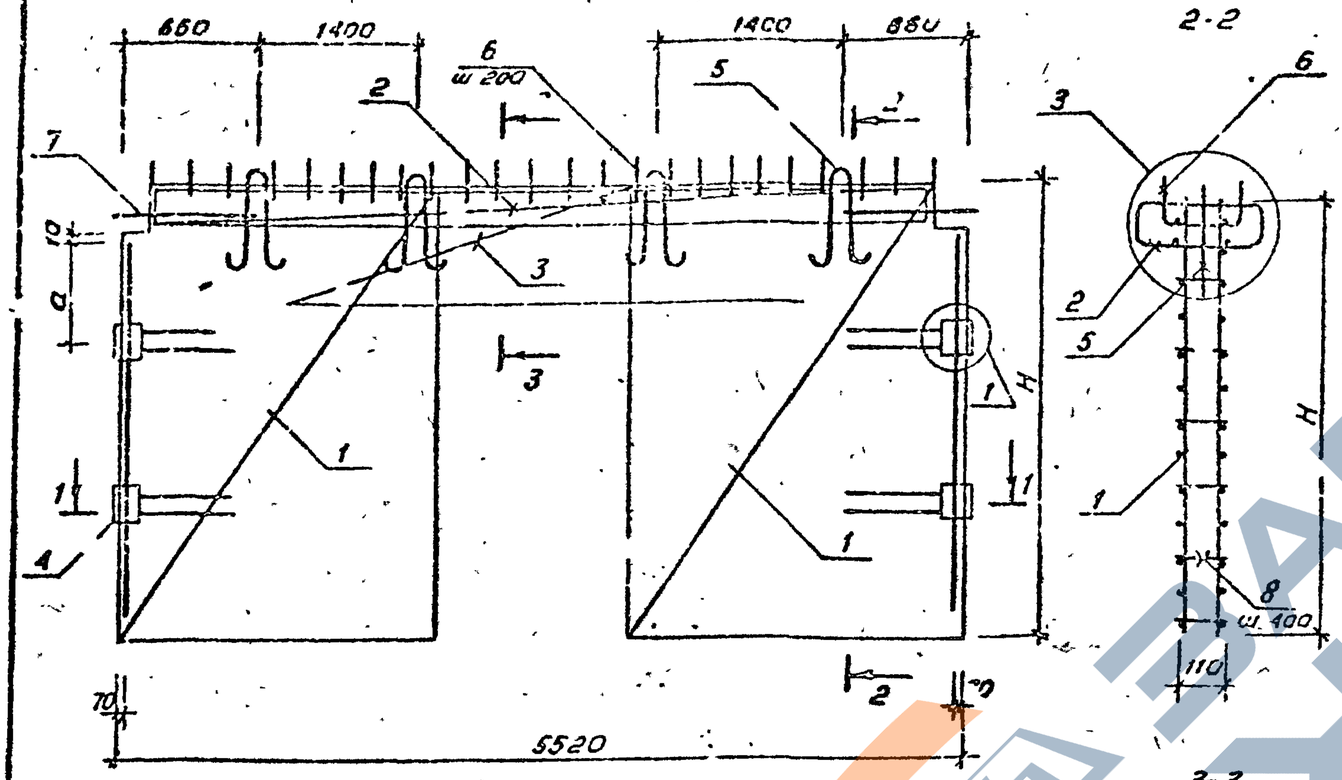

Поз.	Наименование	Кол. на кп		Обозначение документа
		123	124	
1	Сетка С73	4		К81
	С74		4	К82
2	С42	2	2	К71
3	Каркас ОК1	1		К43
	ОК2		1	
4	Изделие закладное МН1	2		К56
	МН2		2	
5	Петля УП1-9	4		1.400-9 Вып.1
	УП1-11		4	
6	Анкер А1	27	27	К58
7	ф 28 A III ℓ=1000; 4,83кг	4	4	без черт.
8	Б 4 III ℓ=150; 0,03 кг	48	84	
	Масса каркаса, кг	162,7	189,8	

Марка каркаса	H, мм	h, мм	a, мм
КП-123	1760	250	470
КП-124	2790	380	530

Технические требования см. 1.020.1-6 сп. 4-2-ТТ

Арматура класса A III по ГОСТ 5781-82*

Разраб	Насибуллина		08.89
ГИП	Гильман		08.89
Гл. спец.	Горбацкий		08.89
Нач. отд.	Турсунбаев		08.89
Н. контр.	Горбацкий		08.89

1.020.1-6 сп. 4-2-К34

Пространственный каркас КП-123, КП-124

Стадия	Лист	Листов
Р		1

ТашЗНИИЭП

Т.К. 1.020.1-6 сп.

Инв. № подл. | Подпись и дата | Взам. инв. №

Коп. Владиславлева

Формат А3

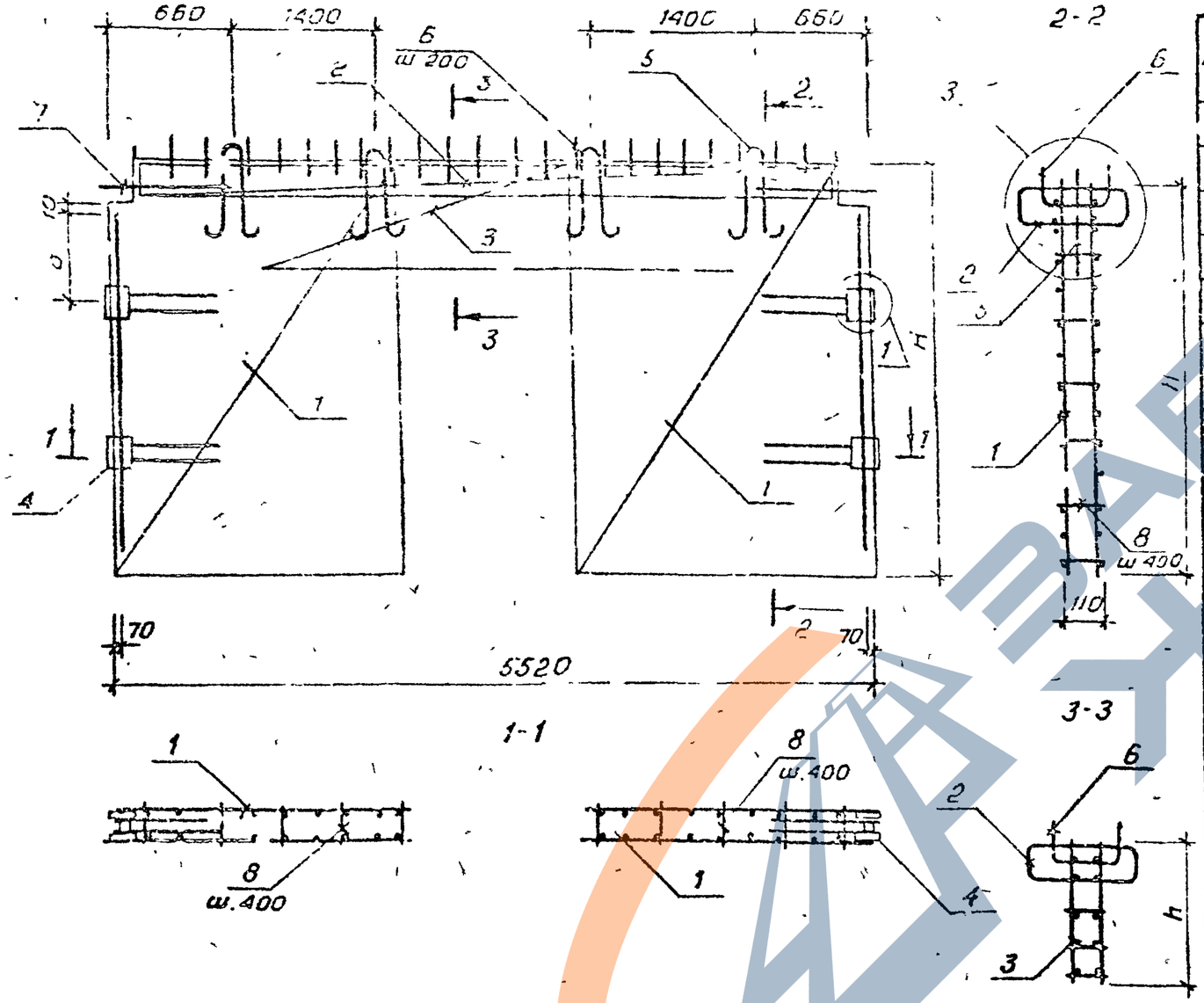

Марка каркаса	H, мм	h, мм	a, мм
КП-125	1760	250	470
КП-126	2790	380	
КП-127	3290	880	530
КП-128	3590	1180	

Поз	Наименование	Кол. на кп- 125	126	127	128	Обозначение документа
1	Сетка С75	4				К81
	С76		4			К82
	С79			4		К83
	С80				4	К83
2	С42	2	2	2	2	К71
3	Каркас ОК3	1				К43
	ОК4		1			
	ОК7			1		К45
	ОК9				1	К47
4	Изделие закладное МН1	2				К56
	МН2		2			
	МН3			2		
	МН4				2	
5	Петля УП1-9	4				1.400-9 вып. 1
	УП1-11		4			
	УП1-13			4	4	
6	Анкер А1	27	27	27	27	К58
7	ф28 А III ℓ=1000; 4,83кг	4	4	4	4	без черт.
8	6 А III ℓ=150; 0,03кг	48	84	96	108	
	Масса каркаса, кг	190,3	233,5	261,0	284,3	

Технические требования см. 1.020.1-6сп.4-2-ТТ

Арматура класса А III по ГОСТ 5781-82*

Разраб	Насибуллина		08.89
ГИП	Гильман		08.89
Гл спец	Горбацкий		08.89
Нач отд	Турсунбаев		08.89
Н контр	Горбацкий		08.89

1.020.1-6сп.4 2-К35

Пространственный каркас КП-125... КП-128

Стадия	Лист	Листов
Р		1

ТашЗНИИЭП

Т.К. 1.020.1-6сп.4-2 Вып. 1

Инв. № подл. | Подпись и дата | Взам. инв. №

Кол. Владиславлева

Формат А3

https://zavodjbi.com/

Вып. 4-2

Т.К. 1.020.1-6сп

Инв.№подл. | Подпись и дата | Взам.инв.№

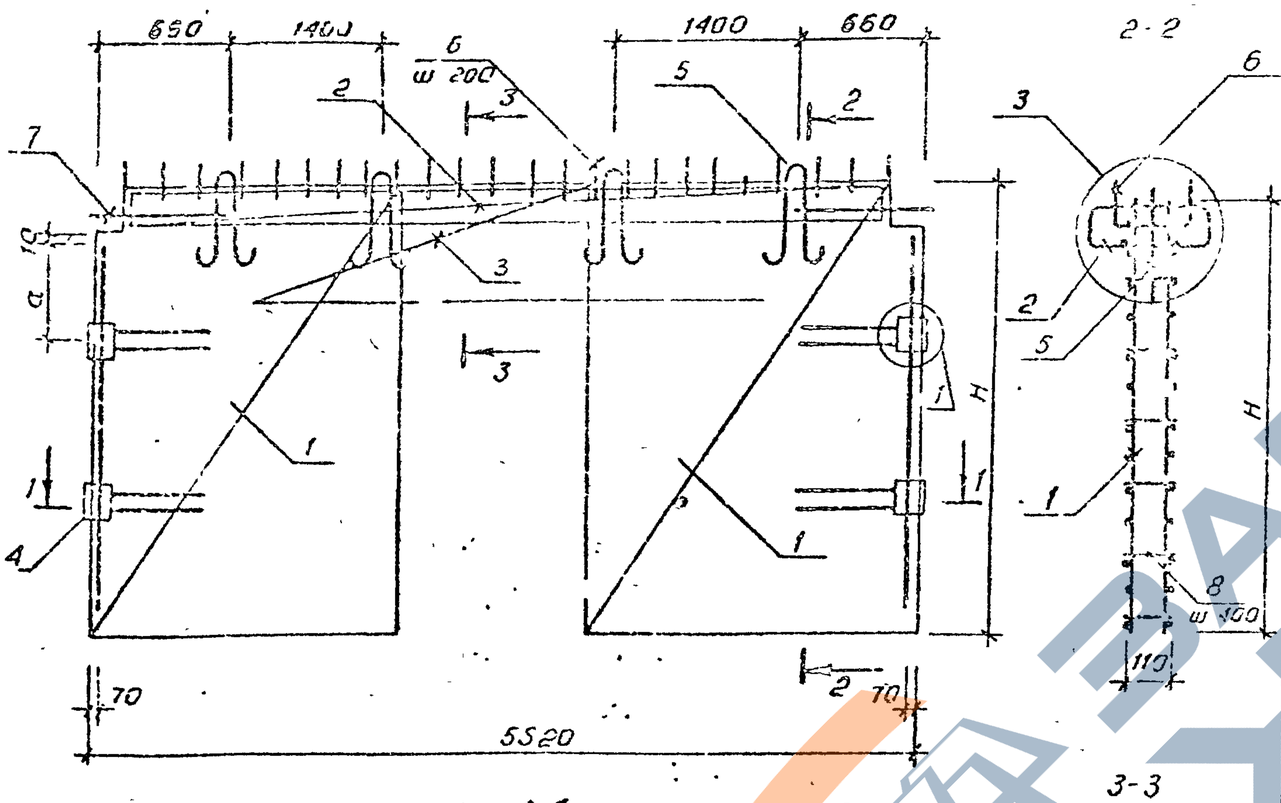

Марка каркаса	H, мм.	h, мм	a, мм
КП-129	1760	250	410
КП-130	2790	380	
КП-131	3290	880	530
КП-132	3590	1180	

Поз	Наименование	Кол на КП- 129	130	131	132	Обозначение документа
1	Сетка С77	4				К81
	С78		4			К82
	С81			4		К83
	С82				4	
2	С42	2	2	2	2	К71
3	Каркас ОК21	1				К52
	ОК22		1			
	ОК23			1		К53
	ОК24				1	К54
4	Изделие закладное МН1	2				К56
	МН2		2			
	МН3			2		
	МН4				2	
5	Петля УП1-9	4				1.400-3 вып.1
	УП1-11		4			
	УП1-13			4	4	
6	Анкер А1	27	27	27	27	К58
7	ф28 А III ℓ=1000; 4,83кг	4	4	4	4	без чер.
8	6 А III ℓ=150; 0,03кг	48	84	96	108	
	Масса каркаса, кг	238,9	303,2	348,6	395,2	

Технические требования см. 1.020.1-6сп.4-2-ТТ

Арматура класса А III по ГОСТ 5781-82*

Разраб	Насибуллин		08.89
ГИП	Гильмо.I		08.89
Гл.спец	Горбацкий		08.89
Нач.отд	Турсунбаев		08.89
Н.контр	Горбацкий		08.89

1.020.1-6сп.4-2-К35

Пространственный каркас КП-129 ... КП-132

Стадия	Лист	Листов
Р		1

ТашЗНИИЭП

Коп. Владиславлева

Формат А3

Вып 4-2

Т.К. 1.020.1-6сп

Инв.№подл. | Подпись и дата | Взам.инв.№

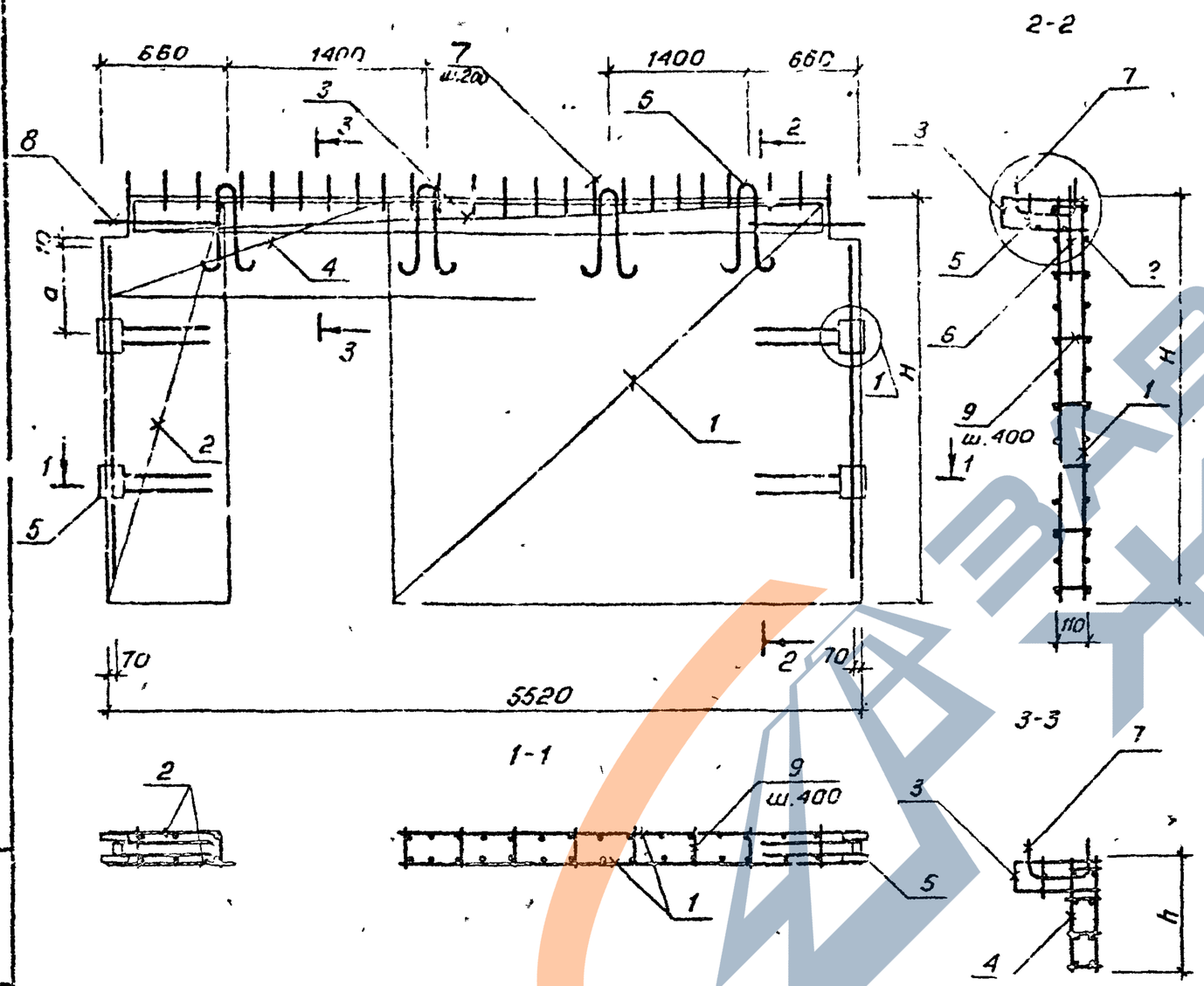

Марка каркаса	H, мм	h, мм	a, мм
КП-133	1760	250	470
КП-134	2790	380	530

Поз.	Наименование	Кол. накл. 133	Кол. накл. 134	Обозначение документа
1	Сетка С83	2		К84
	С84		2	К85
2	С53	2		К75
	С54		2	К76
3	С42	1	1	К71
4	Каркас ОК1	1		К43
	ОК2		1	
	КР3	1	1	
5	Изделие закладное МН1	2		К56
	МН2		2	
6	Петля УП1-9	4		1.400-9 Вып.1
	УП1-11		4	
7	Анкер А1	27	27	К58
8	Ф28 А III ℓ=1000; 4,83кг	4	4	без черт.
9	6 А III ℓ=150; 0,03кг	48	84	
	Масса каркаса, кг	152,6	180,3	

Технические требования см. 1.020.1-6сп.4-2-ТТ

Арматура класса А III по ГОСТ 5781-82*

Разраб	Насибуллина		08.89
ГИП	Гильман		08.89
Гл.спец	Горбацкий		08.89
Нач.отд	Турсунбаев		08.89
Н.контр	Горбацкий		08.89

1.020.1-6сп.4-2-К37

Пространственный каркас КП-133, КП-134

Стадия	Лист	Листов
Р		1

ТашЗИИЭП

Коп. Владиславлева

Формат А3

https://zavodjbi.com/

Вып. 4-2

Т.К. 1.020.1-6сп

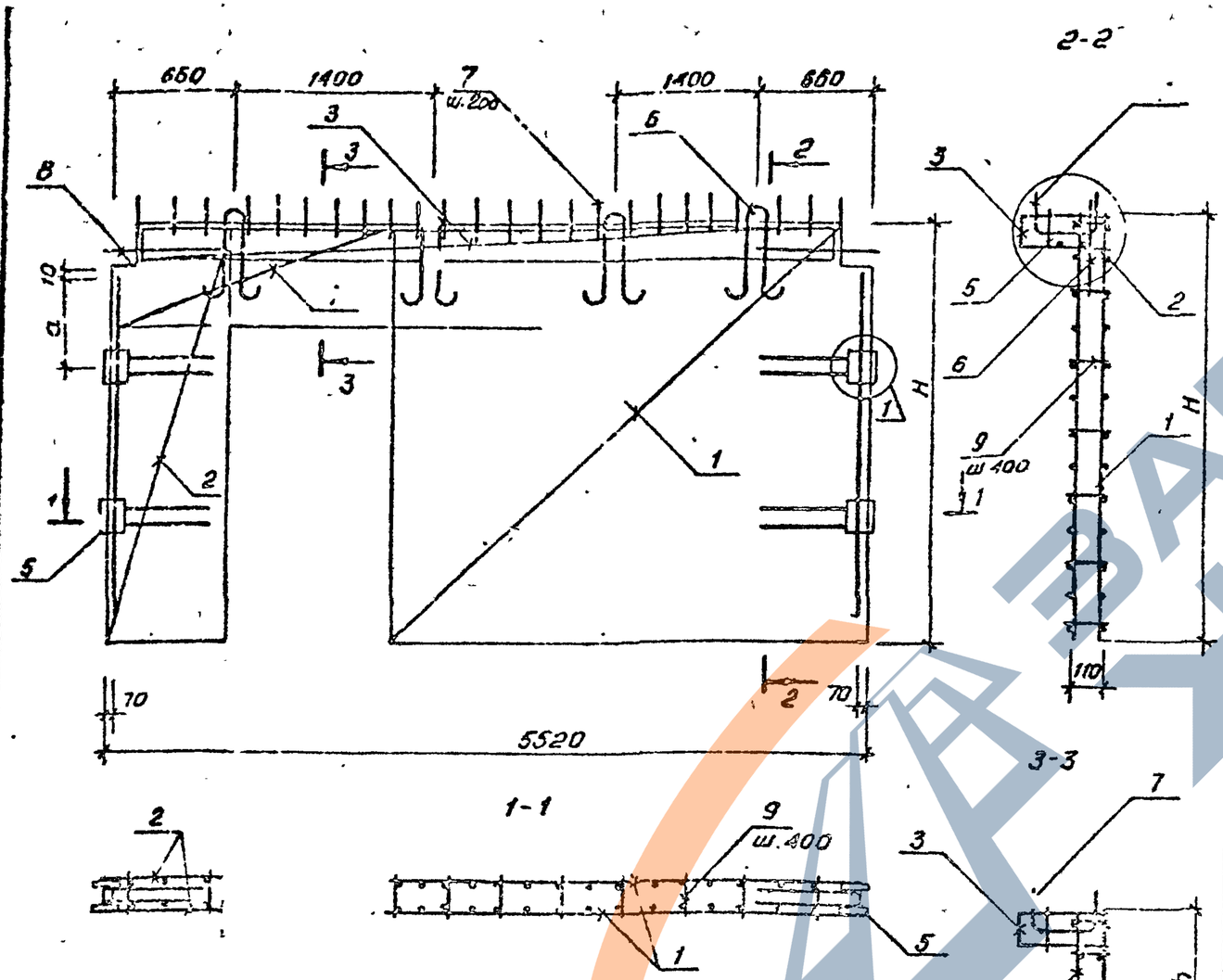

Марка каркаса	H, мм	h, мм	a, мм
КП-135	1760	250	470
КП-136	2780	360	
КП-137	3290	880	630
КП-138	3590	1180	

Технические требования см. 1.020.1-6сп 4-2-ТТ

Арматура класса AIII по ГОСТ 5781-82*

Поз	Наименование	Кол на кп- 135	136	137	138	Обозначение документа
1	Сетка С55	2				К84
	С88		2			К85
	С89			2		К88
	С90				2	К86
2	С55	2				К75
	С56		2			К76
	С59			2		К77
	С60				2	
3	С42	1	1	1	1	К71
4	Каркас ОК3	1				К43
	ОК4		1			
	ОК7			1		К45
	ОК9				1	К47
	КР3	1	1	1	1	К57
5	Изделие закладное МН1	2				К58
	МН2		2			
	МН3			2		
	МН4				2	
6	Петля УП1-9	4				1.400-9 Вып. 1
	УП1-11		4			
	УП1-13			4	4	
7	Анкер А1	27	27	27	27	К58
8	ф28 AIII ℓ=1000; 4,83кг	4	4	4	4	без черт
9	6 AIII ℓ=150; 0,03кг	48	84	96	108	
	Масса каркаса, кг	180,7	227,7	258,6	289,5	

Разраб.	Насибуллин		03.89
ГИП	Гильман		03.89
Гл.спец.	Горбацкий		03.89
Нач.отд.	Турсунбаев		03.89
Н.контр.	Горбацкий		03.89

1.020.1-6сп. 4-2-КЭ3

Пространственный каркас КП-135... КП-138

Стадия	Лист	Листов
Р		1

ТашЗНИИЭП

Инв.№ подл.	Подпись и дата	Взам.инв.№
Инв.№ подл.		

Коп. Владиславлево

Формат А3

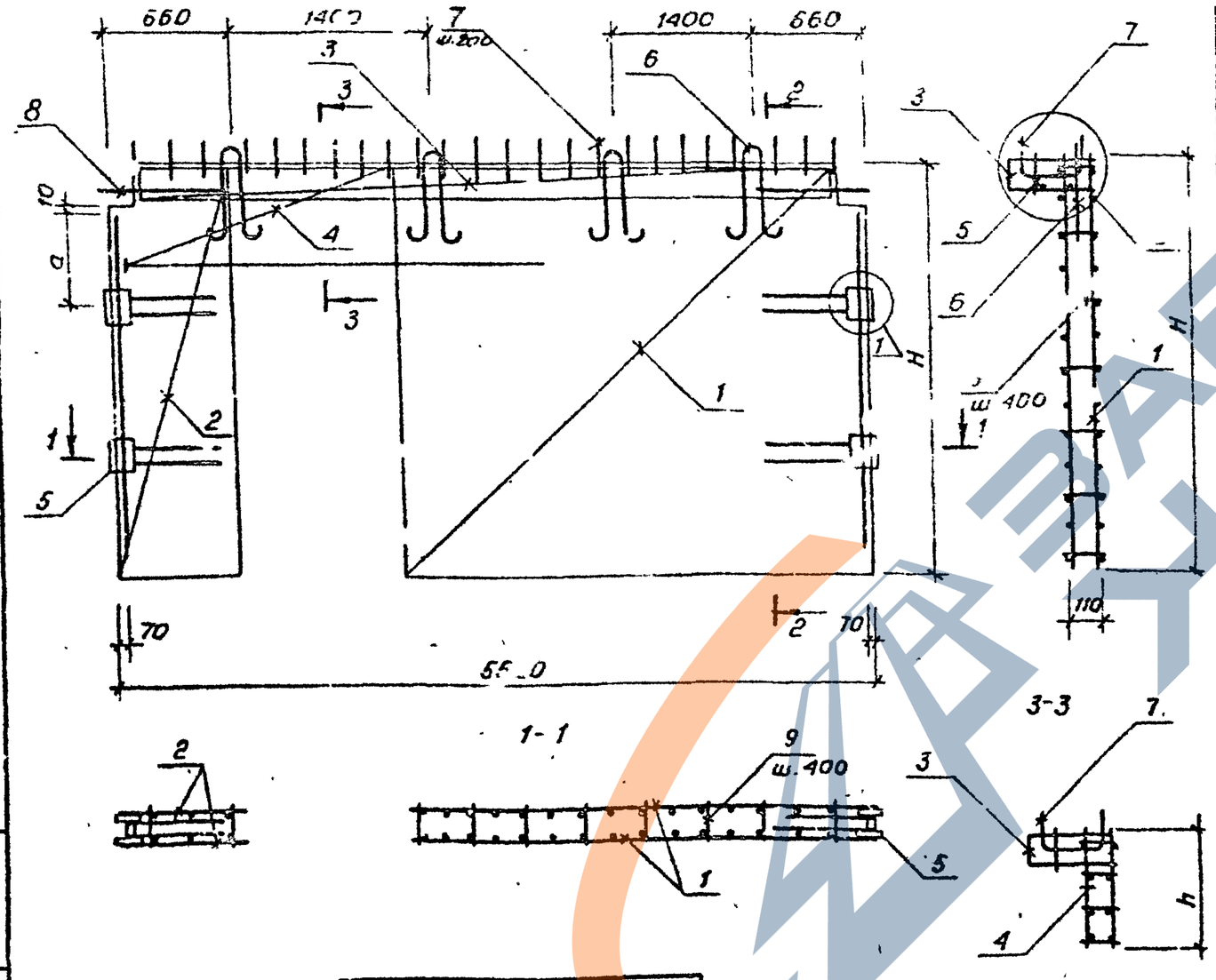

Поз.	Наименование	Кол. на кп. 139	140	141	142	Обозначение документа
1	Сетка С87	2				К84
	С89		2			К85
	С91			2		К86
	С92				2	К86
2	С57	2				К75
	С58		2			К76
	С61			2		К77
	С62				2	
3	С42	1	1	1	1	К71
4	Каркас ОК15	1				К49
	ОК16		1			
	ОК18			1		К50
	ОК20				1	К51
	КР3	1	1	1	1	К57
5	Изделие закладное МН1	2				К58
	МН2		2			
	МН3			2		
	МН.				2	
6	Петля УП1-9	4				1.400-9 Вып. 1
	УП1-11		4			
	УП1-13			4	4	
7	Анкер А1	27	27	27	27	К58
8	[illegible] е=1000; 4,83кг	4	4	4	4	без черт.
9	БА III е=150; 0,03кг	48	84	96	108	
	Масса каркаса, кг	229,1	294,9	338,5	371,8	

Арматура класса А III по ГОСТ 5781-82*
Технические требования см. 1.020.1-6сп.4-2-ТТ

Марка каркаса	H, мм	h, мм	a, мм
КП-139	1760	250	470
КП-140	2790	380	530
КП-141	3290	880	
КП-142	3590	1180	

1.020.1-6сп.4-2-К39

Разраб.	Насибулина		08.89
ГИП	Гильман		08.89
Гл.спец.	Горбацкий		08.89
Нач.отд.	Турсунбаев		08.89
Н.контр.	Горбацкий		08.89

Пространственный каркас КП-139... КП-142

Стадия	Лист	Листов
Р		1

ТашЗНИИЭП

Коп. Владиславлева Формат А3

Т.К. 1.020.1-6сп

Вып. 4-2

Инв.№подл. | Подпись и дата | Взам.инв.№

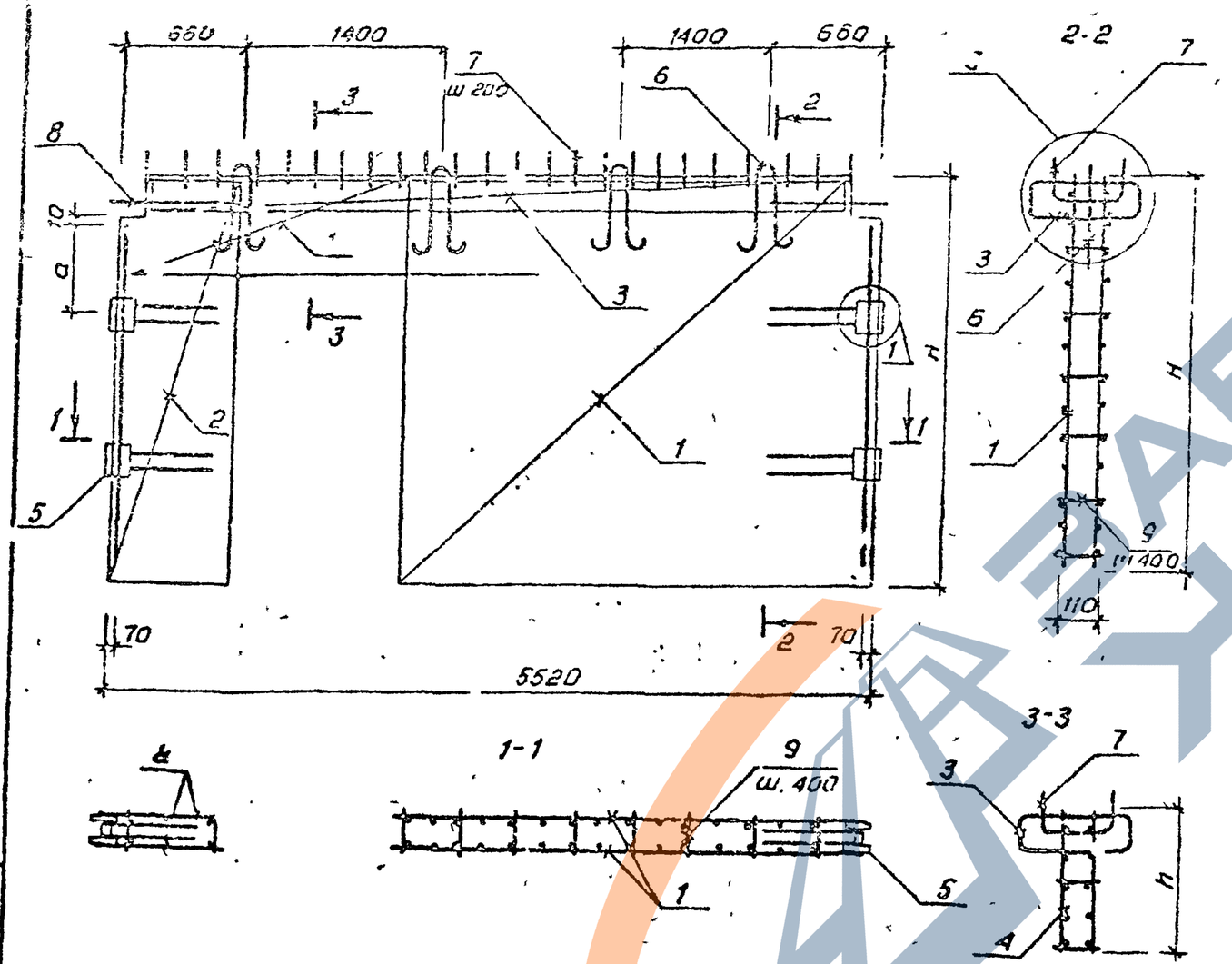

Поз	Наименование	Кол. накл. 143	Кол. накл. 144	Обозначение документа
1	Сетка С83	2		К 84
	С84		2	К 85
2	С53	2		К 75
	С54		2	К 76
3	С42	2	2	К 71
4	Каркас ОК1	1		К 43
	ОК2		1	
5	Изделие закладное МН1	2		К 56
	МН2		2	
6	Петля УП1-9	4		1.400-9 Вып. 1
	УП1-11		4	
7	Анкер А1	27	27	К 58
8	ф 28 А III ℓ=1000; 4,83кг	4	4	без черт.
9	6 А III ℓ=150; 0,03кг	48	84	
	Масса каркаса, кг	163,7	191,4	

Марка каркаса	H, мм	h, мм	a, мм
КП-143	1760	250	470
КП-144	2790	380	630

Технические требования см. 1.020.1-6сп. 4-2-ТТ

Арматура класса А III по ГОСТ 5781-82*

Разраб.	Насибулина		08.89
ГИП	Гильман		08.89
Гл.спец.	Гарбацкий		08.89
Нач.отд.	Турсунбаева		08.89
Н.контр.	Бобацкий		08.89

1.020.1-6сп.4-2-К40

Пространственный каркас КП-143, КП-144

Стадия	Лист	Листов
Р		1

ТашЗНИИЭП

Т.К. 1.020.1-6сп

Вып 4-2

Инв.№ подл. | Подпись и дата | Взам. инв.№

Коп. Владиславлева

Формат А3

Вып. 4-2

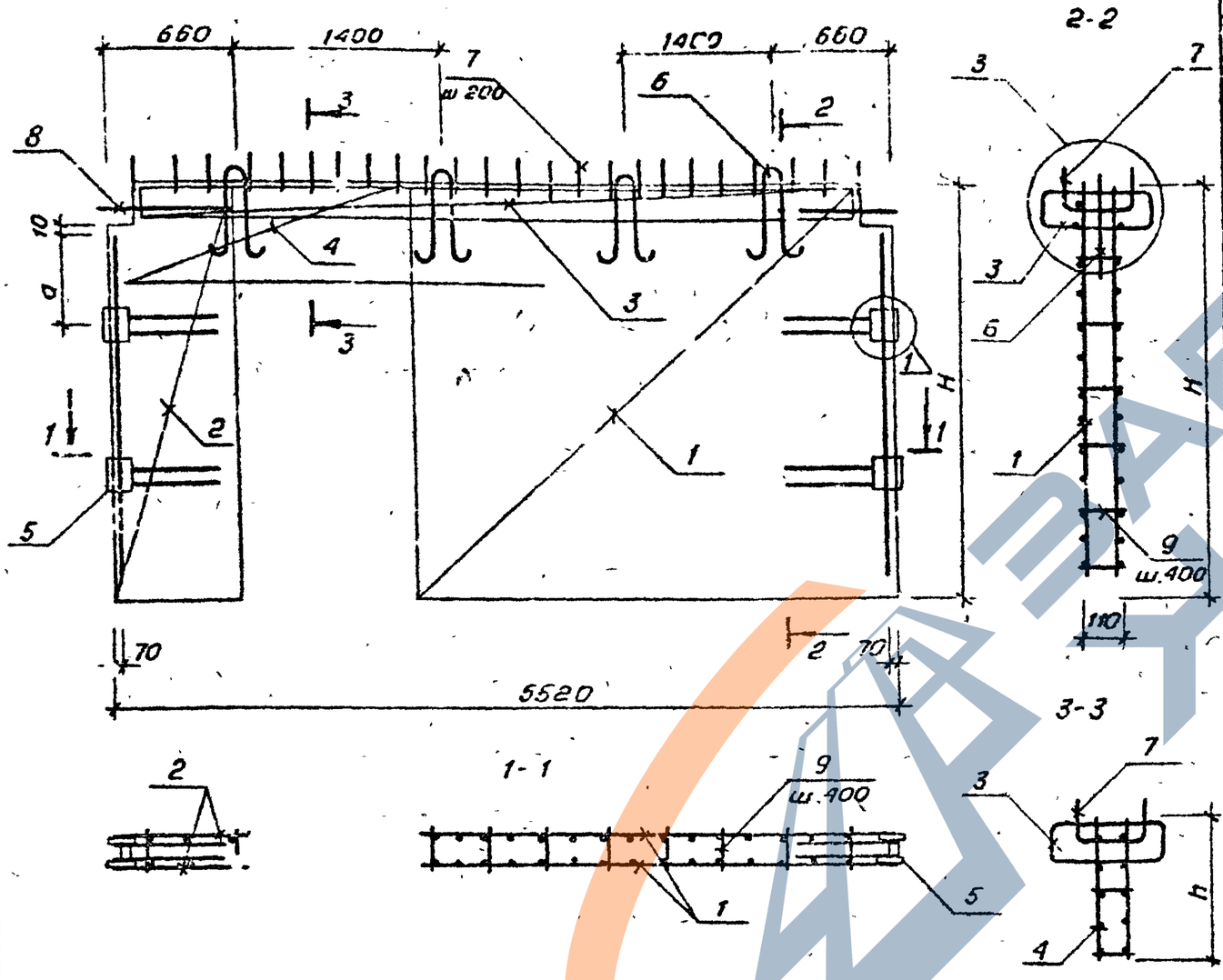

Марка каркаса	H, мм	h, мм	a, мм
КП-145	1760	250	470
КП-146	2790	380	530
КП-147	3290	880	
КП-148	3590	1180	

Технические требования см. 1.020.1-6сп.4-2-ТТ

Арматура класса AIII по ГОСТ 5781-82*

Поз	Наименование	Кол. на КП- 145	146	147	148	Обозначение документа
1	Сетка С85	2				К84
	С86		2			К85
	С89			2		К86
	С90				2	
2	С55	2				К75
	С56		2			К76
	С59			2		К77
	С60				2	
3	С42	2	2	2	2	К71
4	Каркас ОК3	1				К43
	ОК4		1			
	ОК7			1		К45
	ОК9				1	К47
5	Изделие закладное МН1	2				К56
	МН2		2			
	МН3			2		
	МН4				2	
6	Петля УП1-9	4				1.400-9 вып.1
	УП1-11		4			
	УП1-13			4	4	
7	Анкер А1	27	27	27	27	К58
8	ФССА III ℓ=1000, 4,83кг	4	4	4	4	без черт.
9	БА III ℓ=150; 0,03кг	48	84	96	108	
	Масса каркаса, кг	240,2	305,9	349,6	382,8	

1.020.1-6сп.4-2-К41

Разраб	Насибуллина		08.89
ГИП	Гильман		08.89
Гл.спец.	Горбацкий		08.89
Нач.отд	Гурсунбаева		08.89
Н.контр.	Горбацкий		08.89

Пространственный каркас К.-14 ... КП-148

Стадия	Лист	Листов
Р		1

ТашЗНИИЭП

Т.К. 1.020.1-6сп

Инв.№ подл. | Подпись и дата | Взам.инв.№

эп. Владиславлева

Формат А3

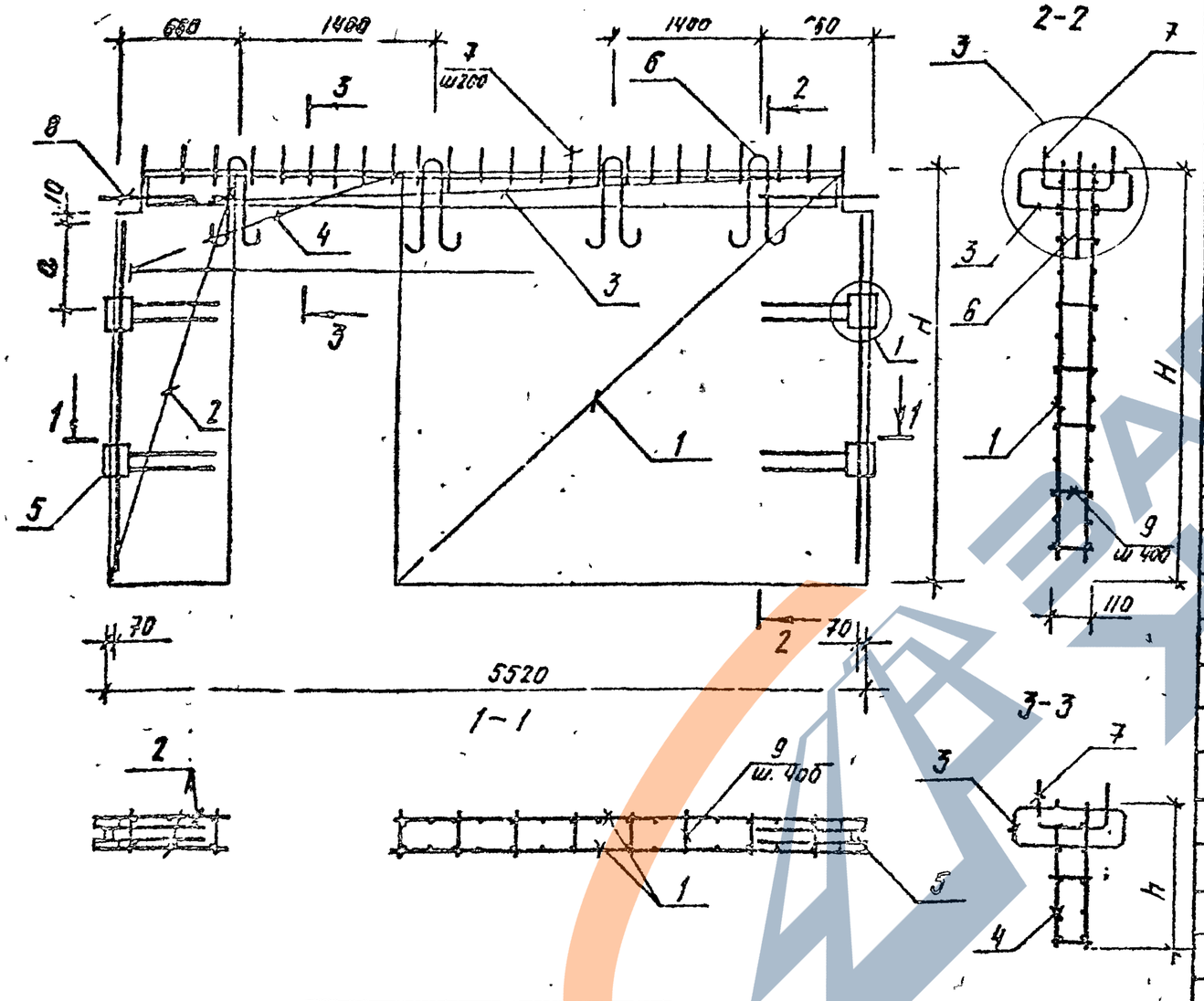

Поз	Наименование	Кол. на КП- 149	150	151	152	Обозначение документа.
1	Сетка С 87	2				К84
	С 88		2			К85
	С 91			2		К86
	С 92				2	
2	С 57	2				К75
	С 58		2			К76
	С 61			2		К77
	С 62				2	
3	С 42	2	2	2	2	К71
4	Каркас ОК15	1				К49
	ОК16		1			
	ОК18			1		К50
	ОК20				1	К51
5	Изделие закладное МН1	2				К56
	МН2		2			
	МН3			2		
	МН4				2	
6	Петля УП1-9	4				1.400-9. вып. 1.
	УП1-11		4			
	УП1-13			4	4	
7	Анкер А1	27	27	27	27	К58
8	⌀28АIII ℓ=1000; 4.83кг.	4	4	4	4	без черт.
9	6АIII. ℓ=150; 0,03кг	48	84	96	108	
	Масса каркаса, кг	240,2	306,9	349,6	382,8	

Марка каркаса	H, мм	h, мм	a, мм
КП-149	1750	250	470
КП-150	2790	380	530
КП-151	3290	880	
КП-152	3590	1180	

Технические требования см. 1.020.1-6сп 4-2-ТТ

Арматура класса АIII по ГОСТ 5781-82*

Разраб.	Насибулина		08.89
Гип	Гильман		08.89
Гл.спец.	Горбацкий		08.89
Нач.отд.	Тургунбаева		08.89
Н.контр.	Горбацкий		08.89

1.020.1-6сп. 4-2-К42.

Пространственный каркас КП-149...КП-152.

Стадия	Лист	Листов
Р		1

ТашЗННИЭП

Т.К. 1.020.1-6сп. Вып. 4-2

Копировала /Панишина/ Формат А3.

Взам. 4-2

Т.К. 1.020.1-6 сп.

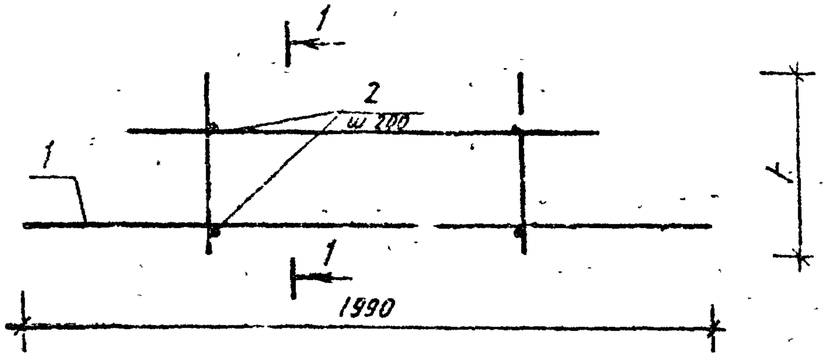

1-1

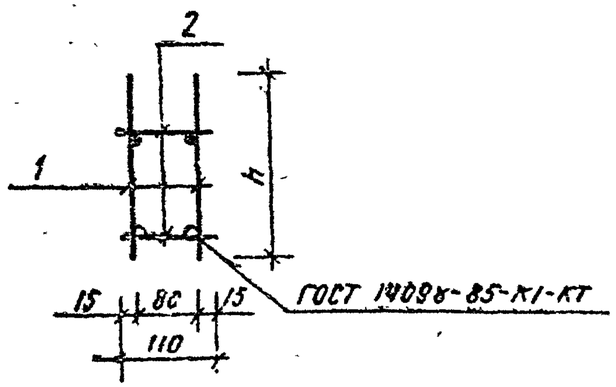

Марка каркаса	h, мм
ОК 1	250
ОК 3	
К 2	380
ОК 4	

Марка каркаса	Поз.	Наименование	Кол.	Обозначение документа.	Масса каркаса кг
ОК 1	1	Каркас кр 4	2	К 58	8,36
	2	ф 6А III. ℓ=110; 0.02 кг.	10	без черт.	
ОК 2	1	Каркас кр. 5.	2	К. 58	8,76
	2	ф 6А III. ℓ=110; 0,02 кг	10	без черт.	
ОК 3	1	Каркас Кр 6	2	К 58	9,72
	2	ф 6А III ℓ=110; 0,02 кг	17	без черт.	
ОК 4	1	Каркас кр 7.	2	К- 58	10,72
	2	ф 6А III. ℓ= 110; 0,02 кг	10	без черт.	

Арматура класса АIII по ГОСТ 5781-82*

Разраб	Бармакова		08.89
Провер.	Насибуллина		08.89
ГИП	Гильман		08.89
Гл. спец.	Горбацкий		08.89
Нач. отд.	Турсунбаева		08.89
Н. контр.	Горбацкий		08.89

1.020.1-6СП. 4-2-К43.

Объемный каркас ОК 1 ... ОК 4.

Стадия	Лист	Листов
Р		1

ТашЗНИИЭП

Инв. № подл. | Подпись и дата | Взам. инв. №

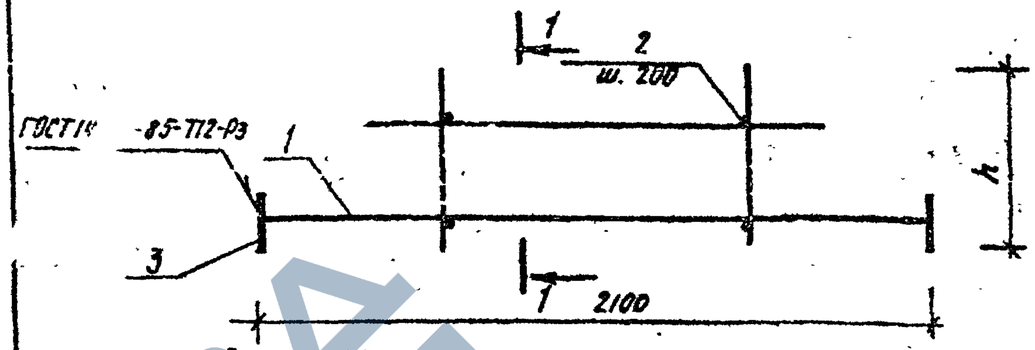

1-1

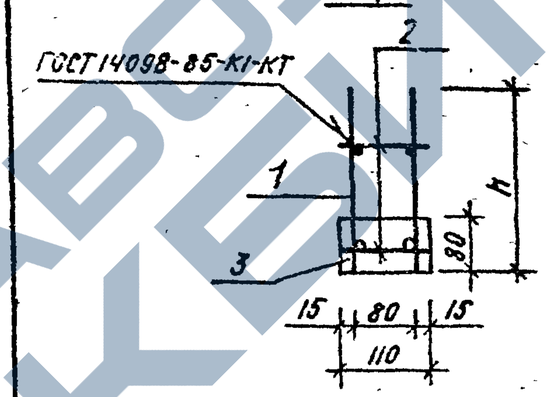

Марка каркаса	h, мм
ОК 5	250
ОК 6	380

Марка каркаса	Поз.	Наименование	Кол.	Обозначение документа	Масса каркаса кг
ОК 5	1	Каркас КР 8.	2	К 58	24.46
	2	ф 6А III, ℓ= 110, 0,02 кг.	10	без черт	
	3	МН 6	2	К 57	
ОК 6	1	Каркас КР 9.	2	К 58	26.06.
	2	ф 6А III, ℓ=110; 0.02 кг.	10	без черт.	
	3	МН 6	2	К 57	

Арматура класса АIII по ГОСТ 5781-82*.

Разраб.	Бармакова		08.89
Провер.	Насибуллина		08.89
ГИП	Гильман		08.89
Гл. спец	Горбацкий		08.89
Нач отд	Турсунбаева		08.89
Н. контр.	Горбацкий		08.89

1.020.1-6СП. 4-2-К44.

Объемный каркас ОК 5, ОК 6.

Стадия	Лист	Листов
Р		1

ТашЗНИИЭП.

Инв. № подл. | Подпись и дата | Взам. инв. №

Формат А4.

Копировал (Панкина) Формат А4

Вып. 4-2

Т.К. 1.020.1-6сп

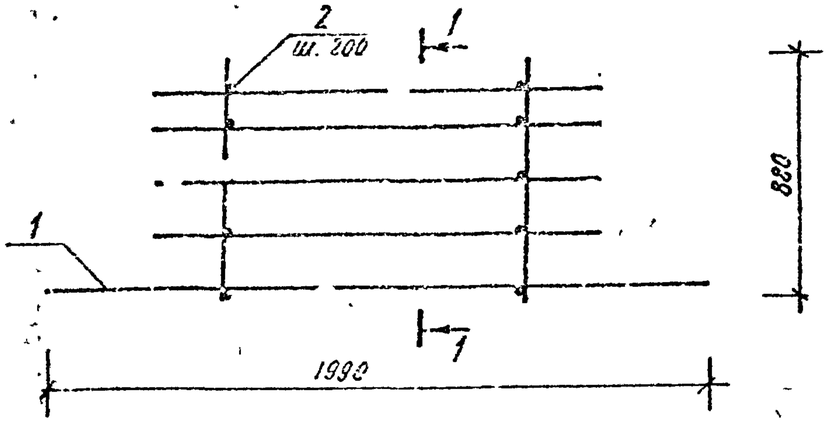

Марка каркаса	Поз.	Наименование	Кол.	Обозначение документа	Масса каркаса кг
ОК7	1	Каркас Кр 10.	2	К 59	18.59
	2	ф6 AIII, ℓ= 110; 0.02 кг.	25	без черт.	

Арматура класса AIII по ГОСТ 5781-82*.

Разраб.	Баймакова		08.89
Провер.	Насибуллина		08.89
ГИП	Гильман		08.89
Гл. спец.	Горбацкий		08.89
Нач. отд.	Турсунбаев		08.89
Н. контр.	Горбацкий		08.89

1.020.1-6сп. 4-2-К45.

Объемный каркас. ОК7.

Стадия	Лист	Листов
Р		1

ТашЗНИИЭП

Инв. № подл. | Подпись и дата | Взам. инв. №

Формат А4.

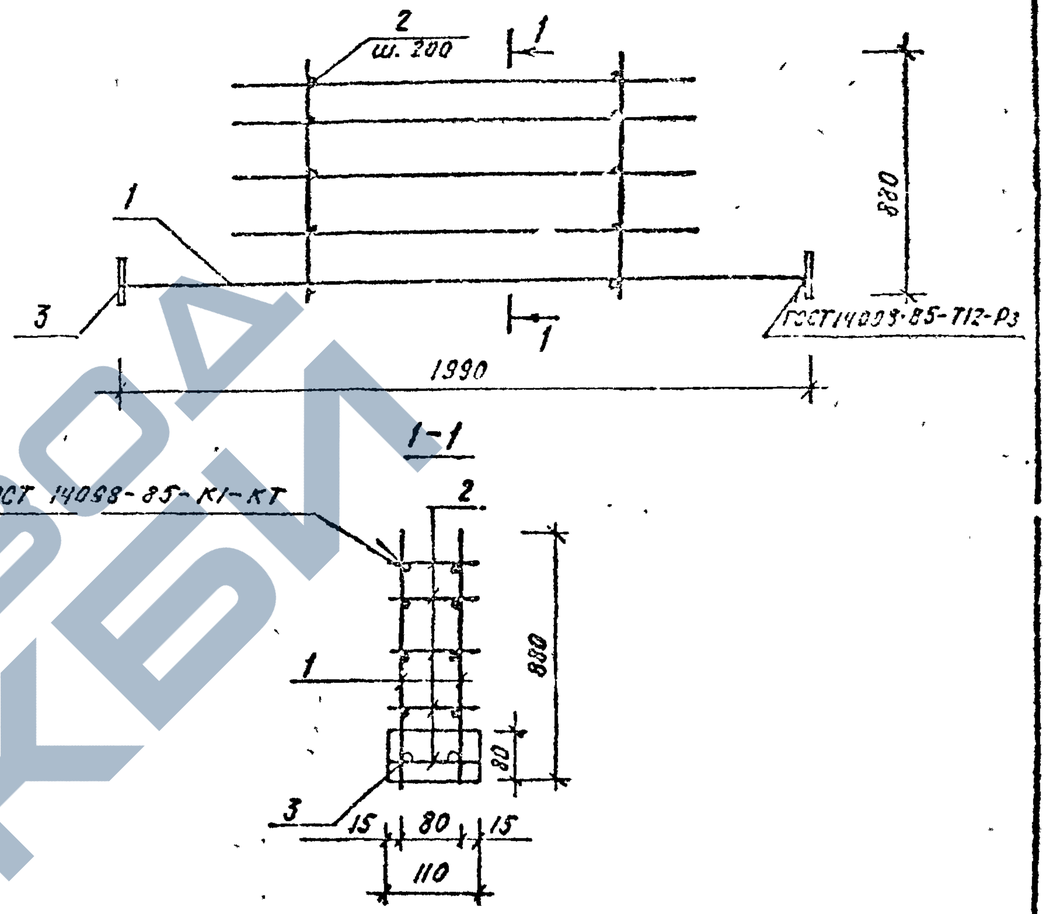

Марка каркаса	Поз.	Наименование	Кол.	Обозначение документа	Масса каркаса кг
ОК8	1	Каркас Кр 11.	2	К 59	38.71
	2	ф6 AIII, ℓ= 110; 0.02.	25	без черт.	
	3	МН 5.	2	К 57	

Арматура класса AIII по ГОСТ 5781-82*.

Разраб.	Баймакова		08.89
Гл. спец.	Насибуллина		08.89
ГИП	Гильмач		08.89
Гл. спец.	Горбацкий		08.89
Нач. отд.	Турсунбаев		08.89
Н. контр.	Горбацкий		08.89

1.020.1-6сп. 4-2-К46

Объемный каркас ОК 8.

Стадия	Лист	Листов
Р		1

ТашЗНИИЭП

Инв. № подл. | Подпись и дата | Взам. инв. №

Копировала (Панкина) Формат А4.

https://zavodjbi.com/

Вып. 4-2

Т.К. 1.020.1-6.87

Инв.№ подл. | Подпись и дата | Взам. инв.№

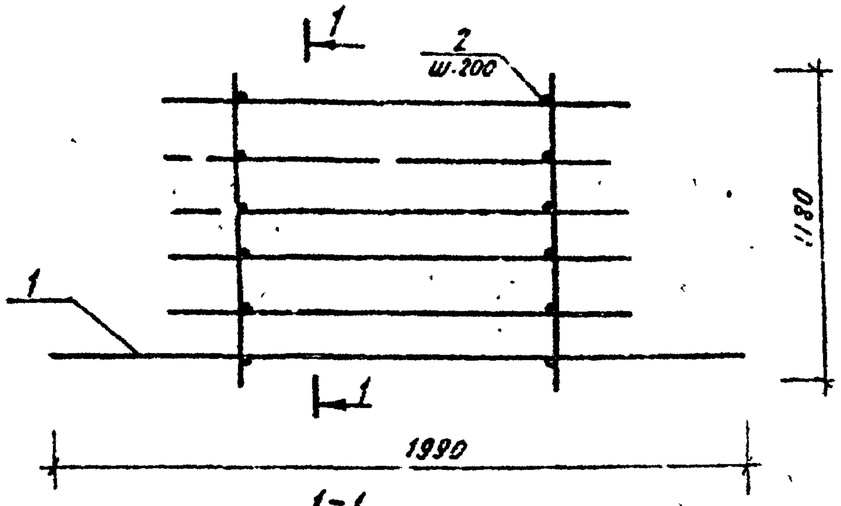

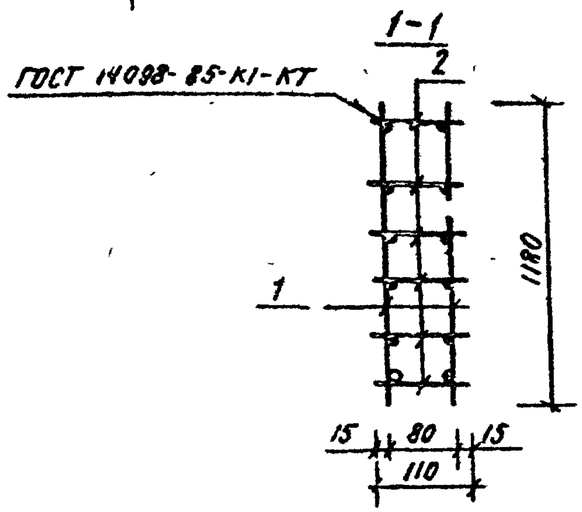

Марка каркаса	Поз.	Наименование	Кол.	Обозначение документа	Масса каркаса кг
ОК9	1	Каркас Кр 12.	2	К60	22,28
	2	ф6АШ. ℓ=110; 0,02 кг.	30	Без черт.	

Арматура класса АШ по ГОСТ 5781-82*

Разраб.	Бармакова		08.89
Провер.	Насибулина		08.89
ГИП	Гильман		08.89
Гл. спец.	Горбацкий		08.89
Нач. отд	Турсунбаева		08.89
Н. контр.	Горбацкий		08.89

1.020.1-6СП.4-2-К47

Объемный каркас ОК9.

Стадия	Лист	Листов
Р		1

ТашЗНИИЭП

Формат А4

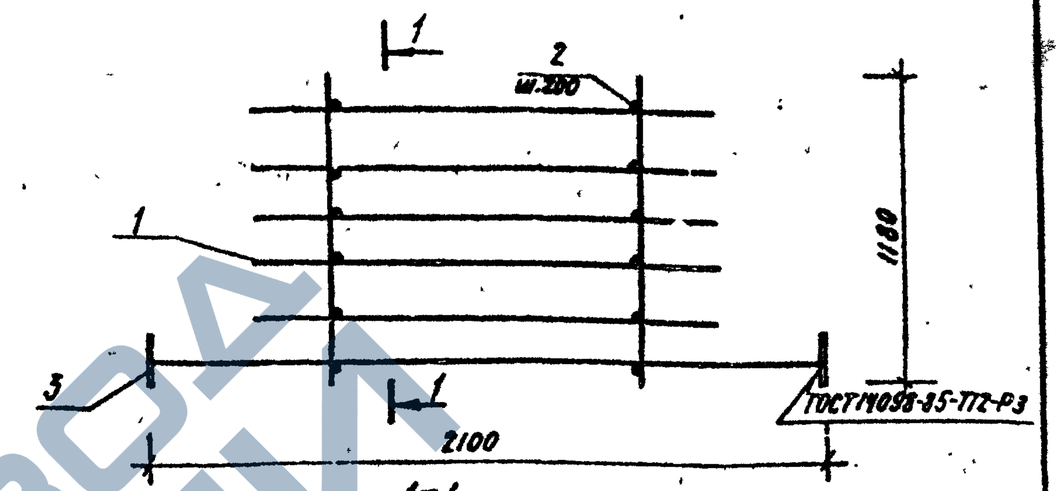

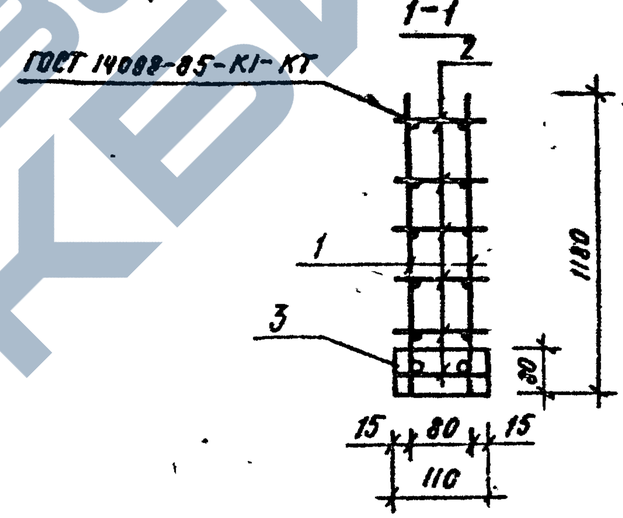

Марка каркаса	Поз.	Наименование	Кол.	Обозначение документа	Масса каркаса, кг
ОК10	1	Каркас Кр13	2	К60	44,66
	2	ф6АШ, ℓ=110, 0,02 кг.	30	Без черт	
	3	МН6	2	К57	

Арматура класса АШ по ГОСТ 5781-82*

Разраб.	Бармакова		08.89
Провер.	Насибулина		08.89
ГИП	Гильман		08.89
Гл. спец	Горбацкий		08.89
Нач. отд	Турсунбаева		08.89
Н. контр	Горбацкий		08.89

1.020.1-6СП.4-2-К48.

Объемный каркас ОК10.

Стадия	Лист	Листов
Р		1

ТашЗНИИЭП

Копировала /Паншина/ Формат А3.

https://zavodgbi.com/

Вып. 4-2

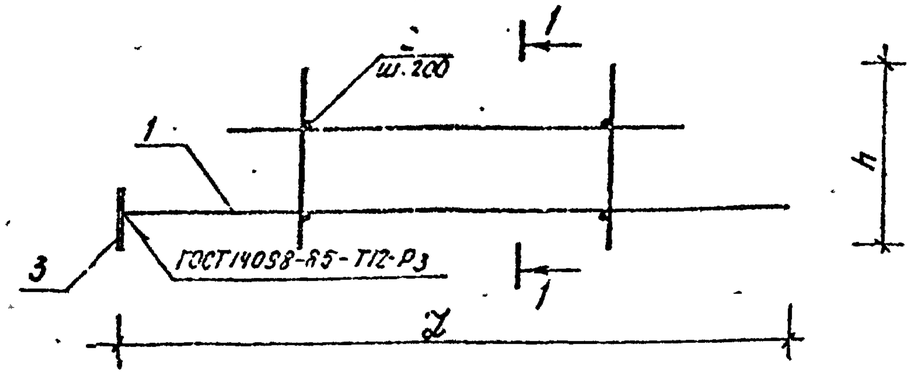

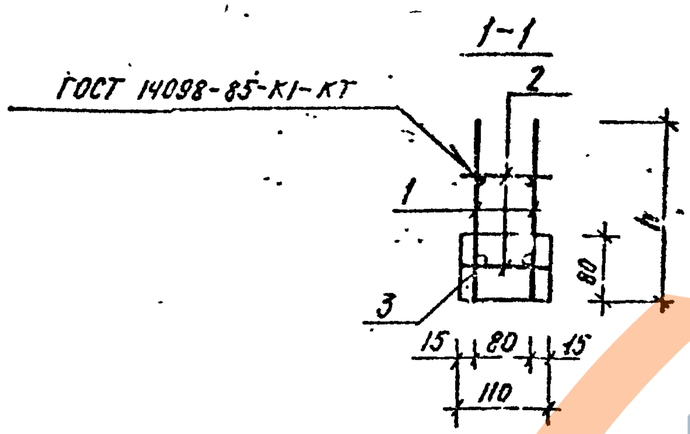

Марка каркаса	Поз	Наименование	Кол.	Обозначение документа	Масса каркаса кг
ОК11	1	Каркас КР14.	2	К 61.	9.78
	2	ф6 А III, ℓ= 110; 0.02 кг.	10	без черт.	
	3	МН5	1	К 57	
ОК12	1	Каркас КР 15.	2	К 61	10.18
	2	ф6 А III, ℓ= 110; 0.02 кг.	10	без. черт.	
	3	МН5.	1	К 57	
ОК13	1	Каркас КР 16	2	К 61	11.14
	2	ф6 А III, ℓ= 110; 0.02 кг.	10	без черт	
	3	МН5	1	К 57	
ОК14	1	Каркас КР17.	2	К 61	12.14
	2	ф6 А III, ℓ= 110; 0.02 кг.	10	без черт	
	3	МН5.	1	К-57	
ОК15	1	Каркас КР 18.	2	К 61	24.28
	2	ф6 А III, ℓ= 110; 0.02 кг.	10	без черт	
	3	МН6.	1	К 57	
ОК16	1	Каркас КР19.	2	К 61	25.88
	2	ф6 А III, ℓ= 110; 0.02 кг.	10	без черт	
	3	МН6.	1	К 57.	

Марка каркаса	h, мм	L, мм
ОК11	250	1965
ОК13		
ОК12	380	
ОК14		
ОК15	250	2270
ОК16	330	

Арматура класса AIII по ГОСТ 5781-82*.

Разраб.	Бармакова		03.89
Пров. гр.	Назибуллина		03.89
ГИП	Гильман		03.89
Гл. спец.	Горбацкий		03.89
Нач. отд.	Турсунбаев		03.89
Н. контр.	Горбацкий		03.89

1.020.1-6СП. 4-2-К49

Объемный каркас. ОК11... ОК16.

Стадия	Лист	Листов
Р		1

ТашЭНИИЭП

Т.К. 1.020.1-6сп

Инв. № подл. | Подпись и дата | Взам. инв. №

Копировала (Пашкина) Формат А3.

Вып. 4-2

Т.К. 1.020.1-6сп

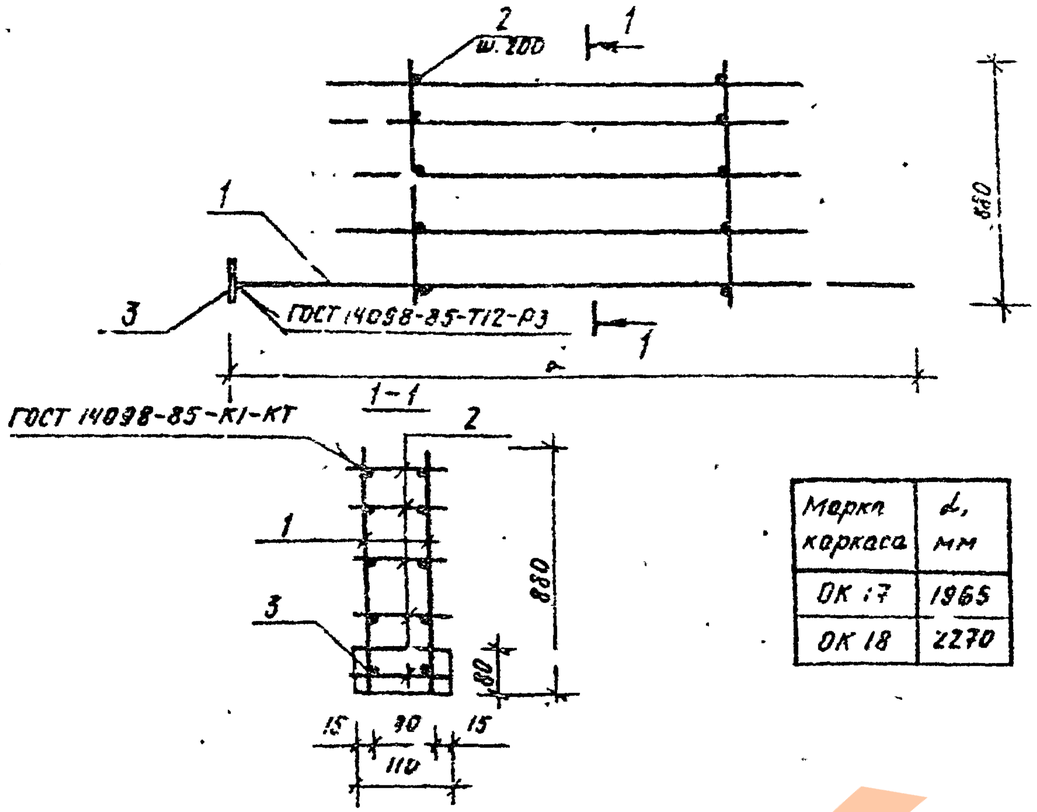

Марка каркаса	d, мм
ОК 17	1965
ОК 18	2270

Марка каркаса	Поз.	Наименование	Кол.	Обозначение документа	Масса каркаса кг
ОК 17	1	Каркас КР 20.	2	К 62	20,01
	2	ф 6 А III, ℓ = 110; 0,02 кг.	25	без черт	
	3	МН5.	1	К 57	
ОК 18	1	Каркас КР 21.	2	К 62	32,33
	2	ф 6 А III, ℓ = 110; 0,02 кг.	25	без черт	
	3	МН6.	1	К 57	

Арматура класса А III по ГОСТ 5781-82*.

Разраб.	Бармакова		08.89
Провер.	Насибулина		08.89
ГИП	Гильман		08.89
Гл. спец.	Горбацкий		08.89
Нач. отд.	Турсунбаева		08.89
Н. контр.	Горбацкий		08.89

1.020.1-6сп. 4-2-К50

Объемный каркас ОК 17, ОК 18.

Стадия	Лист	Листов
Р		1

ТАШ ЗНИИЭП

Инв. № подл. | Подпись и дата | Взам. инв. №

Формат А4

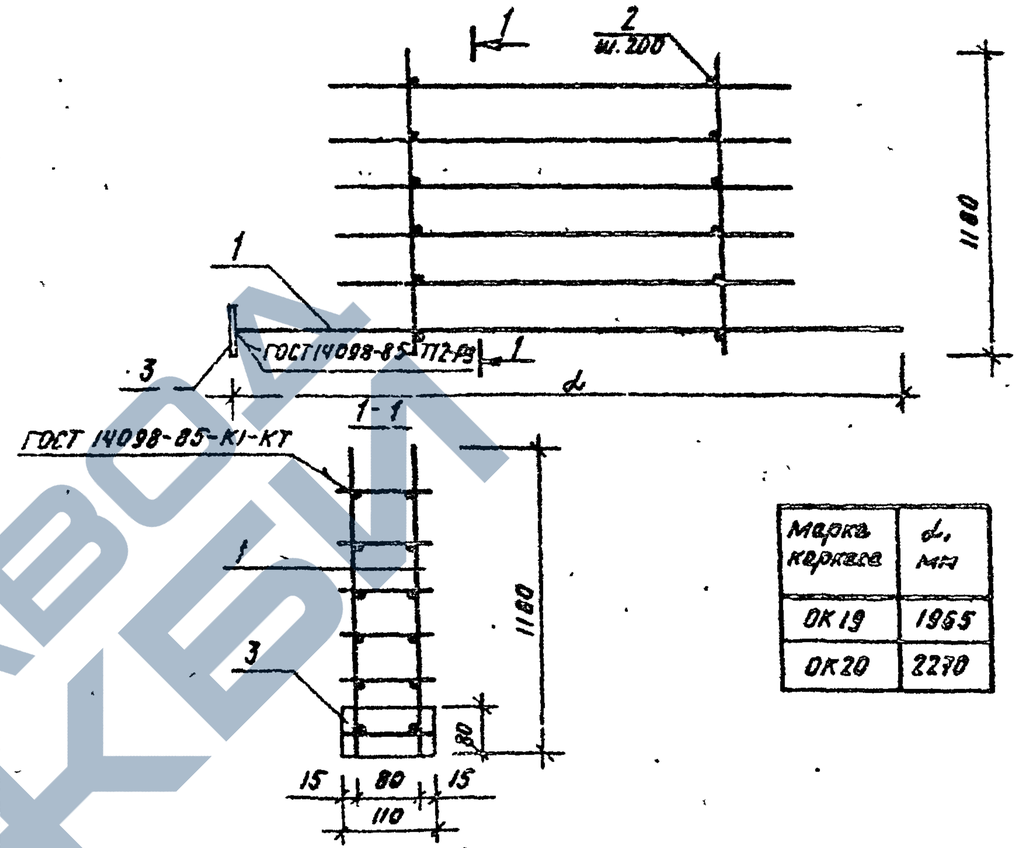

Марка каркаса	d, мм
ОК 19	1965
ОК 20	2270

Марка каркаса	Поз.	Наименование	Кол.	Обозначение документа	Масса каркаса кг
ОК 19	1	Каркас КР22.	2	К 63	23,70
	2	ф 6 А III, ℓ = 110; 0,02 кг.	30	без черт.	
	3	МН5.	1	К 57	
ОК 20	1	Каркас КР23.	2	К 63	44,48
	2	ф 6 А III, ℓ = 110; 0,02 кг.	30	без черт.	
	3	МН6.	1	К 57	

Арматура класса А III по ГОСТ 5781-82*.

Разраб.	Бармакова		08.89
Провер.	Насибулина		08.89
ГИП	Гильман		08.89
Гл. спец.	Горбацкий		08.89
Нач. отд.	Турсунбаева		08.89
Н. контр.	Горбацкий		08.89

1.020.1-6сп. 4-2-К51.

Объемный каркас. ОК 19, ОК 20.

Стадия	Лист	Листов
Р		1

ТАШ ЗНИИЭП

Инв. № подл. | Подпись и дата | Взам. инв. №

Копировала /пяничина/ Формат А4.

ЗАВОД ЖБИ

Взам. 4-2

Т.К. 1.020.1-6с.1

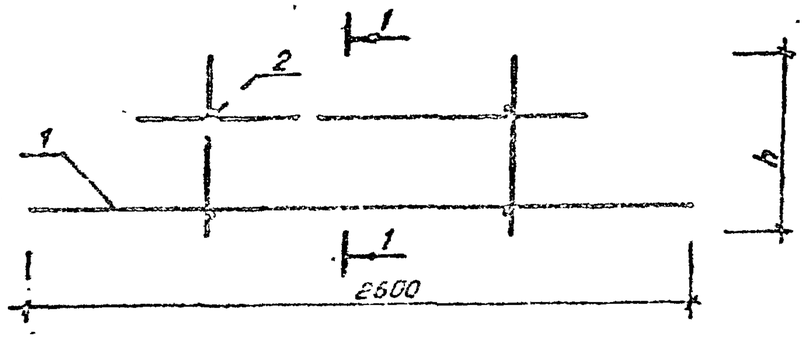

1-1

ГОСТ 14098-85-К1-КТ

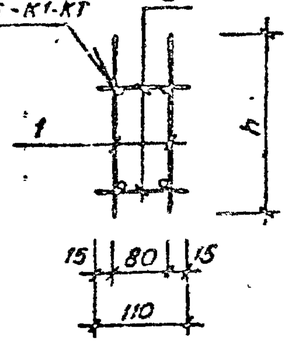

Марка каркаса	h, мм
ОК 21	250
ОК 22	380

Марка каркасов	Поз.	Наименование	Кол.	Обозначение документа	Масса каркаса кг
ОК 21	1	Каркас КР 24	2	К64	25,32
	2	ф6 AIII, ℓ=110; 0,02кг	10	без черт.	
ОК 22	1	Каркас КР 25	2	К64	26,92
	2	ф6 AIII, ℓ=110, 0,02кг	10	без черт.	

Арматура класса AIII по ГОСТ 5781-82*

Инв.№ подл. | Подпись и дата | Взам.инв.№

Разраб.	Бармакова		08.89
Провер.	Насибулина		08.89
ГИП	Гильман		08.89
Гл.спец.	Горбацкий		08.89
Нач.отд.	Бармакова		08.89
Н.контр.	Горбацкий		08.89

1.020.1-6сп.4-2-К52

Объемный каркас ОК 21, ОК 22

Стадия	Лист	Листов
Р		1

ТашЗНИИЭП

Формат А4

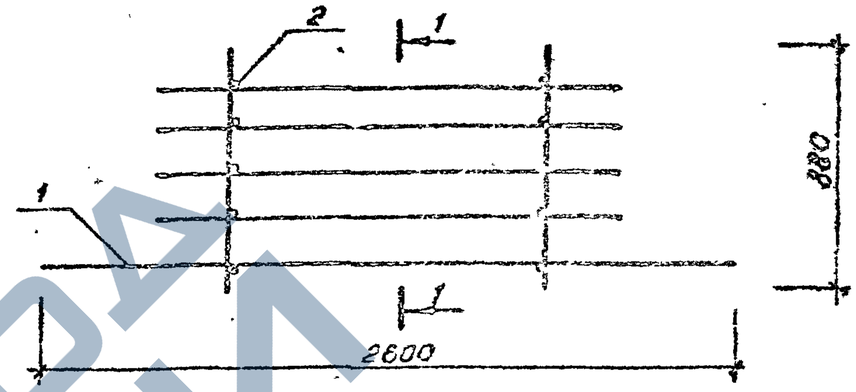

1-1

ГОСТ 14098-85-К1-КТ

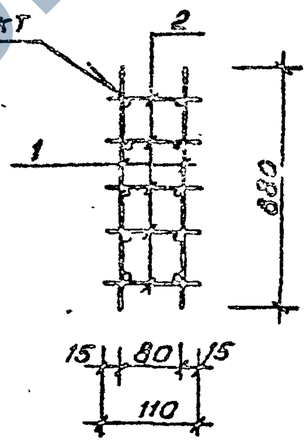

Марка каркаса	Поз.	Наименование	Кол.	Обозначение документа	Масса каркаса кг
ОК23	1	Каркас КР 26	2	К65	39,57
	2	ф6 AIII ℓ=110; 0.02кг	25	без черт	

Арматура класса AIII по ГОСТ 6781-82*

Инв.№ подл. | Подпись и дата | Взам.инв.№

Разраб.	Бармакова		08.89
Провер.	Насибулина		08.89
ГИП	Гильман		08.89
Гл.спец.	Горбацкий		08.89
Нач.отд.	Турсунбаева		08.89
Н.контр.	Горбацкий		08.89

1.020.1-6сп.4-2-К53

Объемный каркас ОК 23

Стадия	Лист	Листов
Р		1

ТашЗНИИЭП

Кол. Владиславлева

Формат А4

Вып 4-2

Т.К. 1.020.1-6сп

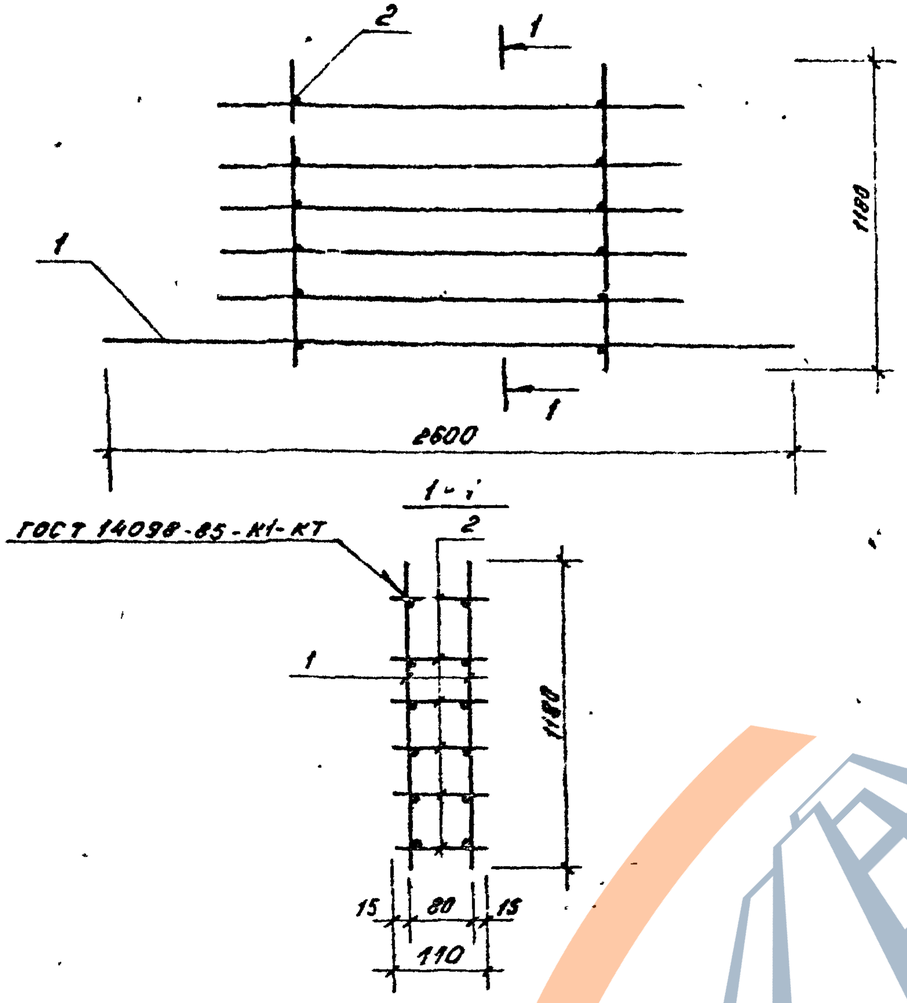

Марка каркаса	Поз	Наименование	Кол	Обозначение документа	Масса каркаса кг
ОК24	1	Каркас КР27	2	К 55	45.58
	2	ф 6 AIII, ℓ=110; 0.02кг	30	Без серт.	

Арматура класса AIII по ГОСТ 5781-82*

Разраб	Бармакова		08.89
Гл.спец.	Насибуллина		08.89
ГИП	Гильман		08.89
Гл.спец	Горбацкий		08.89
Нач.отд	Турсунбаева		08.89
Н.контр.	Горбацкий		08.89

1.020.1-6 сп. 4-2-К54

Объемный каркас ОК24

Стадия	Лист	Листов
Р		1

Ташзниизп

Инв.№ подл. | Подпись и дата | Взам.инв.№

Формат А4

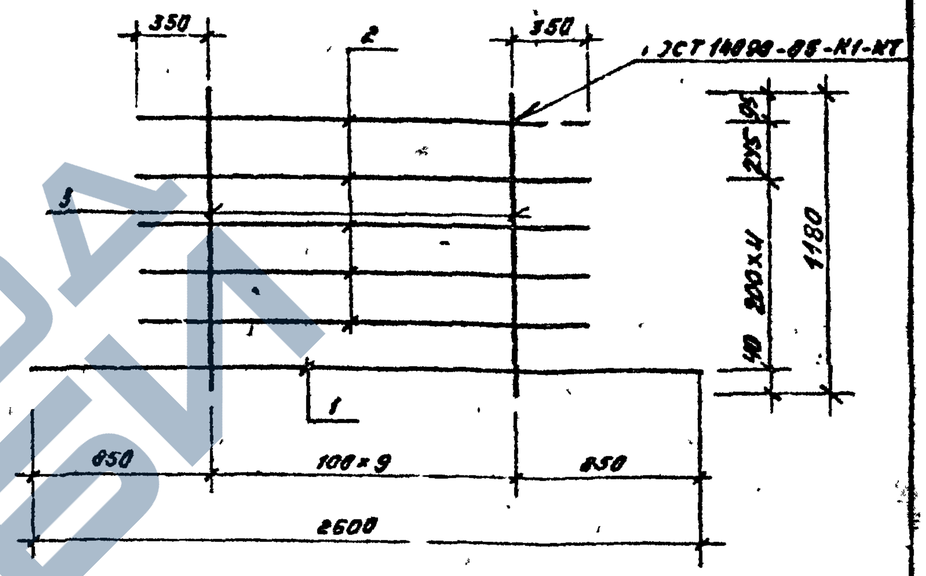

Марка каркаса	Поз	Наименование	Кол.	Масса ед. кг.	Масса каркаса кг
Кр 27	1	ф 25 AIII, ℓ= 2600	1	10.01	22.31
	2	10 AIII, ℓ= 1600	5	1.0	
	3	10 AIII, ℓ= 1180	10	0.73	

Арматура класса AIII по ГОСТ 5781-82*

Разраб	Бармакова		08.89
Провер	Насибуллина		08.89
ГИП	Гильман		08.89
Гл.спец	Горбацкий		08.89
Нач.отд	Турсунбаева		08.89
Н.контр.	Горбацкий		08.89

1.020.1-6 сп. 4-2-К65

Каркас Кр 27

Стадия	Лист	Листов
Р		1

Ташзниизп

Инв.№ подл. | Подпись и дата | Взам.инв.№

Нач. Мелягникова

Формат А4

Вып. 4-2

Т.К. 1.020.1-6с.1

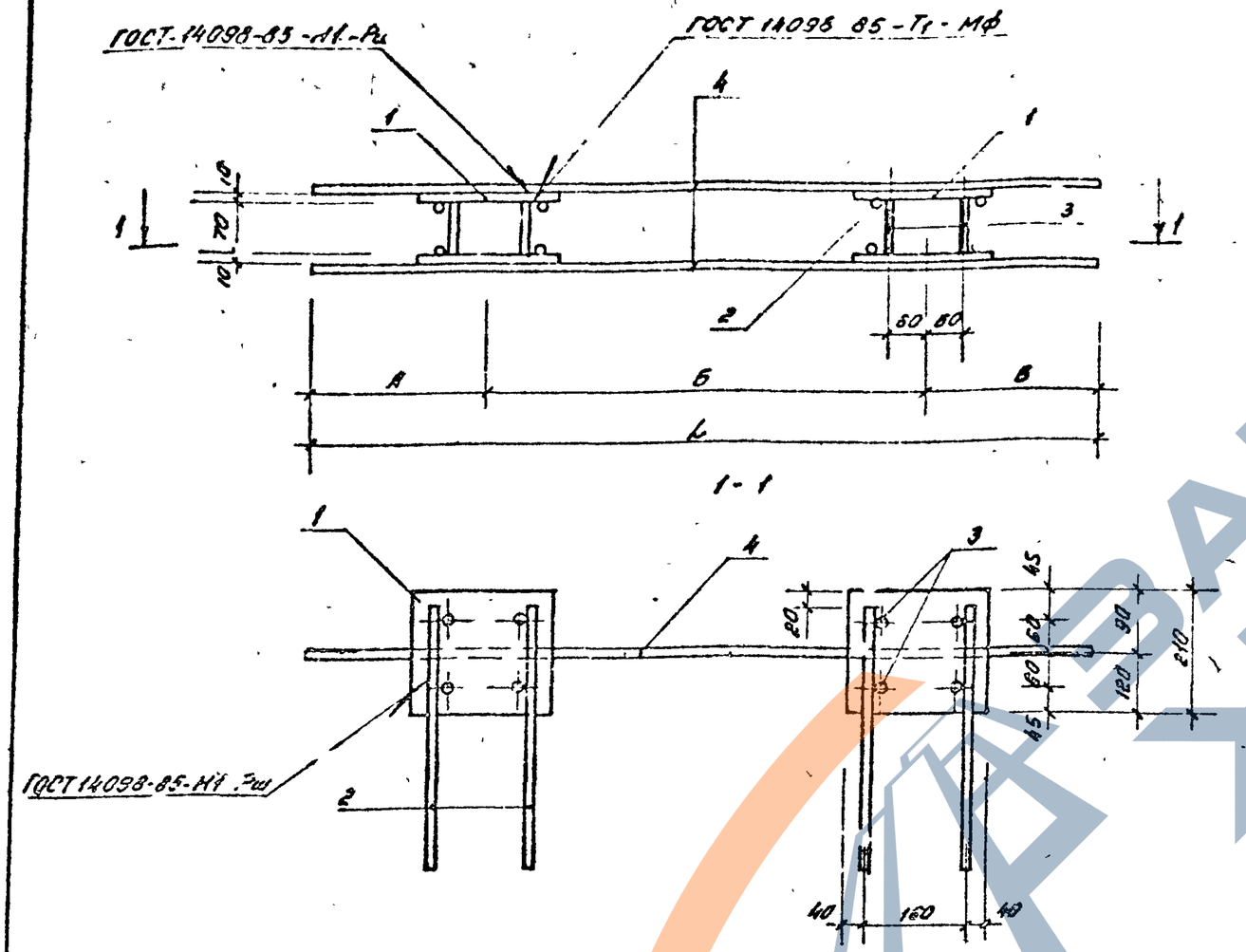

Марка	Поз	Наименование	Кол.	Масса ед, кг	Масса кг
МН1	1	-10×210, ℓ=240	4	3.95	21,22
	2	ф 12 АIII, ℓ=500	8	0.45	
	3	12 АIII, ℓ=70	8	0.06	
	4	10 АIII, ℓ=1090	2	0.67	
МН2	1	-10×210, ℓ=240	4	3.95	22.50
	2	ф 12 АIII, ℓ=500	8	0.45	
	3	12 АIII, ℓ=70	8	0.06	
	4	10 АIII, ℓ=2120	2	1.31	
МН3	1	-10×210, ℓ=240	4	3.95	23.12
	2	ф 12 АIII, ℓ=500	8	0.45	
	3	12 АIII, ℓ=70	8	0.06	
	4	10 АIII, ℓ=2620	2	1.62	
МН4	1	-10×210, ℓ=240	4	3.95	23.50
	2	ф 12 АIII, ℓ=500	8	0.45	
	3	12 АIII, ℓ=70	8	0.06	
	4	10 АIII, ℓ=2920	2	1.81	

Марка	L, мм	А, мм	Б, мм	В, мм
МН1	1090	470	450	170
МН2	2120	530	1070	520
МН3	2620	530	1530	560
МН4	2920	630	1680	710

Разраб.	Насибулина		08.89
ГИП	Гильман		08.89
Гл. спец.	Горбацкий		08.89
Нач. отд.	Турсунбаев		08.89
Н. контр.	Горбацкий		08.89

1.020.1-6сп. 4-2-К56

Закладные изделия МН1 ... МН4

Стадия	Лист	Листов
Р		1

Таш ЗНИИЭП

Инв. № подл. | Подпись и дата | Взам. инв. №

Коп. Мелешникова

Формат А3

Рис 1

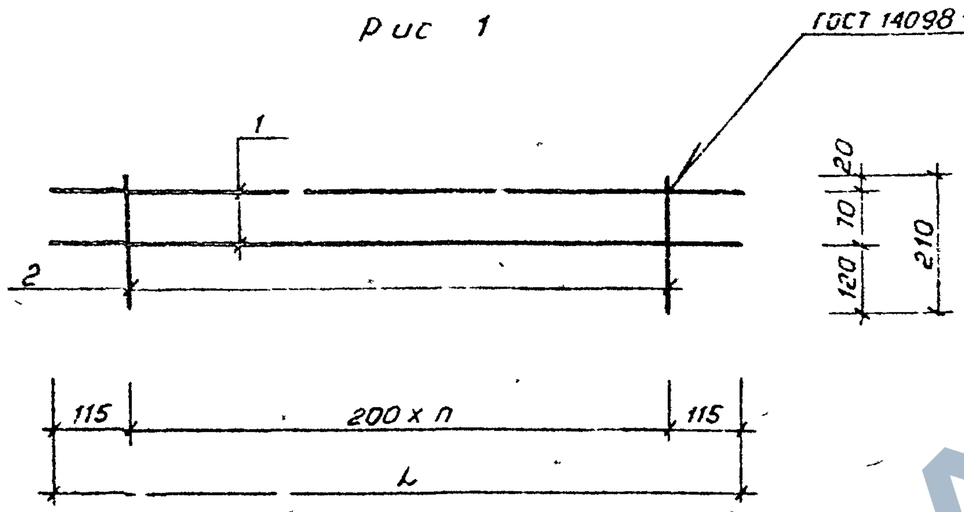

Рис 2

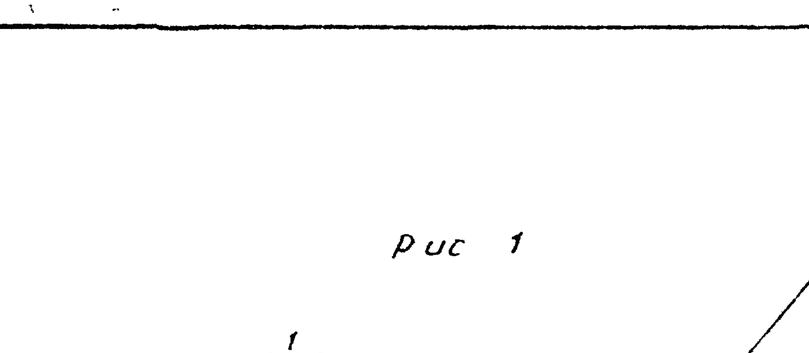

Марка	Поз.	Наименование	Кол.	Масса, ед, кг	Масса элемента кг
КР1	1	ф 6 А III, ℓ=2230	2	0,50	1,65
	2	6 А III, ℓ=210	11	0,05	
КР2	1	ф 6 А III, ℓ=3030	2	0,67	2,09
	2	6 А III, ℓ=210	15	0,05	
КР3	1	ф 6 А III, ℓ=5230	2	1,16	3,62
	2	6 А III, ℓ=210	26	0,05	
МН5, МН6	3	-16х80, ℓ=110	1	1,50	1,50

Марка	L, мм	n	ф, мм	а, мм	б, мм	Рис.
КР1	2230	10				1
КР2	3030	14				1
КР3	5230	25				1
МН5			20	70	20	2
МН6			29	60	25	2

Арматура класса А III по ГОСТ 5781-82*,
полоса по ГОСТ 103-76*

Разраб.	Насибуллина		08.89	1.020.1-6СП.4-2-К57
ГИП	Гильман		08.89	Каркас КР1...КР3 МН5, МН6
Гл спец	Горбацкий		08.89	Стадия Р; Лист; Листов 1
Нач отд	Турсунбаева		08.89	ТашЗНИИЭП
Н. контр	Горбацкий		08.89	

Инв. № подл. | Подпись и дата | Взам. инв. №

1.А.2.020.1-6СП

Коп. Владиславлева Формат А3

https://zavodbi.com/

Взам. 4-2

Т.К. 1.020.1-6сп

Инв.№подл. | Подпись и дата | Взам.инв.№

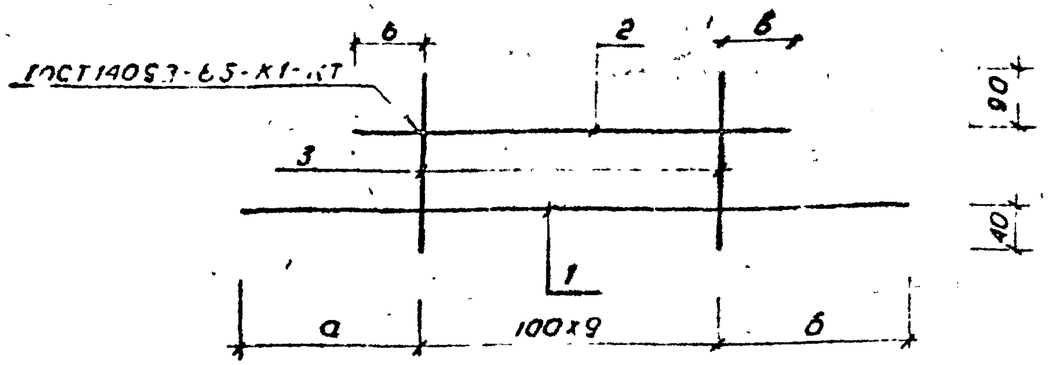

Марка каркаса	а, мм	б, мм	в, мм
КР14	520	590	210
КР15			
КР16	520	590	280
КР17			
КР18	520	850	350
КР19			

Марка каркаса	Поз	Наименование	Кол	Масса ед, кг	Масса каркаса кг
КР14	1	Ф 16 А III, ℓ=2010	1	3,10	3,99
	2	6 А III, ℓ=1920	1	0,29	
	3	6 А III, ℓ=250	10	0,06	
КР15	1	Ф 16 А III, ℓ=2010	1	3,10	4,19
	2	6 А III, ℓ=1920	1	0,29	
	3	6 А III, ℓ=380	10	0,08	
КР16	1	Ф 16 А III, ℓ=2010	1	3,10	4,67
	2	8 А III, ℓ=1480	1	0,57	
	3	8 А III, ℓ=250	10	0,10	
КР17	1	Ф 16 А III, ℓ=2010	1	3,10	5,17
	2	8 А III, ℓ=1460	1	0,57	
	3	8 А III, ℓ=380	10	0,15	
КР18	1	Ф 25 А III, ℓ=2270	1	8,74	11,24
	2	10 А III, ℓ=1600	1	1,0	
	3	10 А III, ℓ=250	10	0,15	
КР19	1	Ф 25 А III, ℓ=2270	1	8,74	12,04
	2	10 А III, ℓ=1600	1	1,0	
	3	10 А III, ℓ=380	10	0,23	

Арматура класса А III по ГОСТ 5781-82*

Разраб	Баркакова		08.89
Проверил	Насибулина		08.89
ГИП	Гильман		08.89
Гл.спец.	Горбацкий		08.89
Нач.отд.	Гурсунбаева		08.89
Н.контр.	Горбацкий		08.89

1.020.1-6сп.4-2-КВ1

Каркас КР14...КР19

Стадия	Лист	Листов
Р		1

ТашЗНИИЭП

Коп. Владиславлева

Формат А3

Вып. 4-2

Т.к. 1.020.1-6сп

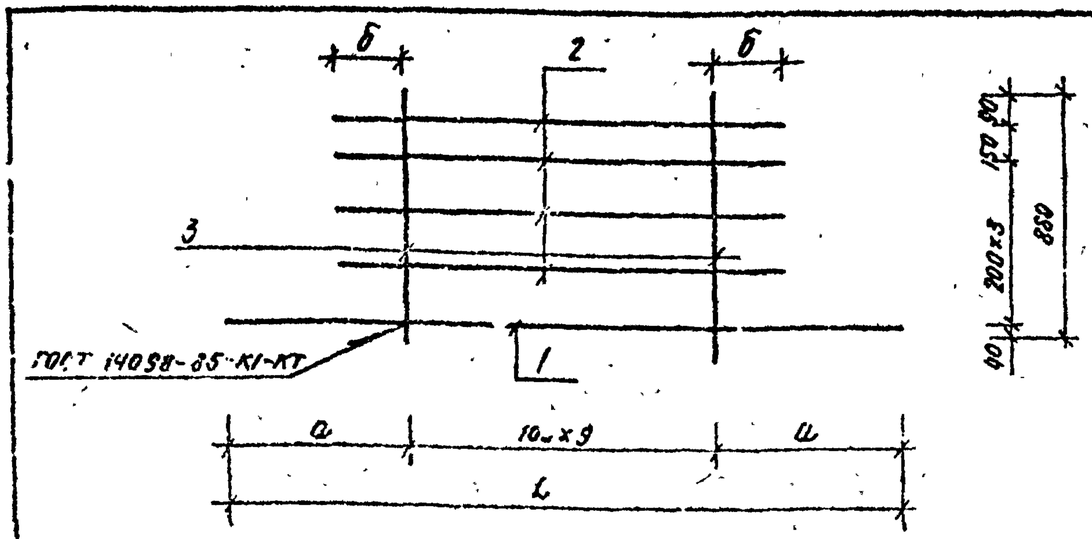

Марка каркаса	L, мм	a, мм	б, мм
Кр10	1990	545	280
Кр11	2100	600	350

Марка каркаса	Поз.	Наименование	Кол.	Масса ед. кг	Масса каркаса кг
Кр10	1	ф 16 А III, ℓ = 1990	1	3.14	8.92
	2	8 А III ℓ = 1460	4	0.57	
	3	8 А III ℓ = 880	10	0.35	
Кр11	1	ф 25 А III ℓ = 2100	1	8.08	17.48
	2	10 А III, ℓ = 1600	4	1.0	
	3	10 А III, ℓ = 880	10	0.54	

Арматура класса А III по ГОСТ 5781-82 *

Разраб.	Бармакова	[signature]	08.89
Провер.	Насибулина	[signature]	08.89
ГИП	Гильман	[signature]	08.89
Гл. спец.	Горбацкий	[signature]	08.89
Нач. отд.	Турсунбаева	[signature]	08.89
Н. контр.	Горбацкий	[signature]	08.89

1.020.1-6сп. 4-2-59

Каркас Кр10, Кр11.

Стадия	Лист	Листов
Р		1

ТашЗНИИЭП

Инв. № подл. | Подпись и дата | Взам. инв. №

Формат А4.

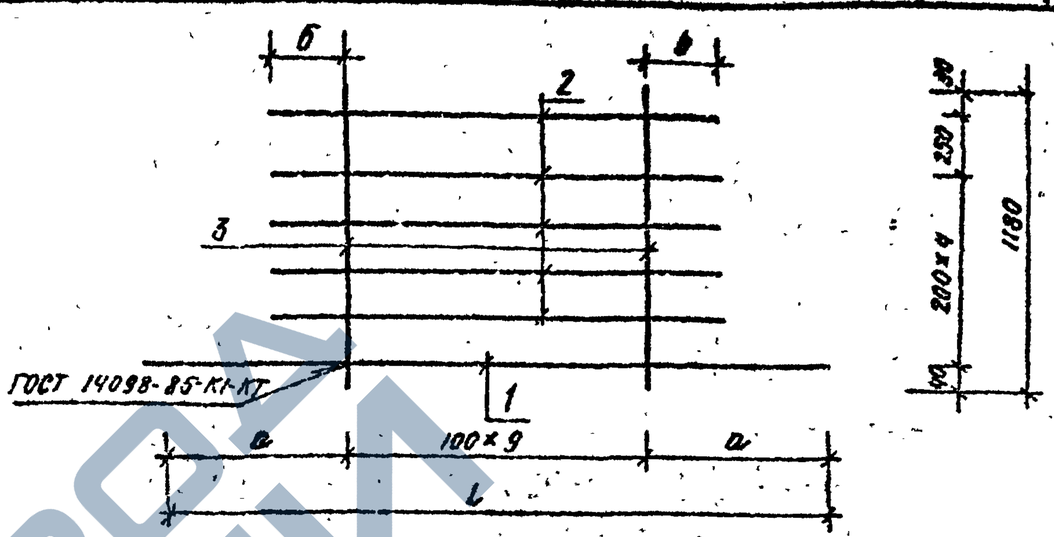

Марка каркаса	L, мм	a, мм	б, мм
КР12	1990	545	280
КР13	2100	600	350

Марка каркаса	Поз.	Наименование	Кол.	Масса ед. кг.	Масса каркаса кг
Кр12	1	ф 16 А III, ℓ = 1990	1	3.14	10.69
	2	8 А III, ℓ = 1460	5	0.57	
	3	8 А III, ℓ = 1180	10	0.47	
Кр13	1	ф 25 А III, ℓ = 2100	1	8.08	20.78
	2	10 А III, ℓ = 1600	5	1.0	
	3	10 А III, ℓ = 1180	10	0.73	

Арматура класса А III по ГОСТ 5781-82 *

Разраб.	Бармакова	[signature]	08.89
Провер.	Насибулина	[signature]	08.89
ГИП	Гильман	[signature]	08.89
Гл. спец.	Горбацкий	[signature]	08.89
Нач. отд.	Турсунбаева	[signature]	08.89
Н. контр.	Горбацкий	[signature]	08.89

1.020.1-6 сп. 4-2-К-60.

Каркас Кр12, Кр13.

Стадия	Лист	Листов
Р		1

ТашЗНИИЭП

Инв. № подл. | Подпись и дата | Взам. инв. №

Копировала / Панишина / Формат А3.

ЗАВОД ЖБИ

Вып. 4-2

Т.К. 1.020.1-6 сп

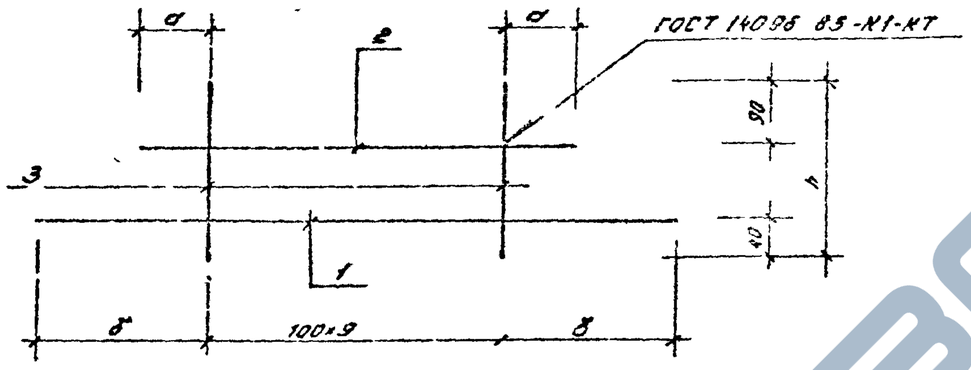

А-1

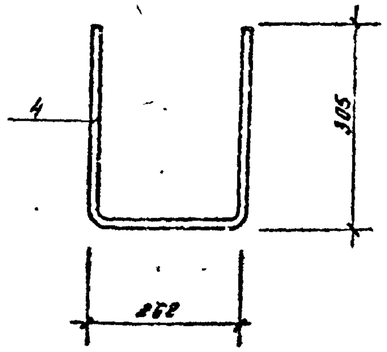

Марка каркаса	h, мм	а, мм	б, мм
Кр4	250	210	545
Кр5	380		
Кр6	250	260	545
Кр7	380		
Кр8	250	350	6[illegible]
Кр9	380		

Марка каркаса	Поз	Наименование	Кол	Масса ед. кг.	Масса каркаса кг
Кр4	1	ф 16 АIII, ℓ = 1990	1	3.14	4.03
	2	6 АIII, ℓ = 1320	1	0.29	
	3	8 АIII, ℓ = 250	10	0.09	
Кр5	1	ф 16 АIII, ℓ = 1990	1	3.14	4.83
	2	6 АIII, ℓ = 1320	1	0.29	
	3	8 АIII, ℓ = 380	10	0.06	
Кр6	1	ф 16 АIII, ℓ = 1990	1	3.14	4.71
	2	8 АIII, ℓ = 1460	1	0.57	
	3	8 АIII, ℓ = 250	10	0.1	
Кр7	1	ф 16 АIII, ℓ = 1990	1	3.14	5.21
	2	8 АIII, ℓ = 1460	1	0.57	
	3	8 АIII, ℓ = 380	10	0.15	
Кр8	1	ф 25 АIII, ℓ = 2100	1	8.08	10.58
	2	10 АIII, ℓ = 1600	1	1.0	
	3	10 АIII, ℓ = 250	10	0.15	
Кр9	1	ф 25 АIII, ℓ = 2100	1	8.08	11.38
	2	10 АIII, ℓ = 1600	1	1.0	
	3	10 АIII, ℓ = 380	10	0.23	
А1	4	ф 12 АIII, ℓ = 880	1	0.78	0.78

Арматура класса АIII по ГОСТ 5781-82*

Разраб.	Бармакова	[signature]	08.89
Провер.	Насибуллина	[signature]	08.89
ГИП	Гильман	[signature]	08.89
Гл.спец.	Горбацкий	[signature]	08.89
Нач.отд.	Турсунбаев	[signature]	08.89
Н.контр.	Горбацкий	[signature]	08.89

1.020.1-6 сп. 4-2-К 58

Каркас КР4.... КР9
Анкер А1

стадия	Лист	Листов
Р		1

ТашЗНИИЭП

Инв. № подл. | Подпись и дата | Взам. инв. №

коп. Мелешникова

формат А3

ЗАВОД КБИ

Вып. 4-2

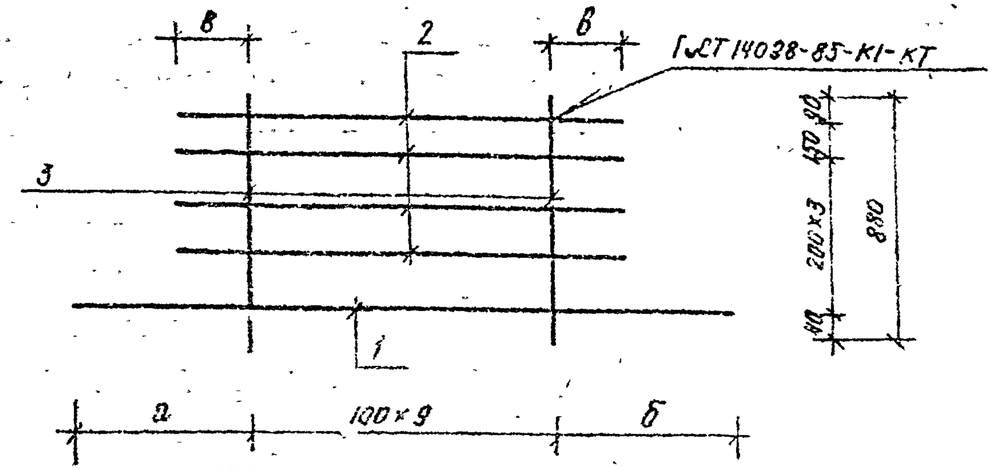

Марка каркаса	а, мм	б, мм	в, мм
Кр20	520	590	210
Кр21	590	850	350

Марка каркаса	Поз	Наименование	Кол.	Масса ед. кг.	Масса каркаса кг
Кр-20	1	ф 16 А III, ℓ = 2010	1	3.10	8.88
	2	8 А III, ℓ = 1460	4	0.57	
	3	8 А III, ℓ = 880	10	0.35	
Кр 21	1	ф 25 А III, ℓ = 2270	1	8.74	15.04
	2	10 А III, ℓ = 1600	4	1.0	
	3	10 А III, ℓ = 880	10	0.23	

Арматура класса А III по ГОСТ 5781-82

Разраб	Бармакова		08.89
Провер	Насибулина		08.89
ГИП	Гильман		08.89
Гл. спец.	Горбацкий		08.89
Нач. отд.	Турсунбаева		08.89
Н. контр.	Горбацкий		08.89

1.020.1-6СП. 4-2-К62

Каркас Кр20, Кр21.

Стадия	Лист	Листов
Р		1

ТашЗНИИЭП

Инв. № подл. | Подпись и дата | Взам. инв. №

Формат А4.

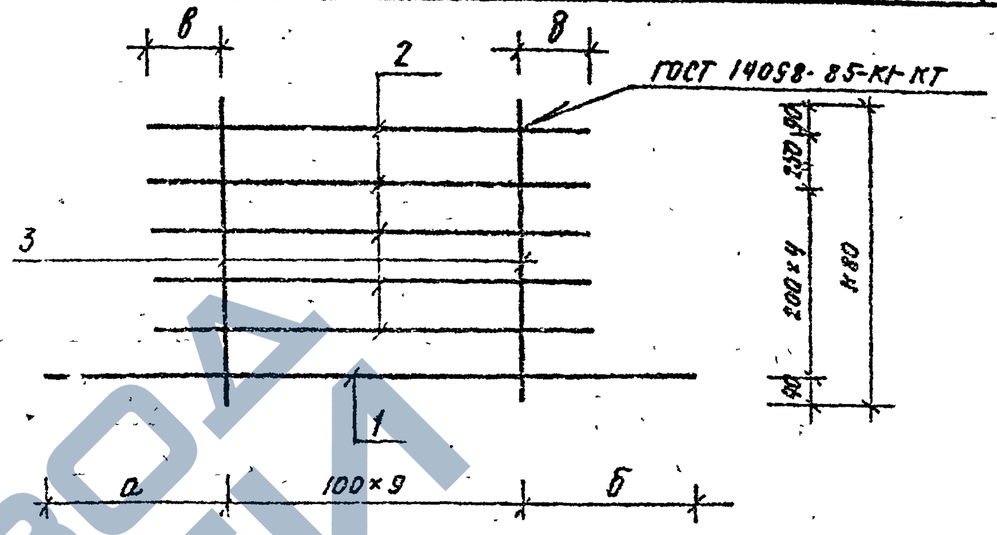

Марка каркаса	а, мм	б, мм	в, мм
Кр22	520	590	210
Кр23	520	850	350

Марка каркаса	Поз.	Наименование	Кол.	Масса ед. кг.	Масса каркаса кг
Кр 22	1	ф 16 А III, ℓ = 2010	1	3.10	10.65
	2	8 А III, ℓ = 1460	5	0.57	
	3	8 А III, ℓ = 1180	10	0.47	
Кр 23	1	ф 25 А III, ℓ = 2270	1	8.74	21.04
	2	10 А III, ℓ = 1600	5	1.0	
	3	10 А III, ℓ = 1180	10	0.73	

Арматура класса А III по ГОСТ 5781-82*

Разраб	Бармакова		08.89
Провер	Насибулина		08.89
ГИП	Гильман		08.89
Гл. спец.	Горбацкий		08.89
Нач. от	Турсунбаева		08.89
Н. контр.	Горбацкий		08.89

1.020.1-6СП. 4-2-К63.

Каркас Кр 22, Кр 23.

Стадия	Лист	Листов
Р		1

ТашЗНИИЭП

Инв. № подл. | Подпись и дата | Взам. инв. №

Копировал /Пенкина/ Формат А3.

https://zavodjbi.com/

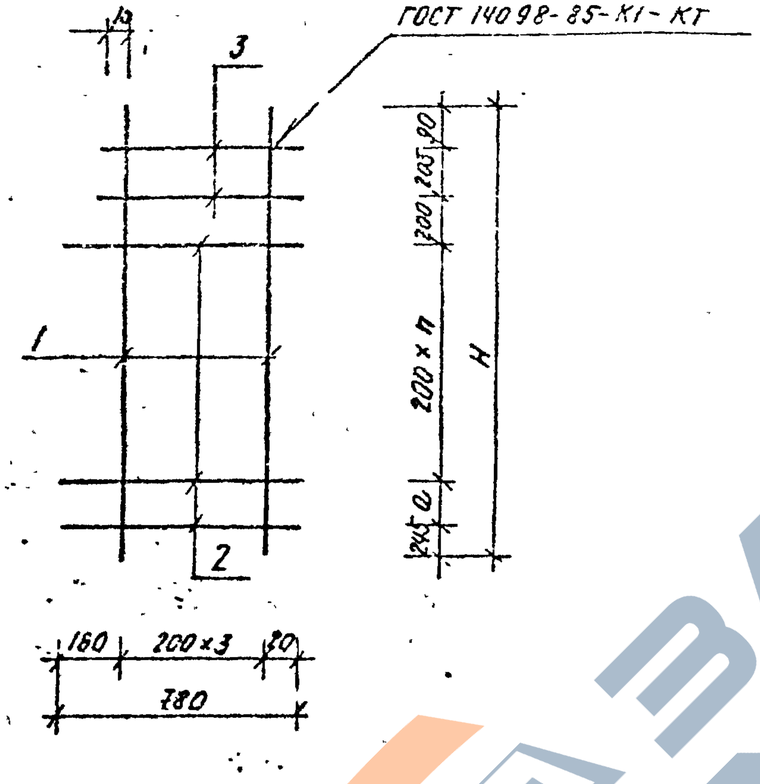

Марка сетки	Поз.	Наименование	Кол	Масса кг	Масса сетки кг
С49	1	ф 8 А III, ℓ = 3290	4	1.30	12.04
	2	8 А III, ℓ = 780	14	0.31	
	3	8 А III, ℓ = 635	2	0.25	
С50	1	ф 8 А III, ℓ = 3590	4	1.42	11.14
	2	8 А III, ℓ = 780	15	0.31	
	3	8 А III, ℓ = 635	2	0.25	
С51	1	ф 10 А III, ℓ = 3290	4	2.04	15.66
	2	10 А III, ℓ = 780	14	0.48	
	3	10 А III, ℓ = 635	2	0.39	
С52	1	ф 10 А III ℓ = 3590	4	2.23	17.38
	2	10 А III ℓ = 780	15	0.48	
	3	10 А III ℓ = 635	2	0.39	

Марка сетки	H, мм	a, мм	n
С49 / С51	3290	150	12
С50 / С52	3590	50	14

Арматура класса А III по ГОСТ 5781-82*.

Разраб.	Бармакова		08.89
Провер.	Насибуллина		08.89
ГИП	Гильчан		08.89
Гл. спец.	Горбацкий		08.89
Нач. отд.	Турсунбаев		08.89
Н. контр.	Горбацкий		08.89

1.020.1-6 СП. 4-2-К74.

Сетка С49 ... С52.

Стадия	Лист	Листов
Р		1

ТашЗНИИЭП

Инв. № подл. | Подп. и дата | Взам. инв. №

Т.п. 1.020.1-6 СП

https://zavodjbi.com/

https://zavodjbi.com/

ГОСТ 14098-85-К1-КТ

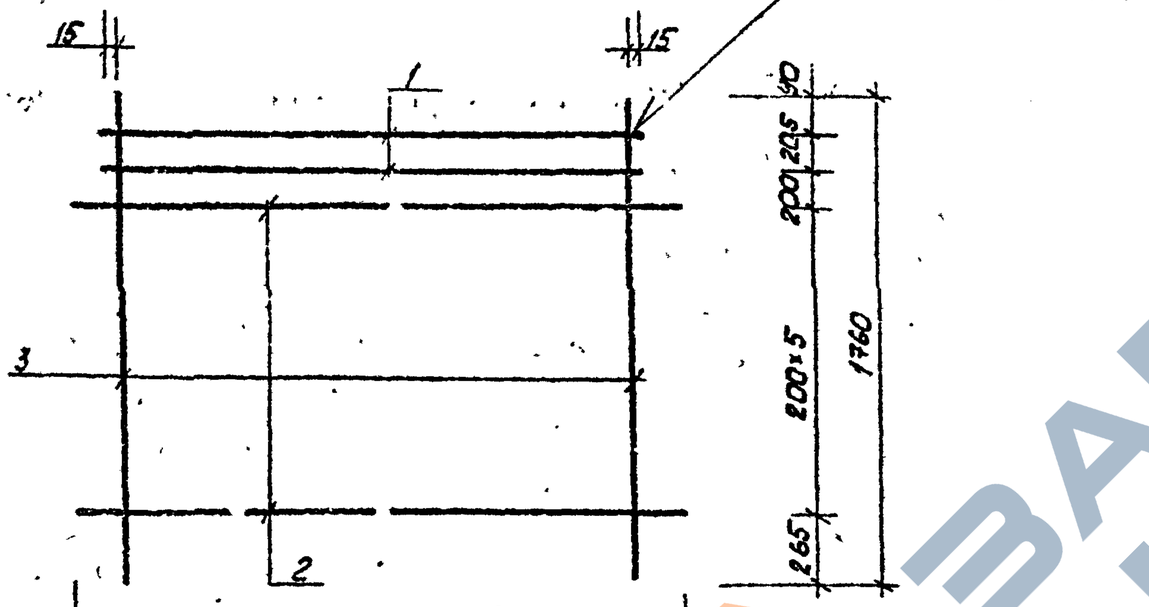

Марка сетки	L, мм	a, мм	n
С1	2520	160	11
С4			
С7			
С3	3330	165	15
С6			
С9			
С2	5520	160	26
С5			
С8			

Марка сетки	Поз.	Наименование	Кол.	Масса ед, кг	Масса сетки, кг.
С1	1	Ф 6 А III, ℓ=2230	2	0.50	8.04
	2	6 А III, ℓ=2520	6	0.56	
	3	6 А III, ℓ=1760	12	0.39	
С2	1	Ф 6 А III, ℓ=5230	2	1.16	20.23
	2	6 А III, ℓ=5520	6	1.23	
	3	6 А III, ℓ=1760	27	0.39	
С3	1	Ф 6 А III, ℓ=3030	2	0.67	12.02
	2	6 А III, ℓ=3330	6	0.74	
	3	6 А III, ℓ=1760	18	0.39	
С4	1	Ф 8 А III, ℓ=2230	2	0.88	16.16
	2	8 А III, ℓ=2520	6	1.00	
	3	8 А III, ℓ=1760	12	0.70	
С5	1	Ф 8 А III, ℓ=5230	2	2.07	36.12
	2	8 А III, ℓ=5520	6	2.18	
	3	8 А III, ℓ=1760	27	0.70	
С6	1	Ф 8 А III, ℓ=3030	2	1.20	21.52
	2	8 А III, ℓ=3330	6	1.32	
	3	8 А III, ℓ=1760	16	0.70	
С7	1	Ф 10 А III, ℓ=2230	2	1.33	25.20
	2	10 А III, ℓ=2520	8	1.56	
	3	10 А III, ℓ=1760	12	1.09	
С8	1	Ф 10 А III, ℓ=5230	2	3.24	56.43
	2	10 А III, ℓ=5520	6	3.42	
	3	10 А III, ℓ=1760	27	1.09	
С9	1	Ф 10 А III, ℓ=3030	2	1.88	33.62
	2	10 А III, ℓ=3330	6	2.07	
	3	10 А III, ℓ=1760	16	1.09	

Арматура класса А III по ГОСТ 5781-82*

Разраб.	Чсайбулина		08.89
ГИП	Гильман		08.89
Гл. спец.	Горбацкий		08.89
Нач. отд.	Трушкова		08.89
Н. контр.	Горбацкий		08.89

1.020.1-6 сп.4-2-К66

Сетка С1... С9.

Стадия	Шет	Листов
Р		1

ТашЗНИИЭП

Инв. № подл. | Подп. и дата | Взам. инв. №

Т.К. 1.020.1-6 сп.4-2 Вып. 4-2

копировала Томашевич

формат А3

https://zavodgk.com/

Вып. 4-2

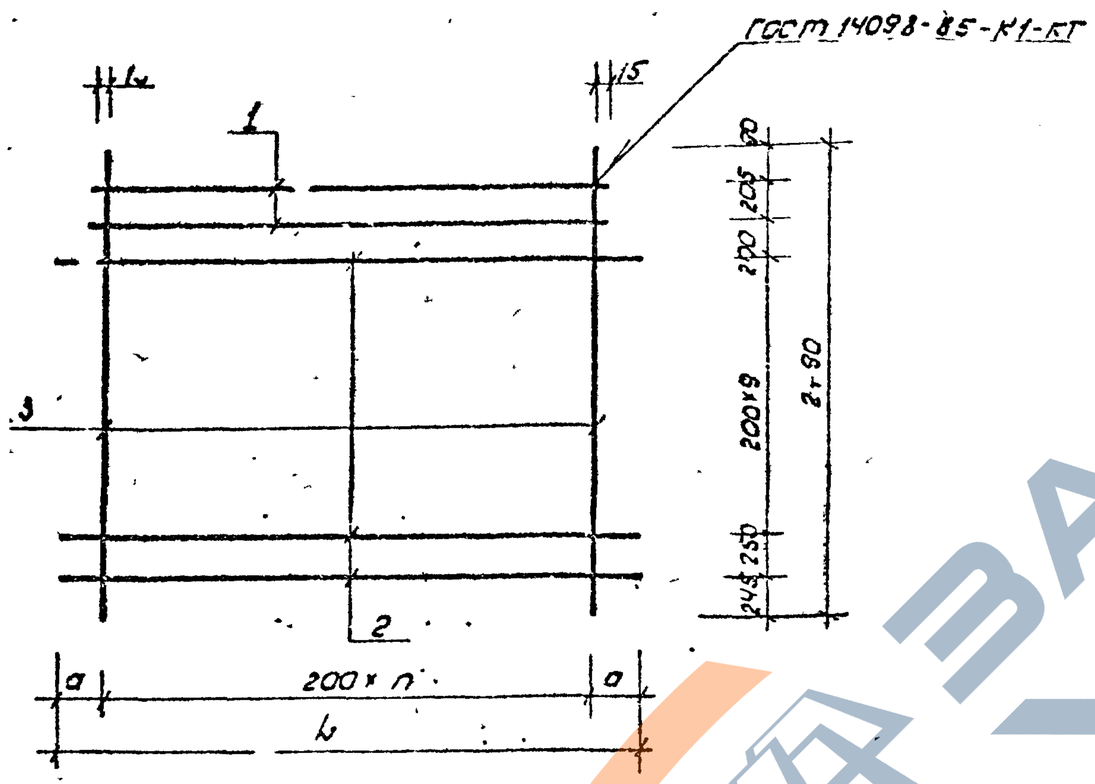

Марка сетки	l, мм	a, мм	n
С10	2520	160	11
С13			
С16			
С11	3330	165	15
С14			
С17			
С12	5520	160	26
С15			
С18			

Марка сетки	Поз.	Наименование	Кол-во	Масса ед., кг	Масса сетки, кг
С10	1	Ф6 А III, ℓ = 2230	2	0.50	14.60
	2	6 А III, ℓ = 2520	11	0.56	
	3	6 А III, ℓ = 2790	12	0.62	
С11	1	Ф6 А III, ℓ = 3030	2	0.67	19.40
	2	6 А III, ℓ = 3330	11	0.74	
	3	6 А III, ℓ = 2790	16	0.62	
С12	1	Ф6 А III, ℓ = 5230	2	1.16	32.59
	2	6 А III, ℓ = 5520	11	1.23	
	3	6 А III, ℓ = 2790	27	0.62	
С13	1	Ф8 А III, ℓ = 2230	2	0.88	25.96
	2	8 А III, ℓ = 2520	11	1.00	
	3	8 А III, ℓ = 2790	12	1.10	
С14	1	Ф8 А III, ℓ = 3030	2	1.20	34.52
	2	8 А III, ℓ = 3330	11	1.32	
	3	8 А III, ℓ = 2790	16	1.10	
С15	1	Ф8 А III, ℓ = 5230	2	2.07	57.82
	2	8 А III, ℓ = 5520	11	2.18	
	3	8 А III, ℓ = 2790	27	1.10	
С16	1	Ф10 А III, ℓ = 2230	2	1.38	40.68
	2	10 А III, ℓ = 2520	11	1.56	
	3	10 А III, ℓ = 2790	12	1.73	
С17	1	Ф10 А III, ℓ = 3030	2	1.88	54.21
	2	10 А III, ℓ = 3330	11	2.07	
	3	10 А III, ℓ = 2790	16	1.73	
С18	1	Ф10 А III, ℓ = 5230	2	3.24	30.81
	2	10 А III, ℓ = 5520	11	3.42	
	3	10 А III, ℓ = 2790	27	1.73	

Арматура класса А III по ГОСТ 5781-82*

Разраб.	Нахбаличев	12.89
ГИП	Гильман	12.89
Гл. спец.	Собацкий	12.89
Нач. отд.	Турдыкеев	12.89
Н. контр.	Горбацкий	12.89

1.020.1-6 сп.4-2-№ 67

Сетка С10... С18

Стадия	Лист	Листов
Р		1

ТашЗНИИЭП

Т.К. 1.020.1-6 сп

Инв. № подл. | Подп. и дата | Взам. инв. №

копировал Ю.Томашевич

Вып. 4-2

Т. К. 1.020.1-6сп

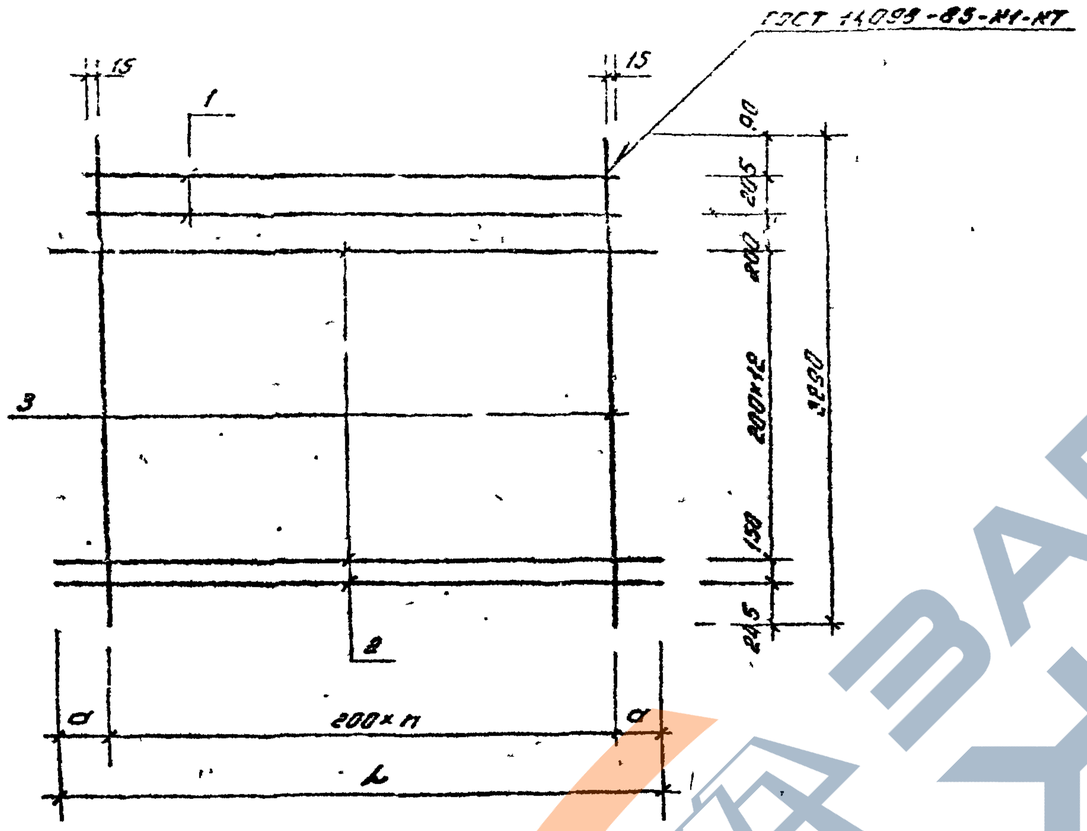

Марка сетки	L, мм	a, мм	n
С19	2520	160	11
С22			
С25			
С20	3330	165	15
С23			
С26			
С21	5520	160	26
С24			
С27			

Марка сетки	Поз	Наименование	Кол.	Масса ед, кг	Масса сетки кг
С19	1	ф 6АIII, ℓ=2230	2	0.50	17.60
	2	6АIII, ℓ=2520	14	0.56	
	3	6АIII, ℓ=3290	12	7.73	
С20	1	ф 6АIII, ℓ=3030	2	0.67	23.38
	2	6АIII, ℓ=3330	14	0.74	
	3	6АIII, ℓ=3290	16	0.73	
С21	1	ф 6АIII, ℓ=5230	2	1.16	39.25
	2	6АIII, ℓ=5520	14	1.23	
	3	6АIII, ℓ=3290	27	0.73	
С22	1	ф 8АIII, ℓ=2230	2	0.88	31.33
	2	8АIII, ℓ=2520	14	1.00	
	3	8АIII, ℓ=3290	12	1.30	
С23	1	ф 8АIII, ℓ=3030	2	1.20	41.68
	2	8АIII, ℓ=3330	14	1.32	
	3	8АIII, ℓ=3290	16	1.30	
С24	1	ф 8АIII, ℓ=5230	2	2.07	69.78
	2	8АIII, ℓ=5520	14	2.18	
	3	8АIII, ℓ=3290	27	1.30	
С25	1	ф 10АIII, ℓ=2230	2	1.38	49.08
	2	10АIII, ℓ=2520	14	1.56	
	3	10АIII, ℓ=3290	12	2.04	
С26	1	ф 10АIII, ℓ=3030	2	1.88	65.38
	2	10АIII, ℓ=3330	14	2.07	
	3	10АIII, ℓ=3290	16	2.04	
С27	1	ф 10АIII, ℓ=5230	2	3.24	109.44
	2	10АIII, ℓ=5520	14	3.42	
	3	10АIII, ℓ=3290	27	2.04	

Арматура класса АIII по ГОСТ 5781-82*

Разраб	Носибьянц		08.89	1.020.1-6 СП. 4-2-М 60
ГИП	Гильман		08.89	Сетки С19...С27
Гл. спец	Горбоцкий		08.89	Стадия: Р; Лист: ; Листов: 1
Нач. отд	Гарсуновская		08.89	Таш ЗНИИЭП
Н.контр	Горбоцкий		08.89	

Инв.№ подл. | Подпись и дата | Взам.инв.№

Коп. Мелешникова

Формат А3

https://zavodjbi.com/

Вып. 1-2

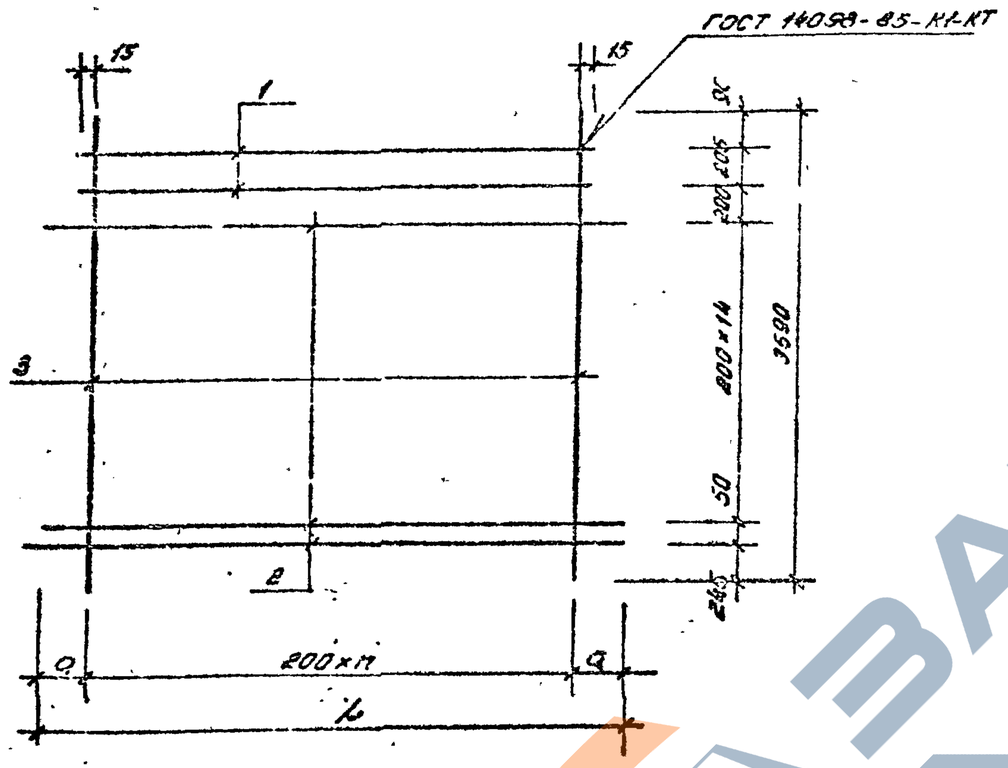

Марка сетки	L, мм	Q, мм	n
С28	2520	160	11
С31			
С34			
С29	3330	165	13
С32			
С35			
С30	5520	160	28
С33			
С36			

Марка сетки	Поз	Наименование	Кол	Масса ед. кг.	Масса сетки кг
С28	1	ф 6АIII, ℓ = 2230	2	0.50	19.56
	2	6АIII, ℓ = 2520	16	0.56	
	3	6АIII, ℓ = 3590	12	0.80	
С29	1	ф 6АIII, ℓ = 3030	2	0.67	25.98
	2	6АIII, ℓ = 3330	15	0.74	
	3	6АIII, ℓ = 3590	15	0.80	
С30	1	ф 8АIII, ℓ = 5230	2	1.16	43.60
	2	8АIII, ℓ = 3580	16	1.23	
	3	8АIII, ℓ = 3590	27	0.80	
С31	1	ф 8АIII, ℓ = 4230	2	0.88	34.80
	2	8АIII, ℓ = 2580	16	1.00	
	3	8АIII, ℓ = 3590	12	1.42	
С32	1	ф 8АIII, ℓ = 3030	2	1.20	42.64
	2	8АIII, ℓ = 3330	16	1.32	
	3	8АIII, ℓ = 3590	16	1.42	
С33	1	ф 8АIII, ℓ = 5230	2	2.07	77.35
	2	8АIII, ℓ = 5520	16	2.18	
	3	8АIII, ℓ = 3590	27	1.42	
С34	1	ф 10АIII, ℓ = 3230	2	1.38	54.48
	2	10АIII, ℓ = 2520	15	1.56	
	3	10АIII, ℓ = 3590	12	2.23	
С35	1	ф 10АIII, ℓ = 3030	2	1.88	72.56
	2	10АIII, ℓ = 3330	16	2.07	
	3	10АIII, ℓ = 3580	16	2.23	
С36	1	ф 12АIII, ℓ = 5230	2	3.24	121.41
	2	10АIII, ℓ = 5520	16	3.48	
	3	10АIII, ℓ = 3590	27	2.23	

Арматура класса АIII по ГОСТ 5781-82*

Т.К. 1.020.1-6 СП.4-2

Инв. № подл. | Подпись и дата | Взам. инв. №

Разраб.	Насибуллина		08.89
ГИП	Гильман		08.89
Гл. спец.	Горбацкий		08.89
Нач. отд.	Турсунбаевская		08.89
Н. контр.	Горбацкий		08.89

1.020.1-6 СП.4-2-К69

Сетка С28.... С36

Стадия	Лист	Листов
Р		1

ТашЗНИИЭП

Коп. Мелякиновой

Формат А3

ГОСТ 14098-85-КI-КI

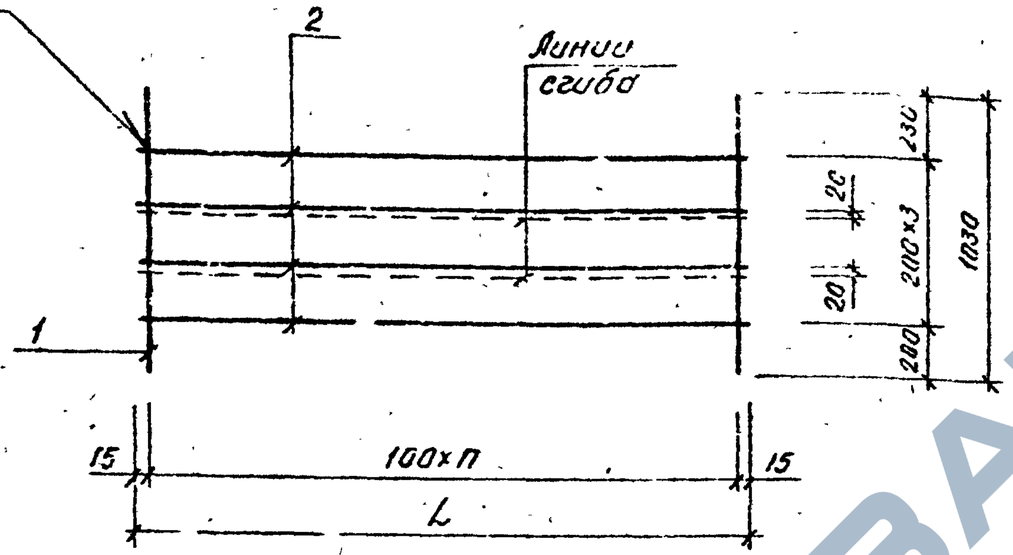

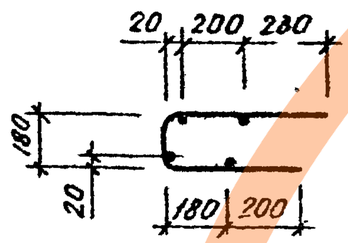

Марка сетки	L, мм	n
С37	2230	22
С38	3030	30
С39	5230	52

Марка сетки	Поз	Наименование	Кол	Масса ед, кг	Масса сетки, кг
С37	1	ФБАIII, ℓ=1030	23	0.23	7,29
	2	БАIII, ℓ=2230	4	0.50	
С38	1	ФБАIII, ℓ=1030	31	0.23	9,81
	2	БГIII, ℓ=3030	4	0.67	
С39	1	ФБАIII, ℓ=10-0	53	0.23	16,83
	2	БАIII, ℓ=5230	4	1.16	

Арматура класса AIII по ГОСТ 5781-82*

				1.020.1-6СП.4-2-КТО
Разраб	Насибулина		08.89	Сетки С37...С39
ГИП	Гильман		08.89	
Гл.спец	Горбацкий		08.89	
Нач отд	Турсунбаева		08.89	
Н.контр	Горбацкий		08.89	

Стадия	Лист	Листов
Р		1

ТашЗНИИЭП

Инв.№ подл. | Подпись и дата | Взам.инв.№

Т.К. 1.020.1-6СП

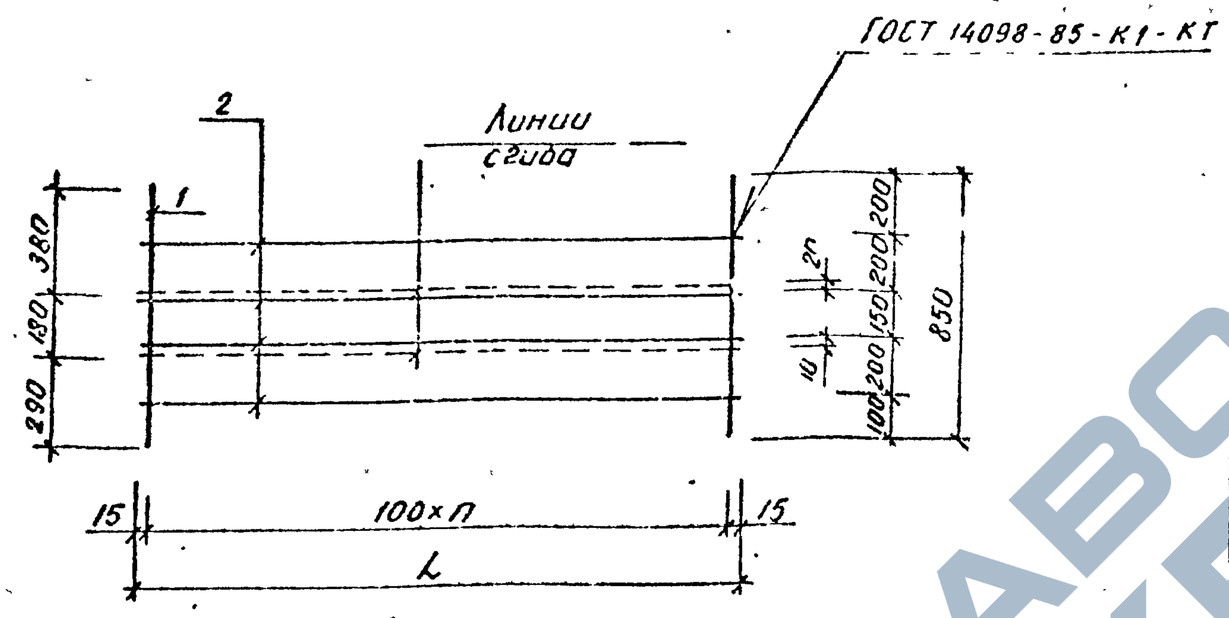

Марка сетки	Поз	Наименование	Кол	Масса ед, кг	Масса сетки, кг
С40	1	ф 6А III, ℓ=850	23	0,19	6,37
	2	6А III, ℓ=2230	4	0,50	
С41	1	ф 6А III, ℓ=850	31	0,19	8,57
	2	6А III, ℓ=3030	4	0,67	
С42	1	ф 6А III, ℓ=850	53	0,19	14,71
	2	6А III, ℓ=5230	4	1,16	

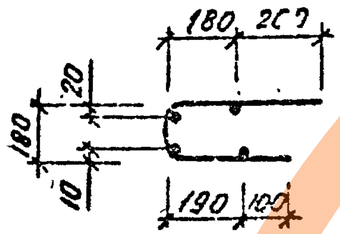

Арматура класса А III по ГОСТ 5781-82*

Марки сетки	L, мм	n
С40	2230	22
С41	3030	30
С42	5230	52

Вып. А-2

Т.К. 1.020.1-6сп

Инв. № подл.	Подпись и дата	Взам. инв. №

Разраб	Носибулина		08.89
ГИП	Гильмин		08.89
Гл. спец	Горбацкий		08.89
Нач. отд.	Турсунбаева		08.89
Н. контр.	Горбацкий		08.89

1.020.1-6сп 4-2-К-71

Сетка С40...С42

Стадия	Лист	Листов
Р		

ТашЗНИИЭП

Копировал

Формат А3

Вып. 4-2

Т.К. 1.020.1-6 сп.

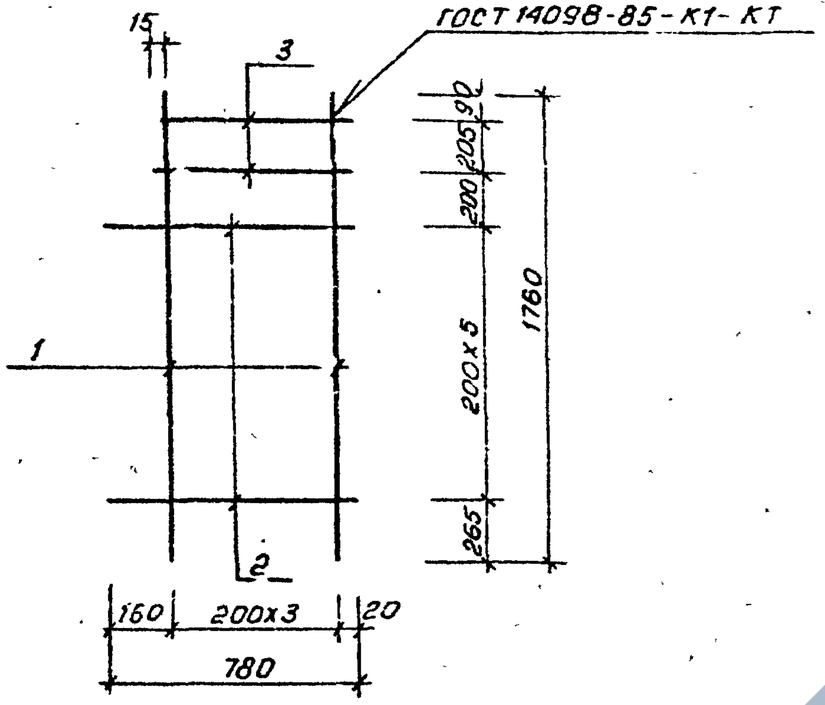

Марка сетки	Поз.	Наименование	Кол.	Масса, ед. кг	Масса сетки, кг
С43	1	Ф6 А III, ℓ=1760	4	0,39	2,86
	2	6 А III, ℓ=780	6	0,17	
	3	6 А III, ℓ=635	2	0,14	
С45	1	Ф8 А III, ℓ=1760	4	0,70	5,16
	2	8 А III, ℓ=780	6	0,31	
	3	8 А III, ℓ=635	2	0,25	
С47	1	Ф 10 А III, ℓ=1760	4	1,09	8,02
	2	10 А III, ℓ=780	6	0,48	
	3	10 А III, ℓ=635	2	0,39	

Арматура класса А III по ГОСТ 5781-82*

Разраб.	Бармакова		08.89
Провер.	Насибуллина		08.89
ГИП	Гильман		08.89
Гл. спец.	Горбацкий		08.89
Нач. отд.	Турсунбаева		08.89
Н. контр.	Горбацкий		08.89

1.020.1-6 сп. 4-2-К72

Сетка С43, С45, С47

Стадия	Лист	Листов
Р		1

ТашЗНИИЭП

Инв. № подл. | Подпись и дата | Взам. инв. №

Формат А4

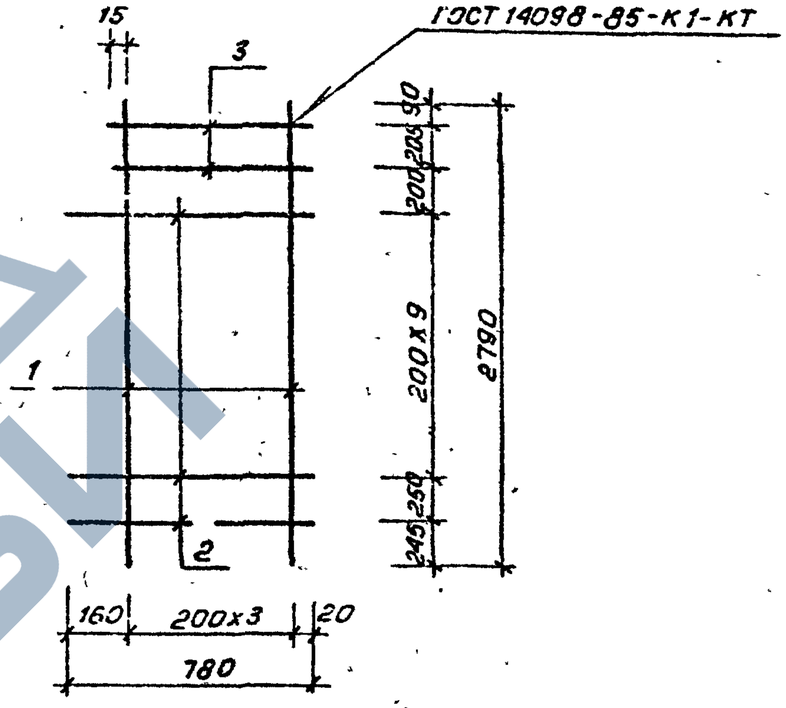

Марка сетки	Поз.	Наименование	Кол.	Масса, ед. кг	Масса сетки, кг
С44	1	Ф 6 А III, ℓ=2790	4	0,62	4,63
	2	6 А III, ℓ=780	11	0,17	
	3	6 А III, ℓ=635	2	0,14	
С46	1	Ф 8 А III, ℓ=2790	4	1,10	8,31
	2	8 А III, ℓ=780	11	0,31	
	3	8 А III, ℓ=635	2	0,25	
С48	1	Ф 10 А III, ℓ=2790	4	1,73	12,58
	2	10 А III, ℓ=780	11	0,48	
	3	10 А III, ℓ=635	2	0,39	

Арматура класса А III по ГОСТ 5781-82*

Разраб.	Бармакова		08.89
Провер.	Насибуллина		08.89
ГИП	Гильман		08.89
Гл. спец.	Горбацкий		08.89
Нач. отд.	Турсунбаева		08.89
Н. контр.	Горбацкий		08.89

1.020.1-6 сп. 4-2-К73

Сетка С44, С46, С48

Стадия	Лист	Листов
Р		1

ТашЗНИИЭП

Инв. № подл. | Подпись и дата | Взам. инв. №

Коп. Влс. Зиславлевс

Формат А4

ЗАВОДКБИ

https://zavodjbi.com/

Вып. 4-2

Т.К. 1.020.1-6сп

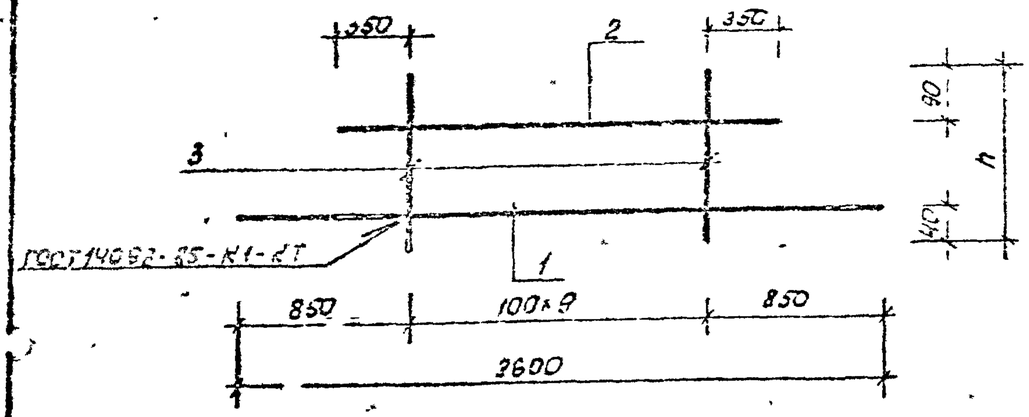

Марка каркаса	h, мм
К24	250
К25	380

Марка каркаса	Поз.	Наименование	Кол-во	Масса ед. кг	Масса каркаса кг
КР24	1	ф 25 А III, l=2600	1	10.01	12.51
	2	10 А III, l=1600	1	1.0	
	3	10 А III, l=250	10	0.15	
КР25	1	ф 25 А III, l=2600	1	10.01	13.31
	2	10 А III, l=1600	1	1.0	
	3	10 А III, l=380	10	0.23	

Арматура класса А III по ГОСТ 5781-82*

Разраб.	Бармакова		08.89
Провер.	Насибулин		08.89
ГИП	Гильман		08.89
Гл. спец.	Горбацкий		08.89
Нач. отд.	Турсунбаева		08.89
Н. контр.	Горбацкий		08.89

1.020.1-6сп.4-2-К64

Каркас Кр 24, Кр 25

Стадия	Лист	Листов
Р		1

Таш ЗНИИЭП

Инв. № подл. | Подп. и дата | Взам. инв. №

формат А4

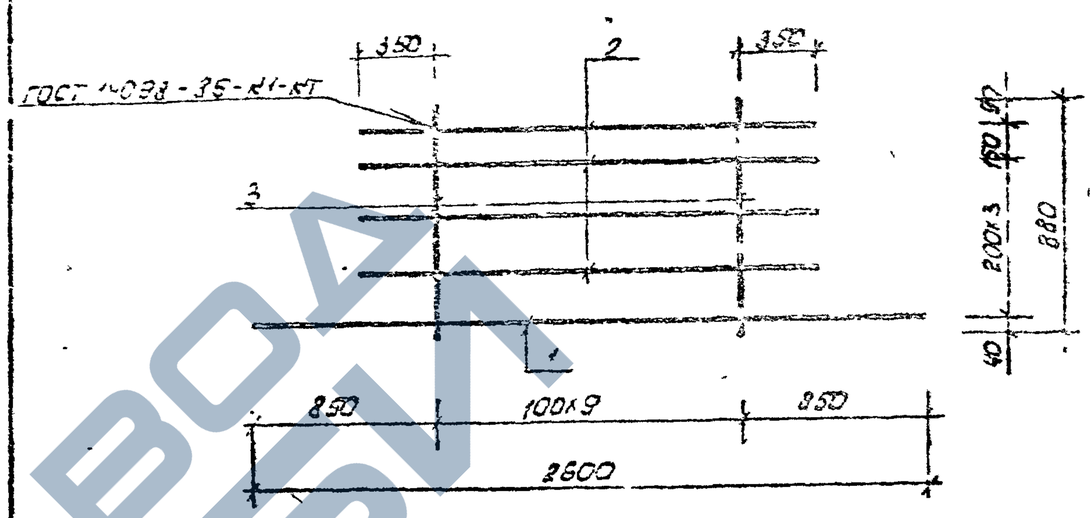

Марка каркаса	Поз.	Наименование	Кол-во	Масса ед. кг	Масса каркаса кг
КР26	1	ф 25 А III, l=2600	1	10.01	19.41
	2	10 А III, l=1600	4	1.0	
	3	10 А III, l=880	10	0.54	

Арматура класса А III по ГОСТ 5781-82*

Разраб.	Бармакова		08.89
Провер.	Насибулин		08.89
ГИП	Гильман		08.89
Гл. спец.	Горбацкий		08.89
Нач. отд.	Турсунбаева		08.89
Н. контр.	Горбацкий		08.89

1.020.1-6сп.4-2-К65

Каркас Кр 26

Стадия	Лист	Листов
Р		1

Таш ЗНИИЭП

Инв. № подл. | Подп. и дата | Взам. инв. №

копировала Томашевич

формат А4

https://zavodjbi.com/

Вып. 4-2

Т.К. 1.020.1-6 сп

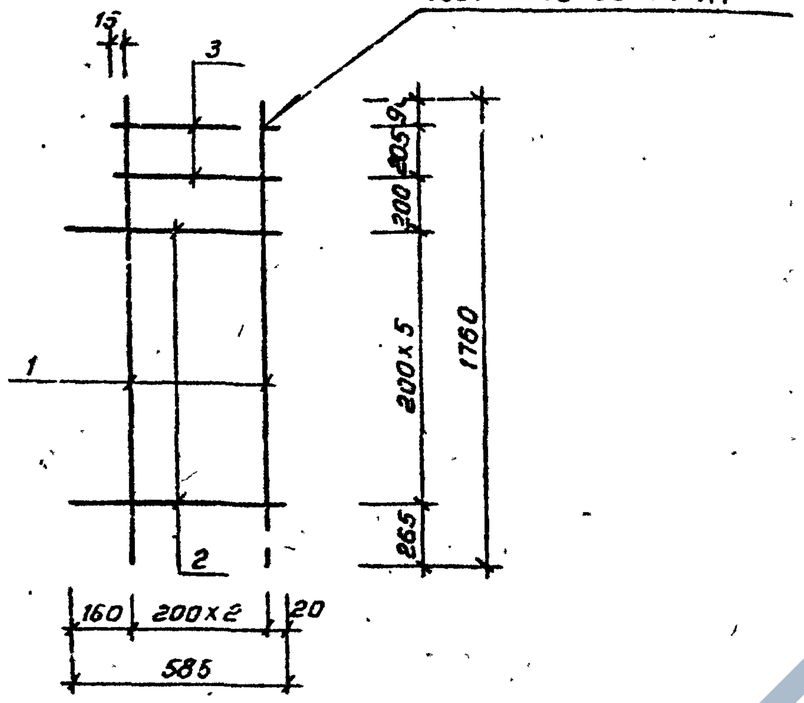

Марка сетки	Поз.	Наименование	Кол.	Масса ед. кг.	Масса сетки, кг
С53	1	ф6А III, ℓ=1760	3	0,39	2,17
	2	6А III, ℓ=585	6	0,13	
	3	6А III, ℓ=485	2	0,11	
С55	1	ф8А III, ℓ=1760	3	0,70	3,86
	2	8А III, ℓ=585	6	0,23	
	3	8А III, ℓ=485	2	0,19	
С57	1	ф10А III, ℓ=1760	3	1,09	6,03
	2	10А III, ℓ=585	6	0,36	
	3	10А III, ℓ=485	2	0,30	

Арматура класса А III по ГОСТ 5781-82*

Разраб.	Бармакова		08.89
Провер.	Насибулина		08.89
ГИП	Гильман		08.89
Гл. спец.	Горбацкий		08.89
Нач. отд.	Турсунбаева		08.89
Н. контр.	Горбацкий		08.89

1.020.1-6 сп.4-2-к75

Сетка С53, С55, С57

Стадия	Лист	Листов
Р		1

ТашЗНИИЭП

Инв. № подл. | Подпись и дата | Взам. инв. №

Формат А4

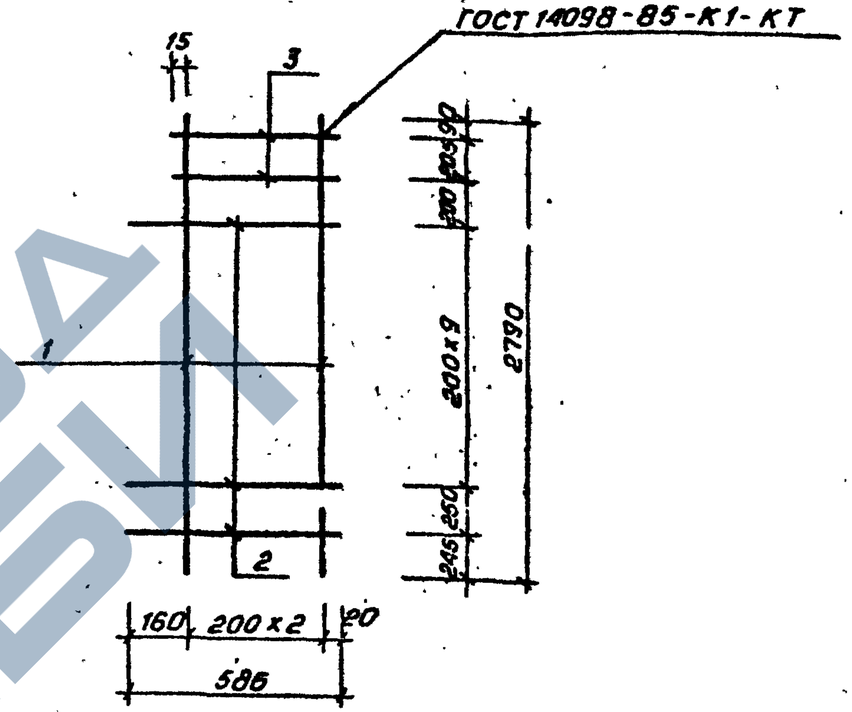

Марка сетки	Поз.	Наименование	Кол.	Масса ед. к	Масса сетки, кг
С54	1	ф6А III, ℓ=2790	3	0,62	3,51
	2	6А III, ℓ=585	11	0,13	
	3	6А III, ℓ=485	2	0,11	
С56	1	ф8А III, ℓ=2790	3	1,10	6,21
	2	8А III, ℓ=585	11	0,23	
	3	8А III, ℓ=485	2	0,19	
С58	1	ф10А III, ℓ=2790	3	1,73	9,75
	2	10А III, ℓ=585	11	0,36	
	3	10А III, ℓ=485	2	0,30	

Арматура класса А III, по ГОСТ 5781-82*

Разраб.	Бармакова		08.89
Провер.	Насибулина		08.89
ГИП	Гильман		08.89
Гл. спец.	Горбацкий		08.89
Нач. отд.	Турсунбаева		08.89
Н. контр.	Горбацкий		08.89

1.020.1-6 сп.4-2-к76

Сетка С54, С56, С58

Стадия	Лист	Листов
Р		1

ТашЗНИИЭП

Инв. № подл. | Подпись и дата | Взам. инв. №

Кол. Владислава

Формат А3

ЗАВОД ЖБИ

Вып. 4-2

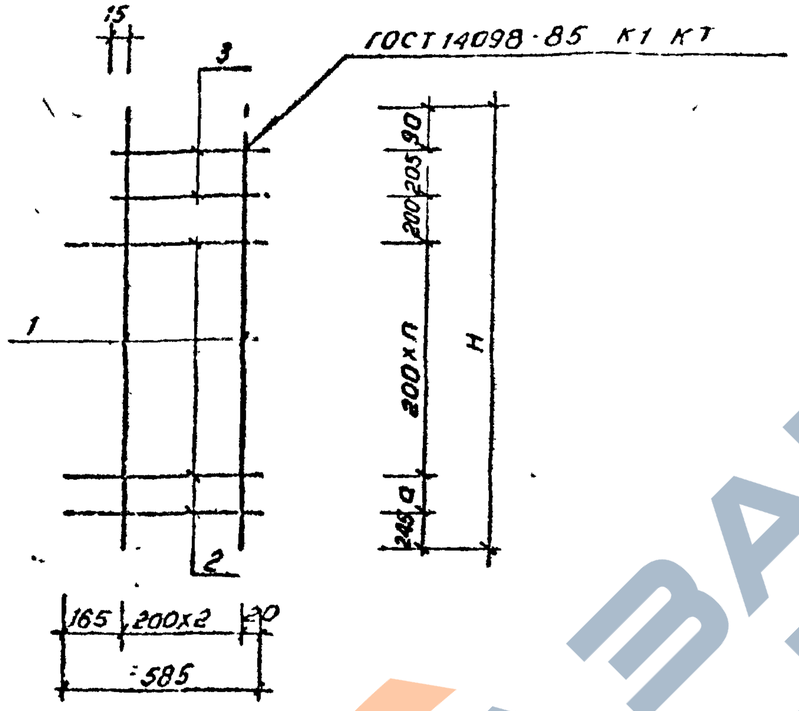

Марка сетки	Поз	Наименование	Кол	Масса ед. кг	Масса кг
С59	1	Ф8 A III, ℓ=3290	3	1,30	7,50
	2	8 A III, ℓ=585	14	0,23	
	3	8 A III, ℓ=485	2	0,19	
С60	1	Ф8 A III, ℓ=3590	3	1,42	8,32
	2	8 A III, ℓ=585	16	0,23	
	3	8 A III, ℓ=485	2	0,19	
С61	1	Ф10 A III, ℓ=3290	3	2,04	11,76
	2	10 A III, ℓ=585	14	0,36	
	3	10 A III, ℓ=485	2	0,30	
С62	1	Ф10 A III, ℓ=3590	3	2,23	13,05
	2	10 A III, ℓ=585	16	0,36	
	3	10 A III, ℓ=485	2	0,30	

Марка сетки	H, мм	a, мм	n
С59	3290	150	12
С61			
С60	3590	50	14
С62			

Арматура класса A III по ГОСТ 5781-82*

Т.К. 1.020.1-6 сп

Инв.№ подл. | Подпись и дата | Взам. инв.№

Разраб.	Бармакова		08.89
Провер.	Насибуллина		08.89
ГИП	Гильман		08.89
Гл. спец.	Горбацкий		08.89
Нач. отд.	Турсунзаев		08.89
Н. контр.	Горбацкий		08.89

1.020.1-6сп. 4-2-К77

Сетка С 59... С 62

Стадия	Лист	Листов
Р	1	1

ТашЗНИИЭП

Кол. Владиславлева

Формат А3

Вып. 4-2

Т.К. 1020.1-6сп

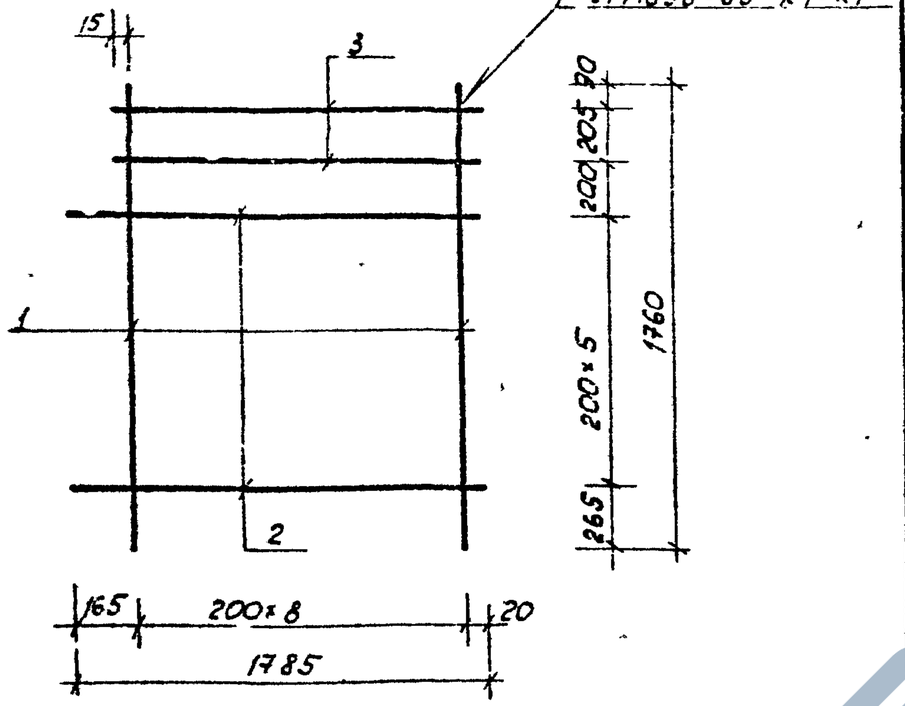

Марка сетки	Поз.	Наименование	Кол.	Масса ед, кг	Масса сетки, кг
С63	1	ф 6 А III, l=1760	9	0.39	6.65
	2	6 А III, l=1785	6	0.40	
	3	6 А III, l=1635	2	0.36	
С65	1	ф 8 А III, l=1760	9	0.70	11.80
	2	8 А III, l=1785	6	0.70	
	3	8 А III, l=1635	2	0.65	
С67	1	ф 10 А III, l=1760	9	1.09	18.4[illegible]
	2	10 А III, l=1785	6	1.10	
	3	10 А III, l=1635	2	1.01	

Арматура класса А III по ГОСТ 5781-82*

разраб.	Бармакова		08.89
провер.	Насибулина		08.89
ГИП	Гильман		08.89
Гл.спец.	Горбацкий		08.89
Нач.отд.	Турсунбаева		08.89
Н.контр.	Горбацкий		08.89

1.020.1-6сп.4-2-К78

Сетки С63, С65, С67

Стадия	Лист	Листов
Р		1

ТашЗНИИЭП

Инв.№ подл. | Подп. и дата | Взам. инв.№

формат А4

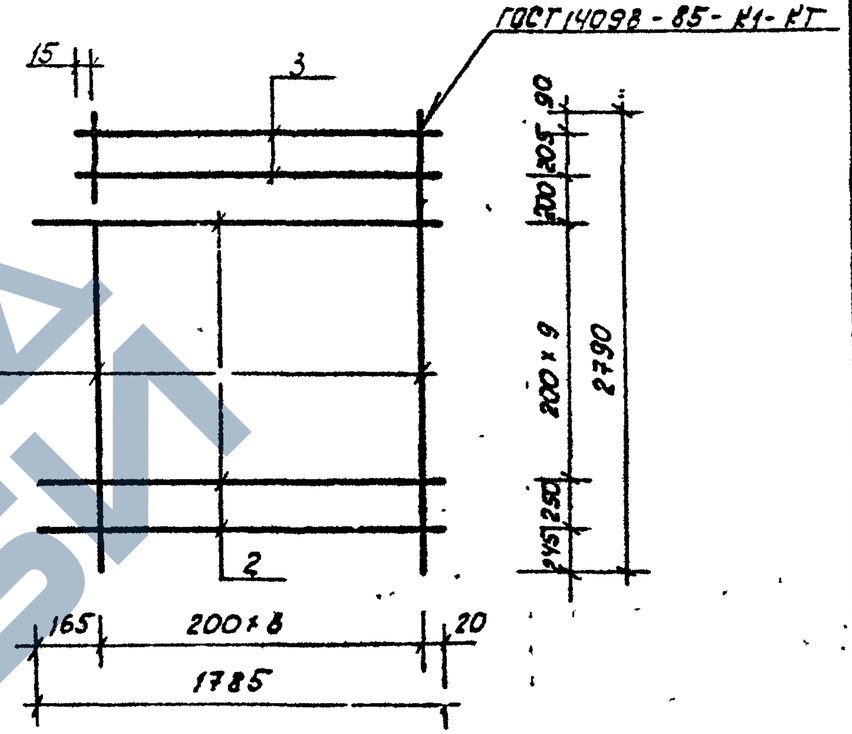

Марка сетки	Поз	Наименование	Кол-во	Масса ед, кг	Масса сетки кг
С64	1	ф 6 А III, l=2790	9	0.62	10.70
	2	6 А III, l=1785	11	0.40	
	3	6 А III, l=1635	2	0.36	
С66	1	ф 8 А III, l=2790	9	1.10	18.90
	2	8 А III, l=1785	6	0.70	
	3	8 А III, l=1635	2	0.65	
С68	1	ф 10 А III, l=2790	9	1.72	29.60
	2	10 А III, l=1785	11	1.10	
	3	10 А III, l=1635	2	1.01	

Арматура класса А III по ГОСТ 5781-82*

разраб.	Бармакова		08.89
провер.	Насибулина		08.89
ГИП	Гильман		08.89
Гл.спец.	Горбацкий		08.89
Нач.отд.	Турсунбаева		08.89
Н.контр.	Горбацкий		08.89

1.020.1-6сп.4-2-К79

Сетка С64, С66, С68

Стадия	Лист	Листов
Р		1

ТашЗНИИЭП

Инв.№ подл. | Подп. и дата | Взам. инв.№

копировала Томашевич

формат А4

ЗАВОД КБИ

Вып 4-2

Т.к. 1.020.1-6 сп

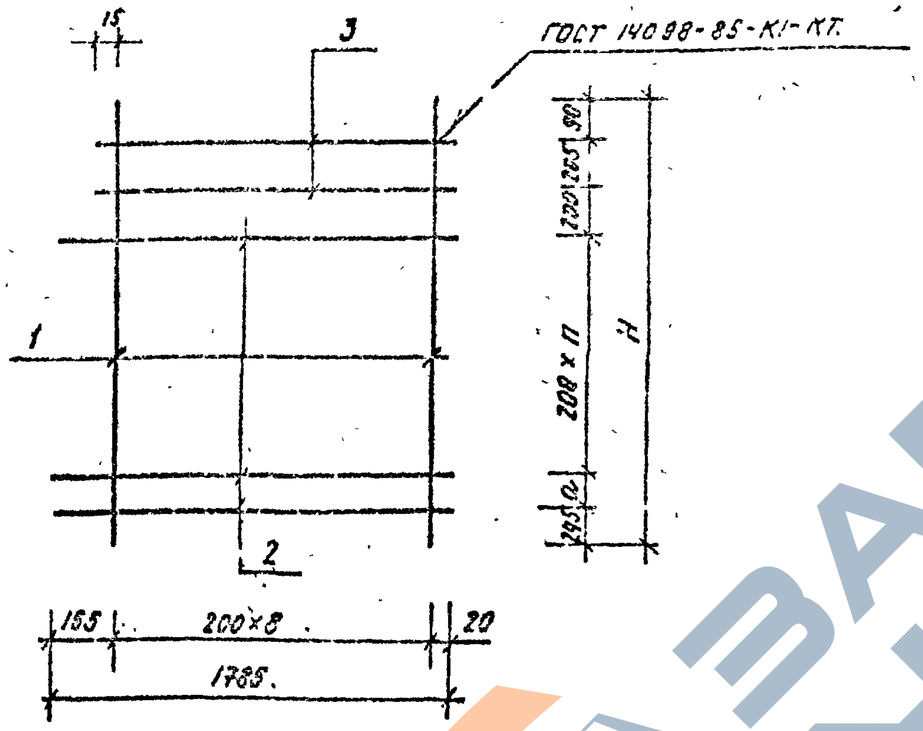

Марка сетки	Поз.	Наименование	Кол.	Масса ед. кг	Масса сетки кг
С69	1	ф 8А III, ℓ=3290	9	1.30	22.30
	2	8А III, ℓ=1785	14	0.70	
	3	8А III, ℓ=1635	2	0.65	
С70	1	ф 8А III, ℓ=3590	9	1.42	25.28
	2	8А III, ℓ=1785	16	0.70	
	3	8А III, ℓ=1635	2	0.65	
С71	1	ф 10А III, ℓ=3290	9	2.04	35.78
	2	10А III, ℓ=1785	14	1.10	
	3	10А III, ℓ=1635	2	1.01	
С72	1	ф 10А III, ℓ=3590	9	2.23	39.19
	2	10А III, ℓ=1785	16	1.10	
	3	10А III, ℓ=1635	2	1.01	

Марка сетки	H, мм	a, мм	n
С69	3290	150	12
С71			
С70	3590	50	14
С72			

Арматура класса А III по ГОСТ 5781-82*

Разраб	Бармакова		08.89
Провер.	Насибуллина		08.89
ГИП	Гильман		08.89
Гл. спец.	Горбацкий		08.89
Нач. отд.	Турсунбаев		08.89
Н. контр	Горбацкий		08.89

1.020.1-6 сп. ч-2-К80.

Сетка С69 ... С72.

Стадия	Лист	Листов
Р		1

ТашЗНИИЭП

Инв.№ подл. | Подпись и дата | Взам. инв.№

Копировала Пашинина Формат А3.

Вып. 4-2

Т.К. 1.020.1-6сп

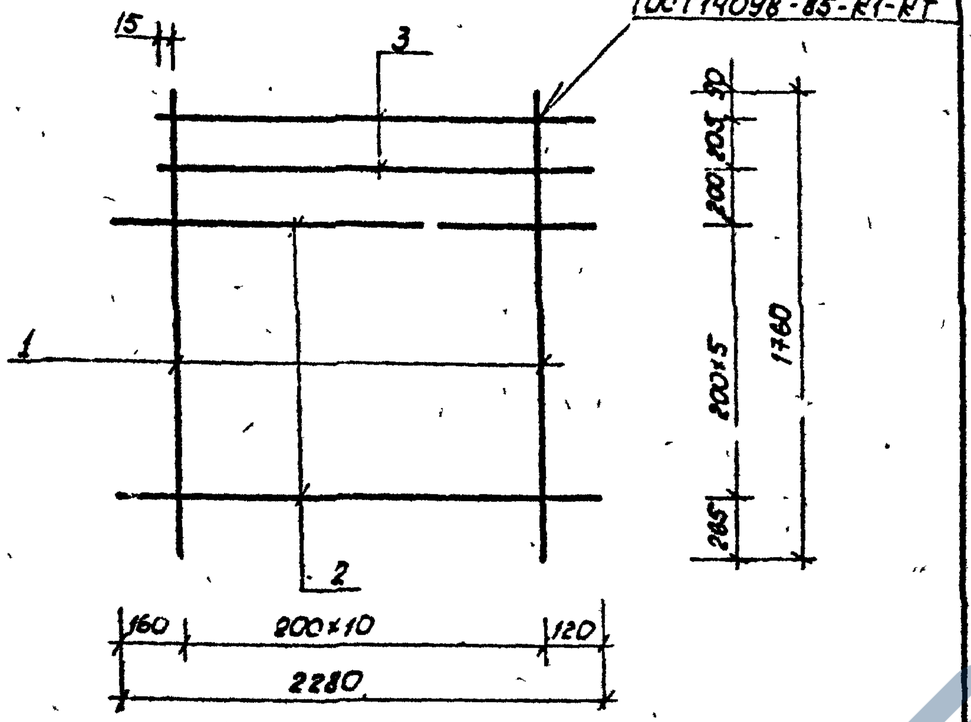

Марка сетки	Поз.	Наименование	Кол-во	Масса ед. кг	Масса сетки кг
С73	1	Ф 6 А III, ℓ=1760	11	0.39	8.23
	2	6 А III, ℓ=2280	6	0.50	
	3	6 А III, ℓ=2135	2	0.47	
С-75	1	Ф 8 Г III, ℓ=1760	11	0.70	14.78
	2	8 А III, ℓ=2280	6	0.90	
	3	8 А III, ℓ=2135	2	0.84	
С77	1	Ф 10 А III, ℓ=1760	11	1.09	23.03
	2	10 А III, ℓ=2280	6	1.40	
	3	10 Г III; ℓ=2135	2	1.32	

Арматура класса А III по ГОСТ 6781-82*

Разраб.	Баркалова		03.89
Провер.	Хамзулина		03.89
ГИП	Гильман		03.89
Гл.спец.	Горбацкий		03.89
Нач.отд.	Турсунбаев		03.89
Н.контр.	Горбацкий		03.89

1.020.1-6сп.4-2-К81

Сетка С73, С75, С77

Стадия	Лист	Листов
Р		1

ТашЗНИИЭП

Инв. № подл. | Подп. и дата | Взам. инв. №

формат А4

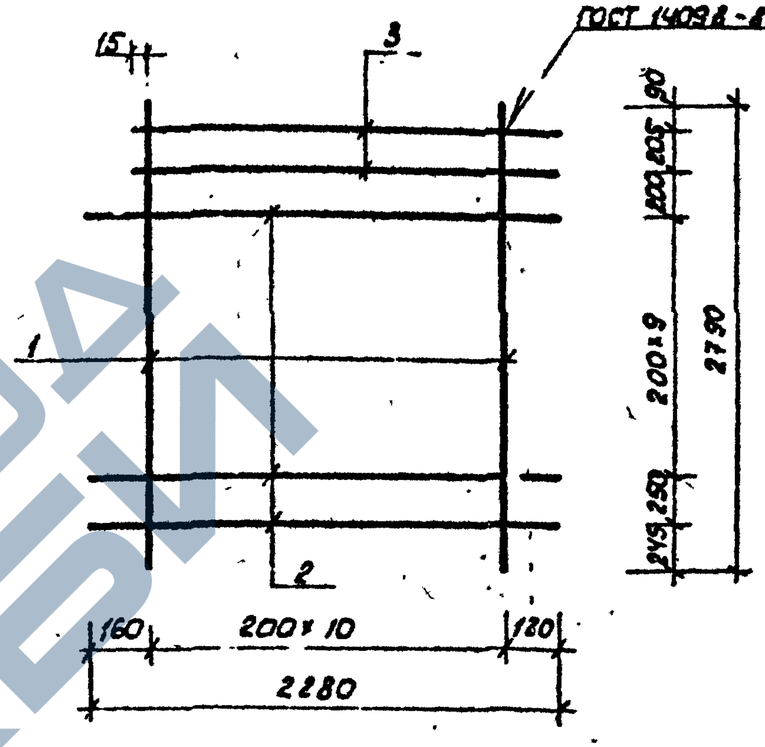

Марка сетки	Поз.	Наименование	Кол-во	Масса ед. кг	Масса сетки кг
С74	1	Ф 6 А III, ℓ=2790	11	0.62	13.26
	2	6 А III, ℓ=2280	11	0.50	
	3	6 А III, ℓ=2135	2	0.47	
С76	1	Ф 8 А III, ℓ=2790	11	1.10	23.68
	2	8 А III, ℓ=2280	11	0.90	
	3	8 А III, ℓ=2135	2	0.84	
С78	1	Ф 10 А III, ℓ=2790	11	1.73	37.07
	2	10 А III, ℓ=2280	11	1.40	
	3	10 А III, ℓ=2135	2	1.32	

Арматура класса А III по ГОСТ 5781-82*

Разраб.	Баркалова		03.89
Пров.р.	Хамзулина		03.89
ГИП	Гильман		03.89
Гл.спец.	Горбацкий		03.89
Нач.отд.	Турсунбаев		03.89
Н.контр.	Горбацкий		03.89

1.020.1-6сп.4-2-К82

Сетка С74, С76, С78

Стадия	Лист	Листов
Р		1

ТашЗНИИЭП

Инв. № подл. | Подп. и дата | Взам. инв. №

копировала Томашевич

формат А4

ЗАВОД ЖБИ

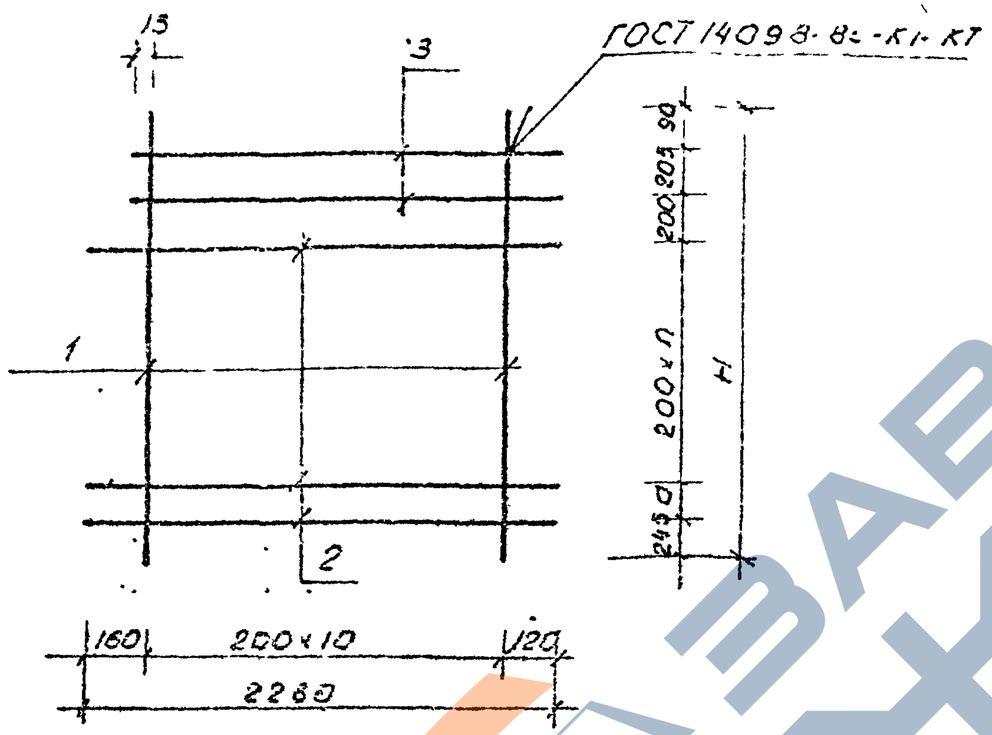

Марка сетки	Поз.	Наименование	Кол.	Масса ед. кг.	Масса сетки кг.
С 79	1	Ф 8А III, ℓ=3290	11	1.30	28.58
	2	8А III, ℓ=2280	14	0.9	
	3	8А III, ℓ=2135	2	0.84	
С 80	1	Ф 8А III, ℓ=3590	11	1.42	31.70
	2	8А III, ℓ=2280	16	0.9	
	3	8А III, ℓ=2135	2	0.84	
С 81	1	Ф 10А III, ℓ=3290	11	2.04	43.72
	2	10А III, ℓ=2280	14	1.4	
	3	10А III ℓ=2135	2	1.32	
С 82	1	Ф 10А III, ℓ=3590	11	2.23	48.61
	2	10А III, ℓ=2280	16	1.4	
	3	10А III, ℓ=2135	2	1.32	

Марка сетки	H, мм	a, мм	n
С 79	3290	160	12
С 81			
С 80	3590	50	14
С 82			

Арматура класса А III по ГОСТ 5781-82*

Разраб.	Бармакова		08.89
Провер.	Насибулина		08.89
ГИП	Гильман		08.89
Гл. спец.	Горбачкий		08.89
Нач. отд.	Турсунбаев		08.89
Ч. контр.	Горбачкий		08.89

1.020.1-6 сл. 4-2-К 83

Сетка С 79... С 82

Стадия	Лист	Листов
Р		1

Таш ЗНИИЭП

Инв. № подл. | Подпись и дата | Взам. инв. №

Вып. 4-2

1.К 1.020.1-6 сл.

Формат А3

Вып. 4-2

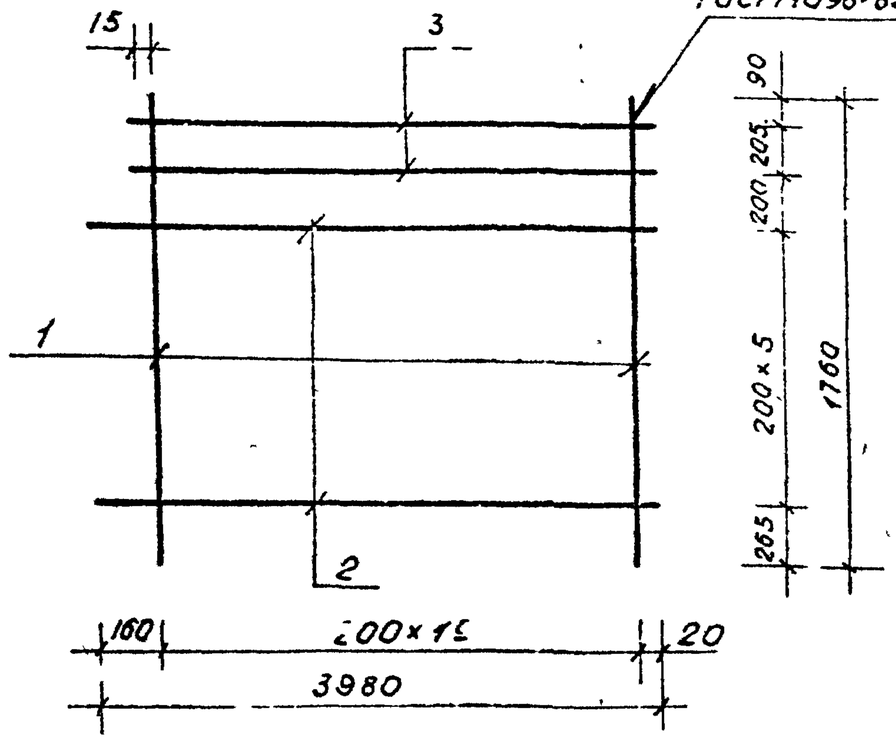

Марка сетки	Поз.	Наименование	Кол.	Масса ед. кг.	Масса сетки, кг.
С 83	1	Ф 6А III, ℓ=1760	20	0.39	14.78
	2	6А III, ℓ=3980	6	0.88	
	3	6А III, ℓ=3835	2	0.85	
С 85	1	Ф 8А III, ℓ=1760	20	0.70	26,44
	2	8А III, ℓ=3980	6	1.57	
	3	8А III, ℓ=3835	2	1.51	
С 87	1	Ф 10А III, ℓ=1760	20	1.09	41.22
	2	10А III, ℓ=3980	6	2.45	
	3	10А III, ℓ=3835	2	2.36	

Арматура класса А III по ГОСТ 5781-82*

Разраб.	Бармакова		08.85
Пров.	Насибулина		08.85
ГИП	Ельман		08.85
Гл.спец.	Горбацкий		08.85
Нач.отд.	Гурсунбаев		08.85
Н.контр.	Горбацкий		08.85

1.020.1-6 сп. 4-2-К 84

Сетка С 83, С 85, С 87

Стадия	Лист	Листов
Р		1

ТашЗНИИЭП

Инв.№ подл. | Подпись и дата | Взам.инв.№

Т.К. 1.020.1-6 сп

копиров. Немишева

формат А4

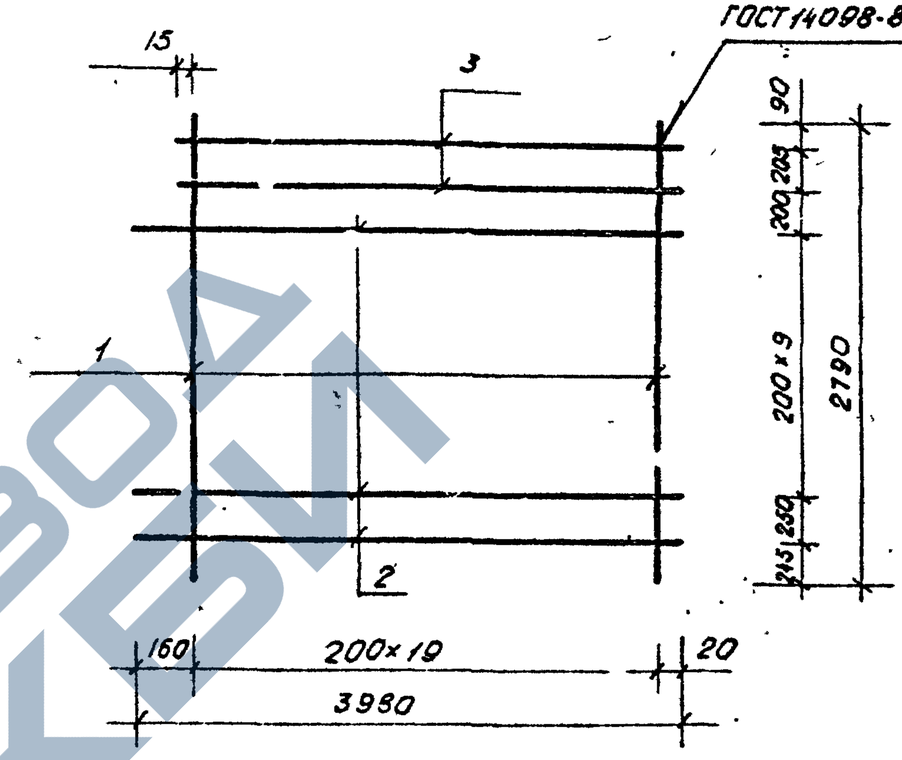

Марка сетки.	Поз.	Наименование	Кол.	Масса ед. кг.	Масса сетки кг.
С-84	1	Ф 6А III ℓ=2790	20	0.62	23,78
	2	6А III, ℓ=3980	11	0.88	
	3	6А III, ℓ=3835	2	0.85	
С-86	1	Ф 8А III, ℓ=2790	20	1.10	42,29
	2	8А III, ℓ=3980	11	1.57	
	3	8А III, ℓ=3835	2	1.51	
С 88	1	Ф 10А III, ℓ=2790	20	1.73	66.27
	2	10А III, ℓ=3980	11	2.45	
	3	10А III, ℓ=3835	2	2.36	

Арматура класса А III по ГОСТ 5781-82*

Разраб.	Бармакова		08.85
Пров.	Насибулина		08.85
ГИП.	Ельман		08.85
Гл.спец.	Горбацкий		08.85
Нач.отд.	Гурсунбаев		08.85
Н.контр.	Горбацкий		08.85

1.020.1-6 СП.4-2-К 85

Сетка С 84, С 86, С 88

Стадия	Лист	Листов
Р		1

ТашЗНИИЭП

Инв.№ подл. | Подпись и дата | Взам.инв.№

копиров. Немишева

формат А4

ЗАВОД ЖБИ

Вып. 4-2

Т.К. 1.020.1-6сп

Инв.№подл. | Подп. и дата | Взам.инв.№

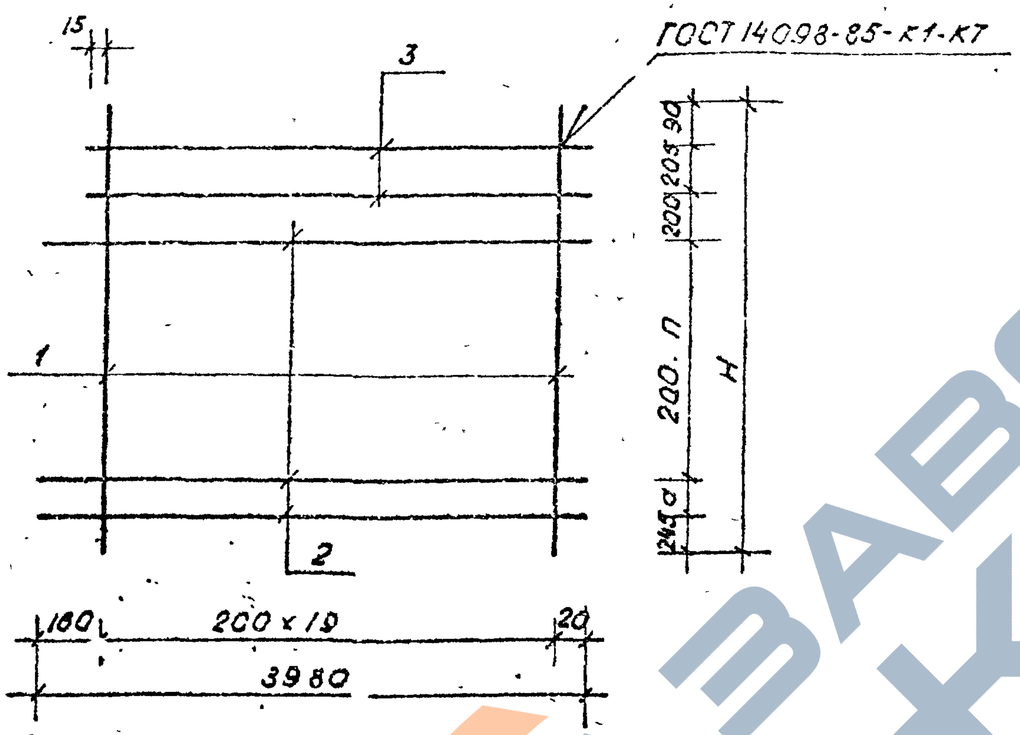

Марка сетки	H, мм	a, мм	n
С89	3290	150	12
С91			
С90	3590	50	14
С92			

Марка сетки	Поз.	Наименование	Кол.	Масса ед, кг	Масса сетки, кг
С89	1	ф 8А III, ℓ=3290	20	1,30	51.0
	2	8А III, ℓ=3960	14	1,57	
	3	8А III, ℓ=3835	2	1,51	
С90	1	ф 8А III, ℓ=3590	20	1,42	56,54
	2	8А III, ℓ=3960	16	1,57	
	3	8А III, ℓ=3835	2	1,51	
С91	1	ф 10А III, ℓ=3290	20	2,04	79,82
	2	10А III, ℓ=3960	14	2,45	
	3	10А III, ℓ=3835	2	2,36	
С92	1	ф 10А III, ℓ=3590	20	2,23	88,62
	2	10А III, ℓ=3960	16	2,45	
	3	10А III, ℓ=3835	2	2,36	

Арматура класса А III по ГОСТ 5781-82*

Разраб.	Бармакова		08.89
Провер.	Насибулин		08.89
ГИП	Гильман		08.89
Гл.спец.	Горбацкий		08.89
Нач.отд.	Турсунбаев		08.89
Н.контр.	Горбацкий		08.89

1.020.1-6 СП 4-2-КВ6

Сетка С89... С92

Стадия	Лист	Листов
Р		1

Ташзниизп

https://zavodjbi.com/

Формат А3

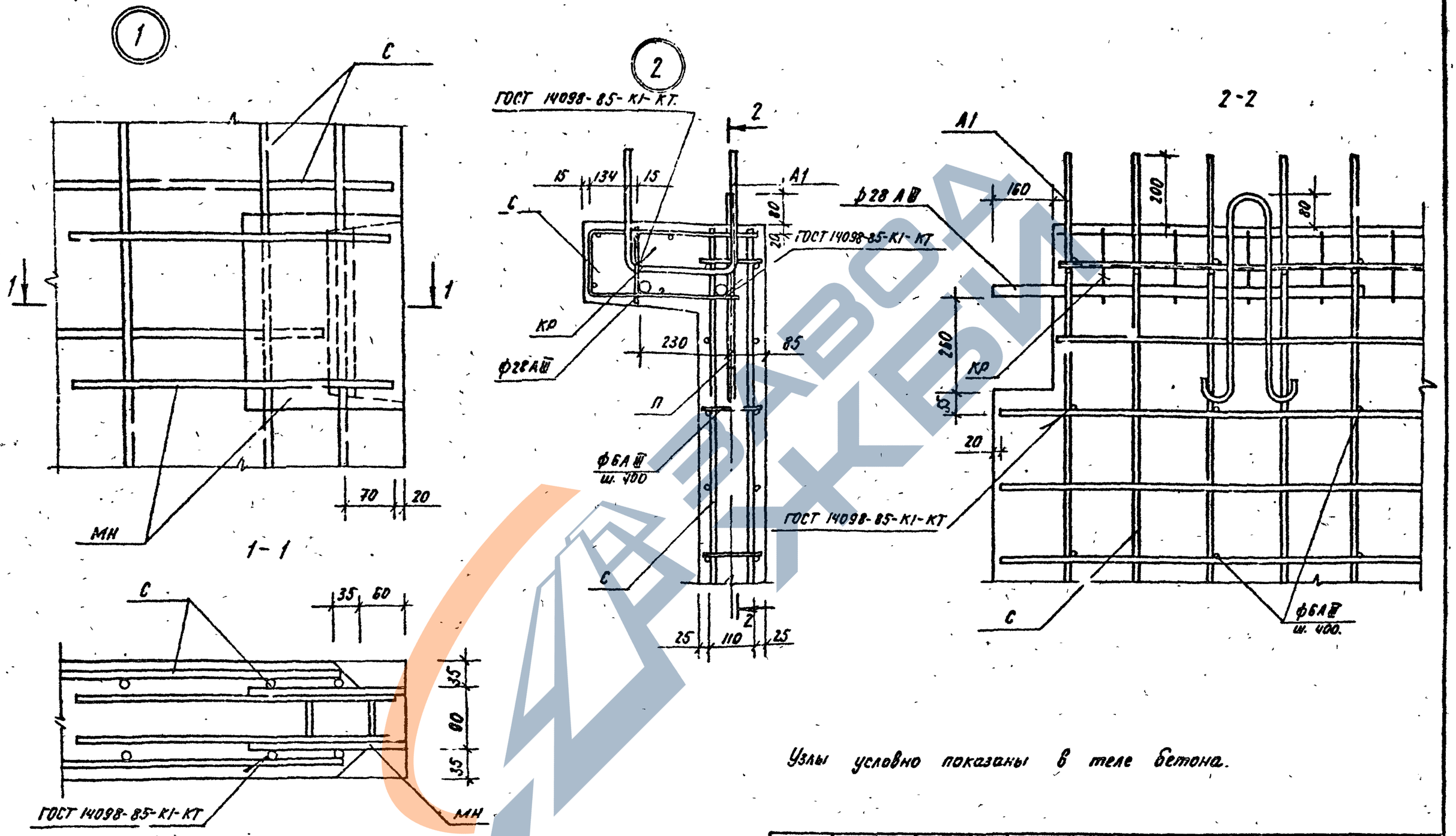

Узлы условно показаны в теле бетона.

				1.020.1-6сп.4-2-К87.			
Разраб.	Насибулина		08.89	Узлы 1.2.	Стадия	Лист	Листов
ГИП	Гильман		08.89		Р		1
Гл. спец.	Горбацкий		08.89		ТАШЗНИЧЭП		
Нач. отд.	Турсумбаева		08.89				
Н. контр.	Ременник		08.89				

Вып. 4-2

Т.К. 1.020.1-6сп

Инв. № подл. | Подпись и дата | Взам. инв. №

Копировала / Паншина / Формат А3.

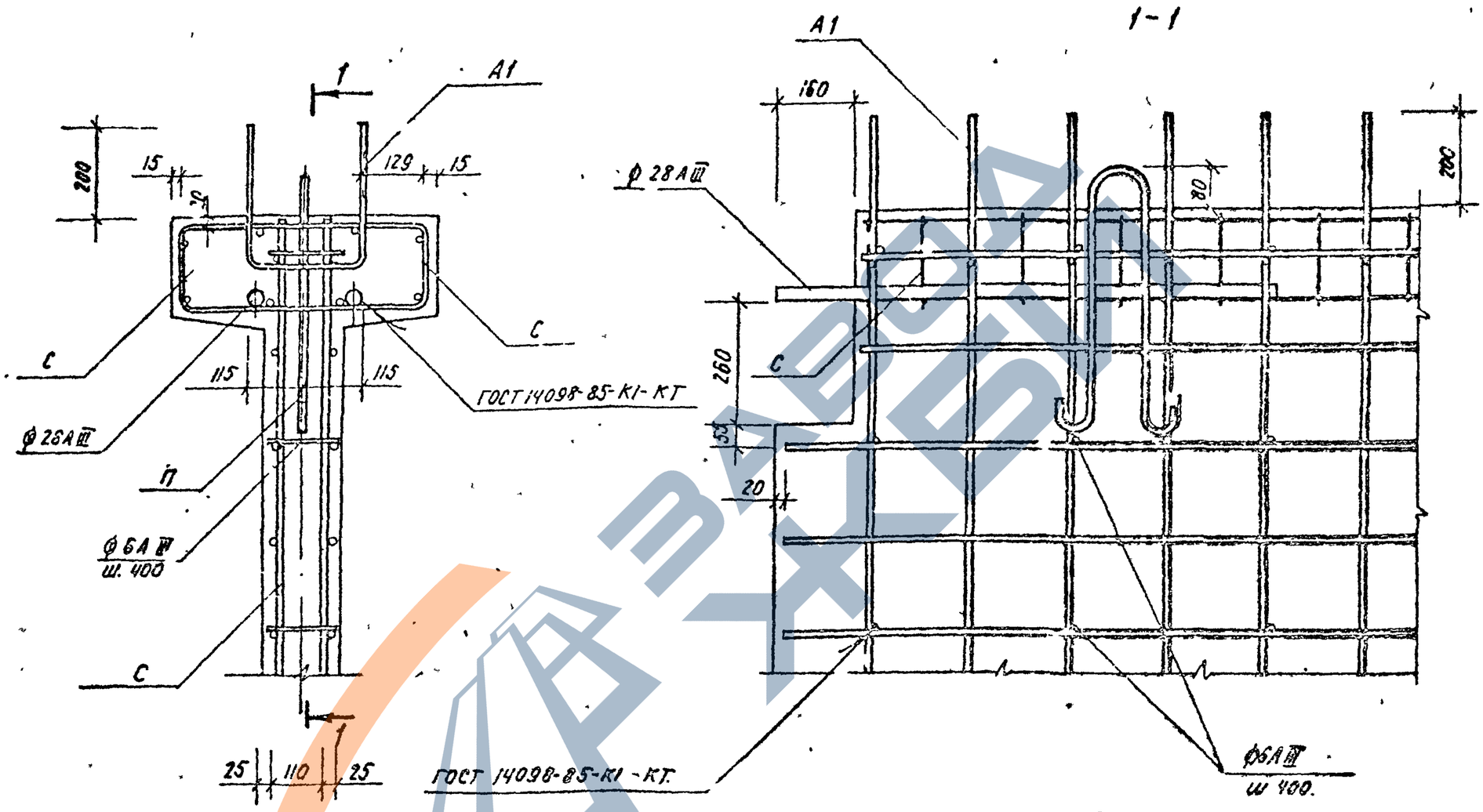

Узел условно показан в теле бетона.

				1.020.1-6 СП. 4-2-К88		
Разраб.	Насибулина		0839	Узел 3.	Стадия	Лист	Листов
ГИП.	Гильман		0839		Р		1
Гл. спец.	Горбацкий		0839		ТАШЗНИИЭП		
Нач. отд.	Турсунбаева		0839				
Н. контр.	Горбацкий		0839				

Вып. 4-2

Т.К. 1.020.1-6 сп

Инв. № подл. | Подпись и дата | Взам. инв. №

Копировала /Панщина/ Формат А3.