Рег.№					
Согласовано	Проверил	Гл.конструктор	Гл. инж. ин-та	ЛЕННИИПРОЕКТ	
Зам.гл.техн. Ю.Барыков	Нормоконтролёр БУНИЧ	Гл.спец. БУНИЧ	Гл. инж. ин-та ПАНОВ		
		Рук.группы ИОВДЕВА	ГИАЗ КОНСТ. ИН-ТА ЗАХАРКИН		
		Разработал —	Рассчитал —	ГАУ УПР. ЛОВКАЧЕВ	
		Исполнил —		ОКУ ПЕЧЕРСКИЙ	

Внесены изменения			
Дата	Рег.№	Должность	Подпись	Фамилия
1986	изм 1	гл.спец.		Иовлева

ИСПОЛНИТЕЛЬНЫЙ КОМИТЕТ ЛЕНИНГРАДСКОГО ГОРОДСКОГО СОВЕТА НАРОДНЫХ ДЕПУТАТОВ

ГЛАВНОЕ АРХИТЕКТУРНО-ПЛАНИРОВОЧНОЕ УПРАВЛЕНИЕ

ТИПОВЫЕ КОНСТРУКЦИИ И ДЕТАЛИ ЗДАНИЙ И СООРУЖЕНИЙ ДЛЯ СТРОИТЕЛЬСТВА В ЛЕНИНГРАДЕ

СЕРИЯ 1.243.1 КЛ-3

ПАНЕЛИ ПЕРЕКРЫТИЙ ЖЕЛЕЗОБЕТОННЫЕ СПЛОШНЫЕ ДЛЯ ЖИЛЫХ И ОБЩЕСТВЕННЫХ ЗДАНИЙ

ВЫПУСК 1-1

ПАНЕЛИ ДЛИНОЙ ОТ 179 ДО 419 СМ ШИРИНОЙ 119 И 149 СМ

РАЗРАБОТАНЫ ИНСТИТУТОМ ЛЕННИИПРОЕКТ

ВВЕДЕНЫ В ДЕЙСТВИЕ УКАЗАНИЕМ № 85-У от 14.08.85

1985

https://zavodjbi.com/

Номер изм.	Основание изменений	Краткое содержание изменений	Номера листов: корректировка	Номера листов: дополнение	Номера листов: аннулирование	Подписи: ГИП, ГАП	Подписи: Гл.спец
1	Указание	Выпуск дополнен	тит. лист обложка	18,19			
	N 81-у	санитехнической	ИК				
	от 16.10.86	частой П33.15.16-ВТ-1	СС				
			С				Иов (Иовлева)
			стр. 7				
			9				
			10				
			16				

Номер изм.	Основание изменений	Краткое содержание изменений	Номера листов: корректировка	Номера листов: дополнение	Номера листов: аннулирование	Подписи: ГИ ГАП	Подписи: Гл.спец

Инв № подл. | Подпись и дата | Взам.инв №

Изм	Кол.уч	Лист	№ докум.	Подп.	Дата	Усатенко
1		ЗАН	УК N 81-у			Усатенко

Нач. отд.	Печерский		08.86
Гл.к. отд.	Бунич		"
Гл.спец.	Иовлева		"
Н. контр.	Бунич		"
Провер.	Иовлева		"

1.243.1 КЛ-3 1-1 ИК

Информационная карта

Стадия	Лист	
Р	1	1

ЛЕННИИПРОКУ

https://zavodjbi.com/

№ выпуска	Наименование выпуска	Документ утверждения	Документ изменения
Выпуск 1-1	Панели длиной от 179 до 419 см. шириной 119 и 149 см.	Указание N 85-у от 14.08.85	Указание N 81-у от 16.10.86
Выпуск 1-2	Панели межколонные для вкладного перекрытия каркасов первых этажей.	—"—	
Выпуск 2-1	Арматурные изделия.	—"—	Указание N 81-у от 16.10.86

Изм.	Лист	N док.	Дата	Подпись	Фамилия
1	ЗАМ	Ук 81-у	1986		Иовлева

Нач. отд.	Печерский		06.85
Гл. к. отд.	Бунич		—"—
Гас. отд.	Иовлева		—"—
Н. контр.	Бунич		—"—
Провер.	Иовлева		—"—
Разработ.		—	
Исполнил	Дремаюк		—"—

1.243.1 КЛ-3 1-1 СС

Состав серии

Стадия	Лист	Листов
Р	1	1

ЛЕННИИП ОКУ

Взамен. №

Подпись и дата

Инв. № подл.

https://zavodjbi.com/

Обозначение	Наименование	№ стр.	Примечание
1.243.1 КЛ-3 1-1	Обложка	—	изм.1. зам
	Титульный лист	1	
1.243.1 КЛ-3 1-1 ИК	Информационная карта	2	изм.1, зам.
СС	Состав серии	3	изм 1. зам
С	Содержание	4	изм.1, зам
ПЗ	Пояснительная записка	5,6/7	изм. 1. зам
ДИ	Данные для испытаний	8/9	изм 1. зам
Н	Номенклатура	10	изм 1. зам
01	Панели: П18.12.12-8т; П18.15.12-8т;		
	П21.12.12-8т; П21.15.12-8т; П24.12.12-8т;		
	П24.15.12-8т; П27.12.12-8т; П27.15.12-8т.	11	
01СБ	Панели: П18.12.12-8т; П18.15.12-8т;		
	П21.12.12-8т; П21.15.12-8т; П24.12.12-8т;		
	П24.15.12-8т, П27.12.12 8т, П27.15.12-8т.		
	Сборочный чертеж.	12	
02	Панели: П30.12.16-8т; П30.15.16-8т;		
	П33.12.16-8т; П33.15.16-8т; П36.12.16-8т;		
	П36.15.16-8т; П39.12.16-8т; П39.15.16-6т;		
	П42.12.16-6т; П42.15.16-6т.	13	
02СБ	Панели: П30.12.16-8т; П30.15.16-8т;		
	П33.12.16-8т; П33.15.16-8т, П36.12.16-8т;		
	П36.15.16-8т; П39.12.16-6т; П39.15.16-6т,		
	П42.12.16-6т; П42.15.16-6т.		
	Сборочный чертеж.	14	
03	Детали I, II, III	15	
ВМС	Ведомость расхода стали		
	на элемент, кг	16	изм.1, зам.
04	Панель П18.18.6-10т	17	
05	Панель П33.15.16 — 8т — 1	18	изм.1. нов.
06	Детали IV, V	19	изм.1 нов

Обозначение	Наименование	№ стр.	Примечание

Изм	Кол.уч	Лист	N° докум.	Дата	Подп.	Усатенко Фамилия
1		Зам.		08.86		

Нач.отд.	Печерский		06.85
Гл.К отд.	Бунич		— " —
Гл.спец.	Ковалева		— " —
Н.контр.	Бунич		— " —
Провер.	Ковалева		— " —
Разраб.		—	—
Исполн.	[illegible]		— " —

1.243.1 КЛ-3 1-1 С

Содержание

Стадия	Лист	Листов
Р	1	1

ЛЕННИИПРОЕКТ ОКУ

ЗАВОД ЖБИ

I. ОБЩИЕ ПОЛОЖЕНИЯ.

I.I Настоящий выпуск содержит рабочую документацию железобетонных сплошных панелей перекрытий длиной от I790 до 4I90 мм.

I.2 Панели предназначены для применения при проектировании и строительстве жилых и общественных кирпичных зданий.

I.3 Рабочие чертежи панелей разработаны в соответствии с требованиями ГОСТ I30I5.0-83 и ГОСТ I2767-80 с учетом опыта изготовления изделий на предприятиях Главленстройматериалы.

I.4 К серийному производству изделий разрешается приступать только после проведения испытаний в соответствии с ГОСТ 8829-77 и чертежами на испытания изделий, помещенными в настоящем выпуске.

I.5 Арматурные изделия и монтажные петли даны в выпуске 2-I данной серии.

I.6 Глубина опирания панелей должна быть не менее 80мм от торцов.

2. КОНСТРУКТИВНАЯ ХАРАКТЕРИСТИКА

2.I Панели разработаны длиной от I790 до 4I90 мм, шириной II90 и I490 мм, толщиной I20 и I60 мм.

2.2 Панели изготавливаются из тяжелого бетона марки 250, марка бетона по морозостойкости Мрз-50.

2.3 Панели армируются плоскими сварными сетками с рабочей арматурой из стали класса AIII.

2.4 На торцах панели могут иметь технологический уклон I5 мм.

3. РАСЧЕТ ПАНЕЛЕЙ.

3.I Расчет панелей выполнен в соответствии с требованиями СНиП II-2I-75.

3.2 Панели рассчитаны на расчетные нагрузки 600 и 800кг/м2 (без учета соб веса) Расчетные схемы панелей даны в таблице на странице 7

4. СИСТЕМА МАРКИРОВКИ.

4.I Маркировка панелей принята по ГОСТ 23009-79 и состоит из буквенных и цифровых индексов.

Пример маркировки:

П 33. I2. I6 - 8 Т

- Т — тяжелый бетон
- 8 — расчетная нагрузка в сотнях кг без учета собственного веса
- I6 — толщина плиты в см
- I2 — ширина плиты в дм (округленно)
- 33 — длина плиты в дм (округленно)
- П — плита сплошная

5. ТЕХНИЧЕСКИЕ ТРЕБОВАНИЯ.

5.I Изготовление изделий предусматривается в условиях специализированных заводов в горизонтальных формах.

5.2 Контроль качества бетона производить в соответствии с ГОСТ I2730.0-78 прочности бетона - с ГОСТ I0I80-78.

Нач.отд.	Печерский		06.85
Гл.к.отд.	Бунич		-"-
Гл.ск.отд.	Иовлева		-"-
Н.контр.	Бунич		-"-
Провер.	Иовлева		-"-
Разработ.	—	—	-"-
Исполнил	Дренюк		-"-

1.243.1 КЛ-3 1-1 ПЗ

Пояснительная записка

Стадия	Лист	Листов
Р	1	3

ЛЕНИНГРАДСКОЕ ОКУ

Согласовано

Взам.инв. №

Подпись и дата

Инв.№ подл.

ЗАВОД ЖБИ

5.3 Точность изготовления изделий должна соответствовать требованиям ГОСТ 13015.0-83 и ГОСТ 12767-80

5.4 В соответствии с требованиями ГОСТ 130150-83 Категория отделки поверхности нижней плоскости панели должна быть А2, остальные поверхности-А7.

5.5 Величина отпускной прочности бетона в изделиях в соответствии с ГОСТ 13015.1-83 должна быть не менее 70% от проектной марки бетона.

6. ХРАНЕНИЕ, ТРАНСПОРТИРОВКА, МАРКИРОВКА

6.1 Хранение изделий на складе и транспортировка их должны осуществляться в рабочем положении на подкладках по всей ширине панели.

6.2 Подъем панелей при транспортировке и монтаже должен осуществляться с помощью траверс, обеспечивающих вертикальность строп под нагрузкой или "пауком" с углом наклона строп к горизонту не менее 60°

6.3 При выемки из форм на панелях масляной краской наносят марки панелей. Категорически запрещается отпуск панелей на строительство без отчетливо видимых марок.

6.4 Правила приемки готовых изделий, составление документа о качестве и правила маркировки должны соответствовать требованиям ГОСТ 13015.1-81 ; ГОСТ 13015.2-81 ; ГОСТ 13015.3-81.

7. ПЕРЕЧЕНЬ нормативно-технической литературы для руководства при проектировании, изготовлении и применения изделий.

СНиП П-21-75	Бетонные и железобетонные конструкции. Нормы проектирования.
СНиП П-6-74	Нагрузки и воздействия.
ГОСТ 12767-80	Панели железобетонные сплошные для жилых общественных зданий. Общие технические требования.
ГОСТ 8829-77	Конструкции и изделия железобетонные сборные. Методы испытаний и оценки прочности, жесткости и трещиностойкости.
ГОСТ 13015-75	Изделия железобетонные сборные.
ГОСТ 13015.0-83	Конструкции и изделия железобетонные и бетонные сборные. Общие технические требования.
ГОСТ 13015.1-81	-"- Правила приемки.
ГОСТ 13015.2-81	-"- Правила маркировки.
ГОСТ 13015.3-81	-"- Документ о качестве
ГОСТ 10180-78	Бетоны. Методы определения прочности на сжатие и растяжение.
ГОСТ 5781-82	Сталь горячекатанная для армирования железобетонных конструкций.
ГОСТ 6727-80	Проволока из низкоуглеродистой стали холоднотянутая для армирования железобетонных конструкций. Технические условия.
ГОСТ 8478-81	Сетки сварные для железобетонных конструкций. Технические условия.
ГОСТ 14098-68	Соединения сварные арматуры железобетонных конструкций. Контактная и ванная сварка.
ГОСТ 10922-75	Арматурные изделия и закладные детали сварные для железобетонных конструкций.
СН 393-78	Инструкция по сварке соединений арматуры и закладных деталей железобетонных конструкций.

ТАБЛИЦА 1

Марка изделия	Схема опирания и загружения изделий	Расчетный пролет l_p мм	Обозначение нагрузок размерность	Нагрузки: полная расчетная	Нагрузки: нормативная длительно действующая от постоянных и длительных нагрузок	Расчетный прогиб от постоянной и длительной нагрузки см	Полная нормативная нагрузка с учетом собственного веса
П8.18.6-10т	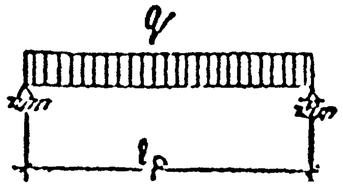	760	q кг/м²	1165	830	0.30	980
П18.12.12-8Т		1680		1130	820	0.30	970
П18.15.12-8Т		1680		1130	820	0.29	970
П21.12.12-8Т		1980		1130	820	0.70	970
П21.15.12-8Т		1980		1130	820	0.70	970
П24.12.12-8Т		2280		1130	820	1.17	970
П24.15.12-8Т		2280		1130	820	1.10	970
П27.12.12-8Т		2580		1130	820	1.32	970
П27.15.12-8Т		2580		1130	820	1.27	970
П30.12.16-8Т		2880		1240	920	1.23	1070
П30.15.16-8Т		2880		1240	920	1.03	1070
П33.12.16-8Т		3180		1240	920	1.56	1070
П33.15.16-8Т П33.15.16-8Т-1		3180		1240	920	1.56	1070
П36.12.16-8Т		3480		1240	920	1.74	1070
П36.15.16-8Т		3480		1240	920	1.74	1070
П39.12.16-6Т		3780		1040	750	1.89	900
П39.15.16-6Т		3780		1040	750	1.89	900
П42.12.16-6Т		4080		1040	750	1.75	900
П42.15.16-6Т		4080		1040	750	1.57	900

ЗАВОД ЖБИ

Марка изделия	Схема опирания и загружения изделий	Расчетный пролёт l_p мм	Обозначение нагрузок. Размерность.	Вид разрушения: Текучесть продольной растянутой арматуры до наступления раздробления бетона сжатой зоны сечения. С=L4 — Контрольная нагрузка с учётом собственного веса конструкции	Вид разрушения: Текучесть продольной растянутой арматуры до наступления раздробления бетона сжатой зоны сечения. С=L4 — Контрольная нагрузка без учета собственного веса конструкции	Вид разрушения: Разрыв продольной растянутой арматуры. Раздробление бетона сжатой зоны сечения до наступления текучести продольной растянутой арматуры или разрушение по сечениям, наклонным к продольной оси конструкции. С=L6 — Контрольная нагрузка с учётом собственного веса конструкции	Вид разрушения: Разрыв продольной растянутой арматуры. Раздробление бетона сжатой зоны сечения до наступления текучести продольной растянутой арматуры или разрушение по сечениям, наклонным к продольной оси конструкции. С=L6 — Контрольная нагрузка без учёта собственного веса конструкции.	Раскрытия трещин по ГОСТ 8829-66: Контрольная нагрузка без учета собственного веса конструкции	Раскрытия трещин по ГОСТ 8829-66: Контрольный прогиб от контрольной нагрузки f_k мм	Раскрытия трещин по ГОСТ 8829-66: Контрольная ширина раскрытия трещин мм
П8.18.6-10т	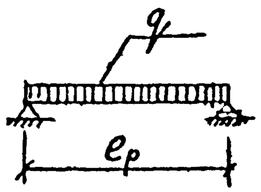	760	q кг/м²	1630	1480	1864	1714	830	1.5	0
П18.12.12-8Т		1680		1582	1282	1808	1508	670	1.5	0
П18.15.12-8Т		1680		1582	1282	1808	1508	670	1,5	0
П21.12.12-8Т		1980		1582	1282	1808	1508	670	3,5	0
П21.15.12-8Т		1980		1582	1282	1808	1508	670	3,5	0
П24.12.12-8Т		2280		1582	1282	1808	1508	670	6,0	0.2
П24.15.12-8Т		2280		1582	1282	1808	1508	670	5,5	0.2
П27.12.12-8Т		2580		1582	1282	1808	1508	670	6,6	0.2
П27.15.12-8Т		2580		1582	1282	1808	1508	670	6,1	0.2
П30.12.16-8Т		2880		1736	1336	1984	1584	670	6,1	0.2

Согласовано

Взамен №

Подпись и дата

Инв. № подл.

Примечания:

1. При испытании изделий их следует опирать на двухшарнирные опоры, одна из которых допускает свободное перемещение вдоль оси изделия.
2. Оценку прочности конструкции производить согласно п.3.2 ГОСТ 8829-77
3. Оценку жесткости и трещиностойкости конструкции производить согласно п.п. 3.3 и 3.4 ГОСТ 8829-66
4. Место замера контрольного прогиба (f_k) по проверке жесткости — точка А (см. схемы опираний и загружений)

Изм.	№ уч.	Лист	№ докум.	Дата	Подп.	Фамилия

Гл.инж.отд.	Лечерский		06.85
Гл.к.отд.	Бунич		-"-
Гл.ст.отд.	Новлева		-"-
Н.контр.	Бунич		-"-
Проверил	Новлева		-"-
Разраб.	Мизюша		-"-
Исполн.	Назина		-"-
Рассчитал	Кос[illegible]он		-"-

1.243.1КЛ-3 1-1 ДИ

Данные для испытаний

Стадия	Лист	Листов
Р	1	2

ЛЕННИИПРОЕКТ ОКУ

https://zavodjbi.com/

Марка изделия	Схема опирания и загружения изделий	Расчетный пролет l_p мм	Обозначение нагрузок. Размерность.	Проверка прочности по ГОСТ 8829-77. Вид разрушения: Текучесть продольной растянутой арматуры до наступления раздробления бетона сжатой зоны сечения. С.1,4		Разрыв продольной растянутой арматуры. Раздробление бетона сжатой зоны сечения до наступления текучести продольной растянутой арматуры или разрушение по сечениям, наклонным к продольной оси конструкции. С.1,6		Проверка жесткости и ширина раскрытия трещин по ГОСТ 8829-66		
				Контрольная нагрузка с учетом собственного веса конструкции	Контрольная нагрузка без учета собственного веса конструкции	Контрольная нагрузка с учетом собственного веса конструкции	Контрольная нагрузка без учета собственного веса конструкции.	Контрольная нагрузка без учета собственного веса конструкции	Контрольный прогиб от контрольной нагрузки f_k мм	Контрольная ширина раскрытия трещин мм
1	2	3	4	5	6	7	8	9	10	11
П30.15.16 - 8Т	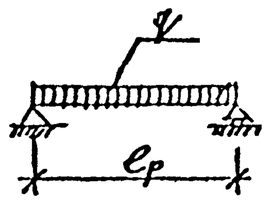	2880	q кг/м²	1736	1336	1984	1584	670	5,0	0.2
П33.12.16 - 8Т		3180		1736	1336	1984	1584	670	7.8	0.2
П33.15.16 - 8Т П33.15.16 - 8Т-1		3180		1736	1336	1984	1584	670	7.8	0.2
П36.12.16 - 8Т		3480		1736	1336	1984	1584	670	8.7	0.2
П36.15.16 - 8Т		3480		1736	1336	1984	1584	670	8,7	0.2
П39.12.16 - 6Т		3780		1456	1056	1664	1264	500	9.8	0.2
П39.15.16 - 6Т		3780		1456	1056	1664	1264	500	9.8	0.2
П42.12.16 - 6Т		4080		1456	1056	1664	1264	500	8,7	0.2
П42.15.16 - 6Т		4080		1456	1056	1664	1264	500	7.8	0.2

Примечания:

1. При испытании изделий их следует опирать на двухшарнирные опоры, одна из которых допускает свободное перемещение вдоль оси изделия.
2. Оценку прочности конструкции производить согласно п.3.2 ГОСТ 8829-77
3. Оценку жесткости и трещиностойкости конструкции производить согласно пп. 3.3 и 3.4 ГОСТ 8829-66
4. Место замера контрольного прогиба (f_k) по проверке жесткости - точка А (см. схемы опирания и загружения)

Согласовано

Взам. инв. №

Подпись и дата

Инв. № подл.

Изм.	Кол. уч.	Лист	№ докум.	Подпись	Дата	Усатенко Фаниляя
1		зам.	№№ 219			

1.243.1 КЛ3 1-1 ДИ

Лист 2

Эскиз	Марка заводская	Марка ГОСТ 23009-78	Обозначение	Размеры мм A	B	h	Объем бетона м³	Расход стали на изделие кг: нормативный	приведенный к кл. АI	Расход стали на 1 м²	Масса кг	Площадь изделия м²
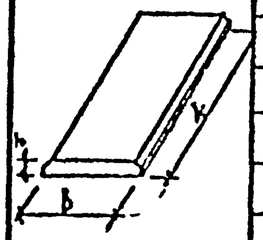	П-18.12	П18.12.12-8Т	1.243.1КЛ3 1-1 01СБ	1790	1190	120	0.25	5.47	6.87	2.60	630	2.13
	П-18.15	П18.15.12-8Т	-01		1490		0.32	6.46	8.29	2.40	860	2.67
	П-21.12	П21.12.12-8Т	-02	2090	1190		0.30	6.68	8.62	2.70	750	2.49
	П-21.15	П21.15.12-8Т	-03		1490		0.37	8.85	11.29	2.86	930	3.11
	П-24.12	П24.12.12-8Т	-04	2390	1190		0.34	8.10	10.64	2.83	850	2.85
	П-24.15	П24.15.12-8Т	-05		1490		0.43	10.42	13.53	2.95	1080	3.56
	П-27.12	П27.12.12-8Т	-06	2690	1190		0.38	14.27	19.33	4.45	950	3.20
	П-27.15	П27.15.12-8Т	-07		1490		0.48	17.85	24.65	4.45	1200	4.00
	П-30.12	П30.12.16-8Т	1.243.1КЛ3. 1-1 02СБ	2990	1190	160	0.37	12.97	17.49	3.66	1450	3.56
	П-30.15	П30.15.16-8Т	-01		1490		0.71	15.67	21.21	3.5	1780	4.46
	П-33.12	П33.12.16-8Т	-02	3290	1190		0.63	16.81	23.2	4.3	1580	3.91
	П33.15	П33.15.16-8Т	-03		1490		0.78	21.21	29.52	4.3	1950	4.90
	П-36.12	П36.12.16-8Т	-04	3590	1190		0.68	23.20	33.46	5.6	1700	4.27
	П-36.15	П36.15.16-8Т	-05		1490		0.85	28.60	40.46	5.3	2130	5.35
	П39.12	П39.12.16-6Т	-06	3890	1190		0.73	25.51	35.95	5.5	1830	4.63
	П39.15	П39.15.16-6Т	-07		1490		0.92	32.15	44.95	5.6	2300	5.80
	П-42.12	П42.12.16-6Т	-08	4190	1190		0.79	45.64	65.33	8.95	1980	4.99
	П-42.15	П42.15.16-6Т	-09		1490		0.99	62.29	88.96	9.81	2480	6.24
	ПП-1	П8.18.6-10Т	1.243.1КЛ3 1.1 04	800	1750	60	0.084	3.12	3.98	2.2	210	1.40
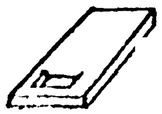	ПС1-33	П33.15.16-8Т-1	1.243.1 КЛ-3 1-1 05	3290	1490	160	0.68	26.45	35.93	5.40	1700	4.90

Изм.	Кол. уч.	Лист	№ докум.	Дата	Подпись	Фамилия
1		ЗАМ	УР №814	13.86г		Усатенко

Гл.инж.	Печерский		06.86
Гл.спец.	Бунич		
Гл.спец.	Лобанов		
Гл.конст.	Бунич		
Пров.	Нарк		
Разраб.			

1.243.1 КЛ-3 1-1 Н

НОМЕНКЛАТУРА

Стадия	Лист	Листов
Р	1	1

ЛЕНПИИП ОКУ

Согласовано

Взам. инв. №

Подпись и дата

Инв. № подл.

https://zavodjbi.com/

Формат	Зона	Поз.	Обозначение	Наименование	Кол. на исполнение 1.243.1КЛ-3 1-1 01СБ								Примечание
					-	01	02	03	04	05	06	07	
				Документация									
12			1.243.1КЛ-3 1-1 01СБ	Сборочный чертеж									
12			1.243.1КЛ-3 1-1 ПЗ	Пояснительная записка									
12			1.243.1КЛ-3 1-1 ВМС	Выборка стали и материалов									
				Сборочные единицы									
12		1	1.243.1КЛ-3 2-1 01СБ	Сетка С-1	1								
12		1	-01	С-2		1							
12		1	-02	С-3			1						
12		1	-03	С-4				1					
12		1	-04	С-5					1				
12		1	-05	С-6						1			
12		1	-06	С-7							1		
12		1	-07	С-8								1	
12		2	1.243.1КЛ-3 2-1 03СБ	Петли СП12-8	4	4	4		4				
12		2	-01	СП12-10				4		4	4	4	
				Материал									
				Бетон									
				М-250 γ=2500 кг/м³	0.25	0.32	0.3	0.37	0.34	0.43	0.58	0.48	м³
					П 18.12.12-8Т	П 18.15.12-8Т	П 21.12.12-8Т	П 21.15.12-8Т	П 24.12.12-8Т	П 24.15.12-8Т	П 27.12.12-8Т	П 27.15.12-8Т	

Нач.отд.	Печерский		06.86
Гл.к.отд.	Бунич		-"-
Гл.ст.отд.	Новлева		-"-
Н.контр.	Бунич		-"-
Провер.	Новлева		-"-
Разработ.	Дадзаев		-"-
Исполнил			-"-

1.243.1КЛ-3 Н 01

ПАНЕЛИ: П 13.12.12-8Т; П 21.12.12-8Т; П 24.15.12-8Т; П 27.12.12-8Т; П 27.15.12-8Т

Стадия	Лист	Листов
		1

ЭЕКТ

https://zavodjbi.com/

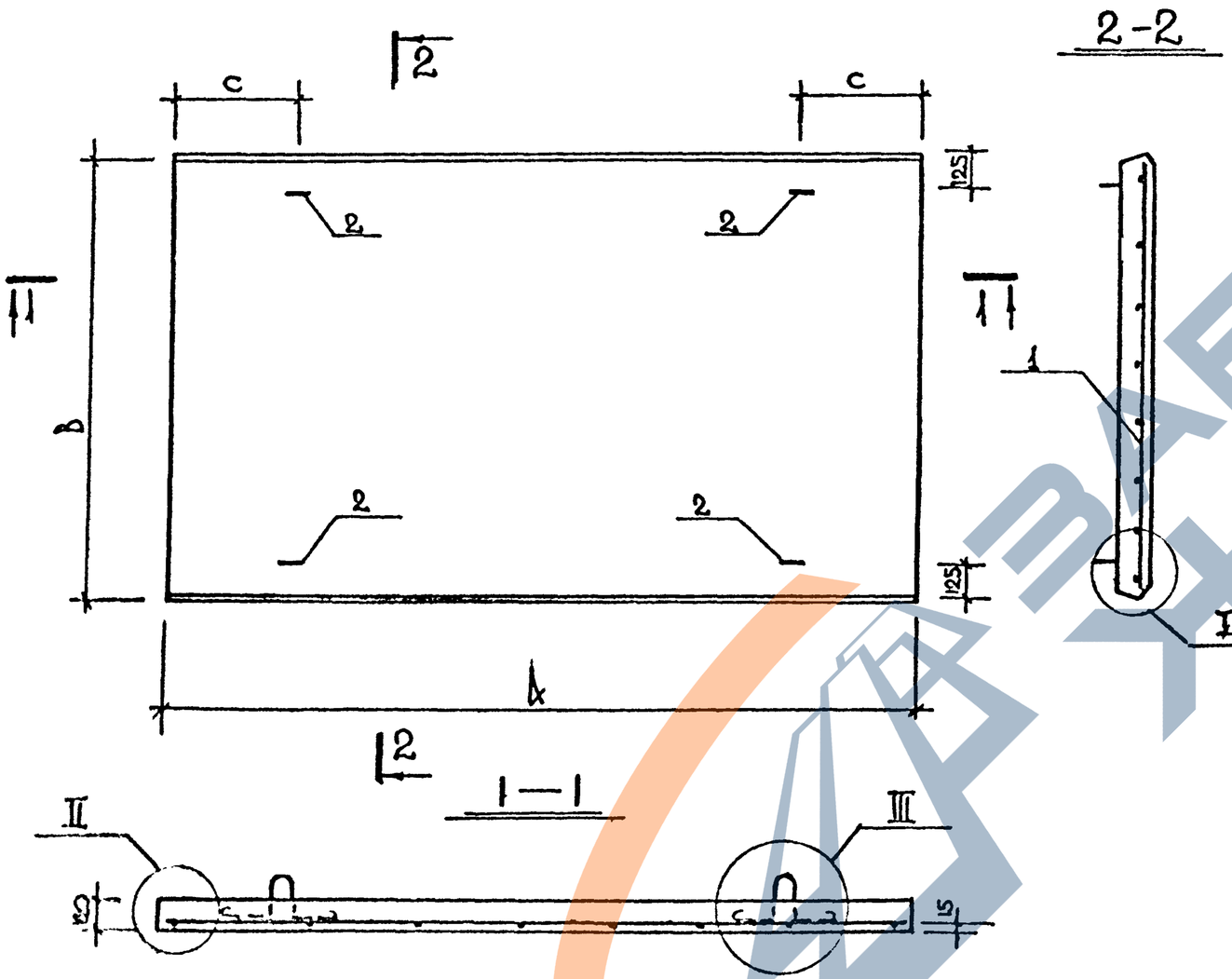

ОБОЗНАЧЕНИЕ	МАРКА	РАЗМЕРЫ мм			МАССА кг
		A	B	C	
1.243.1КЛ3 1-1 01СБ	П 18.12.12 - 8Т	1790	1190	400	630
-01	П 18.15.12 - 8Т	1790	1490	400	800
-02	П 21.12.12 - 8Т	2090	1190	400	750
-03	П 21.15.12 - 8Т	2090	1490	400	930
-04	П 24.12.12 - 8Т	2390	1190	450	850
-05	П 24.15.12 - 8Т	2390	1490	450	1080
-06	П 27.12.12 - 8Т	2690	1190	450	950
-07	П 27.15.12 - 8Т	2690	1490	450	1200

Согласовано

Взам. инв. №

Подпись и дата

Инв. № подл.

Изм.	№ уч.	Лист	№ докум.	Дата	Подп.	Фамилия

1.243.1КЛ-3 1-1 01СБ

Нач.отд.	Печерский		06.85
Гл.к.отд.	Бунич		-"-
Гл.спец.отд.	Новаева		-"-
Н.контр.	Бунич		-"-
Проверил	Ковалева		-"-
Разработ.	Лазина		-"-
Нормоконтр.	Лазина		-"-

ПАНЕЛИ: П18.12.12-8Т; П18.15.12-8Т; П21.12.12-8Т; П21.15.12-8Т; П24.12.12-8Т; П24.15.12-8Т; П27.12.12-8Т; П27.15.12-8Т

СБОРОЧНЫЙ ЧЕРТЕЖ

Стадия	Масса	Масштаб
Р	СИТАЛЛ	
Лист 1		

https://zavodjbi.com/

Формат	Зона	Поз.	Обозначение	Наименование	Кол. на исполнение 1.243.1КЛ-3 1-1 02СБ										Примечание
					–	01	02	03	04	05	06	07	08	09	
				Документация											
12			1.243.1КЛ-3 1-1 02СБ	Сборочный чертеж											
12			1.243.1КЛ-3 1-1 ПЗ	Пояснительная записка											
12			1.243.1КЛ-3 1-1 ВМС	Выборка стали и материалов											
				Сборочные единицы											
12		1	1.243.1КЛ-3 2-1 01СБ-08	Сетка С-9	1										
12		1	-09	С-10		1									
12		1	-10	С-11			1								
12		1	-11	С-12				1							
12		1	-12	С-13					1						
12		1	-13	С-14						1					
12		1	-14	С-15							1				
12		1	-15	С-16								1			
12		1	-16	С-17									1		
12		1	-17	С-18										1	
12		2	1.243.1КЛ3 2-1 03СБ-02	Петля СП12-10.1	4	4	4	4	4	4	4		4		
12		2	-03	СП12-12								4		4	
				Материал											
				Бетон											
				М-250 γ=2500 кг/м³	0.57	0.71	0.63	0.78	0.68	0.85	0.73	0.92	0.79	0.99	м³
					П30.12.16-8Т	П30.15.16-8Т	П33.12.16-8Т	П33.15.16-8Т	П36.12.16-8Т	П36.15.16-8Т	П39.12.16-6Т	П39.15.16-6Т	П42.12.16-6Т	П42.15.16-6Т	

Взам.инв.№ | Подпись и дата | Инв.№ подл.

Нач.отд.	Печерский		06.85
Гл.конст.	Бунин		
Гл.спец.	Новлева		
Н.контр.	Бунин		
Провер.	[illegible]		

1.243.1КЛ-3 1-1 02

Изделия

П30.12.16-8Т П30.15.16-8Т П33.12.16-8Т
П33.15.16-8Т 6-8Т
П39.12.16-6Т 16-6Т 15-6Т
П42 6Т

Стадия | Лист | Листов

https://zavodjbi.com/

https://zavodjbi.com/

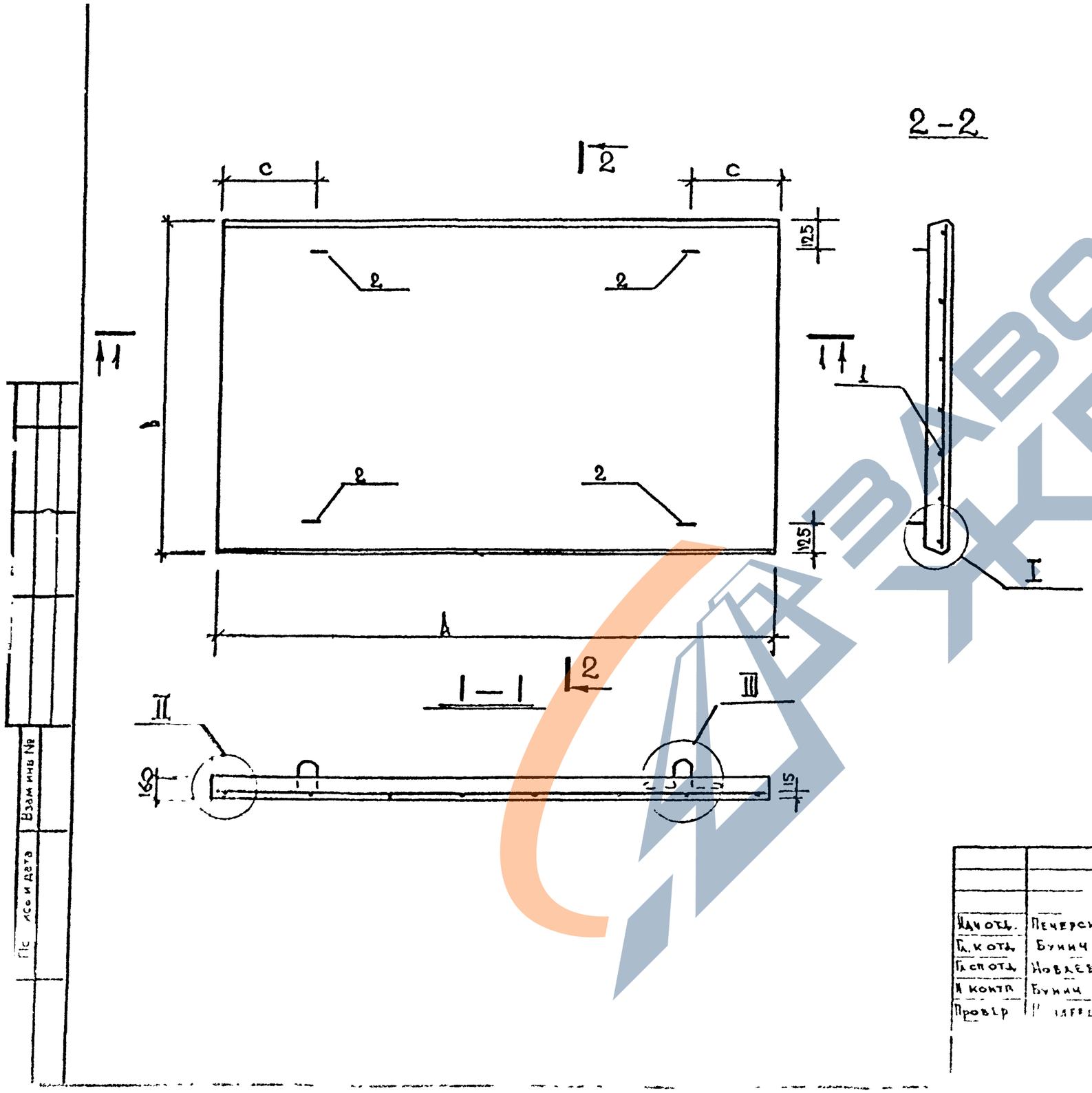

ОБОЗНАЧЕНИЕ	МАРКА	РАЗМЕРЫ мм			МАССА кг
		A	B	C	
1.243.1КЛ3 1-1 02СБ	П 30.12.16 - 8Т	2990	1190	450	1430
-01	П 30.15.16 - 8Т	2990	1490	450	1780
-02	П 33.12.16 - 8Т	3290	1190	500	1580
-03	П 33.15.16 - 8Т	3290	1490	500	1950
-04	П 36.12.16 - 8Т	3590	1190	500	1700
-05	П 36.15.16 - 8Т	3590	1490	500	2130
-06	П 39.12.16 - 6Т	3890	1190	450	1830
-07	П 39.15.16 - 6Т	3890	1490	450	2300
-08	П 42.12.16 - 6Т	4190	1190	450	1980
-09	П 42.15.16 - 6Т	4190	1490	450	2480

Взам инв №

Подп и дата

Изм	Кол уч	Лист	№ докум	Дата	Подп.	Фамилия

1.243.1КЛ-3 1-1 02СБ

Нач отд.	Печерский		06.25
Гл. к отд	Бунич		-"-
Гл. спец отд	Новлева		-"-
Н. контр	Бунич		-"-
Провер	[illegible]		-"-

ПАНЕЛИ: П30.12.16-8Т; П30.15.16-8Т; [illegible]
П33.12.16-8Т; П33.15.16-8Т; П36.12.16-8Т
П36.15.16-8Т; П39.12.16-6Т; П39.15.16
П42.12.15-6Т; П42.15.16-6Т
СБОРОЧНЫЙ ЧЕРТЕЖ

https://zavodjbi.com/

I

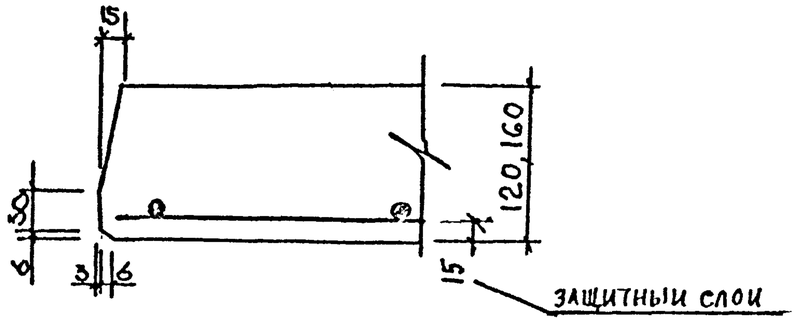

III

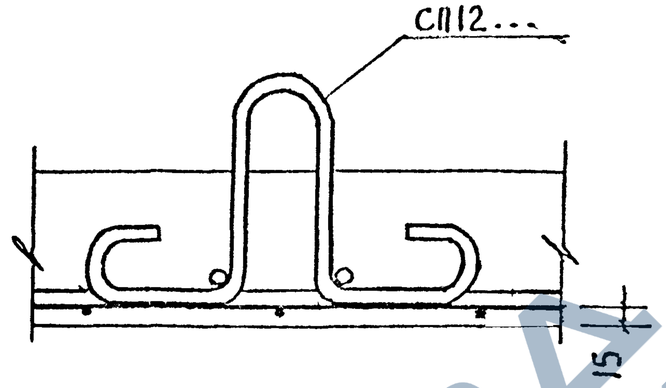

II

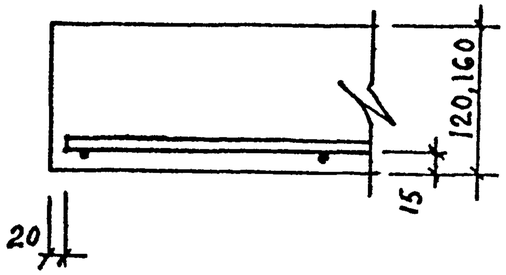

Нач.отд.	Печерский		06.85
Гл.конс.	Бунин		-"-
Гл.спец.	Новлева		-"-
Н.контр.	Бунин		-"-
Провер.	Новлева		-"-
[illegible]	Назарова		-"-
[illegible]	Найдина		-"-

1.243.1 КЛ-3 1-1 03

Детали I; II; III

Лист 1

Взам.инв. №

Подпись и дата

Инв. № подл.

ЗАВОД ЖБИ
https://zavodjbi.com/

Марка элемента	Изделия арматурные																Изделия закладные											Общий расход
	Арматура класса															Всего	Прокат марки										Всего	
	AIII						AI				BpI						ГОСТ					ГОСТ						
	ГОСТ 5781-82						5781-82				6727-80																	
	⌀6	⌀8	⌀10	⌀12	⌀14	всего	⌀8	⌀10	⌀12	всего	⌀4	⌀5				всего					Итого					Итого		
П 18.12.12 - 8Т	2.33	–	–	–	–	2.33	1.28	1.00	–	2.28	0.86	–				0.86	5.47											
П 18.15.12 - 8Т	3.10	–	–	–	–	3.10	1.28	1.00	–	2.28	1.08	–				1.08	6.46											
П 21.12.12 - 8Т	1.82	1.62	–	–	–	3.44	1.28	1.00	–	2.28	0.96	–				0.96	6.68											
П 21.15.12 - 8Т	2.73	1.62	–	–	–	4.35	–	3.28	–	3.28	1.22	–				1.22	8.85											
П 24.12.12 - 8Т	1.04	3.71	–	–	–	4.75	1.28	1.00	–	2.28	1.07	–				1.07	8.10											
П 24.15.12 - 8Т	2.08	3.71	–	–	–	5.79	–	3.28	–	3.28	1.35	–				1.35	10.42											
П 27.12.12 - 8Т	–	–	9.81	–	–	9.81	–	3.28	–	3.28	1.18	–				1.18	14.27											
П 27.15.12 - 8Т	–	–	13.08	–	–	13.08	–	3.28	–	3.28	1.49	–				1.49	17.85											
П 30.12.16 - 8Т	–	4.66	3.64	–	–	8.30	–	3.28	–	3.28	1.39	–				1.39	12.97											
П 30.15.16 - 8Т	–	6.99	3.64	–	–	10.63	–	3.28	–	3.28	1.76	–				1.76	15.67											
П 33.12.16 - 8Т	–	–	12.03	–	–	12.03	–	3.28	–	3.28	1.50	–				1.50	16.81											
П 33.15.16 - 8Т	–		16.04	–	–	16.04	–	3.28	–	3.28	1.89	–				1.89	21.21											
П 36.12.16 - 8Т	–	–	–	18.91	–	18.91	–	3.28	–	3.28	1.61	–				1.61	23.80											
П 36.15.16 - 8Т	–	–	1.38	18.91	–	23.29	–	3.28	–	3.28	2.03	–				2.03	28.60											
П 39.12.16 - 8Т	–	–	–	20.52	–	20.52	–	3.28	–	3.28	1.71	–				1.71	25.51											
П 39.15.16 - 8Т	–	–	4.75	20.52	–	25.27	–	1.0	3.72	4.72	2.16	–				2.16	32.15											
П 42.12.16 - 8Т	–	–	–	41.54	–	41.54	–	3.28	–	3.28	1.82	–				1.82	45.64											
П 42.15.16 - 8Т	–	–	–	55.28	–	55.28	–	1.0	3.72	4.72	2.29	–				2.29	62.29											
П 8.18.6 - 10Т	–	–	–	–	–	–	1.28	–	–	1.28	1.84	–				1.84	3.12											
П 35.15.16 - 8Т-1				–	15.72	15.72	2.80	3.28	–	6.08	4.65	–				4.65	26.45											

Нач.отд.	Печерский		06.85
Гл.к.отд.	Бунич		-"-
Гл.сп.отд.	Новлева		-"-
Н.контр.	Бунич		-"-
Проверил	Новлева		-"-
Разработ.	Найзанова		-"-
Исполнил	Жданова		-"-

1.243.1КЛ-3 Н ВЖС

Ведомость расхода стали на элемент кг

Стадия	Лист	Листов
Р	1	1

ЛЕННИИПРОЕКТ ОКУ

Изм.	Кол.уч.	Лист	N док.	Подп.	Дата		Усатенко

ЗАВОДА ЖБИ

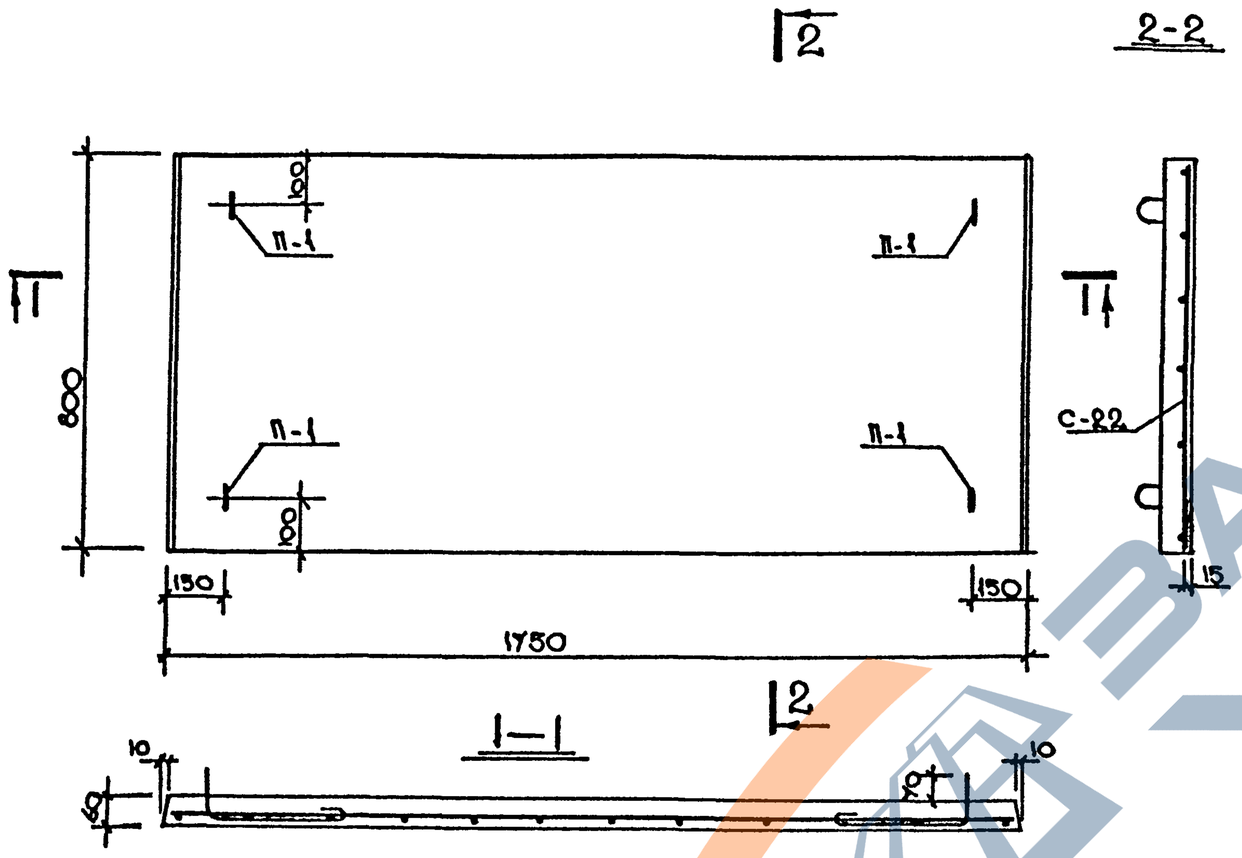

ПЛОСКИЕ ПЛИТЫ ЯВЛЯЮТСЯ ЭЛЕМЕНТОМ САНТЕХНИЧЕСКИХ ПАНЕЛЕЙ РАСПОРОК ПО СЕРИИ 2.ЛГ-ЛН-04-5 И ПРЕДНАЗНАЧЕНЫ ДЛЯ УСТАНОВКИ В ПОСЛЕДНИЕ

Формат	Зона	Поз	Обозначение	Наименование	Код	Примечание
				ДОКУМЕНТАЦИЯ		
12			1.243.1 КЛ-3 1-1 ПЗ	ПОЯСНИТЕЛЬНАЯ ЗАПИСКА		
12			1.243.1 КЛ-3 1-1 ВМС	ВЫБОРКА СТАЛИ И МАТЕРИАЛОВ		
				СБОРОЧНЫЕ ЕДИНИЦЫ		
12			1.243.1 КЛ-3 2-1 02СБ	СЕТКА С-22	1	
				ДЕТАЛИ		
12			1.243.1 КЛ-3 2-1 03СБ	ПЕТЛИ П-1	4	
				МАТЕРИАЛ		
				БЕТОН		
				М 200 γ = 2500 кг/м³	0.064	м³

Изм	Кол. уч.	Лист	№ докум.	Дата	Подп.	Фамилия

Нач. отд.	Печерский		06.85
Гл. к. отд.	Бунич		-"-
Гл. сп. отд.	Новлева		-"-
Н. контр.	Бунич		-"-
Проверил	Новлева		-"-
Разработ.	Майзлина		-"-
Исполнил	Майзлина		-"-

1.243.1 КЛ-3 1-1 04

ПАНЕЛЬ П 8.18.6 - 10Т

Стадия	Масса	Масштаб
Р		
Лист 1	Листов 1	

ЛЕННИИПРОЕКТ ОКУ

Формат А3

Инв. № подл. | Подпись и дата | Взам. инв. №

ЗАВОД ЖБИ

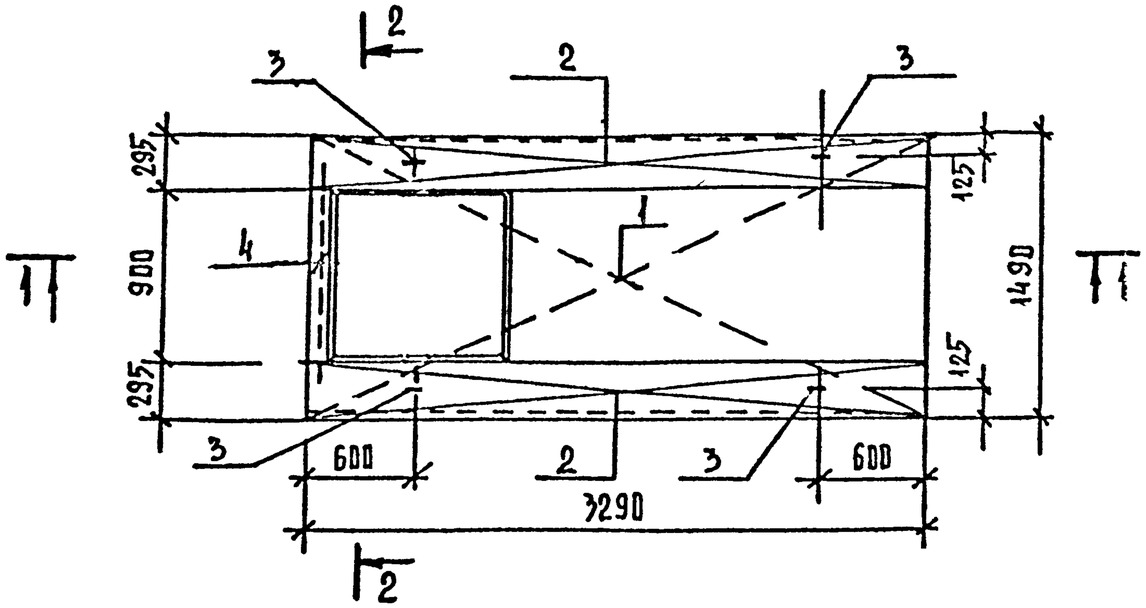

1—1

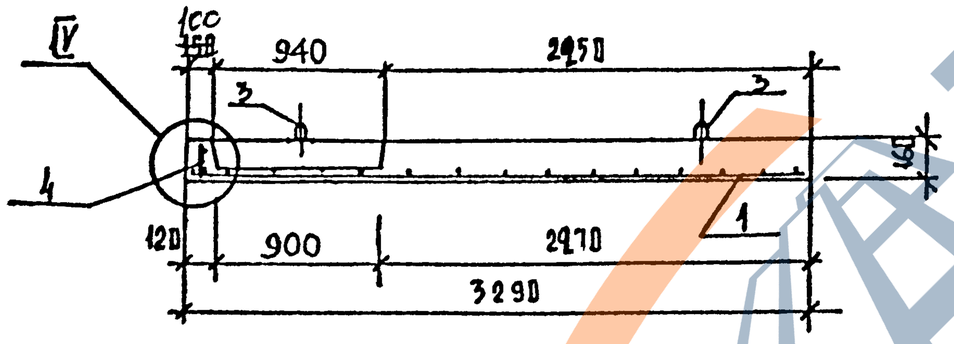

2—2

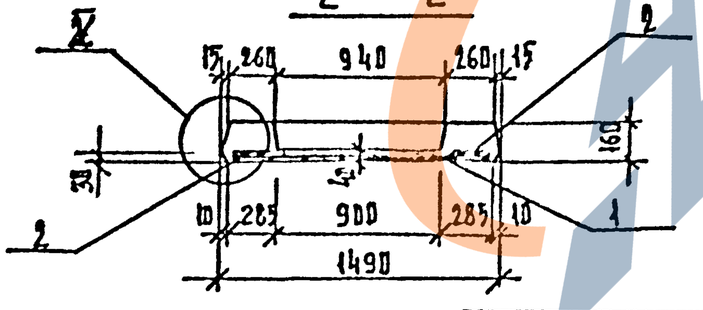

1		Нов		0886		Усатенко
Изм	Кол. уч.	Лист	№ докум	Дата	Подп.	Фамилия

Нач. отд.	Печерский		08.86г			
Гл. к. отд.	Бунич		"			
Н. контр.	Бунич		"			
Гл. спец.	Новлева		"			
Рук. гр.	Гончар		"			
Провер.	Иванов		"			
Разраб.	Усатенко		"			
Исполн.	Усатенко		"			

Фор	Зон	Поз					
					Документация		
			1.243.1 КЛ-3 1-1 ПЗ		Пояснительная записка		
			ВРС		Ведомость расхода стали		
					Сборочные единицы		масса поз. кг
		1	1.243.1 КЛ-3 2-1 СП		Сетка	С 24	1	
						С 23	2	
		2						
		4			Каркас	К 4	1	
		3	1.243.1 КЛ-3 2-1 ПЗСБ		Петля	СП12-10.1	4	0.82
					Материал			
					Тяжелый бетон			
					класса В.20 D 2500		м³	0.68
					(М250)			

1.243.1 КЛ-3 1—1 ПЗ

Панель П 93.15.16 — ВТ — 1

Стадия	Масса	Масштаб
Р	1700	1:40
Лист 1	Листов 1	

ЛЕННИИПРОЕКТ ОКУ

Формат А3

Инв. № подл. | Подпись и дата | Взам. инв. № | Зам. гл. технолога Л.К. Гуськова | Нач. гл. с. Л.О. Баррикада

https://zavodjbi.com/

https://zavodjbi.com/

IV

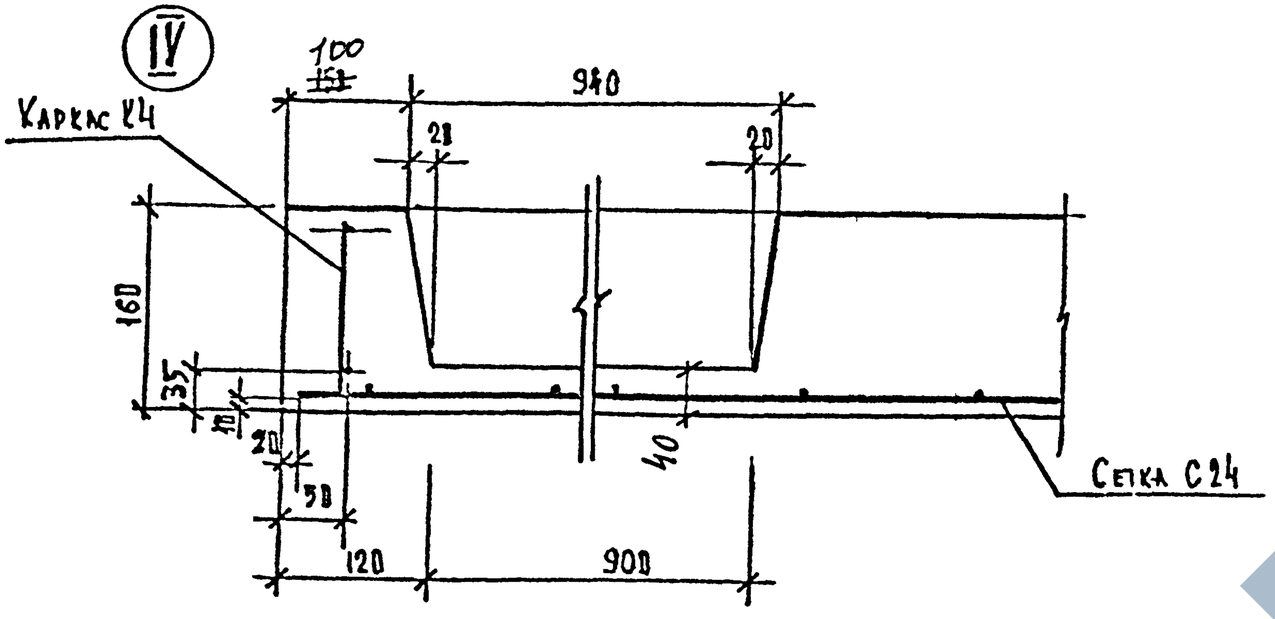

V

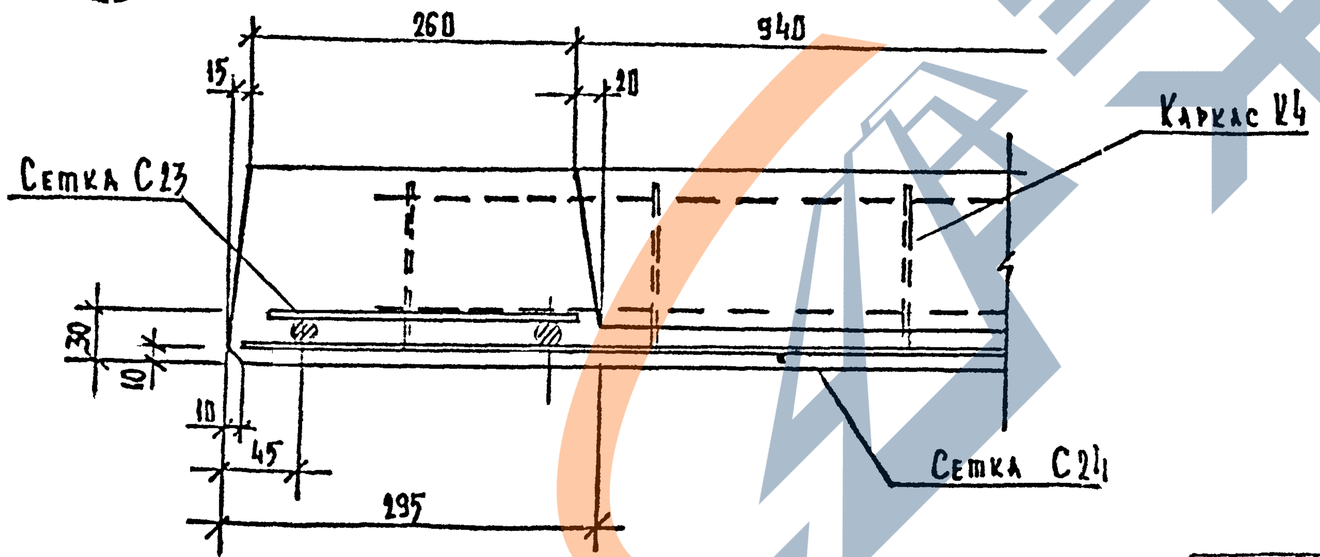

1		нов.	Ук №81-9	08.86г		Усатенко
Изм.	№ уч.	Лист	№докум.	Дата	Подп.	Фамилия

Нач. отд.	Печерский		08.86г
Гл. к. отд.	Бунич		"
Н. контр.	Бунич		"
Гл. спец.	Иовлева		"
Рук. гр.	Гончар		"
Провер.	Иовлева		"
Разраб.	Усатенко		"
Исполн.	Усатенко		"

1.243.1 КЛ-3 1-1 ПБ

Детали IV, V

Стадия	Лист	Листов
Р	1	1

ЛЕННИИПРОЕКТ ПКУ

Формат 12

https://zavodjbi.com/