https://zavodjbi.com/

ТИПОВЫЕ СТРОИТЕЛЬНЫЕ КОНСТРУКЦИИ,ИЗДЕЛИЯ И УЗЛЫ

СЕРИЯ 1.090.1-1/88

СБОРНЫЕ ЖЕЛЕЗОБЕТОННЫЕ КОНСТРУКЦИИ МЕЖВИДОВОГО ПРИМЕНЕНИЯ ДЛЯ КРУПНОПАНЕЛЬНЫХ ОБЩЕСТВЕННЫХ ЗДАНИЙ И ВСПОМОГАТЕЛЬНЫХ ЗДАНИЙ ПРОМЫШЛЕННЫХ ПРЕДПРИЯТИЙ С ВЫСОТОЙ ЭТАЖА 3,3 М

ВЫПУСК 1-1

ПАНЕЛИ НАРУЖНЫХ СТЕН НУЛЕВОГО ЦИКЛА

РАБОЧИЕ ЧЕРТЕЖИ

23778
ЦЕНА 5-24

https://zavodjbi.com/

ТИПОВЫЕ СТРОИТЕЛЬНЫЕ КОНСТРУКЦИИ, ИЗДЕЛИЯ И УЗЛЫ

СЕРИЯ 1.090.1-1/88

СБОРНЫЕ ЖЕЛЕЗОБЕТОННЫЕ КОНСТРУКЦИИ МЕЖВИДОВОГО ПРИМЕНЕНИЯ ДЛЯ КРУПНОПАНЕЛЬНЫХ ОБЩЕСТВЕННЫХ ЗДАНИЙ И ВСПОМОГАТЕЛЬНЫХ ЗДАНИЙ ПРОМЫШЛЕННЫХ ПРЕДПРИЯТИЙ С ВЫСОТОЙ ЭТАЖА 3,3 М

ВЫПУСК 1-1

ПАНЕЛИ НАРУЖНЫХ СТЕН НУЛЕВОГО ЦИКЛА

РАБОЧИЕ ЧЕРТЕЖИ

РАЗРАБОТАНЫ
ЦНИИЭП ТОРГОВО-БЫТОВЫХ ЗДАНИЙ И ТУРИСТСКИХ КОМПЛЕКСОВ

ДИРЕКТОР ИНСТИТУТА — В.И.ЛЕПСКИЙ
НАЧАЛЬНИК ОТДЕЛА — Б.Н.ВОЛЫНСКИЙ
ГЛАВНЫЙ ИНЖЕНЕР ПРОЕКТА — С.Б.ШАЦ
ГЛАВНЫЙ ТЕХНОЛОГ — Г.Л.КАЦ

УТВЕРЖДЕНЫ
ГОССТРОЕМ СССР
ПРОТОКОЛ ОТ 28.03.89 N АЧ-14
ВВЕДЕНЫ В ДЕЙСТВИЕ С 01.10.89

© ЦИТП Госстроя СССР, 1989

https://zavodjbi.com/

https://zavodjbi.com/

Обозначение документа	Наименование	Стр.
1.090.1-1/88.1-1-ТТ	Технические требования.	4
К1	Панели 1ПСЦ 60.21.3.0; 1ПСЦ 60.21.3.5.	7
К2	Панели 1ПСЦ 30.21.3.0; 1ПСЦ 30.21.3.5.	8
К3	Панели 2ПСЦ 30.21.3.0; 2ПСЦ 30.21.3.5.	8
К4	Панели ПСЦ 18.21.3.0; ПСЦ 18.21.3.5.	9
К5	Панели ПСЦ 12.21.3.0; ПСЦ 12.21.3.5	9
К6	Панели 1ПСЦ 29.21.3.0; 1ПСЦ 29.21.3.5.	10
К7	Панели 2ПСЦ 29.21.3.0; 2ПСЦ 29.21.3.5.	10
К8	Панели 1ПСЦ 17.21.3.0; 1ПСЦ 17.21.3.5.	11
К9	Панели 2ПСЦ 17.21.3.0; 2ПСЦ 17.21.3.5.	11
К10	Панели 1ПСЦ 11.21.3.0; 1ПСЦ 11.21.3.5.	12
К11	Панели 2ПСЦ 11.21.3.0; 2ПСЦ 11.21.3.5.	12
К12	Панели 2ПСЦ 33.21.3.0; 2ПСЦ 33.21.3.5	13
К13	Панели 3ПСЦ 33.21.3.0; 3ПСЦ 33.21.3.5.	13
К14	Панели 2ПСЦ 21.21.3.0; 2ПСЦ 21.21.3.5.	14
К15	Панели 3ПСЦ 21.21.3.0; 3ПСЦ 21.21.3.5.	14
К16	Панели 2ПСЦ 15.21.3.0; 2ПСЦ 15.21.3.5.	15
К17	Панели 3ПСЦ 15.21.3.0; 3ПСЦ 15.21.3.5.	15
К18	Панели 1ПСЦ 14.21.3.0; 1ПСЦ 14.21.3.5.	16
К19	Панели 2ПСЦ 14.21.3.0; 2ПСЦ 14.21.3.5.	16
1.090.1-1/88.1-1-К20	Панели ПСЦ 28.21.3.0; ПСЦ 28.21.3.5.	17
К21	Узлы опалубочные.	18
К22	Каркас пространственный	
	1КПЦ 60.3.0; 1КПЦ 60.3.5.	24
К23	Каркас пространственный	
	1КПЦ 30.3.0; 1КПЦ 30.3.5.	26
К24	Каркас пространственный	
	2КПЦ 30.3.0; 2КПЦ 30.3.5.	27
К25	Каркас пространственный	
	КПЦ 18.3.0; КПЦ 18.3.5.	28
К26	Каркас пространственный	
	КПЦ 12.3.0; КПЦ 12.3.5.	29
К27	Каркас пространственный	
	1КПЦ 29.3.0; 1КПЦ 29.3.5.	30
К28	Каркас пространственный	
	2КПЦ 29.3.0; 2КПЦ 29.3.5.	31
К29	Каркас пространственный	
	1КПЦ 17.3.0; 1КПЦ 17.3.5.	32
К30	Каркас пространственный	
	2КПЦ 17.3.0; 2КПЦ 17.3.5.	33

Нач.отд.	Вольчский		1.090.1-1/88.1-1
Н.контр.	Егоров		
Гл.конст	Шац		Содержание.
ГИП	Николаева		
ГИП	Коковалова		
Провер			
Разраб			

Стадия	Лист	Листов
Р	1	2

ЦНИИЭП торгово-бытовых зданий туристских комплексов

Взам.инв. | Подпись и дата | Инв. подл.

23778 3

https://zavodjbi.com/

https://zavodjbi.com/

Обозначение документа	Наименование	Стр
1.090.1-1/88.1-1-К31	Каркас пространственный	
	1 КПЦ 11.3.0; 1 КПЦ 11.3.5.	34
К32	Каркас пространственный	
	2 КПЦ 11.3.0; 2 КПЦ 11.3.5.	35
К33	Каркас пространственный	
	2 КПЦ 33.3.0; 2 КПЦ 33.3.5.	36
К34	Каркас пространственный	
	3 КПЦ 33.3.0; 3 КПЦ 33.3.5.	37
К35	Каркас пространственный	
	2 КПЦ 21.3.0.; 2 КПЦ 21.3.5.	38
К36	Каркас пространственный	
	3 КПЦ 21.3.0; 3 КПЦ 21.3.5.	39
К37	Каркас пространственный	
	2 КПЦ 15.3.0; 2 КПЦ 15.3.5.	40
К38	Каркас пространственный	
	3 КПЦ 15.3.0; 3 КПЦ 15.3.5.	41
К39	Каркас пространственный	
	1 КПЦ 14.3.0; 1 КПЦ 14.3.5.	42
К40	Каркас пространственный	
	2 КПЦ 14.3.0; 2 КПЦ 14.3.5.	43
К41	Каркас пространственный	
	КПЦ 28.3.0; КПЦ 28.3.5.	44

Обозначение документа	Наименование	Стр.
1.090.1-1/88.1-1-К42	Узлы арматурные	45
К43	Каркасы плоские КР-1; КР-2	49
К44	Сетки С-1; С-2.	49
К45	Сетки С-3; С-4.	50
К46	Сетки С-5; С-6.	50
К47	Сетки С-7; С-8.	51
К48	Сетки С-9; С-10.	51
К49	Сетки С-11; С-12.	52
К50	Сетки С-13; С-14.	52
К51	Сетки С-15; С-16.	53
К52	Сетки С-17; С-18	53
К53	Сетки С-19; С-20.	54
К54	Сетка С-21	54
К55	Закладные изделия МН-1; МН-2.	55
К56	Закладное изделие МН-3	55
К57	Закладное изделие МН-4	56
К58	Анкер АН	56
К59	Петли строповочные СП-1 ÷ СП-5	57
К60	Стержни отдельные ОС-1; ОС-2.	57
Р.С.	Ведомость расхода стали.	58

Взам.инв. | Подпись и дата | Инв. подл.

https://zavodjbi.com/

I. Общая часть

Выпуск I-I "Панели наружных стен нулевого цикла однослойные" входит в состав серии I.090.I-I/88 "Сборные железобетонные конструкции межвидового применения для к рупнопанельных общественных зданий и вспомогательных зданий промышленных предприятий с высотой этажа 3,3 м".

Выпуск I-I содержит рабочие чертежи цокольных наружных стеновых панелей. В состав выпуска входят:

- опалубочные чертежи цокольных наружных стеновых панелей;
- опалубочные узлы;
- сборочные чертежи пространственных каркасов;
- арматурные узлы;
- чертежи арматурных и закладных изделий.

Номенклатура наружных цокольных стеновых панелей настоящего выпуска представляет собой несколько измененную номенклатуру выпуска I-I серии I.090.I-I. Номенклатура изделий включает в себя:

- рядовые панели с вентиляционными отверстиями и дверными проемами;
- рядовые панели глухие;
- панели внутреннего угла глухие;
- панели наружного угла глухие.

Панели запроектированы в соответствии с требованиями СНиП 2.03.01-84 "Бетонные и железобетонные конструкции", ВСН 32-77 "Инструкция по проектированию конструкций панельных жилых зданий", ГОСТ 11024-84 "Панели стеновые наружные бетонные и железобетонные для жилых и общественных зданий".

2. Конструкция панелей

Панели запроектированы из легкого бетона на пористых неорганических заполнителях. В качестве заполнителя применен гравий керамзитовый по ГОСТ 9759-83. Класс бетона по прочности на сжатие В10. Марка по морозостойкости F 50.

Средняя плотность бетона (в высушенном до постоянной массы состоянии) 1200 кг/м^3.

Толщина защитных отделочных слоев принята согласно ГОСТ 11024-84 с наружной стороны 30 мм, с внутренней стороны - 20 мм из раствора марки 100. Марка по морозостойкости F 50.

На боковых вертикальных гранях панелей предусмотрены шпонки и монтажные петли (анкеры) для соединения панелей между собой и с внутренними стенами.

На верхней горизонтальной грани установлены строповочные петли и закладные изделия - для соединения панелей с плитами перекрытий.

Армирование панелей производится сварными пространственными каркасами. Строповочные петли, петлевые выпуски и закладные изделия предварительно крепятся к пространственному каркасу с помощью вязальной проволоки. В проектное положение они устанавливаются с помощью фиксации на форме.

Пространственные каркасы состоят из плоских арматурных каркасов, арматурных сеток, отдельных стержней, петлевых выпусков и закладных изделий.

Арматурная сталь принята в соответствии со СНиП 2.03.01-84.

Для плоских каркасов, сеток и отдельных стержней принята горячекатанная арматурная сталь периодического профиля класса А-Ш по ГОСТ 5781-82 и арматурная проволока периодического профиля класса Вр-I по ГОСТ 6727-80.

Для монтажных петель должна применяться горячекатанная сталь класса А-I марки ВСт3сп2 и ВСт3пс2. В случае, если монтаж плит возможен при

НАЧ.ОТД.	ВОЛЫНСКИЙ			I.090.I-I/88. I-I - ТТ			
Н.КОНТР.	ЕГОРОВ						
ГЛ.КОНСТ	ШАЦ			Технические требования	СТАДИЯ	ЛИСТ	ЛИСТОВ
ГИП	НИКОЛАЕВА				Р	I	3
ГИП	КОНОВАЛОВА				ЦНИИЭП торгово-бытовых зданий туристских комплексов		

ВЗАМ.ИНВ. | ПОДПИСЬ И ДАТА | ИНВ. ПОДЛ.

https://zavodjbi.com/

зимней температуре ниже минус 40°С, применение петель из стали марки ВСт3пс2 не допускается.

Для закладных изделий принята полосовая сталь по ГОСТ 103-76. Марка стали для пластин закладных изделий должна назначаться в конкретном проекте в соответствии с приложением 2 (п.1а) СНиП 2.03.01-84 в зависимости от температуры наружного воздуха.

3. Изготовление панелей

Панели должны изготавливаться в соответствии с требованиями ГОСТ 11024-84 по рабочим чертежам в инвентарной заводской оснастке. При этом необходимо выполнять следующие требования:

- панели изготавливаются в горизонтальных формах фасадной стороной вниз;
- пространственные каркасы устанавливаются в форму в собранном виде при закрытых бортах. Все петлевые выпуски и строповочные петли фиксируются в проектном положении бортовыми коробочками формы, а затем дополнительно привязываются вязальной проволокой к элементам пространственного каркаса. Закладные изделия закрепляются на бортах формы. Фиксация пространственных каркасов в проектном положении в форме должна обеспечиваться при помощи пластмассовых или цементных фиксаторов;
- термообработку панелей производить при температуре не выше 70°С, допускается воздействие температуры до 85°С на срок не более 30 минут;
- распалубку панелей производить при достижении бетоном прочности более 70% проектной с применением кантователя, обеспечивающего угол подъема изделия не менее 70° к горизонту.

Отпускная прочность бетона должна составлять 80% от проектной в теплый период года и 90% - в холодный период. Отпускная влажность бетона панели не должна превышать 13%.

Приемка панелей ОТК завода-изготовителя и контрольная выборочная проверка производится в соответствии с требованиями ГОСТ 11024-84, ГОСТ 13015.1-81.

При освоении производства панелей и при изменении технологии их изготовления рекомендуется провести испытания панелей и оценку их прочности и трещиностойкости по ГОСТ 8829-85 "Конструкции и изделия бетонные и железобетонные сборные. Методы испытаний и оценки прочности, жесткости и трещиностойкости". Верхние и боковые поверхности, обозначенные на рис.1 пунктирной линией, должны быть огрунтованы; материал огрунтовки должен быть принят в соответствии с данными конкретного проекта.

Рис.1

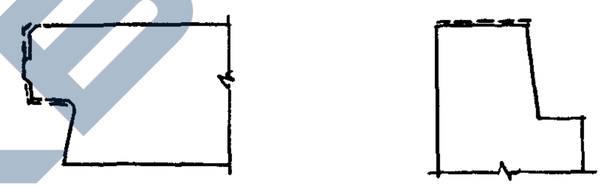

Защита поверхности закладных изделий и петлевых выпусков от коррозии должна производится в соответствии с указаниями конкретных проектов в соответствии со СНиП 2.03.11-85 "Защита строительных конструкций от коррозии".

Масса панелей определена при следующих исходных данных:

- объемная масса легкого бетона с учетом естественной влажности 13% по объему - 1330 кгс/м^3;
- объемная масса отделочных слоев - 1800 кгс/м^3 (толщина 50 мм).

При применении различных облицовочных материалов, отличающихся от указанных или рельефа, необходимо провести перерасчет массы панели и проверку прочности монтажных петель.

https://zavodjbi.com/

https://zavodjbi.com/

4. Указания по хранению и транспортировке панелей

Хранение и транспортировка панелей должны выполняться в соответствии с требованиями ГОСТ 11024-84; ГОСТ 13015.4-84 и выпуска 0-2 серии I.090.I-I/88. Перемещение и монтаж панелей длиной 6,0 м производить с применением самобалансирующих траверс, обеспечивающих вертикальное положение панелей и равномерную нагрузку на петли. Наклон строп к вертикали допускается не более 15^{0}. Опирание панелей при хранении и транспортировании должно производиться на специальные прокладки (деревянные, резиновые и т.п.).

5. Маркировка панелей

Маркировка панелей выполнена в соответствии с ГОСТ 23009-78 и соответствует маркировке панелей наружных стен по выпуску I-I серии I.090.I-I.

Марка панели содержит обозначения основных характеристик панели и состоит из буквенно-цифровых групп (например: ПСЦ 60.21.3,5; 2ПСЦ 17.21.3,0).

Первая цифра означает - отличие в типах или расположении вертикальных торцов панели (зеркальность); наличие проема.

Группа букв означает:

ПСЦ - панель стеновая нулевого цикла (цокольная).

Вторая группа цифр (записаны через точку) обозначает габариты панели (длина, высота, толщина) в дециметрах.

Марки проставляются на чертежах и спецификациях проекта в заказах заводам-изготовителям и на изделиях. Каждая изготовленная панель должна иметь маркировку согласно ГОСТ 13015.2-81 "Конструкции и изделия бетонные и железобетонные сборные. Правила маркировки", выполненную несмываемой краской. Должны быть нанесены: марка панели, индекс предприятия, масса панели, класс бетона.

Внесение изменений в обозначение марок не допускается.

6. Изготовление пространственных каркасов, арматурных и закладных изделий

Сборка пространственных каркасов выполняется из плоских каркасов, отдельных стержней, петлевых выпусков и закладных изделий с помощью контактной точечной сварки.

Все сварные соединения следует выполнять в соответствии с ГОСТ 14098-85 "Соединения сварные арматуры и закладных изделий железобетонных конструкций" и ГОСТ 10922-75 "Арматурные изделия и закладные детали сварные для железобетонных конструкций".

Строповочные петли, петлевые выпуски и закладные изделия крепятся к каркасу вязальной проволокой без установки их в проектное положение.

7. Маркировка пространственных каркасов, арматурных и закладных изделий

Маркировка пространственных каркасов имеет буквенно-цифровое обозначение (например: 1КПЦ 60.3,5; 2КПЦ 17.3,0).

Первая цифра означает - отличие в конструкции торца или его расположении (зеркальность).

Группа букв означает:

КПЦ - каркас пространственный для цокольной панели.

Группа цифр (записаны через точку) обозначает габариты панели в дециметрах (длина, толщина), которой принадлежит каркас.

Марки арматурных и закладных изделий имеют буквенно-цифровое обозначение. Группа букв означает:

КР - каркас плоский;
МН - изделие закладное;
АН - петля монтажная (анкер);
СП - петля строповочная;
С - сетка.

Инв. подл.	Подпись и дата	Взам.инв.

23778 7

https://zavodjbi.com/

https://zavodjbi.com/

САПР	ТБЗТК
ТЛП	СП
РУК.ГР.	СТ.ИНЖ
ВИНОКУР	БУРЛАКОВА

ВИД ПАНЕЛИ С ВНУТРЕННЕЙ СТОРОНЫ

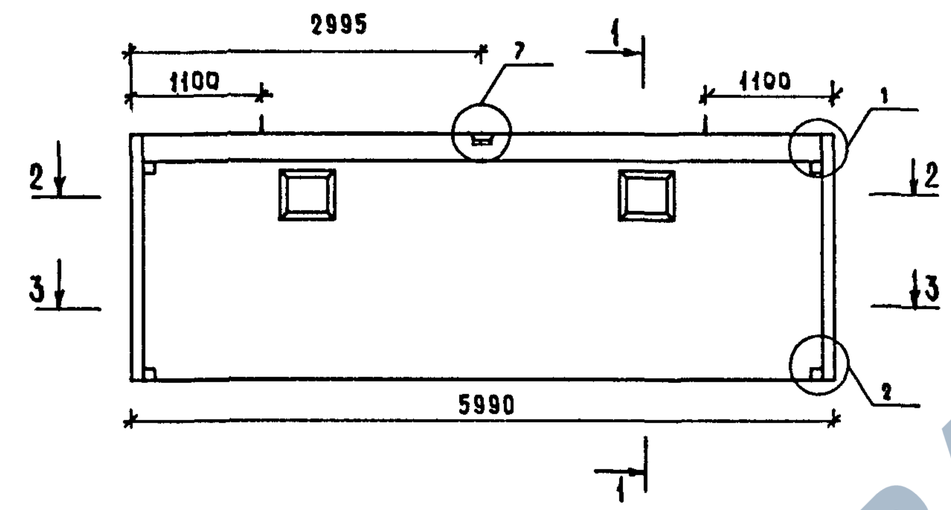

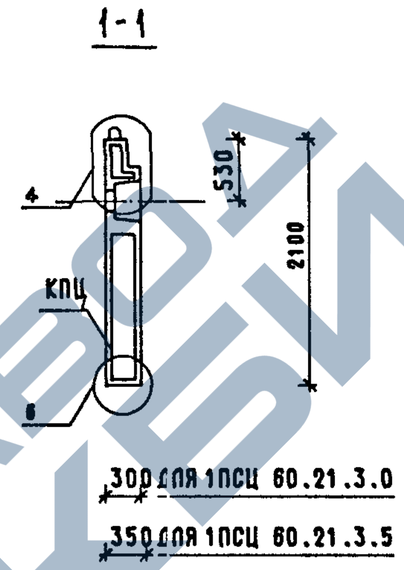

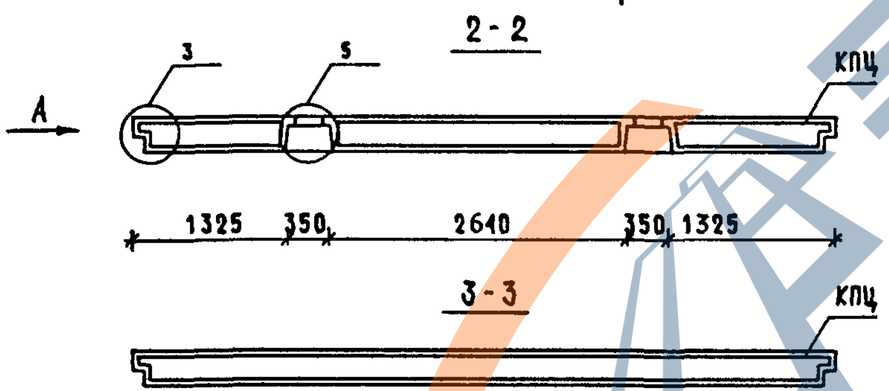

МАРКА ПАНЕЛИ	РАСХОД МАТЕРИАЛОВ				МАРКА АРМАТУРНОГО ИЗДЕЛИЯ	МАССА ПАНЕЛИ
	ЛЕГКИЙ БЕТОН КЛ.810 М3	ВТОРО.СЛОЙ М3	ДРЕВЕСИНА М3	СТАЛЬ КГ		Т
1ПСЦ 60.21.3,0	3.289	0.215	-	63.39	КПЦ 60.3,0	4,76
1ПСЦ 60.21.3,5	3.884	0.215	-	67.69	КПЦ 60.3,5	5,55

1. УЗЛЫ СМ. К 21, ВИД А СМ. К 21.
2. ВЕДОМОСТЬ РАСХОДА СТАЛИ СМ. Р.С.

НАЧ.ОТД.	ВОЛЫНСКИЙ	
ГЛ.КОНСТ	ШАЦ	
ГИП	НИКОЛАЕВА	
ГИП	КОНОВАЛОВА	
Н.КОНТР	ХОРОШИЛОВА	
ПРОВЕР	ЕГОРОВ	
РАЗРАБ	БЕРЛОВА	

1.090.1-1/88.1-1-К 1

ПАНЕЛИ
1ПСЦ 60.21.3,0
1ПСЦ 60.21.3,5

СТАДИЯ	ЛИСТ	ЛИСТОВ
Р		1

ЦНИИЭП ТОРГОВО-БЫТОВЫХ ЗДАНИЙ ТУРИСТСКИХ КОМПЛЕКСОВ

ИНВ. ПОДЛ. | ПОДПИСЬ И ДАТА | ВЗАМ.ИНВ.

https://zavodjbi.com/

https://zavodjbi.com/

САПР	ТБЗТК
Т/П	СП
РУК.ГР.	СТ.ИНЖ
ВИНОКУР	БУРЛАКОВА

ВИД ПАНЕЛИ С ВНУТРЕННЕЙ СТОРОНЫ

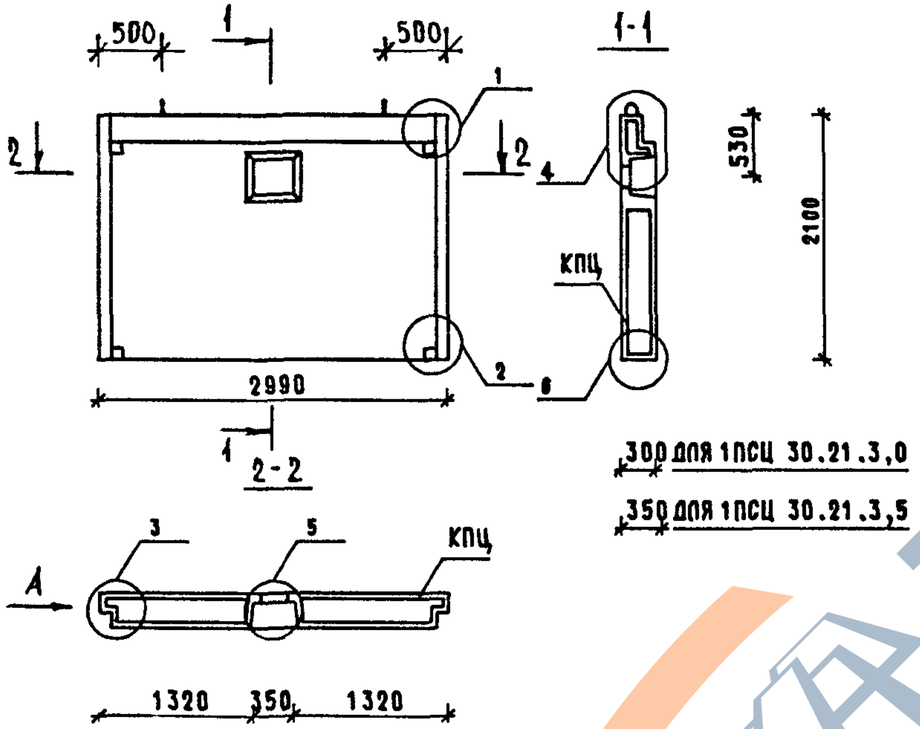

МАРКА ПАНЕЛИ	РАСХОД МАТЕРИАЛОВ: ЛЕГКИЙ БЕТОН КЛ.В10 М3	ОТДЕЛ.СЛОЙ М3	ДРЕВЕСИНА М3	СТАЛЬ КГ	МАРКА АРМАТУРНОГО ИЗДЕЛИЯ	МАССА ПАНЕЛИ Т
1ПСЦ 30.21.3,0	1.619	0.103	-	34.53	1КПЦ 30.3,0	2,34
1ПСЦ 30.21.3,5	1.905	0.103	-	35.26	1КПЦ 30.3,5	2.72

1. УЗЛЫ СМ. К21, ВИД А СМ. К21.
2. ВЕДОМОСТЬ РАСХОДА СТАЛИ СМ. Р.С.

НАЧ.ОТД.	ВОЛЫНСКИЙ	
ГЛ.КОНСТ	ШАЦ	
ГИП	НИКОЛАЕВА	
ГИП	КОНОВАЛОВА	
Н.КОНТР	ХОРОШИЛОВА	
ПРОВЕР	ЕГОРОВ	
РАЗРАБ	БЕРЛОВА	

1.090.1-1/88.1-1-К2

ПАНЕЛИ 1ПСЦ 30.21.3,0 1ПСЦ 30.21.3,5

СТАДИЯ	ЛИСТ	ЛИСТОВ
Р		1

ЦНИИЭП ТОРГОВО-БЫТОВЫХ ЗДАНИЙ ТУРИСТСКИХ КОМПЛЕКСОВ

ВЗАМ.ИНВ. | ПОДПИСЬ И ДАТА | ИНВ. ПОДЛ.

САПР	ТБЗТК
Т/П	СП
РУК.ГР.	СТ.ИНЖ
ВИНОКУР	БУРЛАКОВА

ВИД ПАНЕЛИ С ВНУТРЕННЕЙ СТОРОНЫ

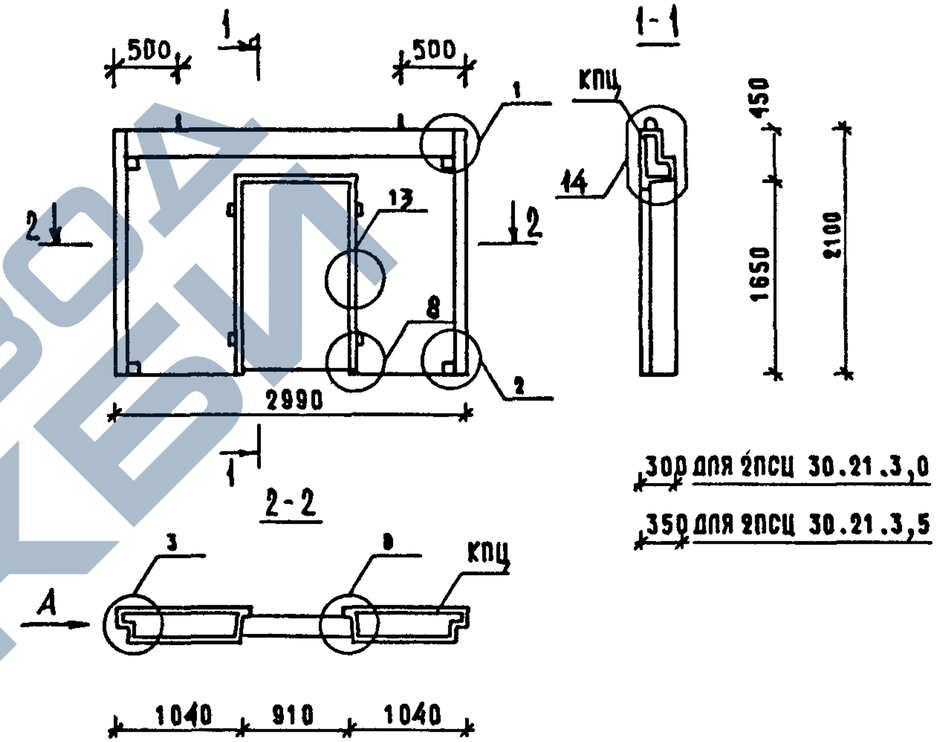

МАРКА ПАНЕЛИ	РАСХОД МАТЕРИАЛОВ: ЛЕГКИЙ БЕТОН КЛ.В10 М3	ОТДЕЛ.СЛОЙ М3	ДРЕВЕСИНА М3	СТАЛЬ КГ	МАРКА АРМАТУРНОГО ИЗДЕЛИЯ	МАССА ПАНЕЛИ Т
2ПСЦ 30.21.3,0	1.268	0.035	0.030	39.90	2КПЦ 30.3,0	1.75
2ПСЦ 30.21.3,5	1.482	0.035	0.030	38.71	2КПЦ 30.3,5	2.03

1. УЗЛЫ СМ. К21, ВИД А СМ. К21.
2. ВЕДОМОСТЬ РАСХОДА СТАЛИ СМ. Р.С.

НАЧ.ОТД.	ВОЛЫНСКИЙ	
ГЛ.КОНСТ	ШАЦ	
ГИП	НИКОЛАЕВА	
ГИП	КОНОВАЛОВА	
Н.КОНТР	ХОРОШИЛОВА	
ПРОВЕР	ЕГОРОВ	
РАЗРАБ	БЕРЛОВА	

1.090.1-1/88.1-1-К3

ПАНЕЛИ 2ПСЦ 30.21.3,0 2ПСЦ 30.21.3,5

СТАДИЯ	ЛИСТ	ЛИСТОВ
Р		1

ЦНИИЭП ТОРГОВО-БЫТОВЫХ ЗДАНИЙ ТУРИСТСКИХ КОМПЛЕКСОВ

ВЗАМ.ИНВ. | ПОДПИСЬ И ДАТА | ИНВ. ПОДЛ.

https://zavodjbi.com/

САПР	ТБЗТК
Т/П	СП
РУК.ГР.	СТ.ИНЖ
ВИНОКУР	БУРЛАКОВА

ВИД ПАНЕЛИ С ВНУТРЕННЕЙ СТОРОНЫ

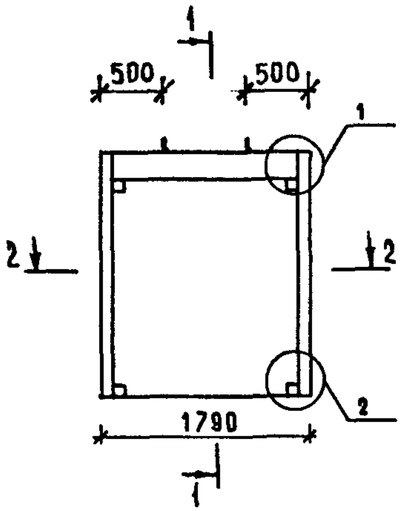

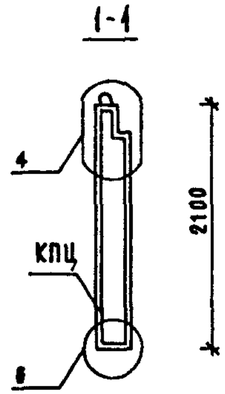

30 ДЛЯ ПСЦ 18.21.3,0

35 ДЛЯ ПСЦ 18.21.3,5

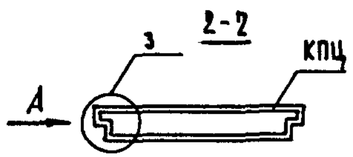

МАРКА ПАНЕЛИ	РАСХОД МАТЕРИАЛОВ				МАРКА АРМАТУРНОГО ИЗДЕЛИЯ	МАССА ПАНЕЛИ Т
	ЛЕГКИЙ БЕТОН КЛ.В10 М3	ОТДЕЛ.СЛОЙ М3	ДРЕВЕСИНА М3	СТАЛЬ КГ		
ПСЦ 18.21.3,0	0.888	0.056	-	25.06	КПЦ 18.3,0	1.28
ПСЦ 18.21.3,5	1.040	0.056	-	26.66	КПЦ 18.3,5	1.48

1. УЗЛЫ СМ. К21, ВИД А СМ. К21.
2. ВЕДОМОСТЬ РАСХОДА СТАЛИ СМ. Р.С

НАЧ.ОТД.	ВОЛЫНСКИЙ	
ГЛ.КОНСТ	ШАЦ	
ГИП	НИКОЛАЕВА	
ГИП	КОНОВАЛОВА	
Н.КОНТР	ХОРОШИЛОВА	
ПРОВЕР	ЕГОРОВ	
РАЗРАБ	БЕРЛОВА	

1.090.1-1/88.1-1-К4

ПАНЕЛИ ПСЦ 18.21.3,0 ПСЦ 18.21.3,5

СТАДИЯ	ЛИСТ	ЛИСТОВ
Р		1

ЦНИИЭП ТОРГОВО-БЫТОВЫХ ЗДАНИЙ ТУРИСТСКИХ КОМПЛЕКСОВ

ВЗАМ.ИНВ. | ПОДПИСЬ И ДАТА | ИНВ. ПОДЛ.

САПР	ТБЗТК
Т/П	СП
РУК.ГР.	СТ.ИНЖ
ВИНОКУР	БУРЛАКОВА

ВИД ПАНЕЛИ С ВНУТРЕННЕЙ СТОРОНЫ

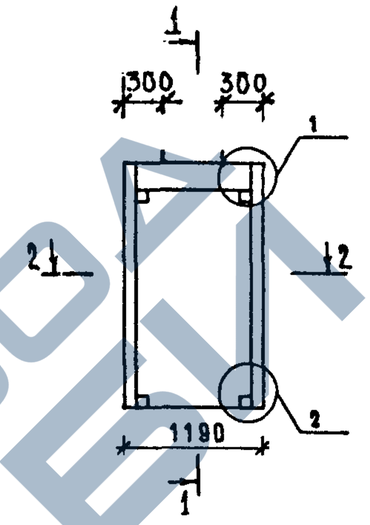

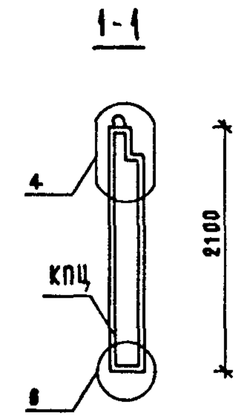

30 ДЛЯ ПСЦ 12.21.3,0

35 ДЛЯ ПСЦ 12.21.3,5

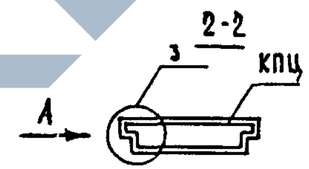

МАРКА ПАНЕЛИ	РАСХОД МАТЕРИАЛОВ				МАРКА АРМАТУРНОГО ИЗДЕЛИЯ	МАССА ПАНЕЛИ Т
	ЛЕГКИЙ БЕТОН КЛ.В10 М3	ОТДЕЛ.СЛОЙ М3	ДРЕВЕСИНА М3	СТАЛЬ КГ		
ПСЦ 12.21.3,0	0.548	0.033	-	20.74	КПЦ 12.3,0	0.79
ПСЦ 12.21.3,5	0.637	0.033	-	21.21	КПЦ 12.3,5	0.91

1. УЗЛЫ СМ. К21, ВИД А СМ. К21.
2. ВЕДОМОСТЬ РАСХОДА СТАЛИ СМ. Р.С.

НАЧ.ОТД.	ВОЛЫНСКИЙ	
ГЛ.КОНСТ	ШАЦ	
ГИП	НИКОЛАЕВА	
ГИП	КОНОВАЛОВА	
Н.КОНТР	ХОРОШИЛОВА	
ПРОВЕР	ЕГОРОВ	
РАЗРАБ	БЕРЛОВА	

1.090.1-1/88.1-1-К5

ПАНЕЛИ ПСЦ 12.21.3,0 ПСЦ 12.21.3,5

СТАДИЯ	ЛИСТ	ЛИСТОВ
Р		1

ЦНИИЭП ТОРГОВО-БЫТОВЫХ ЗДАНИЙ ТУРИСТСКИХ КОМПЛЕКСОВ

ВЗАМ.ИНВ. | ПОДПИСЬ И ДАТА | ИНВ. ПОДЛ.

https://zavodjbi.com/

САПР	ВИНЮКУР
ТБЗТК	БУРЛАКОВА
ГАП	
СП	
РУК.ГР.	
СТ.ИНЖ	

ВИД ПАНЕЛИ С ВНУТРЕННЕЙ СТОРОНЫ

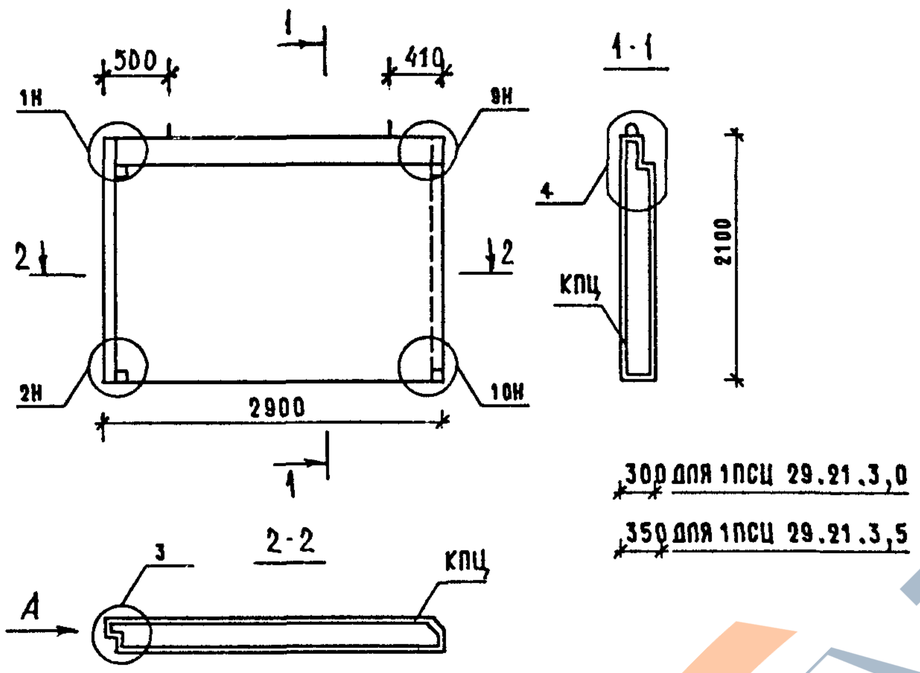

МАРКА ПАНЕЛИ	РАСХОД МАТЕРИАЛОВ				МАРКА АРМАТУРНОГО ИЗДЕЛИЯ	МАССА ПАНЕЛИ
	ЛЕГКИЙ БЕТОН КЛ.В10 М3	ОТДЕЛ.СЛОЙ М3	ДРЕВЕСИНА М3	СТАЛЬ КГ		Т
1ПСЦ 29.21.3,0	1.606	0.108	-	34.65	1КПЦ 29.3.0	2,33
1ПСЦ 29.21.3,5	1.887	0.108	-	35.47	1КПЦ 29.3.0	2,70

1. УЗЛЫ СМ. К21, ВИД А СМ. К21.
2. ВЕДОМОСТЬ РАСХОДА СТАЛИ СМ. Р.С

НАЧ.ОТД.	ВОЛЫНСКИЙ	
ГЛ.КОНСТ	ШАЦ	
ГИП	НИКОЛАЕВА	
ГИП	КОНОВАЛОВА	
Н.КОНТР	ХОРОШИЛОВА	
ПРОВЕР	ЕГОРОВ	
РАЗРАБ	БЕРЛОВА	

1.090.1-1/88.1-1-К6

ПАНЕЛИ 1ПСЦ 29.21.3,0 1ПСЦ 29.21.3,5

СТАДИЯ	ЛИСТ	ЛИСТОВ
Р		1

ЦНИИЭП ТОРГОВО-БЫТОВЫХ ЗДАНИЙ ТУРИСТСКИХ КОМПЛЕКСОВ

ВЗАМ.ИНВ. | ПОДПИСЬ И ДАТА | ИНВ. ПОДЛ.

САПР	ВИНЮКУР
ТБЗТК	БУРЛАКОВА
ГАП	
СП	
РУК.ГР.	
СТ.ИНЖ	

ВИД ПАНЕЛИ С ВНУТРЕННЕЙ СТОРОНЫ

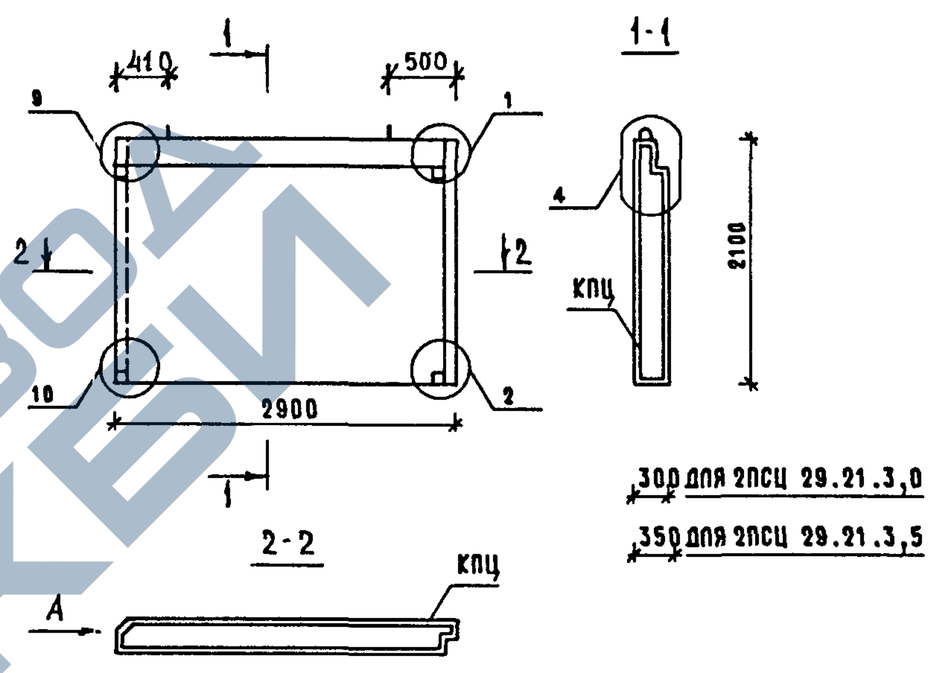

МАРКА ПАНЕЛИ	РАСХОД МАТЕРИАЛОВ				МАРКА АРМАТУРНОГО ИЗДЕЛИЯ	МАССА ПАНЕЛИ
	ЛЕГКИЙ БЕТОН КЛ.В10 М3	ОТДЕЛ.СЛОЙ М3	ДРЕВЕСИНА М3	СТАЛЬ КГ		Т
2ПСЦ 29.21.3,0	1.606	0.108	-	34.65	2КПЦ 29.3.0	2,33
2ПСЦ 29.21.3,5	1.887	0.108	-	35.47	2КПЦ 29.3.5	2,70

1. УЗЛЫ СМ. К21, ВИД А СМ. К21.
2. ВЕДОМОСТЬ РАСХОДА СТАЛИ СМ. Р.С.

НАЧ.ОТД.	ВОЛЫНСКИЙ	
ГЛ.КОНСТ	ШАЦ	
ГИП	НИКОЛАЕВА	
ГИП	КОНОВАЛОВА	
Н.КОНТР	ХОРОШИЛОВА	
ПРОВЕР	ЕГОРОВ	
РАЗРАБ	БЕРЛОВА	

1.090.1-1/88.1-1-К7

ПАНЕЛИ 2ПСЦ 29.21.3,0 2ПСЦ 29.21.3,5

СТАДИЯ	ЛИСТ	ЛИСТОВ
Р		1

ЦНИИЭП ТОРГОВО-БЫТОВЫХ ЗДАНИЙ ТУРИСТСКИХ КОМПЛЕКСОВ

ВЗАМ.ИНВ. | ПОДПИСЬ И ДАТА | ИНВ. ПОДЛ.

ЗАВОД ЖБИ
https://zavodjbi.com/

ВИД ПАНЕЛИ С ВНУТРЕННЕЙ СТОРОНЫ

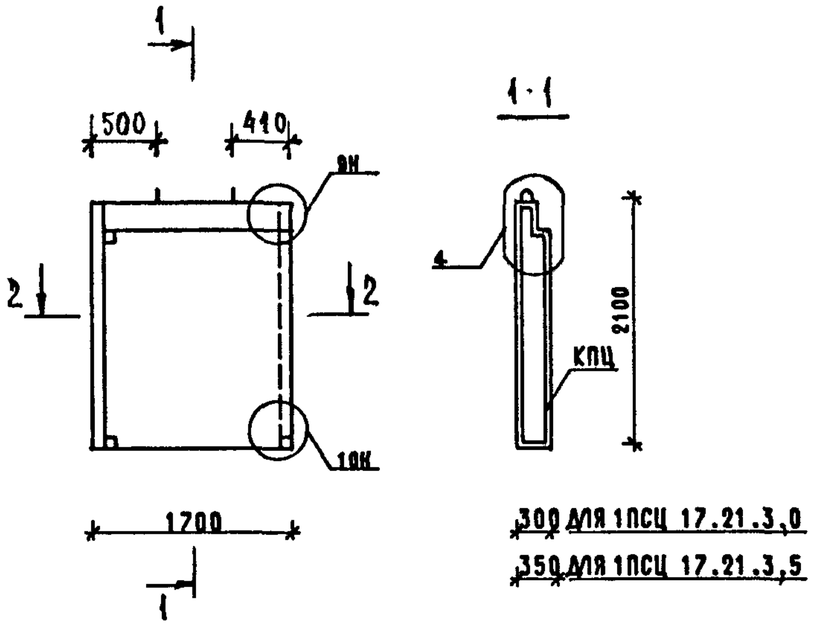

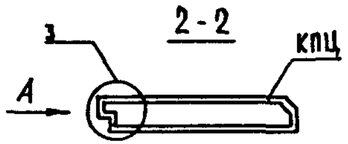

МАРКА ПАНЕЛИ	РАСХОД МАТЕРИАЛОВ				МАРКА АРМАТУРНОГО ИЗДЕЛИЯ	МАССА ПАНЕЛИ
	ЛЕГКИЙ БЕТОН КЛ.В10 М3	В ТДЕЛ.СЛОЙ М3	ДРЕВЕСИНА М3	СТАЛЬ КГ		Т
1ПСЦ 17.21.3,0	0.830	0.160	-	24.33	1КПЦ 17.3,0	1.39
1ПСЦ 17.21.3,5	0.988	0.157	-	26.01	1КПЦ 17.3,5	1.59

1. УЗЛЫ СМ. К 21, ВИД А СМ К 21.
2. ВЕДОМОСТЬ РАСХОДА СТАЛИ СМ. Р.С.

НАЧ.ОТД.	ВОЛЫНСКИЙ	
Н.КОНТР.	ЕГОРОВ	
ГЛ.КОНСТ	ШАЦ	
ГИП	НИКОЛАЕВА	
ГИП	КОНОВАЛОВА	
ПРОВЕР	ЛУГОВАЯ	
РАЗРАБ	БЕРЛОВА	

1.090.1-1/88.1-1-К8

ПАНЕЛИ 1ПСЦ 17.21.3,0 1ПСЦ 17.21.3,5

СТАДИЯ	ЛИСТ	ЛИСТОВ
Р		1

ЦНИИЭП ТОРГОВО-БЫТОВЫХ ЗДАНИЙ И ТУРИСТСКИХ КОМПЛЕКСОВ

САПР	ВИНОКУР
ТВЗТК	БУРЛАКОВА
ТЛП	РЖГР
СП	СТ.ИНЖ.

ВИД ПАНЕЛИ С ВНУТРЕННЕЙ СТОРОНЫ

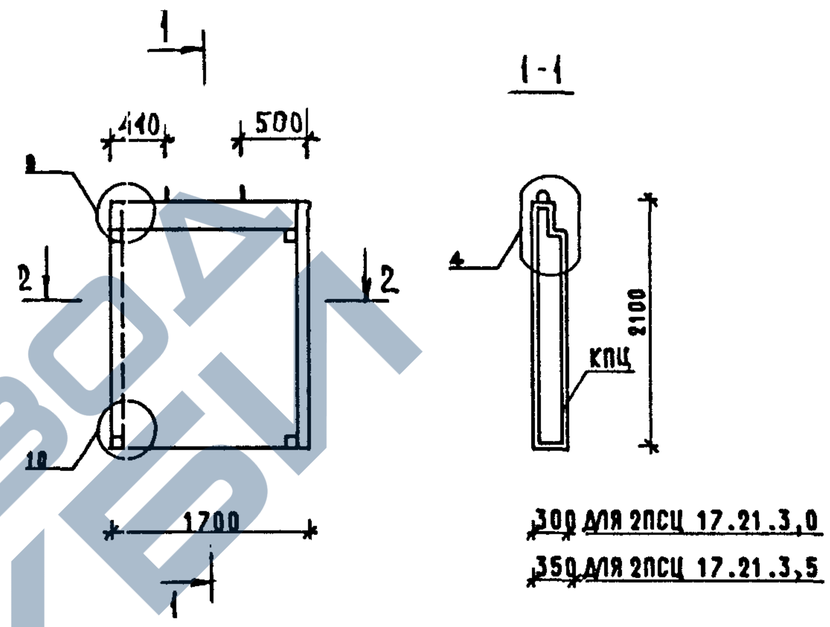

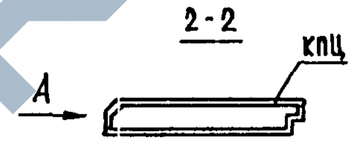

МАРКА ПАНЕЛИ	РАСХОД МАТЕРИАЛОВ				МАРКА АРМАТУРНОГО ИЗДЕЛИЯ	МАССА ПАНЕЛИ
	ЛЕГКИЙ БЕТОН КЛ.В10 М3	В ТДЕЛ.СЛОЙ М3	ДРЕВЕСИНА М3	СТАЛЬ КГ		Т
2ПСЦ 17.21.3,0	0.830	0.160	-	24.33	2КПЦ 17.3,0	1.39
2ПСЦ 17.21.3,5	0.988	0.157	-	26.01	2КПЦ 17.3,5	1.59

1. УЗЛЫ СМ. К 21, ВИД А СМ. К 21.
2. ВЕДОМОСТЬ РАСХОДА СТАЛИ СМ. Р.С

НАЧ.ОТД.	ВОЛЫНСКИЙ	
Н.КОНТР.	ЕГОРОВ	
ГЛ.КОНСТ	ШАЦ	
ГИП	НИКОЛАЕВА	
ГИП	КОНОВАЛОВА	
ПРОВЕР	ЛУГОВАЯ	
РАЗРАБ	БЕРЛОВА	

1.090.1-1/88.1-1-К9

ПАНЕЛИ 2ПСЦ 17.21.3,0 2ПСЦ 17.21.3,5

СТАДИЯ	ЛИСТ	ЛИСТОВ
Р		1

ЦНИИЭП ТОРГОВО-БЫТОВЫХ ЗДАНИЙ И ТУРИСТСКИХ КОМПЛЕКСОВ

ВЗАМ.ИНВ. | ПОДПИСЬ И ДАТА | ИНВ. ПОДЛ.

https://zavodjbi.com/

САПР	ТБЗТК	
ТЛП	СП	
РУК.ГР.	СТ.ИНЖ	БУРЛАКОВА
		ВИНОКУР

ВИД ПАНЕЛИ С ВНУТРЕННЕЙ СТОРОНЫ

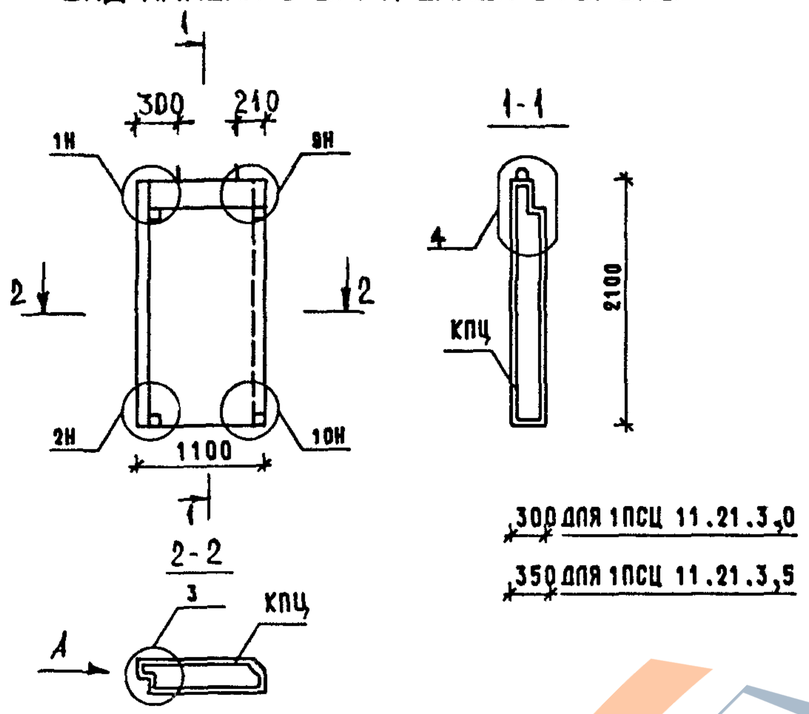

300 ДЛЯ 1ПСЦ 11.21.3,0

350 ДЛЯ 1ПСЦ 11.21.3,5

МАРКА ПАНЕЛИ	РАСХОД МАТЕРИАЛОВ: ЛЕГКИЙ БЕТОН КЛ.В10 М3	ОТДЕЛ.СЛОЙ М3	ДРЕВЕСИНА М3	СТАЛЬ КГ	МАРКА АРМАТУРНОГО ИЗДЕЛИЯ	МАССА ПАНЕЛИ Т
1ПСЦ 11.21.3,0	0.587	0.039	-	19.88	1КПЦ 11.3,0	0.85
1ПСЦ 11.21.3,5	0.679	0.038	-	20.43	1КПЦ 11.3,5	0.97

1. УЗЛЫ СМ. К 21, ВИД А СМ К 21.
2. ВЕДОМОСТЬ РАСХОДА СТАЛИ СМ. Р.С.

НАЧ.ОТД.	ВОЛЫНСКИЙ	
ГЛ.КОНСТ	ШАЦ	
ГИП	НИКОЛАЕВА	
ГИП	КОНОВАЛОВА	
Н.КОНТР	ХОРОШИЛОВА	
ПРОВЕР	ЕГОРОВ	
РАЗРАБ	БЕРЛОВА	

1.090.1-1/88.1-1-К10.

ПАНЕЛИ 1ПСЦ 11.21.3,0 1ПСЦ 11.21.3,5

СТАДИЯ	ЛИСТ	ЛИСТОВ
Р		1

ЦНИИЭП торгово-бытовых зданий туристских комплексов

ВЗАМ.ИНВ. | ПОДПИСЬ И ДАТА | ИНВ. ПОДЛ.

САПР	ТБЗТК	
ТЛП	СП	
РУК.ГР.	СТ.ИНЖ	БУРЛАКОВА
		ВИНОКУР

ВИД ПАНЕЛИ С ВНУТРЕННЕЙ СТОРОНЫ

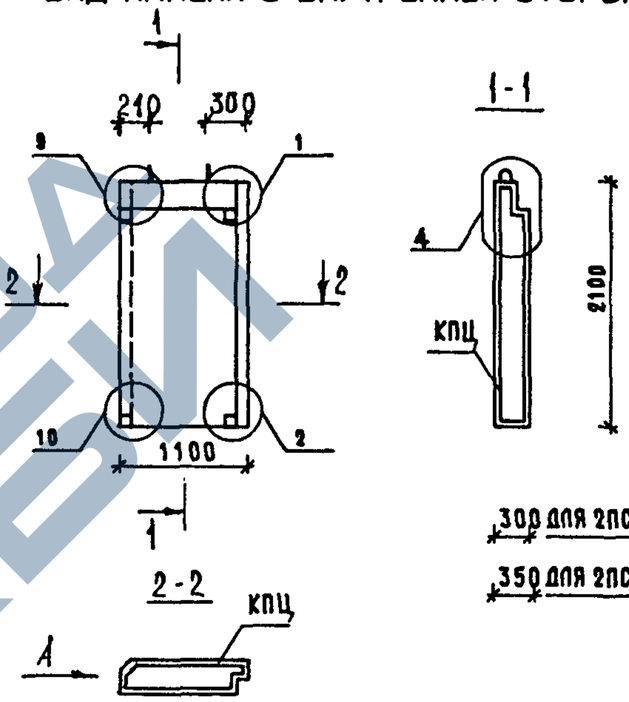

300 ДЛЯ 2ПСЦ 11.21.3,0

350 ДЛЯ 2ПСЦ 11.21.3,5

МАРКА ПАНЕЛИ	РАСХОД МАТЕРИАЛОВ: ЛЕГКИЙ БЕТОН КЛ.В10 М3	ОТДЕЛ.СЛОЙ М3	ДРЕВЕСИНА М3	СТАЛЬ КГ	МАРКА АРМАТУРНОГО ИЗДЕЛИЯ	МАССА ПАНЕЛИ Т
2ПСЦ 11.21.3,0	0.587	0.039	-	19.88	2КПЦ 11.3,0	0.85
2ПСЦ 11.21.3,5	0.679	0.038	-	20.43	2КПЦ 11.3,5	0.97

1. УЗЛЫ СМ. К 21, ВИД А СМ. К 21.
2. ВЕДОМОСТЬ РАСХОДА СТАЛИ СМ. Р.С.

НАЧ.ОТД.	ВОЛЫНСКИЙ	
ГЛ.КОНСТ	ШАЦ	
ГИП	НИКОЛАЕВА	
ГИП	КОНОВАЛОВА	
Н.КОНТР	ХОРОШИЛОВА	
ПРОВЕР.	ЕГОРОВ	
РАЗРАБ	БЕРЛОВА	

1.090.1-1/88.1-1-К11

ПАНЕЛИ 2ПСЦ 11.21.3,0 2ПСЦ 11.21.3,5

СТАДИЯ	ЛИСТ	ЛИСТОВ
Р		1

ЦНИИЭП торгово-бытовых зданий туристских комплексов

ВЗАМ.ИНВ. | ПОДПИСЬ И ДАТА | ИНВ. ПОДЛ.

https://zavodjbi.com/

https://zavodjbi.com/

ВИД ПАНЕЛИ С ВНУТРЕННЕЙ СТОРОНЫ

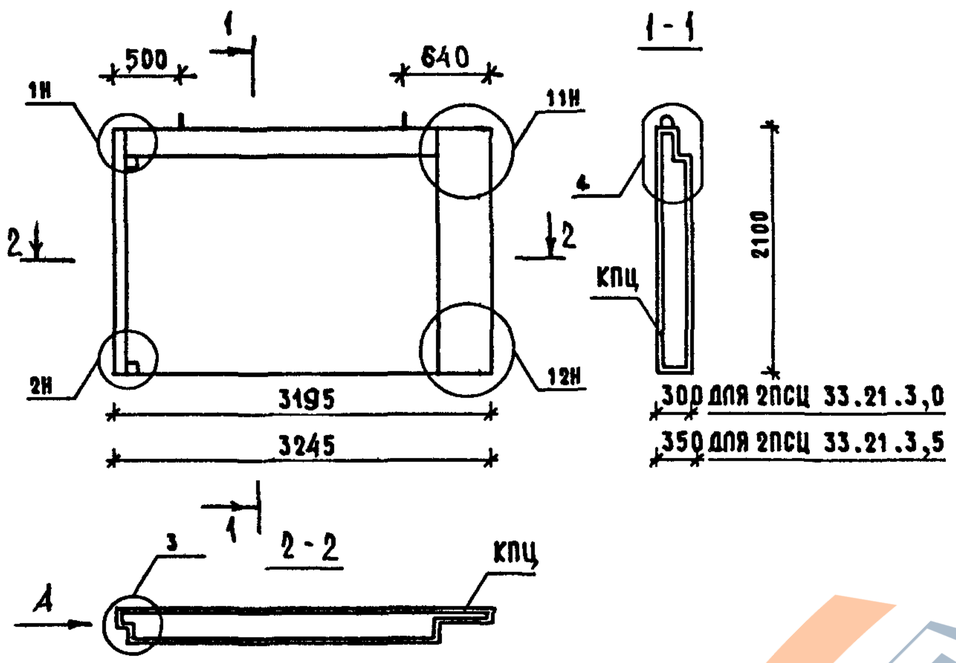

МАРКА ПАНЕЛИ	РАСХОД МАТЕРИАЛОВ				МАРКА АРМАТУРНОГО ИЗДЕЛИЯ	МАССА ПАНЕЛИ
	ЛЕГКИЙ БЕТОН КЛ.В10 М3	ОТДЕЛ.СЛОЙ М3	ДРЕВЕСИНА М3	СТАЛЬ КГ		Т
2ПСЦ 33.21.3,0	1.672	0.103	-	37.18	2КПЦ33.3,0	2.40
2ПСЦ 33.21.3,5	1.984	0.104	-	38.34	2КПЦ33.3,5	2.83

1. УЗЛЫ СМ. К 21, ВИД А СМ. К 21.
2. ВЕДОМОСТЬ РАСХОДА СТАЛИ СМ. Р.С.

НАЧ.ОТД.	ВОЛЫНСКИЙ	
ГЛ.КОНСТ	ШАЦ	
ГИП	НИКОЛАЕВА	
ГИП	КОНОВАЛОВА	
Н.КОНТР.	ХОРОШИЛОВА	
ПРОВЕР.	ЕГОРОВ	
РАЗРАБ.	БЕРЛОВА	

1.090.1-1/88.1-1-К12

ПАНЕЛИ 2ПСЦ 33.21.3,0 2ПСЦ 33.21.3,5

СТАДИЯ	ЛИСТ	ЛИСТОВ
Р		1

ЦНИИЭП торгово-бытовых зданий туристских комплексов

ТБЗТК | СП | СТ.ИНЖ | БУРЛАКОВА

ВИД ПАНЕЛИ С ВНУТРЕННЕЙ СТОРОНЫ

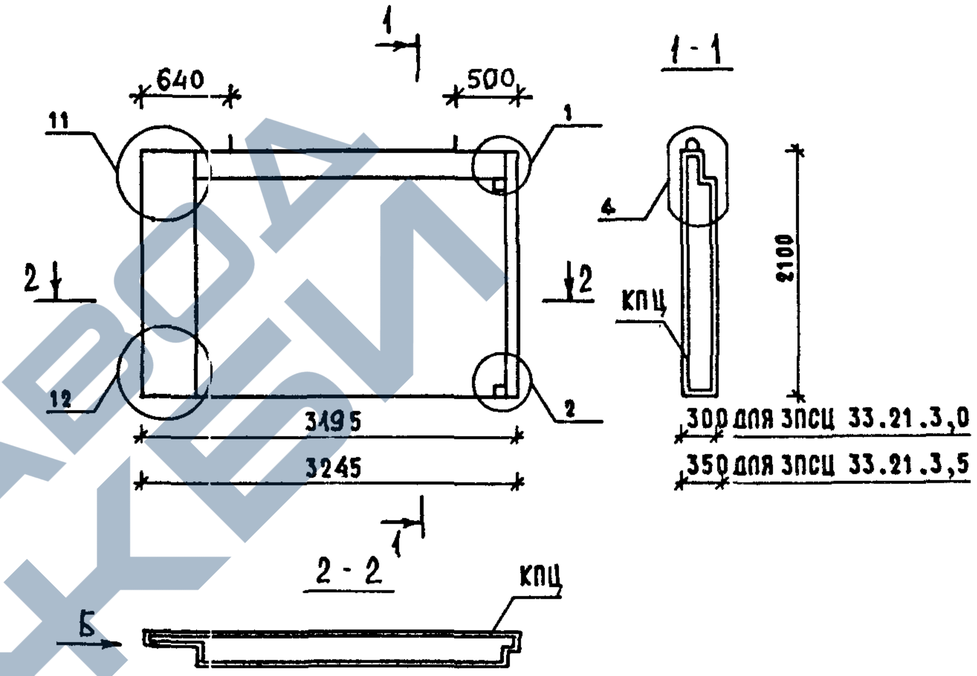

МАРКА ПАНЕЛИ	РАСХОД МАТЕРИАЛОВ				МАРКА АРМАТУРНОГО ИЗДЕЛИЯ	МАССА ПАНЕЛИ
	ЛЕГКИЙ БЕТОН КЛ.В10 М3	ОТДЕЛ.СЛОЙ М3	ДРЕВЕСИНА М3	СТАЛЬ КГ		Т
3ПСЦ 33.21.3,0	1.672	0.103	-	37.18	3КПЦ33.3,0	2,40
3ПСЦ 33.21.3,5	1.984	0.104	-	38.34	3КПЦ33.3,5	2,83

1. УЗЛЫ СМ. К 21, ВИД СМ. К 21.
2. ВЕДОМОСТЬ РАСХОДА СТАЛИ СМ. Р.С.

НАЧ.ОТД.	ВОЛЫНСКИЙ	
ГЛ.КОНСТ	ШАЦ	
ГИП	НИКОЛАЕВА	
ГИП	КОНОВАЛОВА	
Н.КОНТР	ХОРОШИЛОВА	
ПРОВЕР.	ЕГОРОВ	
РАЗРАБ	БЕРЛОВА	

1.090.1-1/88.1-1-К13.

ПАНЕЛИ 3ПСЦ 33.21.3,0 3ПСЦ 33.21.3,5

СТАДИЯ	ЛИСТ	ЛИСТОВ
Р		1

ЦНИИЭП торгово-бытовых зданий туристских комплексов

САПР | ТБЗТК | СП | ТЛП | РУК.ГР. | СТ.ИНЖ | ВИНОКУР | БУРЛАКОВА

ВЗАМ.ИНВ. | ПОДПИСЬ И ДАТА | ИНВ. ПОДЛ.

ЗАВОД ЖБИ

https://zavodjbi.com/

САПР	ТБЗТК
ТЛП	СП
РУК.ГР.	СТ.ИНЖ
ВИНОКУР	БУРЛАКОВА

ВИД ПАНЕЛИ С ВНУТРЕННЕЙ СТОРОНЫ

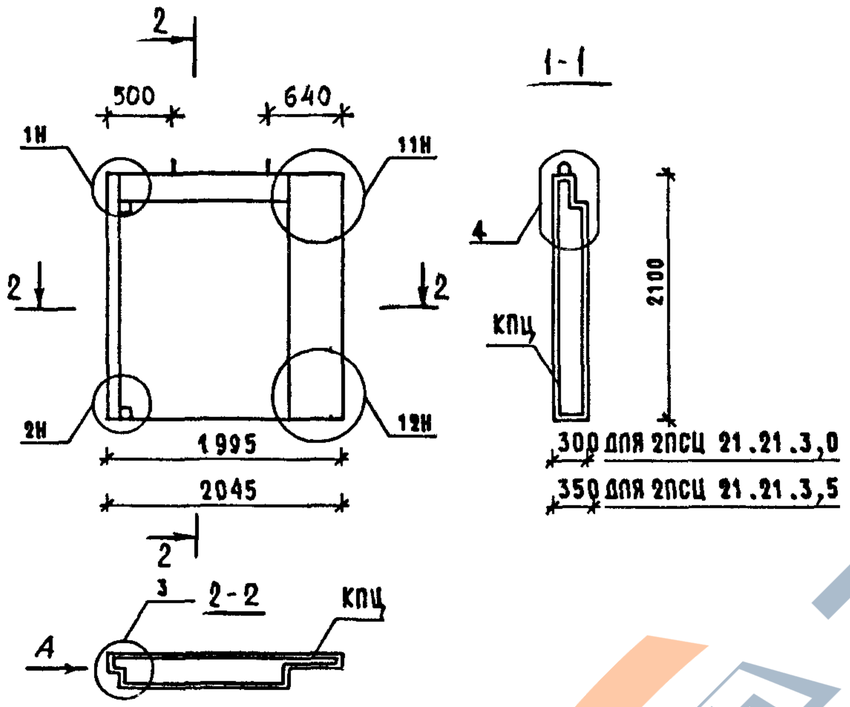

МАРКА ПАНЕЛИ	РАСХОД МАТЕРИАЛОВ				МАРКА АРМАТУРНОГО ИЗДЕЛИЯ	МАССА ПАНЕЛИ Т
	ЛЕГКИЙ БЕТОН КЛ.В10 М3	ОТДЕЛ.СЛОЙ М3	ДРЕВЕСИНА М3	СТАЛЬ КГ		
2ПСЦ 21.21.3,0	0.993	0.057	-	26.64	2КПЦ 21.3,0	1.42
2ПСЦ 21.21.3,5	1.165	0.057	-	27.35	2КПЦ 21.3,5	1.65

1. УЗЛЫ СМ. К21, ВИД А СМ. К21.
2. ВЕДОМОСТЬ РАСХОДА СТАЛИ СМ. Р.С

НАЧ.ОТД.	ВОЛЫНСКИЙ	
ГЛ.КОНСТ	ШАЦ	
ГИП	НИКОЛАЕВА	
ГИП	КОНОВАЛОВА	
Н.КОНТР	ХОРОШИЛОВА	
ПРОВЕР	ЕГОРОВ	
РАЗРАБ	БЕРЛОВА	

1.090.1-1/88.1-1-К14

ПАНЕЛИ 2ПСЦ 21.21.3,0 2ПСЦ 21.21.3,5

СТАДИЯ	ЛИСТ	ЛИСТОВ
Р		1

ЦНИИЭП ТОРГОВО-БЫТОВЫХ ЗДАНИЙ ТУРИСТСКИХ КОМПЛЕКСОВ

ВЗАМ.ИНВ. | ПОДПИСЬ И ДАТА | ИНВ. ПОДЛ.

САПР	ТБЗТК
ТЛП	СП
РУК.ГР.	СТ.ИНЖ
ВИНОКУР	БУРЛАКОВА

ВИД ПАНЕЛИ С ВНУТРЕННЕЙ СТОРОНЫ

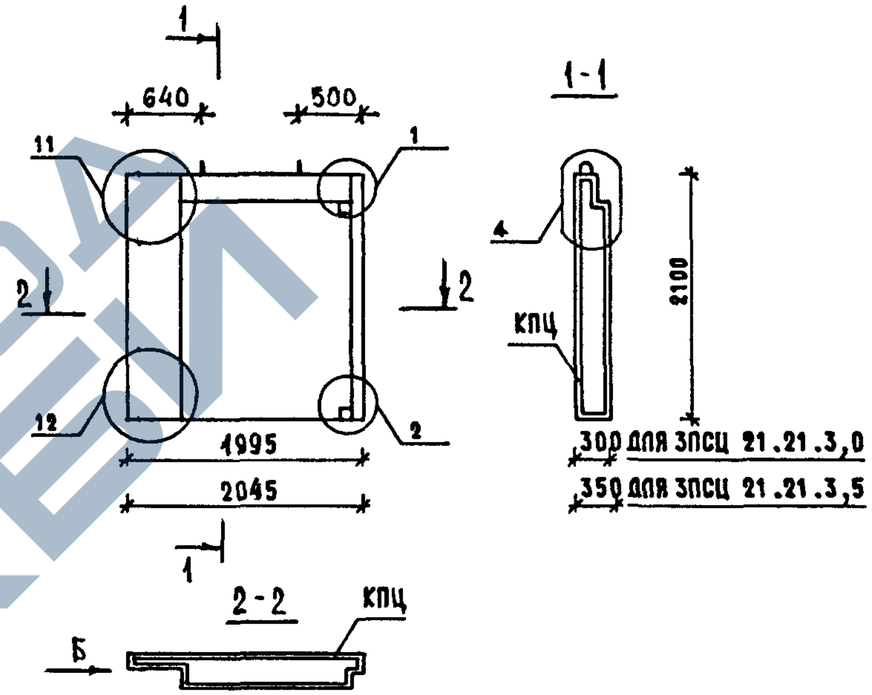

МАРКА ПАНЕЛИ	РАСХОД МАТЕРИАЛОВ				МАРКА АРМАТУРНОГО ИЗДЕЛИЯ	МАССА ПАНЕЛИ Т
	ЛЕГКИЙ БЕТОН КЛ.В10 М3	ОТДЕЛ.СЛОЙ М3	ДРЕВЕСИНА М3	СТАЛЬ КГ		
3ПСЦ 21.21.3.0	0.993	0.057	-	26.64	3КПЦ 21.3,0	1.42
3ПСЦ 21.21.3.5	1.165	0.057	-	27.35	3КПЦ 21.3,5	1.65

1. УЗЛЫ СМ. К21, ВИД СМ. К21.
2. ВЕДОМОСТЬ РАСХОДА СТАЛИ СМ. Р.С.

НАЧ.ОТД.	ВОЛЫНСКИЙ	
ГЛ.КОНСТ	ШАЦ	
ГИП	НИКОЛАЕВА	
ГИП	КОНОВАЛОВА	
Н.КОНТР	ХОРОШИЛОВА	
ПРОВЕР	ЕГОРОВ	
РАЗРАБ	БЕРЛОВА	

1.090.1-1/88.1-1-К15

ПАНЕЛИ 3ПСЦ 21.21.3,0 3ПСЦ 21.21.3,5

СТАДИЯ	ЛИСТ	ЛИСТОВ
Р		1

ЦНИИЭП ТОРГОВО-БЫТОВЫХ ЗДАНИЙ ТУРИСТСКИХ КОМПЛЕКСОВ

ВЗАМ.ИНВ. | ПОДПИСЬ И ДАТА | ИНВ. ПОДЛ.

ЗАВОД ЖБИ

САПР	ТБЗТК	
Т.ЛП	СП	
РУК.ГР.	СТ.ИНЖ	БУРЛАКОВА
		ВИНОКУР

ВИД ПАНЕЛИ С ВНУТРЕННЕЙ СТОРОНЫ

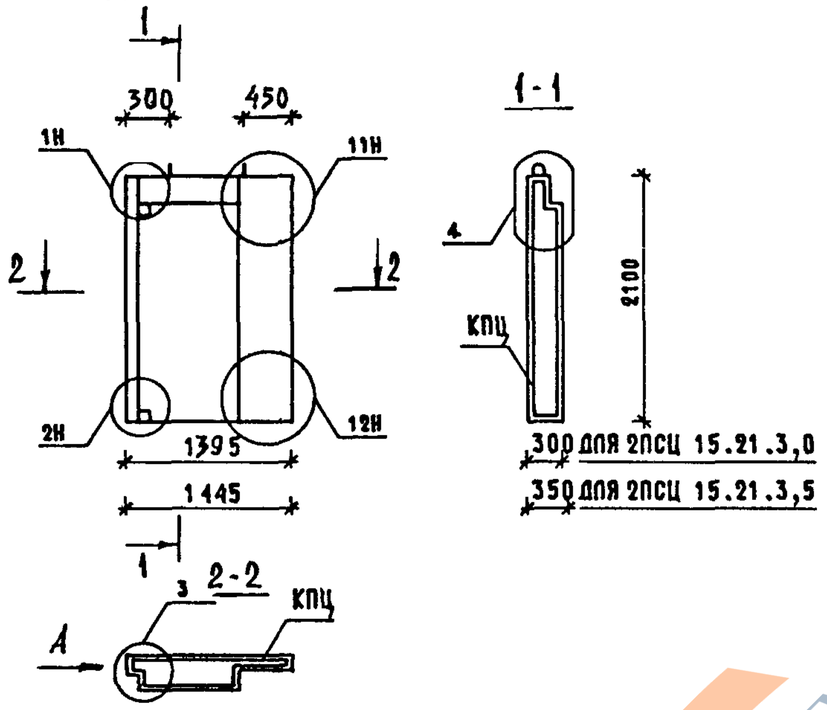

МАРКА ПАНЕЛИ	РАСХОД МАТЕРИАЛОВ: ЛЕГКИЙ БЕТОН КЛ.В10 М3	ОТДЕЛ.СЛОЙ М3	ДРЕВЕСИНА М3	СТАЛЬ КГ	МАРКА АРМАТУРНОГО ИЗДЕЛИЯ	МАССА ПАНЕЛИ Т
2ПСЦ 15.21.3,0	0.653	0.034	-	22.15	2КПЦ 15.3,0	0.93
2ПСЦ 15.21.3,5	0.776	0.035	-	22.71	2КПЦ 15.3,5	1.09

1. УЗЛЫ СМ. К 21, ВИД А СМ К 21.
2. ВЕДОМОСТЬ РАСХОДА СТАЛИ СМ. Р.С.

НАЧ.ОТД.	ВОЛЫНСКИЙ	
ГЛ.КОНСТ	ШАЦ	
ГИП	НИКОЛАЕВА	
ГИП	КОНОВАЛОВА	
Н.КОНТР	ХОРОШИЛОВА	
ПРОВЕР	ЕГОРОВ	
РАЗРАБ	БЕРЛОВА	

1.090.1-1/88.1-1-К16

ПАНЕЛИ 2ПСЦ 15.21.3,0 2ПСЦ 15.21.3,5

СТАДИЯ	ЛИСТ	ЛИСТОВ
Р		1

ЦНИИЭП торгово-бытовых зданий туристских комплексов

ВЗАМ.ИНВ. | ПОДПИСЬ И ДАТА | ИНВ. ПОДЛ.

САПР	ТБЗТК	
Т.ЛП	СП	
РУК.ГР.	СТ.ИНЖ	БУРЛАКОВА
		ВИНОКУР

ВИД ПАНЕЛИ С ВНУТРЕННЕЙ СТОРОНЫ

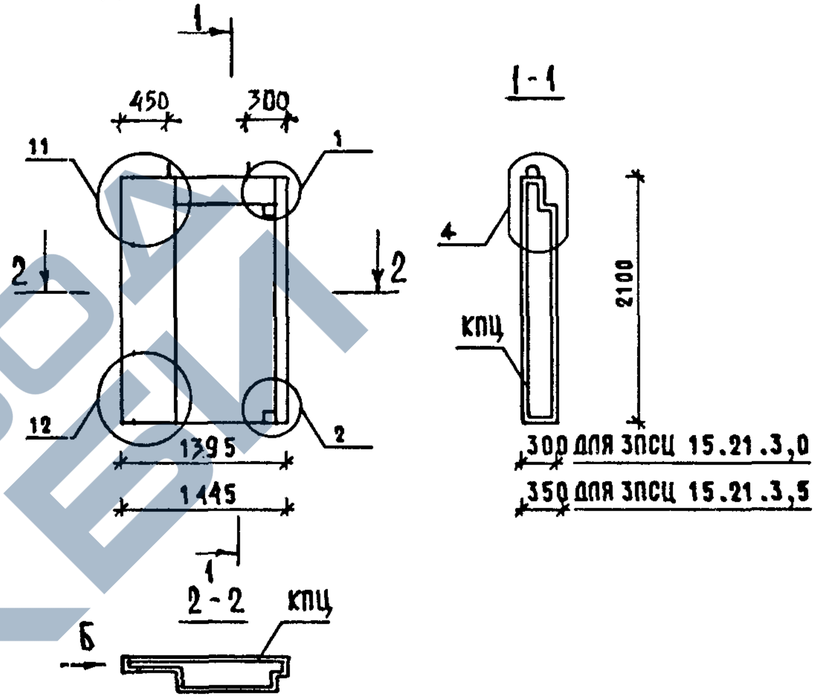

МАРКА ПАНЕЛИ	РАСХОД МАТЕРИАЛОВ: ЛЕГКИЙ БЕТОН КЛ.В10 М3	ОТДЕЛ.СЛОЙ М3	ДРЕВЕСИНА М3	СТАЛЬ КГ	МАРКА АРМАТУРНОГО ИЗДЕЛИЯ	МАССА ПАНЕЛИ Т
3ПСЦ 15.21.3.0	0.653	0.034	-	22.15	3КПЦ 15.3,0	0.93
3ПСЦ 15.21.3.5	0.776	0.035	-	22.71	3КПЦ 15.3,5	1.09

1. УЗЛЫ СМ. К 21, ВИД Б СМ К 21.
2. ВЕДОМОСТЬ РАСХОДА СТАЛИ СМ. Р.С.

НАЧ.ОТД.	ВОЛЫНСКИЙ	
ГЛ.КОНСТ	ШАЦ	
ГИП	НИКОЛАЕВА	
ГИП	КОНОВАЛОВА	
Н.КОНТР	ХОРОШИЛОВА	
ПРОВЕР	ЕГОРОВ	
РАЗРАБ	БЕРЛОВА	

1.090.1-1/88.1-1-К17

ПАНЕЛИ 3ПСЦ 15.21.3,0 3ПСЦ 15.21.3,5

СТАДИЯ	ЛИСТ	ЛИСТОВ
Р		1

ЦНИИЭП торгово-бытовых зданий туристских комплексов

ВЗАМ.ИНВ. | ПОДПИСЬ И ДАТА | ИНВ. ПОДЛ.

https://zavodjbi.com/

САПР	ТБЗТК	
ТЛП	СП	
РУК.ГР.	СТ.ИНЖ	
ВИНОКУР	БУРЛАКОВА	

ВИД ПАНЕЛИ С ВНУТРЕННЕЙ СТОРОНЫ

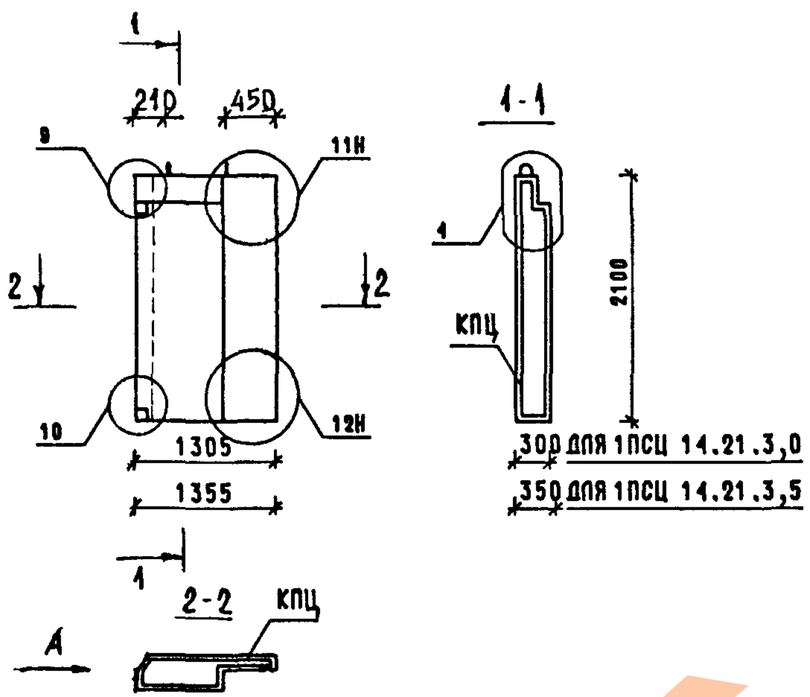

МАРКА ПАНЕЛИ	РАСХОД МАТЕРИАЛОВ: ЛЕГКИЙ БЕТОН КЛ.810 М3	ОТДЕЛ.СЛОЙ М3	ДРЕВЕСИНА М3	СТАЛЬ КГ	МАРКА АРМАТУРНОГО ИЗДЕЛИЯ	МАССА ПАНЕЛИ Т
1ПСЦ 14.21.3,0	0.591	0.029	-	21.33	1КПЦ 14.3,0	0.84
1ПСЦ 14.21.3,5	0.689	0.029	-	21.98	1КПЦ 14.3,5	0.97

1. УЗЛЫ СМ. К21, ВИД А СМ К21.
2. ВЕДОМОСТЬ РАСХОДА СТАЛИ СМ.

НАЧ.ОТД	ВОЛЫНСКИЙ	
ГЛ.КОНСТ	ШАЦ	
ГИП	НИКОЛАЕВА	
ГИП	КОНОВАЛОВА	
Н.КОНТР	ХОРОШИЛОВА	
ПРОВЕР	ЕГОРОВ	
РАЗРАБ	БЕРЛОВА	

1.090.1-1/88.1-1 К18

ПАНЕЛИ 1ПСЦ 14.21.3,0 1ПСЦ 14.21.3,5

СТАДИЯ	ЛИСТ	ЛИСТОВ
Р		1

ЦНИИЭП торгово-бытовых зданий туристских комплексов

ВЗАМ.ИНВ. | ПОДПИСЬ И ДАТА | ИНВ. ПОДЛ.

САПР	ТБЗТК	
ТЛП	СП	
РУК.ГР.	СТ.ИНЖ	
ВИНОКУР	БУРЛАКОВА	

ВИД ПАНЕЛИ С ВНУТРЕННЕЙ СТОРОНЫ

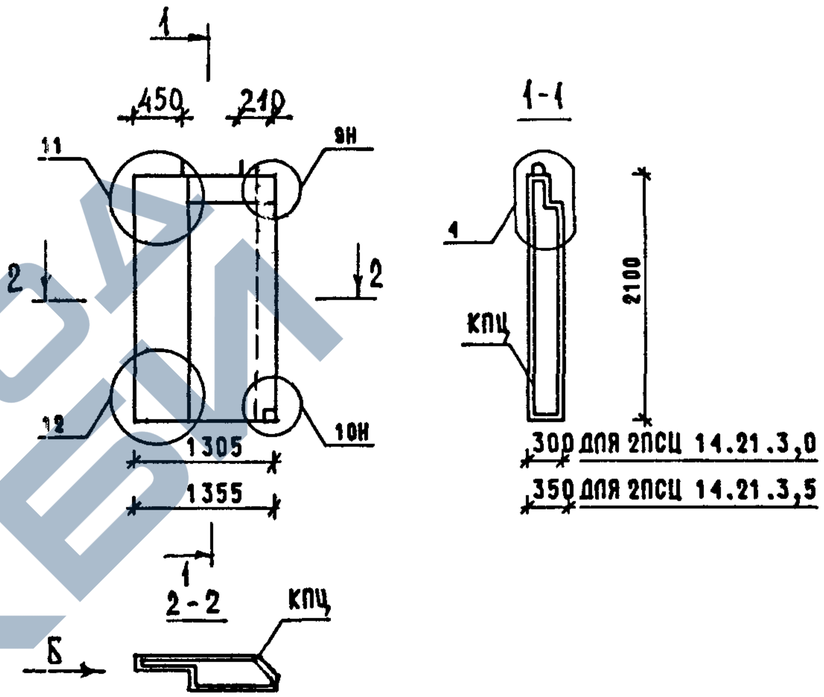

МАРКА ПАНЕЛИ	РАСХОД МАТЕРИАЛОВ: ЛЕГКИЙ БЕТОН КЛ.810 М3	ОТДЕЛ.СЛОЙ М3	ДРЕВЕСИНА М3	СТАЛЬ КГ	МАРКА АРМАТУРНОГО ИЗДЕЛИЯ	МАССА ПАНЕЛИ Т
2ПСЦ 14.21.3.0	0.591	0.029	-	21.33	2КПЦ 14.3,0	0.84
2ПСЦ 14.21.3.5	0.689	0.029	-	21.98	2КПЦ 14.3,5	0.97

1. УЗЛЫ СМ. К21, ВИД Б СМ К21.
2. ВЕДОМОСТЬ РАСХОДА СТАЛИ СМ.

НАЧ.ОТД.	ВОЛЫНСКИЙ	
ГЛ.КОНСТ	ШАЦ	
ГИП	НИКОЛАЕВА	
ГИП	КОНОВАЛОВА	
Н.КОНТР	ХОРОШИЛОВА	
ПРОВЕРЕ	ЕГОРОВ	
РАЗРАБ	БЕРЛОВА	

1.090.1-1/88.1-1 К19

ПАНЕЛИ 2ПСЦ 14.21.3,0 2ПСЦ 14.21.3,5

СТАДИЯ	ЛИСТ	ЛИСТОВ
Р		1

ЦНИИЭП торгово-бытовых зданий туристских комплексов

ВЗАМ.ИНВ. | ПОДПИСЬ И ДАТА | ИНВ. ПОДЛ.

https://zavodjbi.com
ЗАВОД ЖБИ

https://zavodjbi.com/

САПР	ТЕЗТК	
Т/П	СП	
РУК.ГР.	СТ.ИНЖ	БУРЛАКОВА
		ВИНОКУР

ВИД ПАНЕЛИ С ВНУТРЕННЕЙ СТОРОНЫ

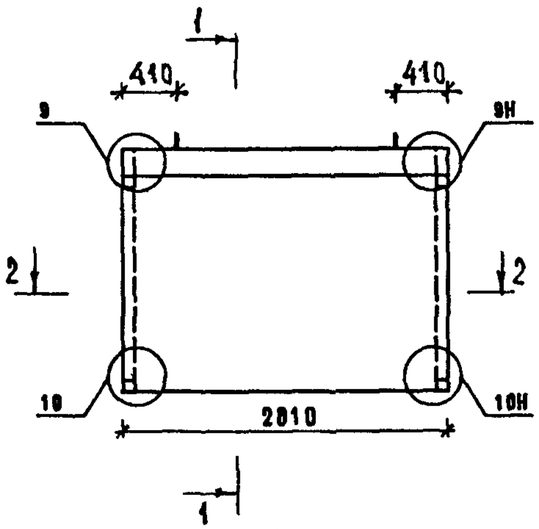

1-1

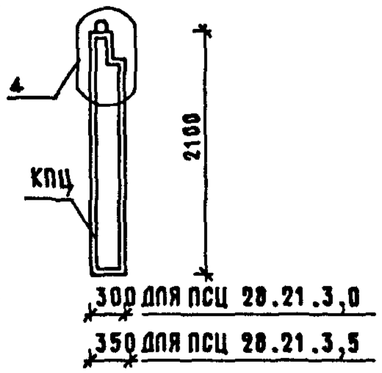

2-2

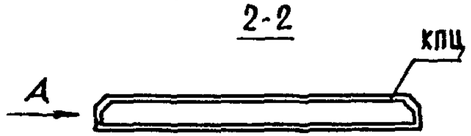

МАРКА ПАНЕЛИ	РАСХОД МАТЕРИАЛОВ				МАРКА АРМАТУРНОГО ИЗДЕЛИЯ	МАССА ПАНЕЛИ
	ЛЕГКИЙ БЕТОН КЛ.В10 М3	ОТДЕЛ.СЛОЙ М3	ДРЕВЕСИНА М3	СТАЛЬ КГ		Т
ПСЦ 28.21.3,0	1.566	0.108	-	33.81	КПЦ 28.3.0	2,28
ПСЦ 28.21.3,5	1.835	0.108	-	34.72	КПЦ 28.3.5	2,64

1. УЗЛЫ СМ. К 21, ВИД А СМ К 21.
2. ВЕДОМОСТЬ РАСХОДА СТАЛИ СМ. Р.С.

НАЧ.ОТД.	ВОЛЫНСКИЙ	
ГЛ.КОНСТ	ШАЦ	
ГИП	НИКОЛАЕВА	
ГИП	КОНОВАЛОВА	
Н КОНТР	ХОРОШИЛОВА	
ПРОВЕР	ЕГОРОВ	
РАЗРАБ	БЕРЛОВА	

1.090.1-1/88.1-1-К 20

ПАНЕЛИ
ПСЦ 28.21.3,0
ПСЦ 28.21.3,5

СТАДИЯ	ЛИСТ	ЛИСТОВ
Р		1

ЦНИИЭП торгово-бытовых зданий туристских комплексов

ВЗАМ.ИНВ. | ПОДПИСЬ И ДАТА | ИНВ. ПОДЛ.

https://zavodjbi.com/

https://zavodjbi.com/

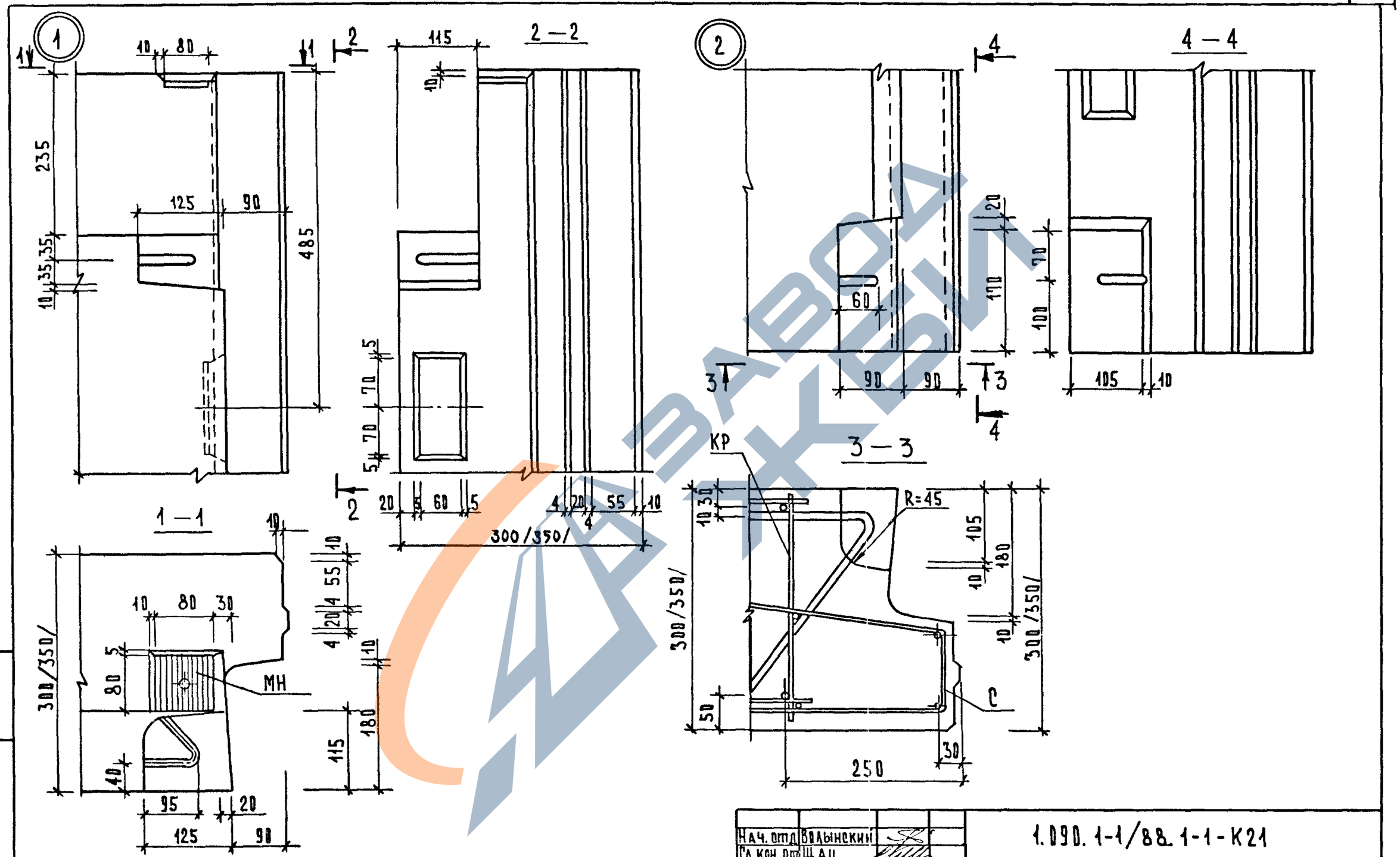

Нач. отд	Волынский		
Гл. кон. отд	Щац		
Н. контр	Егоров		
ГИП	Коновалова		
ГИП	Николаева		
Провер.	Луговая		
Разраб.	Хорошилова		

1.090.1-1/88.1-1-К21

Узлы опалубочные

Стадия	Лист	Листов
Р	1	6

ЦНИИЭП торгово-бытовых зданий и туристских комплексов

Инв. № подл. | Подпись и дата | Взам. инв. №

https://zavodjbi.com/

https://zavodjbi.com/

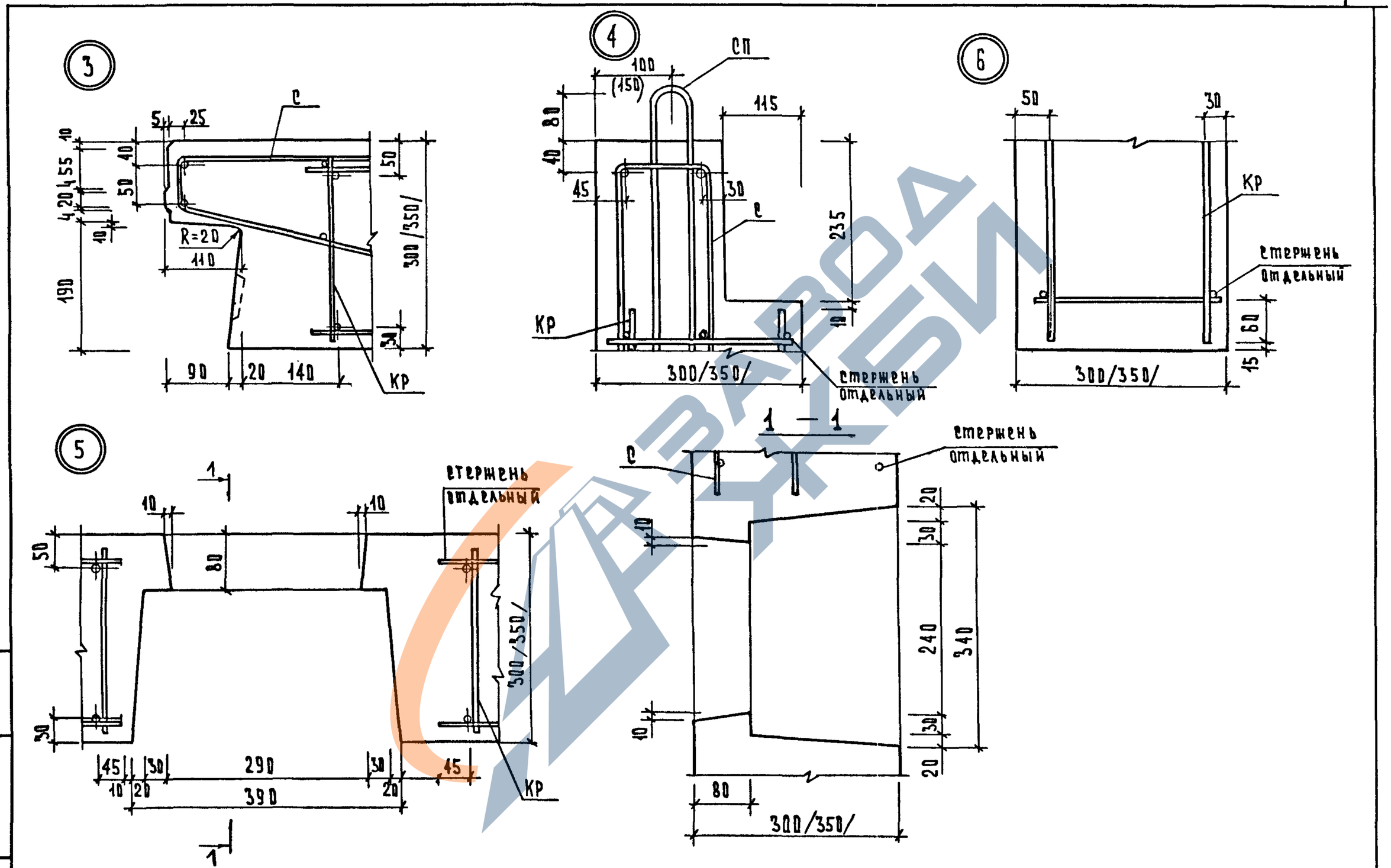

1.090.1-1/88.1-1-К21	Лист 2

Инв.№ подл. | Подпись и дата | Взам. инв.№

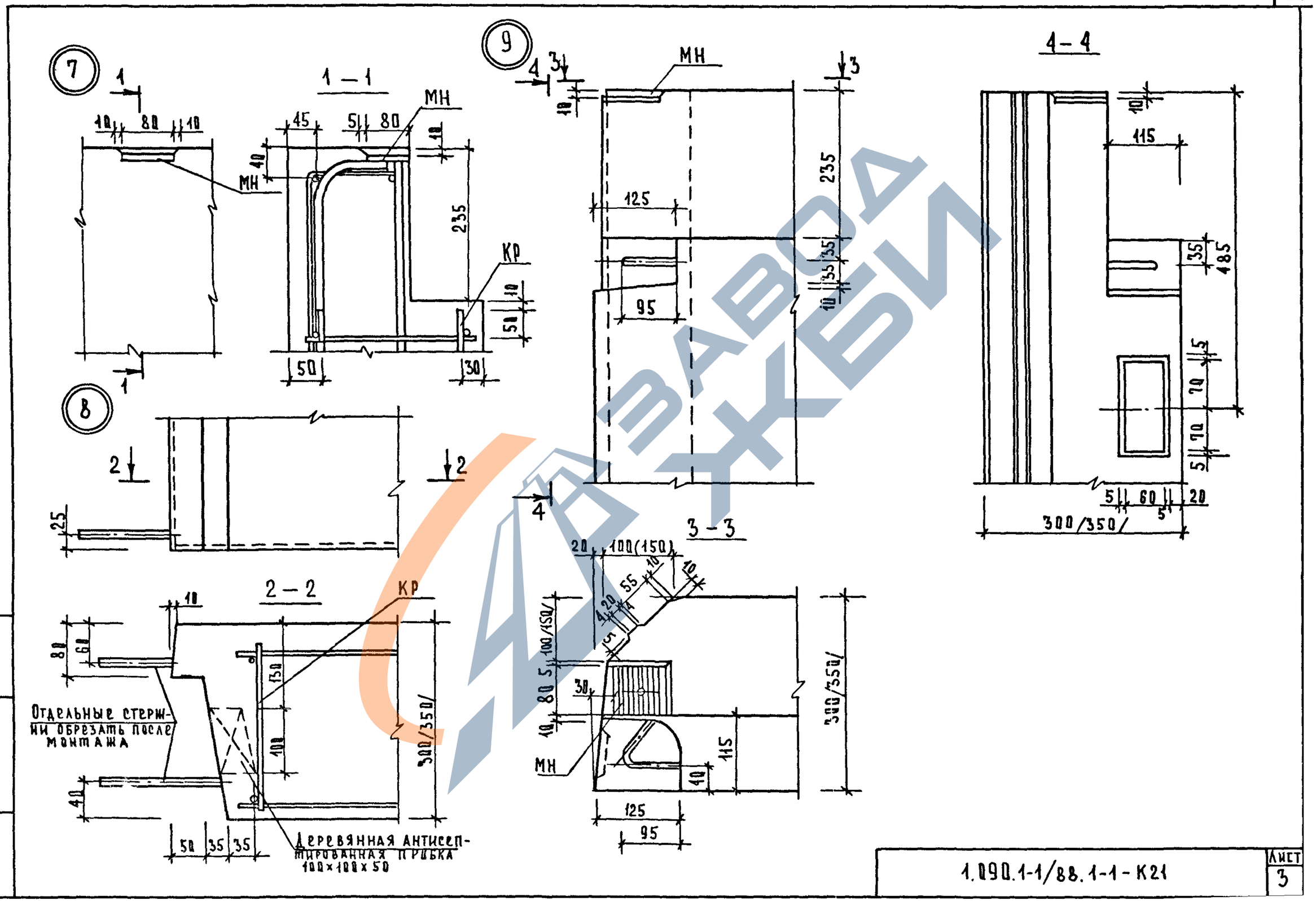

https://zavodjbi.com/

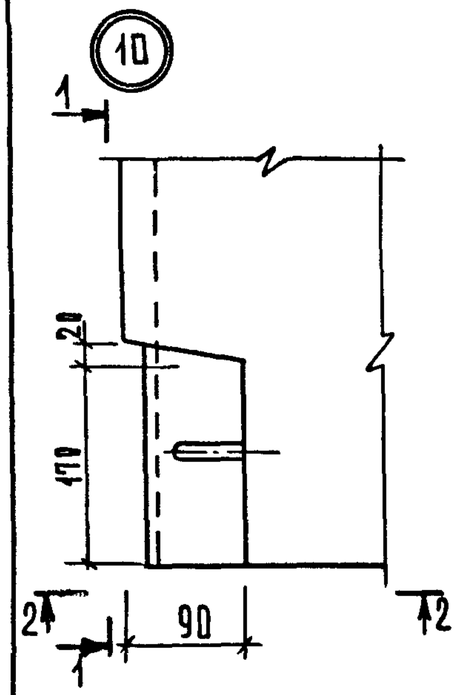

1 – 1

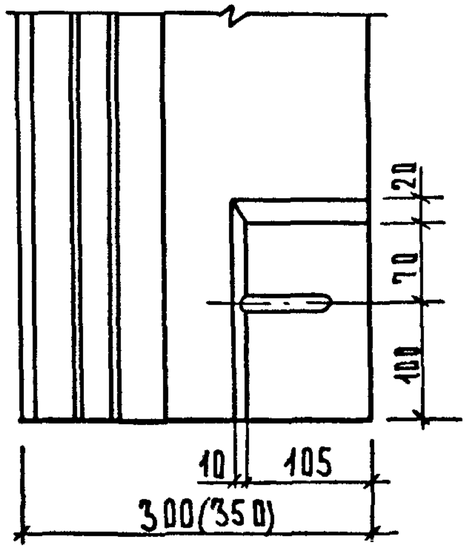

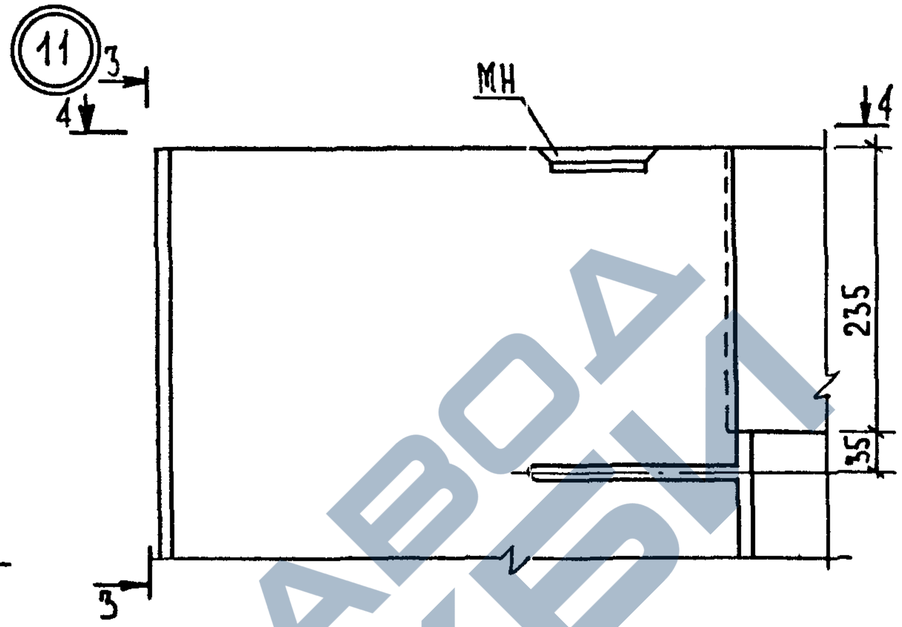

3 – 3

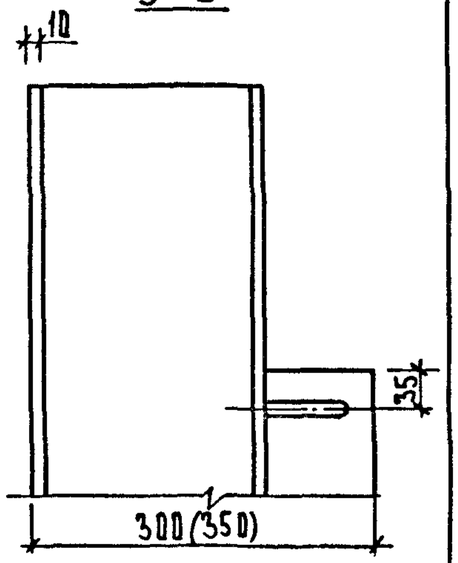

4 – 4

2 – 2

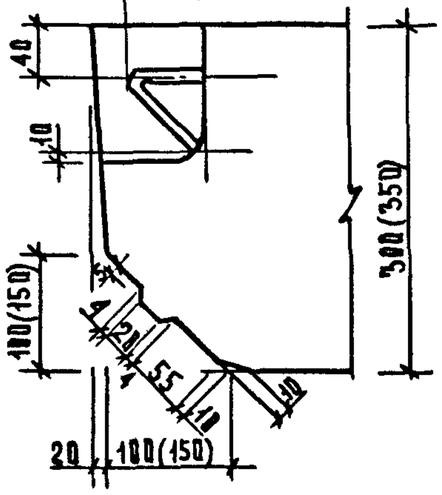

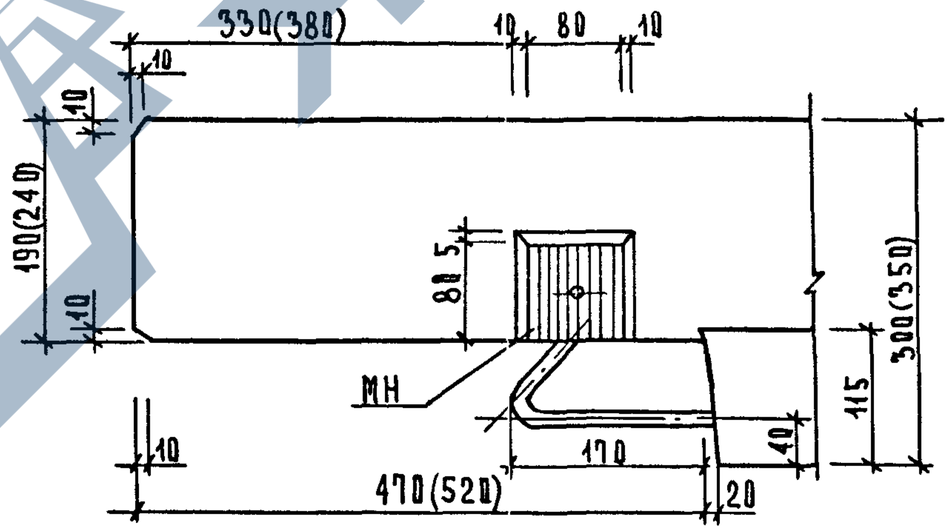

1.090.1-1/88.1-1 - К 21	Лист 4

23778 22

ИНВ.№ ПОД. | ПОДПИСЬ И ДАТА | ВЗАМ.ИНВ.№

https://zavodjbi.com/

12

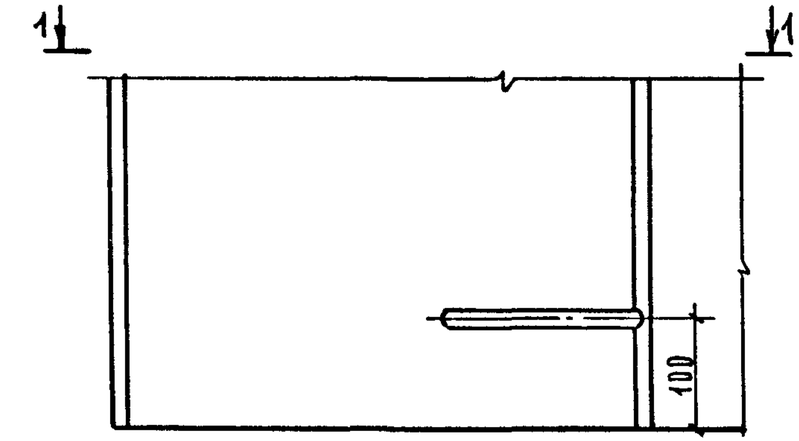

2 — 2

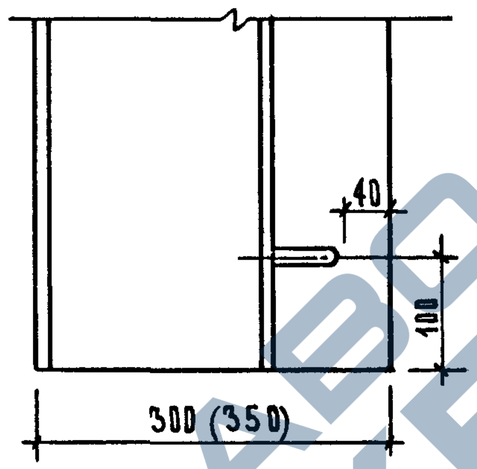

13

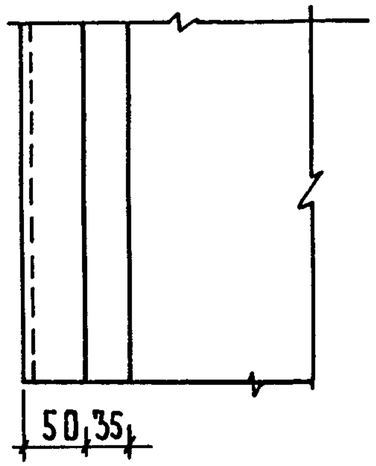

1 — 1

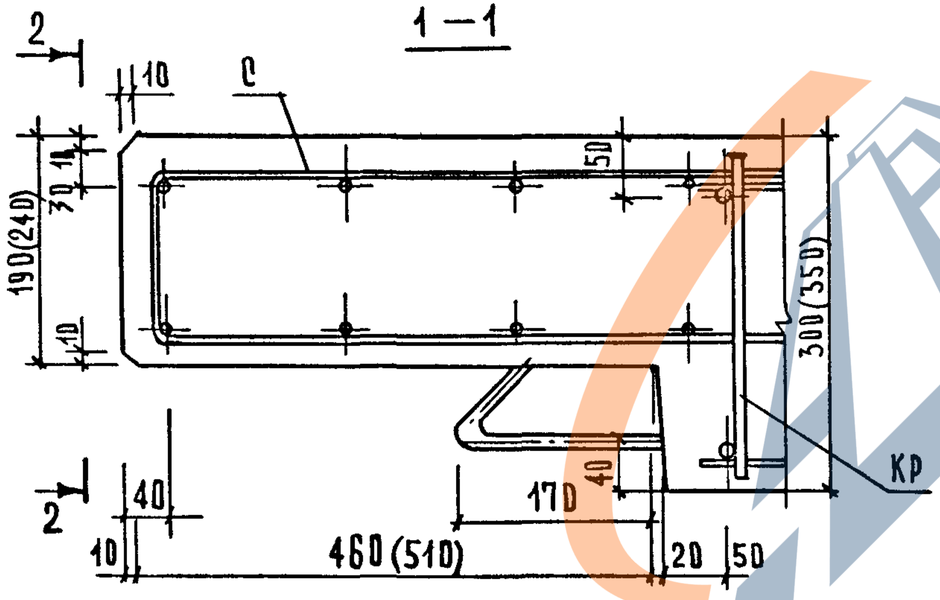

14

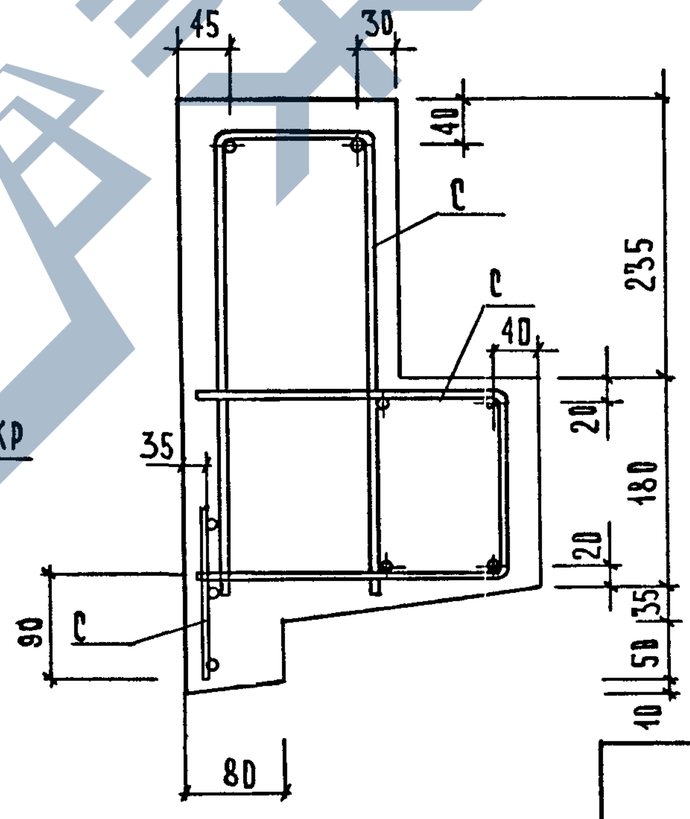

1.090.1-1/88.1-1-К21	Лист 5

Инв.№ подл. | Подпись и дата | Взам. инв.№

https://zavodjbi.com/

https://zavodjbi.com/

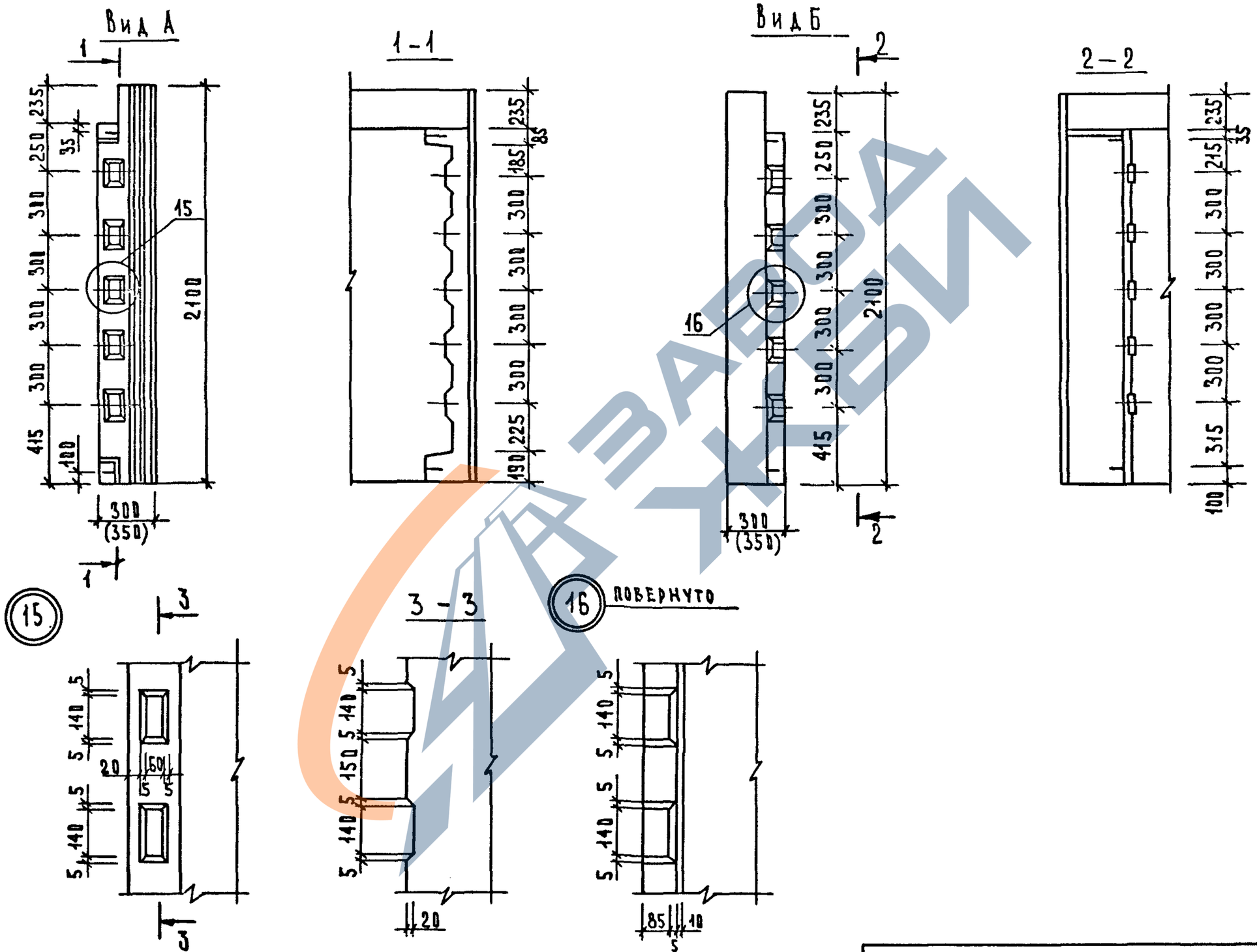

ИНВ.№ ПОДЛ ПОДПИСЬ И ДАТА ВЗАМ.ИНВ.№

https://zavodjbi.com/

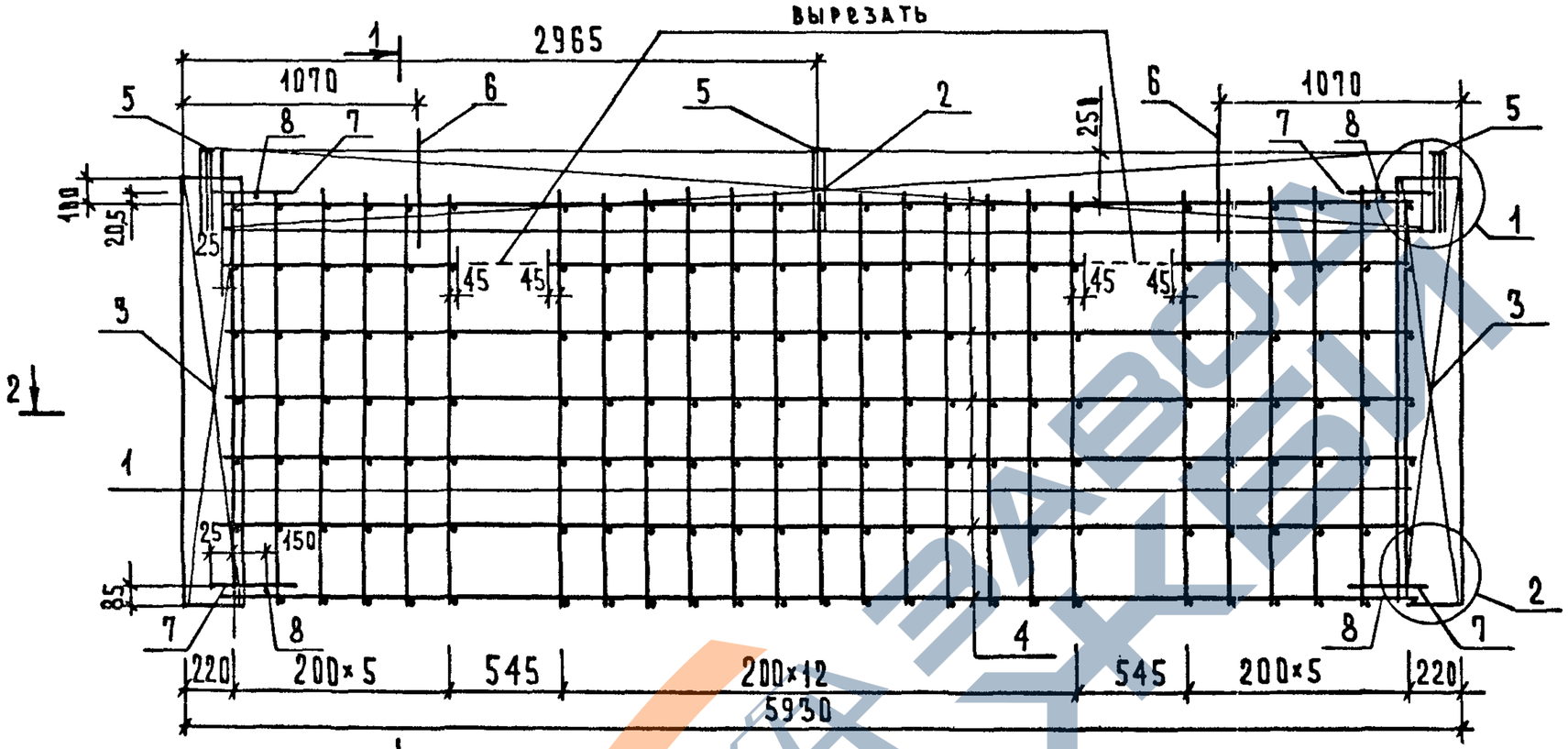

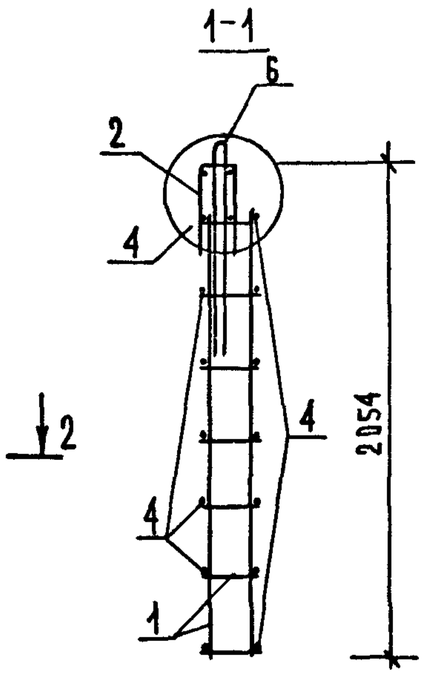

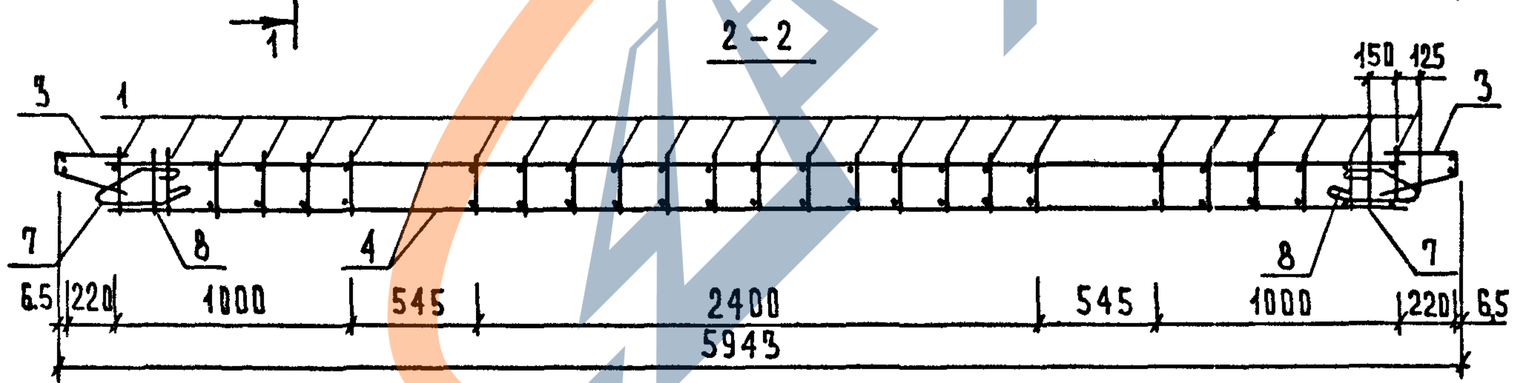

Узлы см. К42.

НАЧ.ОТД.	ВОЛЫНСКИЙ		
Н.КОНТР.	ЕГОРОВ		
ГЛ.КОНСТ.	ЩАЦ		
ГИП	НИКОЛАЕВА		
ГИП	КОНОВАЛОВА		
ПРОВЕР.	ЛУГОВАЯ		
РАЗРАБ.	БЕРЛОВА		

1.090.1-1/88.1-1-К 22

Каркас пространственный 1КПЦ 60.3,0; 1КПЦ 60.3,5

СТАДИЯ	ЛИСТ	ЛИСТОВ
Р	1	2

ЦНИИЭП торгово-бытовых зданий и туристских комплексов

ИНВ.N ПОДЛ. | ПОДПИСЬ И ДАТА | ВЗАМ. ИНВ.N

https://zavodjbi.com/

https://zavodjbi.com/

Марка пространственного каркаса	Поз.	Марка арматурного изделия	Кол.	Масса, кг		Обозначение документа
				1 шт.	Всего	
1КПЦ 60.3,0	1	КР-1	25	0.98	24.50	К 43
	2	С-1	1	6.79	6.79	К 44
	3	С-11	2	2.24	4.48	К 49
	4	ф5 Вр I L=5540	13	0.77	10.01	Б.4
	5	МН-1	3	1.23	3.69	К 55
	6	СП-2	2	4.24	8.48	К 59
	7	АН	4	1.15	4.60	К 58
	8	ф12 А I L=240	4	0.21	0.84	Б,4.
				итого	63.39	
1КПЦ 60.3,5	1	КР-2	25	1.01	25.20	К 43
	2	С-2	1	6.93	6.93	К 44
	3	С-12	2	2.27	4.54	К 49
	4	ф5 Вр I L=5540	13	0.77	10.01	Б.4
	5	МН-2	3	1.25	3.75	К 55
	6	СП-1	2	5.91	11.82	К 59
	7	АН	4	1.15	4.60	К 59
	8	ф12 X I L=290	4	0.21	0.84	Б,4.
				итого	67.69	

1. Арматура класса Вр I по ГОСТ 6727-80
2. Арматура класса А-I по ГОСТ 5781-82

https://zavodjbi.com/

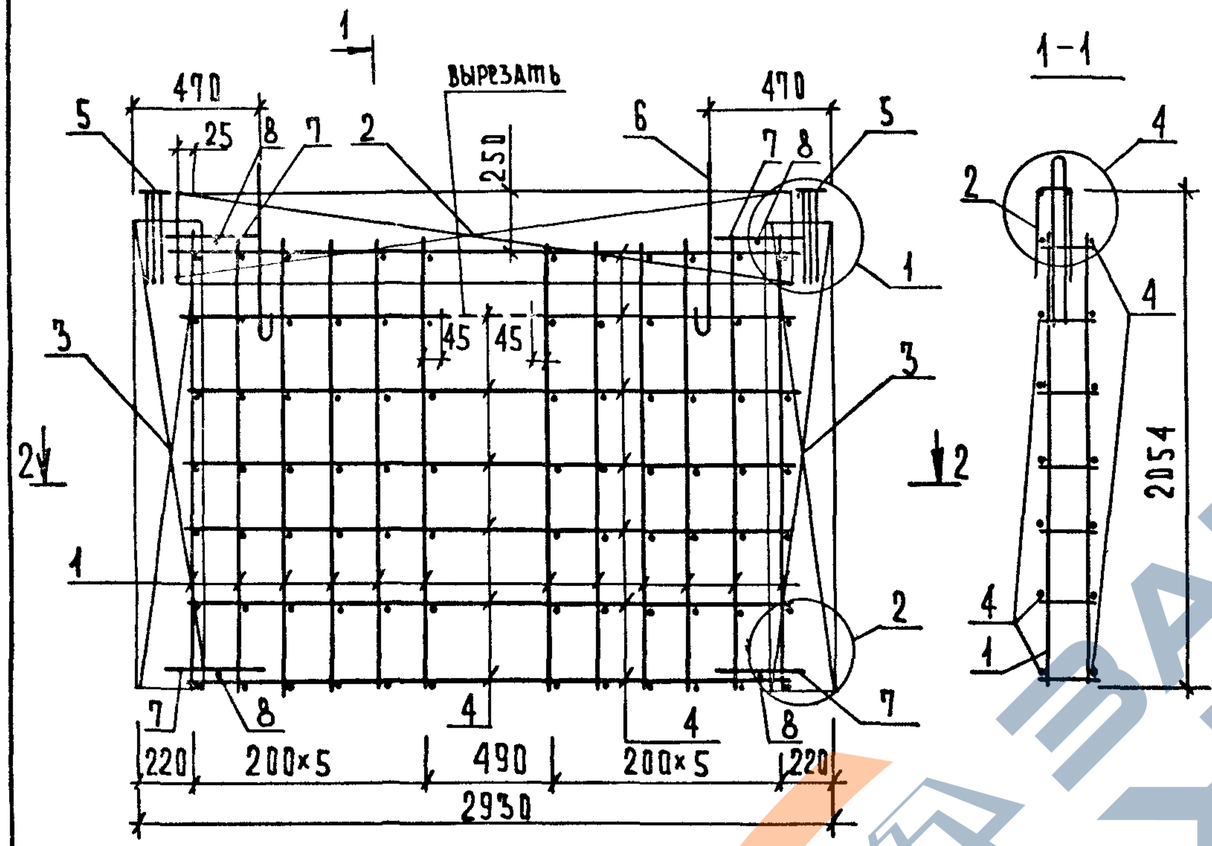

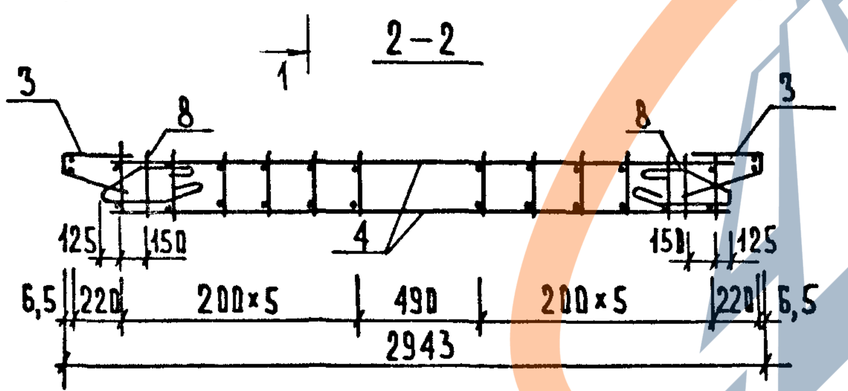

Марка пространственного каркаса	Поз.	Марка арматурного изделия	Кол.	Масса, кг 1 шт.	Масса, кг всего	Обозначение документа
1КПЦ30.3,0	1	КР-1	12	0.98	11.76	К43
	2	С-3	1	3.14	3.14	К45
	3	С-11	2	2.24	4.48	К49
	4	⌀4ВрI L=2540	13	0.23	2.99	Б.Ч.
	5	МН-1	2	1.23	2.46	К55
	6	СП-3	2	2.13	4.26	К59
	7	АН	4	1.15	4.60	К58
	8	⌀12AI L=240	4	0.21	0.84	Б.Ч.
				Итого	34.53	
1КПЦ30.3,5	1	КР-2	12	1.01	12,12	К43
	2	С-4	1	3.21	3.21	К45
	3	С-12	2	2.27	4.54	К49
	4	⌀4ВрI L=2540	13	0.23	2.99	Б.Ч.
	5	МН-2	2	1.25	2.50	К55
	6	СП-3	2	2.13	4.26	К59
	7	АН	4	1.15	4.60	К58
	8	⌀12AI L=290	4	0.26	1.04	Б.Ч.
				Итого	35.26	

1. Арматура класса ВрI по ГОСТ 6727-80.
2. Арматура класса AI по ГОСТ 5781-82.
3. Узлы см. К42.

Нач.отд.	Волынский	
Н.контр.	Егоров	
Гл.конст.	Цац	
ГИП	Николаева	
ГИП	Коновалова	
Провер.	Луговая	
Разраб.	Берлова	

1.090.1-1/88.1-1-К23

Каркас пространственный 1КПЦ30.3,0; 1КПЦ30.3,5

Стадия	Лист	Листов
Р		1

ЦНИИЭП торгово-бытовых зданий и туристских комплексов

Инв.№ подл. | Подпись и дата | Взам.инв.№

23778 27

https://zavodjbi.com/

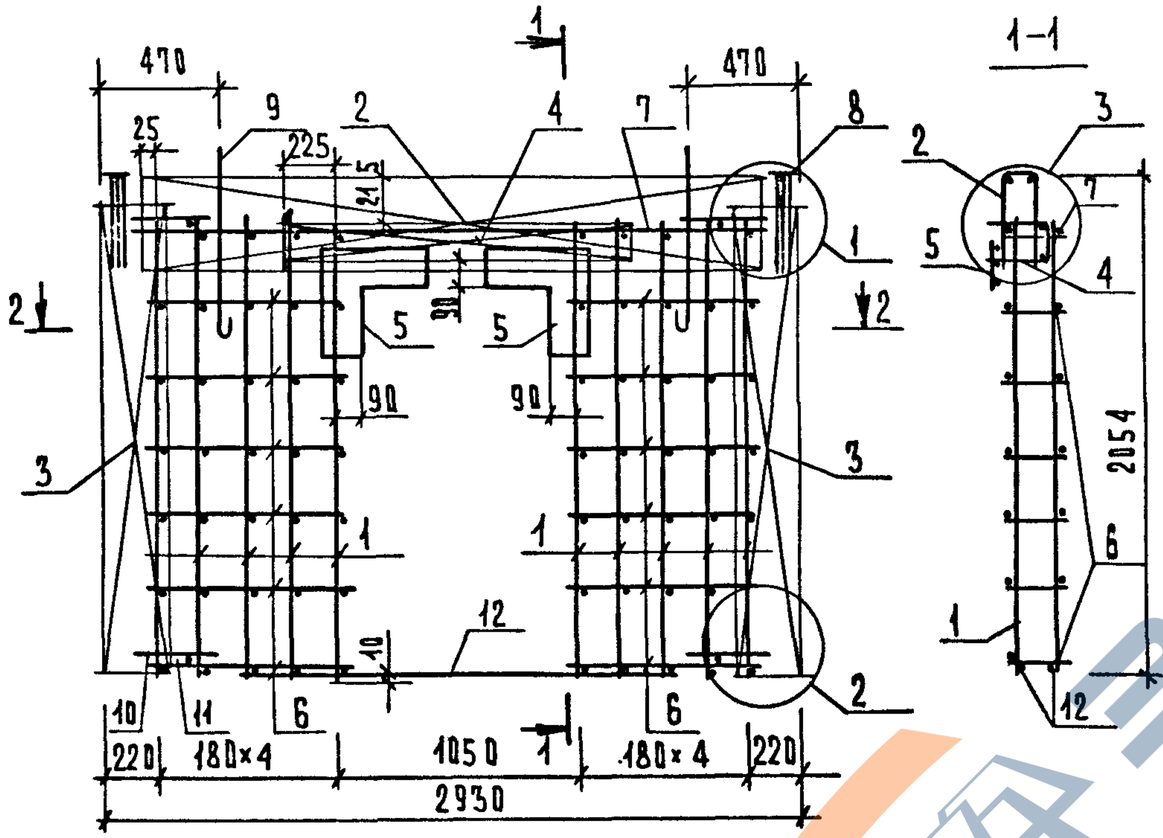

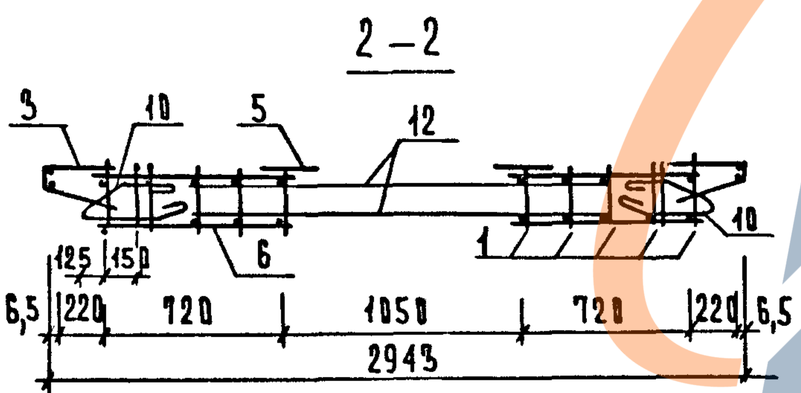

МАРКА ПРОСТРАНСТВЕННОГО КАРКАСА	ПОЗ.	МАРКА АРМАТУРНОГО ИЗДЕЛИЯ	КОЛ	МАССА, КГ 1 ШТ.	МАССА, КГ ВСЕГО	ОБОЗНАЧЕНИЕ ДОКУМЕНТА
2 КПЦ 30.3,0	1	КР-1	10	0.98	9.8	К 49
	2	С-17	1	4.06	4.06	К52
	3	С-11	2	2.24	4.48	К49
	4	С-19	1	1.94	1.94	К53
	5	С-21	2	0.24	0.48	К54
	6	⌀5 ВрI L=770	24	0.11	2.64	Б.Ч.
	7	⌀5 ВрI L=2540	2	0.35	0.70	Б.Ч.
	8	МН-1	2	1.23	2.46	К55
	9	СП-4	2	1.31	2.62	К59
	10	АН	4	1.15	4.60	К58
	11	⌀12 AI L=240	4	0.21	0.84	Б.Ч.
	12	⌀12 AIII L=1850	2	1.64	3.28	ИТОГО 37.90
2 КПЦ 30.3,5	1	КР-2	10	1.01	10.1	К 49
	2	С-18	1	4.18	4.18	К 52
	3	С-12	2	2.27	4.54	К 49
	4	С-20	1	2.03	2.03	К 53
	5	С-21	2	0.24	0.48	К 54
	6	⌀5 ВрI L=770	24	0.11	2.64	Б.Ч.
	7	⌀5 ВрI L=2540	2	0.35	0.70	Б.Ч.
	8	МН-2	2	1.25	2.50	К55
	9	СП-4	2	1.31	2.62	К59
	10	АН	4	1.15	4.60	К58
	11	⌀12 AI L=290	4	0.26	1.04	Б.Ч.
	12	⌀12 AIII L=1850	2	1.64	3.28	ИТОГО 38.71

1. Арматура класса ВрI по ГОСТ 6727-80
2. Арматура класса AI по ГОСТ 5781-82
3. Узлы см. К42.

НАЧ.ОТД.	Волынский	
Н.КОНТР.	Егоров	
ГА.КОНСТ.	Щац	
ГИП	Николаева	
ГИП	Коновалова	
ПРОВЕР.	Луговая	
РАЗРАБ.	Берлова	

1.090.1-1/88.1-1-К24

Каркас пространственный 2 КПЦ 30.3,0; 2 КПЦ 30.3,5.

СТАДИЯ	ЛИСТ	ЛИСТОВ
Р		1

ЦНИИЭП торгово-бытовых зданий и т.д. гостиничных комплексов

ИНВ.№ ПОДЛ. | ПОДП. И ДАТА | ВЗАМ. ИНВ.№

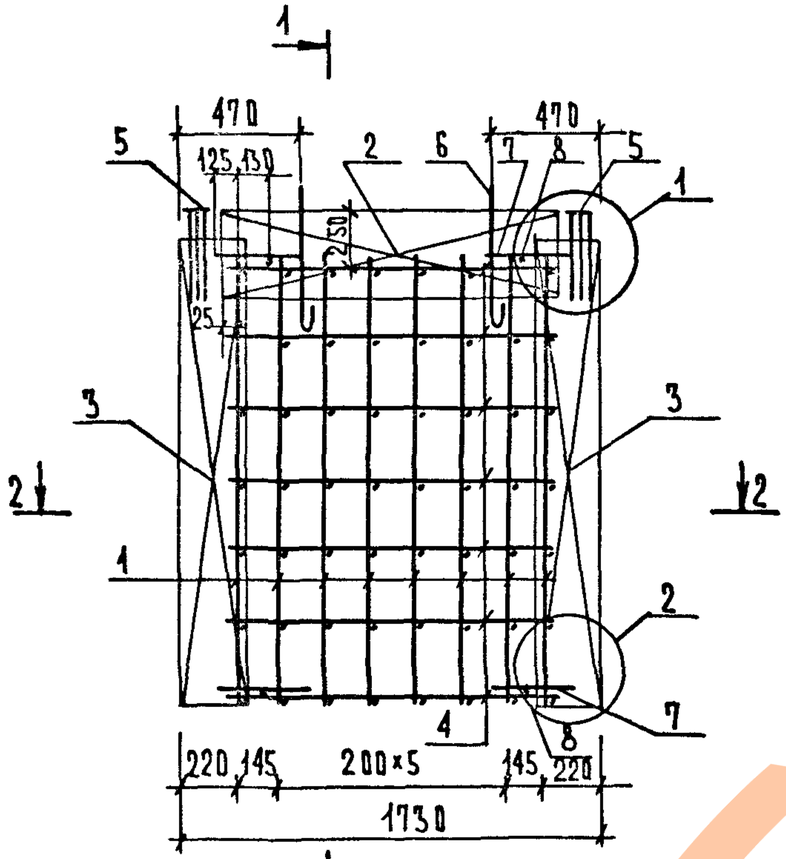

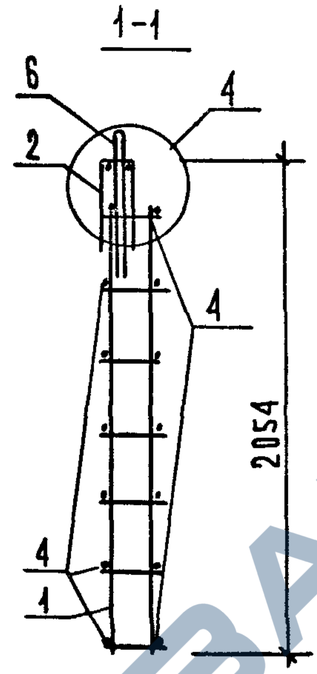

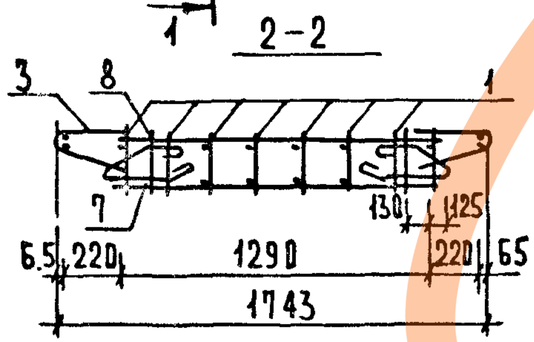

Марка пространственного каркаса	Поз.	Марка арматурного изделия	Кол.	Масса, кг 1 шт.	Масса, кг всего	Обозначение документа
КПЦ 18.3,0	1	КР-1	8	0.98	7.84	К43
	2	С-5	1	1.68	1.68	К46
	3	С-11	2	2.24	4.48	К49
	4	⌀4ВрI L=1340	13	0.12	1.56	Б.Ч.
	5	МН-1	2	1.23	2.46	К55
	6	СП-5	2	0.80	1.60	К59
	7	АН	4	1.15	4.60	К58
	8	⌀12AI L=240	4	0.21	0.84	Б.Ч.
				Итого	25.06	
КПЦ 18.3,5	1	КР-2	8	1.01	8.08	К43
	2	С-6	1	1.72	1.72	К46
	3	С-12	2	2.27	4.54	К49
	4	⌀4ВрI L=1340	13	0.12	1.56	Б.Ч.
	5	МН-2	2	1.25	2.50	К55
	6	СП-4	2	1.31	2.62	К59
	7	АН	4	1.15	4.60	К58
	8	⌀12 AI L=290	4	0.26	1.04	Б.Ч.
				Итого	26.66	

1. Арматура класса ВрI по ГОСТ 6727-80.
2. Арматура класса AI по ГОСТ 5781-82
3. Узлы см. К42.

Нач.отд.	Волынский	
Н.контр.	Егоров	
Гл.конст.	Щац	
ГИП	Николаева	
ГИП	Коновалова	
Разраб.	Беглова	
Провер.	Луговая	

1.090.1-1/88.1-1-К25

Каркас пространственный КПЦ 18.3,0; КПЦ 18.3,5

Стадия	Лист	Листов
Р		

ЦНИИЭП торгово-бытовых зданий и туристских комплексов

Инв.№ подл. | Подпись и дата | Взам. инв.№

https://zavodjbi.com/

https://zavodjbi.com/

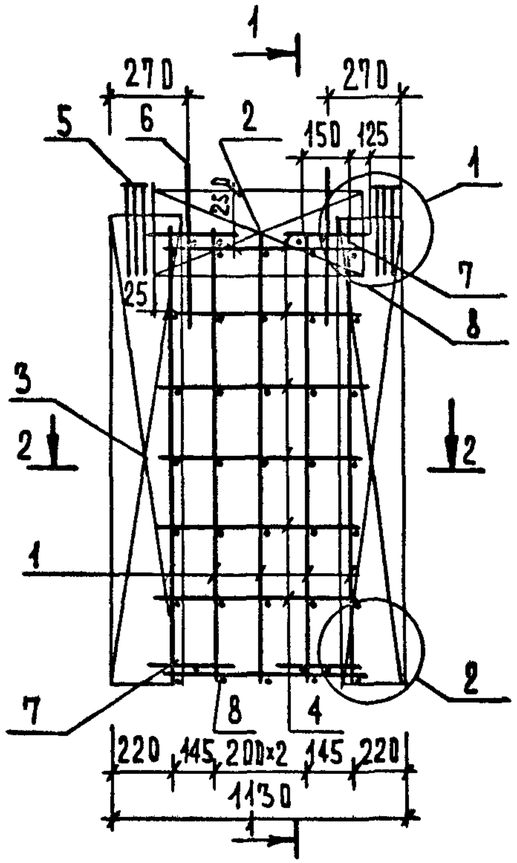

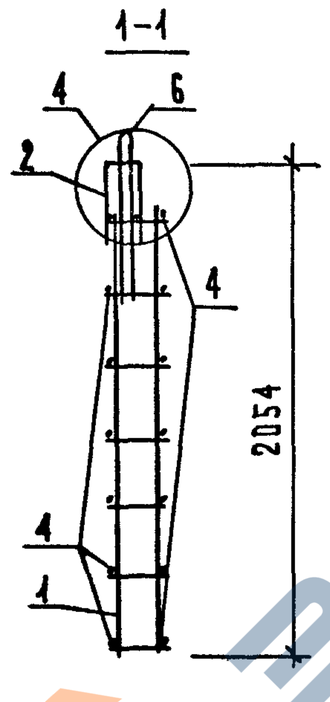

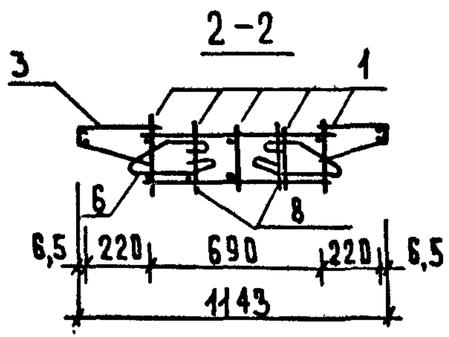

Марка пространственного каркаса	Поз.	Марка арматурного изделия	Кол.	Масса, кг 1 шт.	Масса, кг всего	Обозначение документа
КПЦ 12.3,0	1	КР-1	5	0.98	4.9	К 43
	2	С-7	1	0.95	0.95	К 47
	3	С-11	2	2.24	4.48	К 49
	4	⌀4 Вр I L=740	13	0.07	0.91	Б.ч.
	5	МН-1	2	1.23	2.46	К 55
	6	СП-5	2	0.80	1.60	К 59
	7	АН	4	1.15	4.60	К 58
	8	⌀12 АI L=240	4	0.21	0.84	Б.ч.
				Итого	20.74	
КПЦ 12.3,5	1	КР-2	5	1.01	5.05	К 43
	2	С-8	1	0.97	0.97	К 47
	3	С-12	2	2.27	4.54	К 49
	4	⌀4 Вр I L=740	13	0.07	0.91	Б.ч.
	5	МН-2	2	1.25	2.50	К 55
	6	СП-5	2	0.80	1.60	К 59
	7	АН	4	1.15	4.60	К 58
	8	⌀12 АI L=290	4	0.26	1.04	Б.ч.
				Итого	21.21	

1. Арматура класса Вр-I по ГОСТ 6727-80.
2. Арматура класса А-I по ГОСТ 5781-82.
3. Узлы см. К42.

Нач.отд.	Волынский		1.090.1-1/88.1-1-К 26
Н.контр.	Егоров		
Гл.конст.	Щац		Каркас пространственный КПЦ 12.3,0; КПЦ 12.3,5
ГИП	Николаева		Стадия Р · Лист · Листов 1
ГИП	Коновалова		ЦНИИЭП торгово-бытовых зданий и туристских комплексов
Провер.	Луговая		
Разраб.	Берлова		

https://zavodjbi.com/

https://zavodjbi.com/

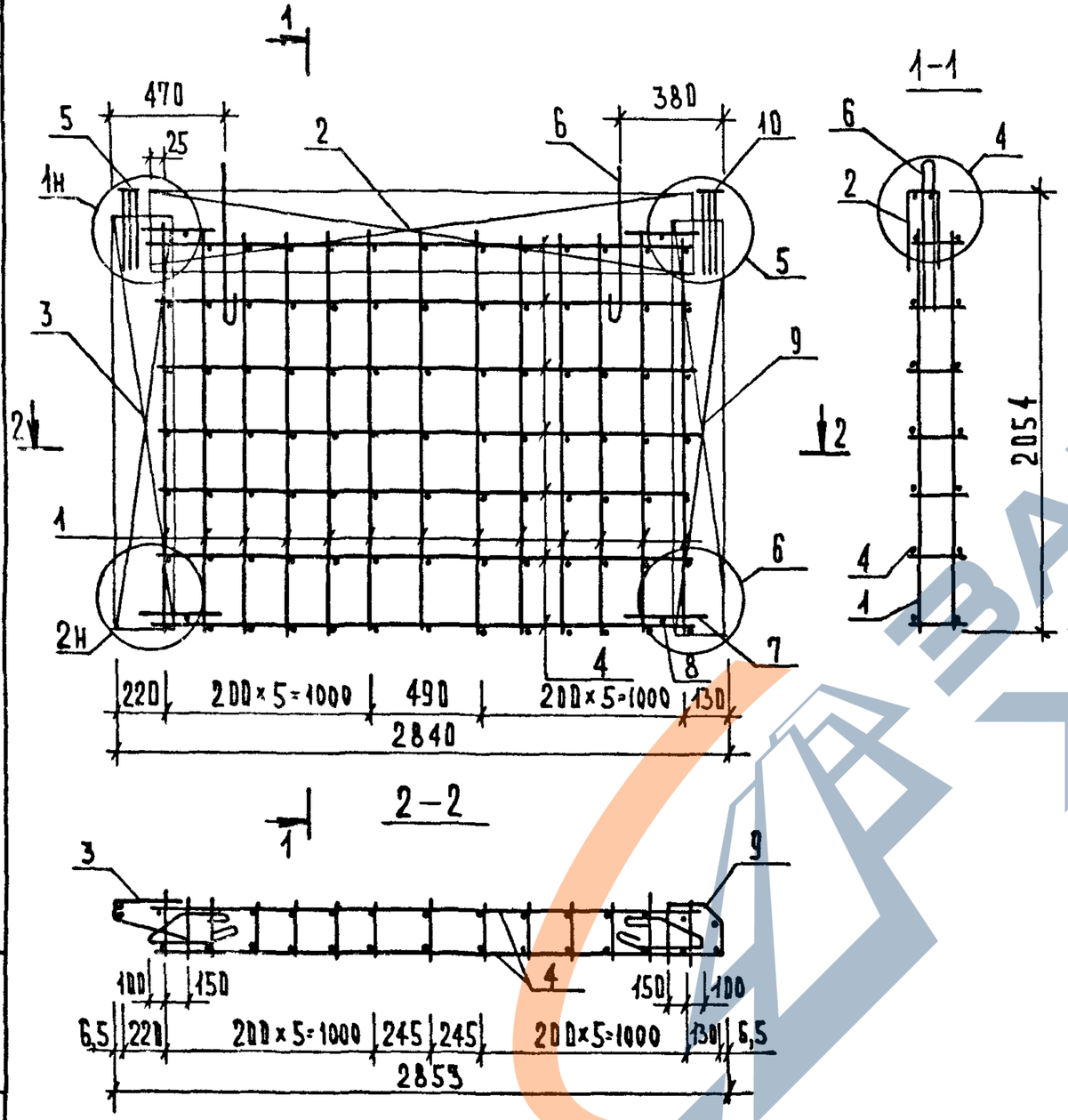

Марка пространственного каркаса	Поз.	Марка арматурного изделия	Кол.	Масса, кг 1 шт.	Масса, кг всего	Обозначение документа
1КПЦ 29.3,0	1	КР-1	13	0.98	12.74	К43
	2	С-3	1	3.14	3.14	К45
	3	С-11	1	2.24	2.24	К49
	4	⌀4ВрI L=2540	13	0.23	2.99	Б.Ч.
	5	МН-1	1	1.23	1.23	К55
	6	СП-3	2	2.13	4.26	К59
	7	АН	4	1.15	4.60	К58
	8	⌀12АI L=240	4	0.20	0.80	Б.Ч.
	9	С-13	1	1.42	1.42	К50
	10	МН-3	1	1.23	1.23	К56
				Итого:	34.65	
1КПЦ 29.3,5	1	КР-2	13	1.01	13.13	К43
	2	С-4	1	3.21	3.21	К45
	3	С-12	1	2.27	2.27	К49
	4	⌀4ВрI L=2540	13	0.23	2.99	Б.Ч.
	5	МН-2	1	1.23	1.23	К55
	6	СП-3	2	2.13	4.26	К59
	7	АН	4	1.15	4.60	К58
	8	⌀12АI L=290	4	0.26	1.03	Б.Ч.
	9	С-14	1	1.50	1.50	К50
	10	МН-4	1	1.25	1.25	К57
				Итого:	35.47	

1. Узлы см. К42.
2. Арматура класса ВрI по ГОСТ 6727-80.
3. Арматура класса АI по ГОСТ 5781-82.

Инв. № подл. | Подпись и дата | Взам. инв. №

Нач.отд.	Волынский		
Н.контр.	Егоров		
Гл.конст.	Щац		
ГИП	Николаева		
ГИП	Коновалова		
Провер.	Лугова		
Разраб.	Беляева		

1.090.1-1/88.1-1-К27

Каркас пространственный 1КПЦ 29.3,0; 1КПЦ 29.3,5

Стадия	Лист	Листов
Р		1

ЦНИИЭП типовых зданий и туристских комплексов

https://zavodjbi.com/

https://zavodjbi.com/

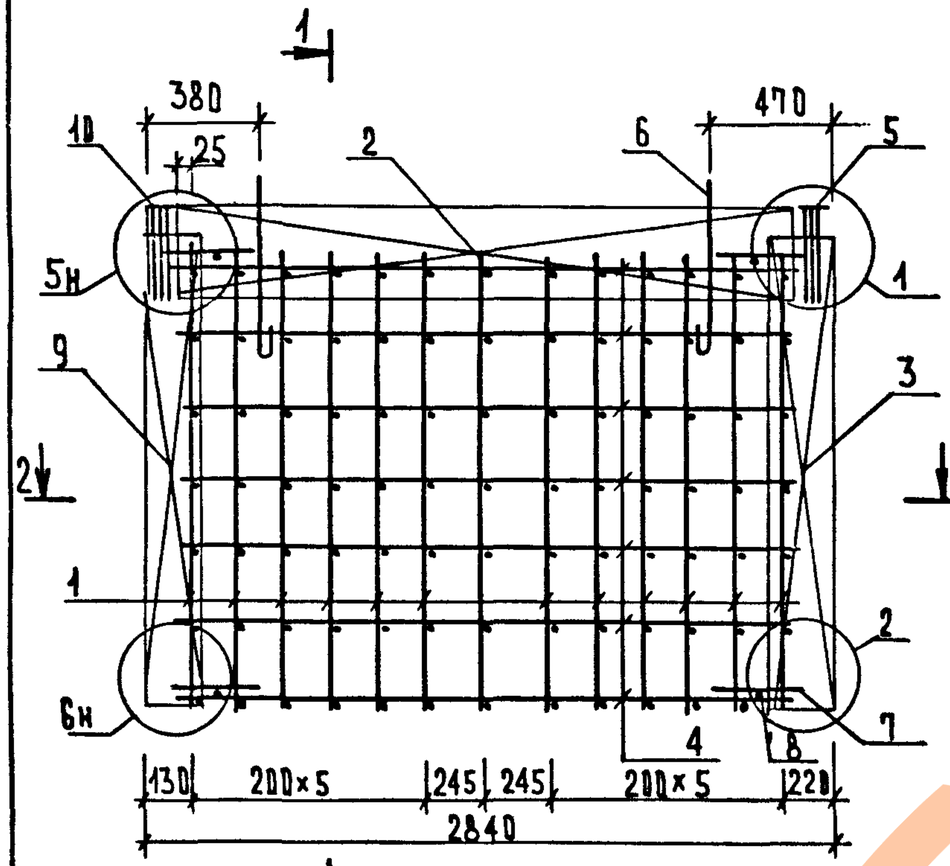

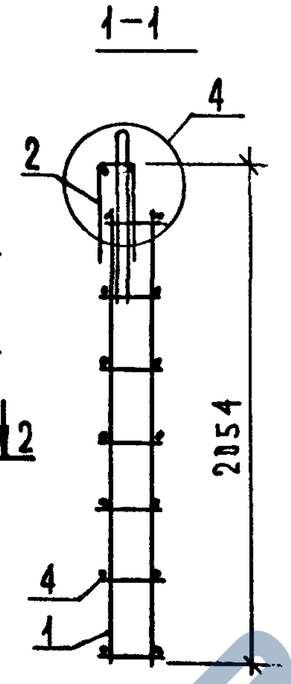

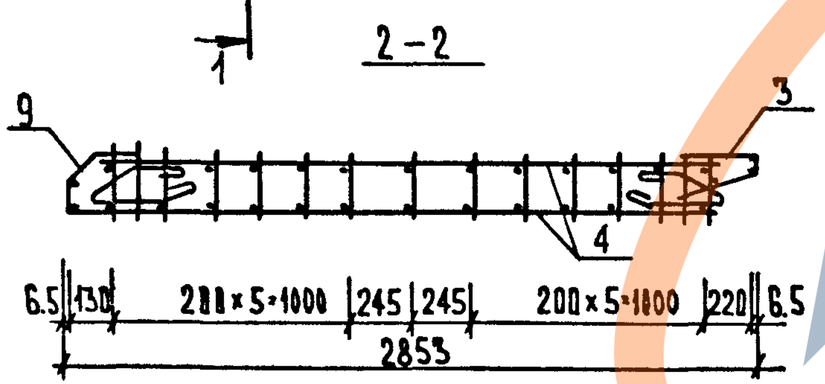

Марка пространственного каркаса	Поз.	Марка арматурного изделия	Кол.	Масса, кг 1 шт.	Масса, кг всего	Обозначение документа
2КПЦ 29,3,0	1	КР-1	13	0.98	12.74	К43
	2	С-3	1	3.14	3.14	К45
	3	С-11	1	2.24	2.24	К49
	4	⌀4 ВрI L=2540	13	0.23	2.99	Б.Ч.
	5	МН-1	1	1.23	1.23	К55
	6	СП-3	2	2.13	4.26	К59
	7	АН	4	1.15	4.60	К58
	8	⌀12 AI L=240	4	0.20	0.80	Б.Ч.
	9	С-13	1	1.42	1.42	К50
	10	МН-3	1	1.23	1.23	К56
				Итого:	34.65	
2КПЦ 29,3,5	1	КР-2	13	1.01	13.13	К43
	2	С-4	1	3.21	3.21	К45
	3	С-12	1	2.27	2.27	К49
	4	⌀4 ВрI L=2540	13	0.23	2.99	Б.Ч.
	5	МН-2	1	1.23	1.23	К55
	6	СП-3	2	2.13	4.26	К59
	7	АН	4	1.15	4.60	К58
	8	⌀12 AI L=240	4	0.26	1.03	Б.Ч.
	9	С-14	1	1.50	1.50	К50
	10	МН-4	1	1.25	1.25	К57
				Итого:	35.47	

1. Узлы см. К42.
2. Арматура класса ВрI по ГОСТ 6727-80.
3. Арматура класса AI по ГОСТ 5781-82.

Нач.отд.	Волынский	
Н.контр.	Ерофеев	
Гл.конст.	Щац	
ГИП	Николаева	
ГИП	Коновалова	
Провер.	Дугавая	
Разраб.	Бердова	

1.090.1-1/88.1-1-К28

Каркас пространственный 2КПЦ 29,3,0; 2КПЦ 29,3,5.

Стадия	Лист	Листов
Р		1

ЦНИИЭП торгово-бытовых зданий и туристских комплексов

23778 32

Инв. № подл. | Подп. и дата | Взам. инв. №

https://zavodjbi.com/

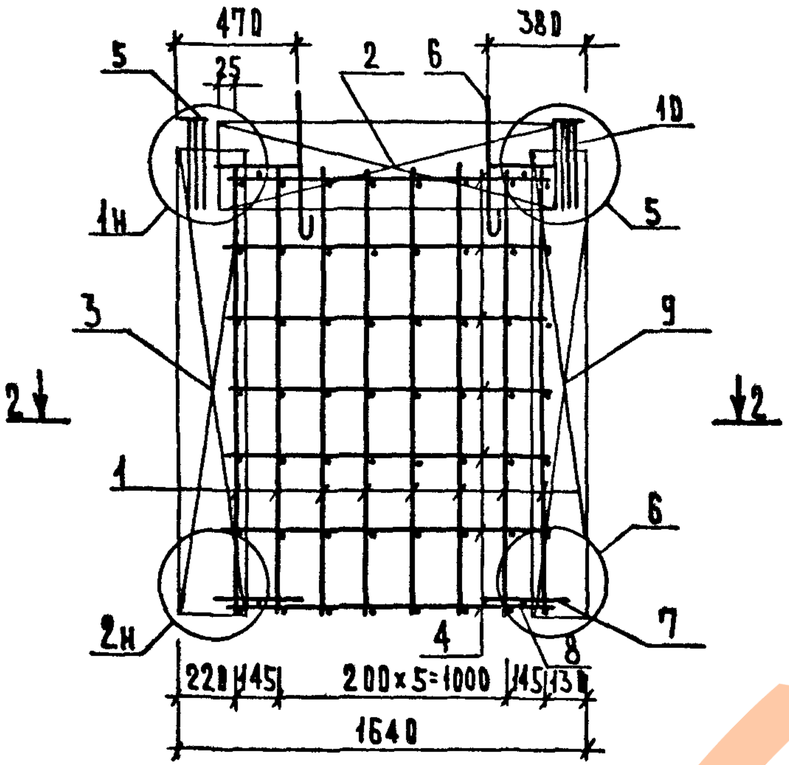

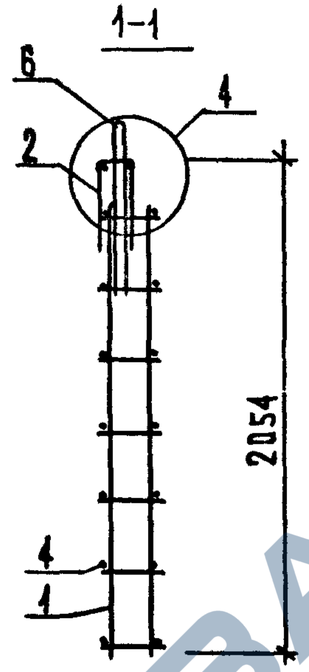

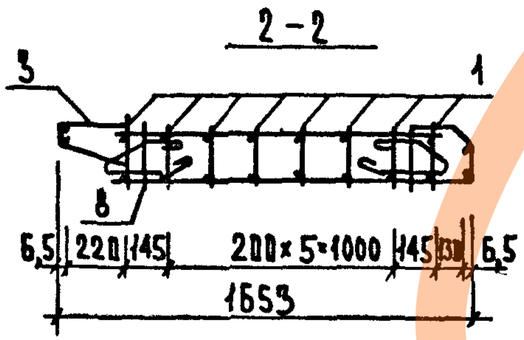

Марка пространственного каркаса	Поз.	Марка арматурного изделия	Кол.	Масса, кг 1 шт.	Масса, кг всего	Обозначение документа
1КПЦ 17.3,0	1	КР-1	8	0,98	7.84	К 43
	2	С-5	1	1.68	1.68	К 46
	3	С-11	1	2.24	2.24	К 49
	4	ф4Вр I L=1340	13	0.13	1.69	Б.4.
	5	МН-1	1	1.23	1.23	К 55
	6	СП-5	2	0.80	1.60	К 59
	7	АН	4	1.15	4.60	К 58
	8	ф12А I L=240	4	0.20	0.80	Б.4.
	9	С-13	1	1.42	1.42	К 50
	10	МН-3	1	1.23	1.23	К 56
				Итого	24.33	
1КПЦ 17.3,5	1	Кр-2	8	1.01	8.08	К 43
	2	С-6	1	1.72	1.72	К 46
	3	С-12	1	2.27	2.27	К 49
	4	ф4Вр I L=1340	13	0.13	1.69	Б.4.
	5	МН-2	1	1.25	1.25	К 55
	6	СП-4	2	1.31	2.62	К 59
	7	АН	4	1.15	4.60	К 58
	8	ф12А I L=290	4	0.26	1.03	Б.4.
	9	С-14	1	1.50	1.50	К 50
	10	МН-4	1	1.25	1.25	К 56
				Итого	26.01	

1. Арматура класса Вр-I по ГОСТ 6727-80
2. Арматура класса А-I по ГОСТ 5781-82
3. Узлы см. К 42.

Нач.отд.	Волынский	
Н.контр.	Егоров	
Гл.конст.	Шац	
ГИП	Николаева	
ГИП	Коновалова	
Разраб.	Луговая	
Провер.	Беляева	

1.090.1-1/88. 1-1-К29

Каркас пространственный 1КПЦ 17.3,0; 1КПЦ 17.3,5

Стадия	Лист	Листов
Р		1

ЦНИИЭП торгово-бытовых зданий и туристских комплексов

Инв. № подл. | Подпись и дата | Взам. инв. №

https://zavodjbi.com/

https://zavodjbi.com/

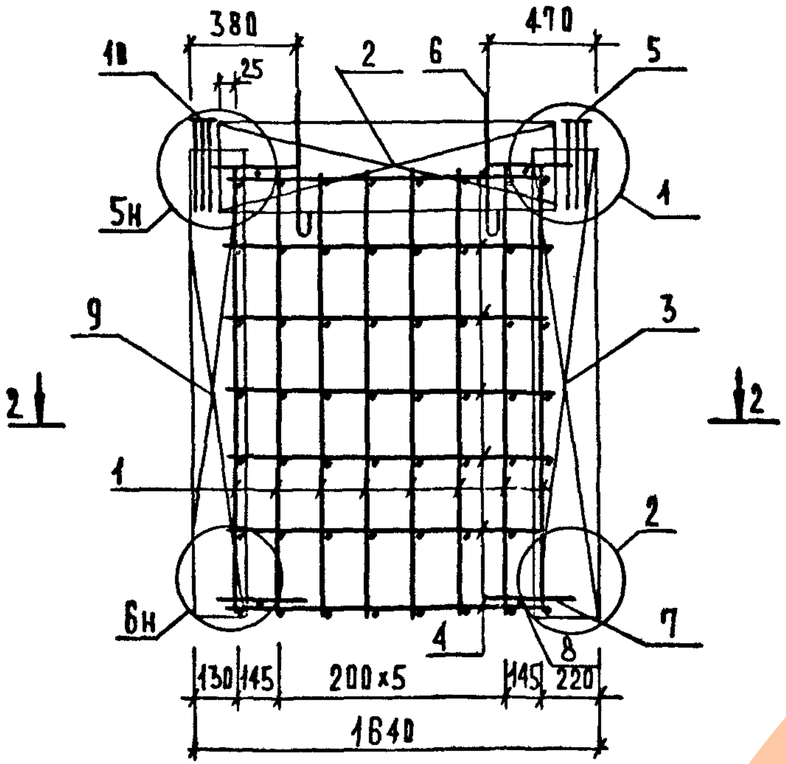

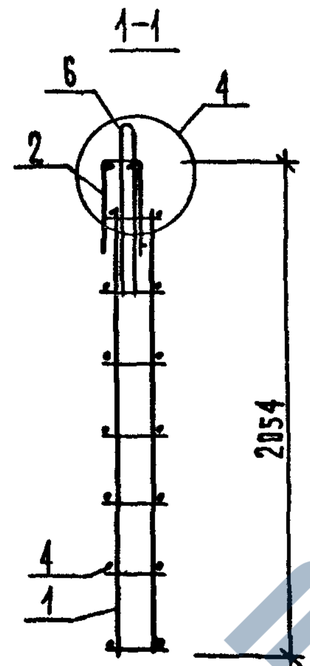

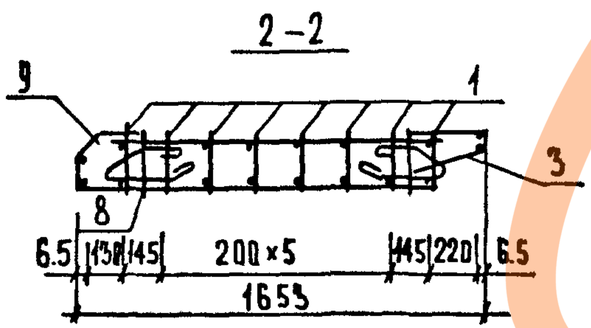

Марка пространственного каркаса	Поз.	Марка арматурного изделия	Кол.	Масса, кг 1 шт.	Масса, кг всего	Обозначение документа
2 КПЦ 17.3,0	1	КР-1	8	0.98	7.84	К 43
	2	С-5	1	1.68	1.68	К 46
	3	С-11	1	2.24	2.24	К 49
	4	⌀4 Вр I L = 1340	13	0.13	1.69	Б.Ч.
	5	МН-1	1	1.23	1.23	К 55
	6	СП-5	2	0.80	1.60	К 59
	7	АН	4	1.15	4.60	К 58
	8	⌀12 А I L = 240	4	0.20	0.80	Б.Ч.
	9	С-13	1	1.42	1.42	К 50
	10	МН-3	1	1.23	1.23	К 56
				Итого	24.33	
2 КПЦ 17.3,5	1	КР-2	8	1.01	8.08	К 43
	2	С-6	1	1.72	1.72	К 46
	3	С-12	1	2.27	2.27	К 49
	4	⌀4 Вр I L = 1340	13	0.13	1.69	Б.Ч.
	5	МН-2	1	1.25	1.25	К 55
	6	СП-4	2	1.31	2.62	К 59
	7	АН	4	1.15	4.60	К 58
	8	⌀12 А I L = 290	4	0.26	1.03	Б.Ч.
	9	С-14	1	1.50	1.50	К 50
	10	МН-4	1	1.25	1.25	К 56
				Итого	26.01	

1. Арматура класса Вр-I по ГОСТ 6727-80
2. Арматура класса А-I по ГОСТ 5781-82
3. Узлы см. К 42.

Нач.отд.	Волынский	
Н.контр.	Егоров	
Гл.конст.	Щац	
ГИП	Николаева	
ГИП	Коновалова	
Разраб.	Берлова	
Провер.	Луговая	

1.090.1-1/88.1-1-К30.

Каркас пространственный 2КПЦ 17.3,0; 2КПЦ 17.3,5.

Стадия	Лист	Листов
Р		1

ЦНИИЭП торгово-бытовых зданий туристских комплексов

https://zavodjbi.com/

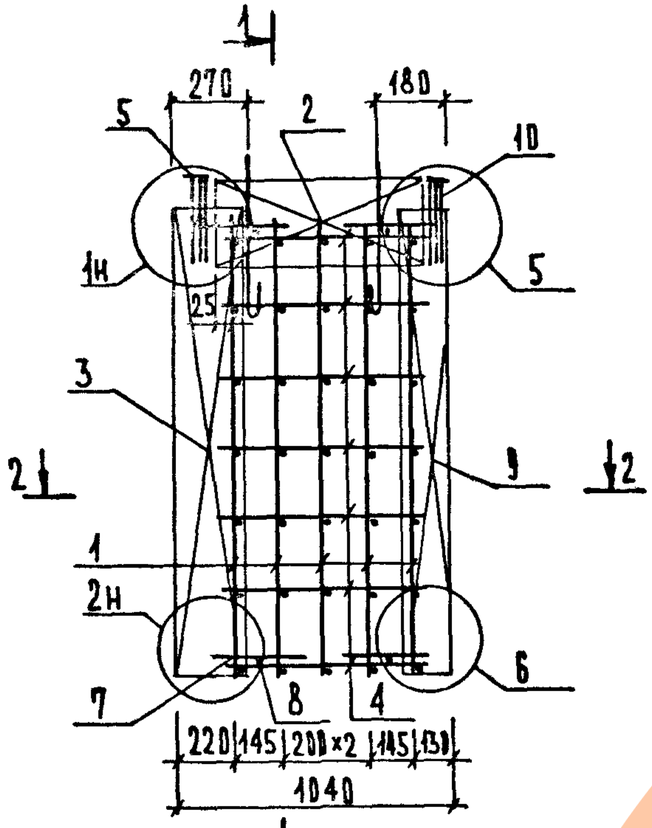

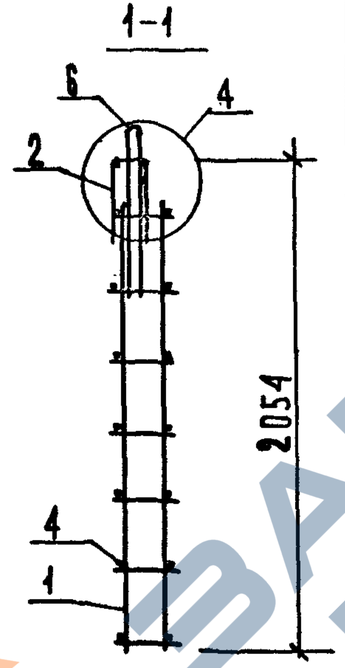

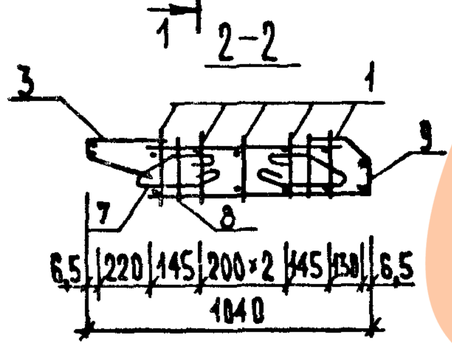

Марка пространственного каркаса	Поз.	Марка арматурного изделия	Кол.	Масса, кг 1 шт.	Масса, кг всего	Обозначение документа
1КПЦ 11.3,0	1	КР-1	5	0.98	4.90	К43
	2	С-7	1	0.95	0.95	К47
	3	С-11	1	2.24	2.24	К49
	4	⌀4Вр I L=740	13	0.07	0.91	Б.4
	5	МН-1	1	1.23	1.23	К.55
	6	СП-5	2	0.80	1.60	К59
	7	АН	4	1.15	4.60	К58
	8	⌀12АI L=240	4	0.20	0.80	Б.4
	9	С-13	1	1.42	1.42	К50
	10	МН-3	1	1.23	1.23	К56
				Итого:	19.88	
1КПЦ 11.3,5	1	КР-2	5	1.01	5.05	К43
	2	С-8	1	0.97	0.97	К47
	3	С-12	1	2.27	2.27	К49
	4	⌀4ВрI L=740	13	0.07	0.91	Б.4
	5	МН-2	1	1.25	1.25	К55
	6	СП-5	2	0.80	1.60	К59
	7	АН	4	1.15	4.60	К58
	8	⌀12 АI L=290	4	0.26	1.03	Б.4
	9	С-14	1	1.50	1.50	К50
	10	МН-4	1	1.25	1.25	К57
				Итого	20.43	

1. Арматура класса Вр-I по ГОСТ 6727-80
2. Арматура класса А-I по ГОСТ 5781-82
3. Узлы см. К42.

Нач.отд.	Волынский		1.090.1-1/88.1-1-К31
Н.контр.	Егоров		
Гл.конст.	Щ А Ц		Каркас пространственный 1КПЦ 11.3.0; 1КПЦ 11.3.5
ГИП	Николаева		Стадия: Р; Лист: ; Листов: 1
ГИП	Коновалова		ЦНИИЭП торгово-бытовых зданий и туристских комплексов
Провер.	Луговая		
Разраб.	Бравина		

Инв.№ подл. | Подп. и дата | Взам. инв.№

https://zavodjbi.com/

https://zavodjbi.com/

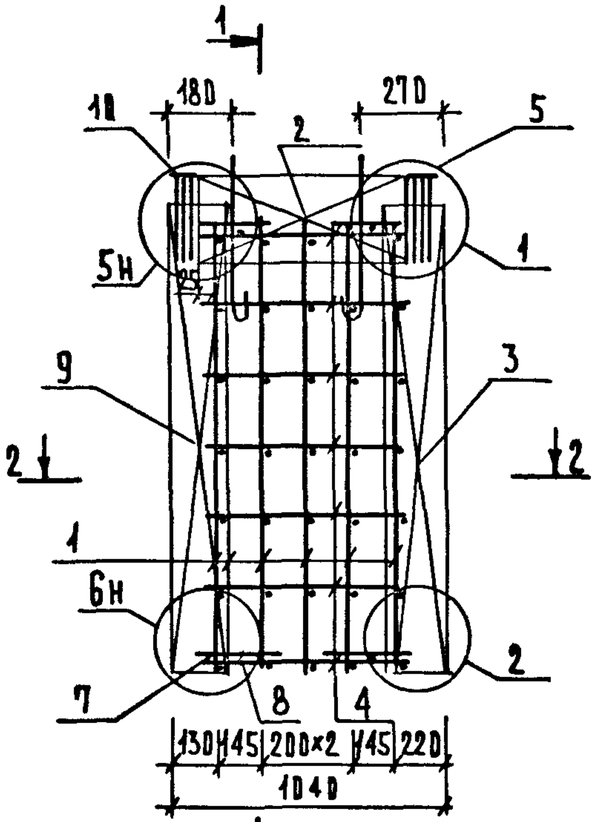

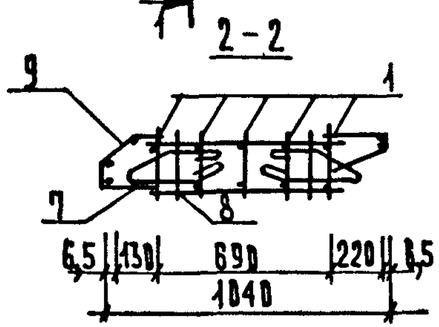

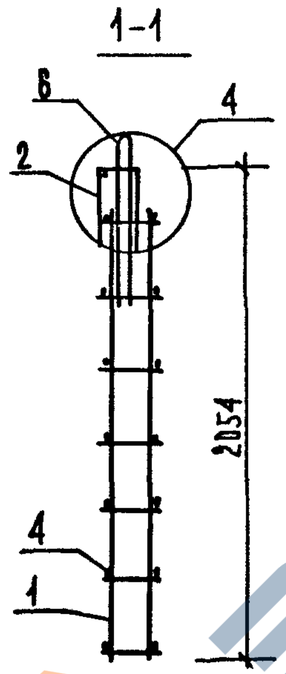

Марка пространственного каркаса	Поз.	Марка арматурного изделия	Кол.	Масса, кг 1 шт.	Масса, кг Всего	Обозначение документа
2КПЦ 11.3,0	1	КР-1	5	0.98	4.90	К43
	2	С-7	1	0.95	0.95	К47
	3	С-11	1	2.24	2.24	К49
	4	⌀4Вр I L=740	13	0.07	0.91	Б.Ч.
	5	МН-1	1	1.23	1.23	К55
	6	ОП-5	2	0.80	1.60	К59
	7	АН	4	1.15	4.60	К58
	8	⌀12АI L=240	4	0.20	0.80	Б.Ч.
	9	С-13	1	1.42	1.42	К50
	10	МН-3	1	1.23	1.23	К56
				Итого:	19.88	
2КПЦ 11.3,5	1	КР-2	5	1.01	5.05	К43
	2	С-8	1	0.97	0.97	К47
	3	С-12	1	2.27	2.27	К49
	4	⌀4Вр I L=740	13	0.07	0.91	Б.Ч.
	5	МН-2	1	1.25	1.25	К55
	6	ОП-5	2	0.80	1.60	К59
	7	АН	4	1.15	4.60	К59
	8	⌀12АI L=290	4	0.26	1.03	К58
	9	С-14	1	1.50	1.50	К50
	10	МН-4	1	1.25	1.25	К57
				Итого:	20.43	

1. Арматура класса Вр-I по ГОСТ 6727-80
2. Арматура класса А-I по ГОСТ 5781-82
3. Узлы см. К42.

Нач.отд.	Золынский		1.090.1-1/88.1-1-К 32
Н.контр.	Егоров		
Гл.конст.	Цац		Каркас пространственный 2КПЦ 11.3,0; 2КПЦ 11.3,5
ГИП	Николаева		Стадия Р; Лист; Листов 1
ГИП	Конвалова		ЦНИИЭП торгово-бытовых зданий и туристских комплексов
Провер.	Луговая		
Разраб.	Беляева		

Инв. № подл. | Подпись и дата | Взам. инв. №

https://zavodjbi.com/

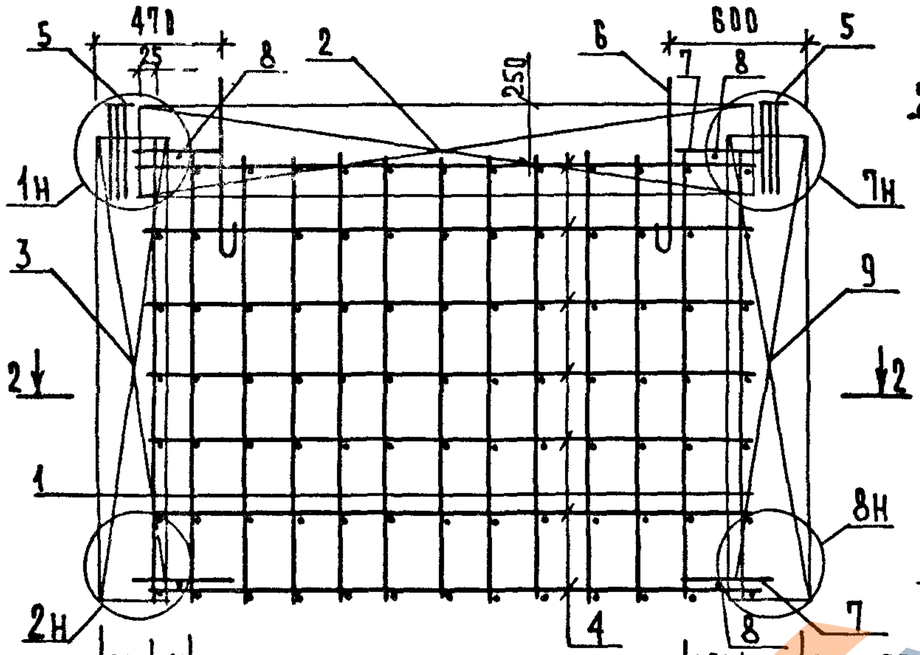

Марка пространственного каркаса	Поз	Марка арматурного изделия	Кол.	Масса, кг 1 шт.	Масса, кг Всего	Обозначение документа
2КПЦ 33.3,0	1	КР-1	13	0.98	12.74	К43
	2	С-3	1	3.14	3.14	К45
	3	С-11	1	2.24	2.24	К49
	4	⌀4ВрI L=2455	13	0.24	3.12	Б.Ч.
	5	МН-1	2	1.23	2.46	К55
	6	СП-3	2	2.13	4.26	К59
	7	АН	4	1.15	4.60	К58
	8	⌀12АI L=240	4	0.20	0.80	Б.Ч.
	9	С-15	1	3.82	3.82	К51
				Итого	37.18	
2КПЦ 33.3,5	1	КР-2	13	1.01	13.13	К43
	2	С-4	1	3.21	3.21	К45
	3	С-12	1	2.27	2.27	К49
	4	⌀4ВрI L=2455	13	0.24	3.12	Б.Ч.
	5	МН-2	2	1.25	2.50	К55
	6	СП-3	2	2.13	4.26	К59
	7	АН	4	1.15	4.60	К58
	8	⌀12АI L=290	4	0.26	1.03	Б.Ч.
	9	С-16	1	3.95	3.95	К51
				Итого	38.34	

1. Арматура класса ВрI по ГОСТ 6727-80.
2. Арматура класса АI по ГОСТ 5781-82.
3. Узлы см. К42.

Нач.отд	Волынский	
Н.контр.	Егоров	
Гл.конст	Щац	
ГИП	Николаева	
ГИП	Коновалова	
Провер.	Луговая	
Разраб	Беляева	

1.090.1-1/88. 1-1-К33

Каркас пространственный 2КПЦ33.3,0; 2КПЦ33.3,5.

Стадия	Лист	Листов
Р		1

ЦНИИЭП торгово-бытовых зданий и туристских комплексов

Инв.№ | Подп. и дата | Взам. инв.№

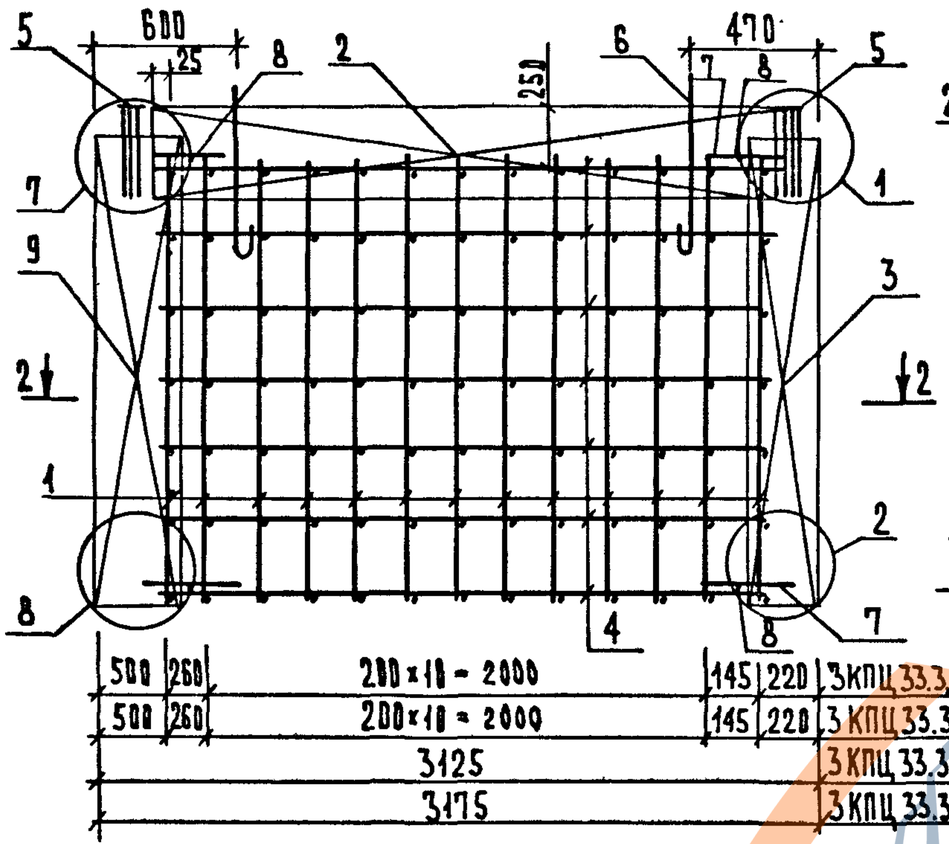

1 – 1

2 – 2

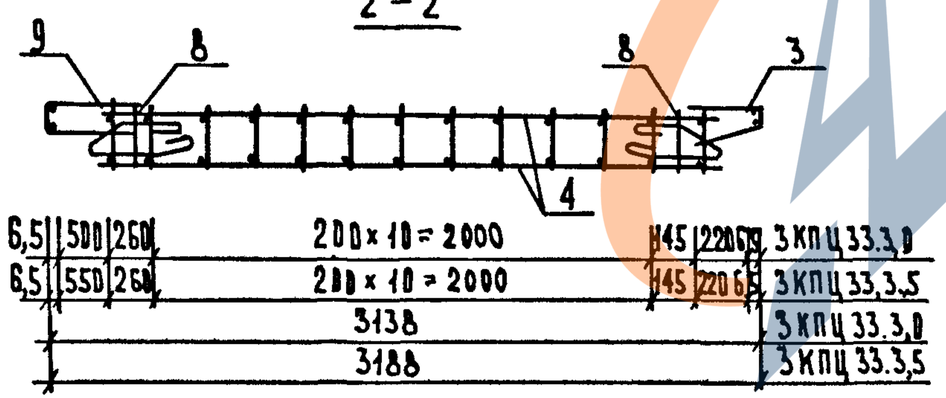

Марка пространственного каркаса	Поз.	Марка арматурного изделия	Кол	Масса, кг 1 шт.	Масса, кг Всего	Обозначение документа
3КПЦ 33.3,0	1	КР-1	13	0.98	12.74	К 43
	2	С-3	1	3.14	3.14	К 45
	3	С-11	1	2.24	2.24	К 49
	4	Ф4 ВрI L=2455	13	0.24	3.12	Б.4
	5	МН-1	2	1.23	2.46	К 55
	6	СП-3	2	2.13	4.26	К 59
	7	АН	4	1.15	4.60	К 58
	8	Ф12 AI L=240	4	0.20	0.80	Б.4
	9	С-15	1	3.82	3.82	К 51
				Итого	37.18	
3КПЦ 33.3,5	1	КР-2	13	1.01	13.13	К 43
	2	С - 4	1	3.21	3.21	К 45
	3	С - 12	1	2.27	2.27	К 49
	4	Ф4 ВрI L=2455	13	0.24	3.12	Б.4
	5	МН-2	2	1.25	2.50	К 55
	6	СП-3	2	2.13	4.26	К 59
	7	АН	4	1.15	4.60	К 58
	8	Ф12 AI L=290	4	0.26	1.03	Б.4
	9	С-16	1	3.95	3.95	К 51
				Итого	38.34	

1. Арматура класса Вр-I по ГОСТ 6727-80.
2. Арматура класса А-I по ГОСТ 5781-82.
3. Узлы см. К42.

Нач. отд.	Волынский	
Н. контр.	Егоров	
Гл. конст.	Щац	
ГИП	Николаева	
ГИП	Коновалова	
Разраб.	Луговая	
Провер.	Бералова	

1.090.1-1/88.1-1-К34

Каркас пространственный 3КПЦ 33.3,0; 3КПЦ 33.3,5

Стадия	Лист	Листов
Р		1

ЦНИИЭП торгово-бытовых зданий и туристских комплексов

https://zavodjbi.com/

https://zavodjbi.com/

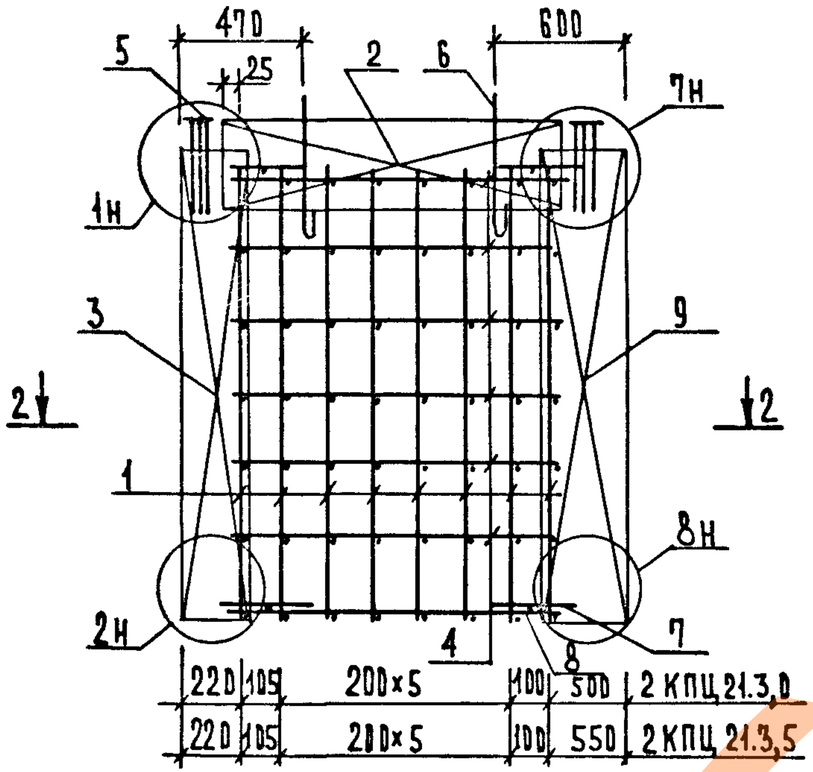

1-1

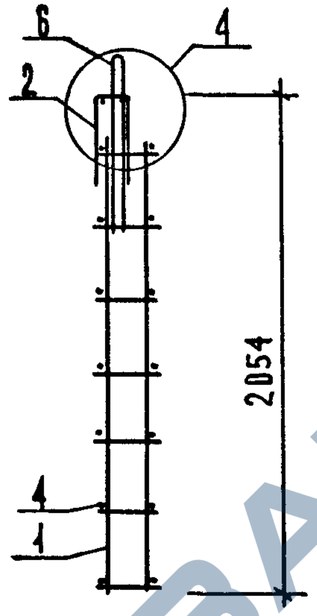

2-2

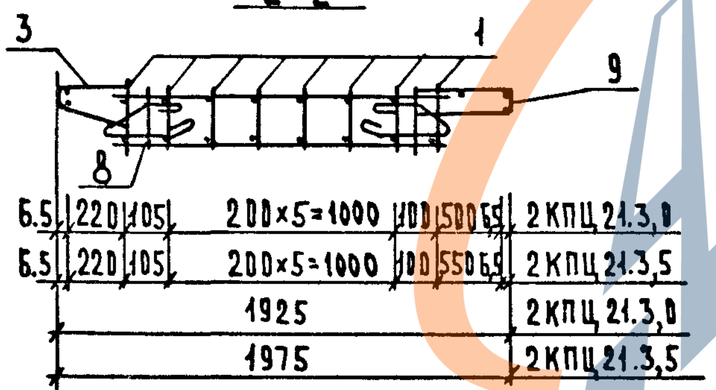

Марка пространственного каркаса	Поз.	Марка арматурного изделия	Кол.	Масса, кг 1 шт.	Масса, кг всего	Обозначение документа
2КПЦ21.3.0	1	КР-1	8	0.98	7.84	К43
	2	С-5	1	1.68	1.68	К46
	3	С-11	1	2.24	2.24	К49
	4	ф4ВрI L=1255	13	0.12	0.60	Б.Ч.
	5	МН-1	2	1.23	2.46	К55
	6	СП-5	2	0.80	1.60	К59
	7	АН	4	1.15	4.60	К58
	8	ф12АI L=240	4	0.20	0.80	Б.Ч.
	9	С-15	1	3.82	3.82	К51
				Итого	26.64	
2КПЦ21.3.5	1	КР-2	8	1.01	8.08	К43
	2	С-6	1	1.72	1.72	К46
	3	С-12	1	2.27	2.27	К49
	4	ф4ВрI L=1255	13	0.12	1.60	Б.Ч.
	5	МН-2	2	1.25	2.50	К55
	6	СП-4	2	0.80	1.60	К59
	7	АН	4	1.15	4.60	К58
	8	ф12АI L=290	4	0.26	1.03	Б.Ч.
	9	С-16	1	3.95	3.95	К51
				Итого	27.35	

1. Арматура класса ВрI по ГОСТ 6727-80
2. Арматура класса АI по ГОСТ 5781-82
3. Узлы см. К42.

Нач.отд.	Волынский	
Н.контр.	Егорцев	
Гл.конст.	Щац	
ГИП	Николаева	
ГИП	Коновалова	
Разраб.	Бердова	
Провер.	Луговая	

1.090.1-1/88.1-1-К35

Каркас пространственный 2КПЦ21.3,0; 2КПЦ21.3,5

Стадия	Лист	Листов
Р		1

ЦНИИЭП туристско-бытовых зданий и туристских комплексов

Инв.№ подл. | Подпись и дата | Взам. инв.№

https://zavodjbi.com/

https://zavodjbi.com/

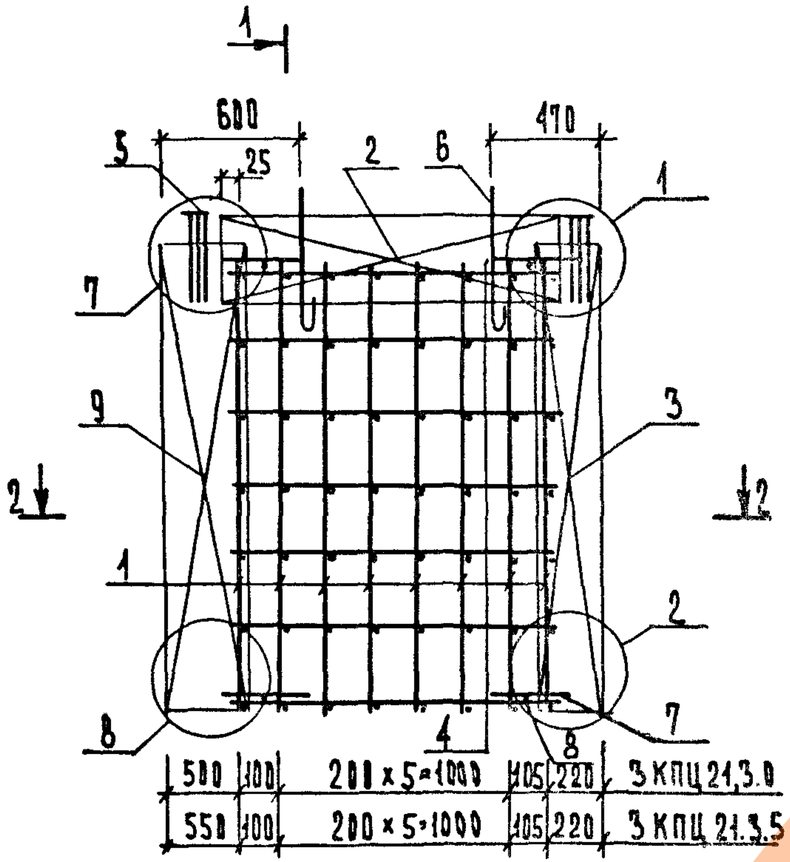

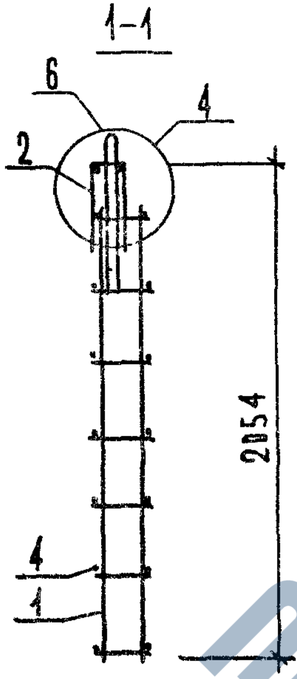

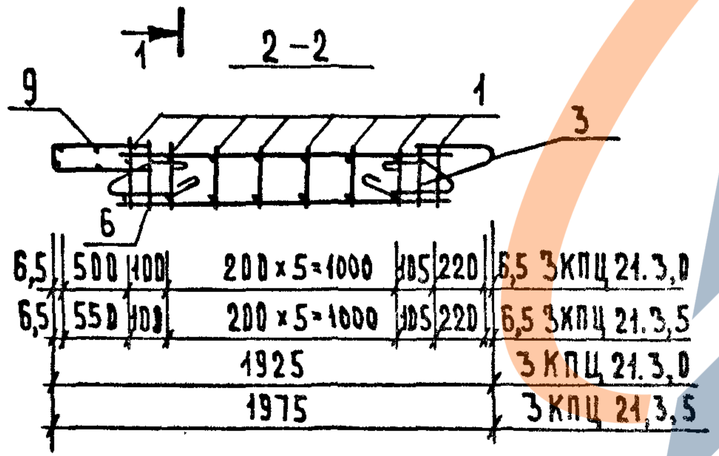

Марка пространственного каркаса	Поз.	Марка арматурного изделия	Кол.	Масса, кг		Обозначение документа
				1 шт.	Всего	
3КПЦ 21,3,0	1	КР-1	8	0.98	7.84	К43
	2	С-5	1	1.68	1.68	К46
	3	С-11	1	2.24	2.24	К49
	4	Ф4ВрI L=1255	13	0.12	1.60	Б.Ч.
	5	МН-1	2	1.23	2.46	К55
	6	СП-5	2	0.80	1.60	К59
	7	АН	4	1.15	4.60	К58
	8	Ф12АI L=240	4	0.20	0.80	Б.Ч.
	9	С-15	1	3.82	3.82	К51
				Итого	26.64	
3КПЦ 21,3,5	1	КР-2	8	1.01	8.08	К43
	2	С-6	1	1.72	1.72	К46
	3	С-12	1	2.27	2.27	К49
	4	Ф4ВрI L=1255	13	0.12	1.60	Б.Ч.
	5	МН-2	2	1.25	2.50	К55
	6	СП-4	2	0.80	1.60	К59
	7	АН	4	1.15	4.60	К58
	8	Ф12АI L=290	4	0.26	1.03	Б.Ч.
	9	С-16	1	3.95	3.95	К51
				Итого	27.35	

1. Арматура класса ВрI по ГОСТ 6727-80
2. Арматура класса А-I по ГОСТ 5781-82
3. Узлы см. К42.

Нач.отд.	Вольнский	
Н.контр.	Ерорв	
Гл.конст.	Щац	
ГИП	Николаева	
ГИП	Коновалова	
Разраб.	Бралова	
Провер.	Луговая	

1.090.1-1/88.1-1-К36

Каркас пространственный 3КПЦ 21,3,0; 3КПЦ 21,3,5

Стадия	Лист	Листов
Р		1

ЦНИИЭП торгово-бытовых зданий и туристских комплексов

https://zavodjbi.com/

https://zavodjbi.com/

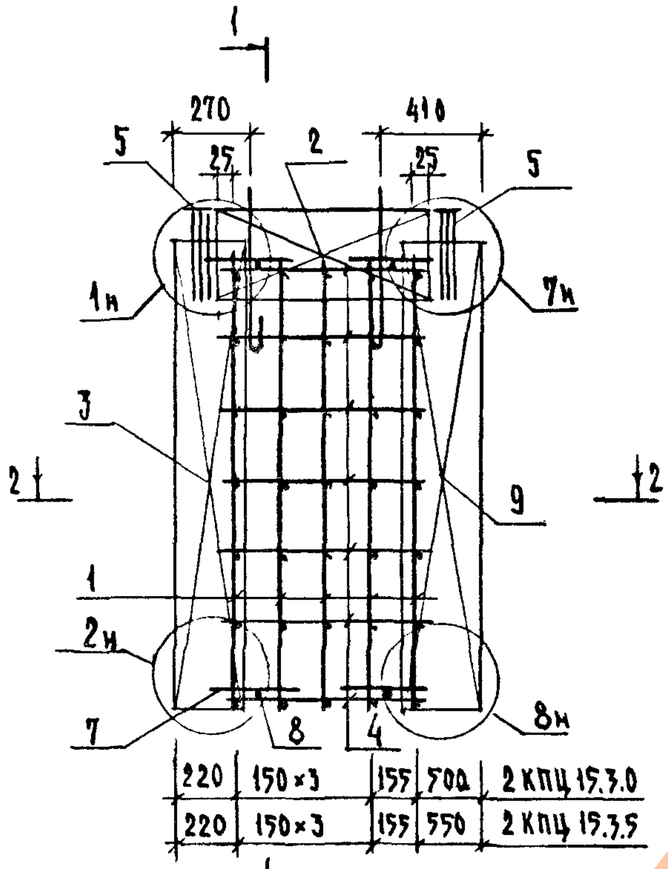

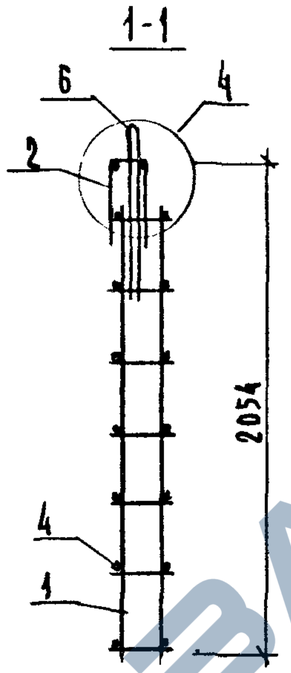

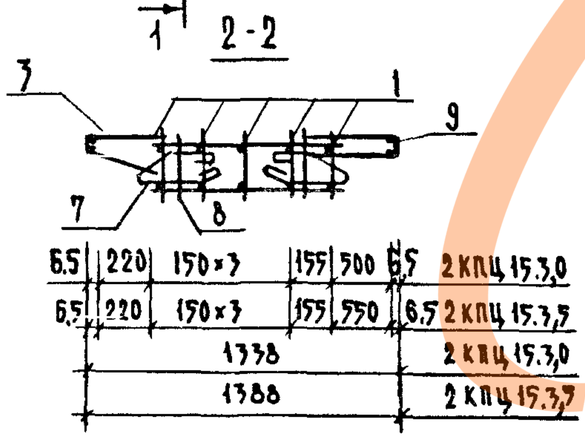

Марка пространственного каркаса	Поз.	Марка арматурного изделия	Кол	Масса, кг 1 шт	Масса, кг всего	Обозначение документа
2 КПЦ 15.3.0	1	КР-1	5	0.98	4.9	К43
	2	С-7	1	0.95	0.95	К47
	3	С-11	1	2.24	2.24	К49
	4	Ø4 ВрI L=655	13	0.06	0.78	Б.4
	5	МН-1	2	1.23	2.46	К55
	6	СП-5	2	0.80	1.60	К59
	7	АН	4	1.15	4.60	К58
	8	Ø12 AI L=240	4	0.20	0.80	Б.4
	9	С-15	1	3.82	3.82	К51
				Итого	22.15	
2 КПЦ 15.3.5	1	КР-2	5	1.01	5.05	К43
	2	С-8	1	0.97	0.97	К47
	3	С-12	1	2.27	2.27	К49
	4	Ø4 ВрI L=655	13	0.06	0.78	Б.4
	5	МН-2	2	1.25	2.50	К55
	6	СП-5	2	0.80	1.60	К59
	7	АН	4	1.15	4.60	К58
	8	Ø12 AI L=290	4	0.26	1.03	Б.4
	9	С-16	1	3.95	3.95	К51
				Итого	22.71	

1. Арматура класса ВрI по ГОСТ 6727-80
2. Арматура класса AI по ГОСТ 5781-82
3. Узлы см. К42.

Нач.отд.	Вольнский	
Н.контр.	Егоров	
Гл.конст	Шац	
ГИП	Николаева	
ГИП	Коновалова	
Провер	Луговая	
Разраб	Беглова	

1.090.1-1/88.1-1-К37

Каркас пространственный 2 КПЦ 15.3.0; 2 КПЦ 15.3.5

Стадия	Лист	Листов
Р		1

ЦНИИЭП торгово-бытовых зданий туристских комплексов

Взам.инв. | Подпись и дата | Инв. подл.

https://zavodjbi.com/

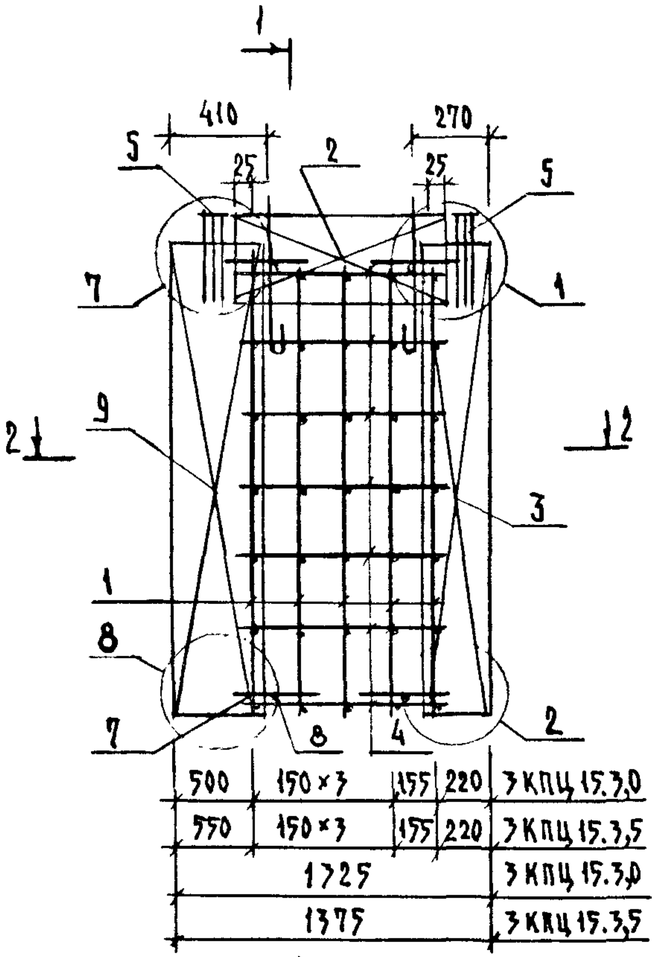

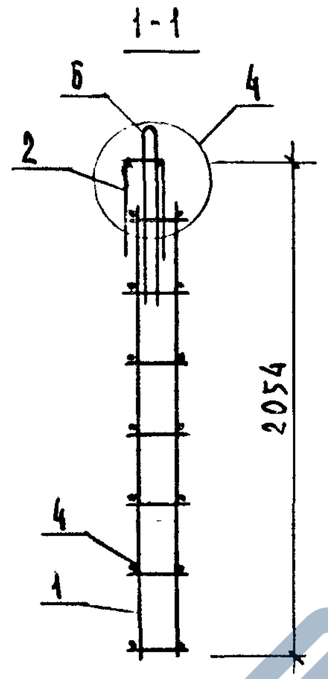

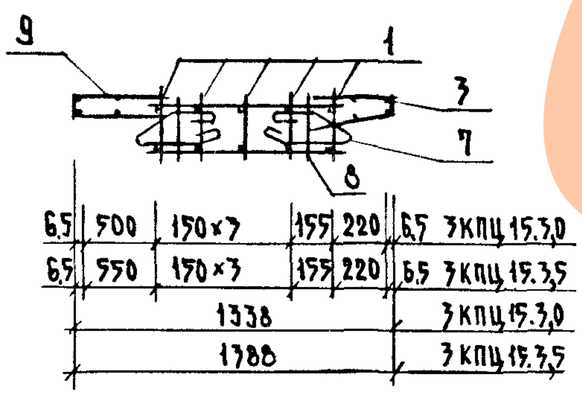

Марка пространственного каркаса	Поз	Марка арматурного изделия	Кол	Масса, кг 1 шт	Масса, кг Всего	Обозначение документа
3КПЦ 15.3,0	1	КР-1	5	0,98	4,9	К43
	2	С-7	1	0,95	0,95	К47
	3	С-11	1	2,24	2,24	К49
	4	Ø4 ВрI L=655	13	0,06	0,78	Б.4.
	5	МН-1	2	1,23	2,46	К55
	6	СП-5	2	0,80	1,60	К59
	7	АН	4	1,15	4,60	К58
	8	Ø12 АI L=240	4	0,20	0,80	Б.4.
	9	С-15	1	3,82	3,82	К51
				Итого:	22,15	
3КПЦ 15.3,5.	1	КР-2	5	1,01	5,05	К43
	2	С-8	1	0,97	0,97	К47
	3	С-12	1	2,27	2,27	К49
	4	Ø4 ВрI L=655	13	0,06	0,78	Б.4
	5	МН-2	2	1,23	2,46	К55
	6	СП-5	2	0,80	1,60	К59
	7	АН	4	1,15	4,60	К58
	8	Ø12 АI L=290	4	0,26	1,03	Б.4
	9	С-16	1	3,95	3,95	К51
				Итого:	22,71	

1. Арматура класса ВрI по ГОСТ 6727-80.
2. Арматура класса АI по ГОСТ 5781-82.
3. Узлы см. К 42.

Нач.отд.	Вольнский	
Н.контр.	Егоров	
Гл.конст	Шац	
ГИП	Николаева	
ГИП	Коновалова	
Провер.	Луговая	
Разраб.	Бердова	

1090.1-1/88.1-1-К38

Каркас пространственный 3КПЦ 15.3,0; 3КПЦ 15.3,5

Стадия	Лист	Листов
Р		1

ЦНИИЭП торгово-бытовых зданий туристских комплексов

23778 42

ЗАВОД ЖЕЛЕЗОБЕТОННЫХ ИЗДЕЛИЙ
https://zavodjbi.com/

https://zavodjbi.com/

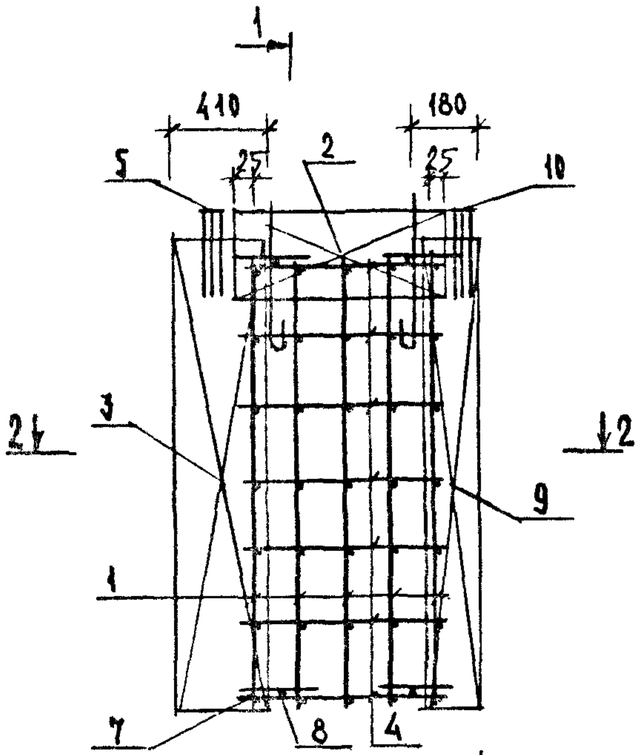

500	150×3	155	130		1 КПЦ 14.3,0
550	150×3	155	130		1 КПЦ 14.3,5
1235					1 КПЦ 14.3,0
1275					1 КПЦ 14.3,5

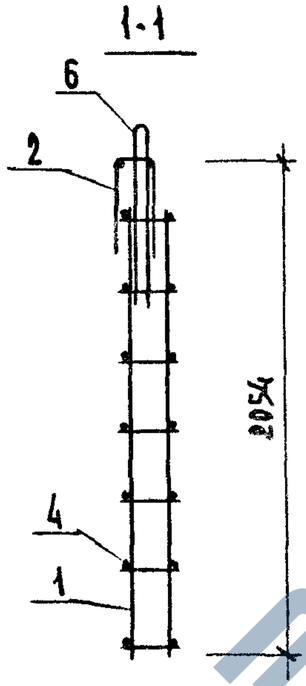

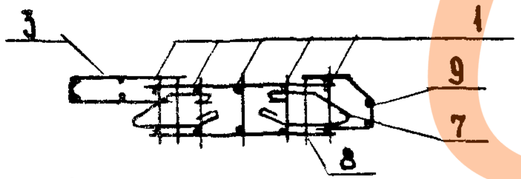

6,5	500	150×3	155	130	6,5	1 КПЦ 14.3,0
6,5	550	150×3	155	130	6,5	1 КПЦ 14.3,5
1248						1 КПЦ 14.3,0
1288						1 КПЦ 14.3,5

Марка пространственного каркаса	Поз	Марка арматурного изделия	Кол.	Масса, кг 1 шт	Масса, кг Всего	Обозначение документа
1 КПЦ 14.3,0	1	КР-1	5	0,98	4,90	К43
	2	С-7	1	0,95	0,95	К47
	3	С-15	1	3,82	3,82	К51
	4	Ф4 ВрI L=655	13	0,06	0,78	Б.4
	5	МН-1	1	1,23	1,23	К55
	6	СП-5	2	0,80	1,60	К59
	7	АН	4	1,15	4,60	К58
	8	Ф12 AI L=240	4	0,20	0,80	Б.4
	9	С-13	1	1,42	1,42	К50
	10	МН-3	1	1,23	1,23	К56
				Итого:	21,33	
1 КПЦ 14.3,5	1	КР-2	5	1,01	5,05	К43
	2	С-8	1	0,97	0,97	К47
	3	С-16	1	3,95	3,95	К51
	4	Ф4 ВрI L=655	13	0,06	0,78	Б.4
	5	МН-2	1	1,25	1,25	К55
	6	СП-5	2	0,80	1,60	К59
	7	АН	4	1,15	4,60	К58
	8	Ф12 AI L=290	4	0,26	1,03	Б.4
	9	С-14	1	1,50	1,50	К50
	10	МН-4	1	1,25	1,25	К57
				Итого:	21,98	

1. Арматура класса ВрI по ГОСТ 6727-80.
2. Арматура класса AI по ГОСТ 5781-82.
3. Узлы см. К 42.

Нач.отд.	Вольнский	
Н.контр.	Егоров	
Гл.конст	Шац	
ГИП	Николаева	
ГИП	Коновалова	
Провер	Луговая	
Разраб	Бердова	

1.090.1-1/88.1-1-К39

КАРКАС ПРОСТРАНСТВЕННЫЙ 1 КПЦ 14.3,0; 1 КПЦ 14.3,5.

Стадия	Лист	Листов
Р		1

ЦНИИЭП торгово-бытовых зданий туристских комплексов

Взам.инв. | Подпись и дата | Инв. № подл.

https://zavodjbi.com/

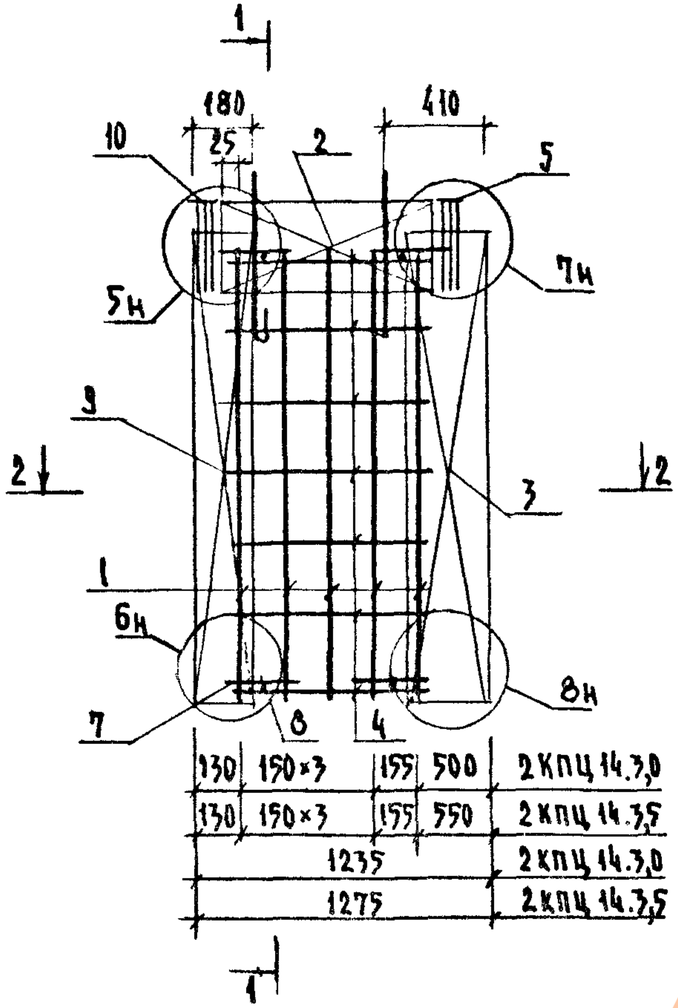

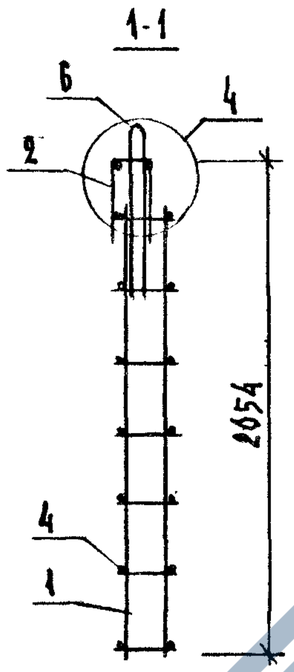

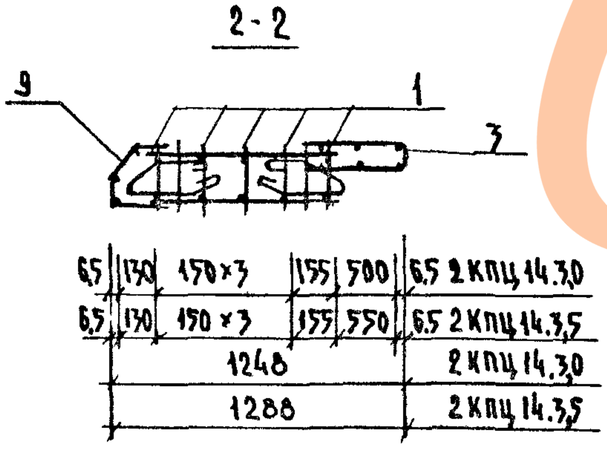

Марка пространственного каркаса	Поз.	Марка арматурного изделия	Кол.	Масса, кг 1 шт	Масса, кг Всего	Обозначение документа
2КПЦ14.3,0	1	КР-1	5	0,98	4,90	К43
	2	С-7	1	0,95	0,95	К47
	3	С-15	1	3,82	3,82	К51
	4	Ø4 ВрI L=655	13	0,06	0,78	Б.4
	5	МН-1	1	1,23	1,23	К55
	6	СП-5	2	0,80	1,60	К59
	7	АН	4	1,15	4,60	К58
	8	Ø12 AI L=240	4	0,20	0,80	Б.4
	9	С-13	1	1,42	1,42	К50
	10	МН-3	1	1,23	1,23	К58
				Итого:	21,33	
2КПЦ14.3,5	1	КР-2	5	1,01	5,05	К43
	2	С-8	1	0,97	0,97	К47
	3	С-16	1	3,95	3,95	К51
	4	Ø4 ВрI L=655	13	0,06	0,78	Б.4
	5	МН-2	1	1,25	1,25	К55
	6	СП-5	2	0,80	1,60	К59
	7	АН	4	1,15	4,60	К58
	8	Ø12 AI L=290	4	0,26	1,03	Б.4
	9	С-14	1	1,50	1,50	К50
	10	МН-4	1	1,25	1,25	К57
				Итого:	21,98	

1. Арматура класса ВрI по ГОСТ 6727-80.
2. Арматура класса AI по ГОСТ 5781-82.
3. Узлы см. к.42.

Нач.отд.	Вольнский	
Н.контр.	Егоров	
Гл.конст	Шац	
ГИП	Николаева	
ГИП	Коновалова	
Провер	Луговая	
Разраб	Берлова	

1.090.1-1/88.1-1-К40

Каркас пространственный 2КПЦ14.3,0; 2КПЦ14.3,5

Стадия	Лист	Листов
Р		1

ЦНИИЭП торгово-бытовых зданий туристских комплексов

https://zavodjbi.com/

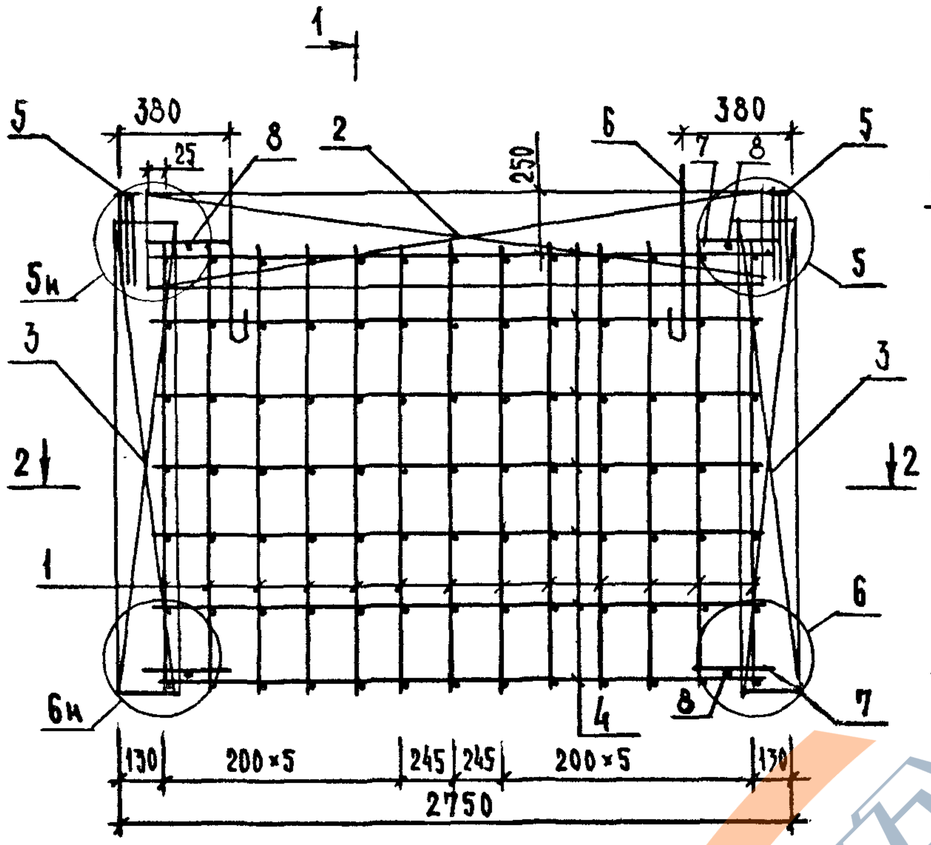

1 - 1

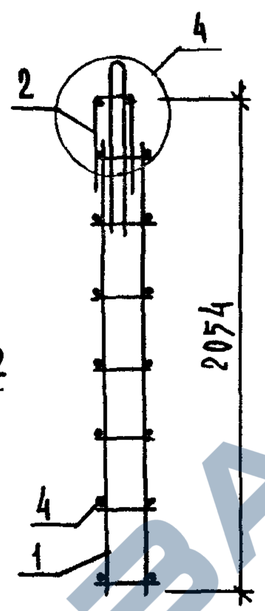

2 - 2

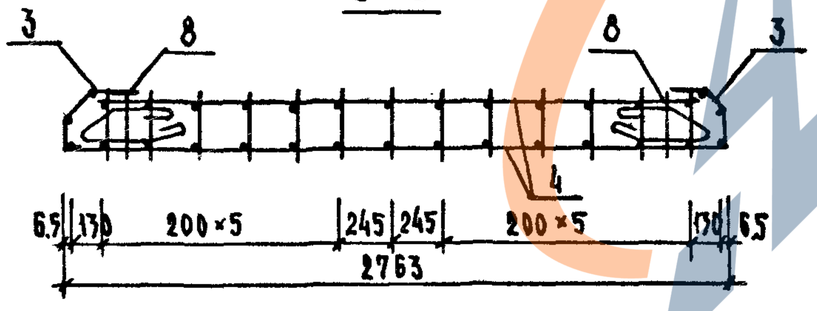

Марка пространственного каркаса	Поз	Марка арматурного изделия	Кол	Масса, кг 1шт	Масса, кг всего	Обозначение документа
КПЦ 28.3,0	1	КР-1	13	0,98	12,74	К43
	2	С-3	1	3,14	3,14	К45
	3	С-13	2	1,42	2,82	К50
	4	⌀4 ВрI L=2540	13	0,23	2,99	Б.4.
	5	МН-3	2	1,23	2,46	К56
	6	СП-3	2	2,13	4,26	К59
	7	АН	4	1,15	4,60	К58
	8	⌀12 AI L=240	4	0,20	0,80	Б.4
				Итого:	33,81	
КПЦ 28.3,5	1	КР-2	13	1,01	13,13	К43
	2	С-4	1	3,21	3,21	К45
	3	С-14	2	1,50	3,00	К50
	4	⌀4 ВрI L=2540	13	0,23	2,99	Б.4
	5	МН-4	2	1,25	2,50	К57
	6	СП-3	2	2,13	4,26	К59
	7	АН	4	1,15	4,60	К58
	8	⌀12 AI L=290	4	0,26	1,03	Б.4
				Итого:	34,72	

1. Арматура класса ВрI по ГОСТ 6727-80
2. Арматура класса А-I по ГОСТ 5781-82
3. Узлы см. К 42.

Нач.отд.	Волынский	
Н.контр.	Егоров	
Гл.конст	Шац	
ГИП	Николаева	
ГИП	Коновалова	
Провер	Луговая	
Разраб	Беляева	

1.090.1-1/88.1-1-К 41

Каркас пространственный КПЦ 28.3,0 ; КПЦ 28.3,5.

Стадия	Лист	Листов
Р		1

ЦНИИЭП торгово-бытовых зданий туристских комплексов

Взам.инв. | Подпись и дата | Инв. подл.

https://zavodjbi.com/

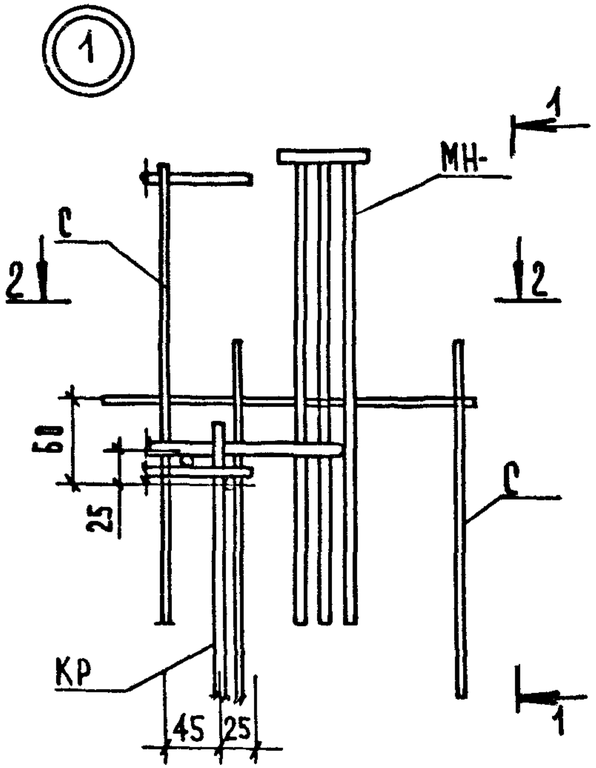

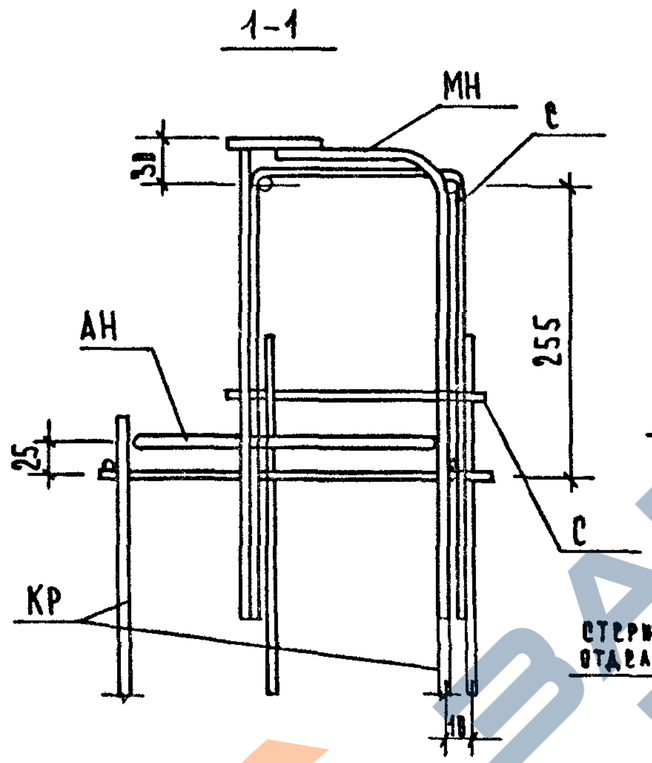

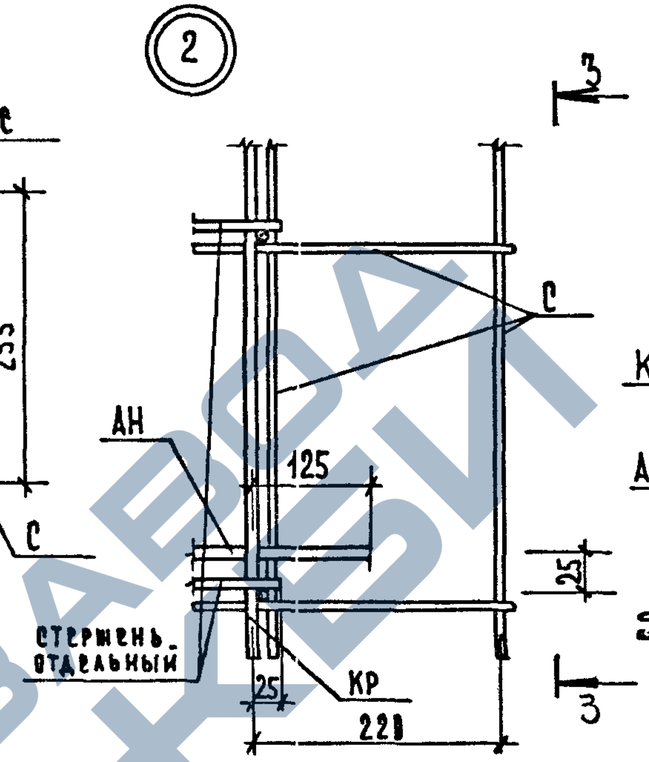

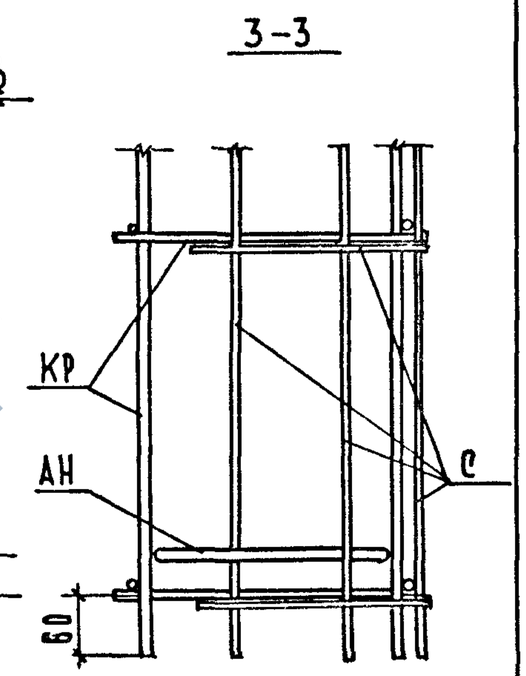

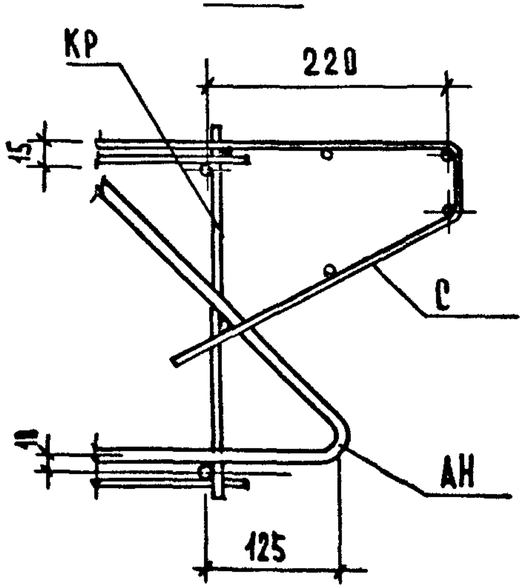

Нач.отд.	Волынский		1.090.1-1/88.1-1-К42
Н.контр.	Егоров		
Гл.конст.	Щац		Узлы арматурные
ГИП	Николаева		
ГИП	Жоховалова		
Разраб.	Берлова		
Провер.	Луговая		

Стадия	Лист	Листов
Р	1	4

ЦНИИЭП торгово-бытовых зданий и туристских комплексов

Инв.№ подл. | Подп. и дата | Взам. инв.№

https://zavodjbi.com/

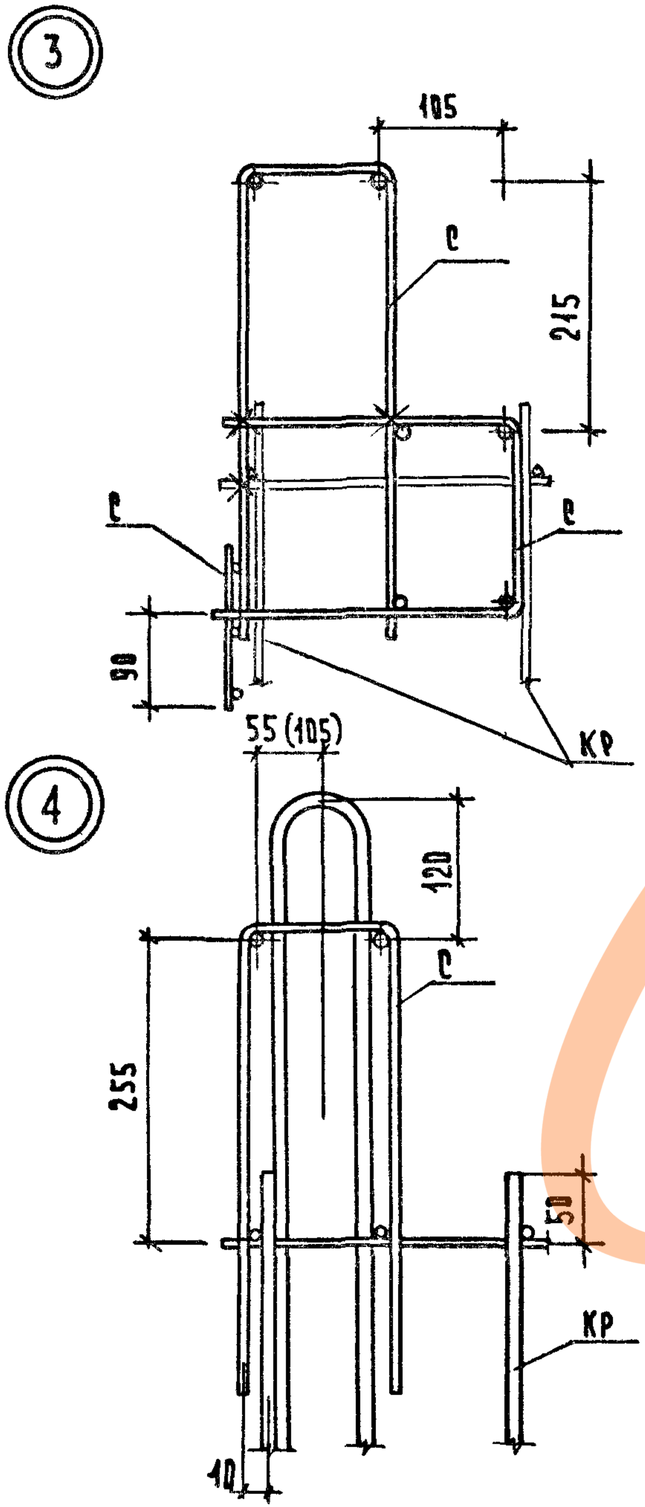

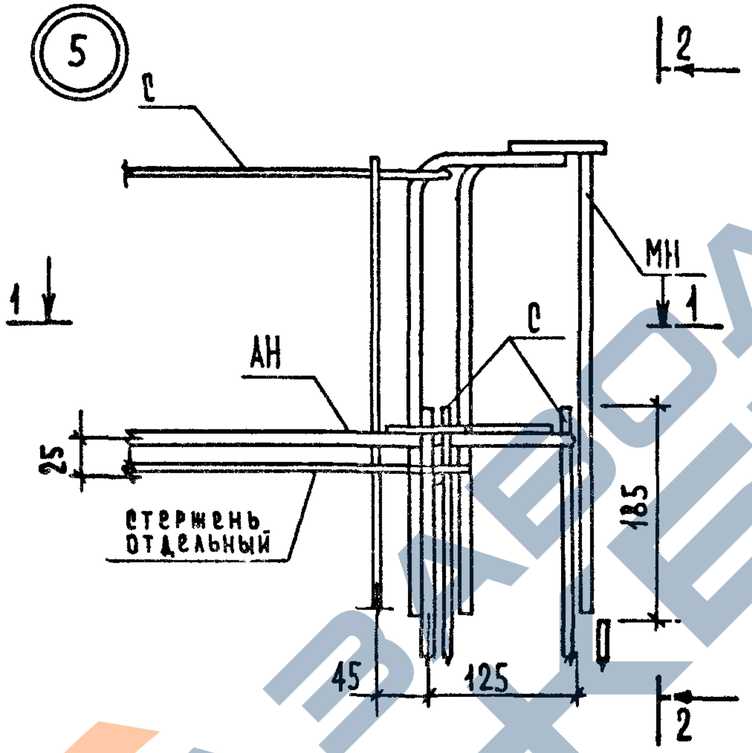

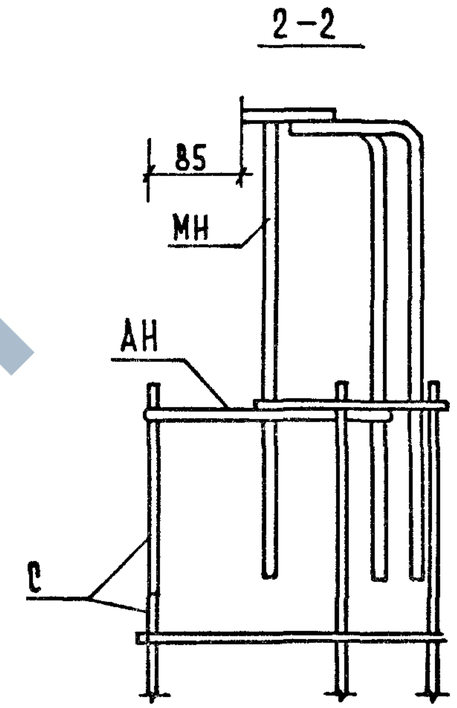

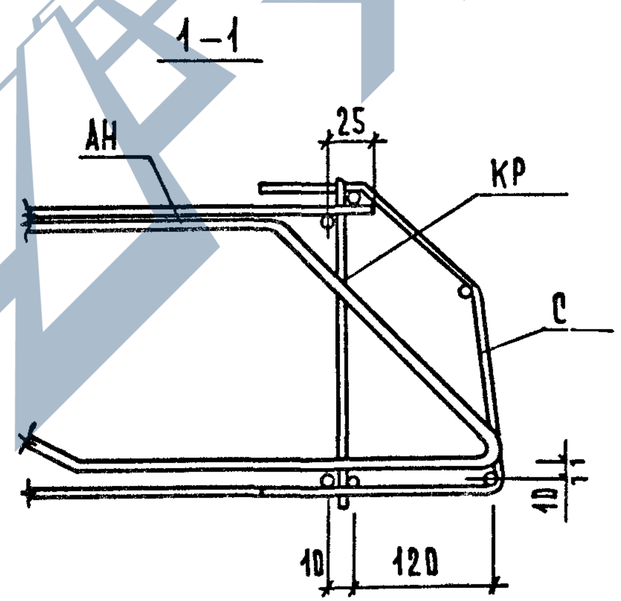

Места обозначенные знаком Х сварить.

1.090.1-1/88.1-1-К42	Лист 2

Инв. № подл. | Подпись и дата | Взам. инв. №

https://zavodjbi.com/

https://zavodjbi.com/

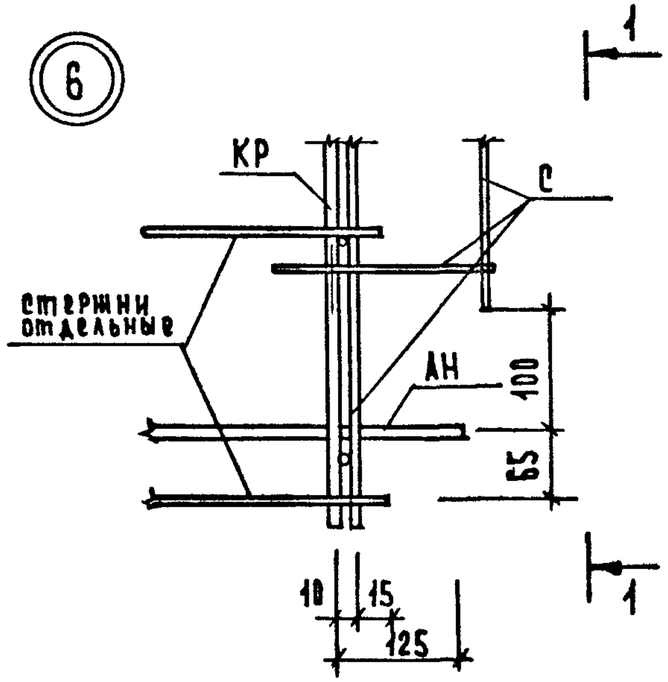

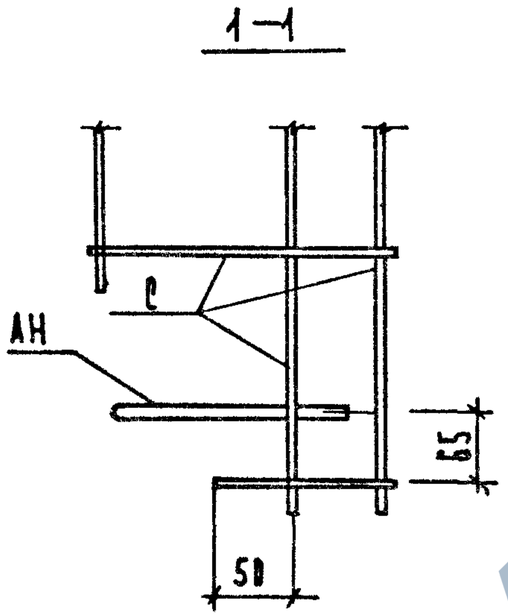

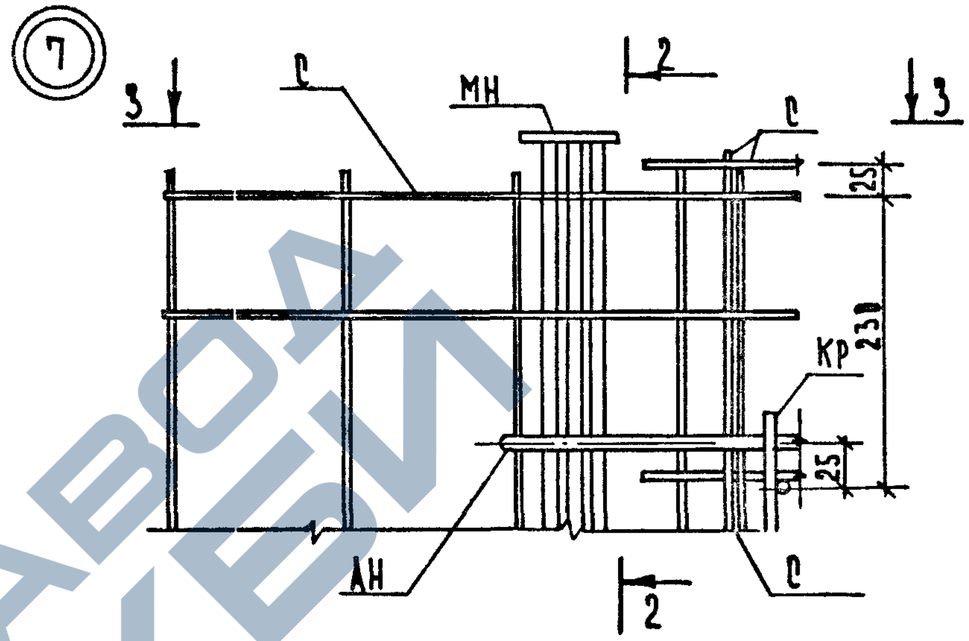

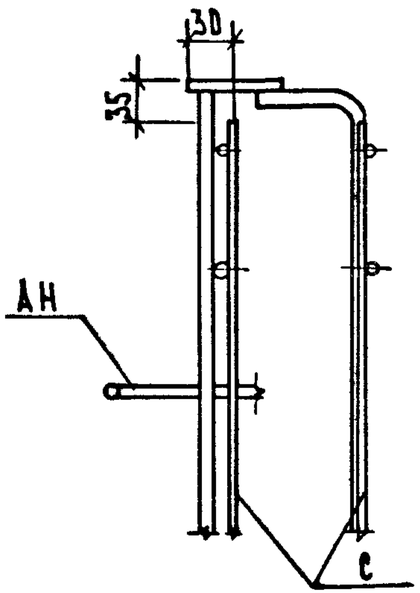

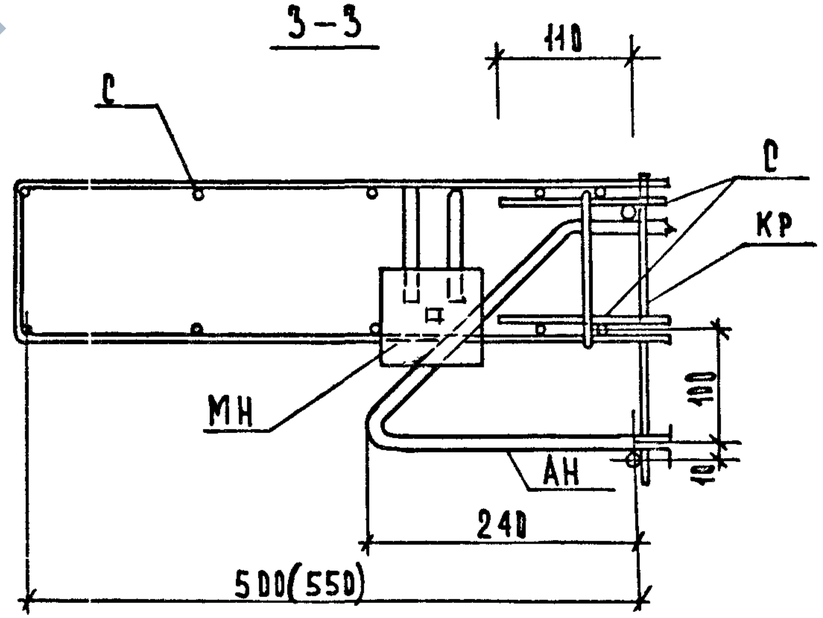

Инв.№подл. | Подп. и дата | Взам.инв.№

https://zavodjbi.com/

8

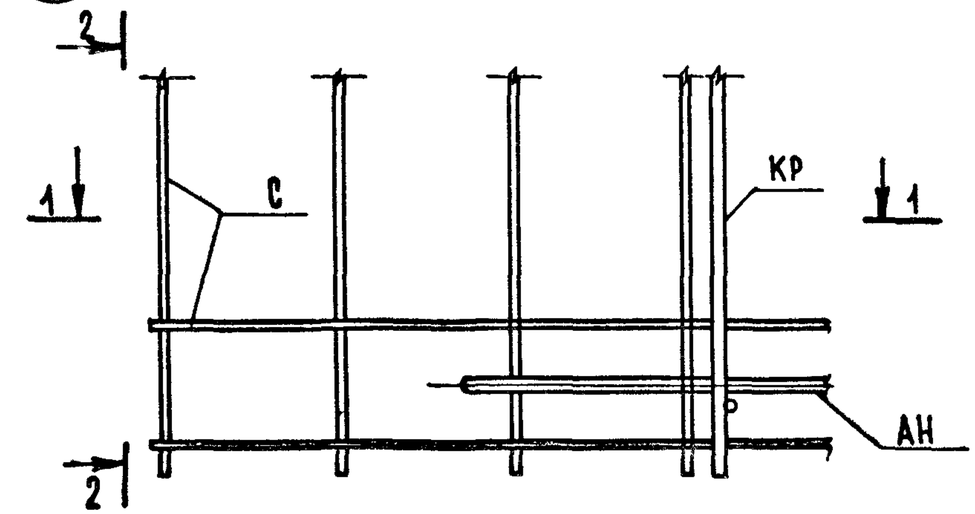

2-2

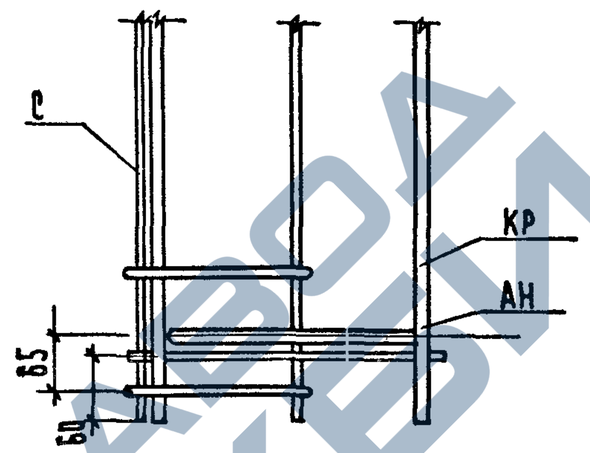

1-1

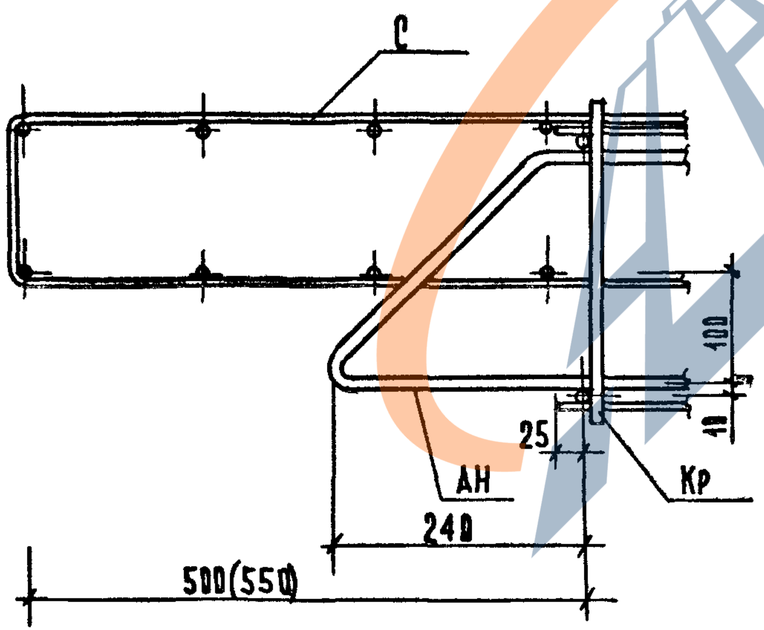

ЗАВОД ЖБИ

Инв. № подл.	Подпись и дата	Взам. инв. №

1.090.1-1/88.1-1-К42

Лист 4

https://zavodjbi.com/

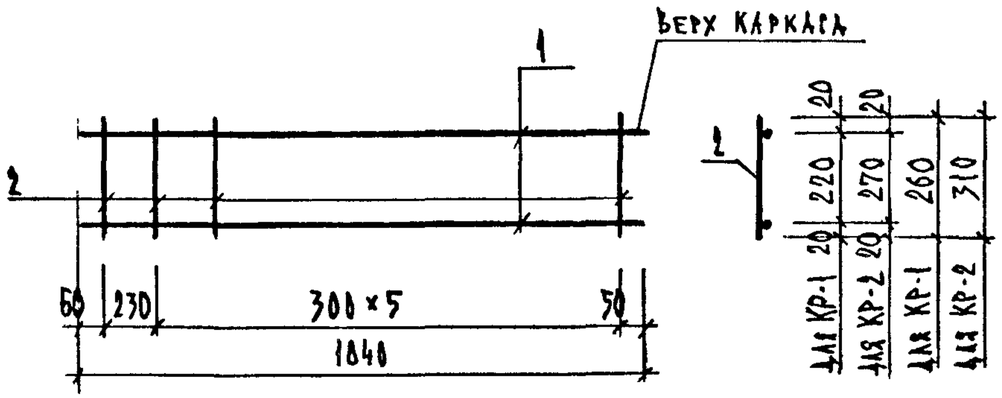

МАРКА ИЗДЕЛИЯ	ПОЗ.	СЕЧЕНИЕ ММ	ДЛИНА ММ	КОЛ.	МАССА КГ ПОЗ.	МАССА КГ ВСЕХ	МАССА КГ ИЗДЕЛ.
КР-1	1	Ф6AIII	1840	2	0.41	0.82	0.98
	2	Ф4BPI	260	7	0.02	0.16	
КР-2	1	Ф6AIII	1840	2	0.41	0.82	1.01
	2	Ф4BPI	310	7	0.03	0.20	

1. АРМАТУРА КЛАССА A-III ПО ГОСТ 5781-82
2. АРМАТУРА КЛАССА BPI ПО ГОСТ 6727-80

НАЧ.ОТД	ВОЛЫНСКИЙ	
Н.КОНТР	ЕГОРОВ	
ГЛ.КОНСТ	ШАЦ	
Г И П	НИКОЛАЕВА	
Г И П	КОНОВАЛОВА	
ПРОВЕР	ЛУГОВАЯ	
РАЗРАБ	БЕРЛОВА	

1.090.1-1/88. 1-1-К 43

КАРКАСЫ ПЛОСКИЕ КР-1, КР-2

СТАДИЯ	ЛИСТ	ЛИСТОВ
Р		1

ЦНИИЭП торгово-бытовых зданий и туристских комплексов

САПР	ТЛП	РУК.ГР	ВИНОКУР
ТБЗТК	СП	СТ.ИНЖ	БУРЛАКОВА

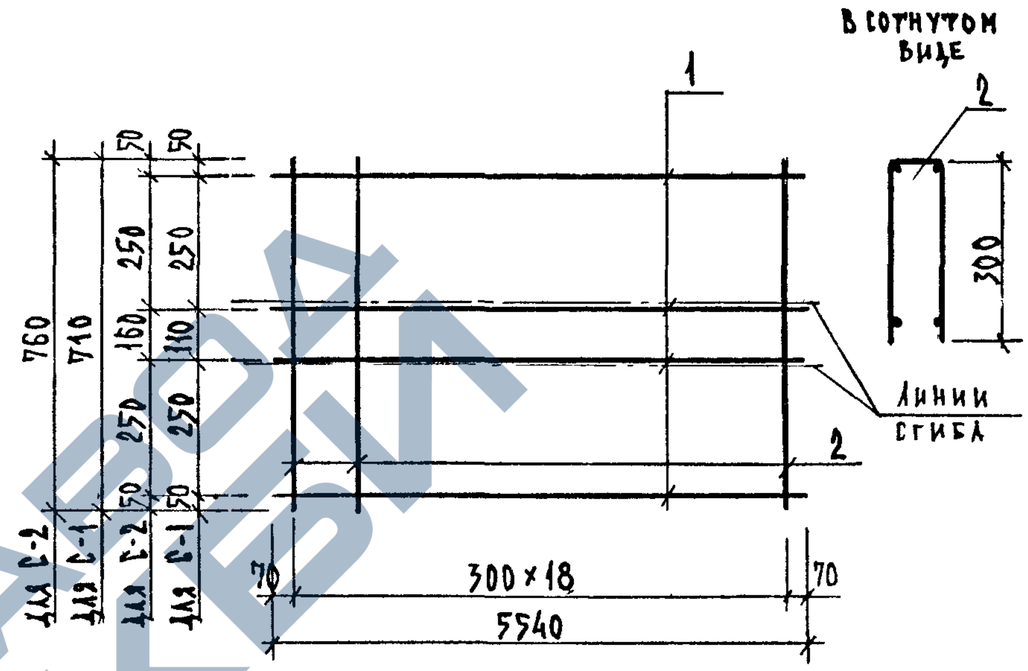

МАРКА ИЗДЕЛИЯ	ПОЗ.	СЕЧЕНИЕ ММ	ДЛИНА ММ	КОЛ.	МАССА КГ ПОЗ.	МАССА КГ ВСЕХ	МАССА КГ ИЗДЕЛ.
С-1	1	Ф6AIII	5540	4	1.23	4.92	6.79
	2	Ф5BPI	710	19	0.10	1.88	
С-2	1	Ф6AIII	5540	4	1.23	4.92	6.93
	2	Ф5BPI	760	19	0.11	2.01	

1. АРМАТУРА КЛАССА A-III ПО ГОСТ 5781-82
2. АРМАТУРА КЛАССА BPI ПО ГОСТ 6727-80

НАЧ.ОТД.	ВОЛЫНСКИЙ	
Н.КОНТР.	ЕГОРОВ	
ГЛ.КОНСТ	ШАЦ	
Г И П	НИКОЛАЕВА	
Г И П	КОНОВАЛОВА	
ПРОВЕР	ЛУГОВАЯ	
РАЗРАБ	БЕРЛОВА	

1.090.1-1/88. 1-1-К 44

СЕТКИ С-1, С-2

СТАДИЯ	ЛИСТ	ЛИСТОВ
Р		1

ЦНИИЭП торгово-бытовых зданий и туристских комплексов

ВЗАМ.ИНВ. | ПОДПИСЬ И ДАТА | ИНВ.ПОДЛ.

https://zavodjbi.com/

https://zavodjbi.com/

САПР	ТЛП	РУК.ГР.	ВИНОКУР
ТБЗТК	СП	СТ.ИНЖ	БУРЛАКОВА

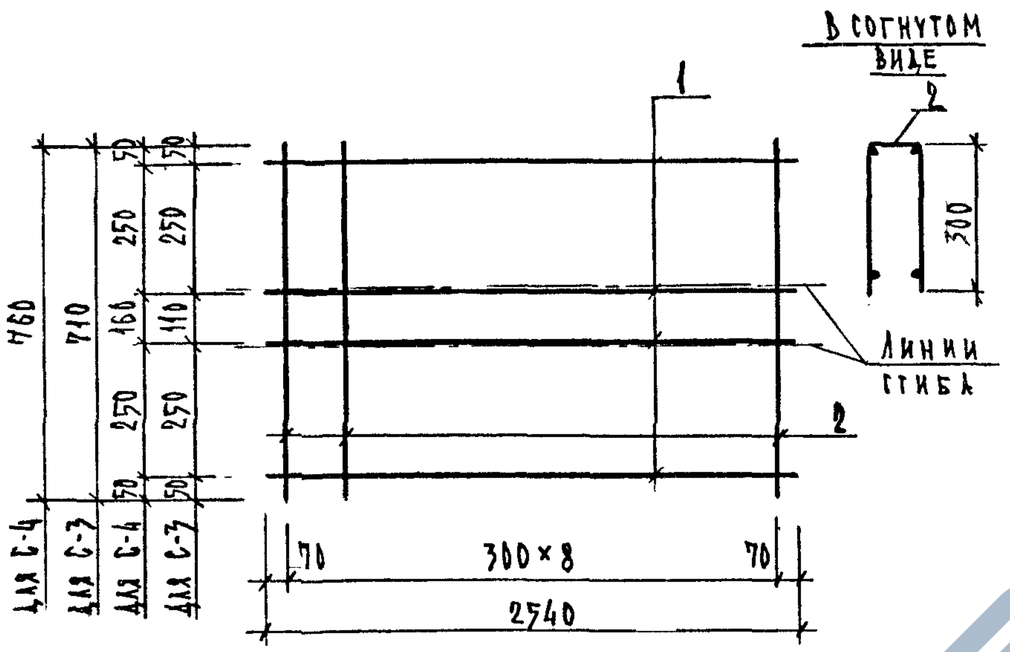

МАРКА ИЗДЕЛИЯ	ПОЗ.	СЕЧЕНИЕ ММ	ДЛИНА ММ	КОЛ.	МАССА КГ ПОЗ.	ВСЕХ	ИЗДЕЛ.
С-3	1	⌀6AIII	2540	4	0.56	2.26	3.14
	2	⌀5BPI	710	9	0.10	0.89	
С-4	1	⌀6AIII	2540	4	0.56	2.26	3.21
	2	⌀5BPI	760	9	0.11	0.95	

1. АРМАТУРА КЛАССА A-III ПО ГОСТ 5781-82
2. АРМАТУРА КЛАССА BPI ПО ГОСТ 6727-80

НАЧ.ОТД.	ВОЛЫНСКИЙ	
Н.КОНТР.	ЕГОРОВ	
ГЛ.КОНСТ	ШАЦ	
Г И П	НИКОЛАЕВА	
Г И П	КОНОВАЛОВА	
ПРОВЕР	ЛУГОВАЯ	
РАЗРАБ	БЕРЛОВА	

1.090.1-1/88. 1-1-К 45

СЕТКИ С-3, С-4

СТАДИЯ	ЛИСТ	ЛИСТОВ
Р		1

ЦНИИЭП торгово-бытовых зданий и туристских комплексов

ВЗАМ.ИНВ. | ПОДПИСЬ И ДАТА | ИНВ. ПОДЛ.

САПР	ТЛП	РУК.ГР.	ВИНОКУР
ТБЗТК	СП	СТ.ИНЖ	БУРЛАКОВА

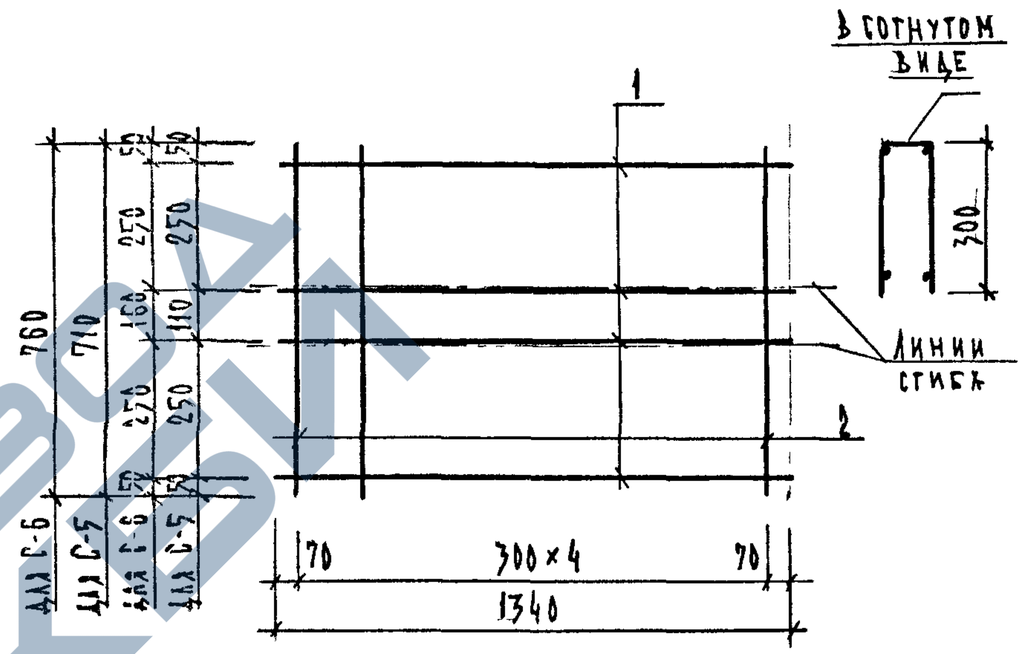

МАРКА ИЗДЕЛИЯ	ПОЗ.	СЕЧЕНИЕ ММ	ДЛИНА ММ	КОЛ.	МАССА КГ ПОЗ.	ВСЕХ	ИЗДЕЛ.
С-5	1	⌀6AIII	1340	4	0.30	1.19	1.68
	2	⌀5BPI	710	5	0.10	0.49	
С-6	1	⌀6AIII	1340	4	0.30	1.19	1.72
	2	⌀5BPI	760	5	0.11	0.53	

1. АРМАТУРА КЛАССА A-III ПО ГОСТ 5781-82
2. АРМАТУРА КЛАССА BPI ПО ГОСТ 6727-80

НАЧ.ОТД.	ВОЛЫНСКИЙ	
Н.КОНТР.	ЕГОРОВ	
ГЛ.КОНСТ	ШАЦ	
Г И П	НИКОЛАЕВА	
Г И П	КОНОВАЛОВА	
ПРОВЕР	ЛУГОВАЯ	
РАЗРАБ	БЕРЛОВА	

1.090.1-1/88. 1-1-К 46

СЕТКИ С-5, С-6

СТАДИЯ	ЛИСТ	ЛИСТОВ
Р		1

ЦНИИЭП торгово-бытовых зданий и туристских комплексов

ВЗАМ.ИНВ. | ПОДПИСЬ И ДАТА | ИНВ. ПОДЛ.

https://zavodjbi.com/

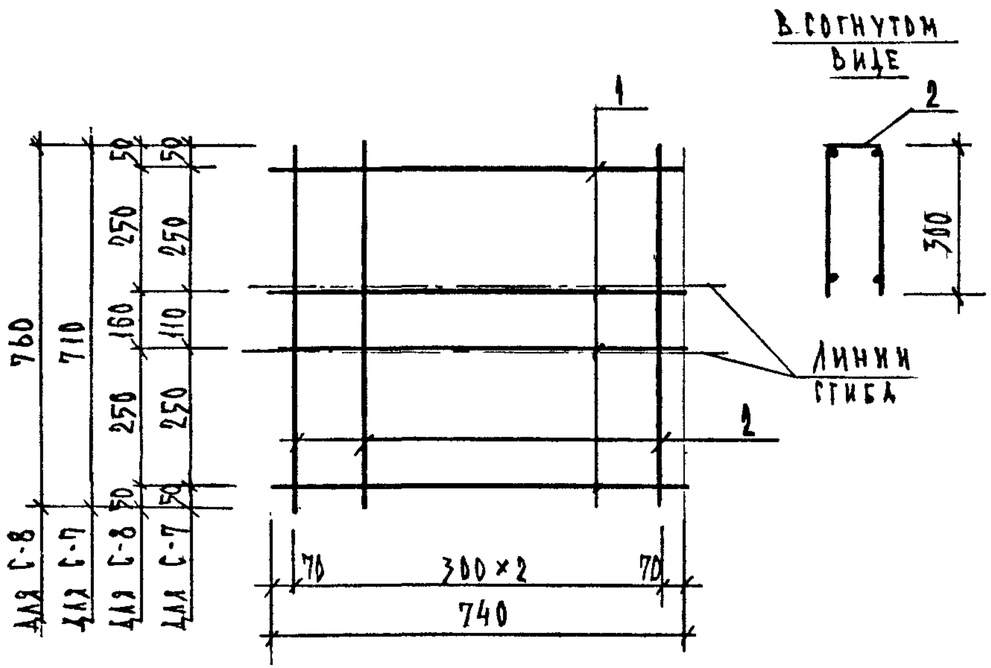

Марка изделия	Поз.	Сечение мм	Длина мм	Кол.	Масса кг: поз.	Масса кг: всех	Масса кг: издел.
С-7	1	Ф6АIII	740	4	0.16	0.66	0.95
	2	Ф5ВрI	710	3	0.10	0.30	
С-8	1	Ф6АIII	740	4	0.16	0.66	0.97
	2	Ф5ВрI	760	3	0.11	0.32	

1. Арматура класса А-III по ГОСТ 5781-82
2. Арматура класса ВрI по ГОСТ 6727-80

Нач.отд.	Волынский	
Н.контр.	Егоров	
Гл.конст	Шац	
Г И П	Николаева	
Г И П	Коновалова	
Провер	Луговая	
Разраб	Берлова	

1.090.1-1/88. 1-1-К 47

Сетки С-7, С-8

Стадия	Лист	Листов
Р		1

ЦНИИЭП торгово-бытовых зданий и туристских комплексов

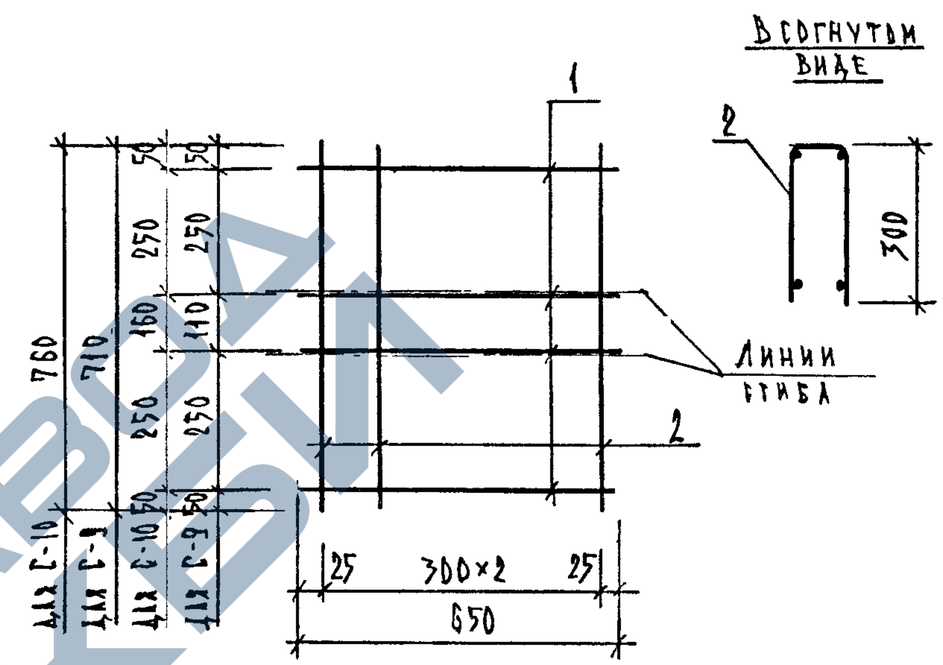

Марка изделия	Поз.	Сечение мм	Длина мм	Кол.	Масса кг: поз.	Масса кг: всех	Масса кг: издел.
С-9	1	Ф6АIII	650	4	0.14	0.58	0.87
	2	Ф5ВрI	710	3	0.10	0.30	
С-10	1	Ф6АIII	650	4	0.14	0.58	0.89
	2	Ф5ВрI	760	3	0.11	0.32	

1. Арматура класса А-III по ГОСТ 5781-82
2. Арматура класса ВрI по ГОСТ 6727-80

Нач.отд.	Волынский	
Н.контр.	Егоров	
Гл.конст	Шац	
Г И П	Николаева	
Г И П	Коновалова	
Провер	Луговая	
Разраб	Берлова	

1.090.1-1/88. 1-1-К 48

Сетки С-9, С-10

Стадия	Лист	Листов
Р		1

ЦНИИЭП торгово-бытовых зданий и туристских комплексов

https://zavodjbi.com/

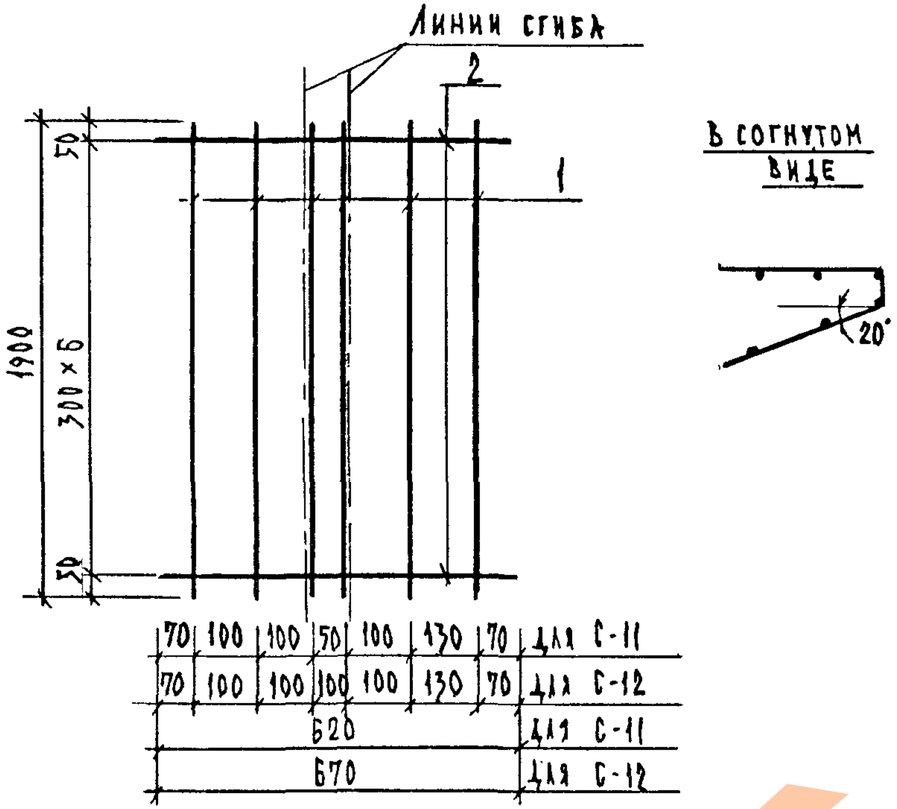

Марка изделия	поз.	Сечение мм	Длина мм	Кол.	Масса кг поз.	Масса кг всех	Масса кг издел.
С-11	1	Ф5ВРI	1900	7	0.26	1.85	2.24
	2	Ф4ВРI	620	7	0.06	0.39	
С-12	1	Ф5ВРI	1900	7	0.26	1.85	2.27
	2	Ф4ВРI	670	7	0.06	0.42	

Арматура класса ВрI по ГОСТ 6727-80

Нач.отд.	Волынский	
Н.контр.	Егоров	
Гл.конст	Шац	
Г И П	Николаева	
Г И П	Коновалова	
Провер	Луговая	
Разраб	Берлова	

1.090.1-1/88.1-1-К 49

Сетки С-11, С-12

Стадия	Лист	Листов
Р		1

ЦНИИЭП торгово-бытовых зданий и туристских комплексов

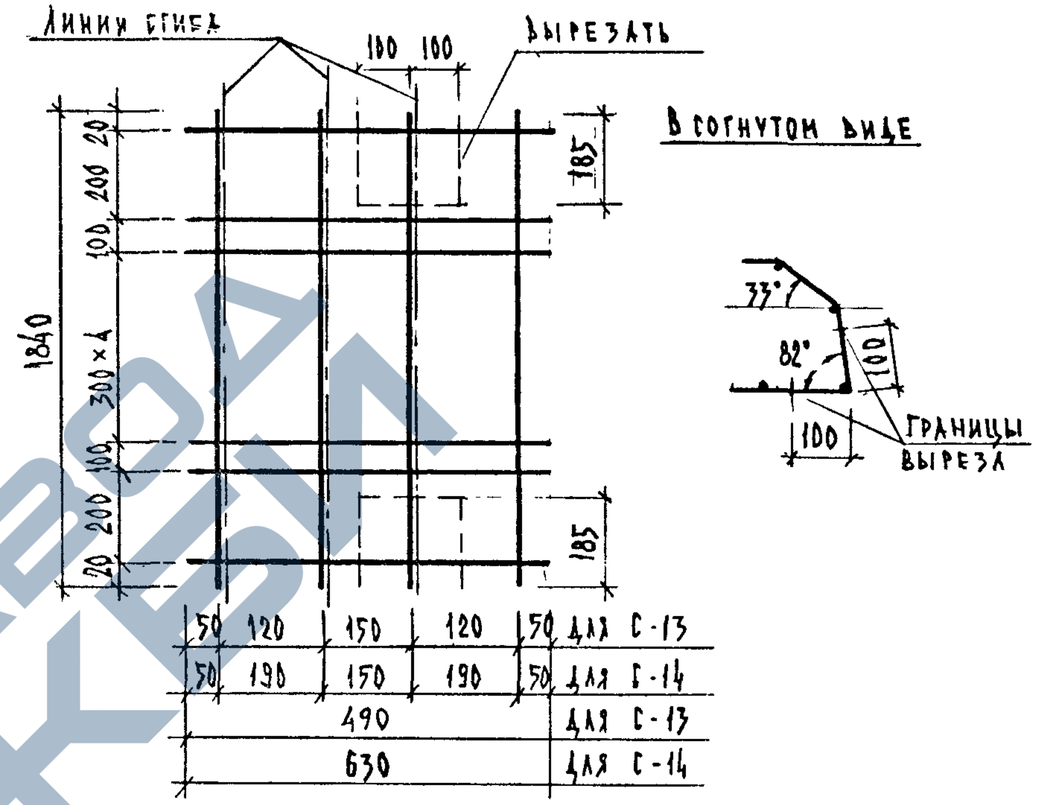

Марка изделия	поз.	Сечение мм	Длина мм	Кол.	Масса кг поз.	Масса кг всех	Масса кг издел.
С-13	1	Ф5ВРI	1840	4	0.26	1.02	1.42
	2	Ф4ВРI	490	9	0.04	0.40	
С-14	1	Ф5ВРI	1840	4	0.26	1.02	1.50
	2	Ф4ВРI	630	9	0.05	0.48	

Арматура класса ВрI по ГОСТ 6727-80

Нач.отд.	Волынский	
Н.контр.	Егоров	
Гл.конст	Шац	
Г И П	Николаева	
Г И П	Коновалова	
Провер	Луговая	
Разраб	Берлова	

1.090.1-1/88.1-1-К 50

Сетки С-13, С-14

Стадия	Лист	Листов
Р		1

ЦНИИЭП торгово-бытовых зданий и туристских комплексов

ЗАВОД ЖБИ
https://zavodjbi.com/

https://zavodjbi.com/

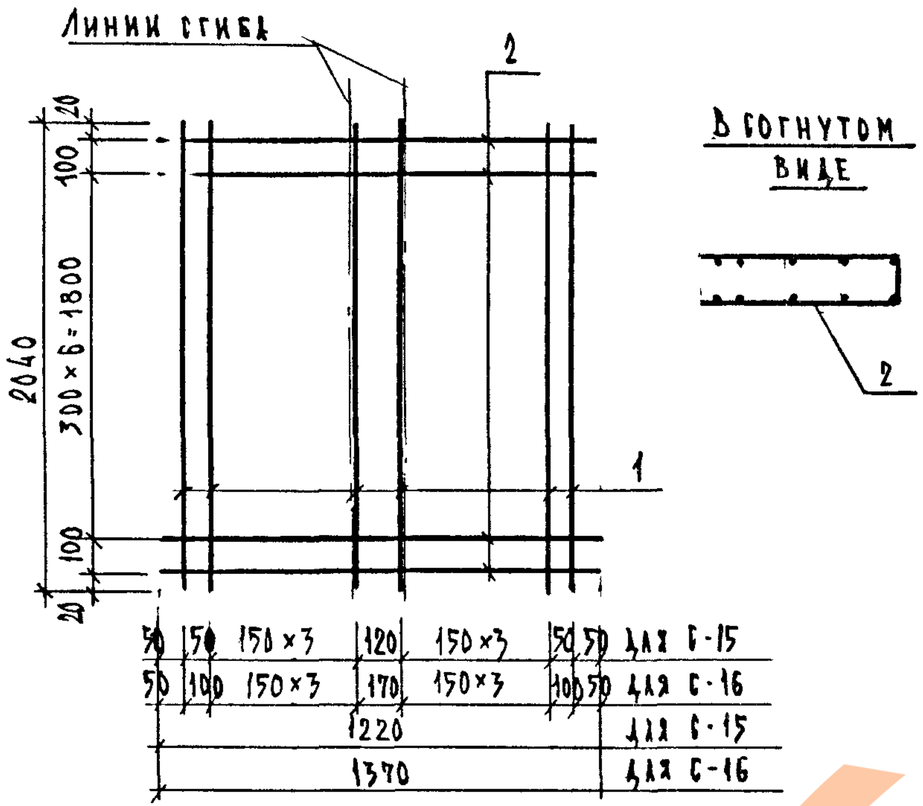

Марка изделия	Поз.	Сечение мм	Длина мм	Кол.	Масса кг поз.	Масса кг всех	Масса кг издел.
С-15	1	Ø5ВрI	2040	10	0.28	2.84	3.82
	2	Ø4ВрI	1220	9	0.11	0.99	
С-16	1	Ø5ВрI	2040	10	0.28	2.84	3.95
	2	Ø4ВрI	1370	9	0.12	1.11	

Арматура класса ВрI по ГОСТ 8727-80

Нач.отд.	Волынский	
Н.контр.	Егоров	
Гл.конст	Шац	
Г И П	Николаева	
Г И П	Коновалова	
Провер	Луговая	
Разраб	Берлова	

1.090.1-1/88.1-1-К 51

Сетки С-15, С-16

Стадия	Лист	Листов
Р		1

ЦНИИЭП торгово-бытовых зданий и туристских комплексов

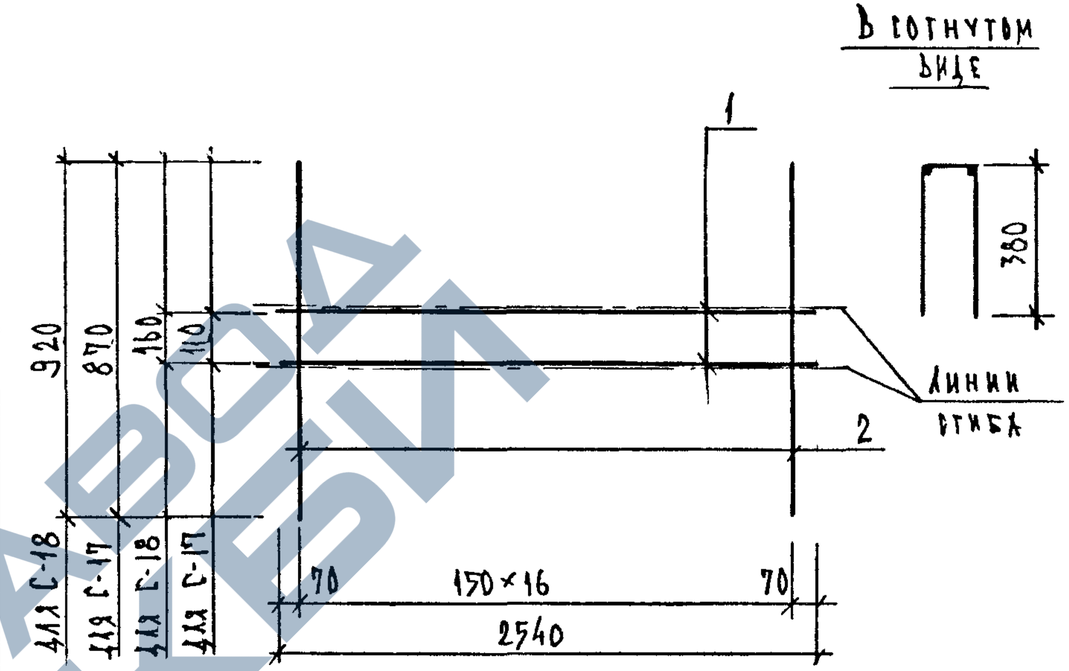

Марка изделия	Поз.	Сечение мм	Длина мм	Кол.	Масса кг поз.	Масса кг всех	Масса кг издел.
С-17	1	Ø8АIII	2540	2	1.00	2.01	4.06
	2	Ø5ВрI	870	17	0.12	2.06	
С-18	1	Ø8АIII	2540	2	1.00	2.01	4.18
	2	Ø5ВрI	920	17	0.13	2.17	

1. Арматура класса АIII по ГОСТ 5781-82
2. Арматура класса ВрI по ГОСТ 8727-80

Нач.отд.	Волынский	
Н.контр.	Егоров	
Гл.конст	Шац	
Г И П	Николаева	
Г И П	Коновалова	
Провер	Луговая	
Разраб	Берлова	

1.090.1-1/88.1-1-К 52

Сетки С-17, С-18

Стадия	Лист	Листов
Р		1

ЦНИИЭП торгово-бытовых зданий и туристских комплексов

https://zavodjbi.com/

https://zavodjbi.com/

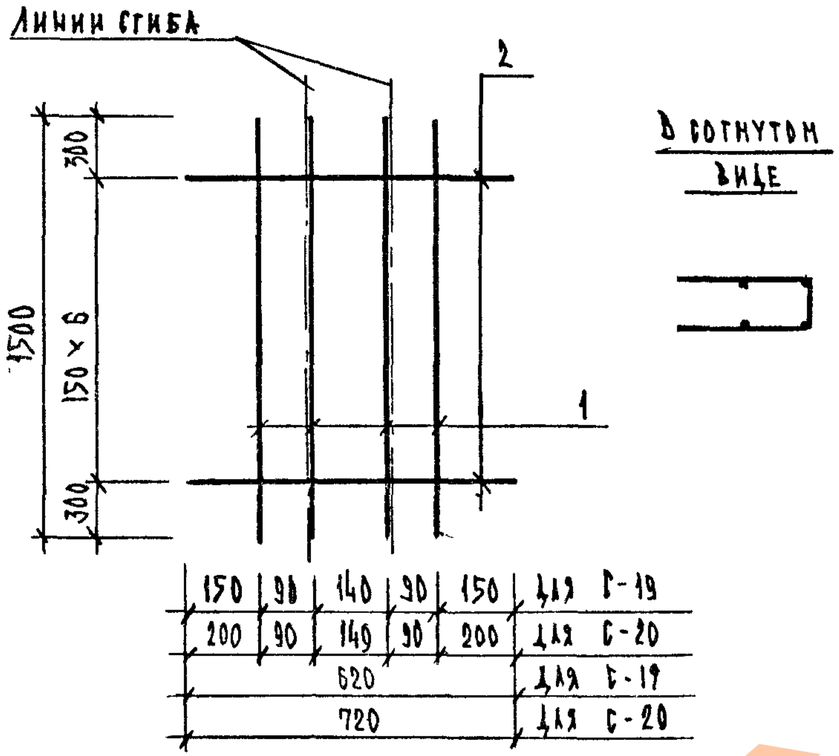

В согнутом виде

Марка изделия	поз.	Сечение мм	Длина мм	Кол.	Масса кг поз.	Масса кг всех	Масса кг издел.
С-19	1	Ø6AIII	1500	4	0.33	1.33	1.94
	2	Ø5BPI	620	7	0.09	0.60	
С-20	1	Ø6AIII	1500	4	0.33	1.33	2.03
	2	Ø5BPI	720	7	0.10	0.70	

1. Арматура класса A-III по ГОСТ 5781-82
2. Арматура класса BP-I по ГОСТ 6727-80

Нач.отд.	Волынский	
Н.контр.	Егоров	
Гл.конст	Шац	
Г И П	Николаева	
Г И П	Коновалова	
Провер	Луговая	
Разраб	Берлова	

1.090.1-1/88. 1-1-К 53

Сетки С-19, С-20

Стадия	Лист	Листов
Р		1

ЦНИИЭП торгово-бытовых зданий и туристских комплексов

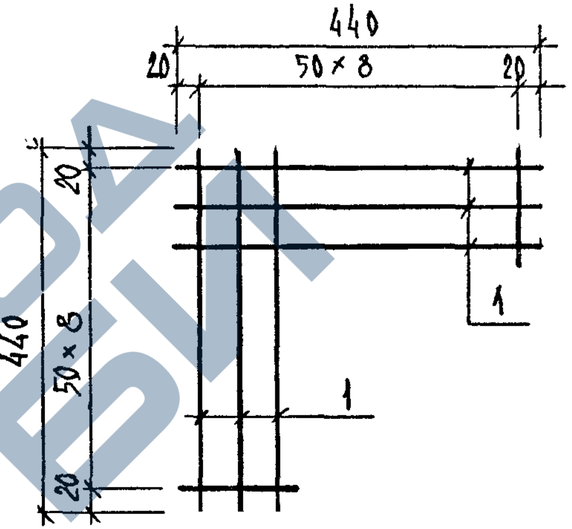

Марка изделия	поз.	Сечение мм	Длина мм	Кол.	Масса кг поз.	Масса кг всех	Масса кг издел.
С-21	1	Ø4BPI	440	6	0.04	0.24	0.24

Арматура класса BP-I по ГОСТ 6727-80

Нач.отд.	Волынский	
Н.контр.	Егоров	
Гл.конст	Шац	
Г И П	Николаева	
Г И П	Коновалова	
Провер	Луговая	
Разраб	Берлова	

1.090.1-1/88. 1-1-К 54

Сетка С-21

Стадия	Лист	Листов
Р		1

ЦНИИЭП торгово-бытовых зданий и туристских комплексов

https://zavodjbi.com/

https://zavodjbi.com/

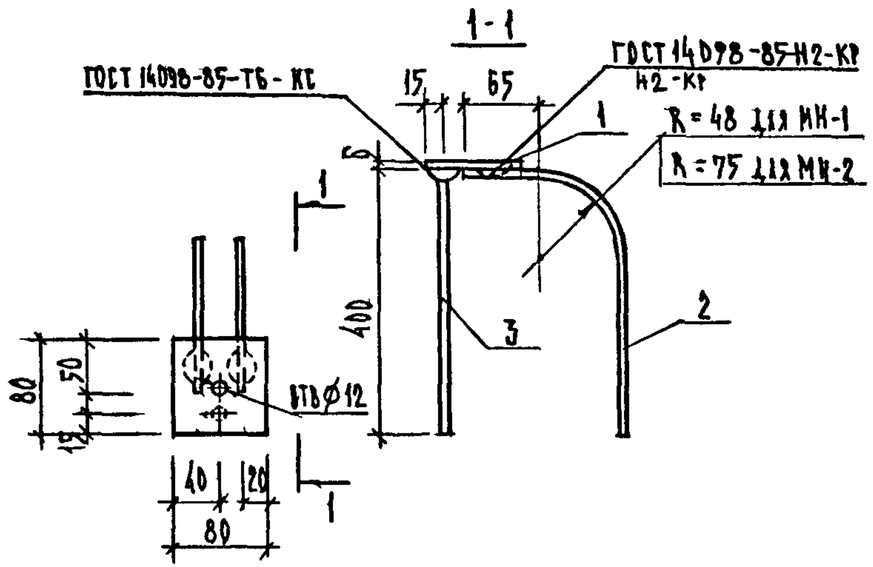

МАРКА СБОРНОГО АРМАТУРН ИЗДЕЛИЯ	ПОЗ.	МАРКА АРМАТУРНОГО ИЗДЕЛИЯ	КОЛ.	МАССА КГ 1 ШТ	МАССА КГ ВСЕГО	ОБОЗНАЧЕНИЕ ДОКУМЕНТА
МН-1	1	-80 X 6	1	0.30	0.30	Б.Ч.
	2	ОС-1	2	0.38	0.77	К 60
	3	Ø8AIII L= 400	1	0.16	0.16	В.Ч
	ИТОГО: 1.23					
МН-2	1	-80 X 6	1	0.30	0.30	Б.Ч
	2	ОС-2	2	0.40	0.79	К 60
	3	Ø8AIII L= 400	1	0.16	0.16	В.Ч
	ИТОГО: 1.25					

1. АРМАТУРА КЛАССА А-III ПО ГОСТ 5781-82
2. ПРОКАТ · ПО ГОСТ 103-76

НАЧ.ОТД.	ВОЛЫНСКИЙ	
Н.КОНТР.	ЕГОРОВ	
ГЛ.КОНСТ	ШАЦ	
ГИП	НИКОЛАЕВА	
ГИП	КОНОВАЛОВА	
ПРОВЕР	ЛУГОВАЯ	
РАЗРАБ	БЕРЛОВА	

1.090.1-1/88. 1-1-К55

ЗАКЛАДНЫЕ ИЗДЕЛИЯ МН-1, МН-2

СТАДИЯ	ЛИСТ	ЛИСТОВ
Р		1

ЦНИИЭП торгово-бытовых зданий и туристских комплексов

САПР	ВИНОКУР	
ТЕЗТК	БУРЛАКОВА	
Т/П	РУК.ГР.	
СП	СТ.ИНЖ	

МН-3

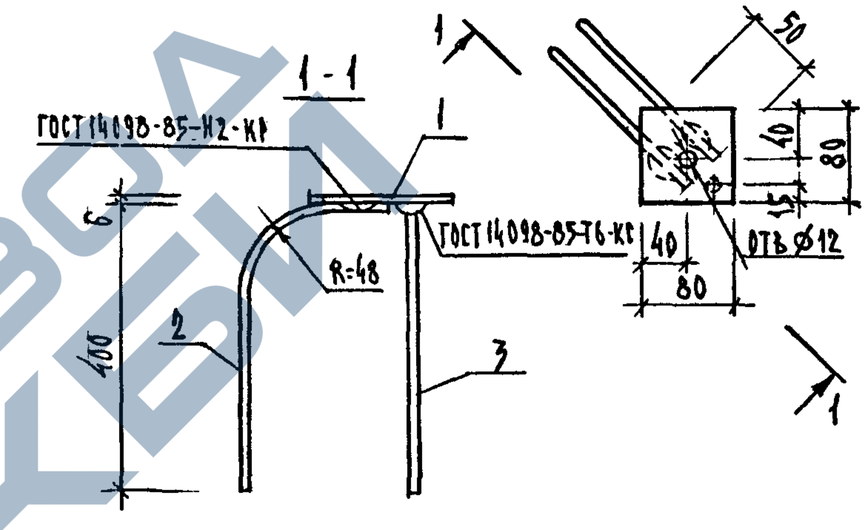

МАРКА СБОРНОГО АРМАТУРН ИЗДЕЛИЯ	ПОЗ.	МАРКА АРМАТУРНОГО ИЗДЕЛИЯ	КОЛ.	МАССА КГ 1 ШТ	МАССА КГ ВСЕГО	ОБОЗНАЧЕНИЕ ДОКУМЕНТА
МН-3	1	-80 X 6	1	0.30	0.30	Б.Ч
	2	ОС-1	2	0.38	0.77	К 60
	3	Ø8AIII L= 400	1	0.16	0.16	В.Ч
	ИТОГО: 1.23					

1. АРМАТУРА КЛАССА А-III ПО ГОСТ 5781-82
2. ПРОКАТ ПО ГОСТ 103-76

НАЧ.ОТД.	ВОЛЫНСКИЙ	
Н.КОНТР.	ЕГОРОВ	
ГЛ.КОНСТ	ШАЦ	
ГИП	НИКОЛАЕВА	
ГИП	КОНОВАЛОВА	
ПРОВЕР	ЛУГОВАЯ	
РАЗРАБ	БЕРЛОВА	

1.090.1-1/88. 1-1-К56

ЗАКЛАДНОЕ ИЗДЕЛИЕ МН-3

СТАДИЯ	ЛИСТ	ЛИСТОВ
Р		1

ЦНИИЭП торгово-бытовых зданий и туристских комплексов

ВЗАМ.ИНВ. | ПОДПИСЬ И ДАТА | ИНВ. ПОДЛ.

ЗАВОД ЖБИ

https://zavodjbi.com/

САПР	ТБЗТК	
ТЛП	СП	
РУК ГР	СТ ИНЖ	ВИНОКУР
		БУРЛАКОВА

МН-4

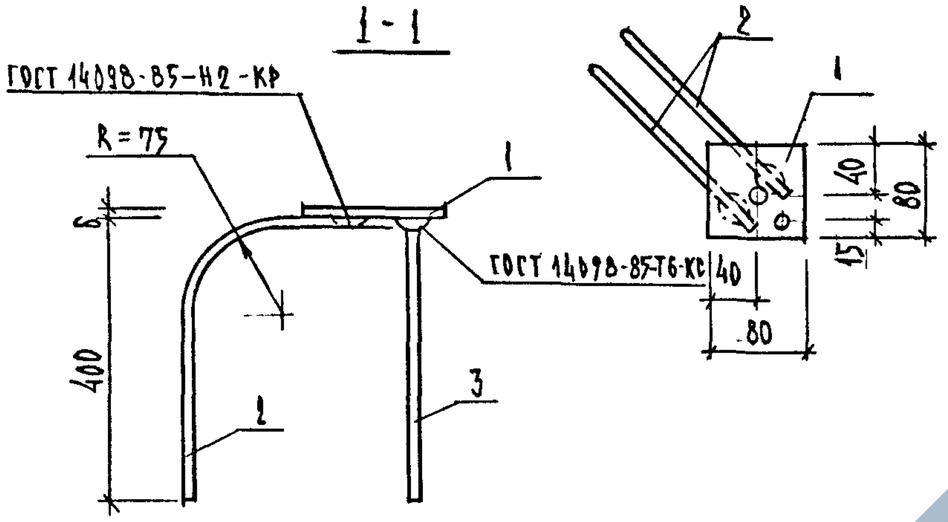

МАРКА СБОРНОГО АРМАТУРН ИЗДЕЛИЯ	ПОЗ.	МАРКА АРМАТУРНОГО ИЗДЕЛИЯ	КОЛ.	МАССА КГ 1 ШТ	МАССА КГ ВСЕГО	ОБОЗНАЧЕНИЕ ДОКУМЕНТА
МН-4	1	-80 X 6	1	0.30	0.30	
	2	ОС-2	2	0.40	0.79	К 60
	3	Ф8АIII L= 400	1	0.16	0.16	Б.4
		ИТОГО:			1.25	

1. АРМАТУРА КЛАССА А-III ПО ГОСТ 5781-82
2. ПРОКАТ ПО ГОСТ 103-76

НАЧ ОТД.	ВОЛЫНСКИЙ	
Н.КОНТР.	ЕГОРОВ	
ГЛ.КОНСТ	ШАЦ	
Г И П	НИКОЛАЕВА	
Г И П	КОНОВАЛОВА	
ПРОВЕР	ЛУГОВАЯ	
РАЗРАБ	БЕРЛОВА	

1.090.1-1/88. 1-1-К 57

ЗАКЛАДНОЕ ИЗДЕЛИЕ МН-4

СТАДИЯ	ЛИСТ	ЛИСТОВ
Р		1

ЦНИИЭП торгово-бытовых зданий и туристских комплексов

САПР	ТБЗТК	
ТЛП	СП	
РУК.ГР.	СТ.ИНЖ.	ВИНОКУР
		БУРЛАКОВА

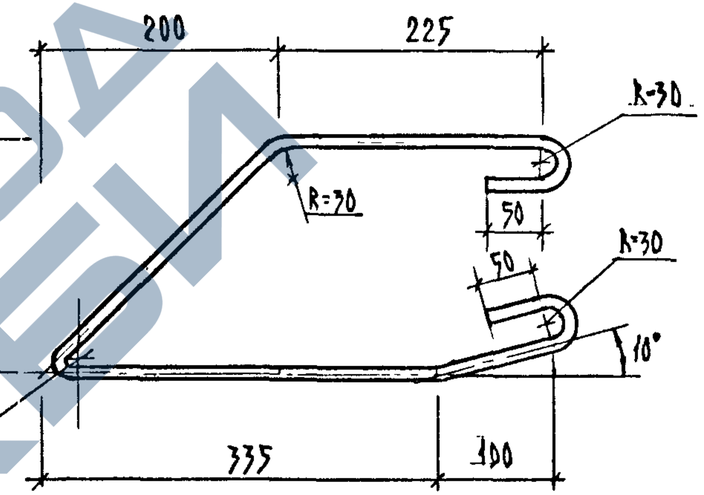

МАРКА ИЗДЕЛИЯ	ПОЗ.	СЕЧЕНИЕ ММ	ДЛИНА ММ	КОЛ.	МАССА КГ ПОЗ.	МАССА КГ ВСЕХ	МАССА КГ ИЗДЕЛ.
АН	1	Ф12АI	1300	1	1.15	1.15	1.15

АРМАТУРА КЛАССА А-I ПО ГОСТ 5781-82

НАЧ.ОТД.	ВОЛЫНСКИЙ	
Н.КОНТР.	ЕГОРОВ	
ГЛ.КОНСТ	ШАЦ	
Г И П	НИКОЛАЕВА	
Г И П	КОНОВАЛОВА	
ПРОВЕР	ЛУГОВАЯ	
РАЗРАБ	БЕРЛОВА	

1.090.1-1/88. 1-1-К 58

АНКЕР АН

СТАДИЯ	ЛИСТ	ЛИСТОВ
Р		1

ЦНИИЭП торгово-бытовых зданий и туристских комплексов

ЗАВОД ЖБИ

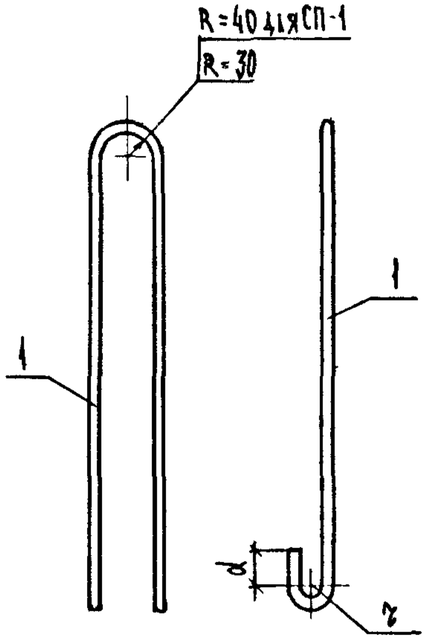

Марка	d(мм)	r(мм)
СП-1	70	40
СП-2	50	40
СП-3	50	30
СП-4	40	30
СП-5	30	30

Марка изделия	поз.	Сечение мм	Длина мм	кол.	Масса кг поз.	всех	издел.
СП-1	1	Ф20AI	2400	1	5.91	5.91	5.91
СП-2	1	Ф18AI	2120	1	4.24	4.24	4.24
СП-3	1	Ф14AI	1760	1	2.13	2.13	2.13
СП-4	1	Ф12AI	1480	1	1.31	1.31	1.31
СП-5	1	Ф10AI	1300	1	0.80	0.80	0.80

АРМАТУРА КЛАССА А-I ПО ГОСТ 5781-82

Нач.отд.	Волынский	
Н.контр.	Егоров	
Гл.конст	Шац	
Г И П	Николаева	
Г И П	Коновалова	
Провер	Луговая	
Разраб	Берлова	

1.090.1-1/88. 1-1-К 59

ПЕТЛИ СТРОПОВОЧНЫЕ
СП-1 ÷ СП-5

Стадия	Лист	Листов
Р		1

ЦНИИЭП торгово-бытовых зданий и туристских комплексов

ОС-1

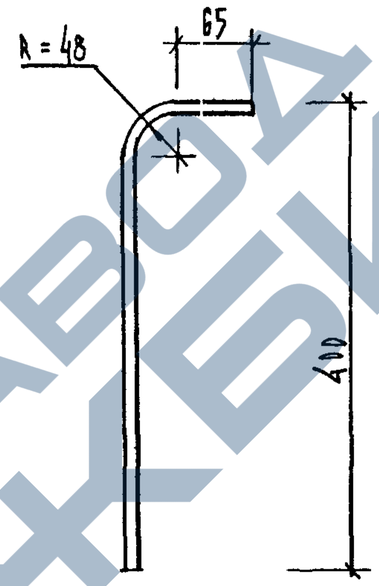

ОС-2

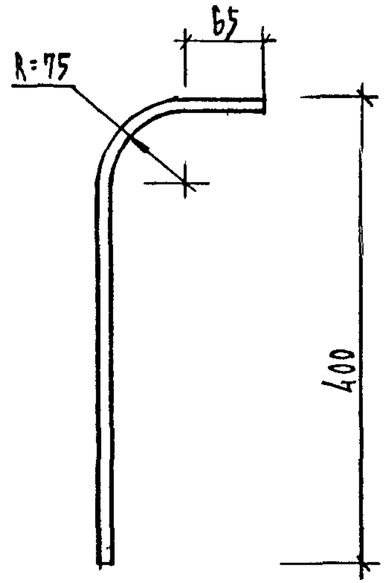

Марка изделия	поз.	Сечение мм	Длина мм	кол.	Масса кг поз.	всех	издел.
ОС-1	1	Ф8AIII	485	2	0.19	0.38	0.38
ОС-2	1	Ф8AIII	500	2	0.20	0.40	0.40

АРМАТУРА КЛАССА А-III ПО ГОСТ 5781-82

Нач.отд.	Волынский	
Н.контр.	Егоров	
Гл.конст	Шац	
Г И П	Николаева	
Г И П	Коновалова	
Провер	Луговая	
Разраб	Берлова	

1.090.1-1/88. 1-1-К 60

СТЕРЖНИ ОТДЕЛЬНЫЕ
ОС-1, ОС-2

Стадия	Лист	Листов
Р		1

ЦНИИЭП торгово-бытовых зданий и туристских комплексов

https://zavodjbi.com/

https://zavodjbi.com/

ВЕДОМОСТЬ РАСХОДА СТАЛИ НА 1 ЭЛЕМЕНТ, КГ

МАРКА ЭЛЕМЕНТА	ИЗДЕЛИЯ АРМАТУРНЫЕ										
	АРМАТУРА КЛАССА										ВСЕГО
	AIII		BPI			AI					
	ГОСТ 5781-82		ГОСТ 6727-80			ГОСТ 5781-82					
	⌀6	ИТОГО	⌀4	⌀5	ИТОГО	⌀12	⌀14	⌀18	⌀20	ИТОГО	
1ПСЦ 60.21.3,0	25.42	25.42	4.78	15.59	20.37	5.44	0.00	0.48	0.00	13.92	59.71
1ПСЦ 60.21.3,5	25.42	25.42	5.84	15.72	21.56	5.44	0.00	0.00	11.82	17.26	64.24
1ПСЦ 30.21.3,0	12.10	12.10	5.69	4.59	10.28	5.44	4.26	0.00	0.00	9.70	32.08
1ПСЦ 30.21.3,5	12.10	12.10	6.23	4.65	10.88	5.64	4.26	0.00	0.00	9.90	32.88

ПРОДОЛЖЕНИЕ ВЕДОМОСТИ

ИЗДЕЛИЯ ЗАКЛАДНЫЕ					
АРМАТУРА КЛАССА		ПРОКАТ		ВСЕГО	ОБЩИЙ РАСХОД
AIII					
ГОСТ 5781-82		ГОСТ 103-76			
⌀8	ИТОГО	-6 X 80	ИТОГО		
2.79	2.79	0.90	0.90	3.69	63.39
2.85	2.85	0.90	0.90	3.75	67.69
1.86	1.86	0.60	0.60	2.46	34.53
1.90	1.90	0.60	0.60	2.50	35.28

САПР | Т/Л1 | ВЕДИЖ | ВИЧКИР
ТБЗТК | СП | ВЕДИЖ | БУРЛАКОВА

ВЗАМИНВ. | ПОДПИСЬ И ДАТА | ИНВ. ПОДЛ.

НАЧ.ОТД.	ВОЛЬНСКИЙ	
Н.КОНТР.	ЕГОРОВ	
ГЛ.КОНСТ	ШАЦ	
Г И П	НИКОЛАЕВА	
Г И П	КОНОВАЛОВА	

1.090.1-1/88. 1-1-РС

ВЕДОМОСТЬ РАСХОДА СТАЛИ

СТАДИЯ	ЛИСТ	ЛИСТОВ
Р	1	10

ЦНИИЭП ТОРГОВО-БЫТОВЫХ ЗДАНИЙ ТУРИСТСКИХ КОМПЛЕКСОВ

23778 59

https://zavodjbi.com/

https://zavodjbi.com/

ВЕДОМОСТЬ РАСХОДА СТАЛИ НА 1 ЭЛЕМЕНТ, КГ

МАРКА ЭЛЕМЕНТА	ИЗДЕЛИЯ АРМАТУРНЫЕ										
	АРМАТУРА КЛАССА										
	AIII				BPI			AI			ВСЕГО
	ГОСТ 5781-82				ГОСТ 6727-80			ГОСТ 5781-82			
	⌀6	⌀8	⌀12	ИТОГО	⌀4	⌀5	ИТОГО	⌀10	⌀12	ИТОГО	
2ПСЦ 30.21.3.0	9.53	2.01	3.28	14.82	2.86	9.70	12.56	0.00	8.06	8.06	35.44
2ПСЦ 30.21.3.5	9.53	2.01	3.28	14.82	3.32	9.91	13.23	0.00	8.26	8.26	36.31
ПСЦ 18.21.3.0	7.75	0.00	0.00	7.75	3.62	4.19	7.81	1.60	5.44	7.04	22.60
ПСЦ 18.21.3.5	7.75	0.00	0.00	7.75	4.00	4.23	8.23	0.00	8.26	8.26	24.24

ПРОДОЛЖЕНИЕ ВЕДОМОСТИ

ИЗДЕЛИЯ ЗАКЛАДНЫЕ					ОБЩИЙ РАСХОД
АРМАТУРА КЛАССА		ПРОКАТ		ВСЕГО	
AIII					
ГОСТ 5781-82		ГОСТ 103-76			
⌀8	ИТОГО	-6 X 80	ИТОГО		
1.86	1.86	0.60	0.60	2.46	37.90
1.90	1.90	0.60	0.60	2.50	38.71
1.86	1.86	0.60	0.60	2.46	25.06
1.90	1.90	0.60	0.60	2.50	26.56

ЗАВОД ЖБИ

САПР	ТБЗТК
Т/П	СП
ВЕДИНЦ	ВЕДИНЦ
ВИНОКУР	БУРЛАКОВА

ИНВ. ПОДЛ.	
ПОДПИСЬ И ДАТА	
ВЗАМ.ИНВ.	

23778 60

https://zavodjbi.com/

https://zavodjbi.com/

ВЕДОМОСТЬ РАСХОДА СТАЛИ НА 1 ЭЛЕМЕНТ, КГ

МАРКА ЭЛЕМЕНТА	ИЗДЕЛИЯ АРМАТУРНЫЕ									ВСЕГО
	АРМАТУРА КЛАССА									
	AIII		BPI			AI				
	ГОСТ 5781-82		ГОСТ 6727-80			ГОСТ 5781-82				
	ø6	ИТОГО	ø4	ø5	ИТОГО	ø10	ø12	ø14	ИТОГО	
ПСЦ 12.21.3.0	4.76	4.76	2.49	4.00	6.49	1.60	5.44	0.00	7.04	18.29
ПСЦ 12.21.3.5	4.76	4.76	2.75	4.02	6.77	1.60	5.64	0.00	7.24	18.77
1ПСЦ 29.21.3.0	12.92	12.92	5.86	3.76	9.62	0.00	5.40	4.26	9.66	32.20
1ПСЦ 29.21.3.5	12.92	12.92	6.49	3.82	10.31	0.00	5.63	4.26	9.89	33.12

ПРОДОЛЖЕНИЕ ВЕДОМОСТИ

ИЗДЕЛИЯ ЗАКЛАДНЫЕ				ВСЕГО	ОБЩИЙ РАСХОД
АРМАТУРА КЛАССА		ПРОКАТ			
AIII					
ГОСТ 5781-82		ГОСТ 103-76			
ø8	ИТОГО	-6 X 80	ИТОГО		
1.86	1.86	0.60	0.60	2.46	20.74
1.90	1.90	0.60	0.60	2.50	21.21
1.86	1.86	0.60	0.60	2.46	34.65
1.90	1.90	0.60	0.60	2.50	35.47

https://zavodjbi.com/

https://zavodjbi.com/

ВЕДОМОСТЬ РАСХОДА СТАЛИ НА 1 ЭЛЕМЕНТ, КГ

МАРКА ЭЛЕМЕНТА	ИЗДЕЛИЯ АРМАТУРНЫЕ									ВСЕГО
	АРМАТУРА КЛАССА									
	AIII		BPI			AI				
	ГОСТ 5781-82		ГОСТ 6727-80			ГОСТ 5781-82				
	⌀6	ИТОГО	⌀4	⌀5	ИТОГО	⌀10	⌀12	⌀14	ИТОГО	
2ПСЦ 29.21.3.0	12.92	12.92	5.86	3.76	9.62	0.00	5.40	4.26	9.66	32.20
2ПСЦ 29.21.3.5	12.92	12.92	6.49	3.82	10.31	0.00	5.63	4.26	9.89	33.12
1ПСЦ 17.21.3.0	7.75	7.75	3.76	3.36	7.12	1.60	5.40	0.00	7.00	21.87
1ПСЦ 17.21.3.5	7.75	7.75	4.19	3.40	7.59	0.00	8.25	0.00	8.25	23.59

ПРОДОЛЖЕНИЕ ВЕДОМОСТИ

ИЗДЕЛИЯ ЗАКЛАДНЫЕ				ВСЕГО	ОБЩИЙ РАСХОД
АРМАТУРА КЛАССА		ПРОКАТ			
AIII					
ГОСТ 5781-82		ГОСТ 103 -78			
⌀8	ИТОГО	-6 X 80	ИТОГО		
1.86	1.86	0.60	0.60	2.46	34.65
1.90	1.90	0.60	0.60	2.50	35.47
1.86	1.86	0.60	0.60	2.46	24.33
1.90	1.90	0.60	0.60	2.50	26.01

ВИНОКУР БИРЛАКОВА
ВЕДИНА ВЕДИНА
Т/П СП
САПР ГЕЗТК

ВЗАМ.ИНВ. ПОДПИСЬ И ДАТА ИНВ. ПОДЛ.

1.090.1-1/88. 1-1-РС

ЛИСТ 4

https://zavodjbi.com/

https://zavodjbi.com/

ВЕДОМОСТЬ РАСХОДА СТАЛИ НА 1 ЭЛЕМЕНТ, КГ

МАРКА ЭЛЕМЕНТА	ИЗДЕЛИЯ АРМАТУРНЫЕ								ВСЕГО
	АРМАТУРА КЛАССА								
	AIII		BPI			AI			
	ГОСТ 5781-82		ГОСТ 6727-80			ГОСТ 5781-82			
	⌀6	ИТОГО	⌀4	⌀5	ИТОГО	⌀10	⌀12	ИТОГО	
2ПСЦ 17.21.3.0	7.75	7.75	3.76	3.36	7.12	1.60	5.40	7.00	21.87
2ПСЦ 17.21.3.5	7.75	7.75	2.50	13.41	15.91	0.00	8.06	8.06	31.72
1ПСЦ 11.21.3.0	4.76	4.76	2.50	3.17	5.67	1.60	5.40	7.00	17.43
1ПСЦ 11.21.3.5	4.76	4.76	2.81	3.19	6.00	1.60	5.63	7.23	17.99

ПРОДОЛЖЕНИЕ ВЕДОМОСТИ

ИЗДЕЛИЯ ЗАКЛАДНЫЕ				ВСЕГО	ОБЩИЙ РАСХОД
АРМАТУРА КЛАССА		ПРОКАТ			
AIII					
ГОСТ 5781-82		ГОСТ 103-76			
⌀8	ИТОГО	-6 X 80	ИТОГО		
1.86	1.86	0.60	0.60	2.46	24.33
1.90	1.90	0.60	0.60	2.50	26.01
1.86	1.86	0.60	0.60	2.46	19.88
1.90	1.90	0.60	0.60	2.50	20.43

23778 63

https://zavodjbi.com/

https://zavodjbi.com/

ГИП	ВИНОКУР
ВЕД.ИНЖ.	БУРЛАКОВА
Т/П	ВЕД.ИНЖ.
СП	
САПР	ГБЗТК

ВЕДОМОСТЬ РАСХОДА СТАЛИ НА 1 ЭЛЕМЕНТ, КГ

МАРКА ЭЛЕМЕНТА	ИЗДЕЛИЯ АРМАТУРНЫЕ									
	АРМАТУРА КЛАССА									ВСЕГО
	AIII		BPI			AI				
	ГОСТ 5781-82		ГОСТ 6727-80			ГОСТ 5781-82				
	⌀6	ИТОГО	⌀4	⌀5	ИТОГО	⌀10	⌀12	⌀14	ИТОГО	
2ПСЦ 11.21.3.0	4.76	4.76	2.50	3.17	5.67	1.60	5.40	0.00	7.00	17.43
2ПСЦ 11.21.3.5	4.76	4.76	2.81	3.19	6.00	1.60	5.63	0.00	7.23	17.99
2ПСЦ 33.21.3.0	12.92	12.92	6.58	5.58	12.16	0.00	5.40	4.26	9.66	34.74
2ПСЦ 33.21.3.5	12.92	12.92	7.25	5.64	12.89	0.00	5.63	4.26	9.89	35.70

ПРОДОЛЖЕНИЕ ВЕДОМОСТИ

ИЗДЕЛИЯ ЗАКЛАДНЫЕ					ОБЩИЙ РАСХОД
АРМАТУРА КЛАССА		ПРОКАТ		ВСЕГО	
AIII					
ГОСТ 5781-82		ГОСТ 103-76			
⌀8	ИТОГО	-6 X 80	ИТОГО		
1.86	1.86	0.60	0.60	2.46	19.88
1.90	1.90	0.60	0.60	2.50	20.43
1.86	1.86	0.60	0.60	2.46	37.18
1.90	1.90	0.60	0.60	2.50	38.34

ВЗАМ.ИНВ.	
ПОДПИСЬ И ДАТА	
ИНВ. ПОДЛ.	

23778 64

https://zavodjbi.com/

https://zavodjbi.com/

ВЕДОМОСТЬ РАСХОДА СТАЛИ НА 1 ЭЛЕМЕНТ, КГ

МАРКА ЭЛЕМЕНТА	ИЗДЕЛИЯ АРМАТУРНЫЕ									
	АРМАТУРА КЛАССА									ВСЕГО
	AIII		BPI			AI				
	ГОСТ 5781-82		ГОСТ 6727-80			ГОСТ 5781-82				
	⌀6	ИТОГО	⌀4	⌀5	ИТОГО	⌀10	⌀12	⌀14	ИТОГО	
3ПСЦ 33.21.3.0	12.92	12.92	6.58	5.58	12.16	0.00	5.40	4.26	9.66	34.74
3ПСЦ 33.21.3.5	12.92	12.92	7.25	5.64	12.89	0.00	5.63	4.26	9.89	35.70
2ПСЦ 21.21.3.0	7.75	7.75	4.26	5.18	9.44	1.60	5.40	0.00	7.00	24.19
2ПСЦ 21.21.3.5	7.75	7.75	4.73	5.22	9.95	0.00	7.25	0.00	7.25	24.95

ПРОДОЛЖЕНИЕ ВЕДОМОСТИ

ИЗДЕЛИЯ ЗАКЛАДНЫЕ					ОБЩИЙ РАСХОД
АРМАТУРА КЛАССА		ПРОКАТ		ВСЕГО	
AIII					
ГОСТ 5781-82		ГОСТ 103-76			
⌀8	ИТОГО	-6 X 80	ИТОГО		
1.86	1.86	0.60	0.60	2.46	37.18
1.90	1.90	0.60	0.60	2.50	38.34
1.86	1.86	0.60	0.60	2.46	26.64
1.90	1.90	0.60	0.60	2.50	27.35

https://zavodjbi.com/

https://zavodjbi.com/

ВЕДОМОСТЬ РАСХОДА СТАЛИ НА 1 ЭЛЕМЕНТ, КГ

МАРКА ЭЛЕМЕНТА	ИЗДЕЛИЯ АРМАТУРНЫЕ								
	АРМАТУРА КЛАССА								ВСЕГО
	AIII		BPI			AI			
	ГОСТ 5781-82		ГОСТ 6727-80			ГОСТ 5781-82			
	⌀6	ИТОГО	⌀4	⌀5	ИТОГО	⌀10	⌀12	ИТОГО	
3ПСЦ 21.21.3.0	7.75	7.75	4.26	5.18	9.44	1.60	5.40	7.00	24.19
3ПСЦ 21.21.3.5	7.75	7.75	4.73	5.22	9.95	0.00	7.25	7.25	24.95
2ПСЦ 15.21.3.0	4.76	4.76	2.96	4.99	7.95	1.60	5.40	7.00	19.71
2ПСЦ 15.21.3.5	4.76	4.76	3.31	5.01	8.32	1.60	5.63	7.23	20.31

ПРОДОЛЖЕНИЕ ВЕДОМОСТИ

ИЗДЕЛИЯ ЗАКЛАДНЫЕ					ОБЩИЙ РАСХОД
АРМАТУРА КЛАССА		ПРОКАТ		ВСЕГО	
AIII					
ГОСТ 5781-82		ГОСТ 103-76			
⌀8	ИТОГО	-6 X 80	ИТОГО		
1.86	1.86	0.60	0.60	2.46	26.64
1.90	1.90	0.60	0.60	2.50	27.35
1.86	1.86	0.60	0.60	2.46	22.15
1.90	1.90	0.60	0.60	2.50	22.71

САПР | ТЛП | ВЕДУЩ. | ВИНОКУР
ГЕЗТК | СП | ВЕДУЩ. | БУРЛАКОВА

ИНВ. ПОДЛ. | ПОДПИСЬ И ДАТА | ВЗАМ.ИНВ.

23778 66

https://zavodjbi.com/

https://zavodjbi.com/

ВЕДОМОСТЬ РАСХОДА СТАЛИ НА 1 ЭЛЕМЕНТ, КГ

МАРКА ЭЛЕМЕНТА	ИЗДЕЛИЯ АРМАТУРНЫЕ								
	АРМАТУРА КЛАССА								
	AIII		BPI			AI			ВСЕГО
	ГОСТ 5781-82		ГОСТ 6727-80			ГОСТ 5781-82			
	⌀6	ИТОГО	⌀4	⌀5	ИТОГО	⌀10	⌀12	ИТОГО	
3ПСЦ 15.21.3.0	4.76	4.76	2.96	4.99	7.95	1.60	5.40	7.00	19.71
3ПСЦ 15.21.3.5	4.76	4.76	3.31	5.01	8.32	1.60	5.63	7.23	20.31
1ПСЦ 14.21.3.0	4.76	4.76	2.97	4.16	7.13	1.60	5.40	7.00	18.89
1ПСЦ 14.21.3.5	4.76	4.76	3.37	4.18	7.55	1.60	5.63	7.23	19.54

ПРОДОЛЖЕНИЕ ВЕДОМОСТИ

ИЗДЕЛИЯ ЗАКЛАДНЫЕ					ОБЩИЙ РАСХОД
АРМАТУРА КЛАССА		ПРОКАТ		ВСЕГО	
AIII					
ГОСТ 5781-82		ГОСТ 103-76			
⌀8	ИТОГО	-6 X 80	ИТОГО		
1.86	1.86	0.60	0.60	2.46	22.15
1.90	1.90	0.60	0.60	2.50	22.71
1.86	1.86	0.60	0.60	2.46	21.33
1.90	1.90	0.60	0.60	2.50	21.98

ГИП ВИНОКУР
ГИП ВЕДЛИХ
ГАП СП
ГАПР ГБЗТК
ВЫРЛАКОВА
ВЕДЛИХ
ВЗАМ.ИНВ.
ПОДПИСЬ И ДАТА
ИНВ. ПОДЛ.
https://zavodjbi.com/

https://zavodjbi.com/

САПР	ТБЗТК
Т/П	СП
ВЕДИХ	ВЕДИХ
ВИНОКУР	БУРЛАКОВА

ВЕДОМОСТЬ РАСХОДА СТАЛИ НА 1 ЭЛЕМЕНТ, КГ

МАРКА ЭЛЕМЕНТА	ИЗДЕЛИЯ АРМАТУРНЫЕ									ВСЕГО
	АРМАТУРА КЛАССА									
	AIII		BPI			AI				
	ГОСТ 5781-82		ГОСТ 6727-80			ГОСТ 5781-82				
	⌀6	ИТОГО	⌀4	⌀5	ИТОГО	⌀10	⌀12	⌀14	ИТОГО	
2ПСЦ 14.21.3.0	4.76	4.76	2.97	4.16	7.13	1.60	5.40	0.00	7.00	18.89
2ПСЦ 14.21.3.5	4.76	4.76	3.37	4.18	7.55	1.60	5.63	0.00	7.23	19.54
ПСЦ 28.21.3.0	12.92	12.92	5.97	2.93	8.90	0.00	5.40	4.26	9.66	31.48
ПСЦ 28.21.3.5	12.92	12.92	6.55	2.99	9.54	0.00	5.63	4.26	9.89	32.35

ПРОДОЛЖЕНИЕ ВЕДОМОСТИ

ИЗДЕЛИЯ ЗАКЛАДНЫЕ				ВСЕГО	ОБЩИЙ РАСХОД
АРМАТУРА КЛАССА		ПРОКАТ			
AIII					
ГОСТ 5781-82		ГОСТ 103-76			
⌀8	ИТОГО	-6 X 80	ИТОГО		
1.86	1.86	0.60	0.60	2.46	21.33
1.90	1.90	0.60	0.60	2.50	21.98
1.86	1.86	0.60	0.60	2.46	33.81
1.90	1.90	0.60	0.60	2.50	34.72

ВЗАМ.ИНВ.	
ПОДПИСЬ И ДАТА	
ИНВ. ПОДЛ.	

https://zavodjbi.com/