https://zavodjbi.com/

Государственный комитет
совета министров СССР по делам строительства

ТИПОВЫЕ КОНСТРУКЦИИ И ДЕТАЛИ ЗДАНИЙ И СООРУЖЕНИЙ

СЕРИЯ 1.463 — 3

ЖЕЛЕЗОБЕТОННЫЕ ПРЕДВАРИТЕЛЬНО НАПРЯЖЕННЫЕ БЕЗРАСКОСНЫЕ ФЕРМЫ ПРОЛЕТОМ 18 и 24 м

ДЛЯ ПОКРЫТИЙ ЗДАНИЙ СО СКАТНОЙ КРОВЛЕЙ

ВЫПУСК V

Рабочие чертежи арматурных изделий
и закладных элементов
для ферм пролетом 24 м

10234-05

ЦЕНА 2-10

https://zavodjbi.com/

land plot

https://zavodjbi.com/

ЦЕНТРАЛЬНЫЙ ИНСТИТУТ ТИПОВОГО ПРОЕКТИРОВАНИЯ
ГОССТРОЯ СССР

Москва, А-445, Смольная ул., 22

Сдано в печать 1978 г

Заказ № 9147 Тираж 550 экз.

https://zavodjbi.com/

https://zavodjbi.com/

Государственный комитет
совета министров СССР по делам строительства

ТИПОВЫЕ КОНСТРУКЦИИ И ДЕТАЛИ ЗДАНИЙ И СООРУЖЕНИЙ

СЕРИЯ 1.463 – 3

ЖЕЛЕЗОБЕТОННЫЕ ПРЕДВАРИТЕЛЬНО НАПРЯЖЕННЫЕ БЕЗРАСКОСНЫЕ ФЕРМЫ ПРОЛЕТОМ 18 и 24 м

ДЛЯ ПОКРЫТИЙ ЗДАНИЙ СО СКАТНОЙ КРОВЛЕЙ

ВЫПУСК V

Рабочие чертежи арматурных изделий
и закладных элементов
для ферм пролетом 24 м

РАЗРАБОТАНЫ
Проектным институтом №1
совместно с
НИИЖБ Госстроя СССР

УТВЕРЖДЕНЫ
и введены в действие с 1.х-69г.
Госстроем СССР
Постановление №93 от 4.VIII-1969г.

https://zavodjbi.com/

https://zavodjbi.com/

Содержание

	Лист	Стр.
Пояснительная записка		7-9
Пространственные каркасы		
КП 1	1	10
КП 2	2	11
КП 3	3	12
КП 4	4	13
КП 5	5	14
КП 6	6	15
КП 7	7	16
КП 8	8	17
КП 9	9	18
КП 10	10	19
КП 11	11	20
КП 12	12	21
КП 13	13	22
КП 14	14	23
КП 15	15	24
КП 16	16	25
КП 17	17	26
КП 18	18	27
КП 19	19	28
КП 20	20	29
КП 21	21	30
КП 22	22	31
КП 23	23	32
КП 24	24	33
КП 25	25	34
КП 26	26	35
КП 27	27	36
КП 28	28	37

ТК	Фермы пролетам 24 м	Серия 1.463-3	
1969	Содержание	Выпуск V	Лист —

Ленинград

10234-05 3

https://zavodjbi.com/

https://zavodjbi.com/

	Лист	Стр.
КП 29	29	38
КП 30	30	39
КП 31	31	40
КП 32	32	41
КП 33	33	42
КП 34	34	43
КП 35	35	44
КП 36	36	45
КП 37	37	46
КП 38	38	47
КП 39	39	48
КП 40	40	49
КП 41	41	50
КП 42	42	51
КП 43	43	52
КП 44	44	53
КП 45	45	54
КП 46	46	55
КП 47	47	56
КП 48	48	57
КП 49	49	58
КП 50	50	59
КП 51	51	60
КП 52	52	61
КП 53	53	62
КП 54	54	63
КП 55	55	64
КП 56	56	65
КП 57	57	66
КП 58	58	67
КП 59	59	68

г. Ленинград

ТК	Фермы пролетом 24 м	Серия 1.463-3
1969	Содержание	Выпуск V / Лист —

https://zavodjbi.com/

https://zavodjbi.com/

	Лист	Стр.
КП 60	60	69
КП 61	61	70
КП 62	62	71

Плоские каркасы

КР 1	63	72
КР 2	64	73
КР 3	65	74
КР 4	66	75
КР 5	67	76
КР 6	68	77
КР 7	69	78
КР 8	70	79
КР 9	71	80
КР 10	72	81
КР 11	73	82
КР 12	74	83
КР 13	75	84
КР 31	76	85
КР 32	77	86
КР 33	78	87
КР $14^{т}_{н}$	79	88
КР $15^{т}_{н}$	80	89
КР $16^{т}_{н}$	81	90
КР $17^{т}_{н}$	82	91
КР $18^{т}_{н}$	83	92
КР $19^{т}_{н}$	84	93
КР $20^{т}_{н}$	85	94
КР $21^{т}_{н}$	86	95
КР $22^{т}_{н}$	87	96

Инв. № подл. | Подпись и дата | Взам. инв. №

ТК	фермы пролетом 24 м	Серия 1.463-3
1969	Содержание	Выпуск V / Лист —

https://zavodjbi.com/

https://zavodjbi.com/

	Лист	Стр.
КР 23ТН	88	97
КР 24ТН	89	98
КР 25ТН	90	99
КР 26ТН	91	100
КР 27ТН	92	101
КР 28ТН	93	102
КР 29ТН	94	103
КР 30ТН	95	104

Сетки

С 1	96	105
С 2	97	106
С 3	98	107
С 4	99	108
С 5	100	109
С 6	101	110
С 7	102	111
С 8	103	112
С 9	104	113
С 10	105	114
С 11	106	115
С 12	107	116
С 13	108	117
С 14	109	118
С 15	110	119
С 16	111	120
С 17	112	121
С 18	113	122
С 19	114	123
С 20	115	124

г. Ленинград

ТК	Фермы пролетом 24м	Серия 1.463-3	
1969	Содержание	Выпуск V	Лист –

https://zavodjbi.com/

https://zavodjbi.com/

	лист	стр.
С 21	116	125
С 22	117	126
С 23	118	127
С 24	119	128
С 25	120	129

Закладные элементы

М 1	121	130
М 2	122	131
М 3	123	132
М 4	124	133
М 5	125	134

Отдельные позиции

поз.26, поз.80	126	135
поз.40, поз.99	127	136
поз. 81	128	137
Приварка коротышей. Деталь А.	129	138
Спецификация стали напрягаемой арматуры и соединительных стержней	130	139

г. Ленинград

ТК	Фермы пролетом 24м	серия 1.463-3	
1969	Содержание	Выпуск V	лист —

https://zavodjbi.com/

https://zavodjbi.com/

Пояснительная записка

1. Настоящий выпуск содержит рабочие чертежи арматурных изделий для ферм пролетом 24м, предназначенных для покрытия зданий со скатной кровлей.

2. Арматурные изделия - пространственные каркасы, плоские каркасы, сетки, отдельные позиции и закладные элементы должны изготовляться в соответствии с требованиями следующих нормативных и инструктивных документов:

— СНиП I-В. 4-62 „Арматура для железобетонных конструкций";

— ГОСТ 10922-64 „Арматура и закладные детали сварные для железобетонных конструкций. Технические требования и методы испытаний",

— „Руководство по применению арматурных прядей и канатов в предварительно напряженных железобетонных конструкциях", НИИЖБ, 1966 г.

— „Указаний по сварке соединений арматуры и закладных деталей железобетонных конструкций" (СН 393-69),

— „Инструкции по технологии изготовления и установке стальных закладных

https://zavodjbi.com/

https://zavodjbi.com/

деталей в сборных железобетонных и бетонных изделиях", (СН 313-65, издание 3-е).

3. Изготовление сеток, плоских и пространственных каркасов следует выполнять в кондукторах при помощи контактной точечной сварки. Пространственные каркасы верхних поясов собираются из плоских каркасов, пространственные каркасы стоек – из отдельных продольных стержней и замкнутых хомутов. Допускается изготовление пространственных каркасов и другими способами. Например, каркасы поясов могут быть изготовлены из отдельных продольных стержней с навивкой поперечной арматуры или установкой отдельных замкнутых хомутов. Соединение продольных стержней с замкнутой поперечной арматурой допускается, при отсутствии сварочных клещей, производить вязальной проволокой.

4. При изготовлении замкнутых арматурных петель поз. 26,40,80,81,99 особое внимание обратить на соблюдение их проектных размеров. Допуски на внутренние размеры петель не должны превышать ±3 мм.

Инв. № подл. | Подпись и дата | Взам. инв. №

ТК	Фермы пролетом 24 м	серия 1.463-3	
1969	Пояснительная записка	Выпуск V	Лист ---

https://zavodjbi.com/

https://zavodjbi.com/

5. При изготовлении пространственных каркасов стоек замкнутые арматурные петли поз. 26,40,80,81 и 99 должны быть установлены и зафиксированы в месте перегиба продольной арматуры до начала производства сварочных работ по сборке каркаса.

6. Упрочнение напрягаемой арматуры класса А-III в должно производиться с контролем напряжений и удлинений.

ЗАВОДЖБИ

ТК	фермы пролетом 24 м	серия 1.463-3	
1969	Пояснительная записка	Выпуск I	Лист —

https://zavodjbi.com/

https://zavodjbi.com/

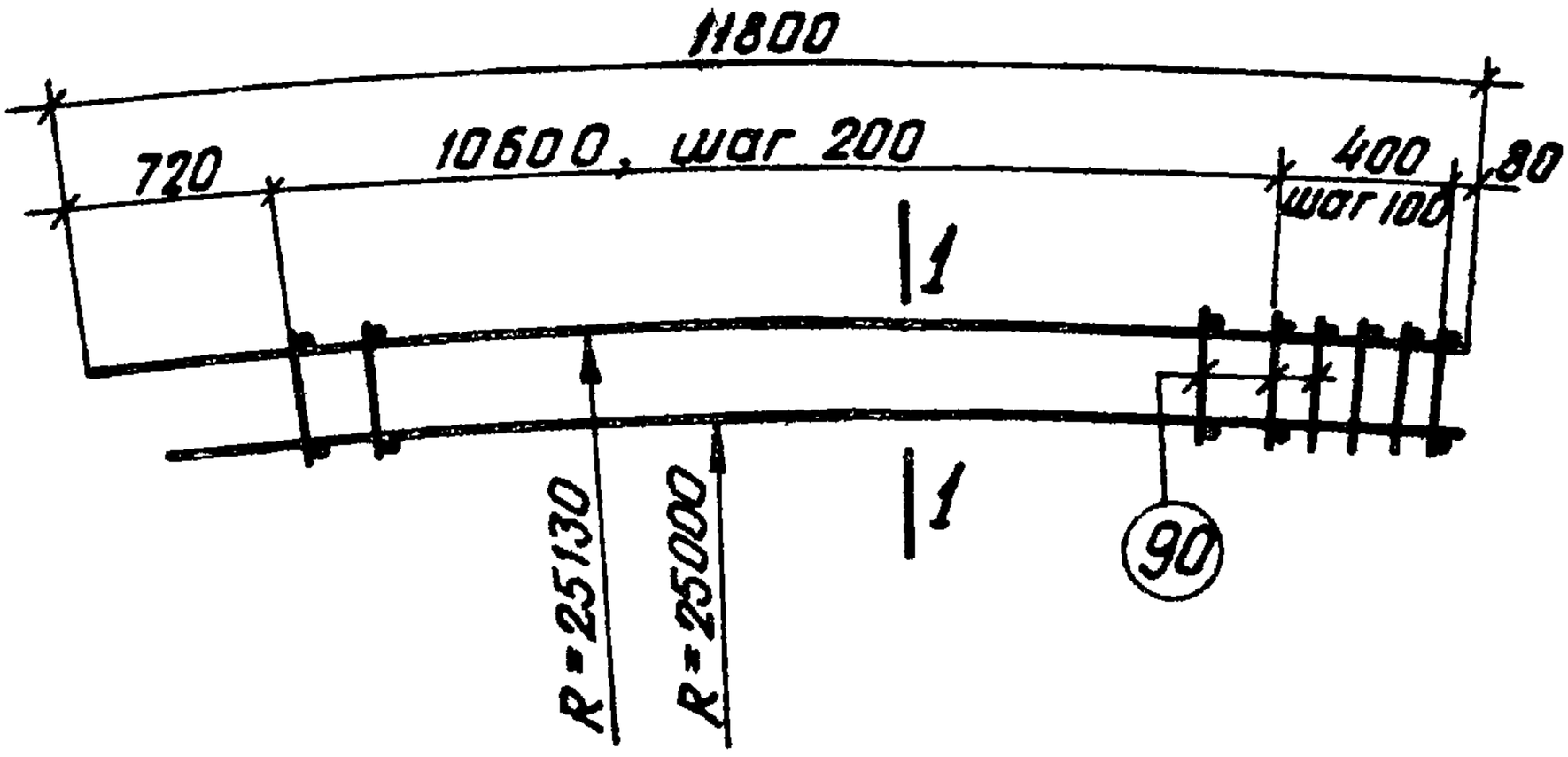

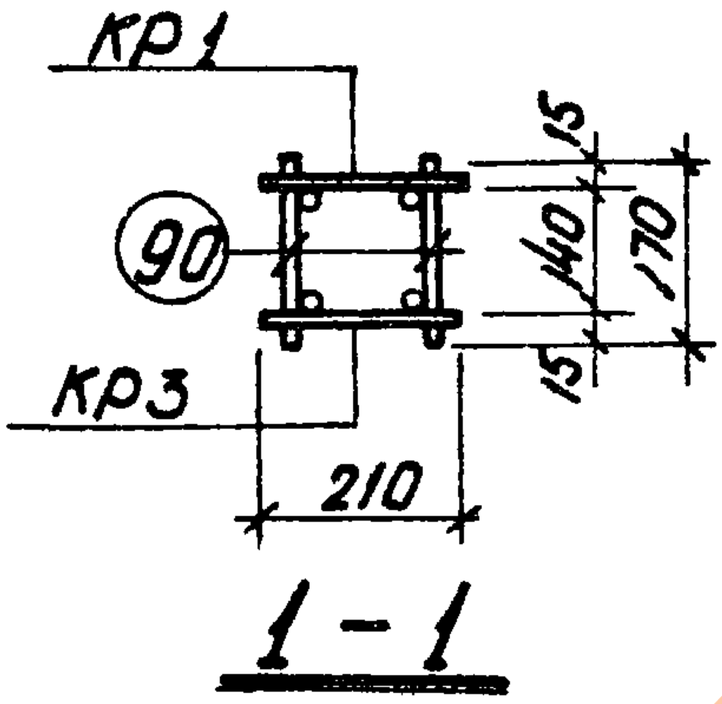

1 – 1

Марка пространств. каркаса	Марка изделия	Колич. штук	Вес кг	№ листа
КП1	КР1	1	16.5	63
	КР3	1	15.8	65
	поз. 90	116	3.5	1
	Итого:		35.8	

Спецификация стали на одно арматурное изделие

Марка изделия	№ поз.	Эскиз	ф мм	Длина мм	Колич. шт.	Выборка стали ф, мм	Выборка стали общ. дл.	Выборка стали Вес, кг
Отдельн. стержни	90	———	5ВI	170	1	5ВI	0,17	0,03

ТК	Фермы пролетом 24м	серия 1.463-3	
1969	Пространственный каркас КП1	Выпуск V	Лист 1

https://zavodjbi.com/

https://zavodjbi.com/

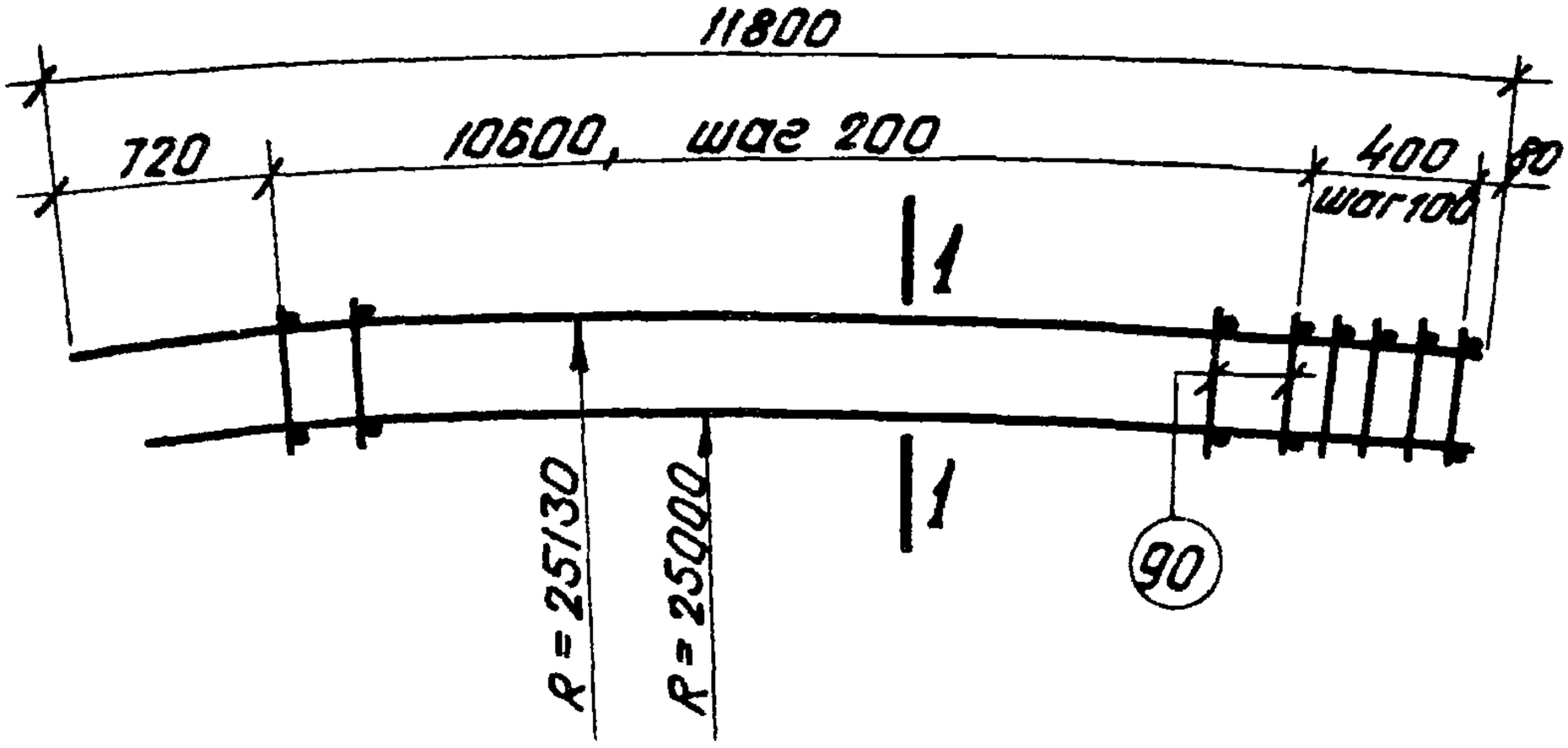

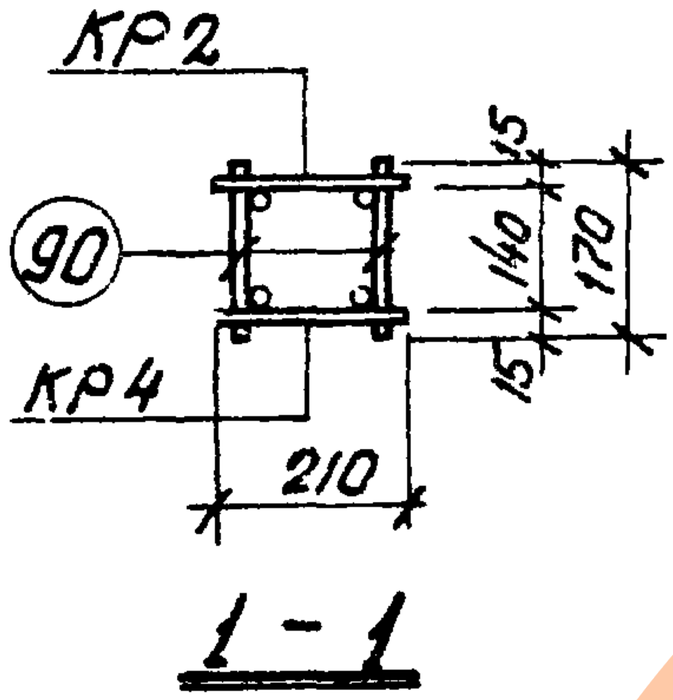

Марка пространн. каркаса	Марка изделия	Колич. штук	Вес кг	№ листа
КП2	КР2	1	22.9	64
	КР4	1	22.1	66
	Поз.90	116	3.5	2
	Итого:		48.5	

Спецификация стали на одно арматурное изделие

Марка изделия	№ поз.	Эскиз	ф мм	Длина мм	Колич шт.	Выборка стали ф, мм	Общ.дл	Вес, кг
Отдельн стержни	90	———	5ВI	170	1	5ВI	0,17	0,03

ТК	Фермы пролетом 24 м	серия 1.463-3
1969	Пространственный каркас КП2	Выпуск V / Лист 2

https://zavodjbi.com/

https://zavodjbi.com/

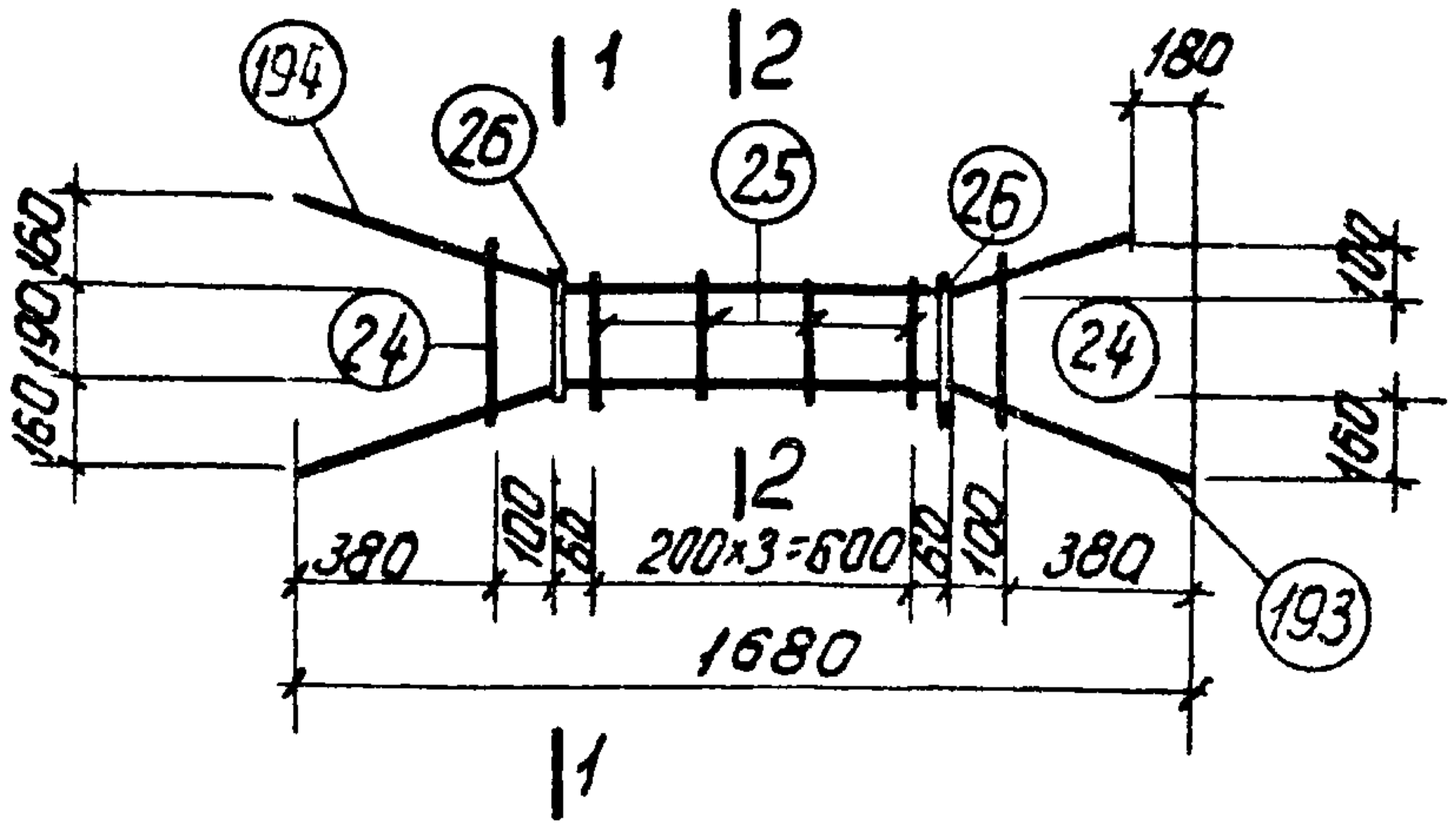

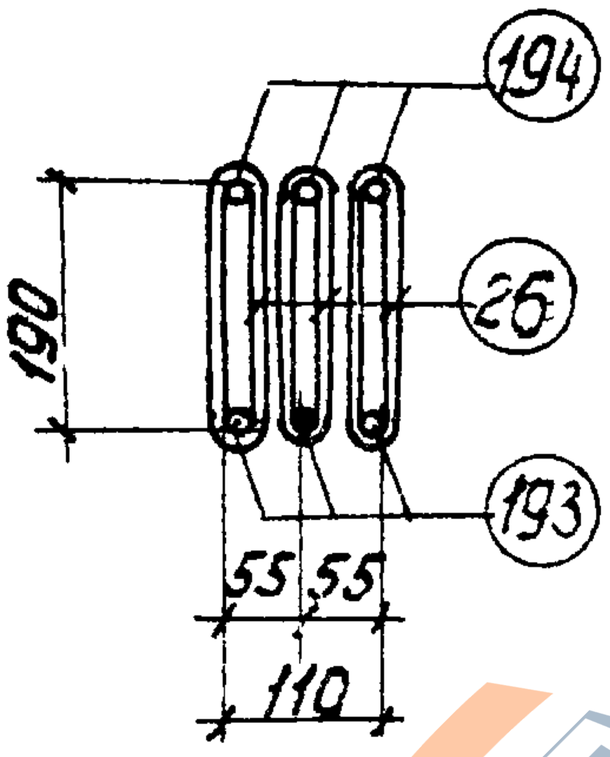

1—1

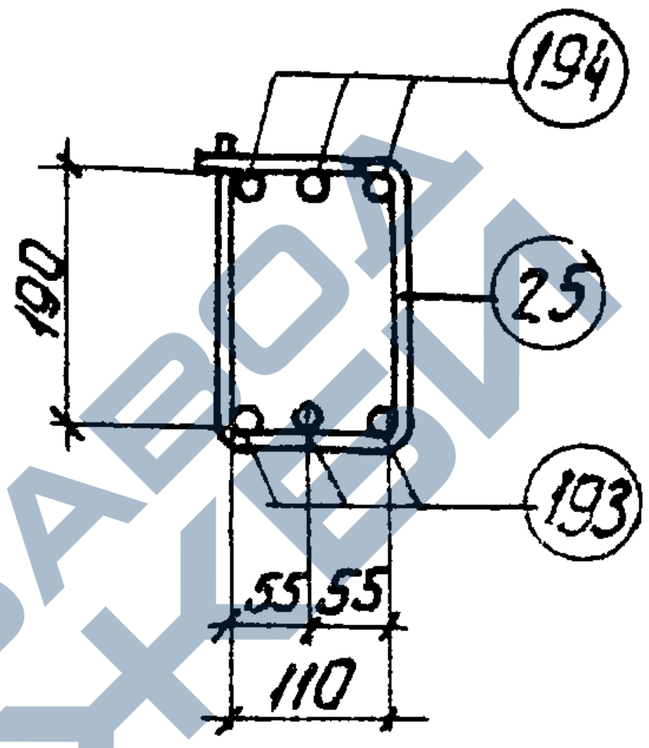

2—2

Марка изделия	N поз	Эскиз	ф мм	Длина мм	Кол. шт	Выборка стали ф мм	общ. дл. м	Вес, кг
КП3	193	160 500 720 500 160	14 А III	1720	3	14 А III	2.8	11.9
	194	160 500 720 310 100	14 А III	1530	3	8 А I	3,2	1.3
	24	Контактная сварка 110 260	6 А I	790	2	6 А I	4.2	0.9
	25	Контактная сварка 110 190	6 А I	650	4	Итого:		14.1
	26	см. лист 126	8 А I	530	6			

ТК	Фермы пролетом 24 м	Серия 1.463-3	
1969	Пространственный каркас КП3	Выпуск V	Лист 3

Г. Ленинград | Ст. инженер | Павлушкова | Проверил | Нечаев

10234-05

https://zavodjbi.com/

https://zavodjbi.com/

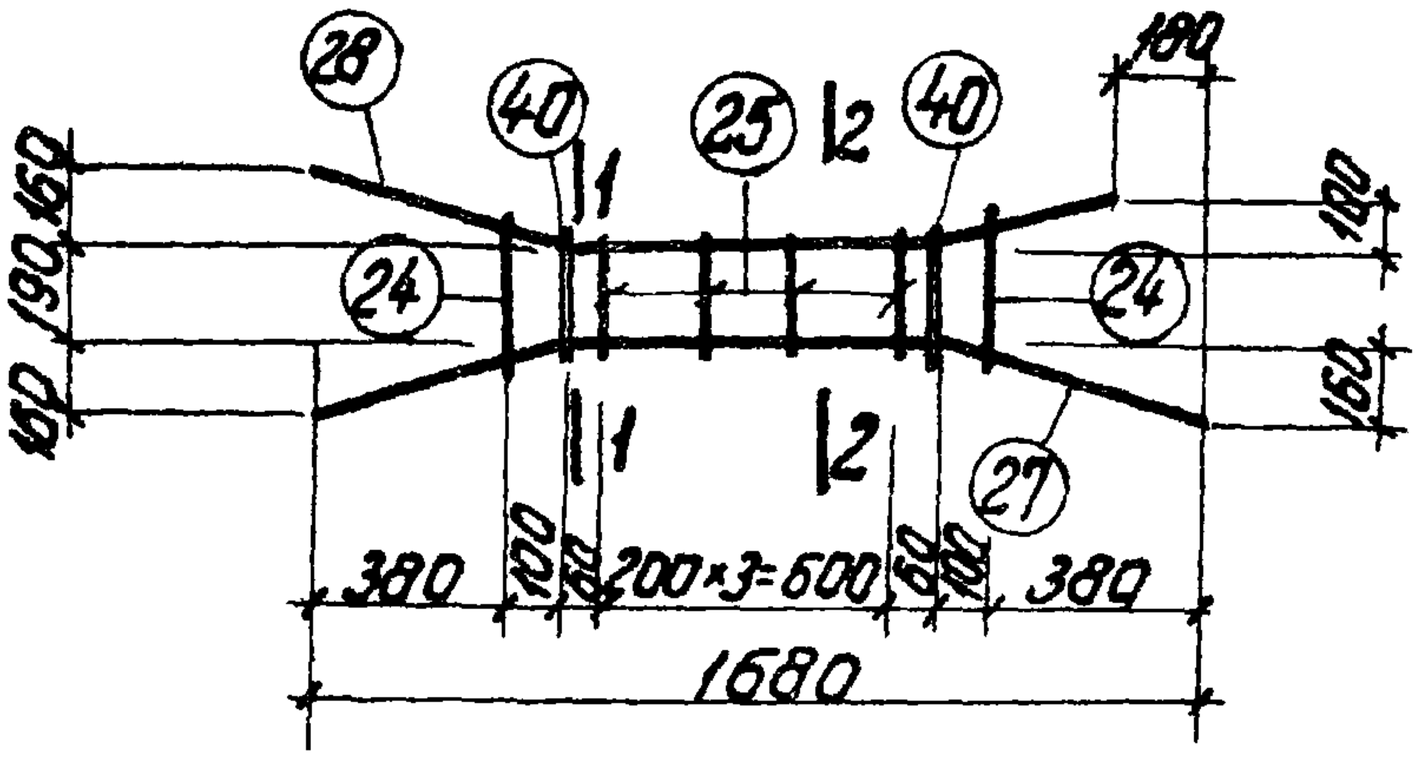

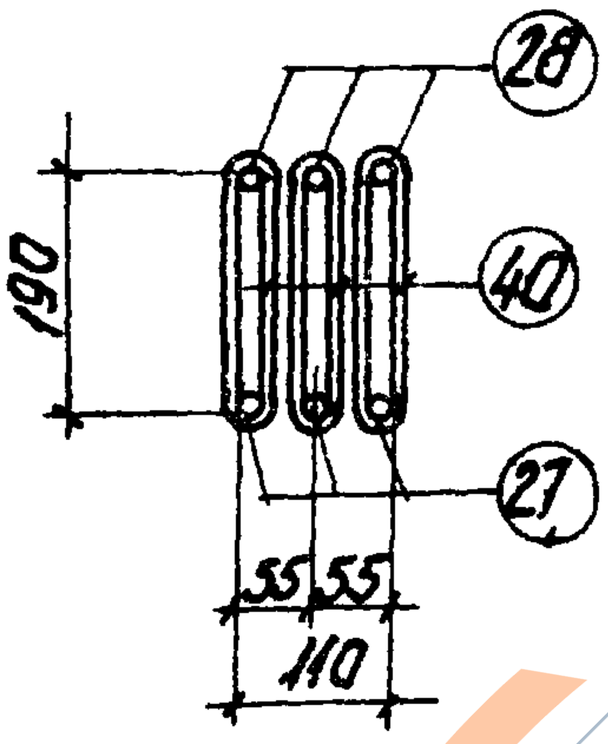

1—1

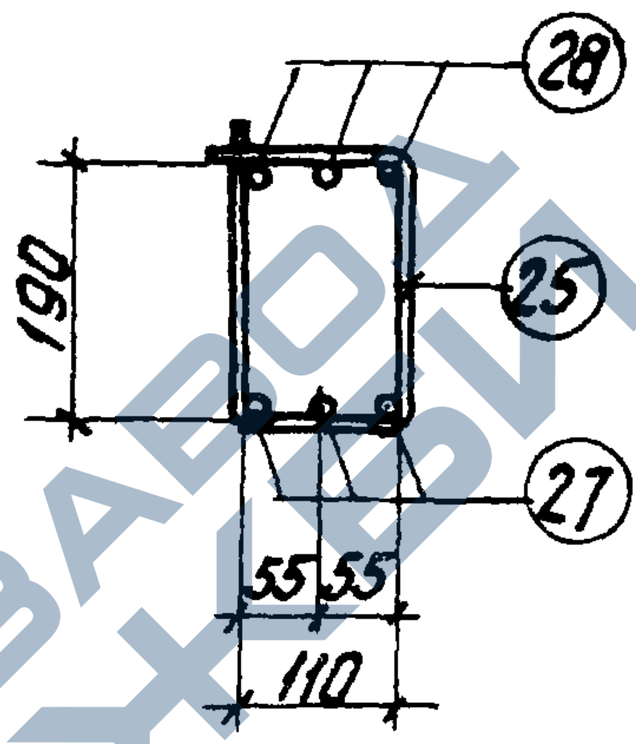

2—2

Марка изделия	N поз.	Эскиз	ф мм	Длина мм	Кол. шт.	Выборка стали ф мм	общ.дл.м	Вес,кг
КП4	27	160 500 120 500 160	16AIII	1720	3	16AIII	9.8	15.5
	28	160 500 120 500 160	16AIII	1530	3	10AI	3.2	2.0
	24	контактная сварка 110 260	6AI	790	2	6AI	4.2	0.9
	25	контактная сварка 110 190	6AI	650	4	итого.		18.4
	40	См. лист 127	10AI	540	6			

ТК	Фермы пролетом 24м	серия 1.463-3	
1989	Пространственный каркас КП4	Выпуск V	Лист 4

https://zavodjbi.com/

https://zavodjbi.com/

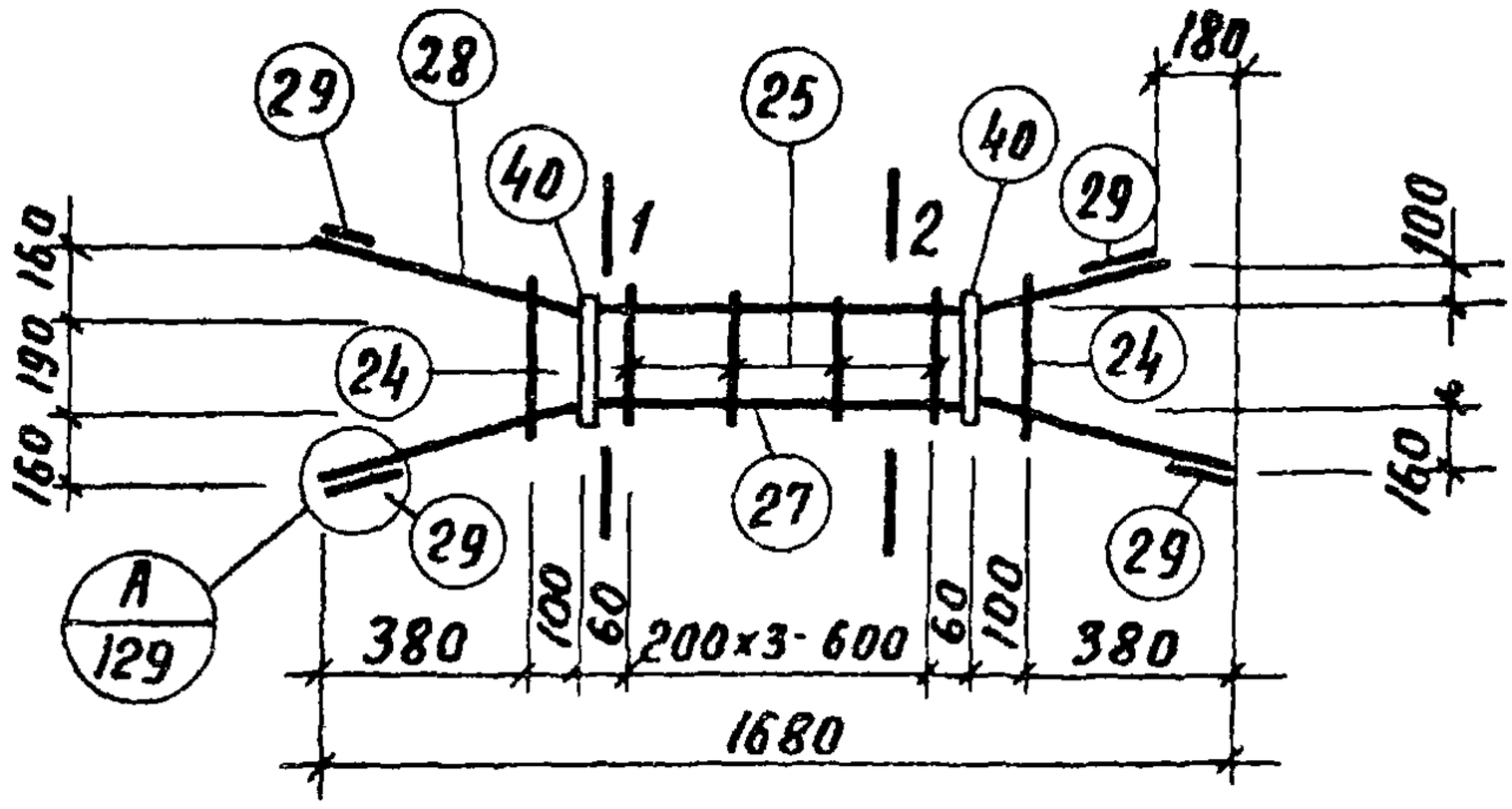

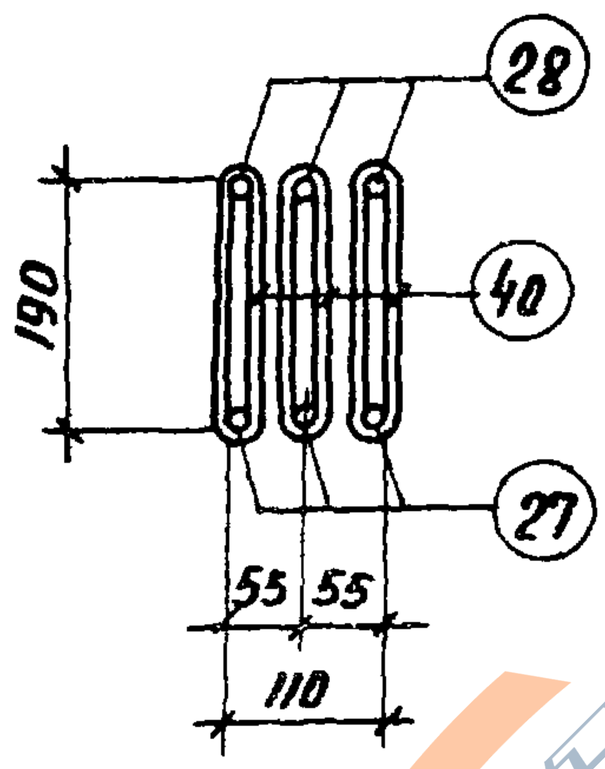

1 — 1

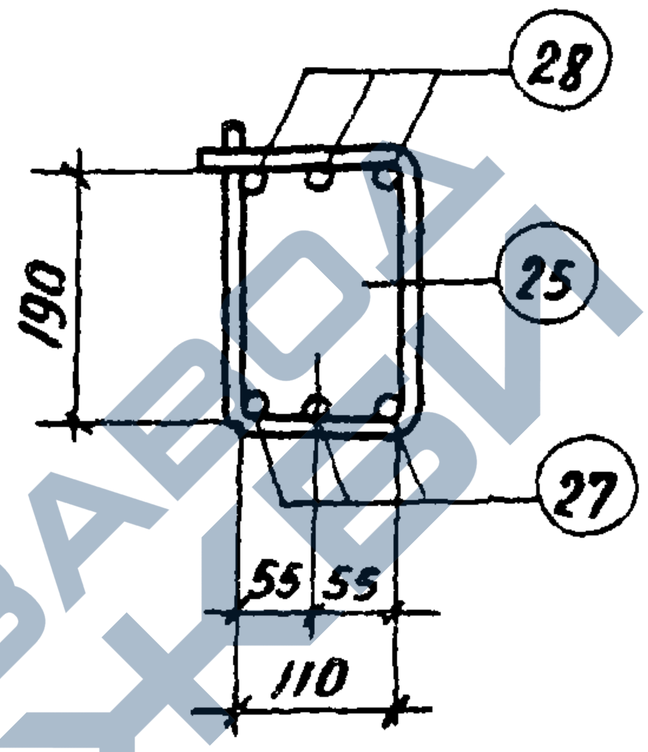

2 — 2

Марка изделия	N поз.	Эскиз	ф мм	Длина мм	Кол. шт.	Выборка стали: ф мм	Выборка стали: общ. дл. м	Выборка стали: Вес кг.
КП 5	27	160, 500, 720, 500, 160	16 А III	1720	3	16 А III	10.8	17.1
	28	160, 500, 720, 310, 100	16 А III	1530	3	10 А I	3.2	2.0
	24	Контактная сварка, 110, 260	6 А I	790	2	6 А I	4.2	0.9
	25	Контактная сварка, 110, 190	6 А I	650	4	Итого:		20.0
	40	См. лист 127	10 А I	540	6			
	29	———	16 А IV	80	12			

ТК	Фермы пролетом 24 м	Серия 1.463-3	
1969	Пространственный каркас КП5	Выпуск V	Лист 5

https://zavodjbi.com/

https://zavodjbi.com/

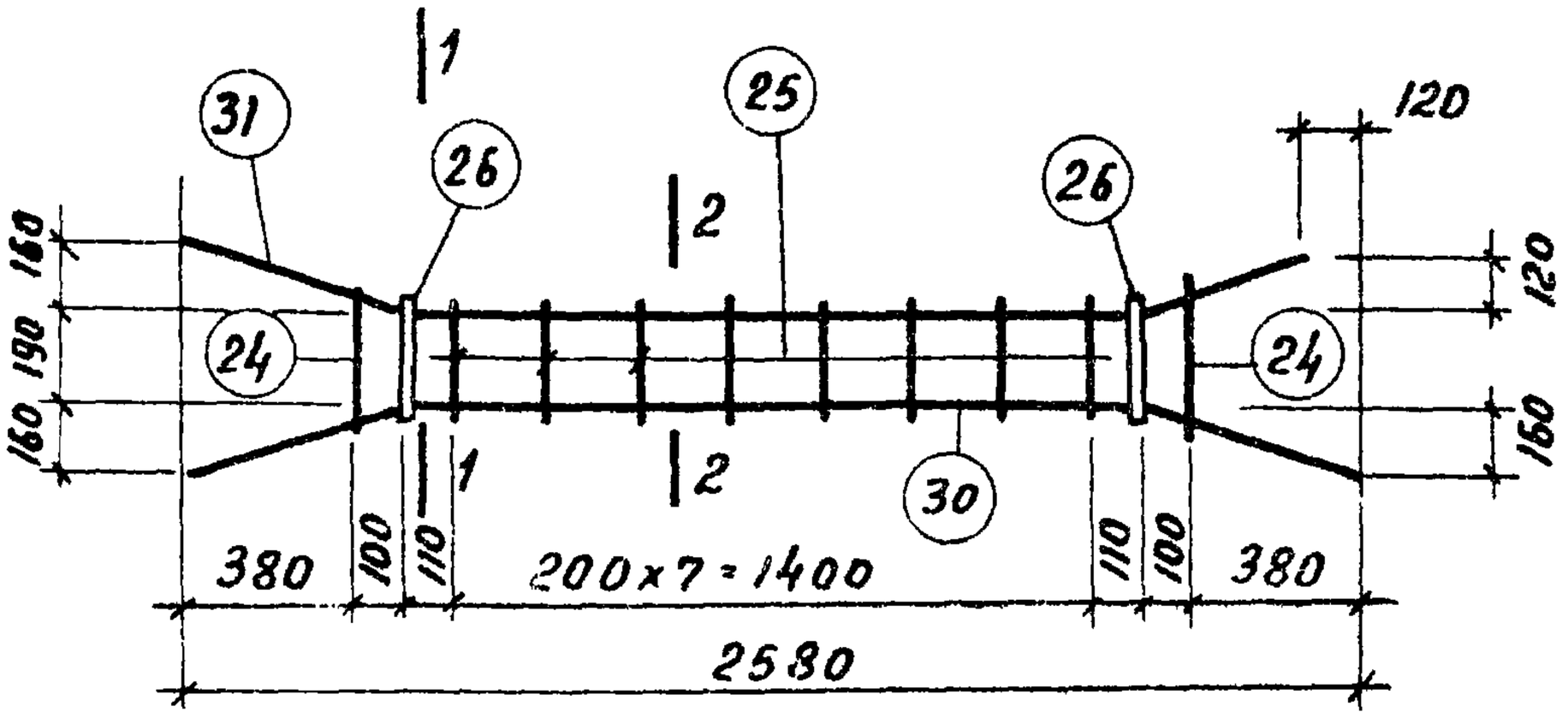

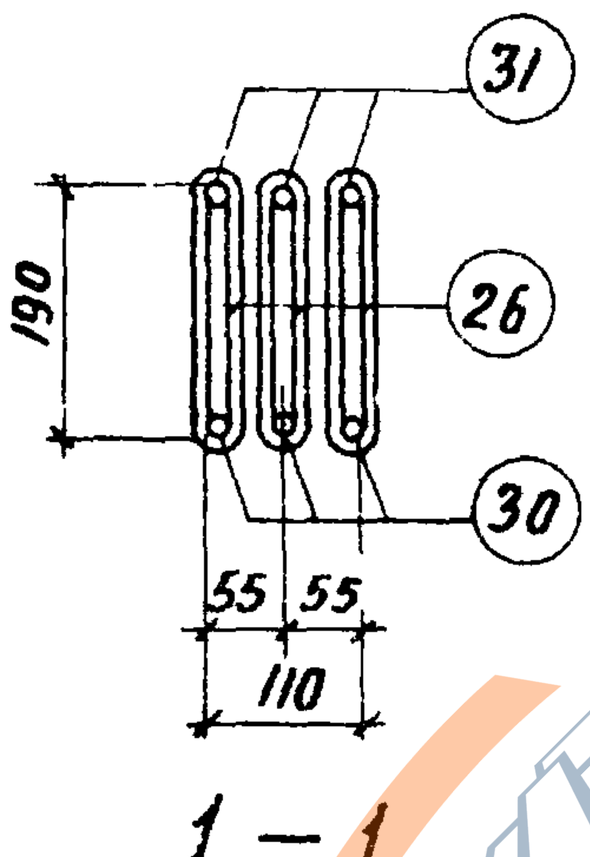

1 — 1

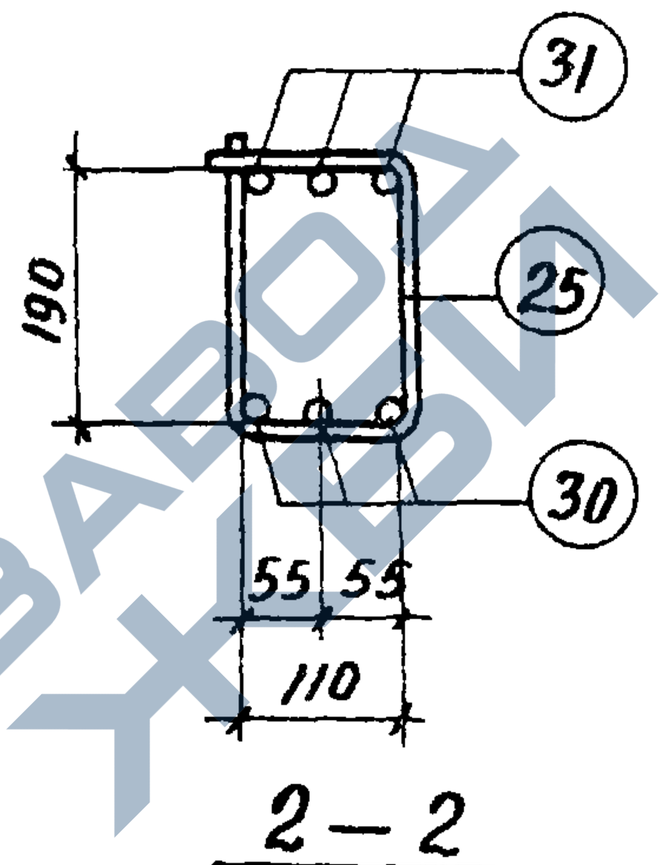

2 — 2

Марка изделия	N поз.	Эскиз	ф мм	Длина мм	Кол. шт.	Выборка стали ф мм	общ. дл.	Вес. кг
КП 6	30	160 500 1620 500 160	12 A III	2620	3	12 A III	15.4	13.7
	31	160 500 1620 380 120	12 A III	2500	3	8 A I	3.2	1.3
	24	Контактн. сварка 110 260	6 A I	790	2	6 A I	6.8	1.5
	25	Контактн. сварка 110 190	6 A I	650	8	Итого:		16.5
	26	см. лист 126	8 A I	530	6			

ТК	Фермы пролетом 24 м	Серия 1.463-3	
1969	Пространственный каркас КП 6	Выпуск V	Лист 6

https://zavodjbi.com/

https://zavodjbi.com/

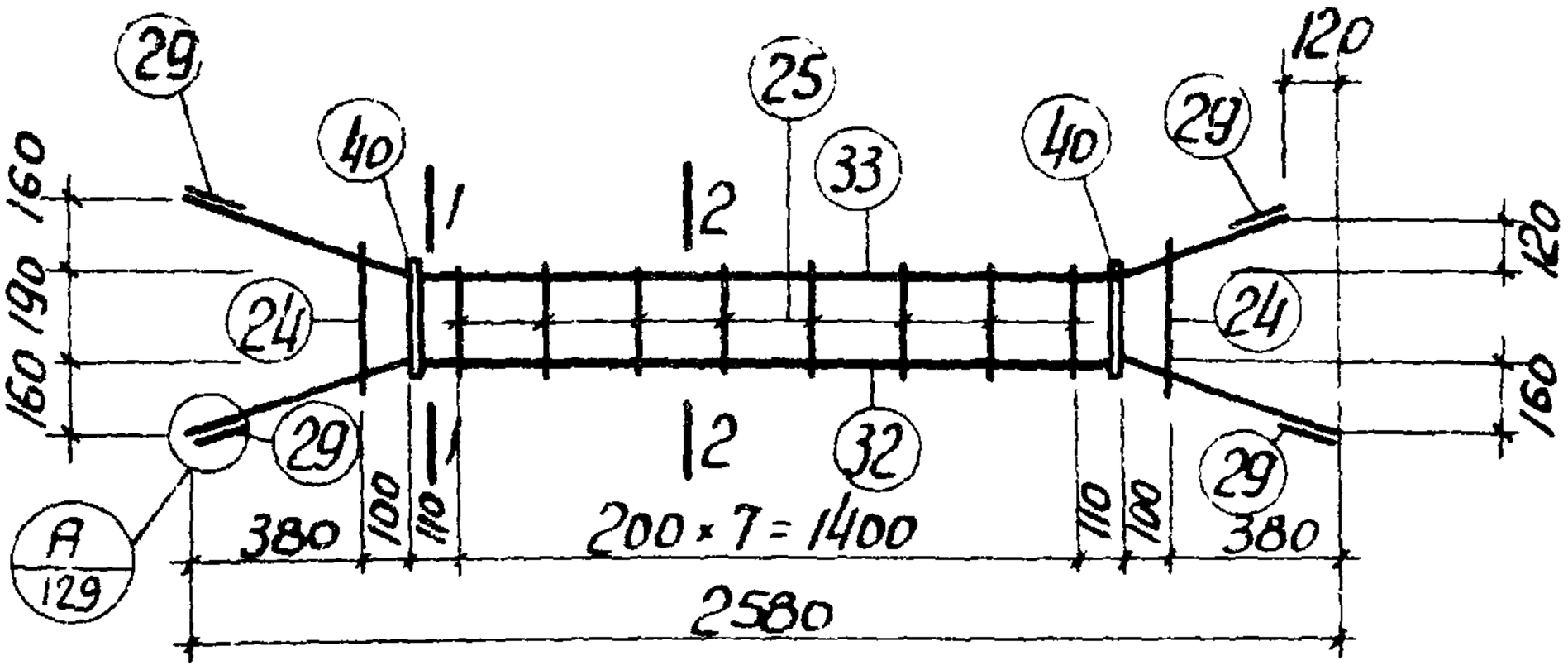

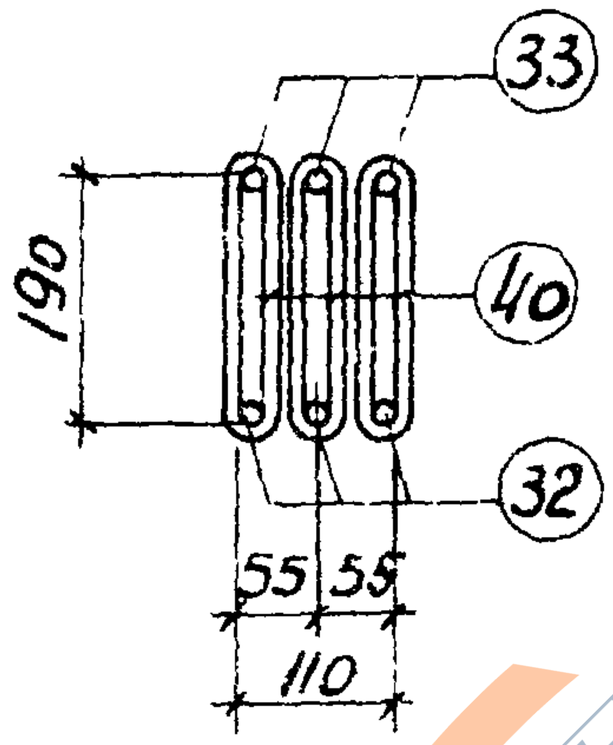

1 – 1

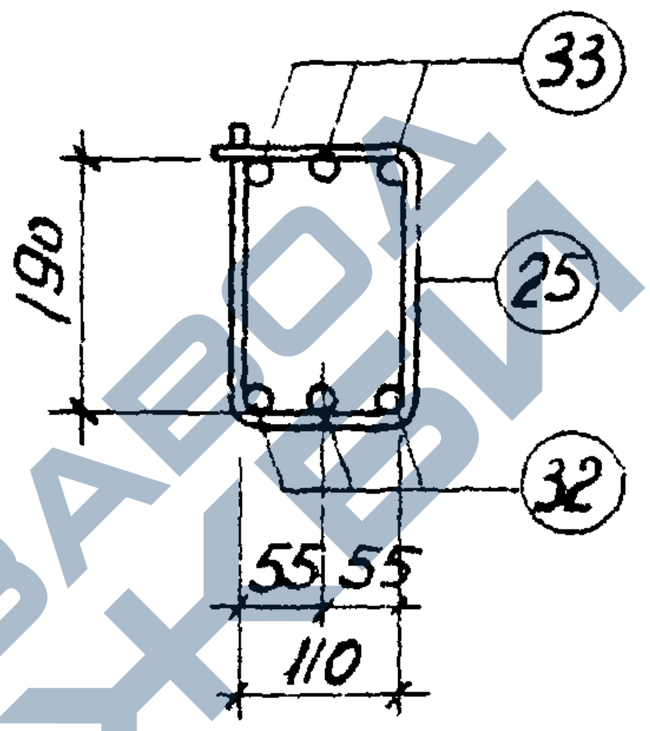

2 – 2

Марка изделия	N поз.	Эскиз	Ф мм	Длина мм	кол. шт.	Выборка стали Ф мм	общ. дл	вес, кг
КП 7	32	160 500 1620 500 160	16 A III	2620	3	16 A III	16,4	25,9
	33	160 500 1620 380 120	15 A III	2500	3	10 A I	3,2	2,0
	24	контактн. сварка 110 260	6 A I	790	2	6 A I	6,8	1,5
	25	контактн. сварка 110 190	6 A I	650	8	Итого:		29,4
	40	см. лист 127	10 A I	540	6			
	29	———	16 A III	80	12			

ТК	Фермы пролетом 24 м	серия 1.463-3	
1969	Пространственный каркас КП 7	Выпуск V	Лист 7

https://zavodjbi.com/

https://zavodjbi.com/

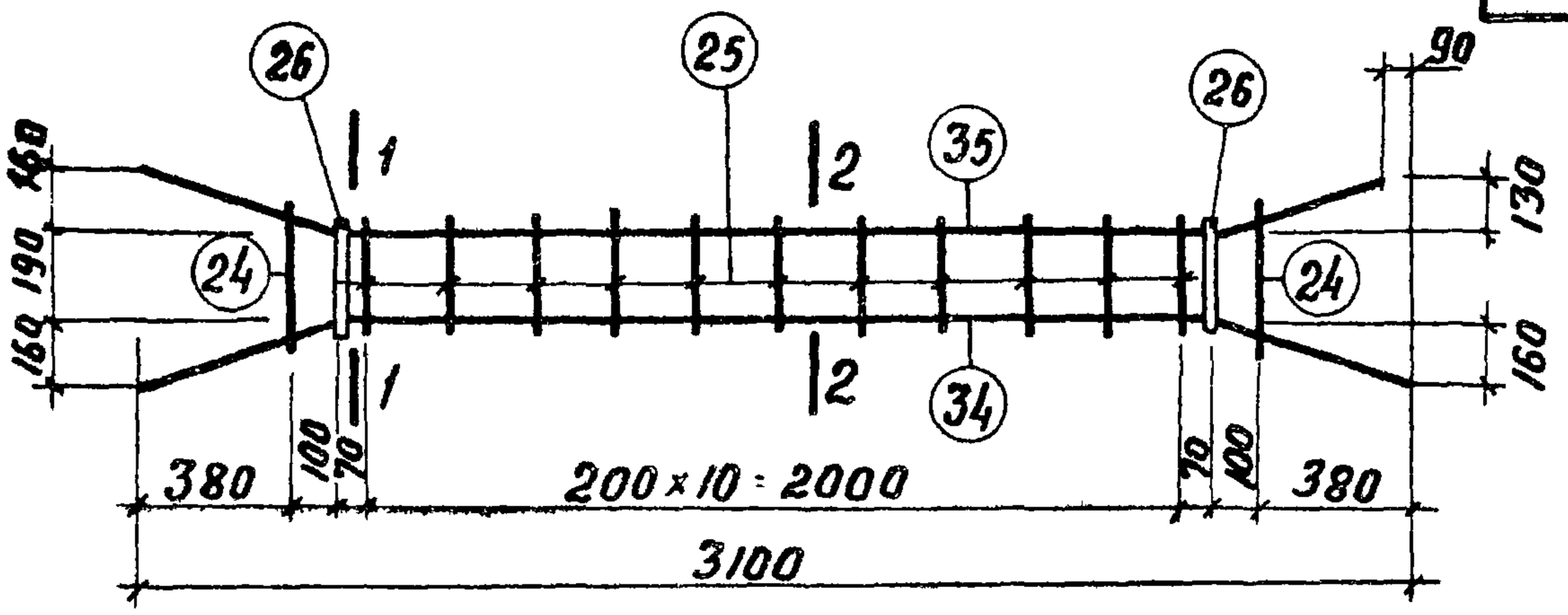

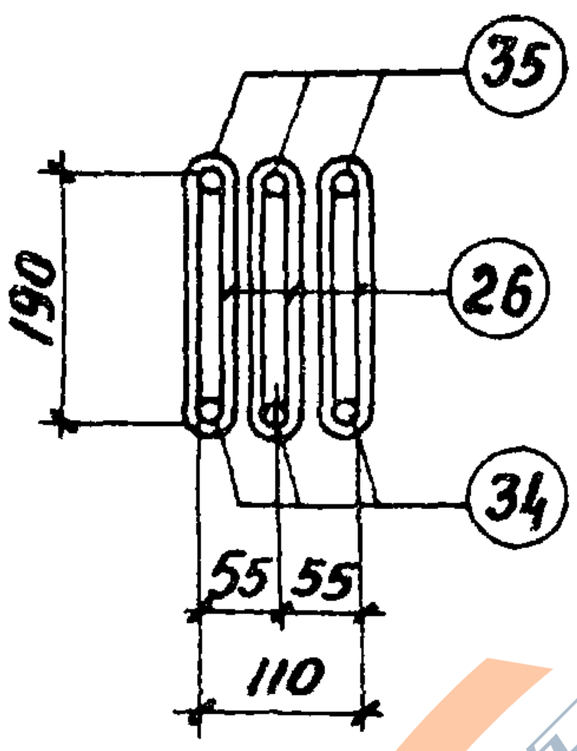

1—1

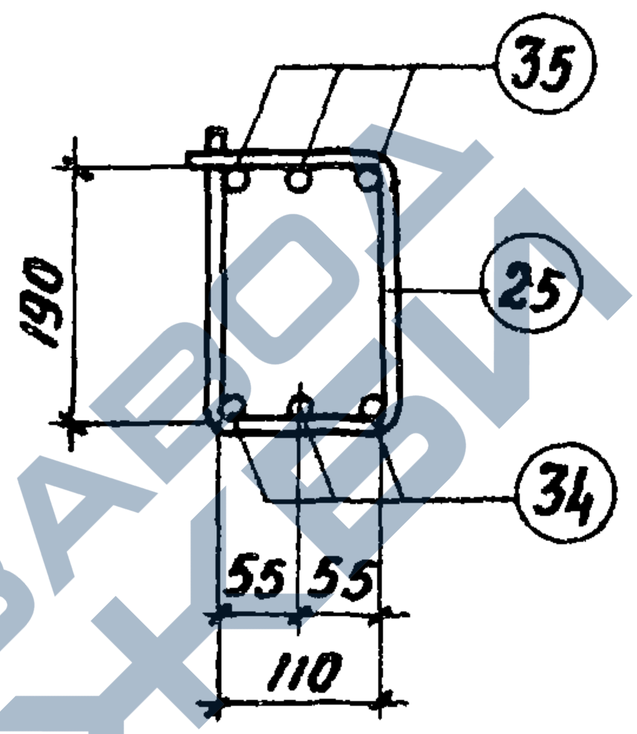

2—2

Марка изделия	N поз.	Эскиз	ф мм	Длина мм	Кол шт.	Выборка стали		
						ф мм.	общ. дл.	вес, кг.
КП 8	34	160 500 2140 500 160	12 A III	3140	3	12 A III	18.6	16.5
	35	160 500 2140 410 130	12 A III	3050	3	8 A I	3.2	1.3
	24	контактн. сварка 110 260	6 A I	790	2	6 A I	8.7	1.9
	25	контактн. сварка 110 190	6 A I	650	11	Итого:		19.7
	26	см. лист 126	8 A I	530	6			

ТК	Фермы пролетом 24 м.	Серия 1.463-3	
1969	Пространственный каркас КП 8	Выпуск V	Лист 8

https://zavodjbi.com/

https://zavodjbi.com/

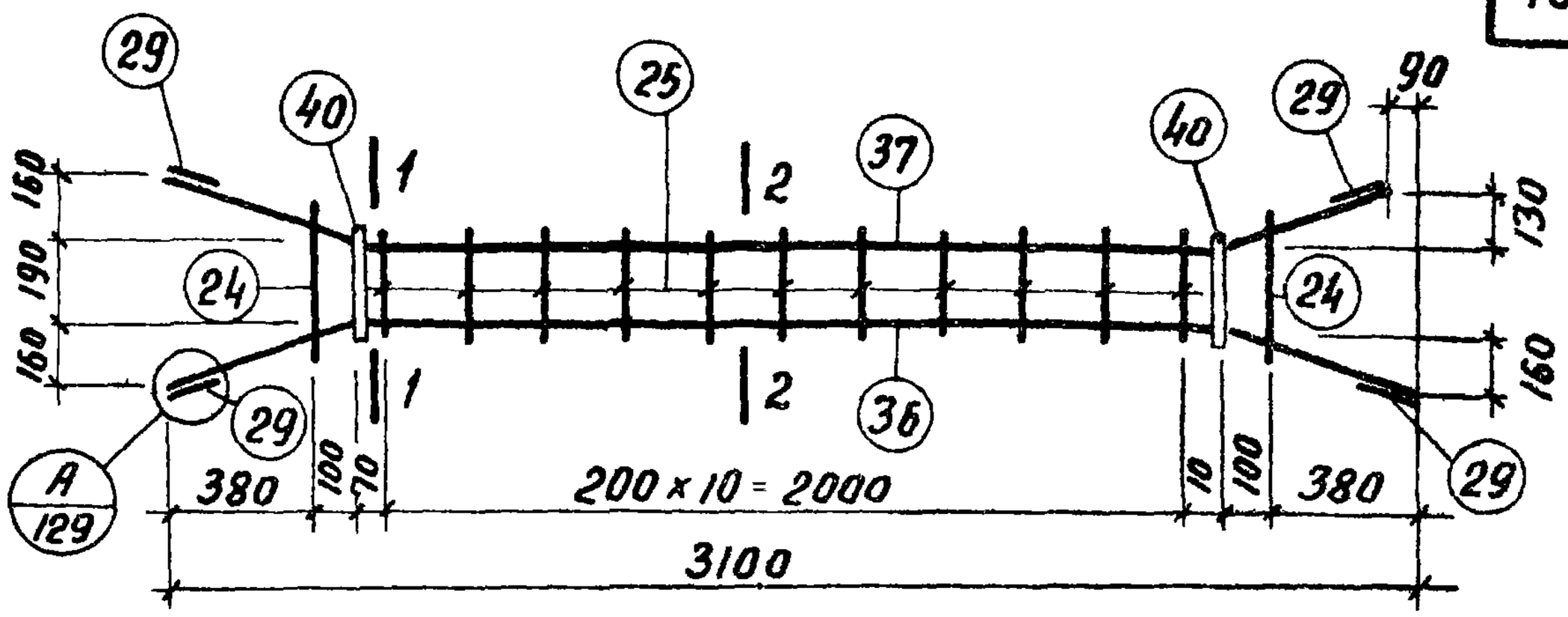

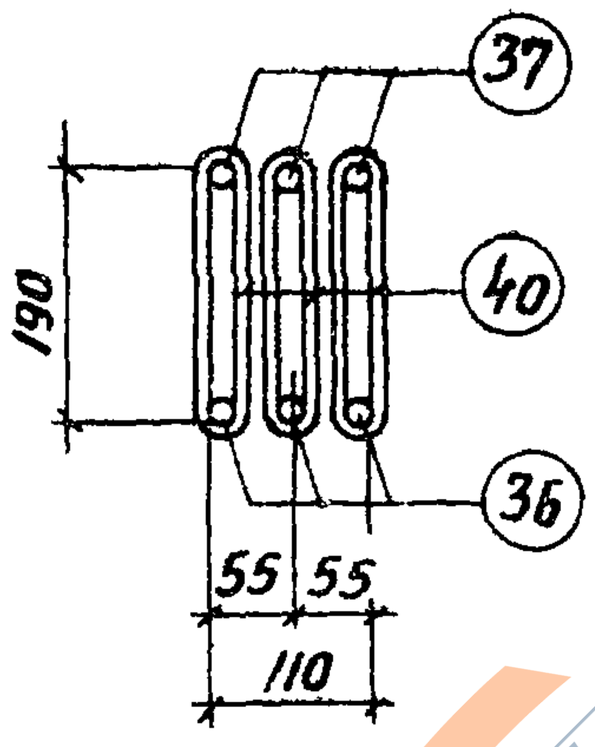

1 – 1

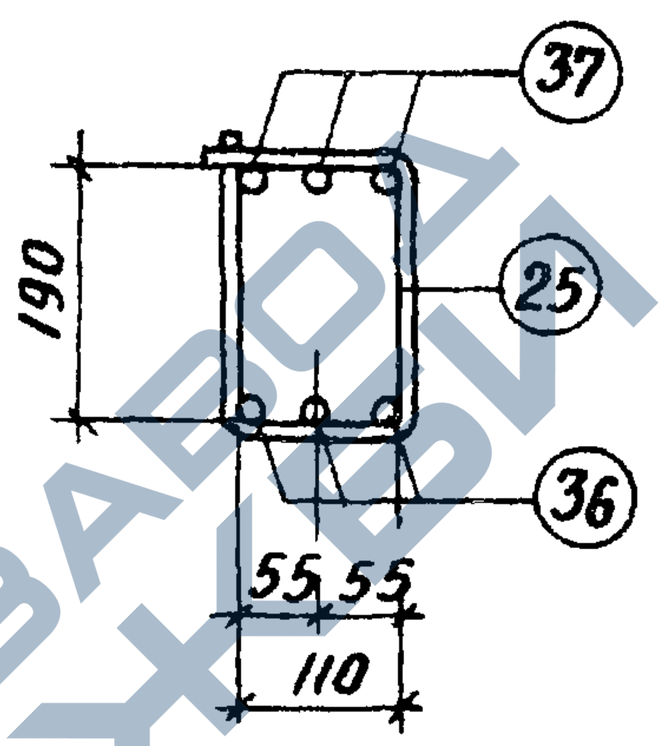

2 – 2

Марка изделия	N поз.	Эскиз	ф мм	Длина мм	Кол. шт.	Выборка стали: фмм.	общ. дл.	вес, кг.
КП9	36	160, 500, 2140, 500, 160	16 А III	3140	3	16 А III	19.6	31.0
	37	160, 500, 2140, 410, 130	16 А III	3050	3	10 А I	3.2	2.0
	24	контактн сварка 110 260	6 А I	790	2	6 А I	8.7	1.9
	25	контактн сварка 110 190	6 А I	650	11	Итого:		34.9
	40	см лист 127	10 А I	540	6			
	29	———	16 А III	80	12			

ТК	Фермы пролетом 24 м	Серия 1 463-3	
1969	Пространственный каркас КП 9	Выпуск V	Лист 9

https://zavodjbi.com/

https://zavodjbi.com/

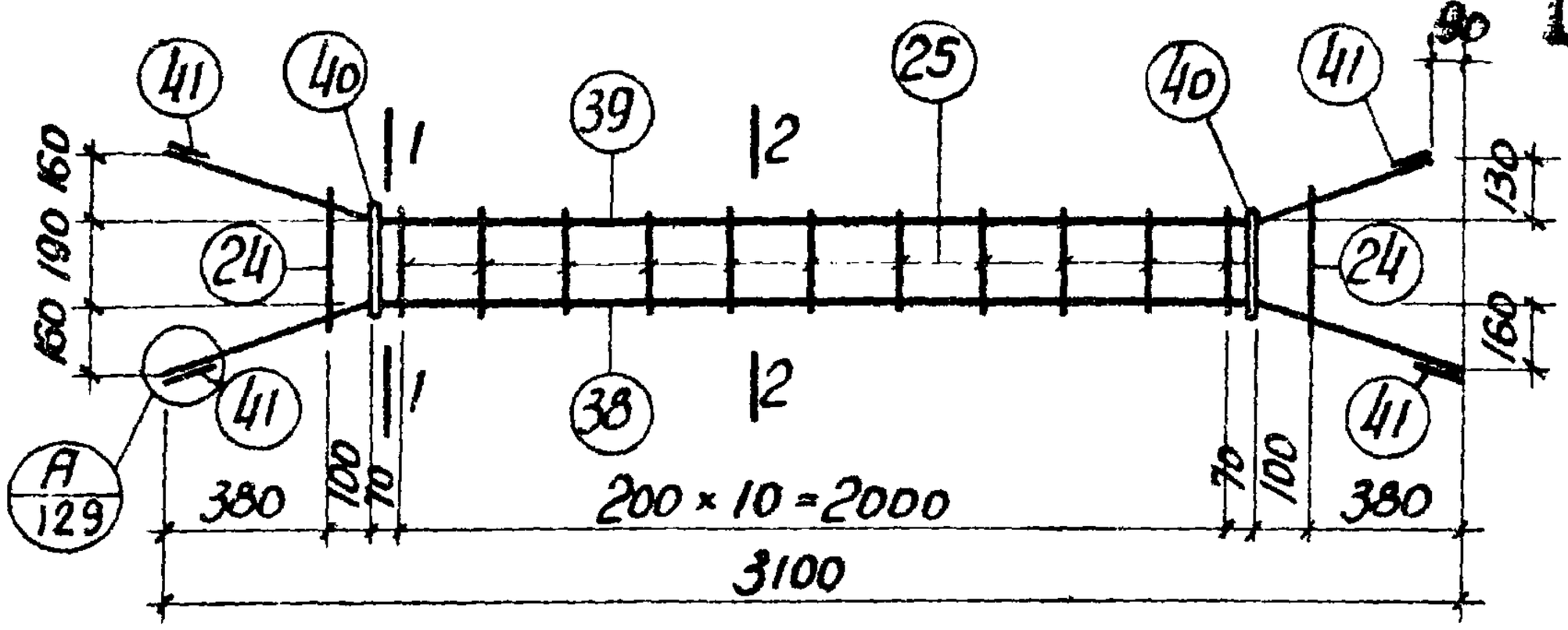

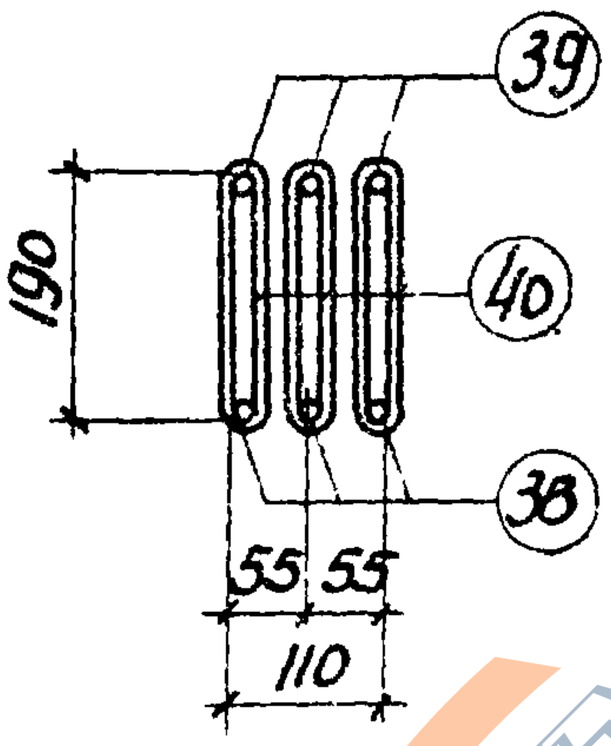

1 — 1

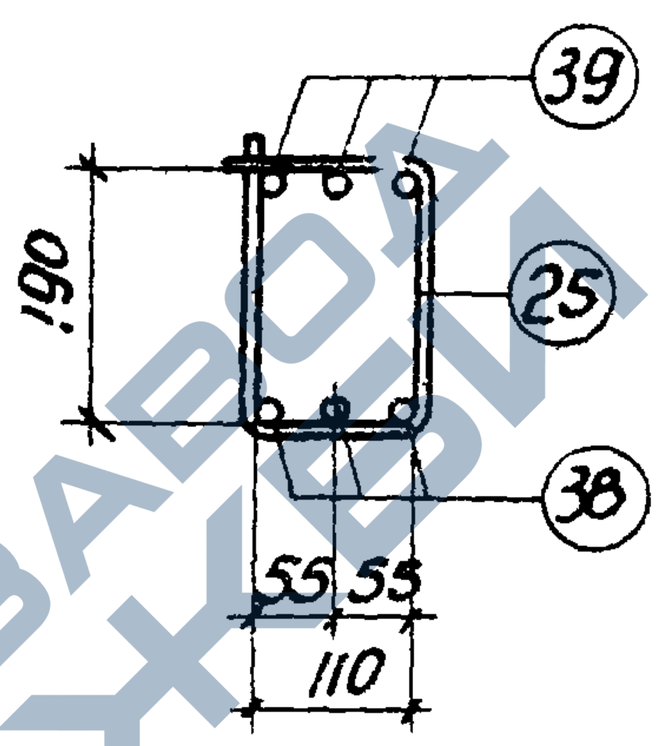

2 — 2

Марка изделия	N поз.	Эскиз	⌀ мм	Длина мм	Кол. шт.	Выборка стали ⌀ мм	общ. дл.	Вес, кг
КП 10	38	160, 500, 2140, 500, 160	18 А III	3140	3	18 А III	19.6	39.2
	39	160, 500, 2140, 410, 130	18 А III	3050	3	10 А I	3.2	2.0
	24	контактная сварка 110, 260	6 А I	790	2	6 А I	8.7	1.9
	25	контактная сварка 110, 190	6 А I	650	11	Итого:		43.1
	40	см. лист 127	10 А I	540	6			
	41	———	18 А III	80	12			

ТК	Фермы пролетом 24 м	серия 1.463-3	
1969	Пространственный каркас КП 10	Выпуск V	Лист 10

https://zavodjbi.com/

https://zavodjbi.com/

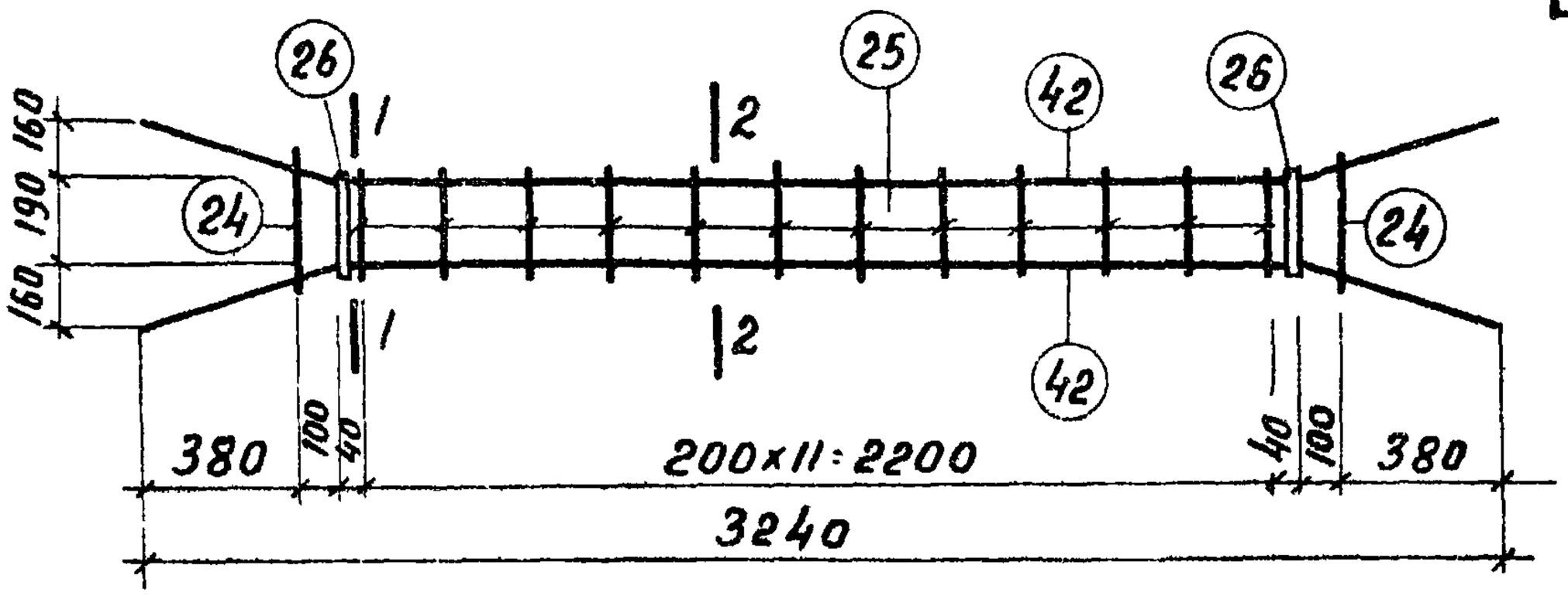

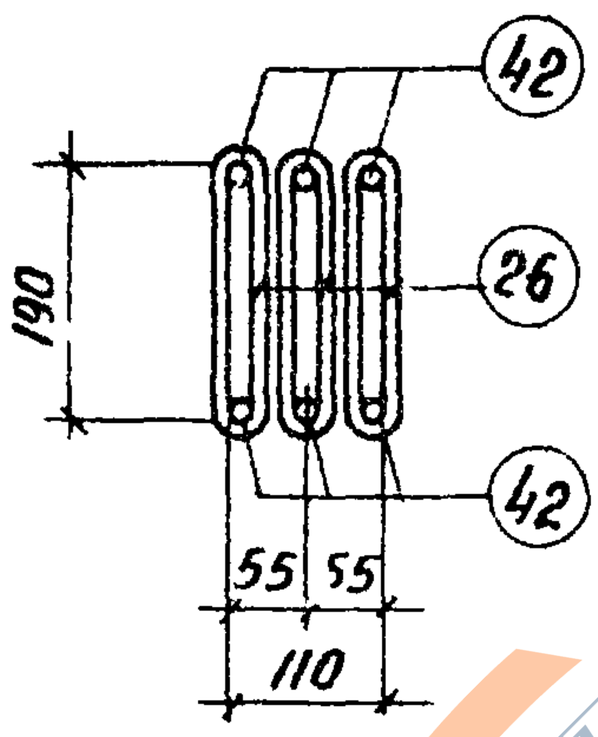

1—1

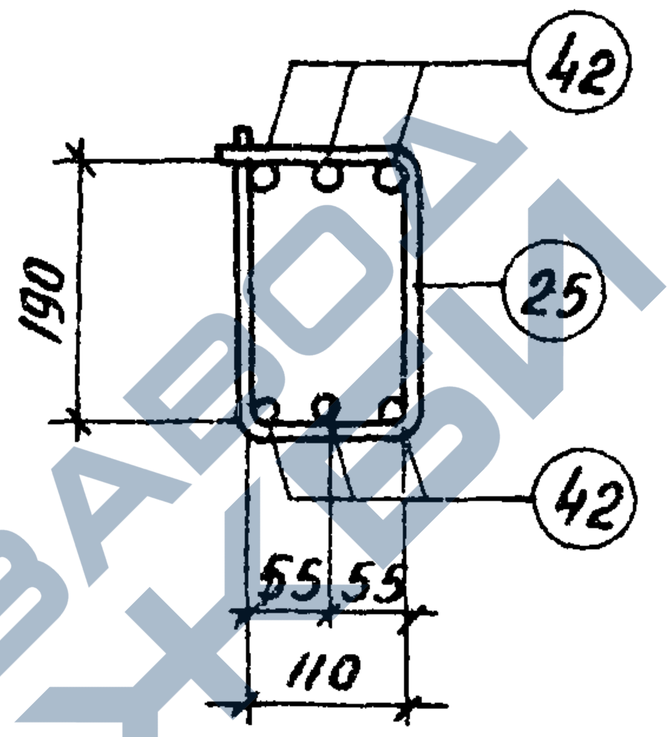

2—2

Марка изделия	N поз.	Эскиз	ф мм	Длина мм	Колич шт.	Выборка стали		
						ф. мм	общ дл	Вес, кг.
КП 11	42	160 500 2280 500 160	12 A III	3280	6	12 A III	19,7	17.5
	26	см. лист 126	8 A I	530	6	8 A I	3.2	1.3
	25	контактная сварка 110 190	6 A I	650	12	6 A I	9.4	2,1
	24	контактная сварка 110 260	6 A I	790	2	Итого:		20.8

ТК	Фермы пролетом 24 м	Серия 1.463-3	
1969	Пространственный каркас КП 11	Выпуск V	Лист 11

https://zavodjbi.com/

https://zavodjbi.com/

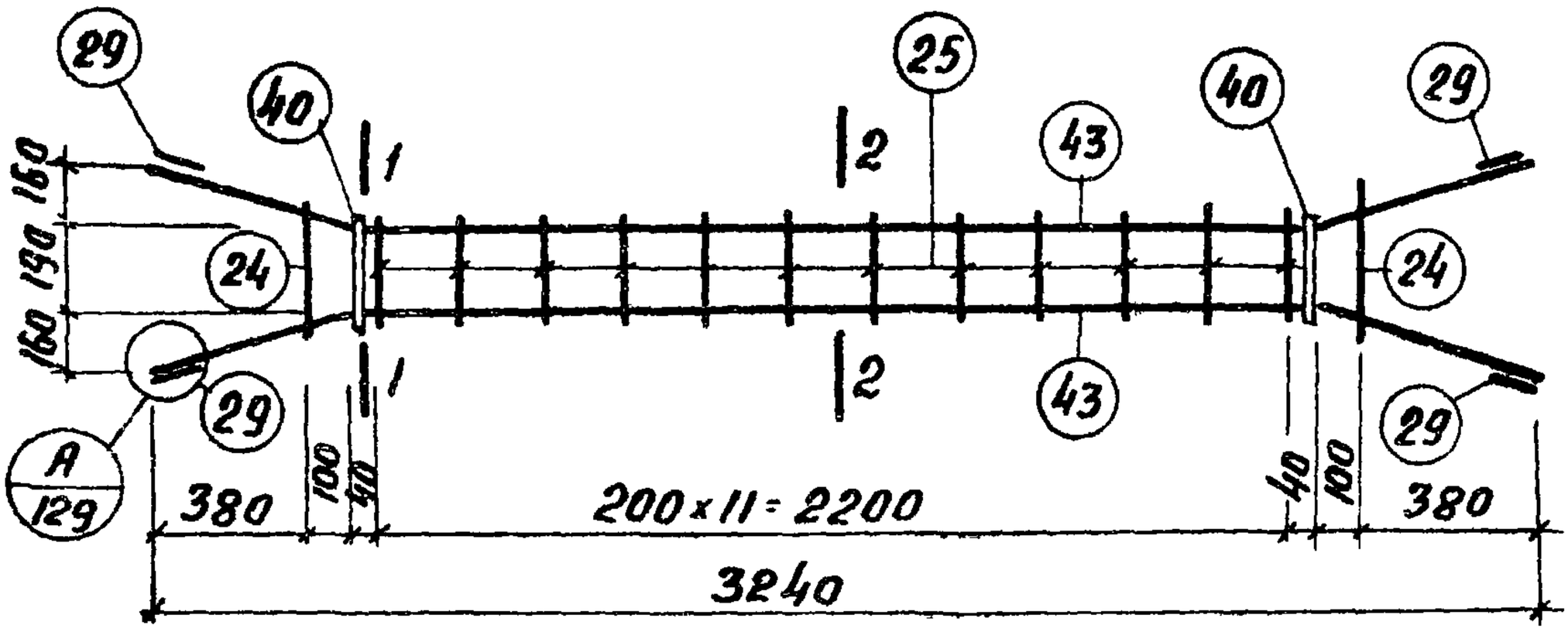

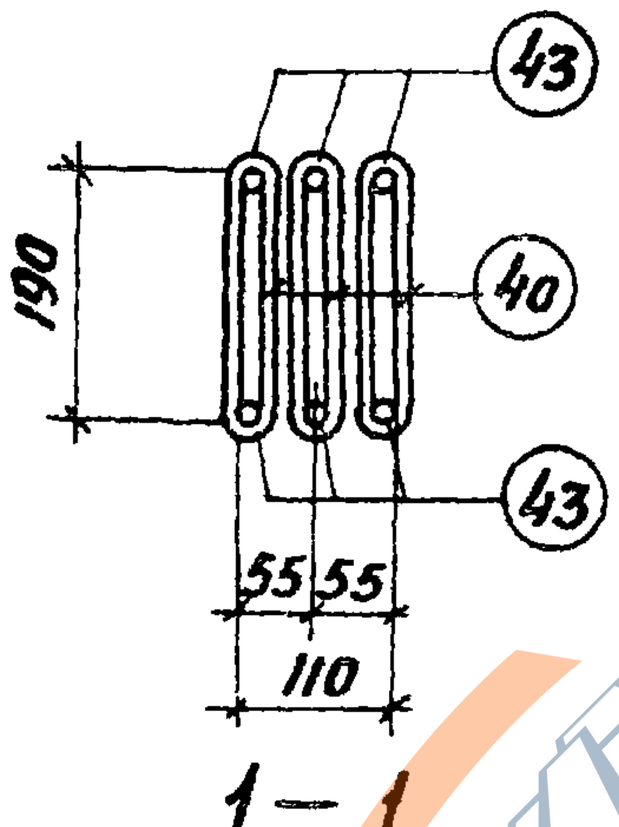

1 – 1

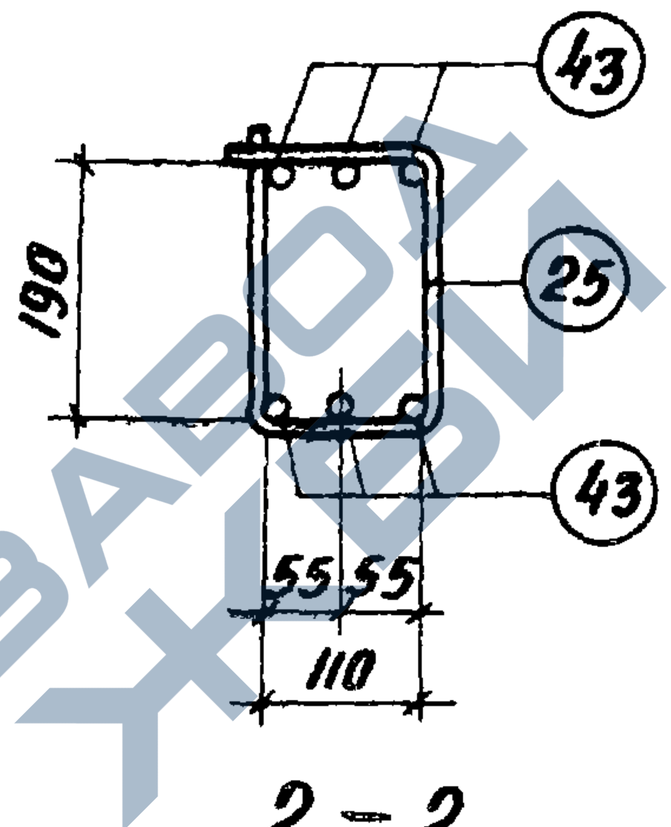

2 – 2

Марка изделия	N поз.	Эскиз	Ф мм	Длина мм	Колич. шт.	Выборка стали		
						Ф, мм.	общ. дл.	Вес. кг
КП 12	43	160 500 2280 500 160	16 A III	3280	6	16 A III	20.7	32.7
	40	см. лист 127	10 A I	540	6	10 A III	3.2	2.0
	24	Контактная сварка 110 260	6 A I	790	2	6 A I	9.4	2.1
	25	Контактная сварка 110 190	6 A I	650	12	Итого:		36.8
	29	———	16 A III	80	12			

ТК	Фермы пролетом 24 м.	Серия 1.463-3	
1969	Пространственный каркас КП 12	Выпуск V	Лист 12

https://zavodjbi.com/

https://zavodjbi.com/

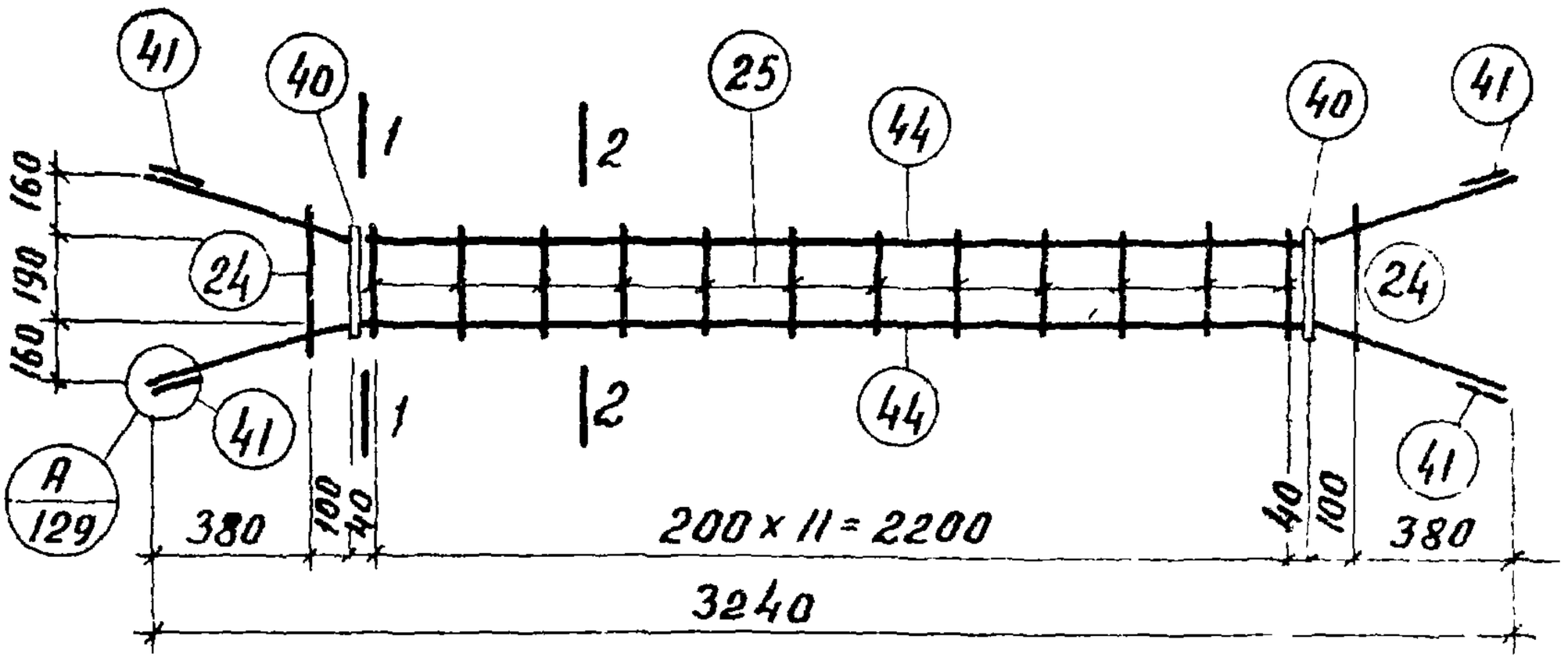

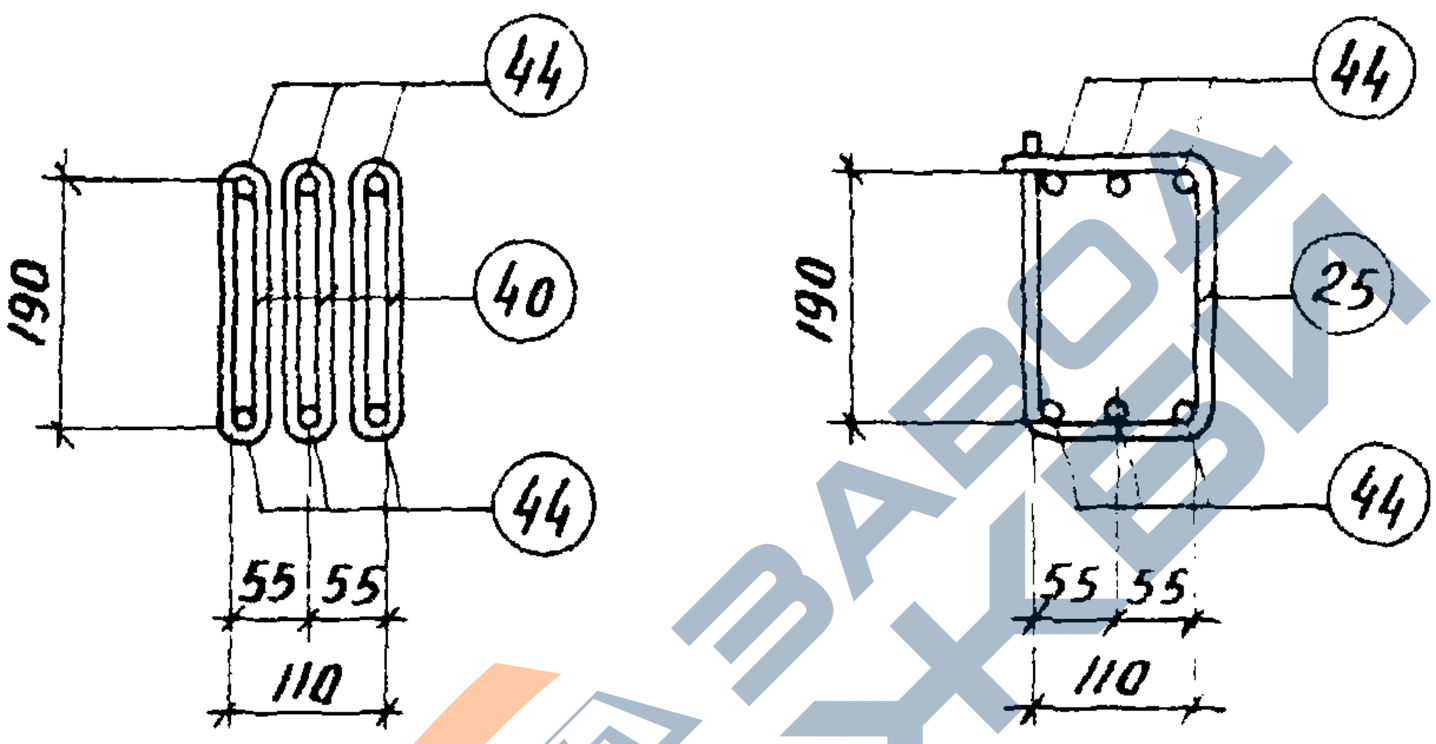

Марка изделия	N поз.	Эскиз	ф мм	Длина мм	Колич шт	Выборка стали		
						ф мм.	общ. дл	Вес. кг
КП13	44	160 500 2280 500 160	18 A III	3280	6	18 A III	20.7	41.4
	40	см. лист 127	10 A I	540	6	10 A I	3.2	2.0
	24	контактная сварка 110 260	6 A I	790	2	6 A I	9.4	2.1
	25	контактная сварка 110 190	6 A I	650	12	Итого:		45.5
	41	———	18 A III	80	12			

ТК	Фермы пролетом 24 м	серия 1.463-3	
1969	Пространственный каркас КП13	Выпуск V	Лист 13

10234 05 23

https://zavodjbi.com/

https://zavodjbi.com/

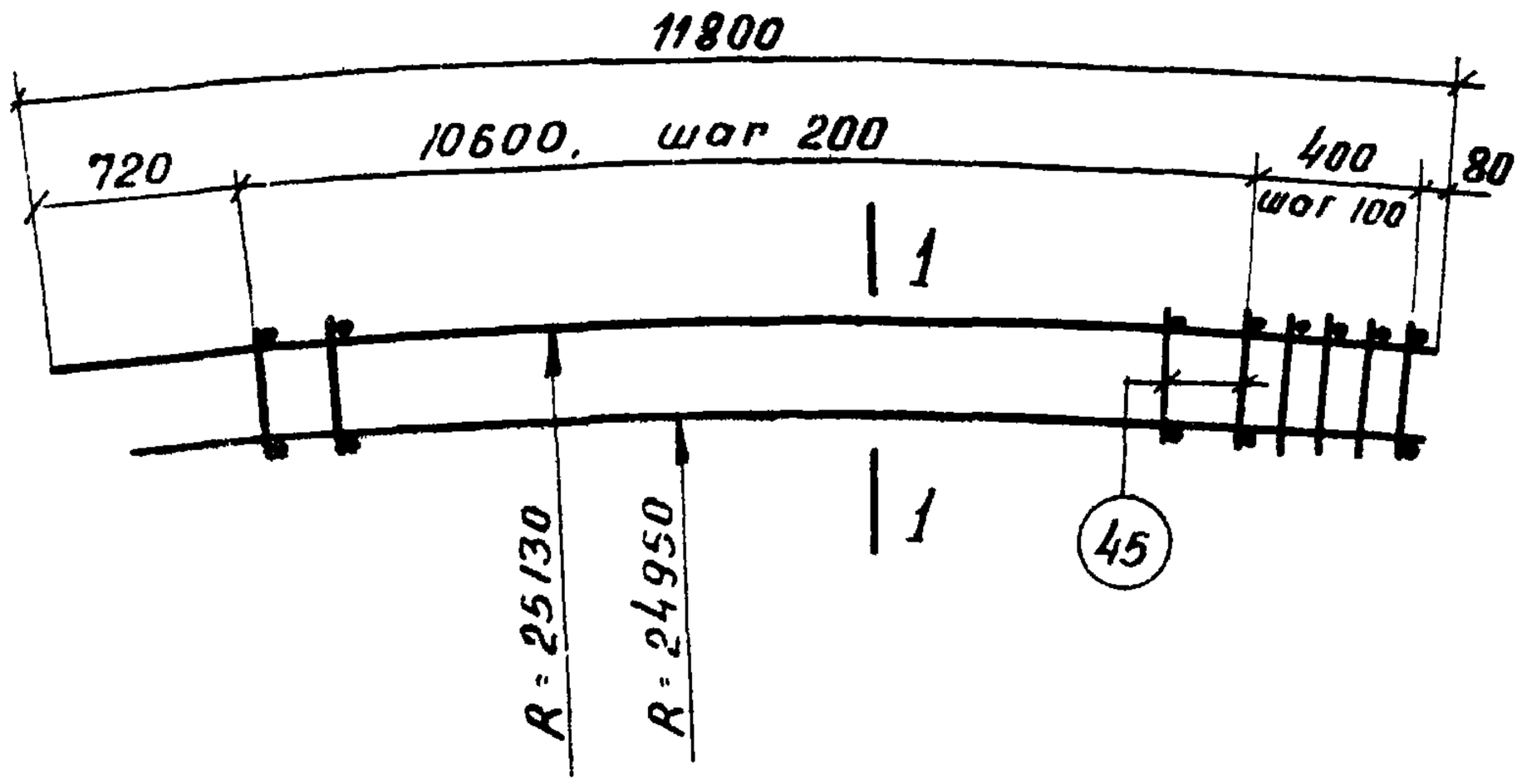

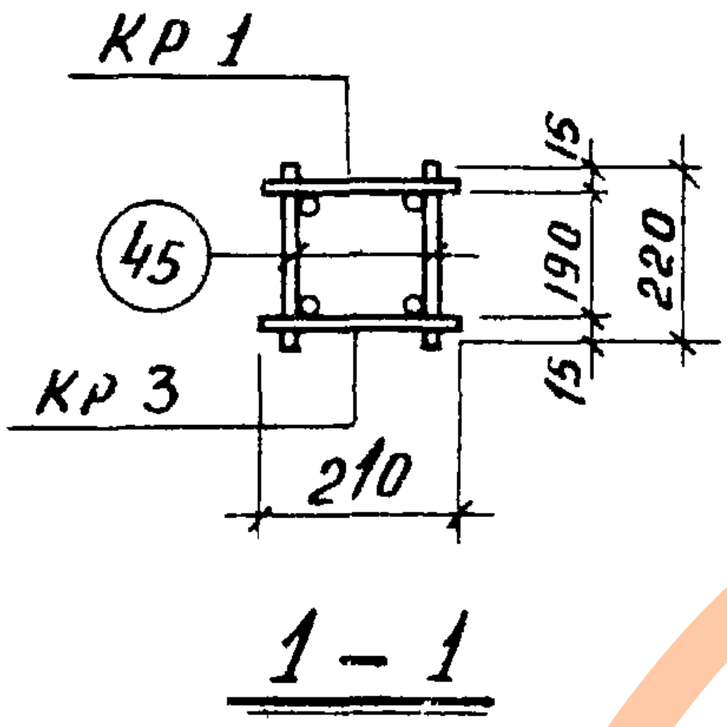

1 – 1

Марка пространств. каркаса	Марка изделия	Колич. штук	Вес кг.	№ листа
КП 14	КР 1	1	16.5	63
	КР 3	1	15.8	65
	поз. 45	116	3.5	14
	Итого:		35.8	

Спецификация стали на одно арматурное изделие

Марка изделия	№ поз.	Эскиз	ф мм	Длина мм	Колич. шт.	Выборка стали ф, мм	Общ. дл. м	Вес, кг
Отдельн. стержни	45	———	5 В I	220	1	5 В I	0.22	0.03

ТК	Фермы пролетом 24 м	Серия 1.463-3	
1969	Пространственный каркас КП14	Выпуск V	Лист 14

https://zavodjbi.com/

https://zavodjbi.com/

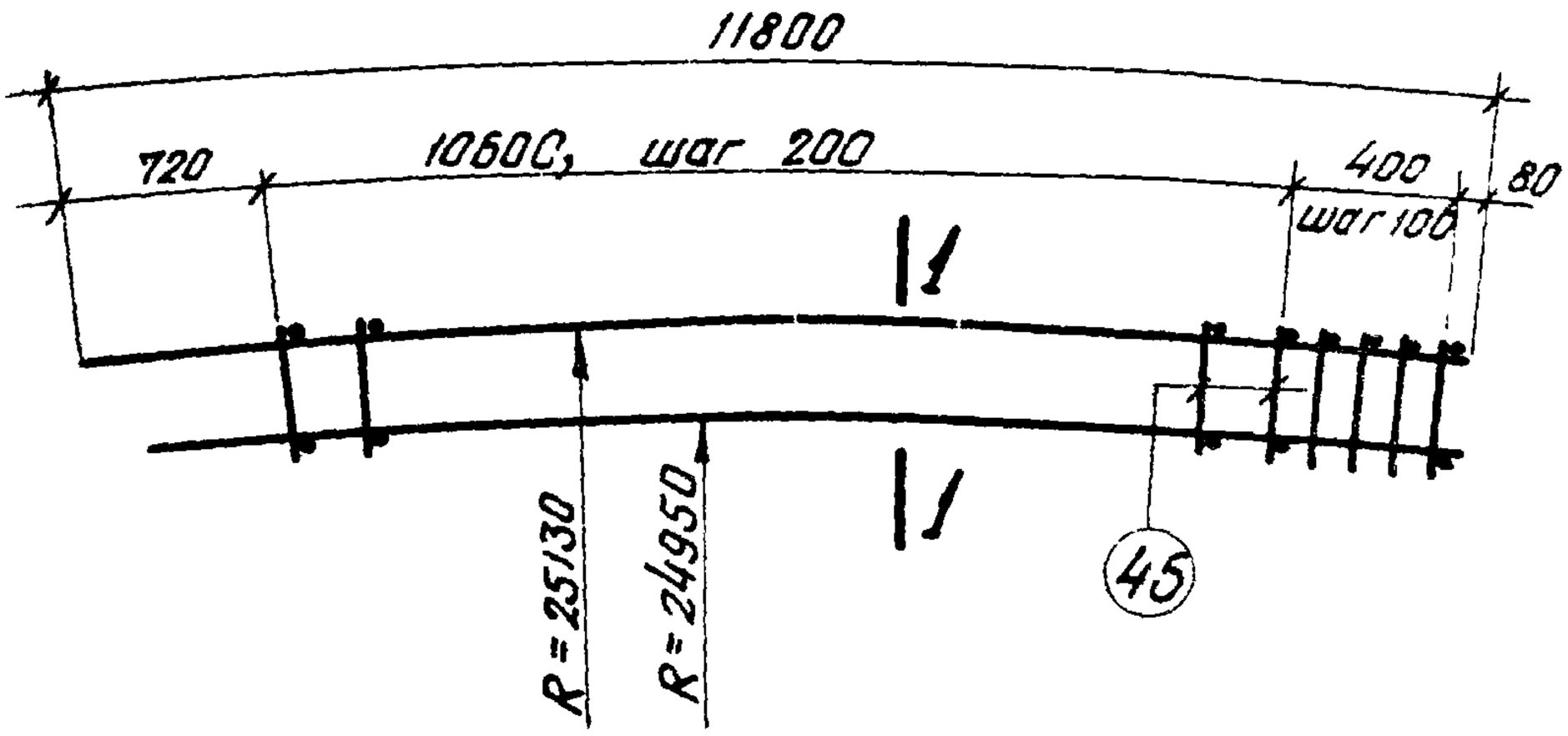

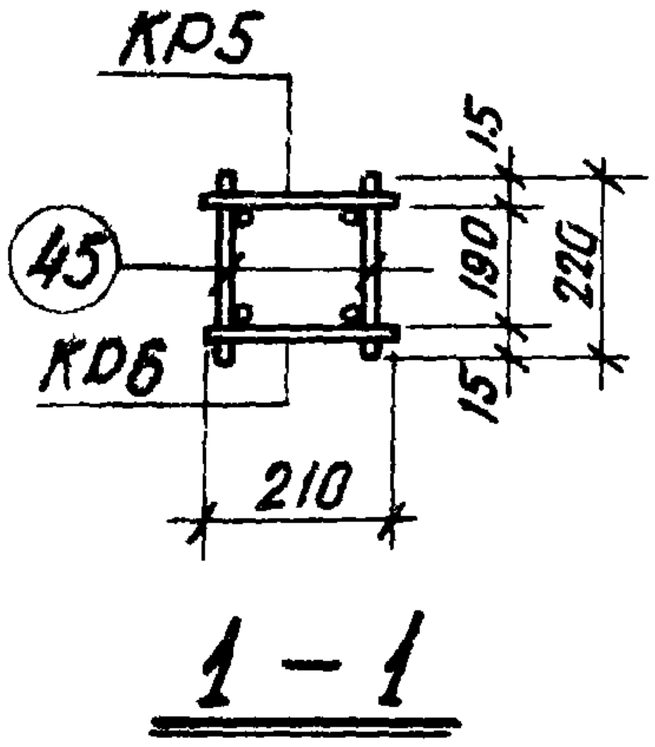

1 – 1

Марка пространственного каркаса	Марка изделия	Колич. штук	Вес кг	N листа
КП 15	КР5	1	30.5	67
	КР6	1	29.5	68
	Поз. 45	116	3.5	15
	Итого:		63.5	

Спецификация стали на одно арматурное изделие

Марка изделия	N поз.	Эскиз	ф мм	Длина мм	Колич. шт.	Выборка стали ф, мм	Общ. дл. м	Вес кг
Отдельн. стержни	45	———	5 BI	220	1	5 BI	0.22	0,03

ТК	Фермы пролетом 24 м	Серия 1.463-3	
1969	Пространственный каркас КП15	Выпуск V	Лист 15

https://zavodjbi.com/

https://zavodjbi.com/

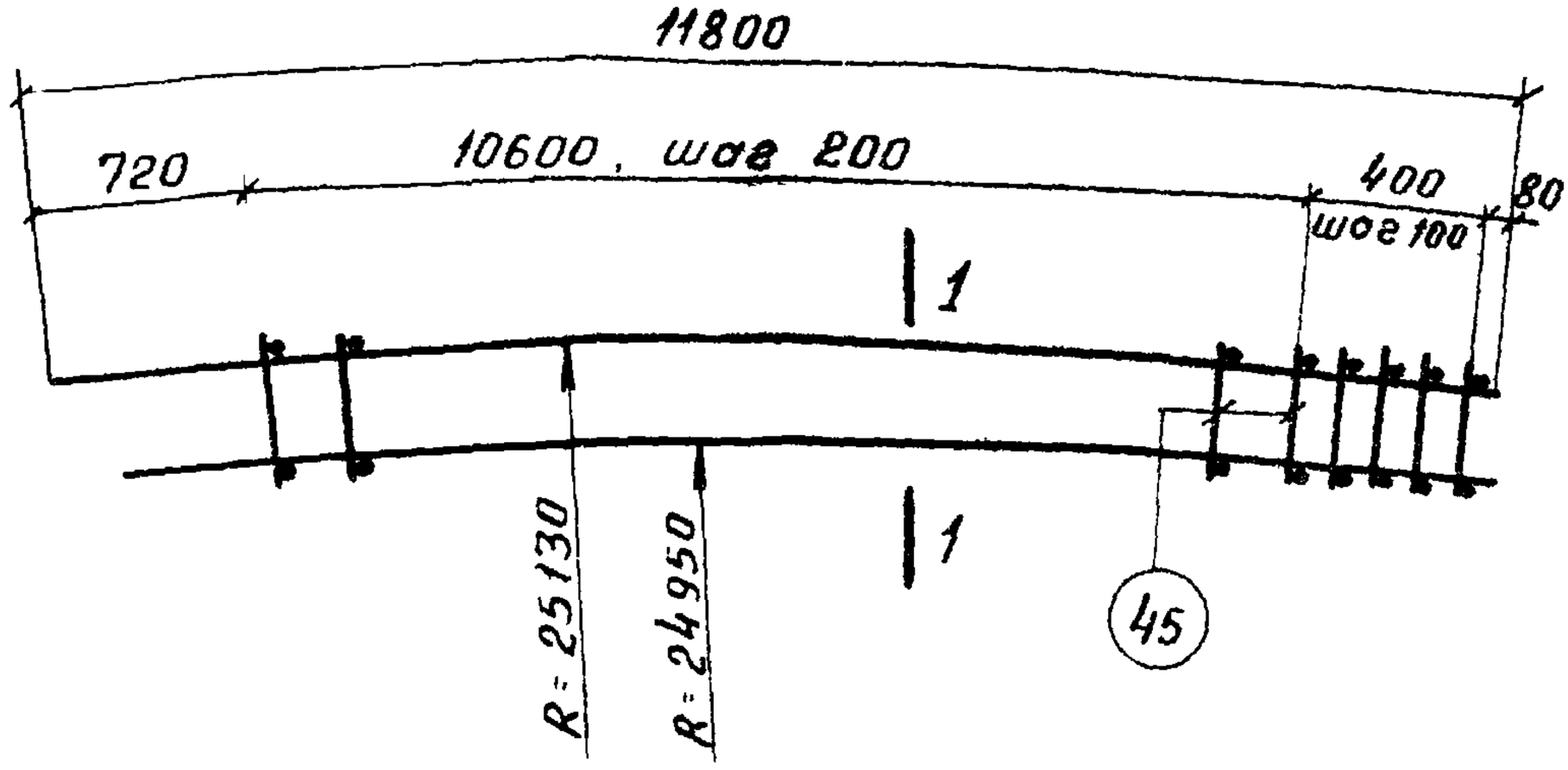

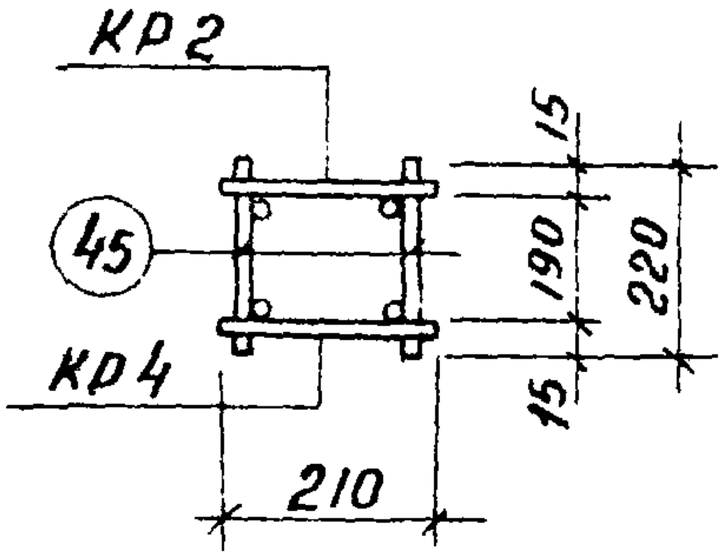

1 — 1

Марка простран. каркаса	Марка изделия	Колич. штук	Вес кг	№ листа
КП 16	КР 2	1	22.9	64
	КР 4	1	22.1	66
	Поз. 45	116	3.5	16
	Итого:		48.5	

Спецификация стали на одно арматурное изделие

Марка изделия	N поз.	Эскиз	ф мм	Длина мм	Колич. шт.	Выборка стали ф, мм	Общ. длм	Вес, кг.
Отдельн. позиции	45	———	5В I	220	1	5В I	0.22	0.03

ТК	Фермы пролетом 24м	Серия 1.463-3	
1969	Пространственный каркас КП16	Выпуск V	Лист 16

https://zavodjbi.com/

https://zavodjbi.com/

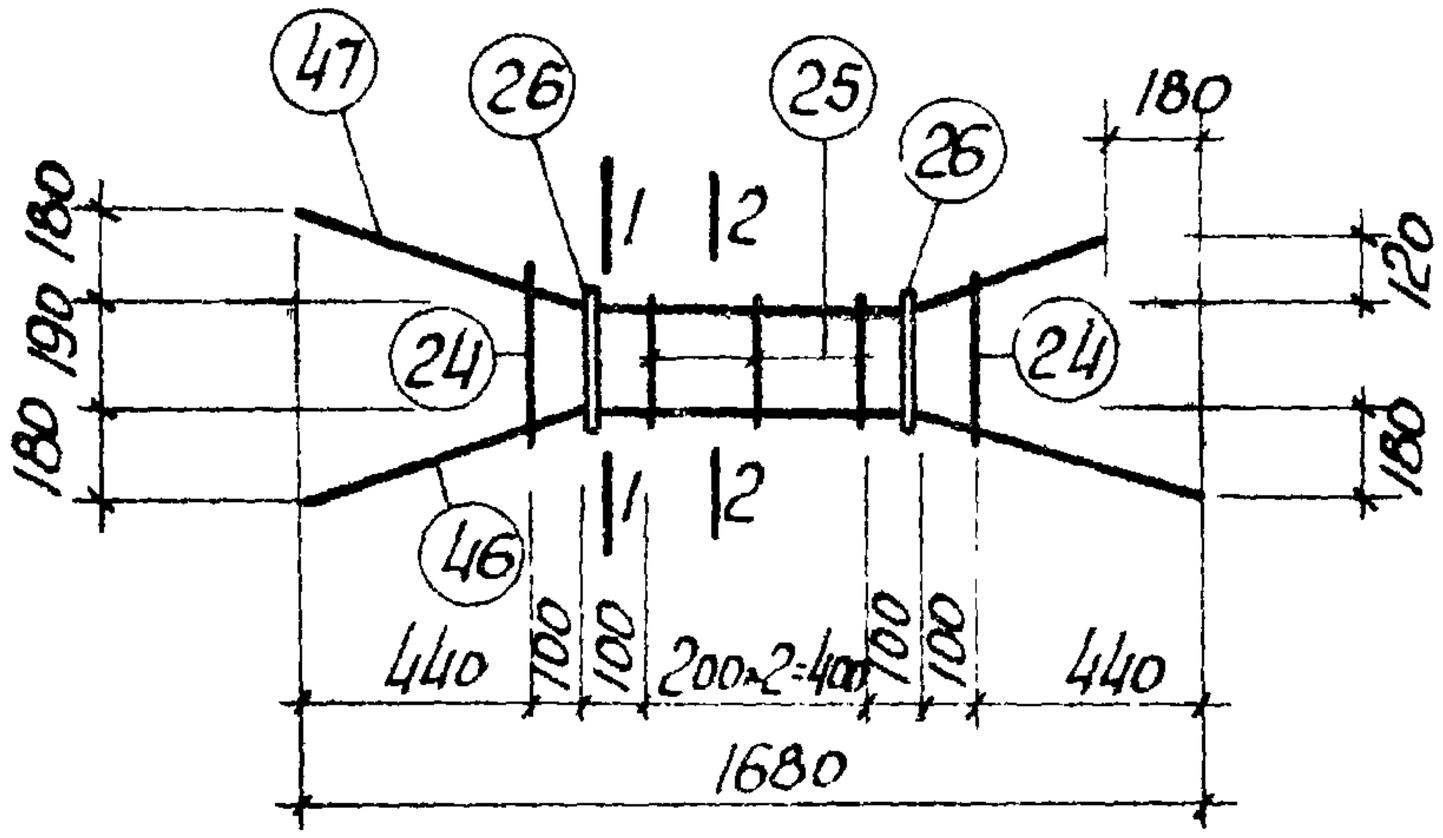

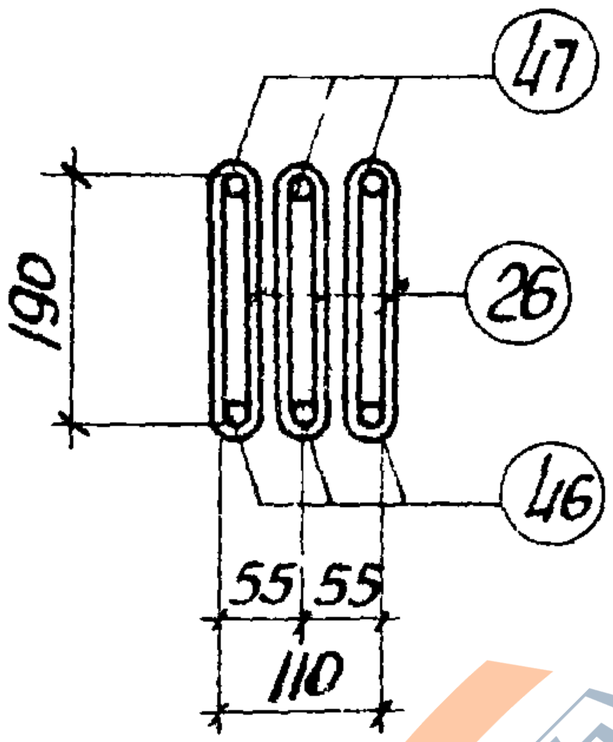

1 – 1

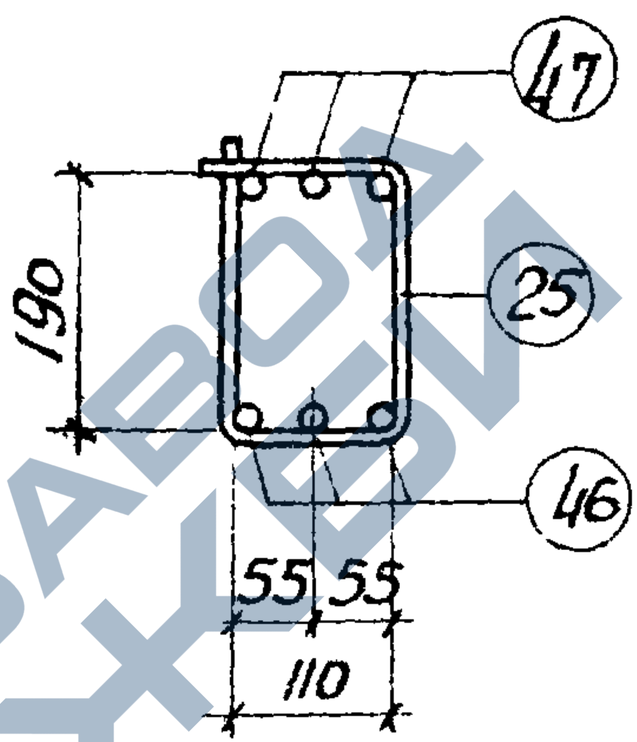

2 – 2

Марка изделия	N поз.	Эскиз	Ф мм	Длина мм	Кол. шт.	Выборка стали Ф, мм	общ. дл.	Вес, кг
КП 17	46	180 570 600 570 180	12А III	1740	3	12А III	9,8	8,7
	47	180 570 600 380 120	12А III	1550	3	8А I	3,2	1,3
	24	контактн. сварка 110 260	6А I	790	2	6А I	3,5	0,8
	25	контактн. сварка 110 190	6А I	650	3	Итого:		10,8
	26	см. лист 126	8А I	530	6			

ТК	Фермы пролетом 24 м	серия 1.463-3	
1969	Пространственный каркас КП 17	выпуск V	лист 17

Ст. инжен. | Павлушкова | Проверил | Нечаев

https://zavodjbi.com/

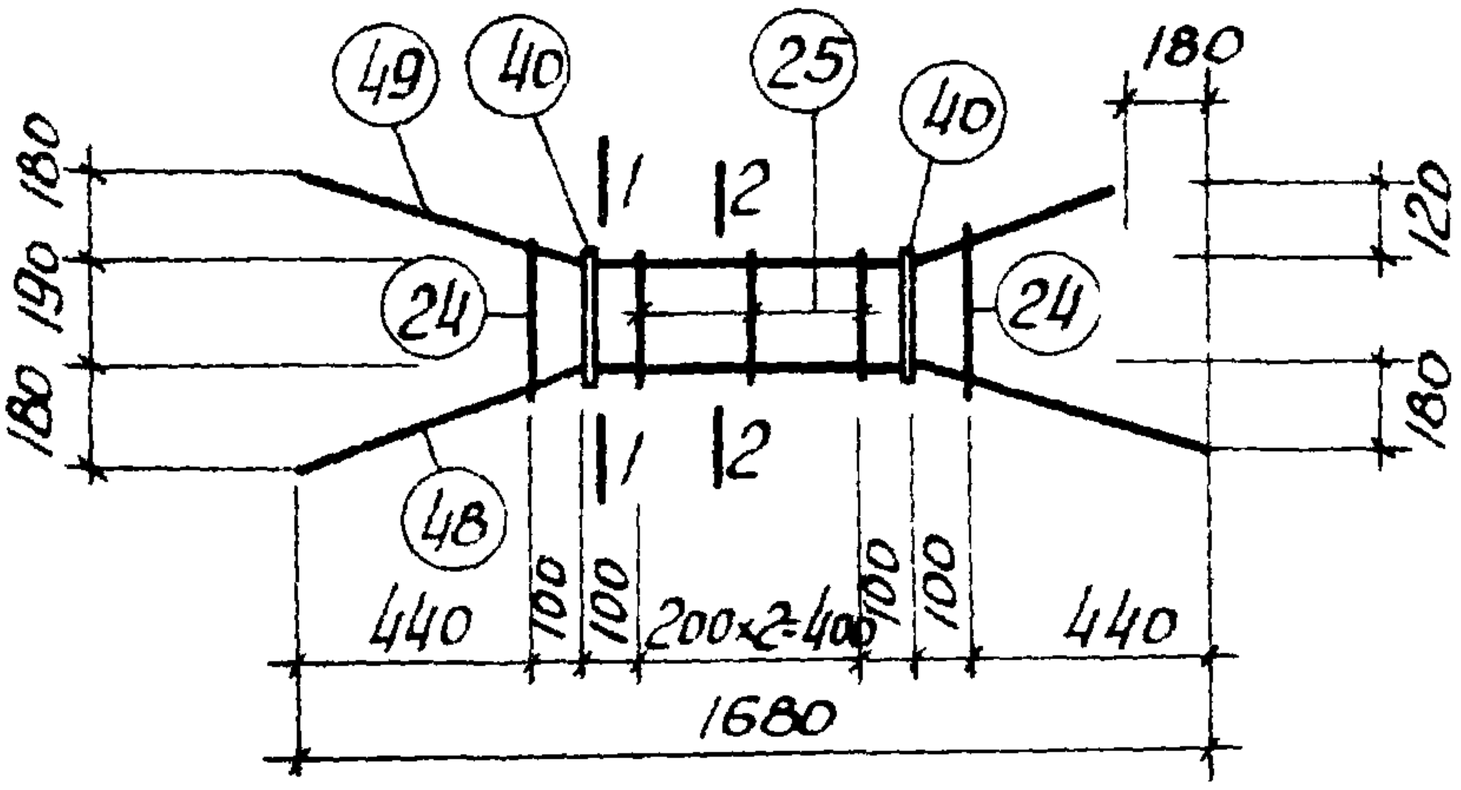

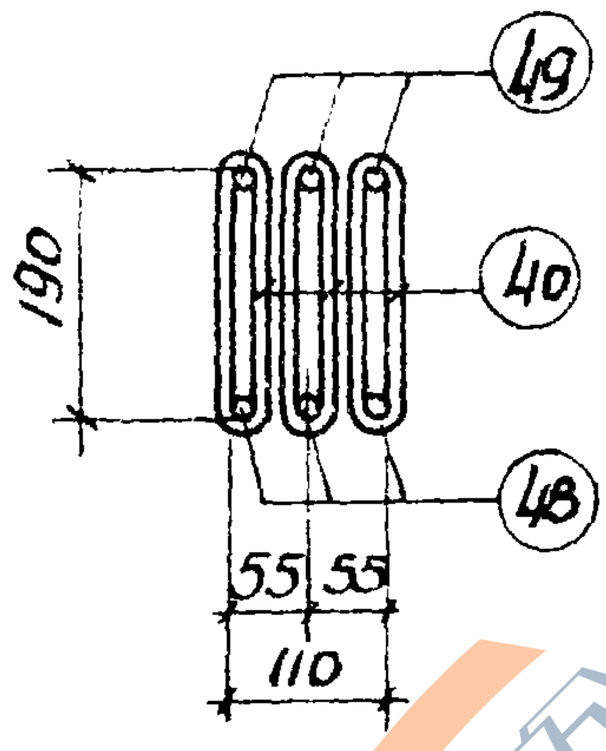

1–1

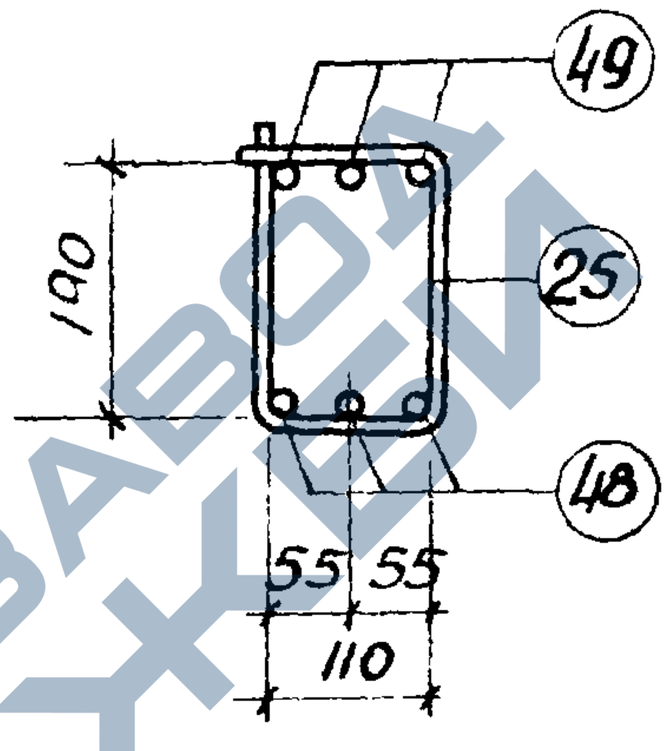

2–2

Марка изделия	N поз.	Эскиз	ф мм	Длина мм	Кол. шт.	Выборка стали ф мм	общ. дл.	вес, кг
кп 18	48	180 570 600 570 180	16А III	1740	3	16А III	9,8	15,5
	49	180 570 600 380 120	16А III	1550	3	10А I	3,2	2,0
	24	контактн. сварка 110 260	6А I	790	2	6А I	3,5	0,8
	25	контактн. сварка 110 190	6А I	650	3	итого:		18,3
	40	см. лист 127	10А I	540	6			

ТК	Феомы пролетом 24 м	серия 1.463-3	
1969	Пространственный каркас кп 18	выпуск V	лист 18

Ст инж. Павлушкова Проверил Нечаев

Ленинград

https://zavodjbi.com/

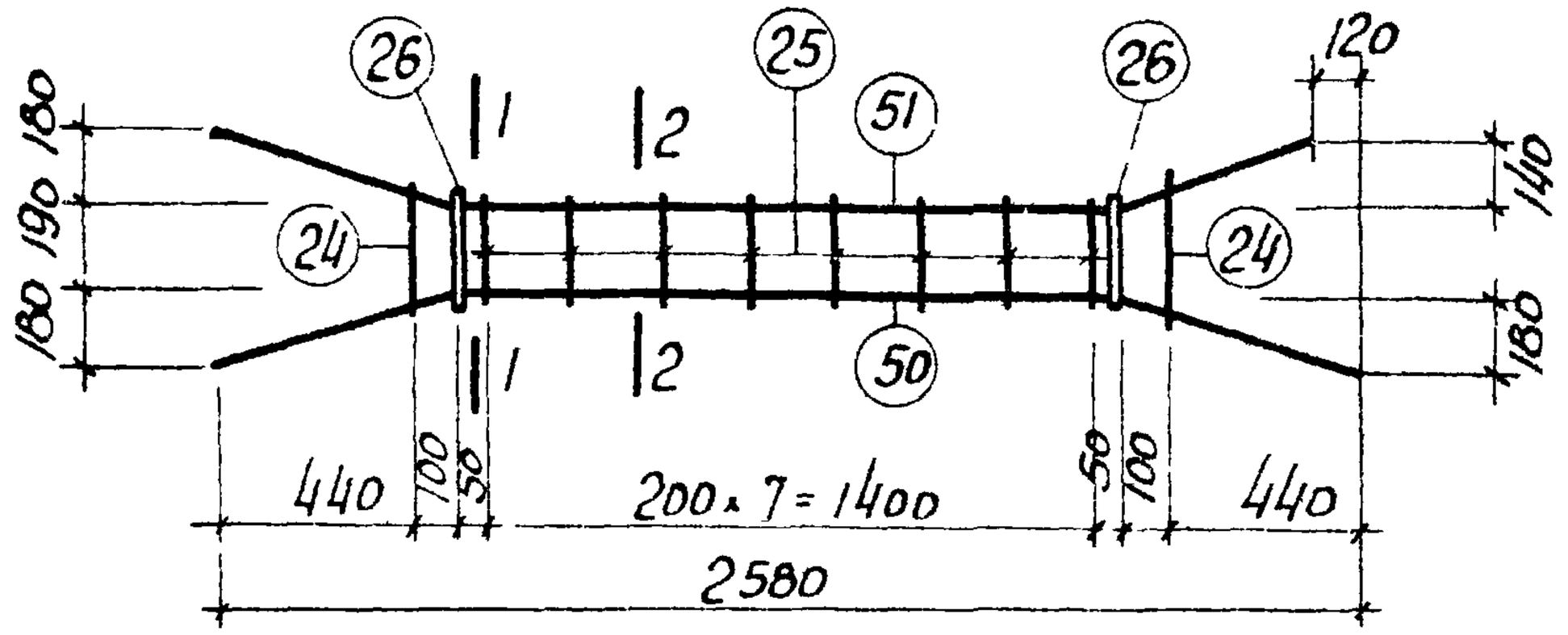

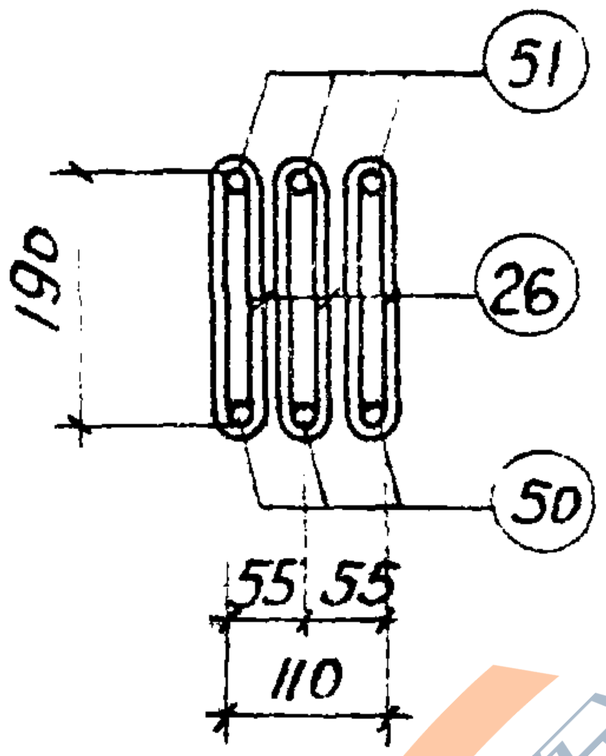

1 — 1

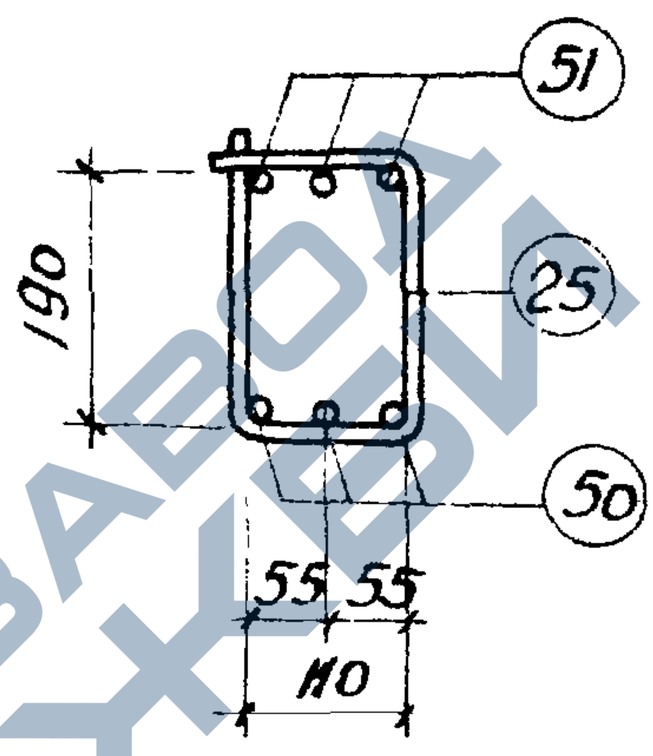

2 — 2

Марка изделия	N поз.	Эскиз	ф мм	Длина мм	кол. шт.	Выборка стали ф мм	общ. дл.	Вес, кг
КП 19	50	180, 570, 1500, 570, 180	14 A III	2640	3	14 A III	15,4	18.6
	57	180, 570, 1500, 430, 140	14 A III	2500	3	8 A I	3,2	1.3
	24	контактн. сварка 110 260	6 A I	790	2	6 A I	6,8	15
	25	контактн. сварка 110 190	6 A I	650	8	итого		21,4
	26	см. лист 126	8 A I	530	6			

ТК	Фермы пролетом 24 м	серия 1.463-3	
1969	Пространственный каркас КП 19	выпуск V	лист 19

г. Ленинград

10234-05 29

https://zavodjbi.com/

https://zavodjbi.com/

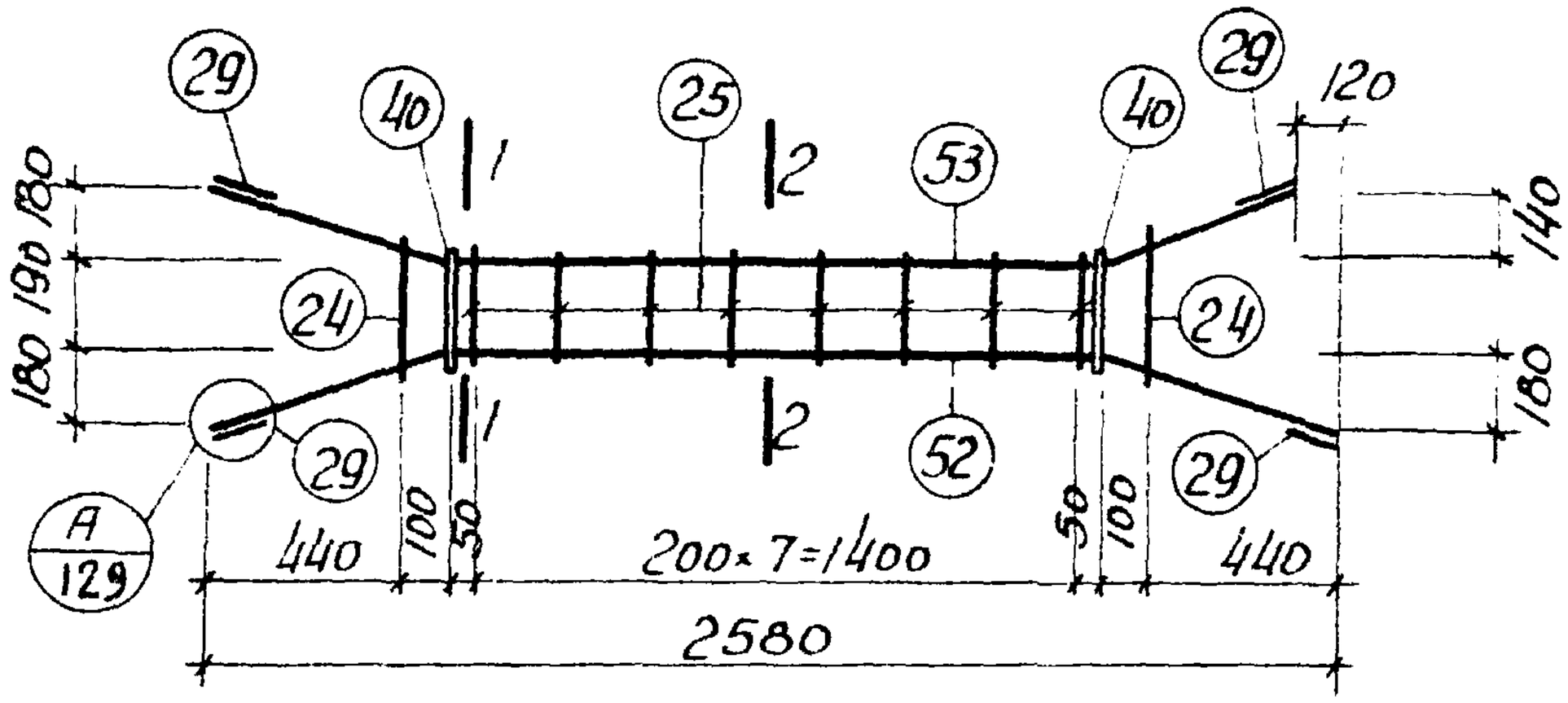

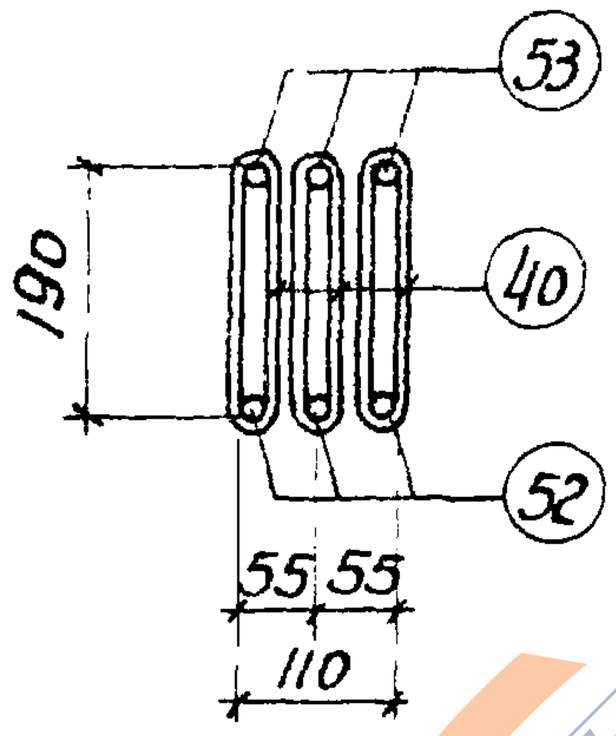

1–1

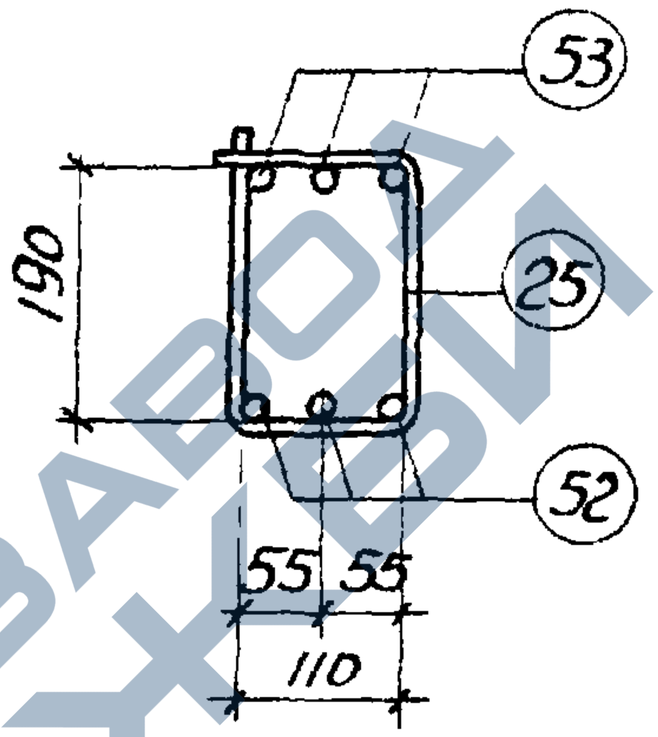

2–2

Марка изделия	N поз.	Эскиз	ф мм	Длина мм	кол. шт.	Выборка стали ф мм	общ. дл.	вес, кг
КП 20	52	180 570 1500 570 180	16 А III	2640	3	16 А III	16,4	25,9
	53	180 570 1500 430 140	16 А III	2500	3	10 А I	3,2	2,0
	24	контактн. сварка 110 260	6 А I	790	2	6 А I	6,8	1,5
	25	контактн. сварка 110 190	6 А I	650	8	Итого:		29,4
	29	—	16 А III	80	12			
	40	см. лист 127	10 А I	540	6			

ТК	Фермы пролетом 24 м	Серия 1.463-3	
1969	Пространственный каркас КП 20	Выпуск V	Лист 20

10234 05 30

https://zavodjbi.com/

https://zavodjbi.com/

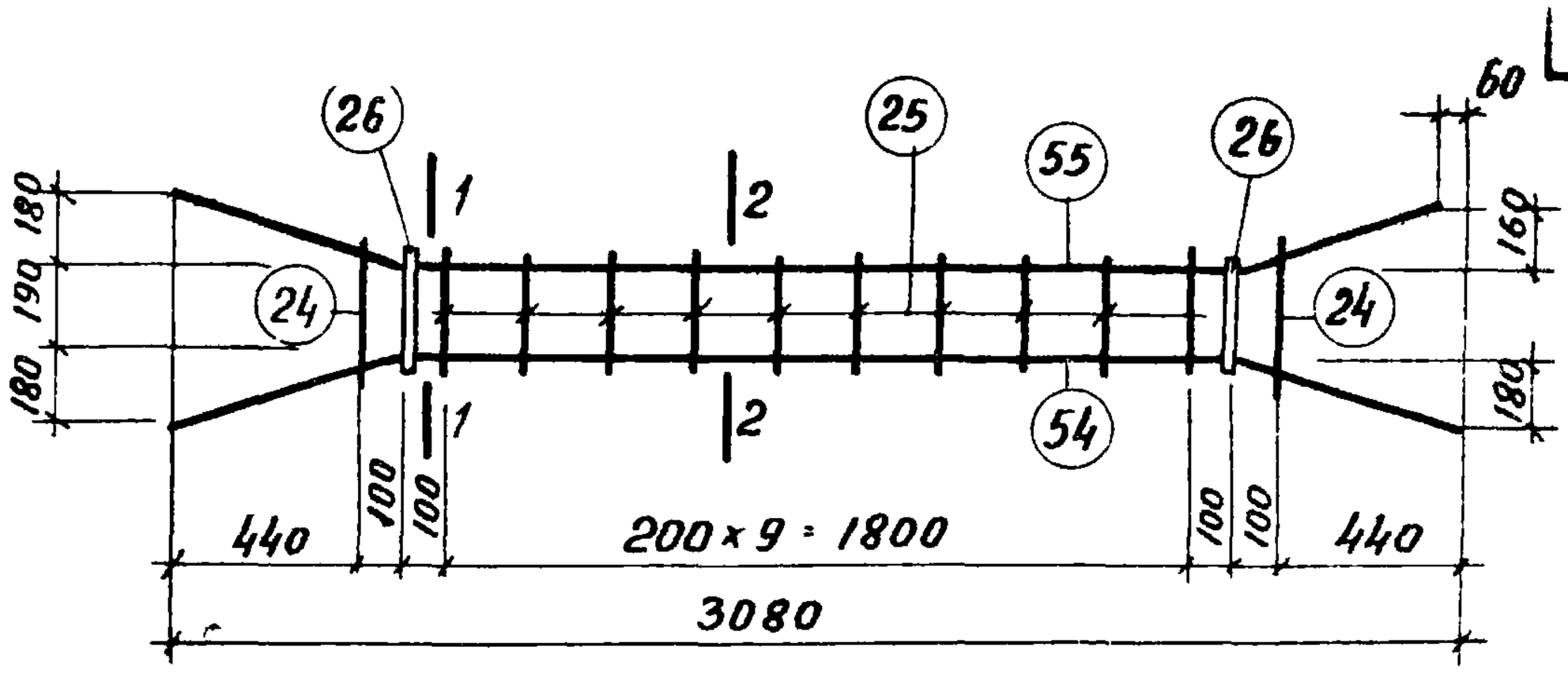

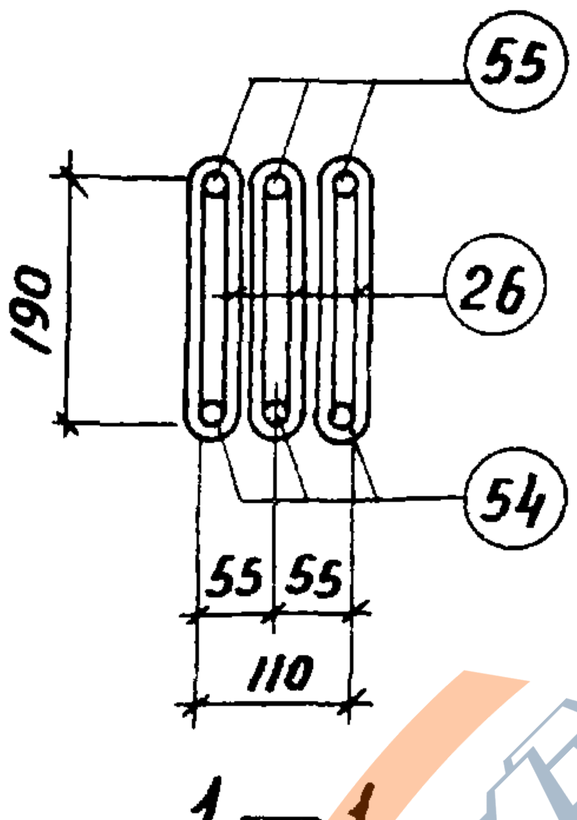

1 — 1

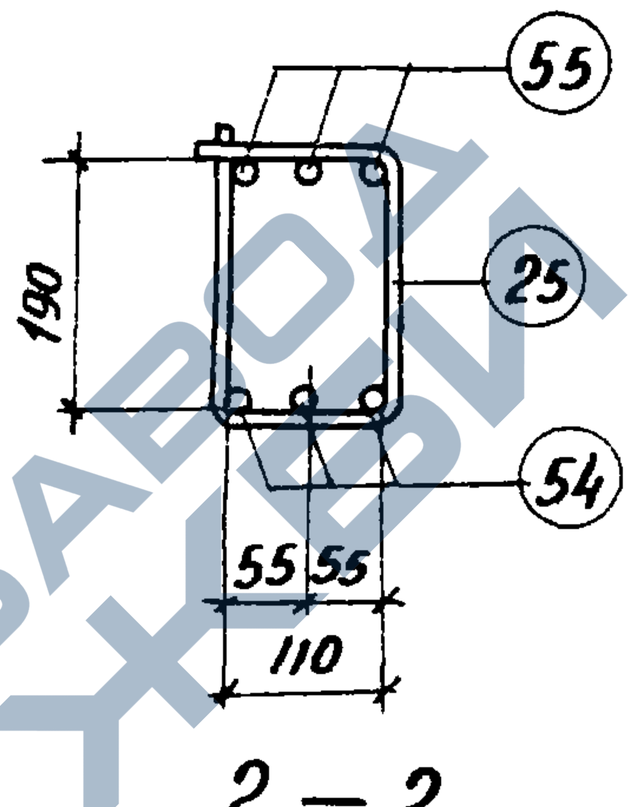

2 — 2

Марка изделия	N поз	Эскиз	ф мм	Длина мм	Кол. шт.	Выборка стали		
						ф. мм	общ. дл.	Вес кг.
КП 21	54	180, 570, 2000, 570, 180	16 A III	3140	3	16 A III	18.6	29.4
	55	180, 570, 2000, 500, 160	16 A III	3070	3	8 A I	3.2	1.3
	24	контактн. сварка 110 260	6 A I	790	2	6 A I	8.1	1.8
	25	контактн. сварка 110 190	6 A I	650	10	Итого:		32.5
	26	см. лист 126	8 A I	530	6			

ТК	Фермы пролетом 24 м	серия 1.463-3	
1969	Пространственный каркас КП 21	Выпуск V	Лист 21

10234-05 31

https://zavodjbi.com/

https://zavodjbi.com/

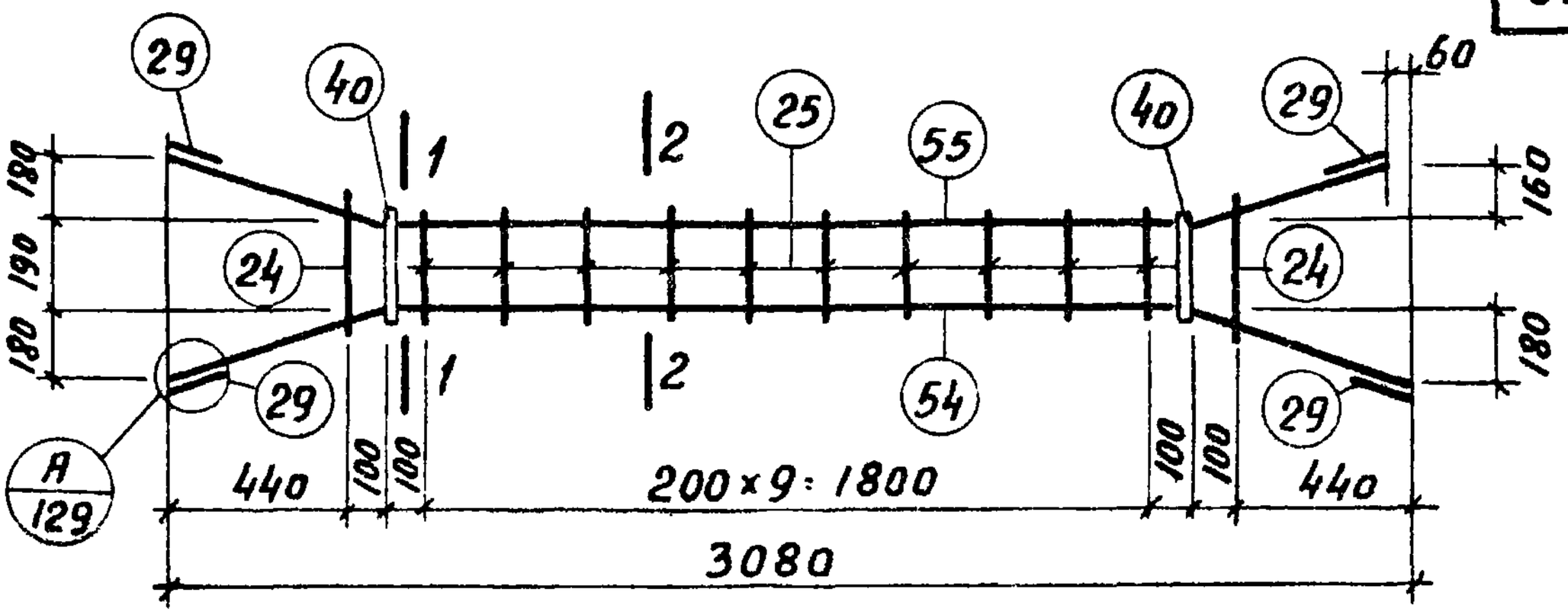

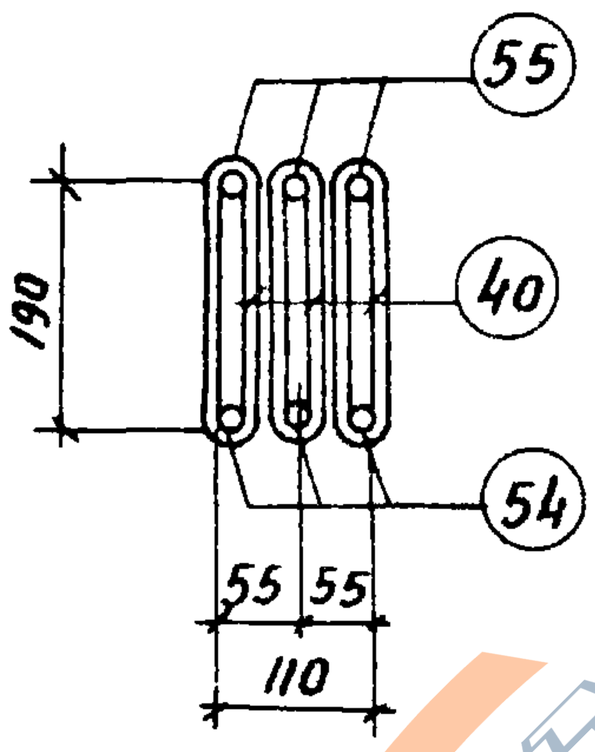

1–1

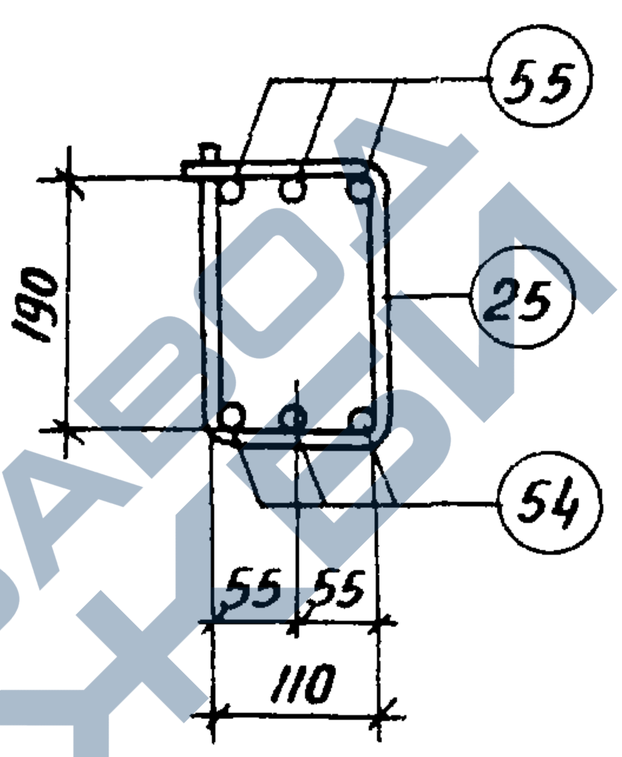

2–2

Марка изделия	N поз.	Эскиз	ф мм	Длина мм	Кол. шт.	Выборка стали ф мм.	Выборка стали общ. дл.	Выборка стали Вес, кг
КП 22	54	180, 570, 2000, 570, 180	16 А III	3140	3	16 А III	19.6	31.0
	55	180, 570, 2000, 500, 160	16 А III	3070	3	10 А I	3.2	2.0
	24	контактн. сварка 110 260	6 А I	790	2	6 А I	8.1	1.8
	25	контактн. сварка 110 190	6 А I	650	10	Итого:		34.8
	29	—	16 А III	80	12			
	40	см. лист 127	10 А I	540	6			

ТК	Фермы пролетом 24 м	Серия 1.463-3	
1969	Пространственный каркас КП 22	Выпуск V	Лист 22

https://zavodjbi.com/

https://zavodjbi.com/

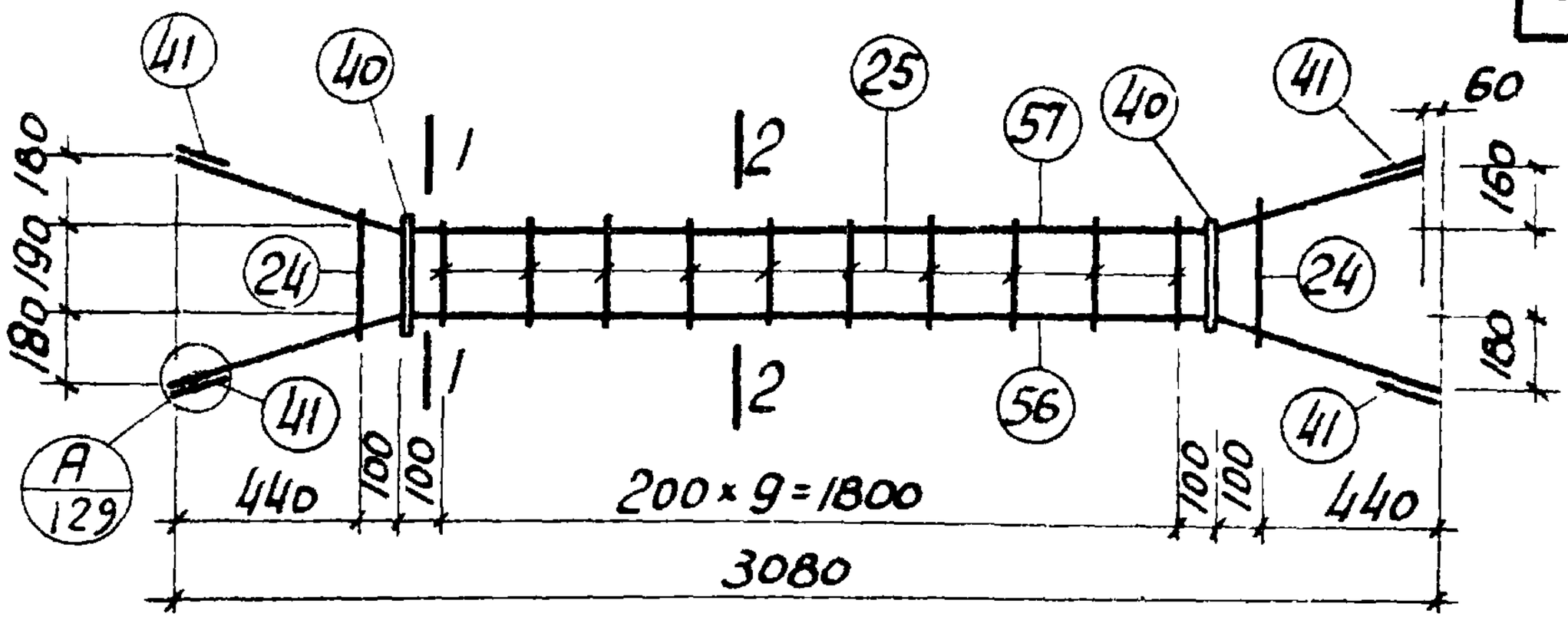

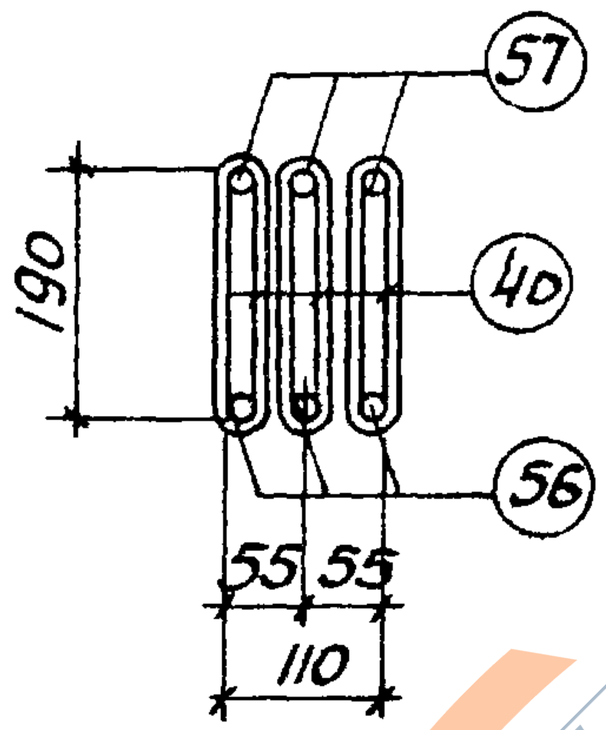

1 – 1

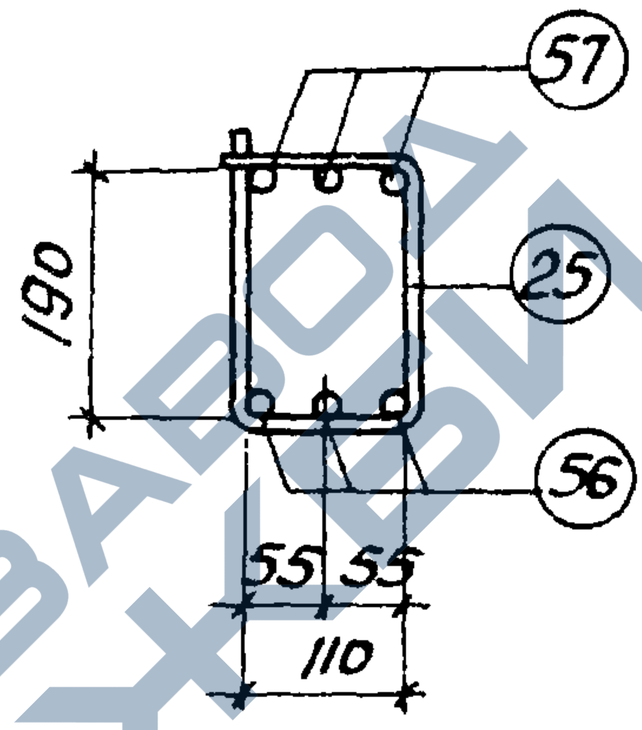

2 – 2

Марка изделия	N поз.	Эскиз	∅ мм	Длина мм	Кол. шт.	Выборка стали ∅ мм	общ. дл.	вес, кг
КП 23	56	180, 570, 2000, 570, 180	18 A III	3140	3	18 A III	19,6	39,2
	57	180, 570, 2000, 500, 160	18 A III	3070	3	10 A I	3,2	2,0
	24	контактн. сварка 110 260	6 A I	790	2	6 A I	8,1	1,8
	25	контактн. сварка 110 190	6 A I	650	10	итого:		43,0
	40	см. лист 127	10 A I	540	6			
	41	———	18 A III	80	12			

ТК	Фермы пролетом 24м	серия 1.463-3	
1969	Пространственный каркас КП 23	выпуск 2	лист 23

https://zavodjbi.com/

https://zavodjbi.com/

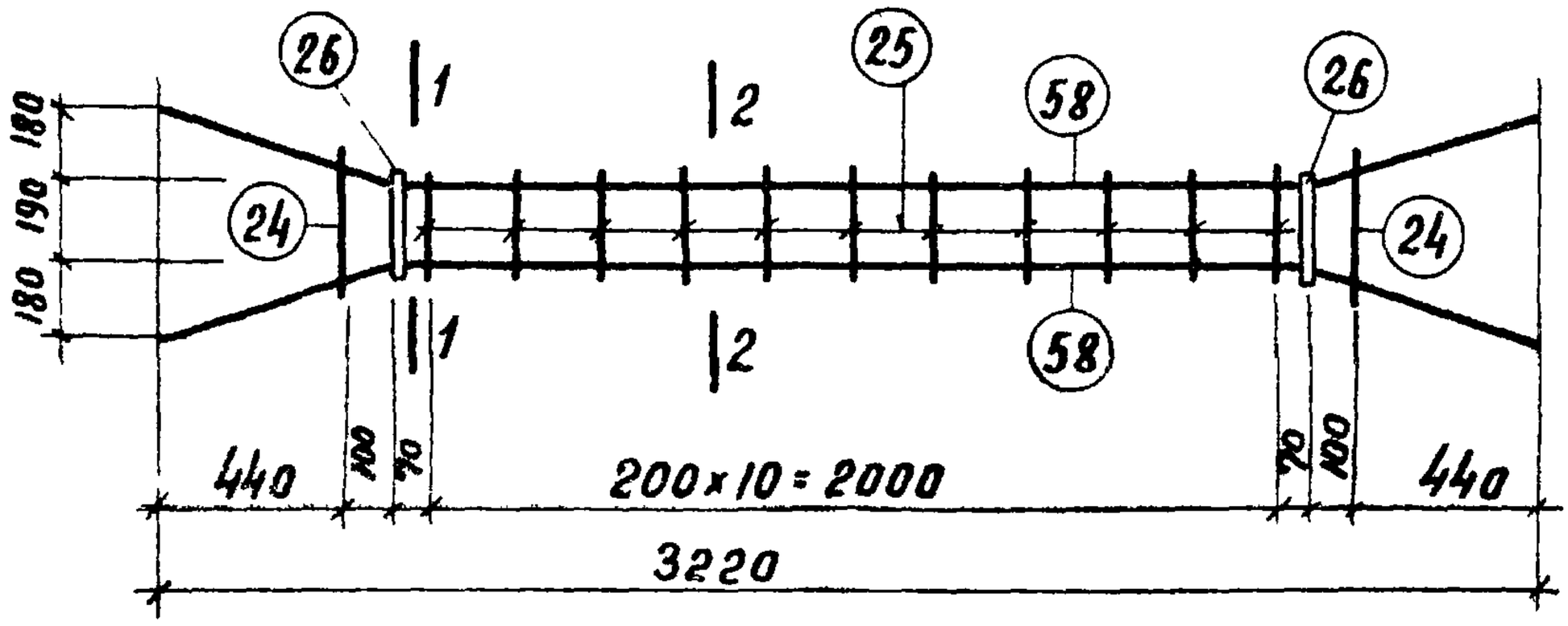

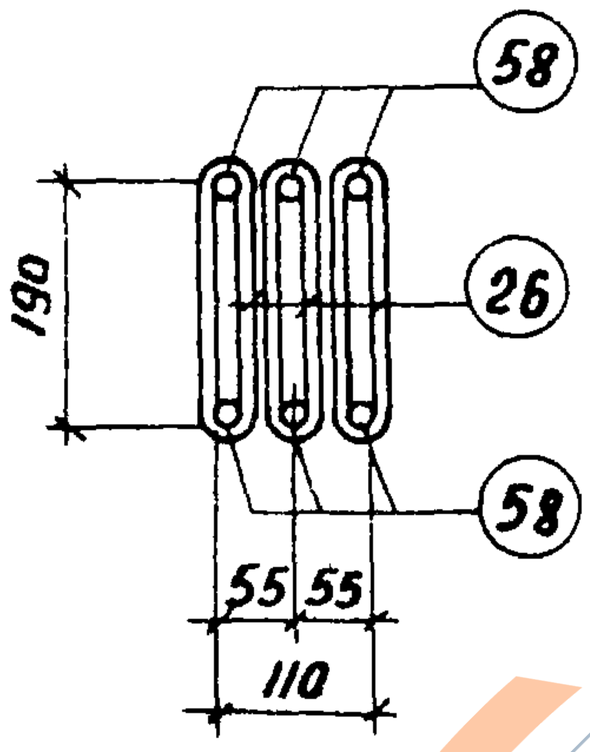

1 — 1

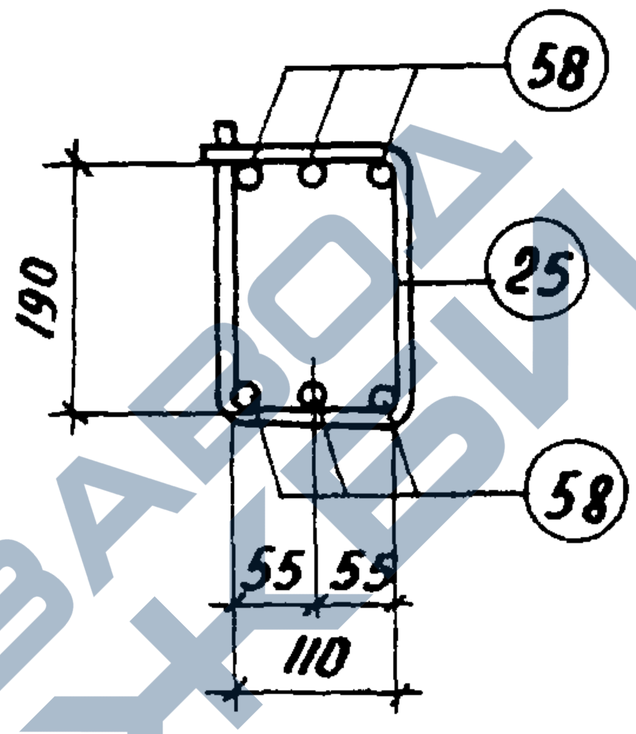

2 — 2

Марка изделия	N поз	Эскиз	ф мм	Длина мм	Кол. шт.	Выборка стали		
						ф мм	общ. дл.	вес. кг.
КП24	58	180 570 2140 570 180	16 A III	3280	6	16 A III	19.5	30.8
	26	см. лист 126	8 A I	530	6	8 A I	3.2	1.3
	24	контактн. сварка 110 260	6 A I	790	2	6 A I	8.7	1.9
	25	контактн. сварка 110 190	6 A I	650	11	Итого:		34.0

ТК	Фермы пролетом 24 м	серия 1.463-3	
1969	Пространственный каркас КП 24	Выпуск V	Лист 24

https://zavodjbi.com/

https://zavodjbi.com/

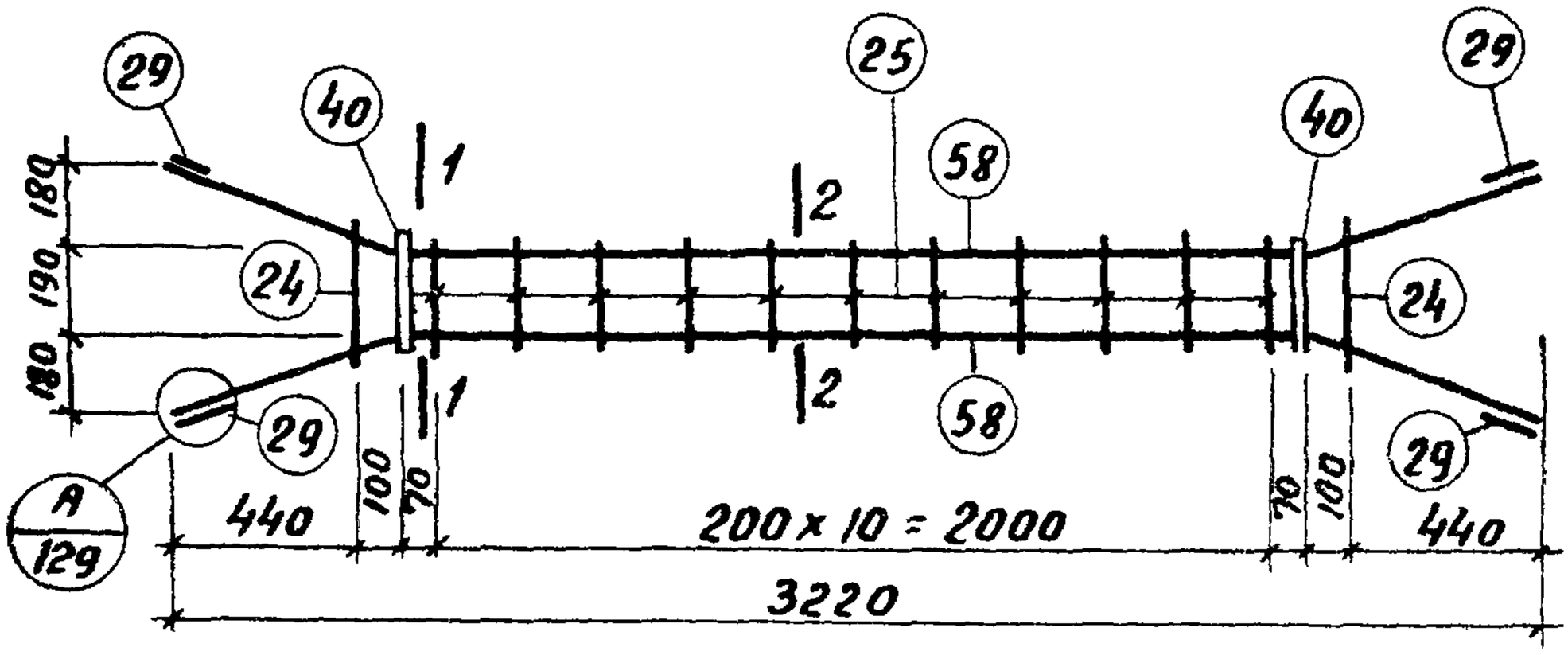

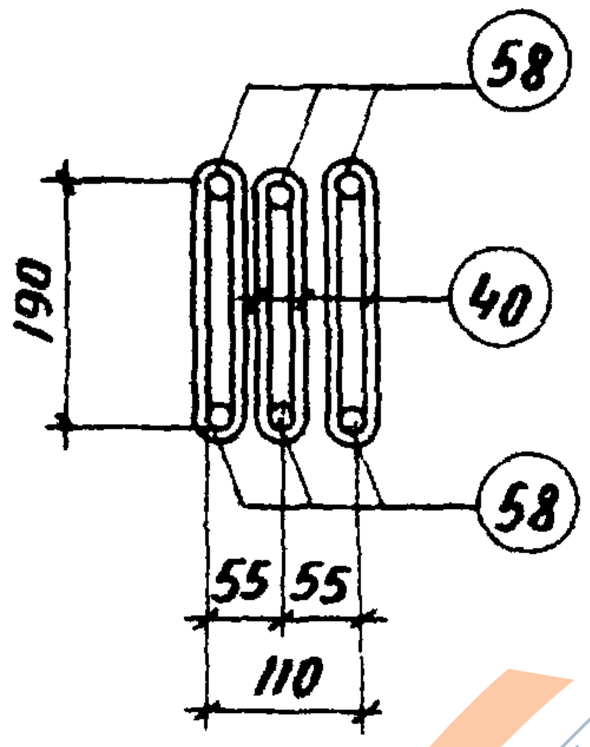

1 – 1

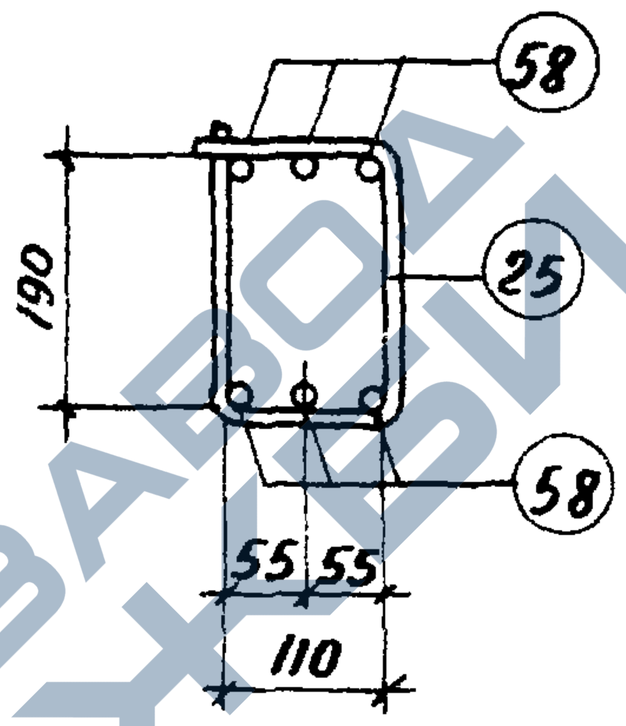

2 – 2

Марка изделия	N поз.	Эскиз	ф мм	Длина мм	Кол. шт.	Выборка стали		
						ф мм.	общ. дл	вес. кг
КП 25	58	180, 570, 2140, 570, 180	16 A III	3280	6	16 A III	20.5	32.4
	40	см. лист 127	10 A I	540	6	10 A I	3.2	2.0
	24	контактная сварка, 110, 260	6 A I	790	2	6 A I	8.7	1.9
	25	контактная сварка, 110, 190	6 A I	650	11	Итого:		36.3
	29	———	16 A III	80	12			

ТК	Фермы пролетом 24 м	Серия 1.463-3	
1969	Пространственный каркас КП 25	Выпуск V	Лист 25

https://zavodjbi.com/

https://zavodjbi.com/

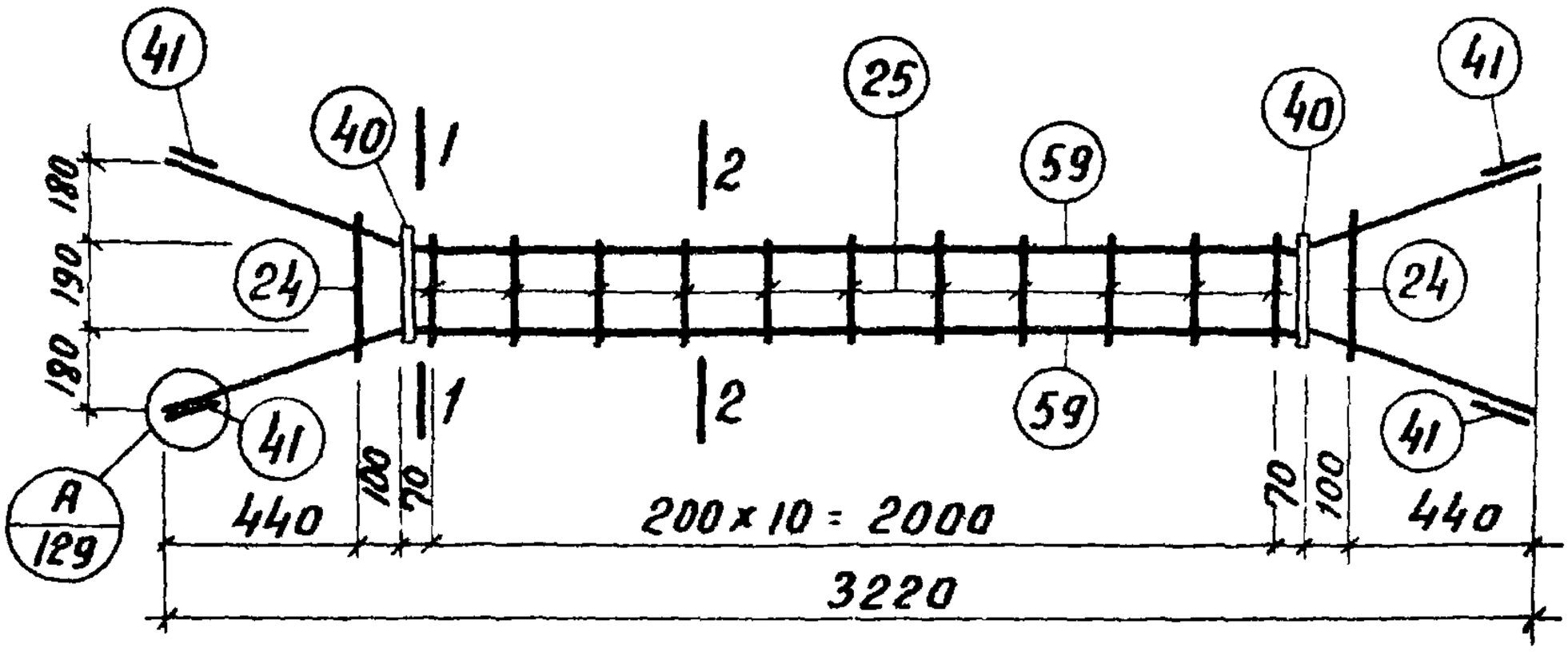

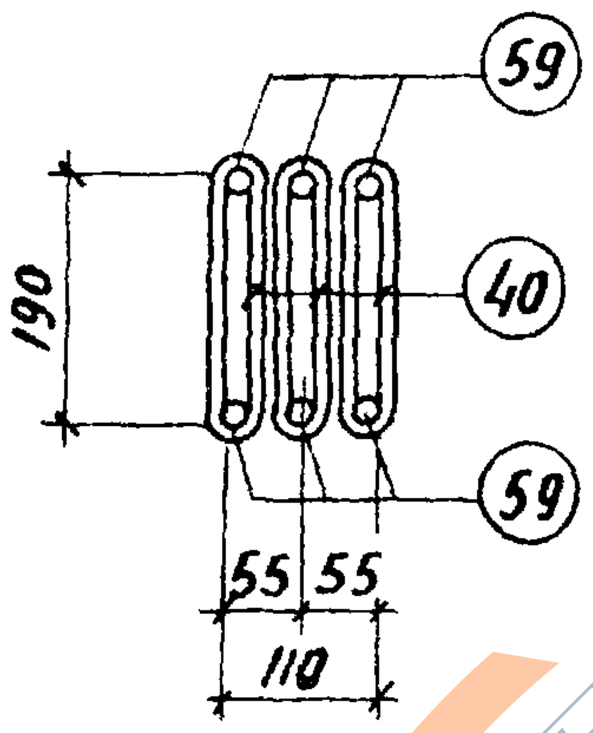

1 – 1

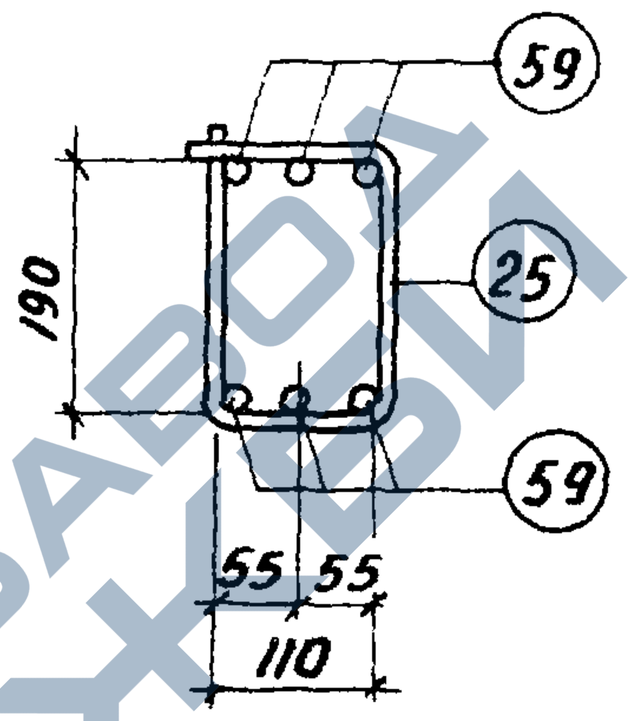

2 – 2

Марка изделия	N поз.	Эскиз	Ф мм	Длина мм	Колич шт.	Выборка стали Ф мм	общ. дл.	Вес, кг
КП 26	59	180, 570 2140 570, 180	18 A III	3280	6	18 A III	20.5	41.0
	40	см. лист 127	10 A I	540	6	10 A I	3.2	2.0
	24	контактн. сварка 110, 260	6 A I	790	2	6 A I	8.7	1.9
	25	контактн. сварка 110, 190	6 A I	650	11	Итого:		44.9
	41	———	18 A III	80				

ТК	Фермы пролетом 24 м	серия 1.463-3	
1969	Пространственный каркас КП 26	Выпуск V	Лист 26

https://zavodjbi.com/

https://zavodjbi.com/

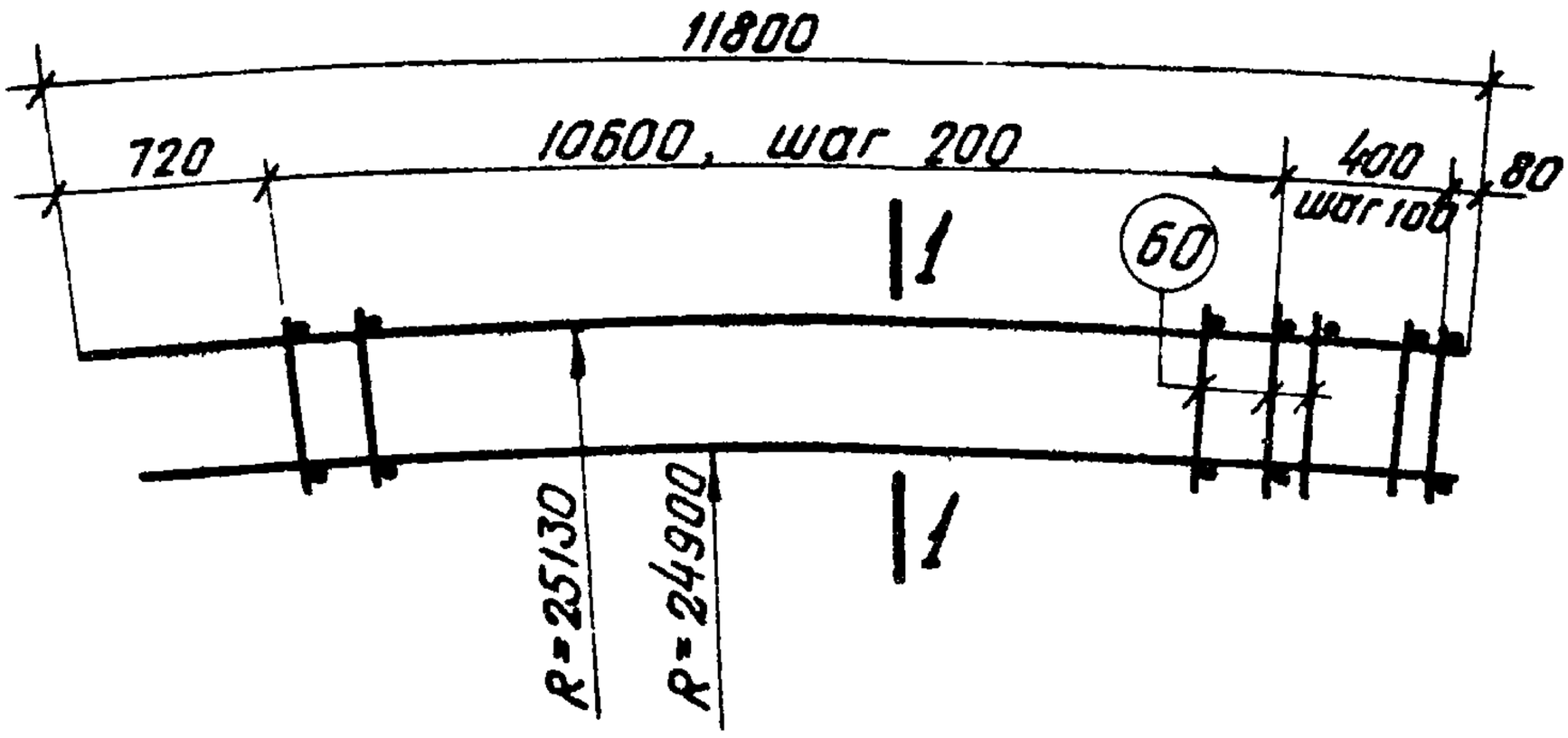

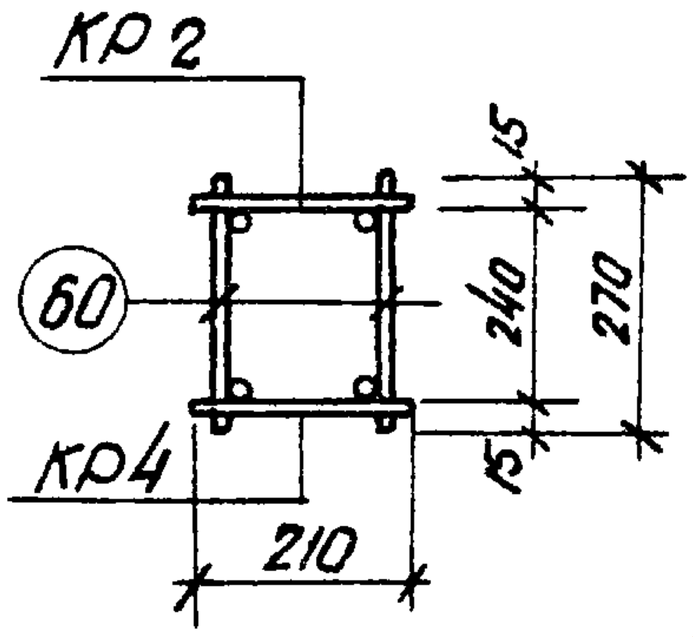

1 — 1

Марка пространств. каркаса	Марка изделия	Колич. штук	Вес кг	N листа
КП27	КР 2	1	22.9	64
	КР4	1	22.1	66
	Поз. 60	116	4.6	27
	Итого:		49.6	

Спецификация стали на одно арматурное изделие

Марка изделия	N поз.	Эскиз	Ф мм	Длина мм	Колич. шт.	Выборка стали Ф, мм	Общ. дл. м	Вес кг
Отдельн. позиции	60	—	5ВI	270	1	5ВI	0,27	0,04

ТК	Фермы пролетом 24м	Серия 1.463-3	
1969	Пространственный каркас КП27	Выпуск V	Лист 27

https://zavodjbi.com/

https://zavodjbi.com/

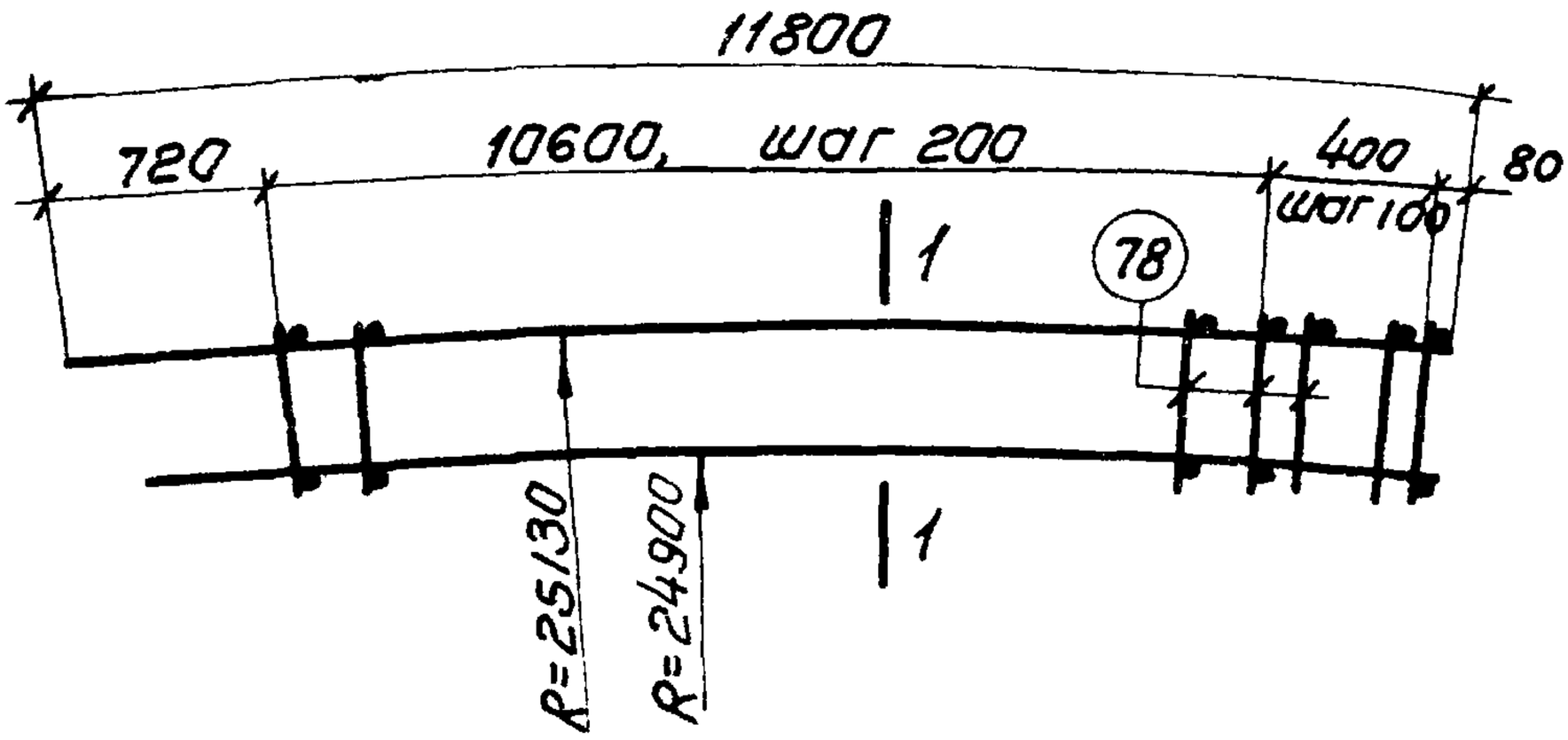

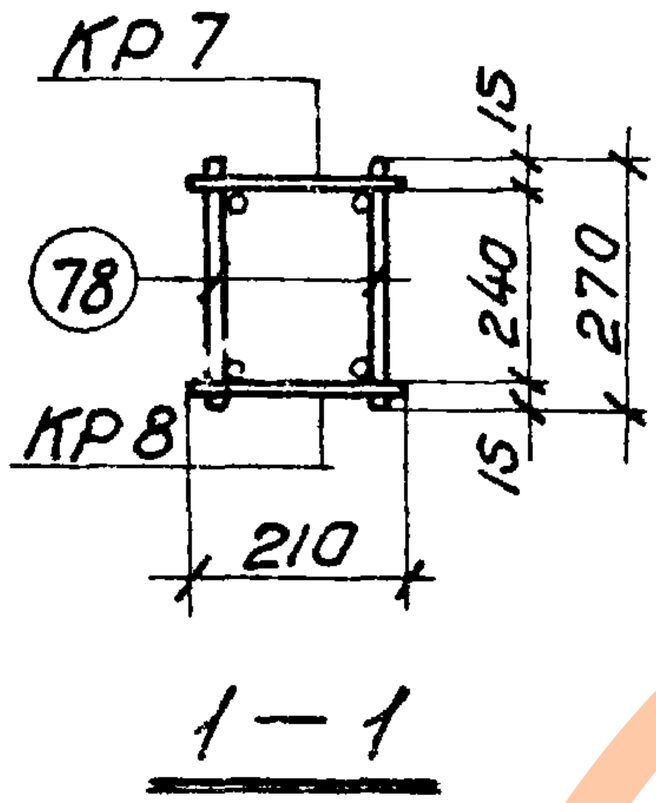

1 — 1

Марка пространственного каркаса	Марка изделия	Колич. шт.	Вес кг	N листа
КП28	КР 7	1	49,4	69
	КР 8	1	29,6	70
	Поз. 78	116	7,0	28
	Итого		860	

Спецификация стали на одно арматурное изделие

Марка изделия	N поз.	Эскиз	ф мм	Длина мм	Кол. шт.	Выборка стали ф, мм	Общ. дл. м	Вес, кг
Отдельные позиции	78	———	6AI	270	1	6AI	0,27	0,06

ТК	Фермы пролетом 24 м	Серия 1.463-3	
1969	Пространственный каркас КП28	Выпуск V	Лист 28

10234-05 38

Инв. № подл. | Подпись и дата | Взам. инв. №

https://zavodjbi.com/

https://zavodjbi.com/

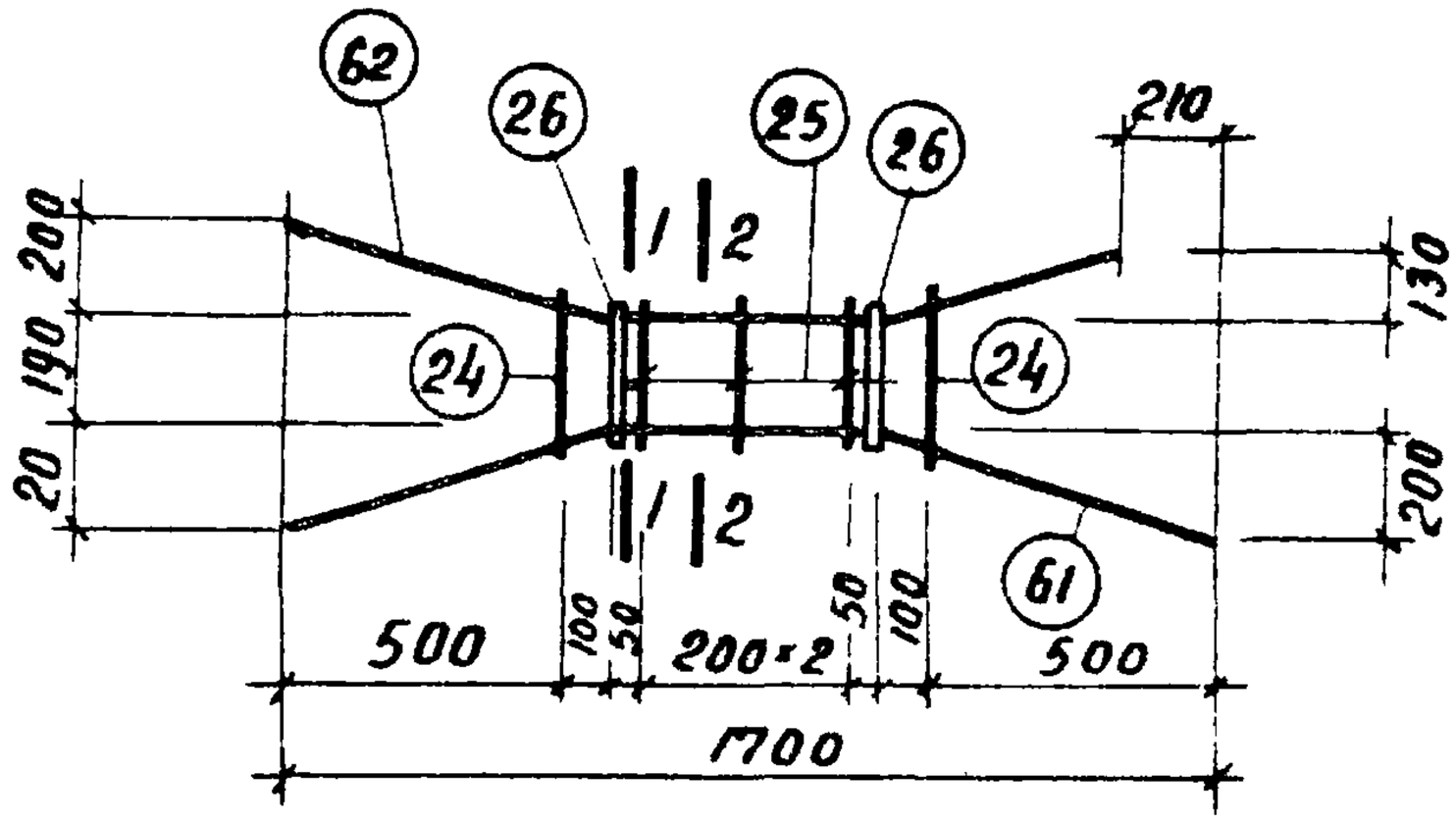

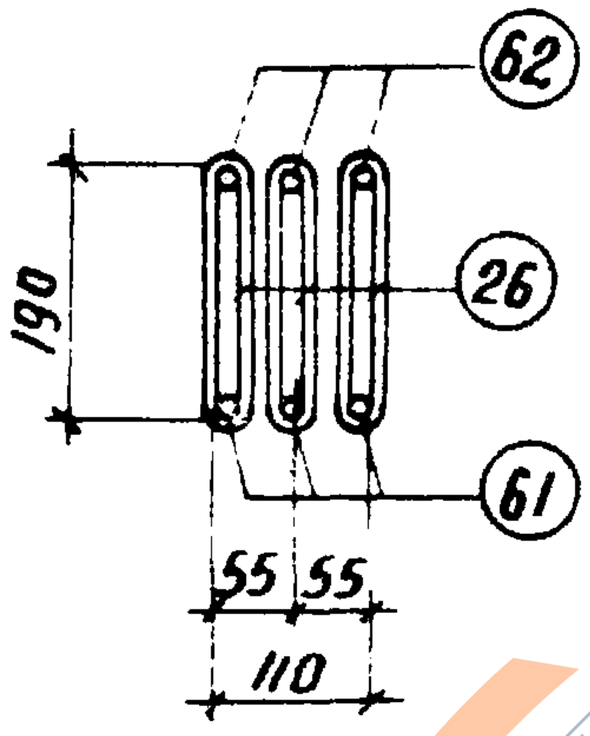

1 – 1

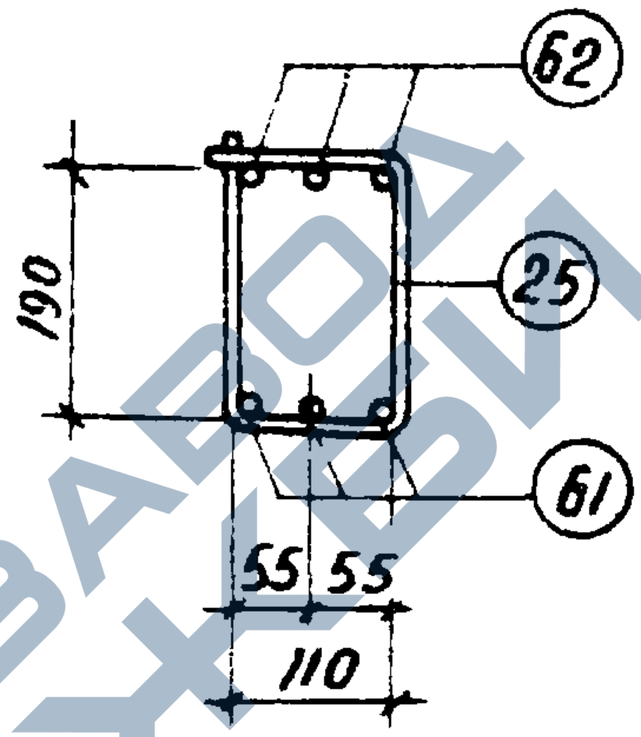

2 – 2

Марка изделия	N поз.	Эскиз	Ф мм	Длина мм	Кол. шт	Выборка стали		
						Ф мм	общ. дл.	Вес, кг.
КП 29	61	200, 630, 500, 630, 180	12 A III	1760	3	12 A III	9.9	8.8
	62	200, 630, 500, 410, 130	12 A III	1540	3	8 A I	3.2	1.3
	24	контактн. сварка, 110, 260	6 A I	790	2	6 A I	3.5	0.8
	25	контактн. сварка, 110, 190	6 A I	650	3	Итого:		10.9
	26	см. лист 126	8 A I	530	6			

ТК	Фермы пролетом 24 м	серия 1463-3	
1969	Пространственный каркас КП 29	Выпуск V	Лист 29

10234 05 39

https://zavodjbi.com/

https://zavodjbi.com/

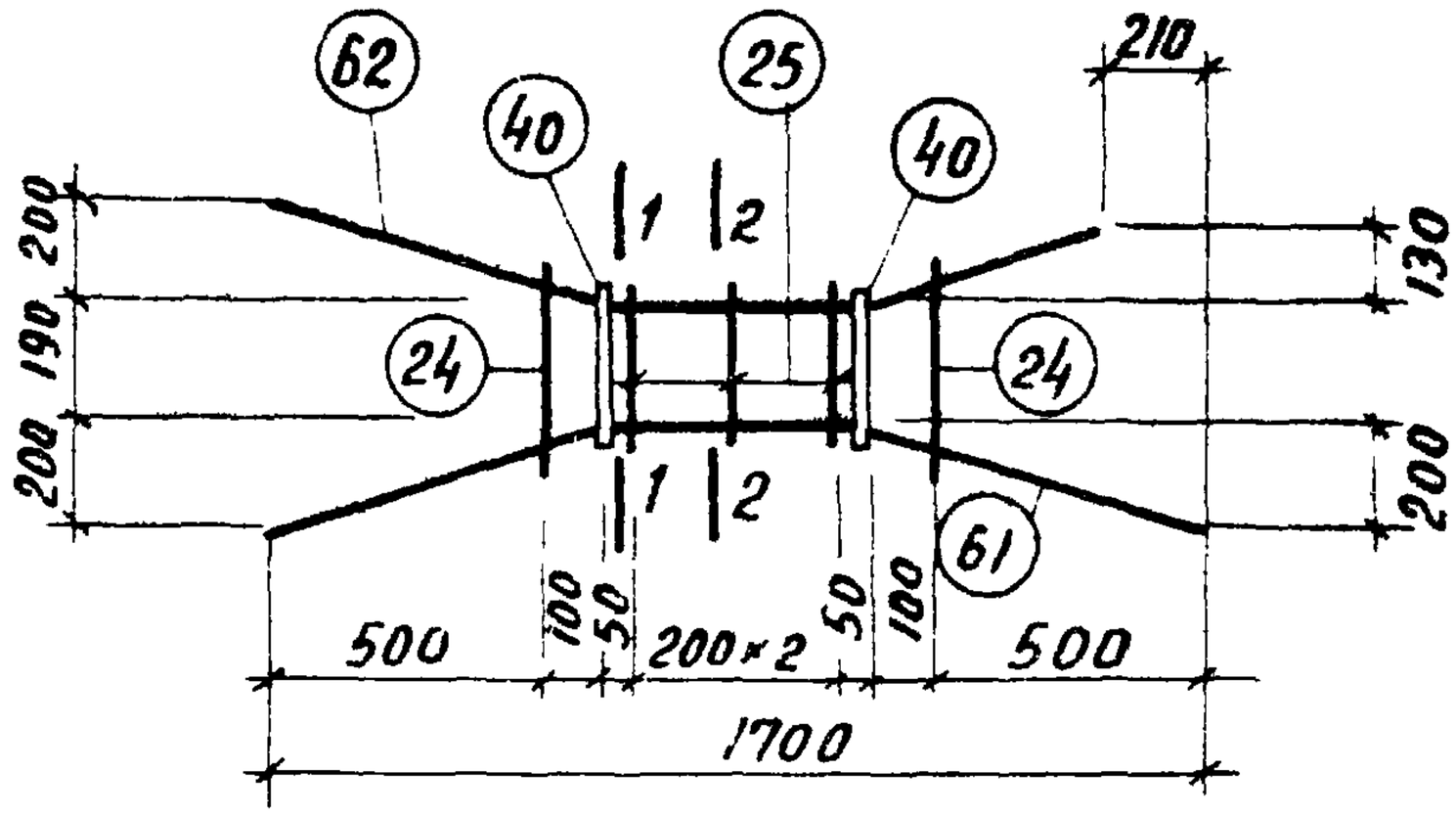

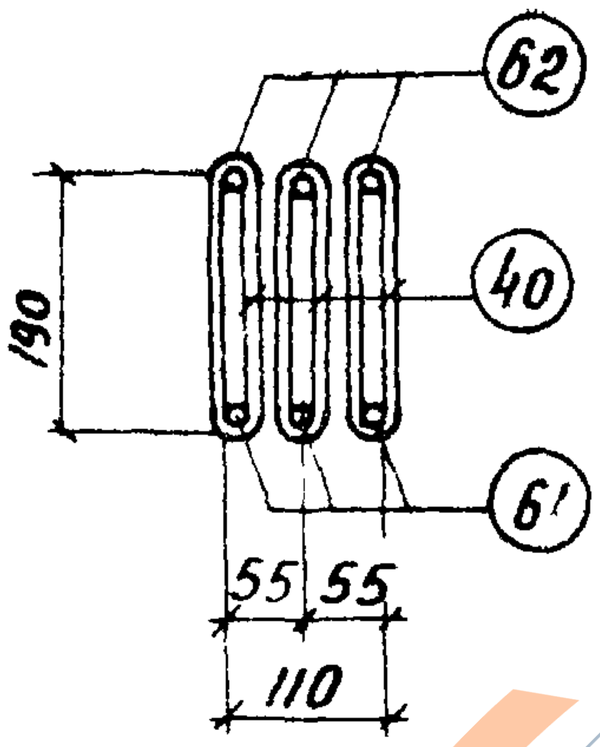

1 – 1

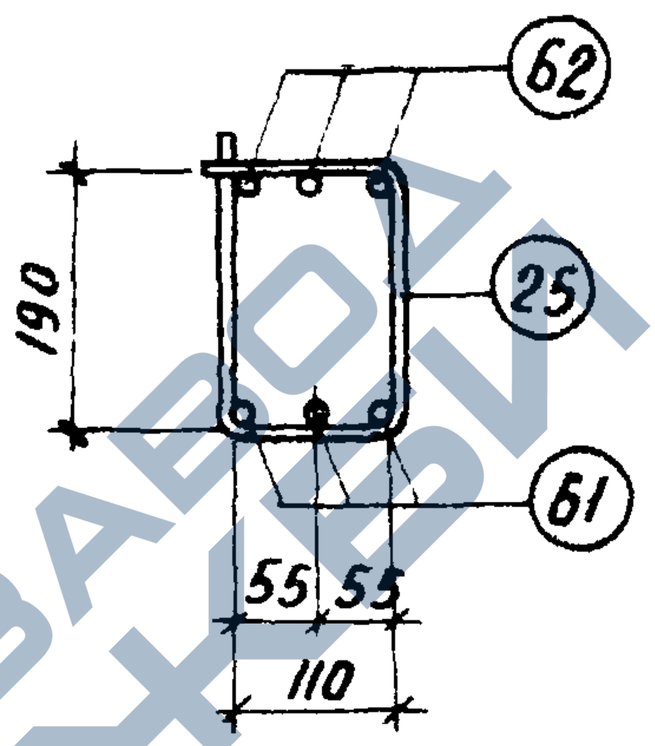

2 – 2

Марка изделия	N поз	Эскиз	ф мм	Длина мм	Кол. шт	Выборка стали ф. мм.	общ. дл.	Вес. кг
КП 30	61	200 630 500 630 200	12 A III	1760	3	12 A III	9.9	8.8
	62	200 630 500 410 130	12 A III	1540	3	10 A III	3.2	2.0
	24	контактная сварка 110 260	6 A I	790	2	6 A I	3.5	0.8
	25	контактная сварка 110 190	6 A I	650	3	Итого:		11.6
	40	см. лист 127	10 A I	540	6			

ТК	Фермы пролетом 24 м	серия 1.463-3	
1969	Пространственный каркас КП 30	Выпуск V	Лист 30

https://zavodjbi.com/

https://zavodjbi.com/

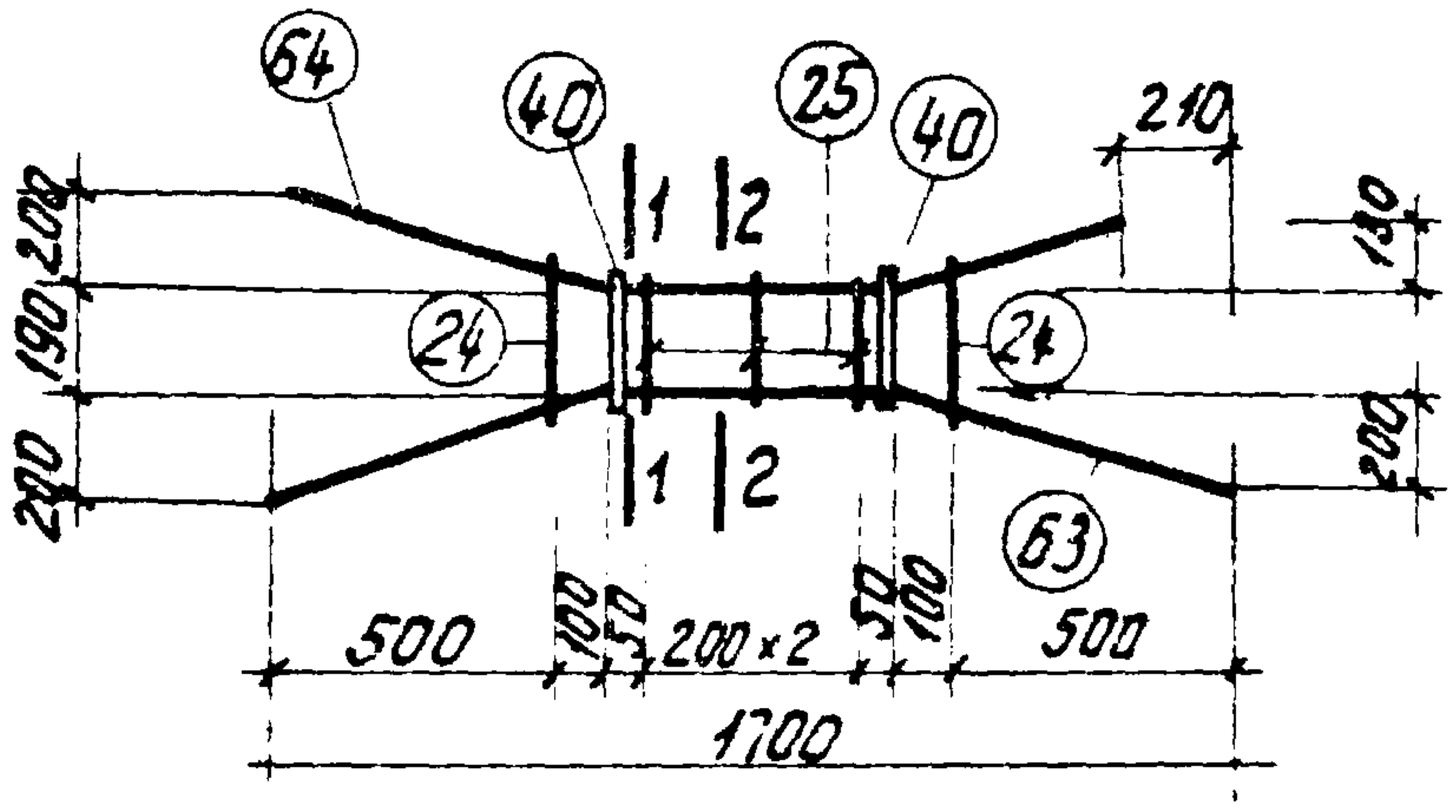

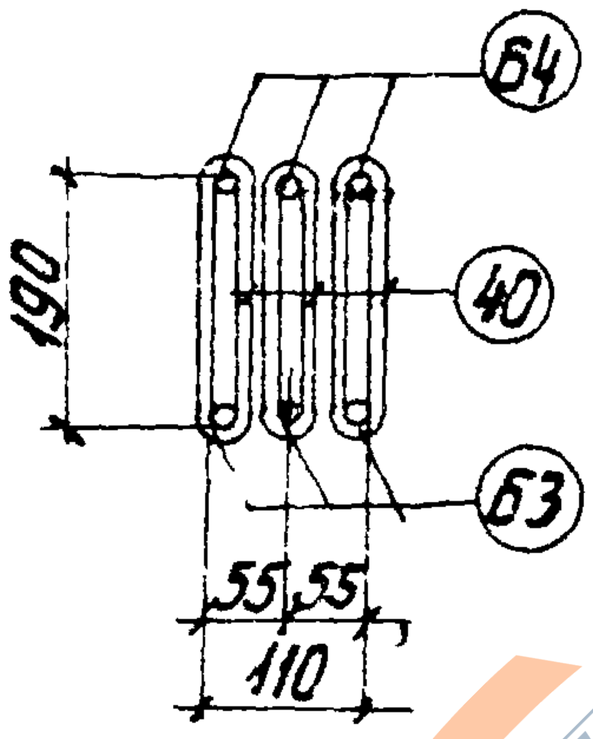

1 — 1

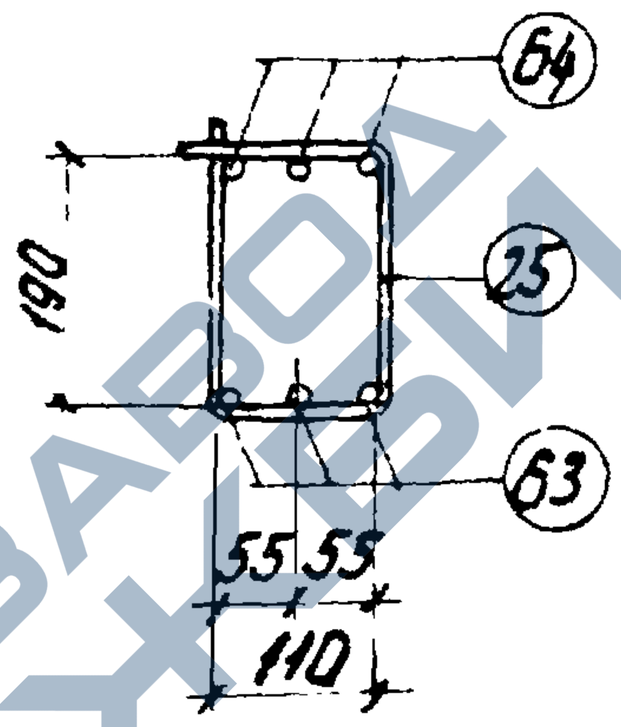

2 — 2

Марка изделия	N поз	Эскиз	Ф мм	Длина мм	Кол. шт.	Выборка стали Ф. мм	Общ. дл. м	Вес, кг
КП31	63	240 530 500 630 240	14 AIII	1750	3	14 AIII	9.9	12.0
	64	240 630 500 410 130	14 AIII	1540	3	10 AI	3.2	2.0
	24	контактная сборка 110 260	6 AI	190	2	6 AI	3.5	0.8
	25	контактная сборка 110 190	6 AI	650	3	Итого		14.8
	40	См. лист 127	10 AI	540	6			

ТК	Фермы пролетом 24 м	Серия 1.463-3	
1969	Пространственный каркас КП31	Выпуск 1	Лист 31

https://zavodjbi.com/

https://zavodjbi.com/

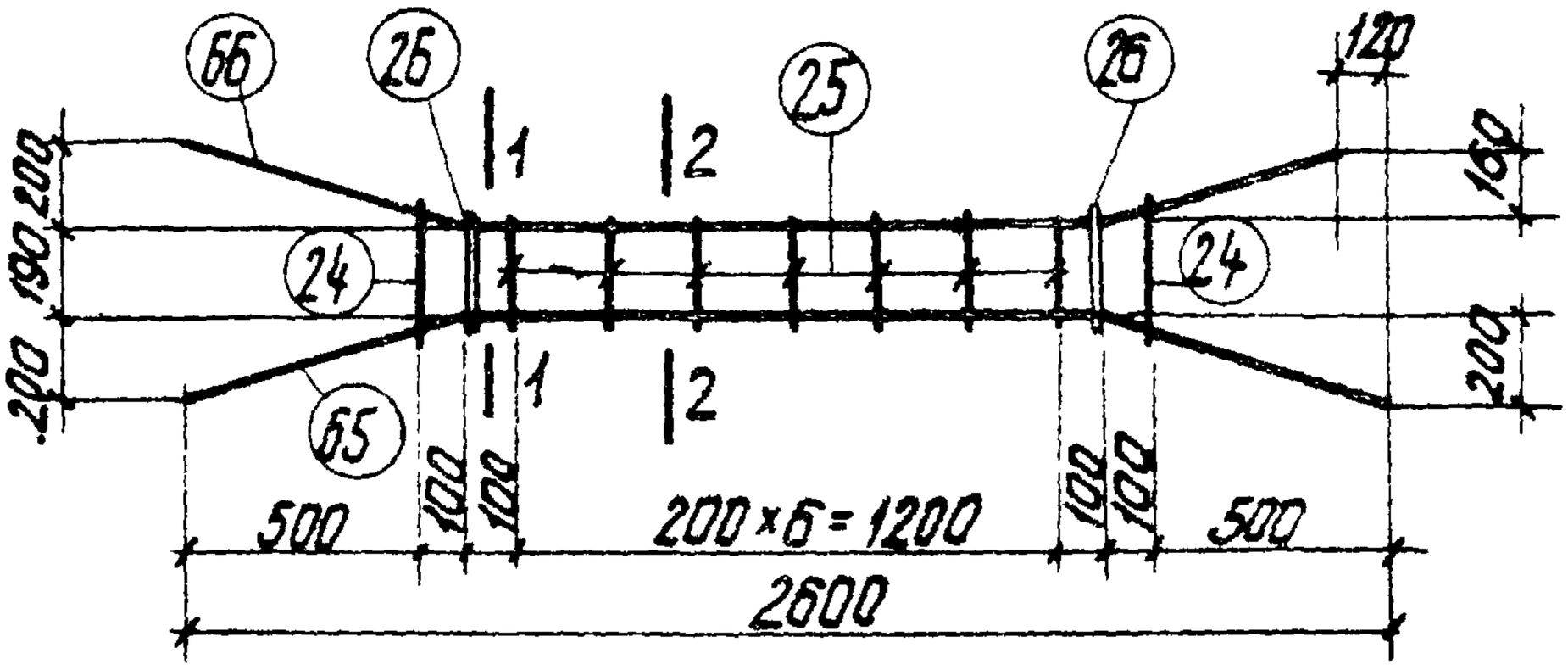

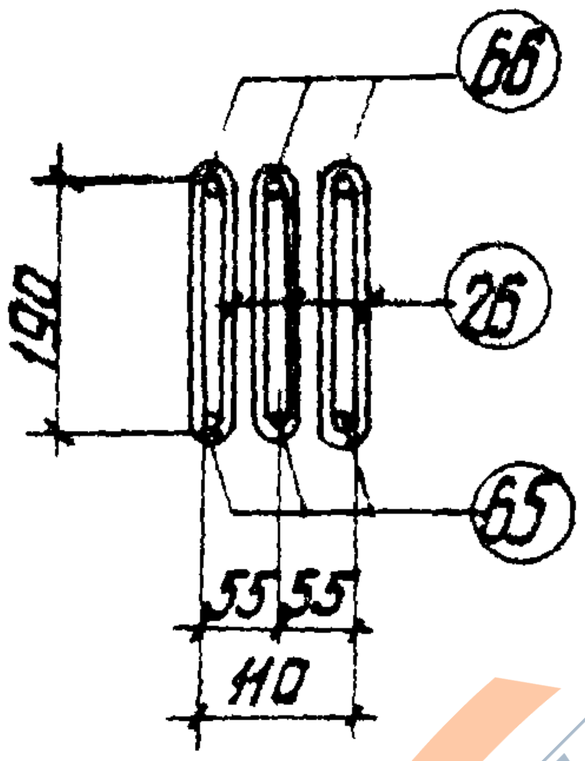

1-1

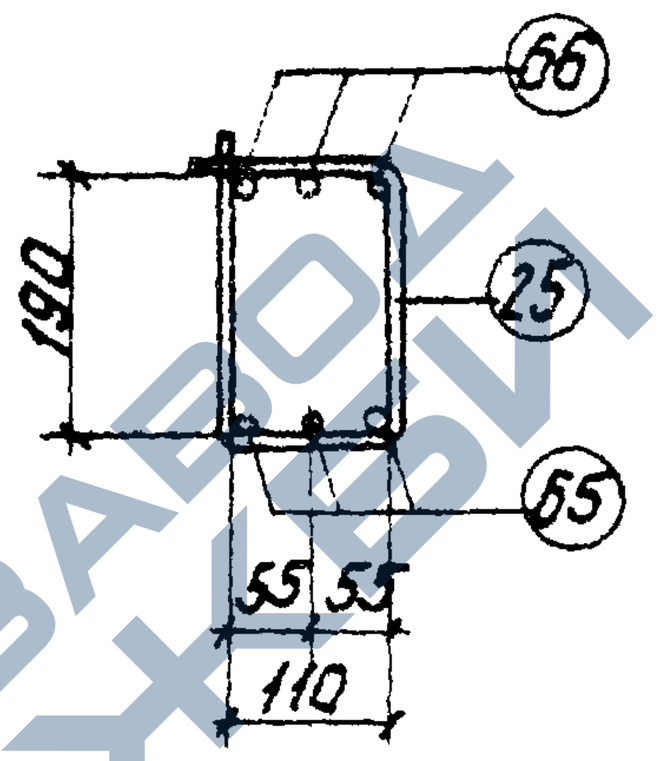

2-2

Марка изделия	N поз.	Эскиз	∅ мм	Длина мм	Кол. шт.	Выборка стали ∅ мм	Общ.дл.м	Вес.кг
КП32	65	200 630 1400 630 200	14 A III	2660	3	14 A III	15.6	18.9
	66	200 630 1400 500 160	14 A III	2530	3	8 A I	3.2	1.3
	24	Контактная сборка 110 260	6 A I	790	2	6 A I	6.1	1.4
	25	Контактная сборка 110 190	6 A I	650	7	Итого:		21.6
	26	См. лист 126	8 A I	530	6			

ТК	Фермы пролетом 24	Серия 1.463-3	
1969	Пространственный каркас КП32	Выпуск I	Лист 32

https://zavodjbi.com/

https://zavodjbi.com/

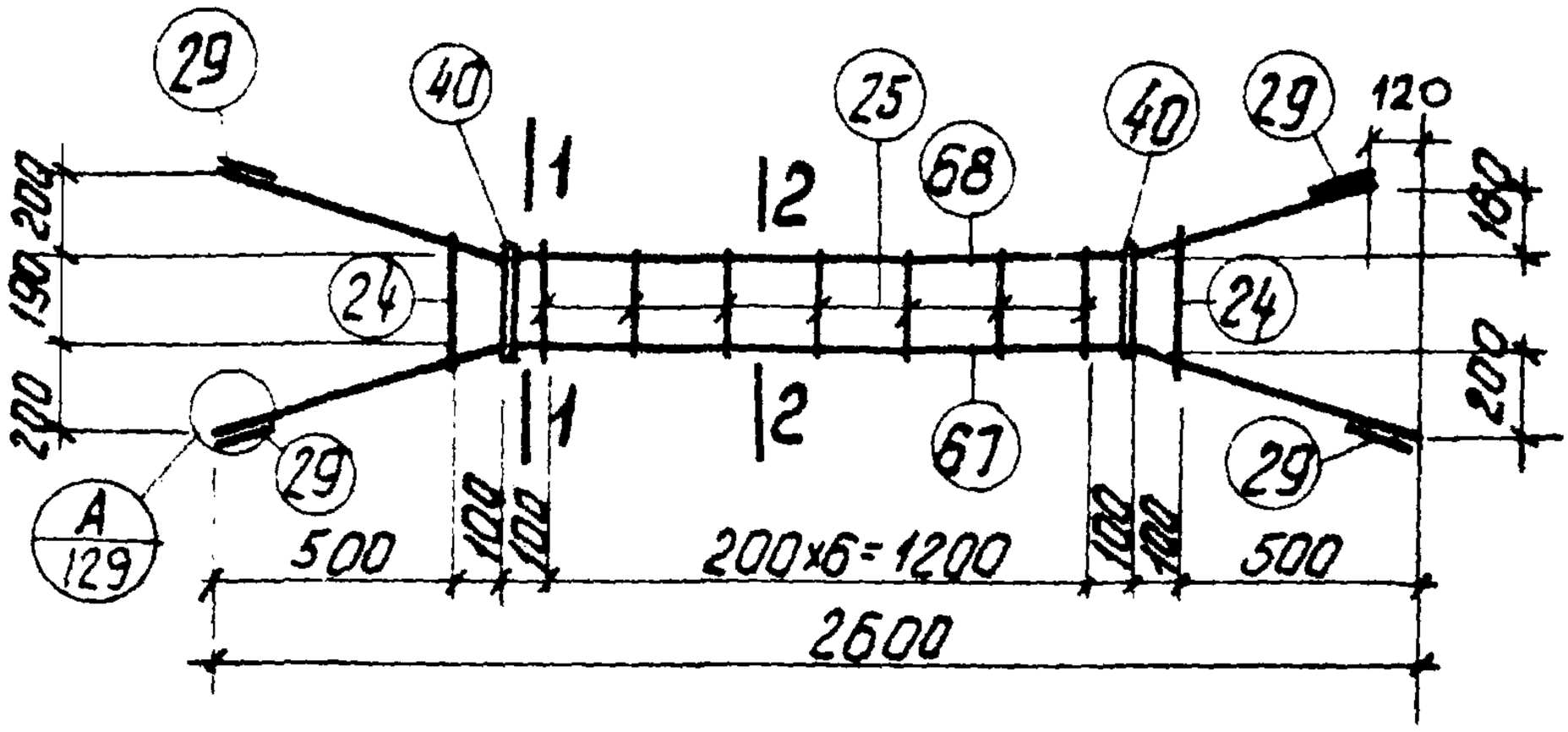

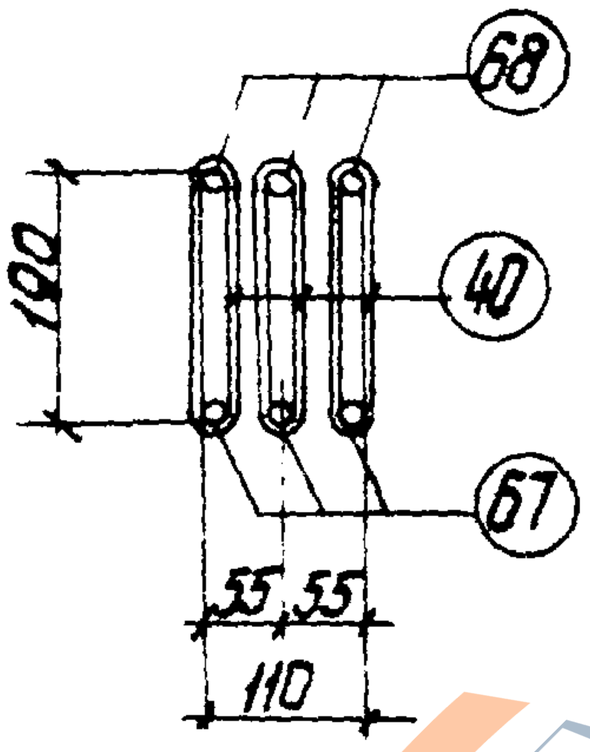

1—1

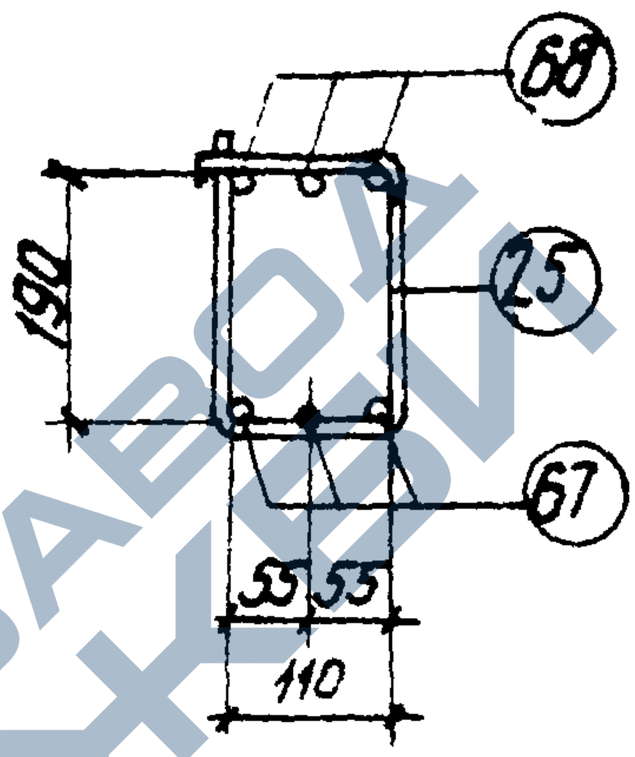

2—2

Марка изделия	N поз.	Эскиз	Ф мм	Длина мм	Кол. шт.	Выборка стали Ф. мм	общ. дл. м	Вес. кг
КП 33	67	200 630 1400 630 200	16 A III	2660	3	16 A III	16.6	26,2
	68	200 630 1400 500 160	16 A III	2530	3	10 A I	3.2	2.0
	24	Контактная сварка 110 260	6 A I	790	2	6 A I	6.1	1.4
	25	Контактная сварка 110 190	6 A I	650	7	Итого:		29.6
	29	———	16 A III	80	12			
	40	См. лист 127	10 A I	540	6			

ТК	Фермы пролетом	Серия 1.463-3	
1969	Пространственный каркас КП 33	Выпуск V	Лист 33

Ленинград | Ст. инженер | Подвлушкова | Проверил | Нечаев

10234-05 43

https://zavodjbi.com/

https://zavodjbi.com/

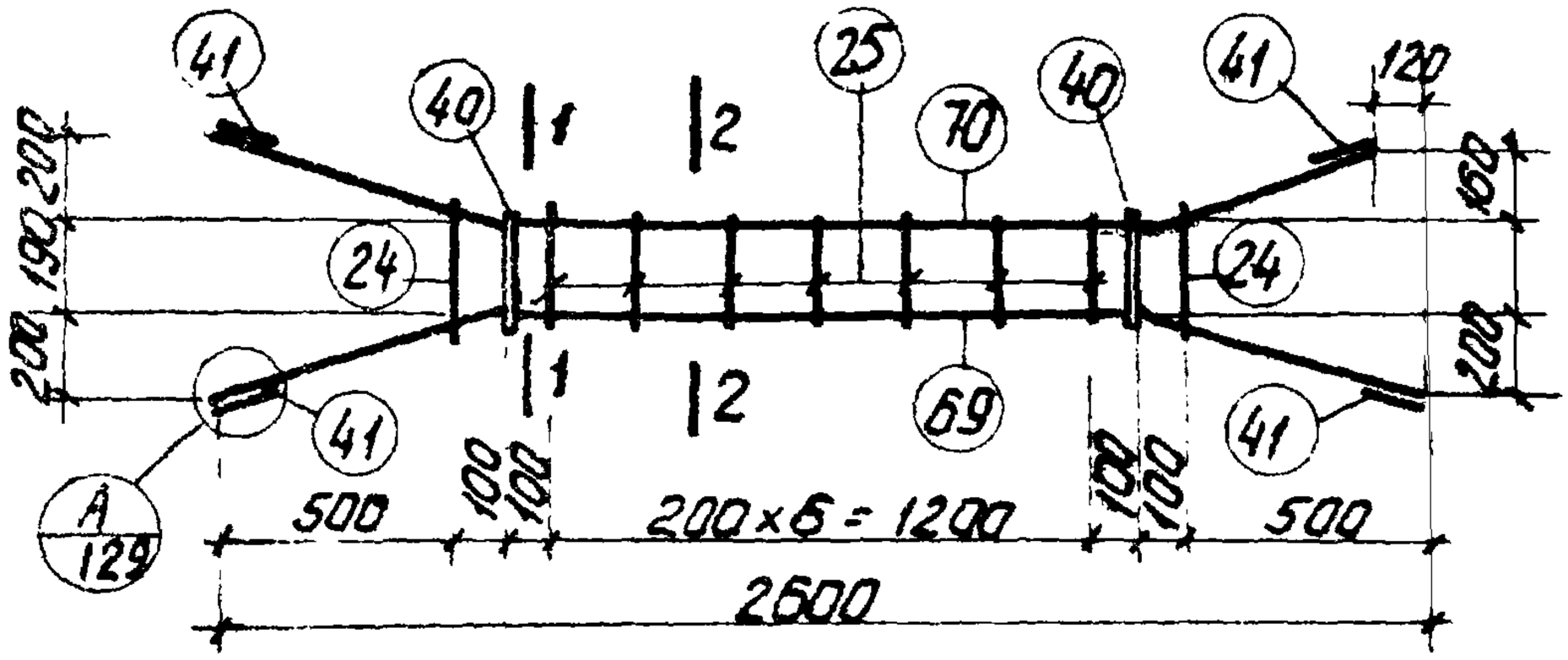

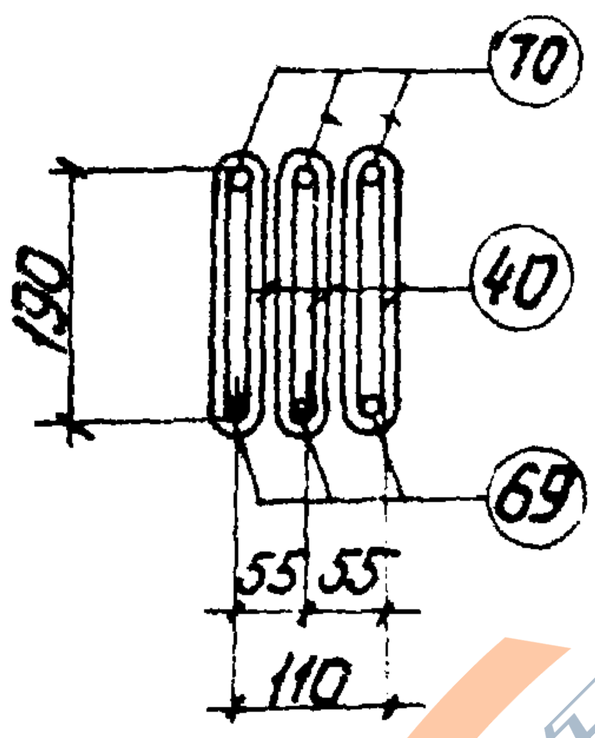

1 – 1

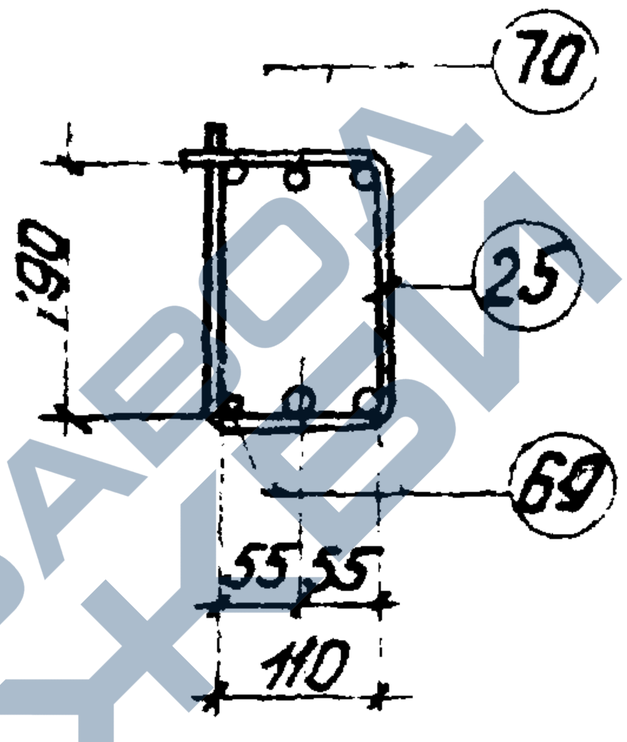

2 – 2

Марка изделия	N поз.	Эскиз	ф мм	Длина мм	Кол. шт.	Выборка стали ф. мм	общ. дл. м	Вес. кг
КП34	69	200, 630, 1400, 630, 200	18А III	2660	3	18А III	16,6	33,2
	70	200, 630, 1400, 500, 160	18А III	2530	3	10А I	3,2	2.0
	24	Контактная сварка, 110, 260	6А I	790	2	6А I	6,1	1.4
	25	Контактн. сварка, 110, 190	6А I	650	7	Итого:		36.6
	40	См. лист 127	10А I	540	6			
	41	———	18А III	80	12			

ТК	Фермы пролетом	серия 1.463-3	
1969	Пространственный каркас КП 34	Выпуск V	Лист 34

https://zavodjbi.com/

https://zavodjbi.com/

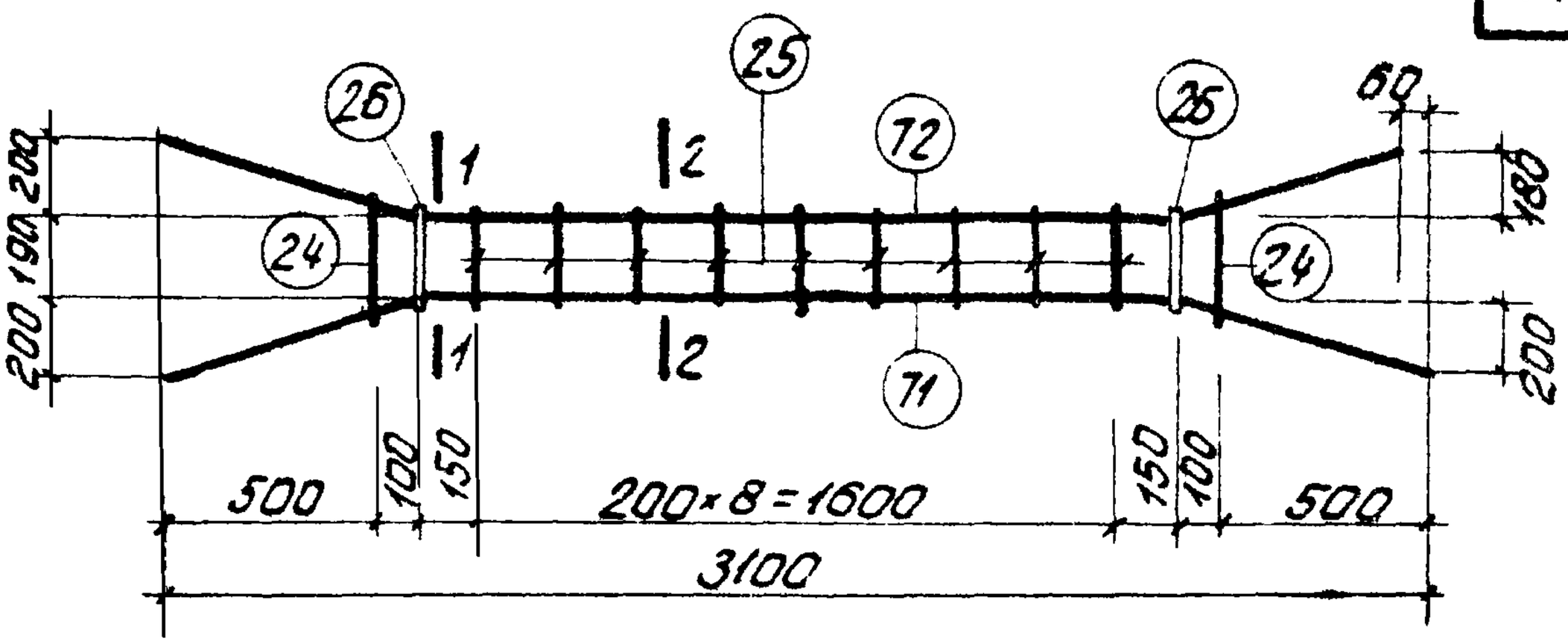

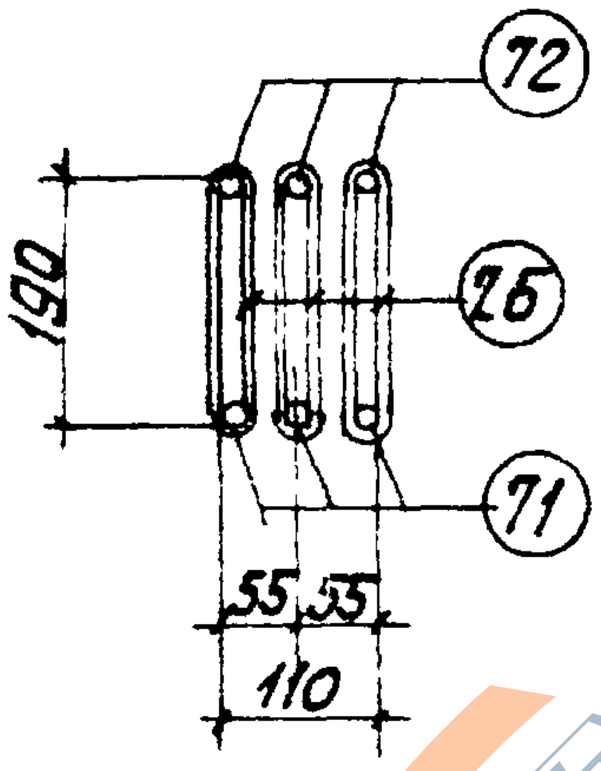

1—1

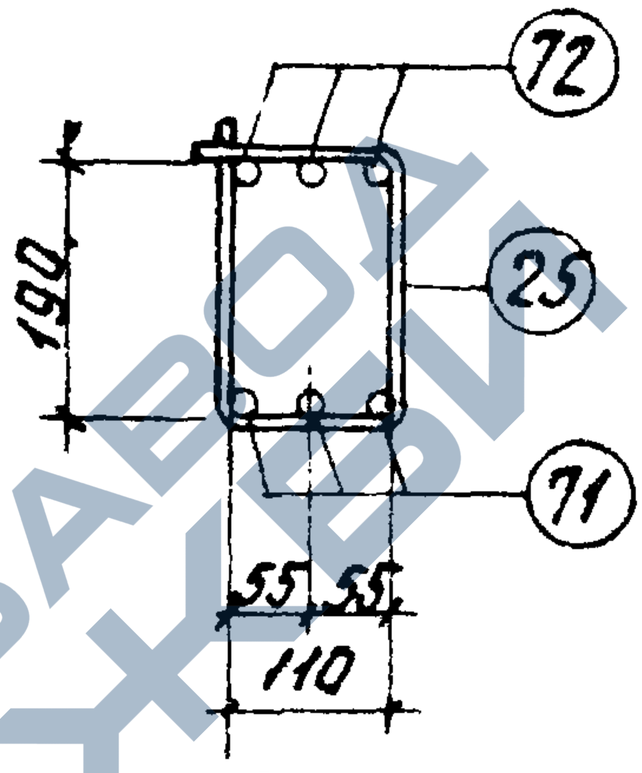

2—2

Марка изделия	N поз.	Эскиз	Ø мм	Длина мм	Кол. шт.	Выборка стали Ф. мм	Общ. дл.	Вес, кг
КП 35	71	200 630 1900 630 200	16 AIII	3160	3	16 AIII	18.8	29.7
	72	200 630 1900 570 180	16 AIII	3100	3	8 AI	3.2	1.3
	24	Контактная сварка 110 260	6 AI	790	2	6 AI	7.4	1.6
	25	Контактная сварка 110 190	6 AI	650	9	Итого:		32,6
	26	См. лист 126	8 AI	530	6			

ТК	Фермы пролетом 24 м	Серия 1.463-3	
1969	Пространственный каркас КП35	Выпуск V	Лист 35

Инв. № подл. | Подпись и дата | Взам. инв. №

10234-05 45

https://zavodjbi.com/

https://zavodjbi.com/

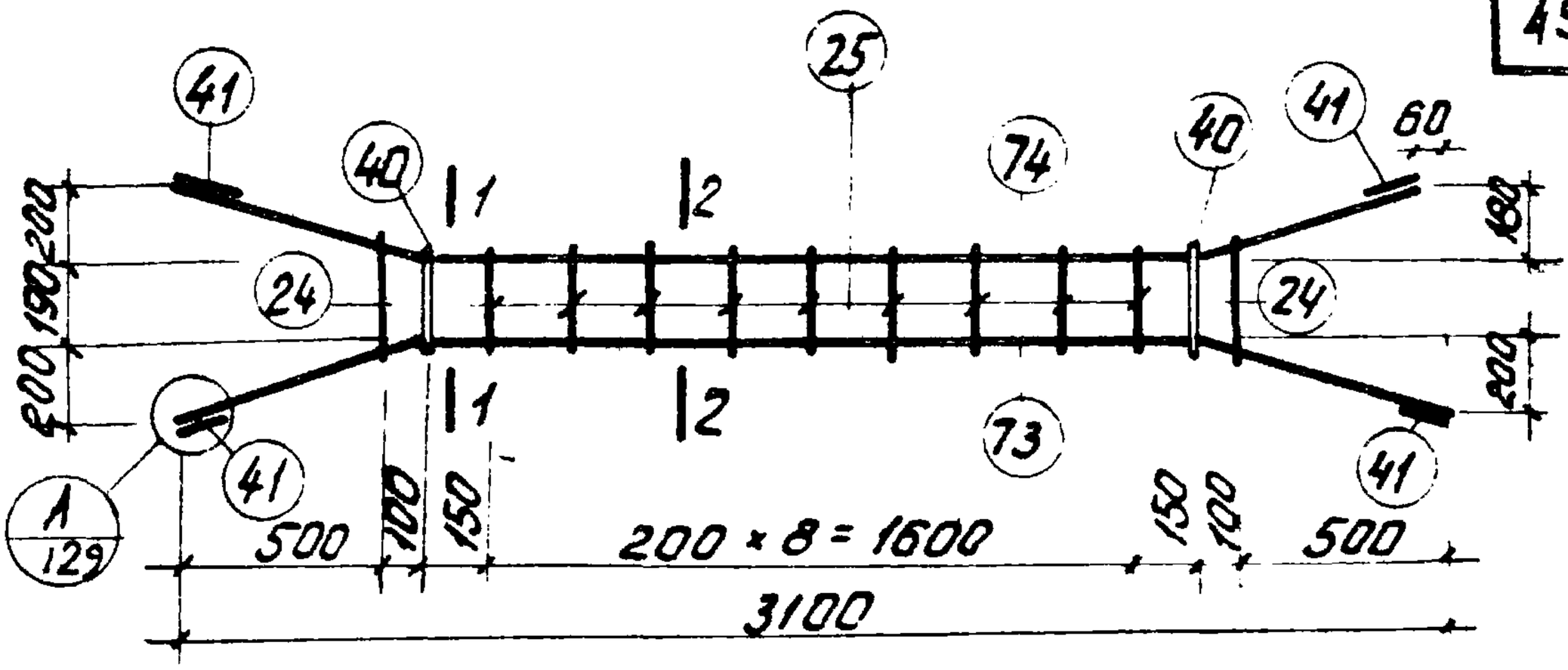

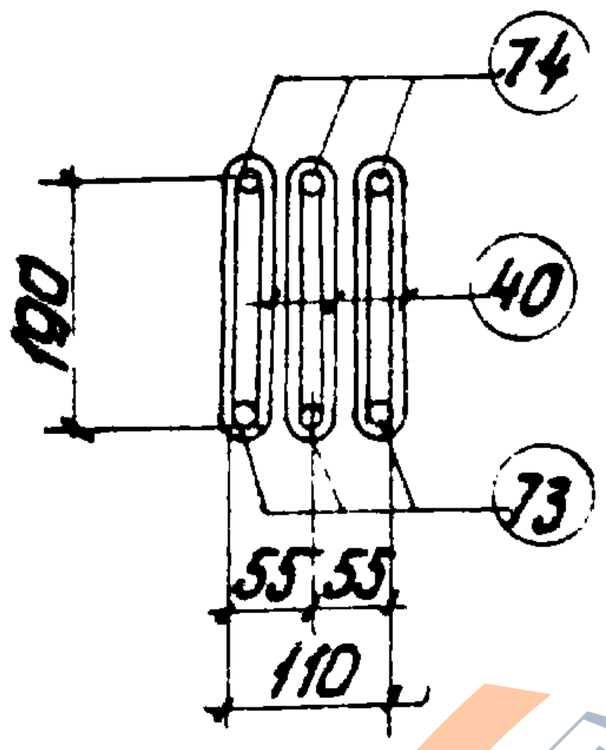

1—1

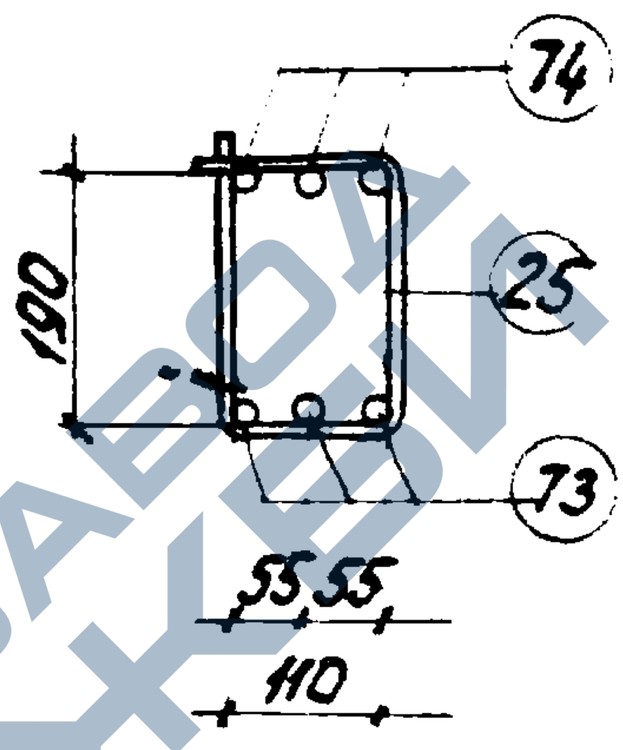

2—2

Марка изделия	N поз.	Эскиз	Ф мм	Длина мм	Кол. шт.	Выборка стали Ф мм	Выборка стали Общ. дл. м	Выборка стали Вес кг
КП 36	73	200, 630, 1900, 630, 200	18 A IV	3160	3	18 A III	19.8	39.6
	74	200, 630, 1900, 570, 180	18 A III	3100	3	10 AI	3.2	2.0
	24	Контактная сварка 110, 260	6 AI	790	2	6 AI	7.4	1.6
	25	Контактная сварка 110, 190	6 AI	650	9	Итого:		43.2
	41	—	18 A III	80	12			
	40	См. лист 127	10 AI	540	6			

ТК	Фермы пролетом 24 м	Серия 1.463-3	
1969	Пространственный каркас КП36	Выпуск I	Лист 36

https://zavodjbi.com/

https://zavodjbi.com/

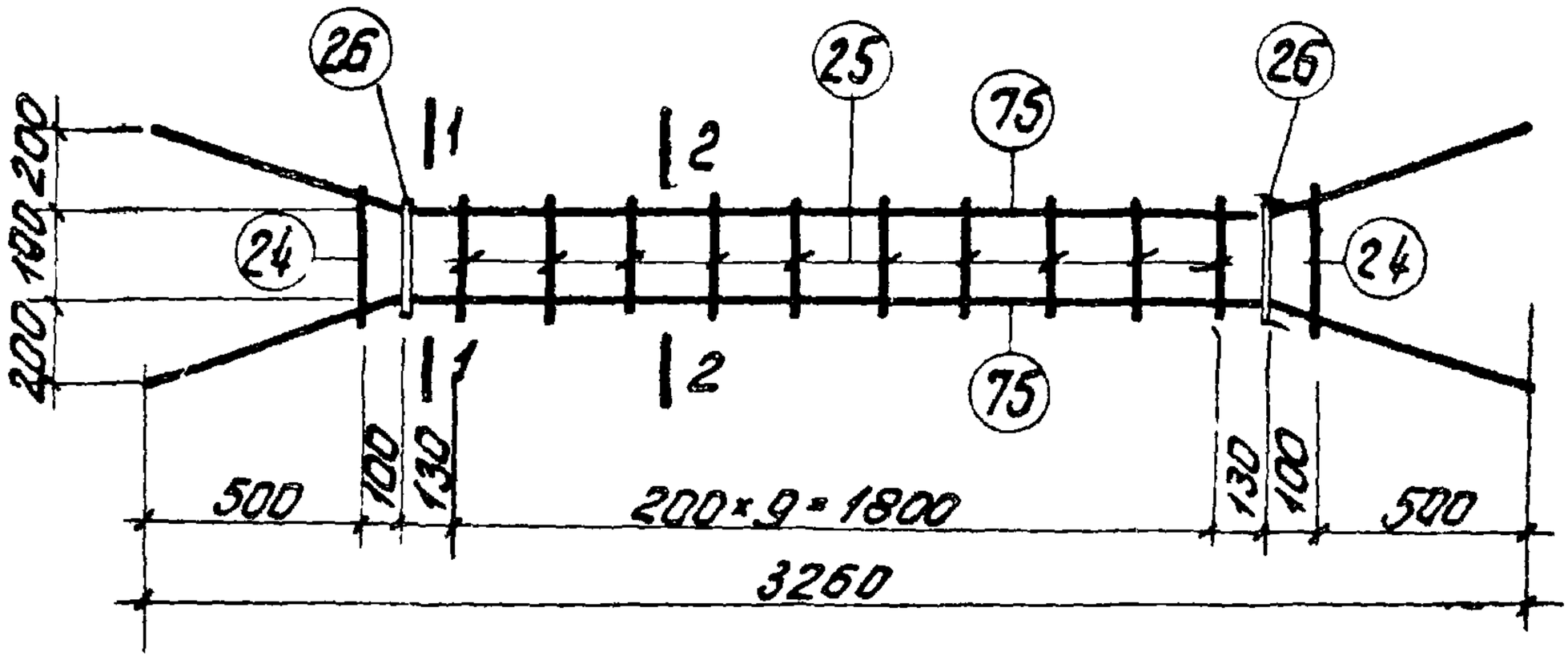

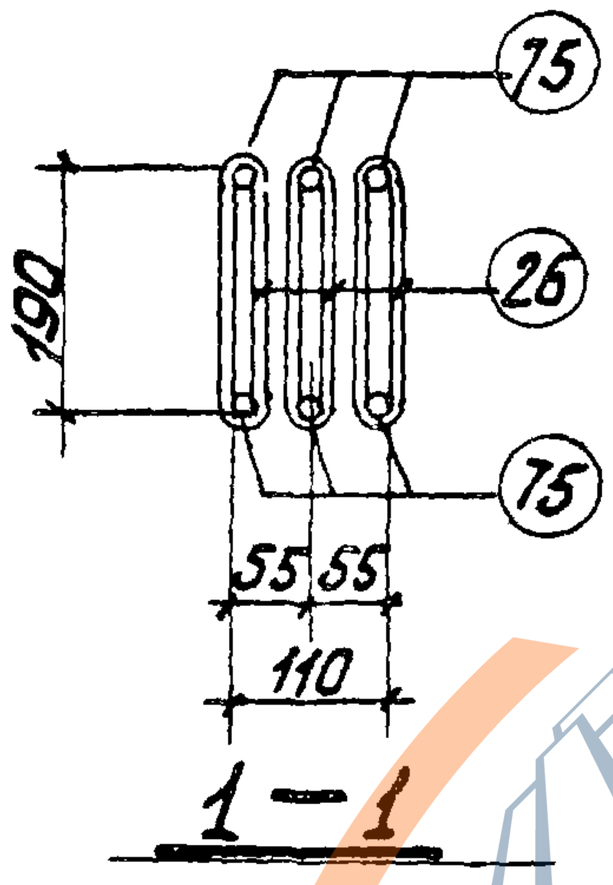

1—1

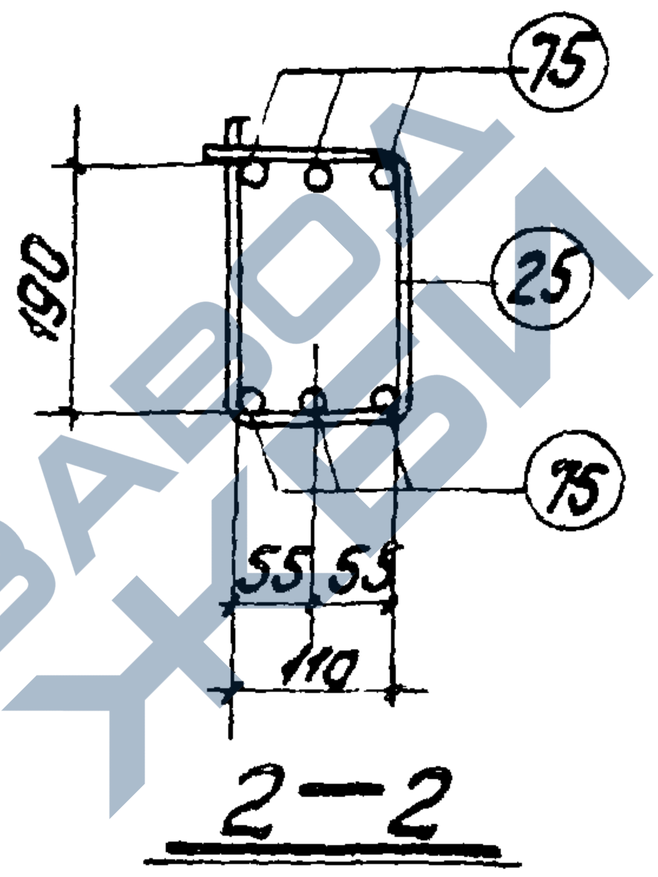

2—2

Марка изделия	N поз.	Эскиз	ф мм	Длина мм	Кол. шт.	Выборка стали ф. мм	общая	Вес, кг
КП 37	75	200 630 2060 630 200	16 AIII	3320	6	16 AIII	19.9	31.4
	26	См. лист 126	8 AI	530	6	8 AI	3.2	1.3
	24	Контактная сварка 110 260	6 AI	790	2	6 AI	8.1	1.8
	25	Контактная сварка 110 190	6 AI	650	10	Итого:		34.5

ТК	Фермы пролетом 24м	Серия 1.463-3	
1969	Пространственный каркас КП 37	Выпуск V	Лист 37

https://zavodjbi.com/

https://zavodjbi.com/

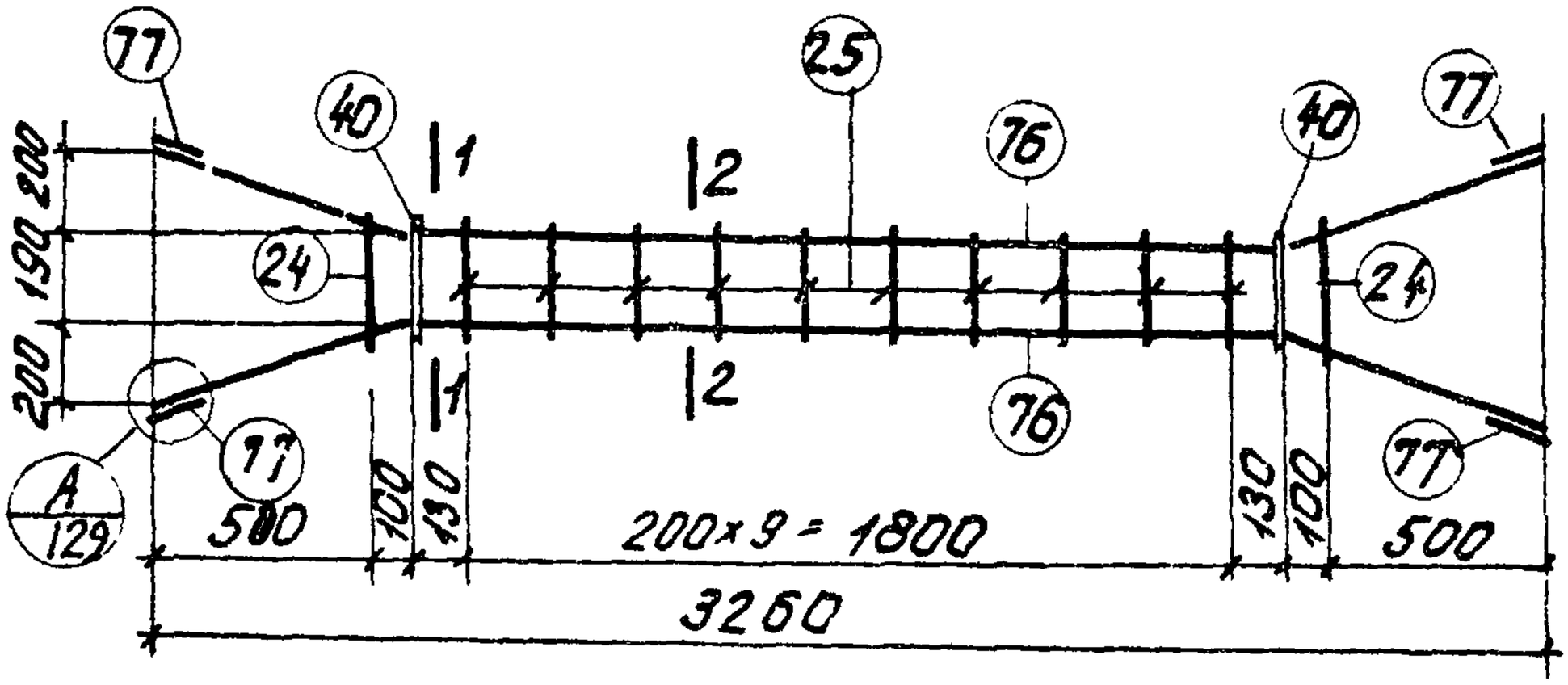

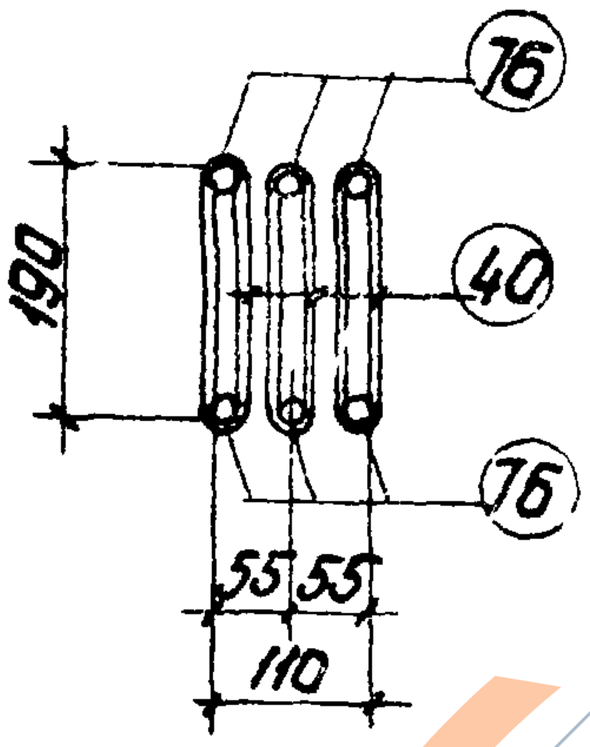

1 – 1

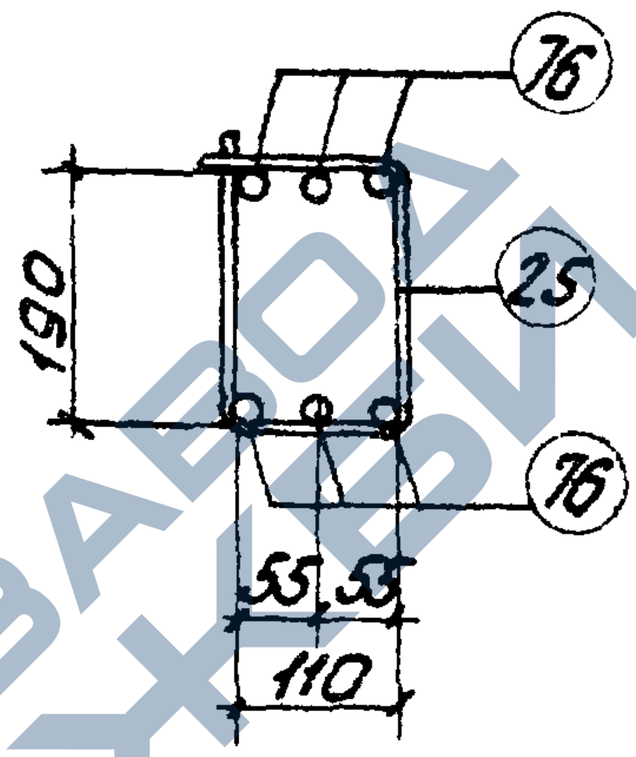

2 – 2

Марка изделия	N поз.	Эскиз	ф мм	Длина мм	Кол. шт.	Выборка стали ф. мм	Общ.дл.м	Вес, кг
КП 38	76	200 630 2060 630 200	20 A III	3320	6	20 A III	20.9	51.6
	40	См. лист 127	10 A I	540	6	10 A I	3.2	2.0
	24	Контактная сварка 110 260	6 A I	790	2	6 A I	8.1	1.8
	25	Контактная сварка 110 190	6 A I	650	10	Итого:		55.4
	77	———	20 A III	80	12			

ТК	Фермы пролетом 24 м	Серия 1.463-3	
1969	Пространственный каркас КП38	Выпуск V	Листы 38

https://zavodjbi.com/

https://zavodjbi.com/

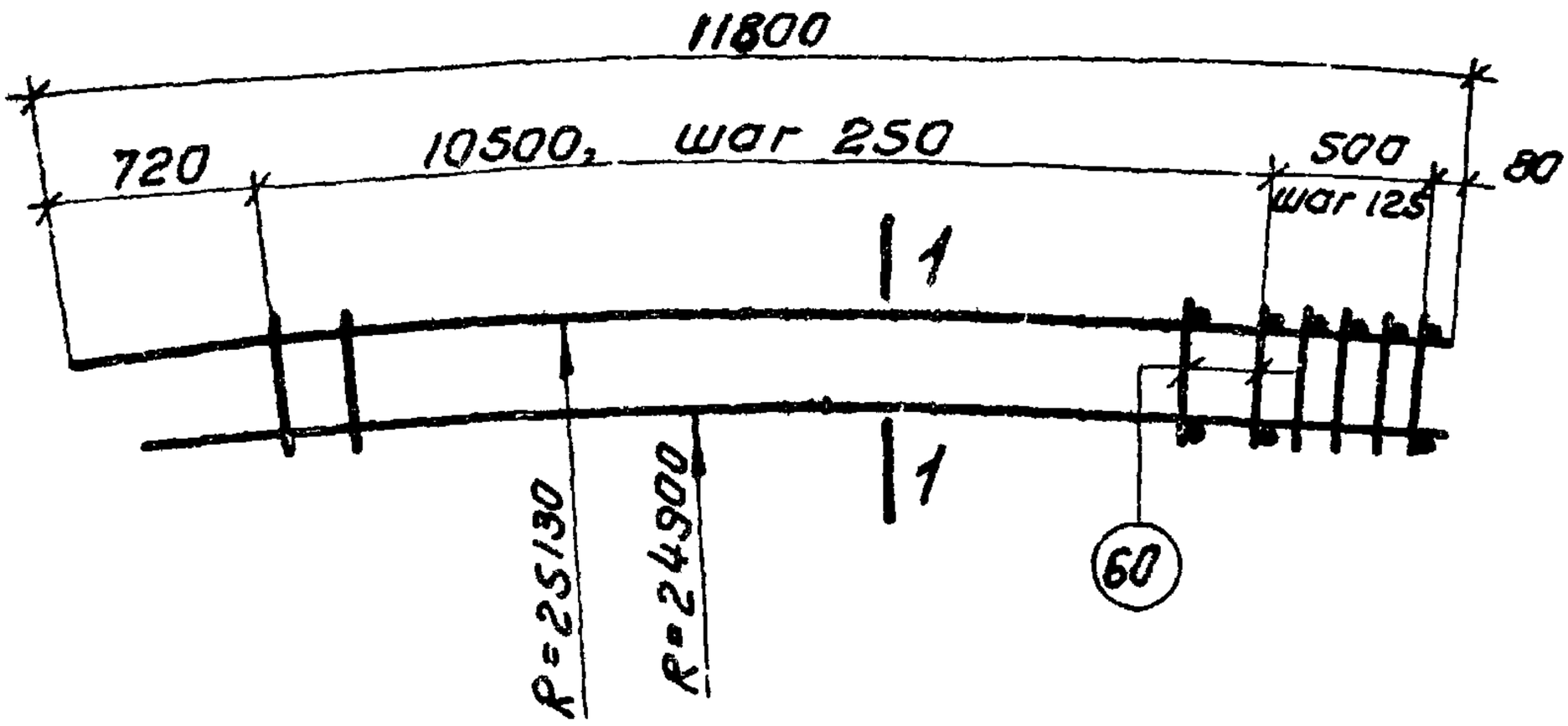

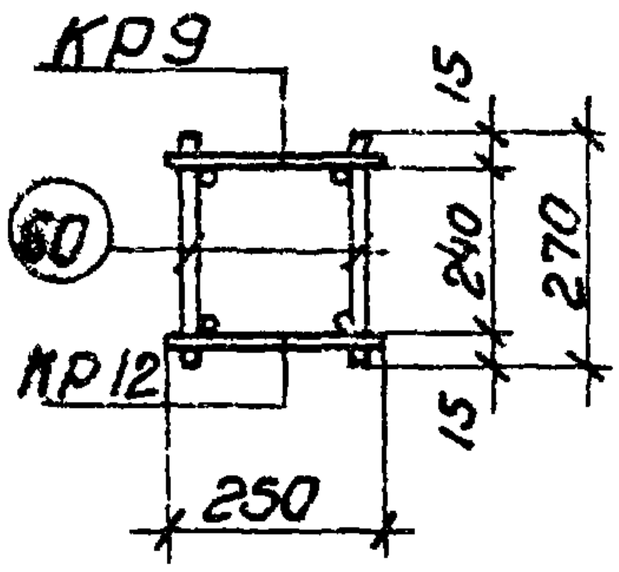

1 — 1

Марка пространственного каркаса	Марка изделия	Колич. штук	Вес кг	N листа
КП39	КР9	1	30.4	71
	КР12	1	29.3	74
	Поз. 60	94	3.5	39
	Итого:		63.2	

Спецификация стали на одно арматурное изделие

Марка изделия	N поз.	Эскиз	Ф мм	Длина мм	Кол шт.	Выборка стали Ф, мм	Общ. дл. м	Вес, кг
Отдельн. позиции	60	———	5ВI	270	1	5ВI	0.27	0.04

ТК	Фермы пролетом 24 м	Серия 1.463-3	
1989	Пространственный каркас КП39	Выпуск V	Лист 39

https://zavodjbi.com/

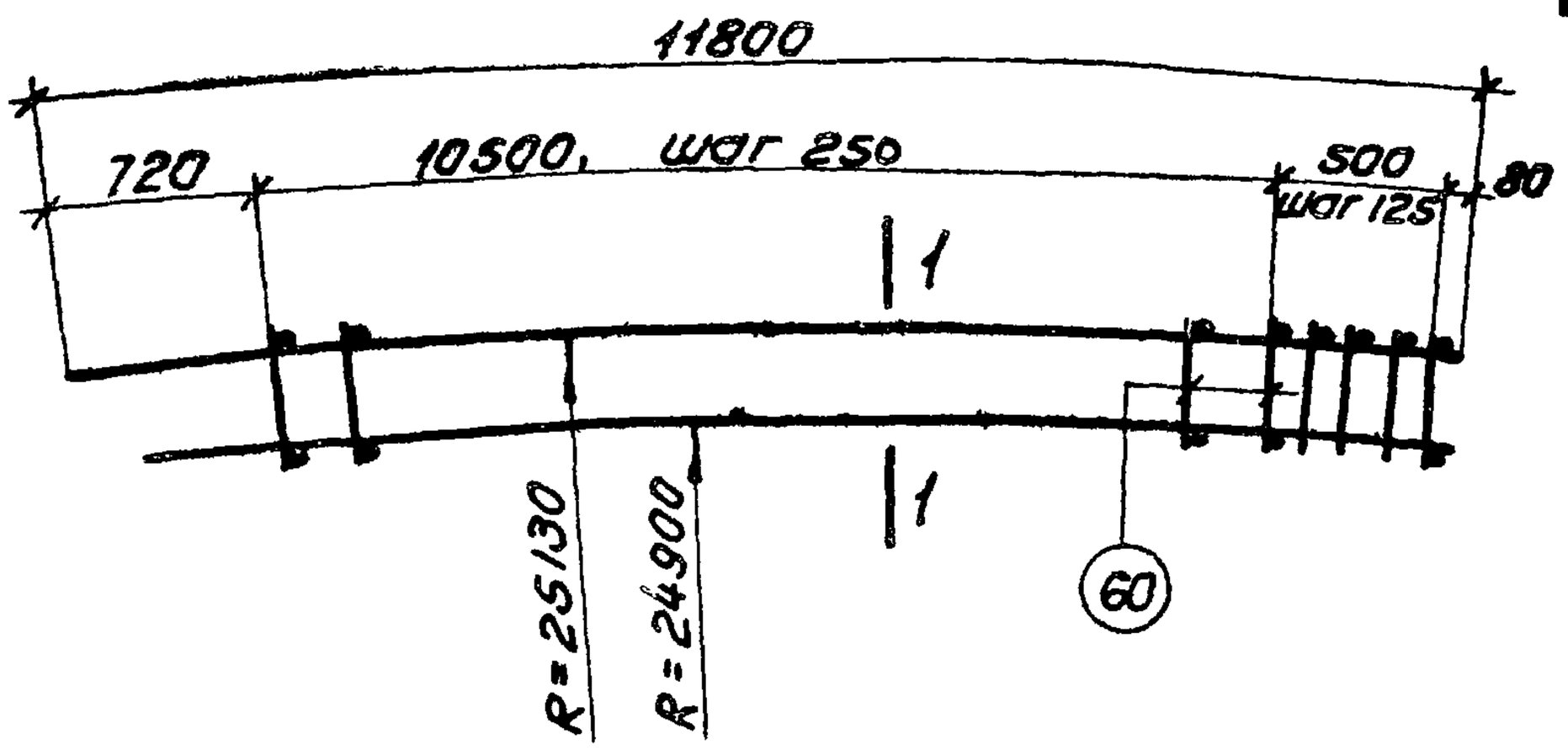

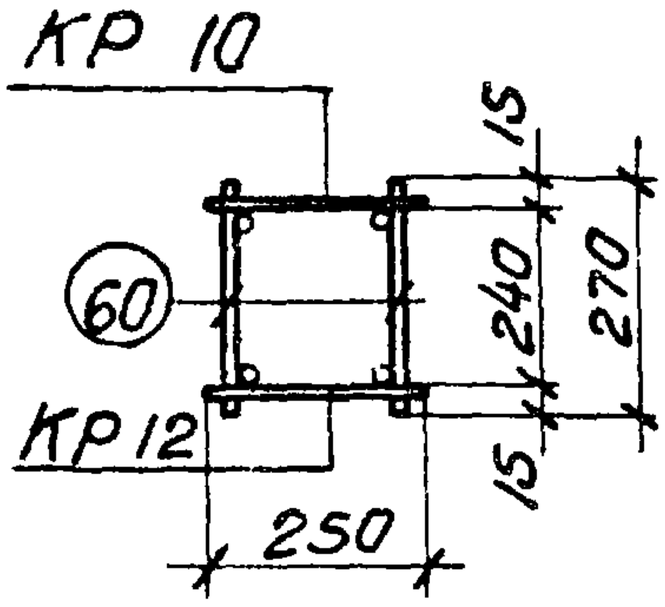

1—1

Марка простран. каркаса	Марка изделия	Колич. штук	Вес кг	N листа
КП 40	КР10	1	39,1	72
	КР12	1	29,3	74
	Поз. 60	94	3,5	40
	Итого:		71,9	

Спецификация стали на одно арматурное изделие

Марка изделия	N поз.	Эскиз	Ф мм	Длина мм	Кол. шт.	Выборка стали Ф, мм	Общ. дл. м	Вес, кг
Отдельн. позиции	60	—	5ВI	270	1	5ВI	0,27	0,04

ТК	Фермы пролетом 24 м	Серия 1.463-3	
1969	Пространственный каркас КП 40	Выпуск V	Лист 40

Т Ленинград | Ст. инжен. | Наблюдатель | Проверил | Нечаев

https://zavodjbi.com/

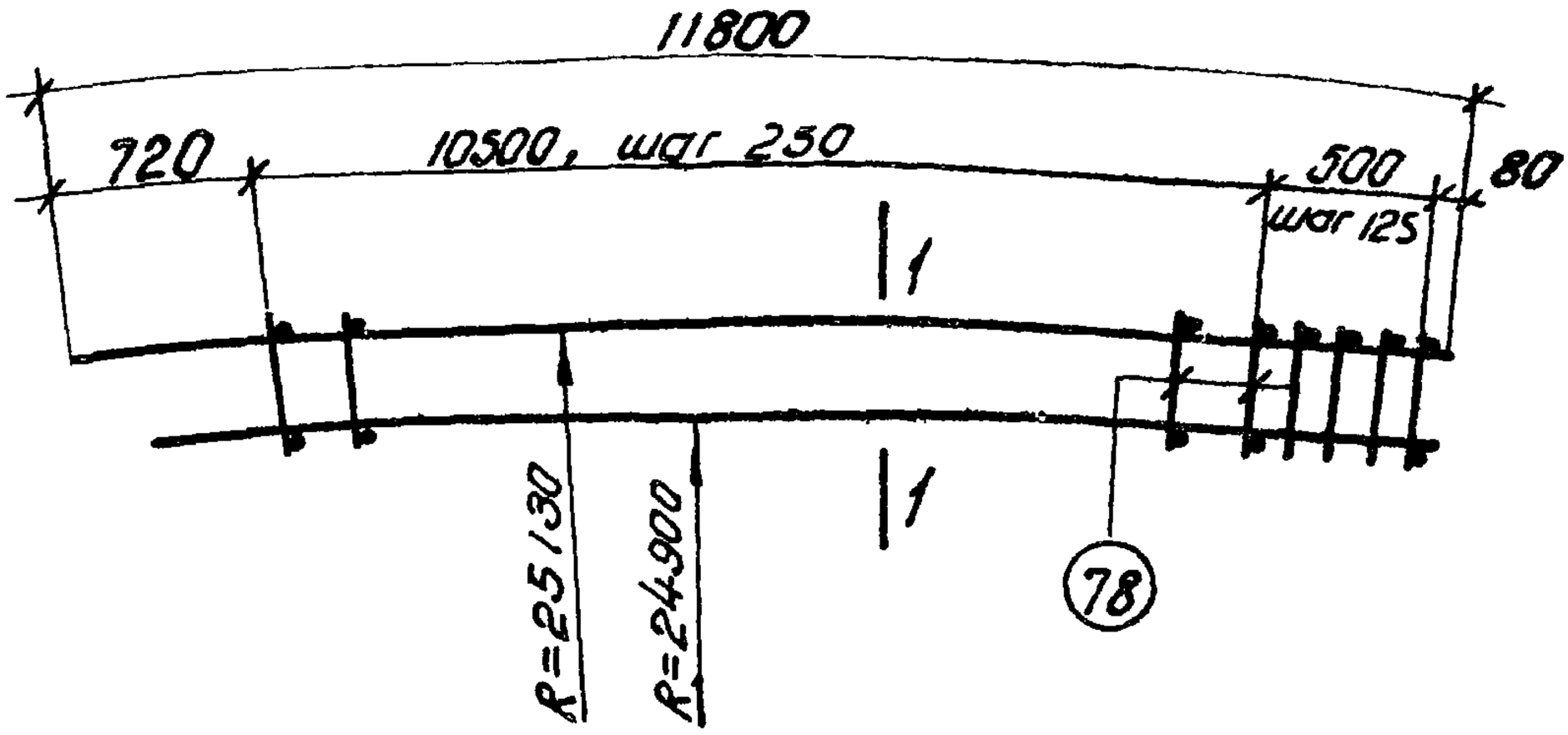

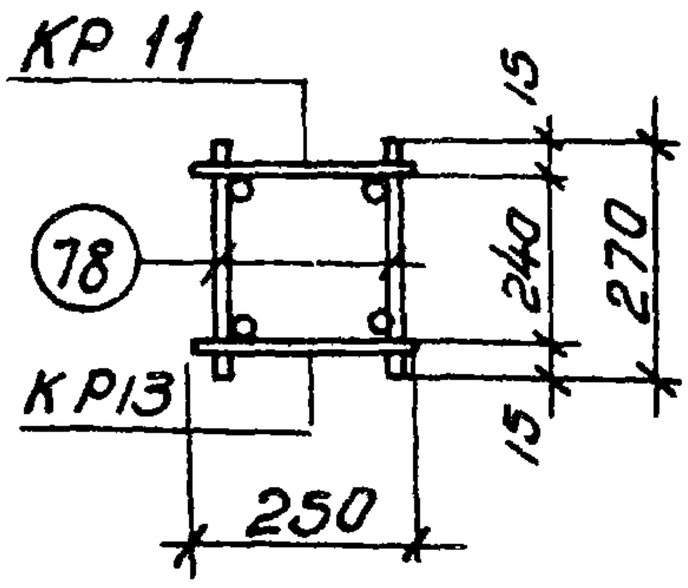

1 — 1

Марка простран. каркаса	Марка изделия	Колич. штук	Вес кг	N листа
КП 41	КР 11	1	60.9	73
	КР 13	1	59.1	75
	Поз. 78	94	5.6	41
	Итого:		125.6	

Спецификация стали на одно арматурное изделие

Марка изделия	N поз.	Эскиз	Ф мм	Длина мм	Колич. шт.	Выборка стали		
						Ф, мм.	Общ. дл. м	Вес кг
Отельн. позиции	78	———	6AI	270	1	6AI	0,27	0,06

Инв. № подл. | Подпись и дата | Взам. инв. №

ТК	Фермы пролетом 24 м	Серия 1.463-3	
1969	Пространственный каркас КП 41	Выпуск V	Лист 41

https://zavodjbi.com/

https://zavodjbi.com/

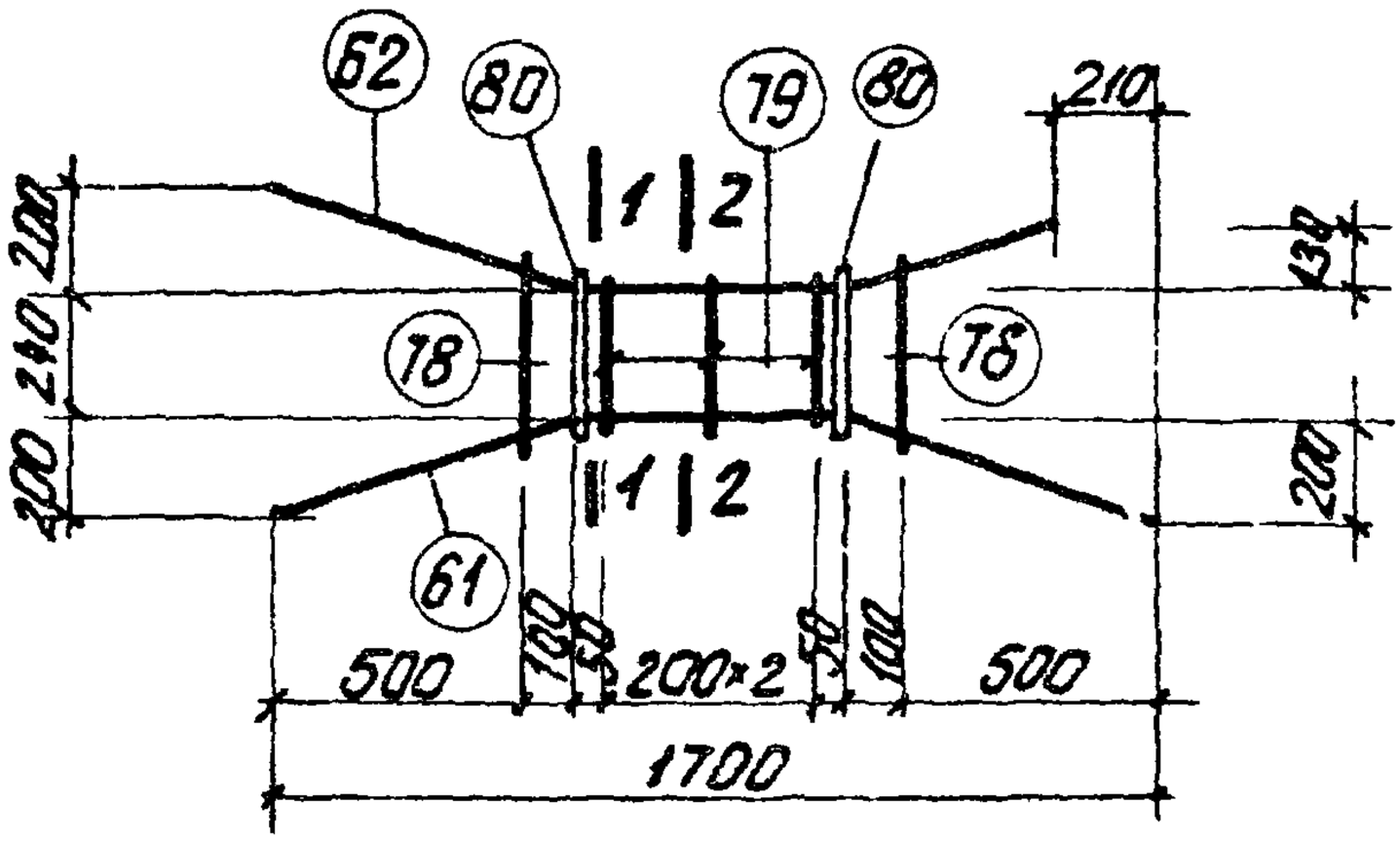

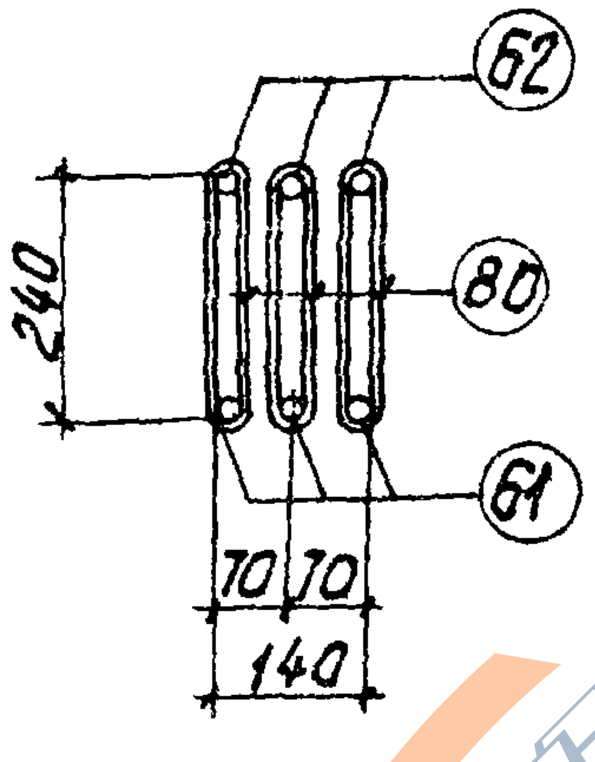

1 – 1

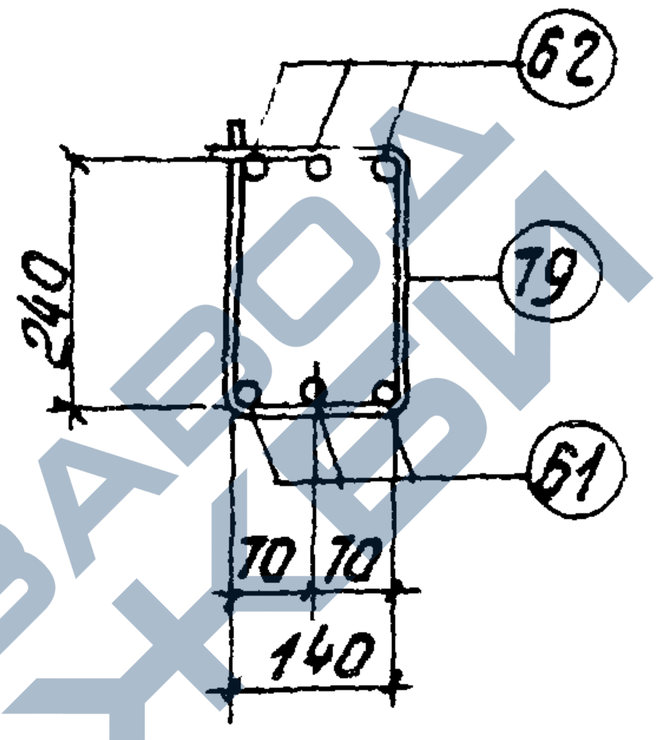

2 – 2

Марка изделия	N поз.	Эскиз	ф мм	Длина мм	Кол. шт.	Выборка стали ф. мм	Выборка стали общ. дл. м	Выборка стали вес кг
КП 42	61	200, 630 500 630, 200	12 A III	1760	3	12 A III	9.9	8.8
	62	200, 630 500 410, 130	12 A III	1540	3	8 A I	3.8	1.5
	78	Контактная сварка 140, 310	6 A I	950	2	6 A I	4.3	1.0
	79	Контактная сварка 140, 240	6 A I	810	3	Итого:		4.3
	80	См. лист 126	8 A I	630	6			

ТК	Фермы пролетом 24м	серия 1.463-3	
1969	Пространственный каркас КП42	Выпуск V	Лист 42

https://zavodjbi.com/

https://zavodjbi.com/

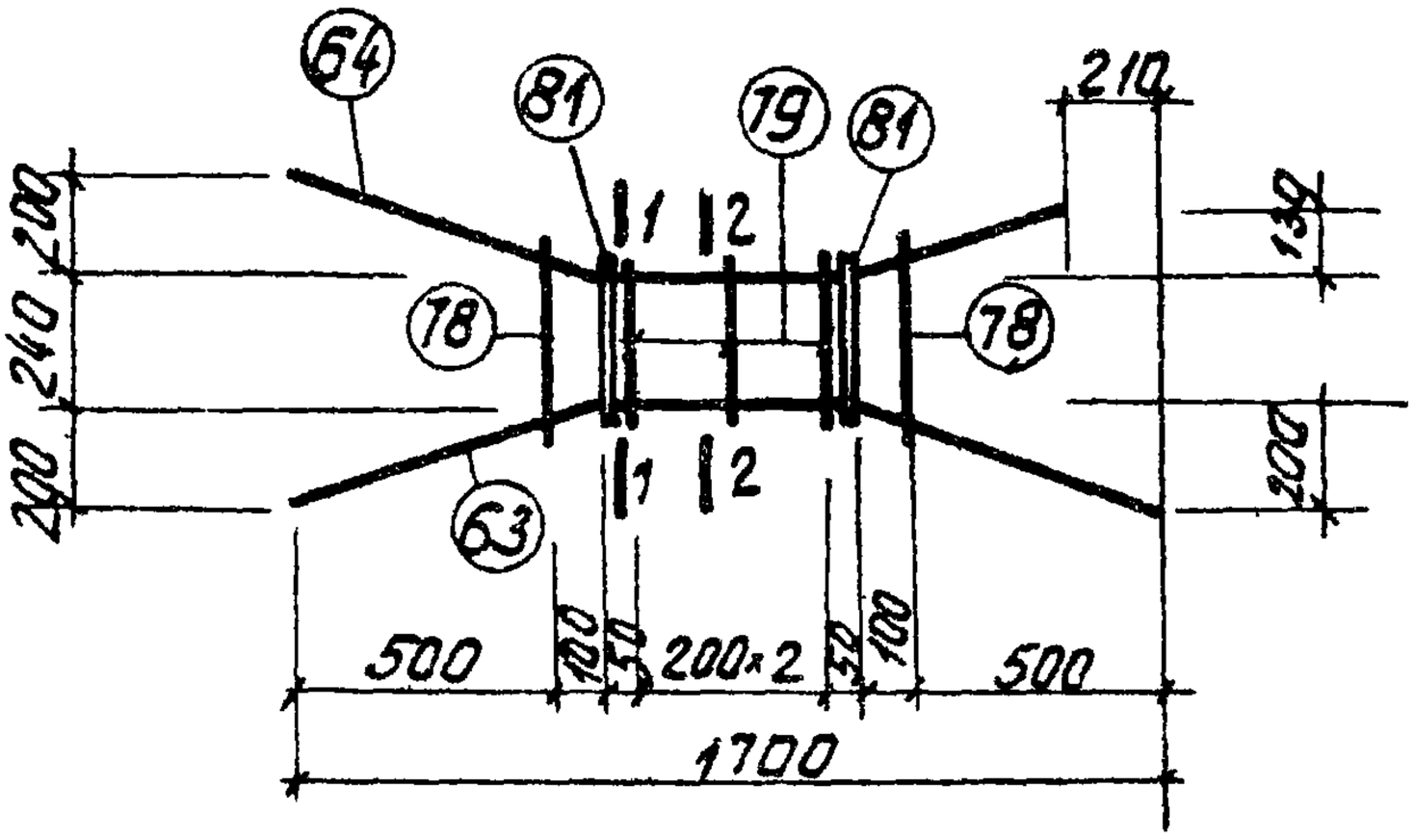

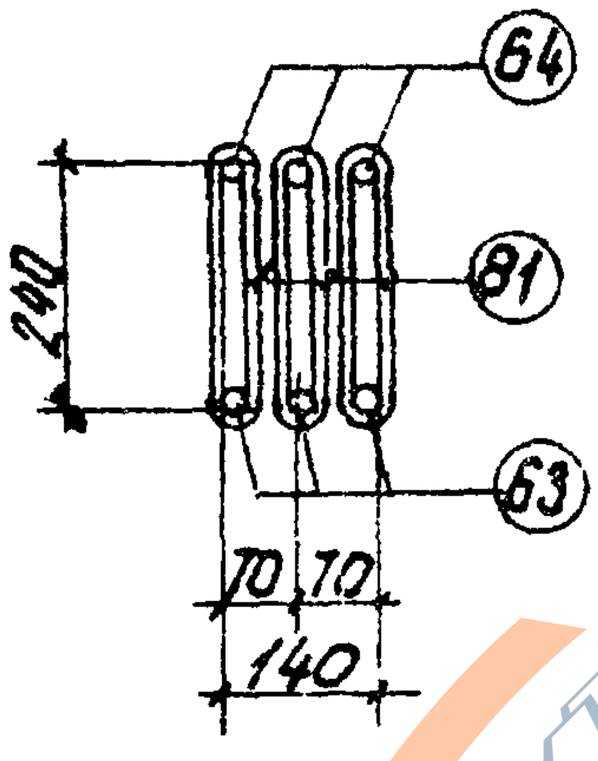

1—1

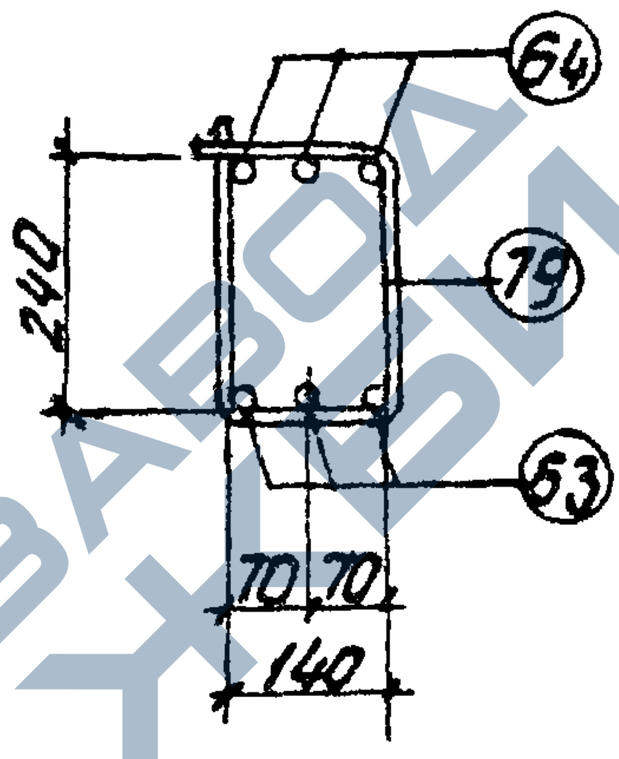

2—2

Марка изделия	N поз.	Эскиз	Ф мм	Длина мм	Кол. шт.	Выборка стали Ф, мм	Общ. дл. м	Вес кг
КП 43	63	200 630 500 630 200	14 A III	1760	3	14 A III	3.9	12.0
	64	200 630 500 410 130	14 A III	1540	3	12 A I	3.9	3.5
	78	Контактная сварка 140 310	6 A I	950	2	6 A I	4.3	1.0
	19	Контактная сварка 140 240	6 A I	810	3	Итого:		16.5
	81	См. лист 128	12 A I	650	6			

ТК	Фермы пролетом 24м	Серия 1.463-3	
1969	Пространственный каркас КП 43	Выпуск V	Лист 43

https://zavodjbi.com/

https://zavodjbi.com/

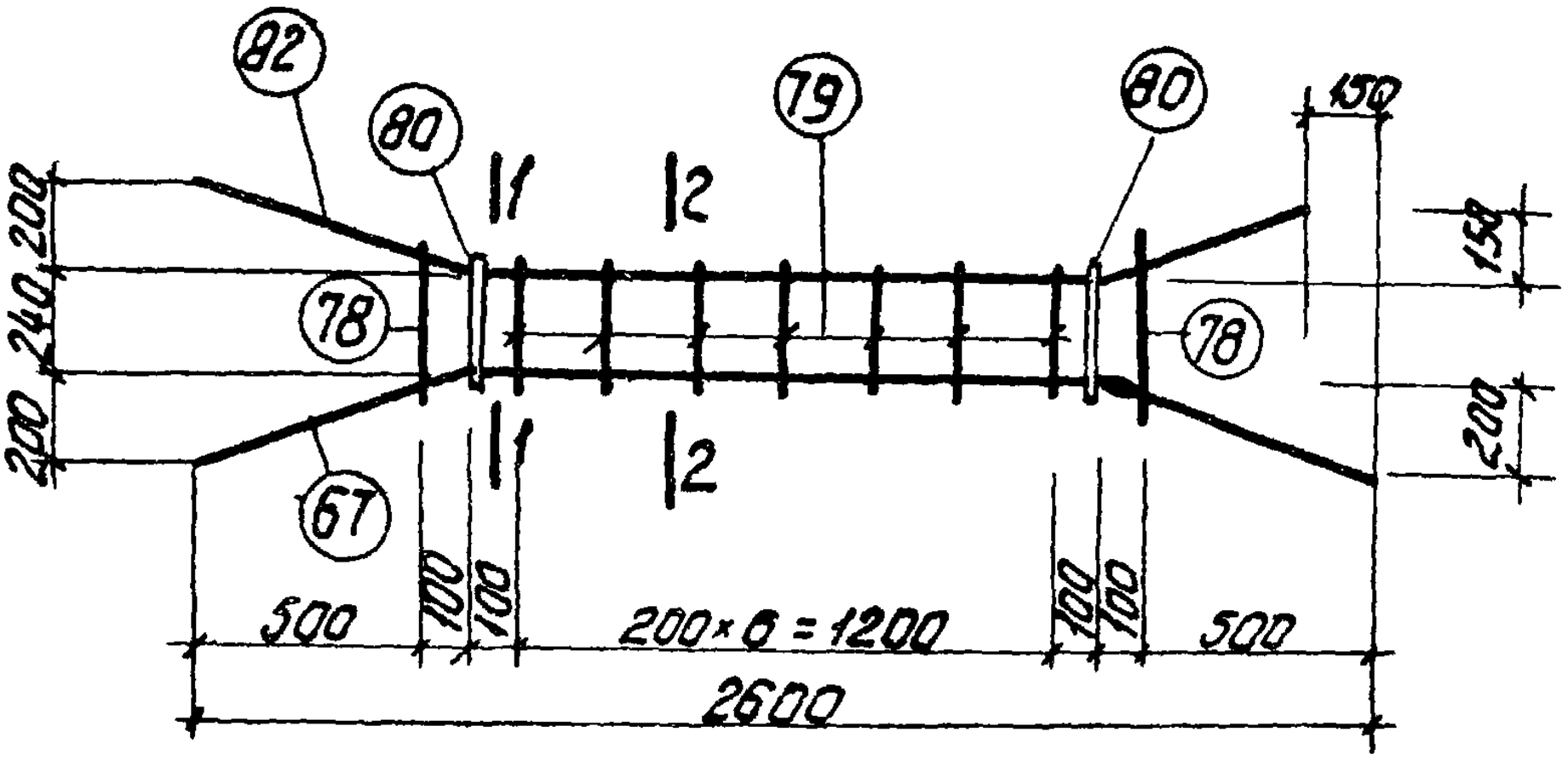

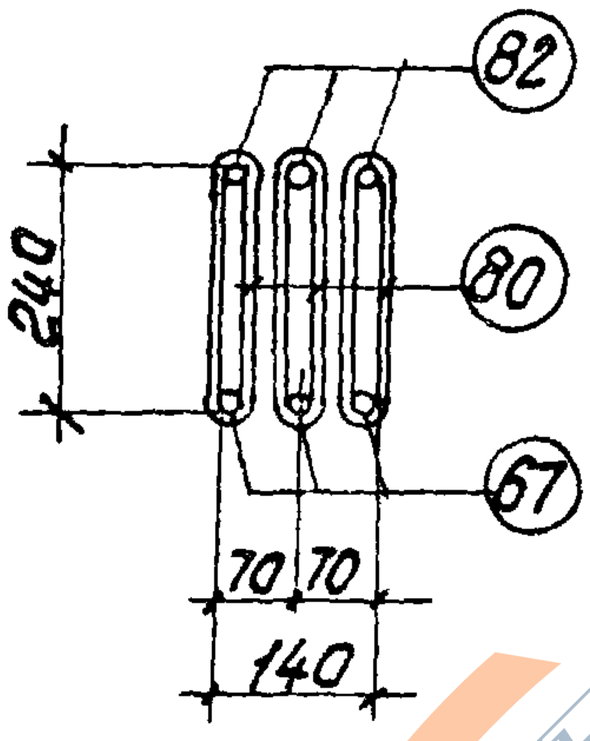

1—1

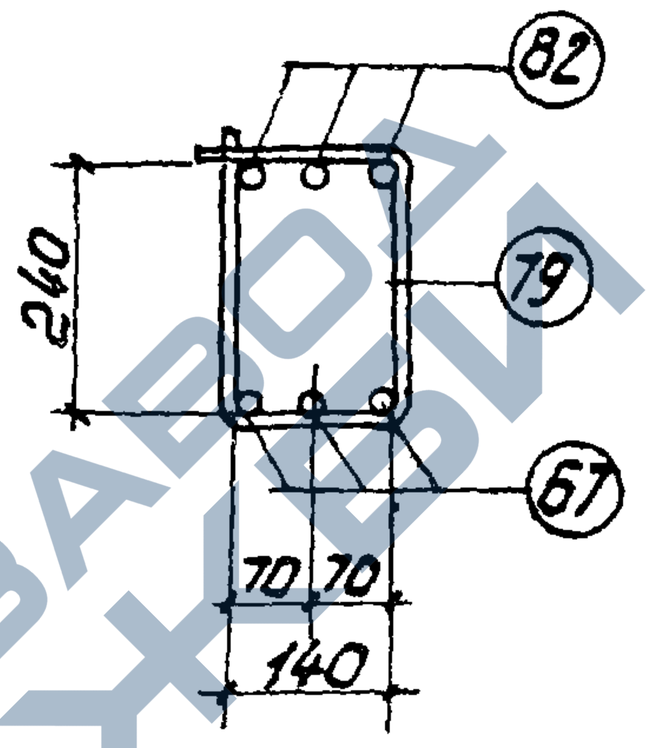

2—2

Марка изделия	N поз.	Эскиз	Ф мм	Длина мм	Кол. шт.	Выборка стали Ф. мм	Общ. дл. м	Вес, кг.
КП 44	67	200, 630 1400 630, 200	16 A III	2660	3	16 A III	15,5	24,5
	82	200, 630 1400 470, 150	16 A III	2500	3	8 A I	3.8	1.5
	78	Контактная сборка 140, 310	6 A I	950	2	6 A I	7.6	1.7
	79	Контактная сборка 140, 240	6 A I	810	7	Итого:		27.7
	80	См. лист 126	8 A I	630	6			

ТК	Фермы пролетом 24 м	Серия 1.463-3	
1969	Пространственный каркас КП 44	Выпуск V	Лист 44

https://zavodjbi.com/

https://zavodjbi.com/

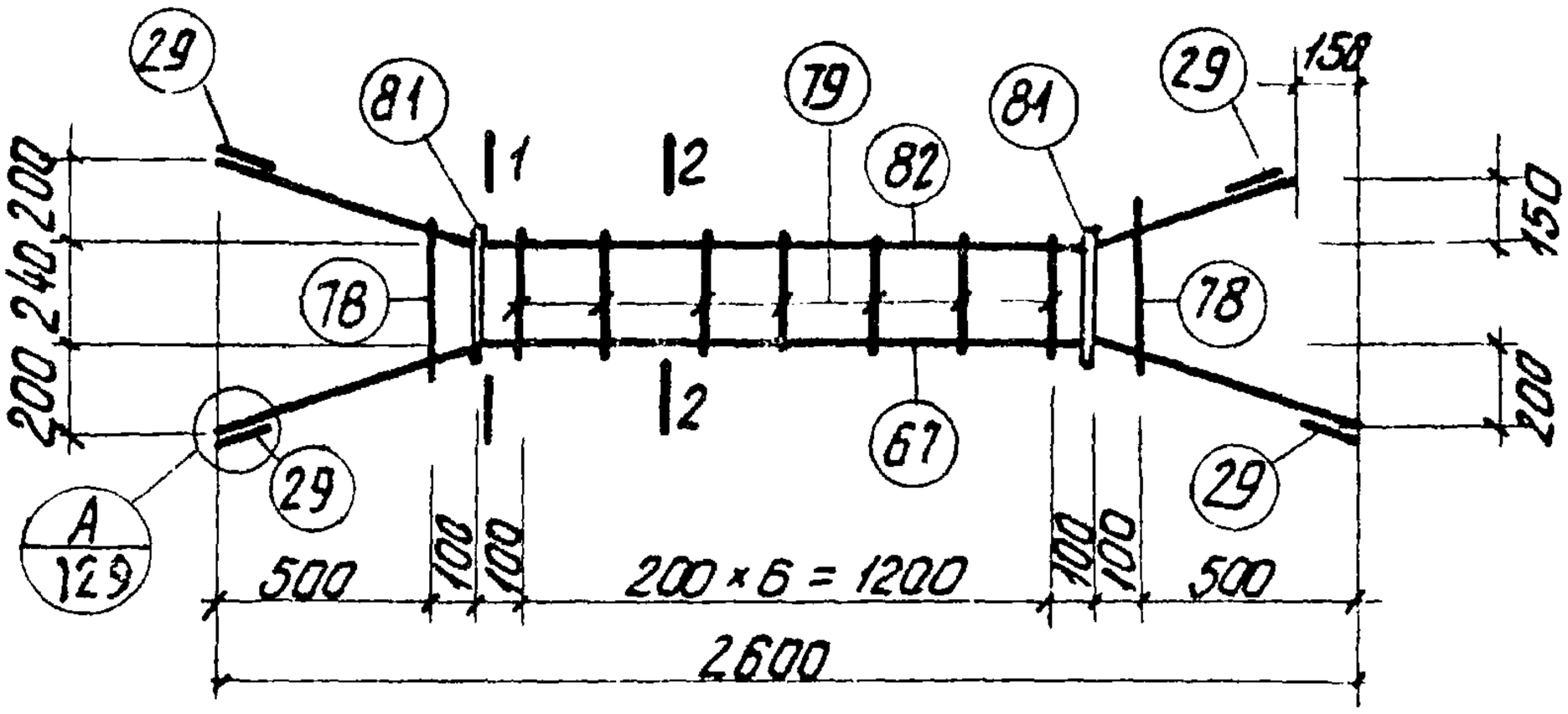

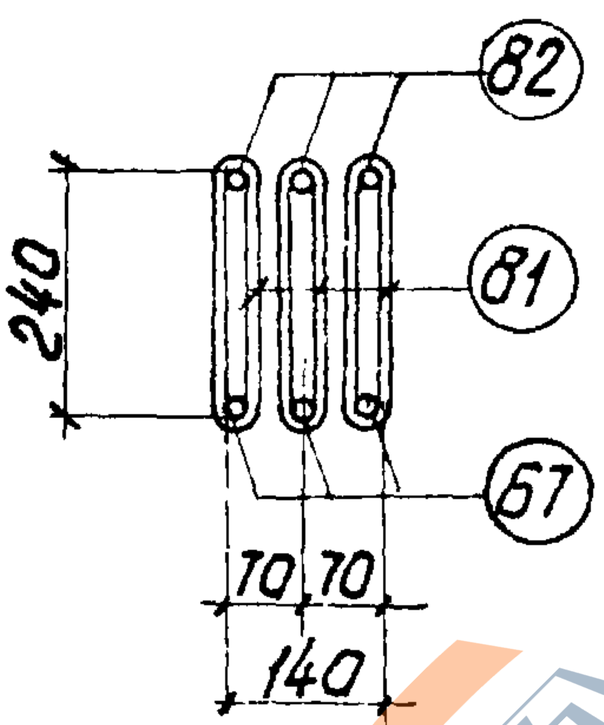

1 – 1

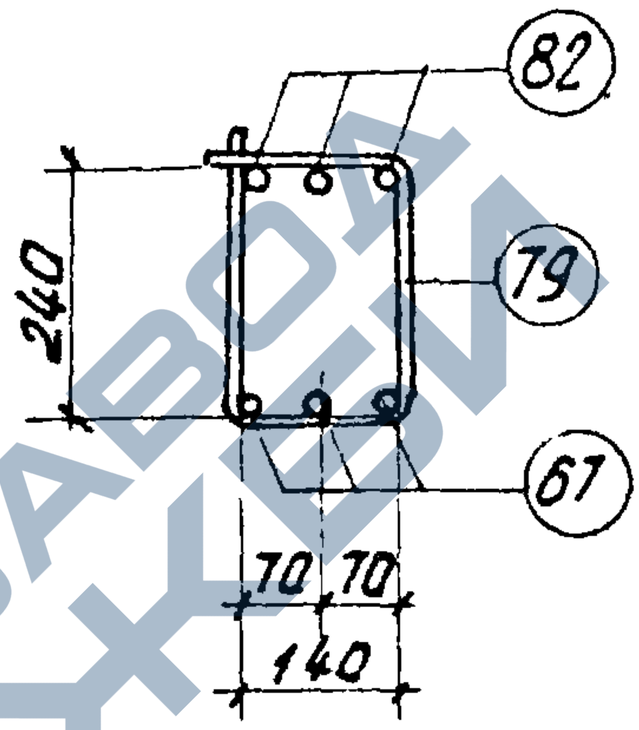

2 – 2

Марка изделия	N поз.	Эскиз	Ф мм	Длина мм	Кол. шт.	Выборка стали: Ф. мм	Общ. дл. м	Вес. кг
КП 45	67	200, 630, 1400, 630, 200	16 A III	2660	3	16 A III	16.5	26.1
	82	200, 630, 1400, 410, 150	16 A III	2500	3	12 A I	3.9	3.5
	78	Контактная сварка 140, 310	6 A I	950	2	6 A I	1.6	1.7
	79	Контактная сварка 140, 240	6 A I	810	7	Итого:		31,3
	81	См лист 128	12 A I	650	6			
	29	———	16 A III	80	12			

ТК	Фермы пролетом 24м	серия 1.463-3	
1969	Пространственный каркас КП 45	Выпуск V	Лист 45

Инв. № подл. | Подпись и дата | Взам. инв. №

г. Ленинград

https://zavodjbi.com/

https://zavodjbi.com/

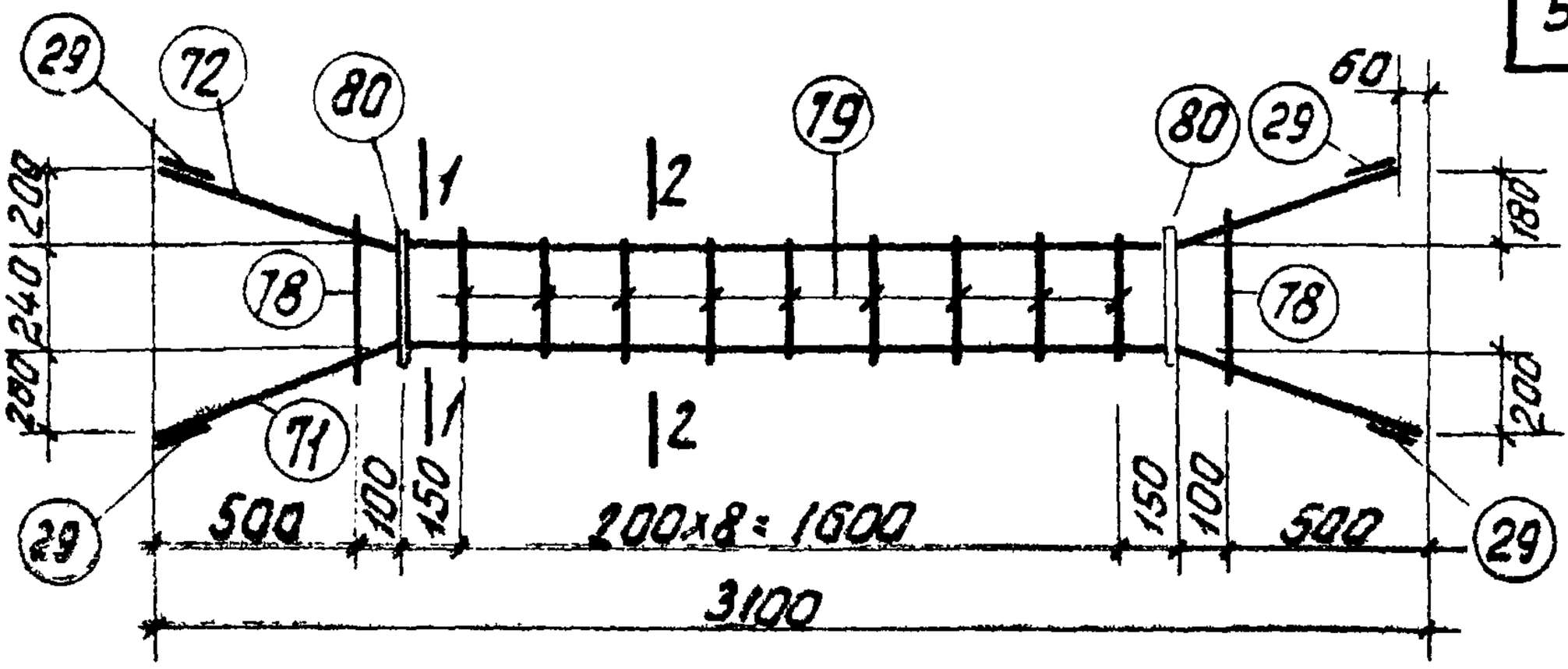

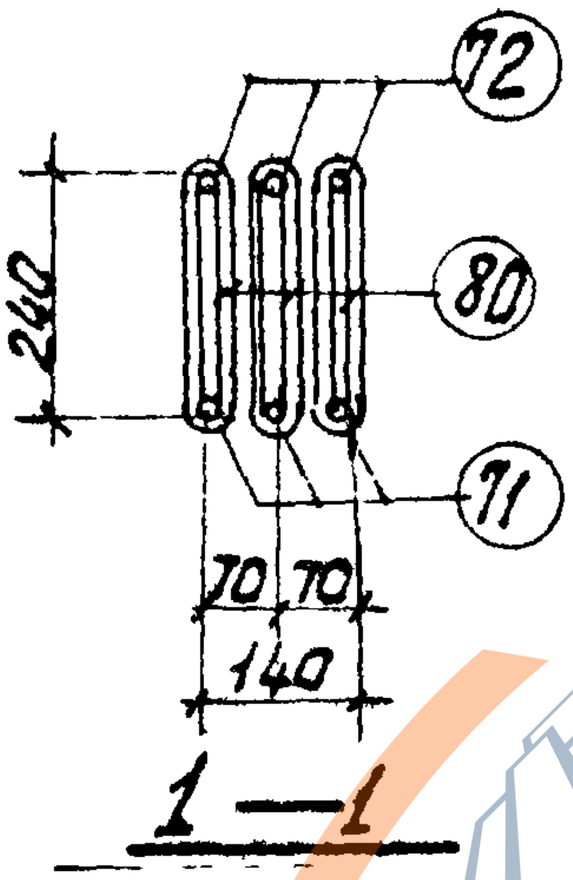

1—1

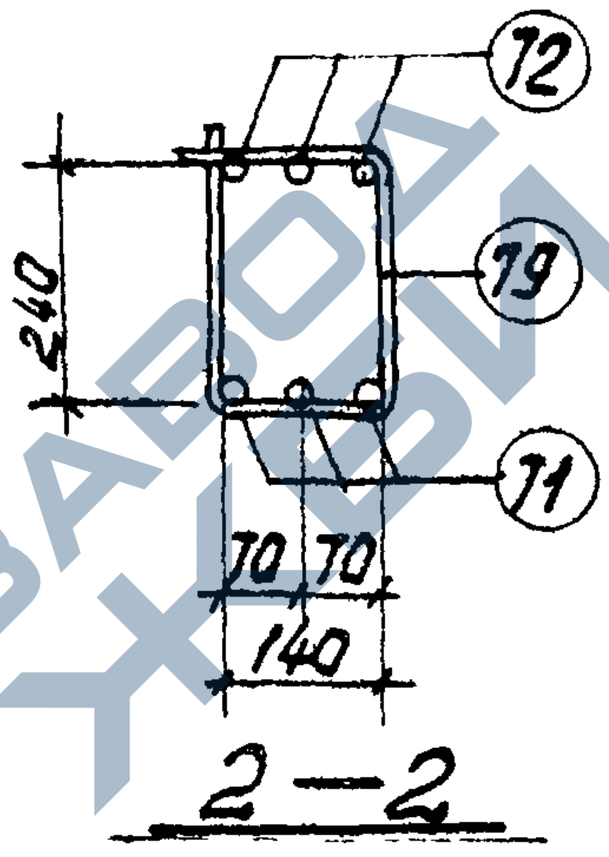

2—2

Марка изделия	N поз.	Эскиз	Ф мм	Длина мм	Кол. шт.	Выборка стали Ф мм	общ. дл.	Вес, кг
КП46	71	204 630 1900 630 200	16 A III	3160	3	16 A III	19.8	31.3
	72	200 630 1900 510 180	16 A III	3100	3	8 A I	3,8	1.5
	78	Контактная сварка 140 310	6 A I	950	2	6 A I	9.2	2.0
	79	Контактн. сварка 140 240	6 A I	810	9	Итого:		34.8
	80	См. лист 126	8 A I	630	6			
	29	———	16 A III	80	12			

ТК	Фермы пролетом 24м	Серия 1.463-3	
1969	Пространственный каркас КП46	Выпуск V	Лист 46

10234-05 58

https://zavodjbi.com/

https://zavodjbi.com/

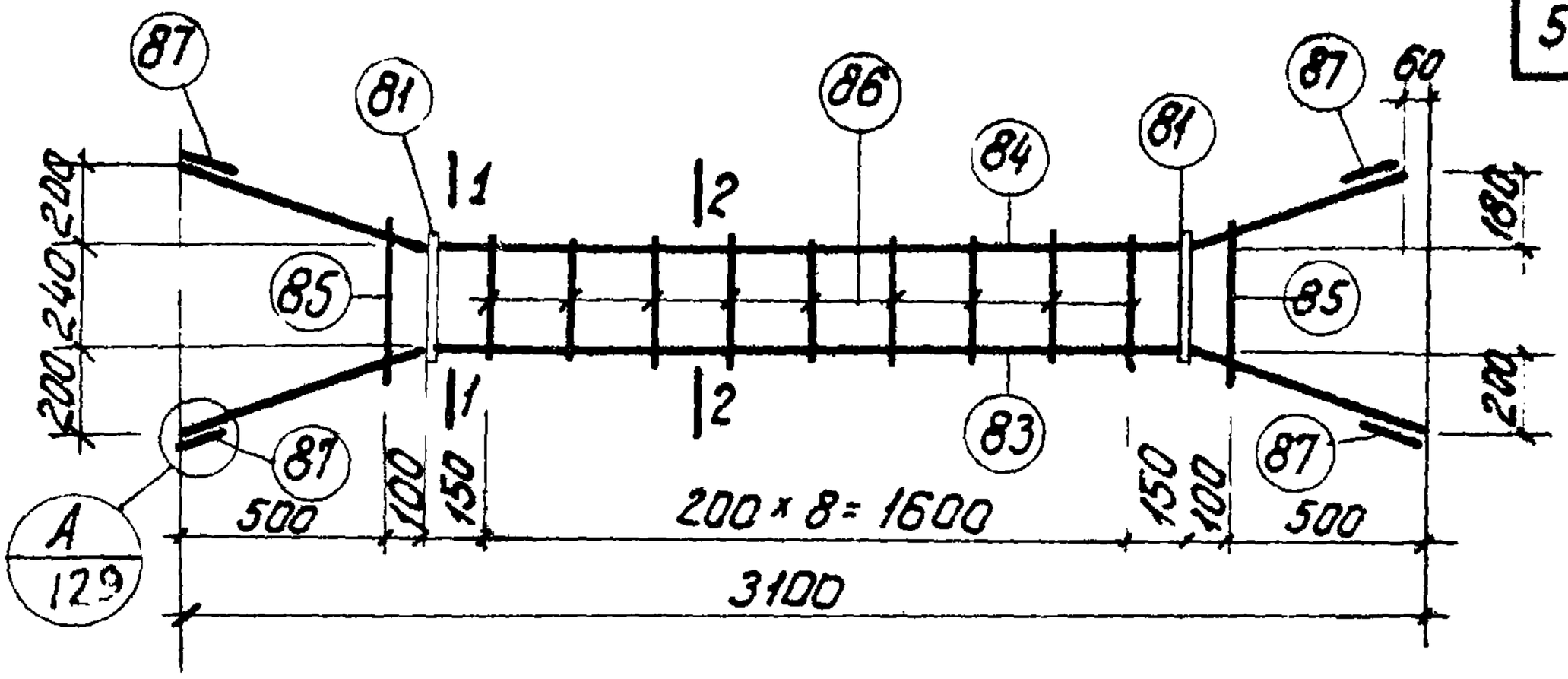

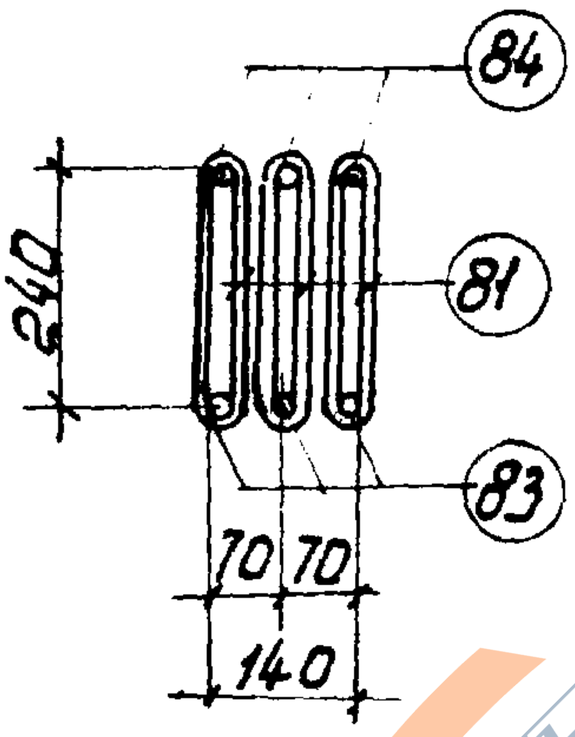

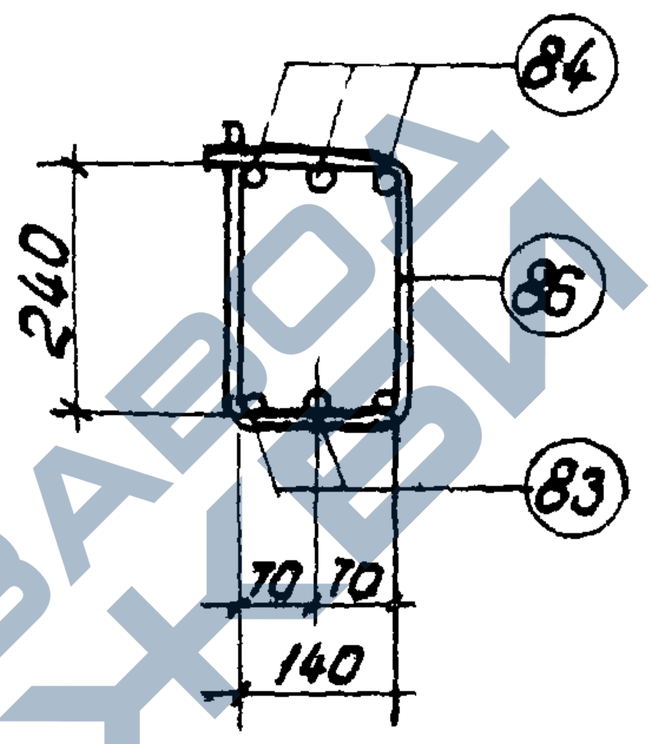

Марка изделия	N поз.	Эскиз	Ф мм	Длина мм	Кол. шт.	Выборка стали Ф. мм	Общ. дл. м	Вес, кг
КП47	83	200, 630, 1900, 630, 200	22 A III	3160	3	22 A III	19,8	59,1
	84	200, 630, 1900, 570, 180	22 A III	3100	3	12 A I	3,9	3,5
	85	Контактная сварка 140, 240	8 A I	960	2	8 A I	9,3	3,7
	86	Контактная сварка 140, 240	8 A I	820	9	Итого:		66,3
	87	———	22 A III	80	12			
	81	См. лист 128	12 A I	650	6			

ТК	Фермы пролетом 24м	Серия 1.463-3	
1969	Пространственный каркас КП47	Выпуск V	Лист 47

https://zavodjbi.com/

https://zavodjbi.com/

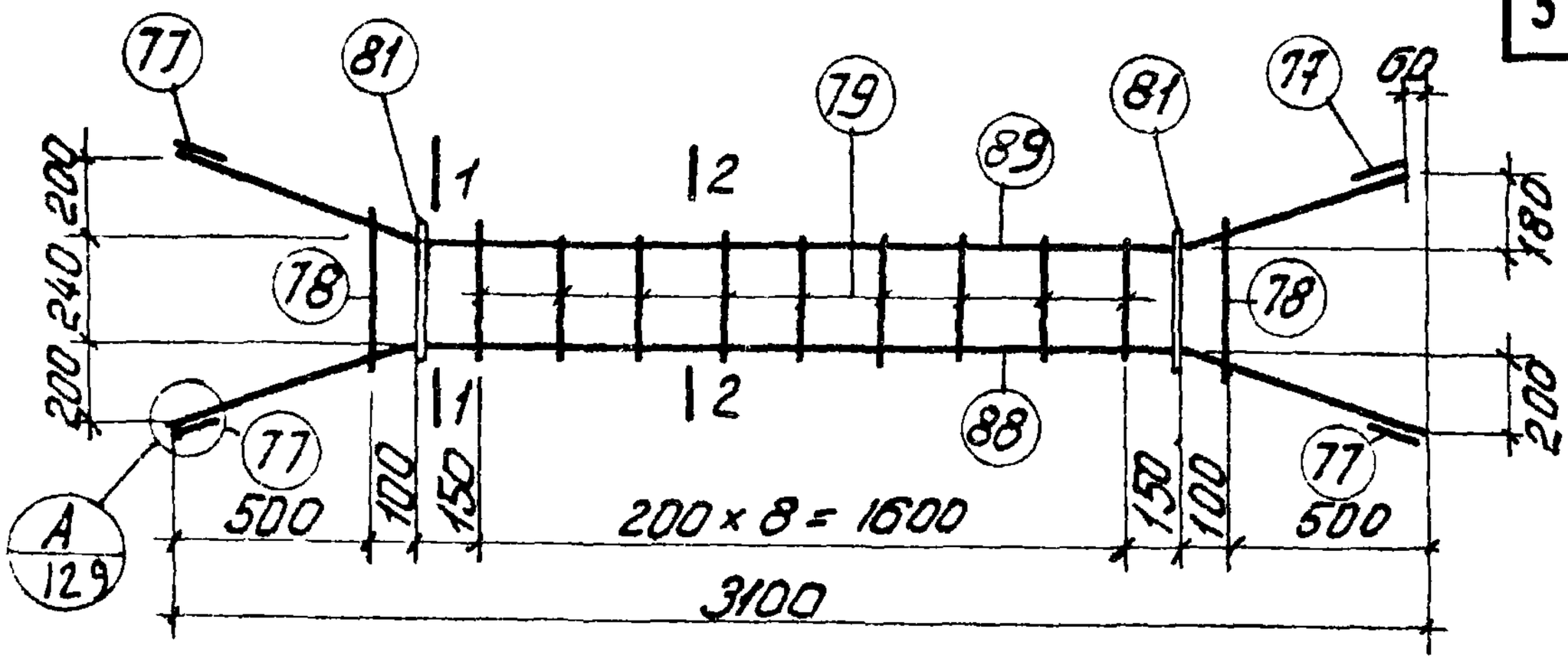

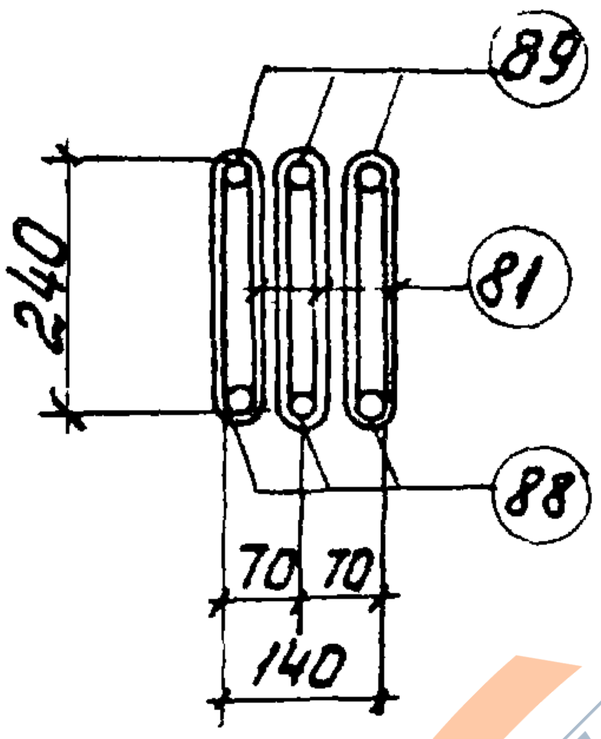

1 — 1

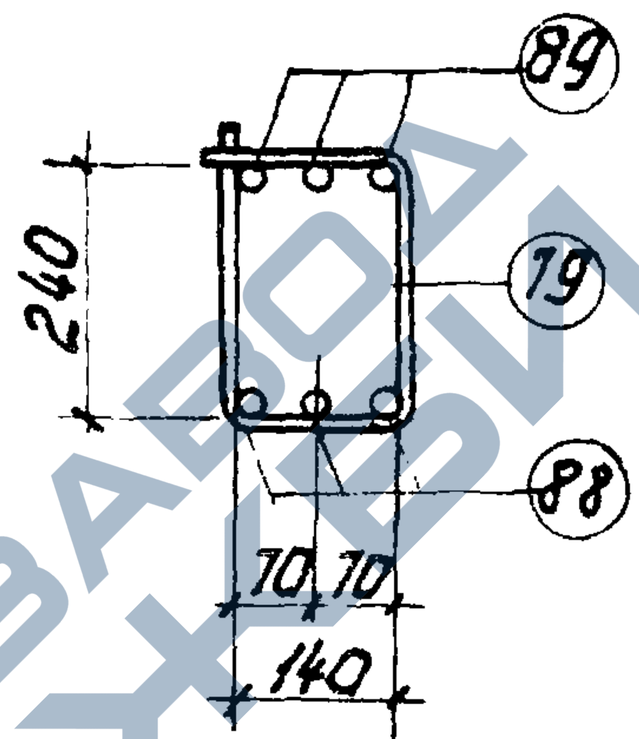

2 — 2

Марка изделия	N поз.	Эскиз	ф мм	Длина мм	Кол. шт.	Выборка стали		
						ф. мм	Общ. дл. м	Вес, кг
КП48	88	200, 630, 1900, 630, 200	20 AIII	3160	3	20 AIII	19.8	49.0
	89	200, 630, 1900, 5^10, 180	20 AIII	3100	3	12 AI	3.9	3.5
	78	Контактная сварка 140, 310	6 AI	950	2	6 AI	9.2	2.0
	79	Контактная сварка 140, 240	6 AI	810	9	Итого:		54.5
	77	———	20 AIII	80	12			
	81	См. лист 128	12 AI	650	6			

ТК	Фермы пролетом 24 м	Серия 1.463-3	
1969	Пространственный каркас КП 48	Выпуск V	Лист 48

https://zavodjbi.com/

https://zavodjbi.com/

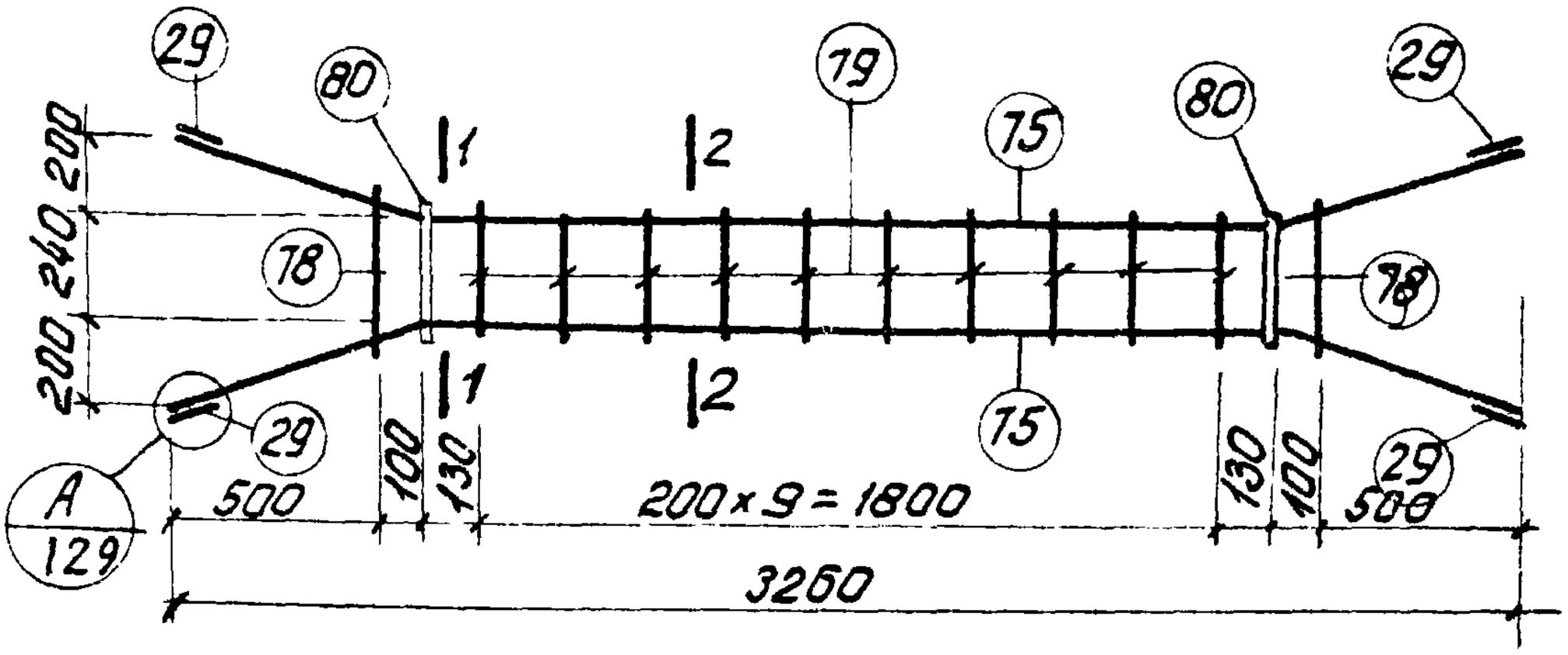

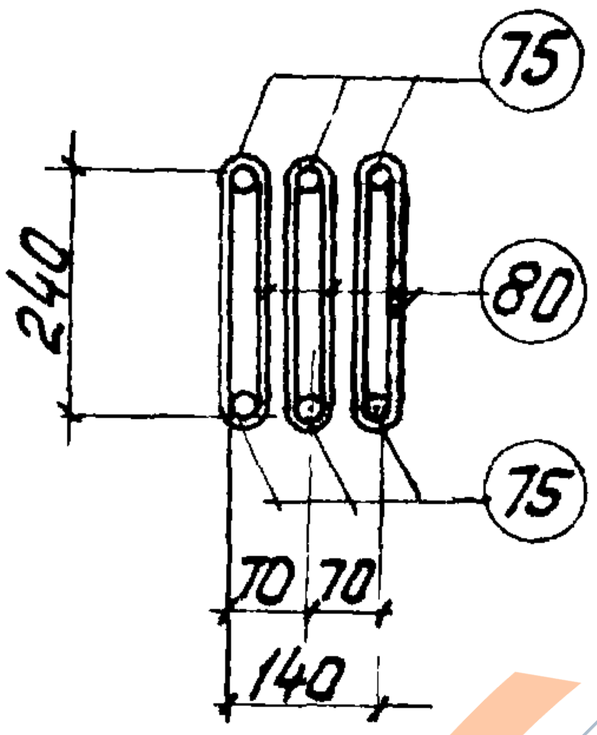

1—1

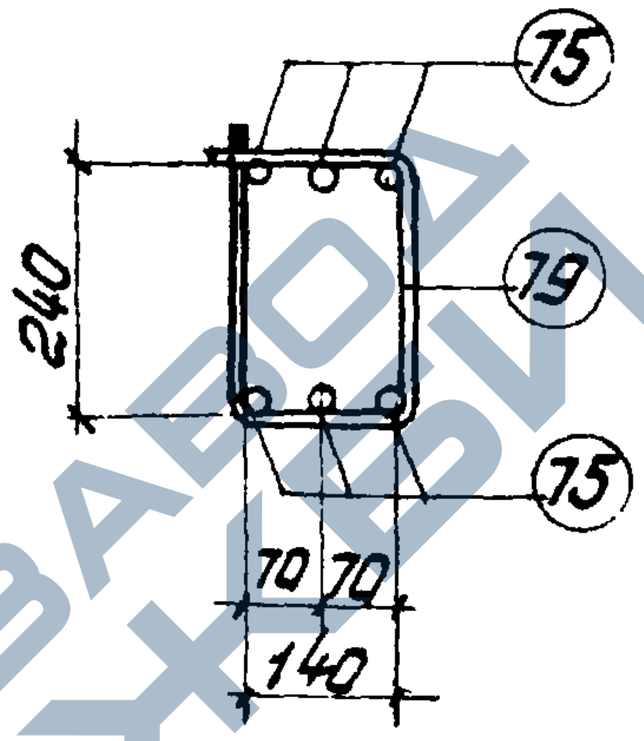

2—2

Марка изделия	N поз.	Эскиз	Ф мм	Длина мм	Кол. шт.	Выборка стали Ф. мм	общ.дл.м.	Вес. кг
КП 49	75	200 630 2060 630 200	16 A III	3320	6	16 A III	20.9	33.0
	80	См. лист 126	8 A I	630	6	8 A I	3.8	1.5
	78	Контактная сварка 140 310	6 A I	950	2	6 A I	10.0	2.2
	79	Контактная сварка 140 240	6 A I	810	10	Итого:		36.7
	29	———	16 A II	80	12			

ТК	Фермы пролетом 24м	Серия 1.463-3	
1969	Пространственный каркас КП49	Выпуск V	Лист 49

https://zavodjbi.com/

https://zavodjbi.com/

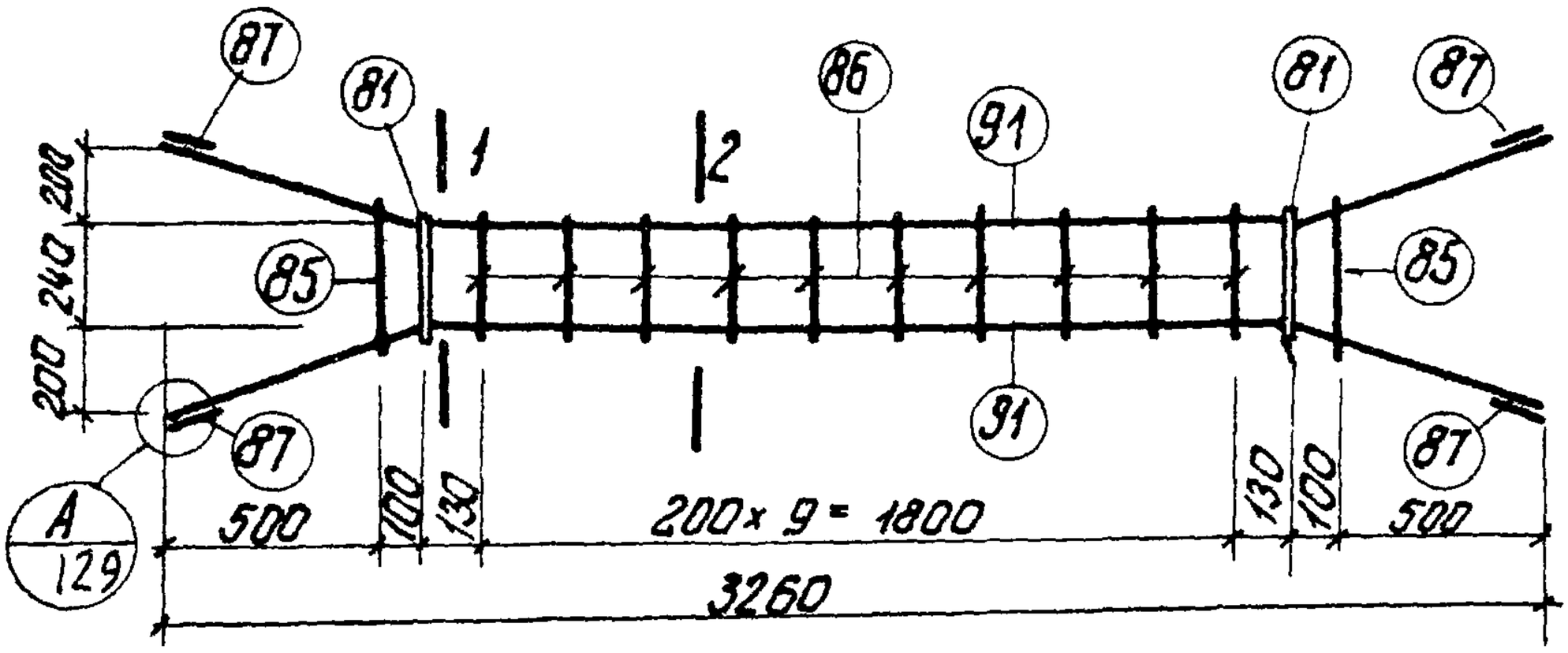

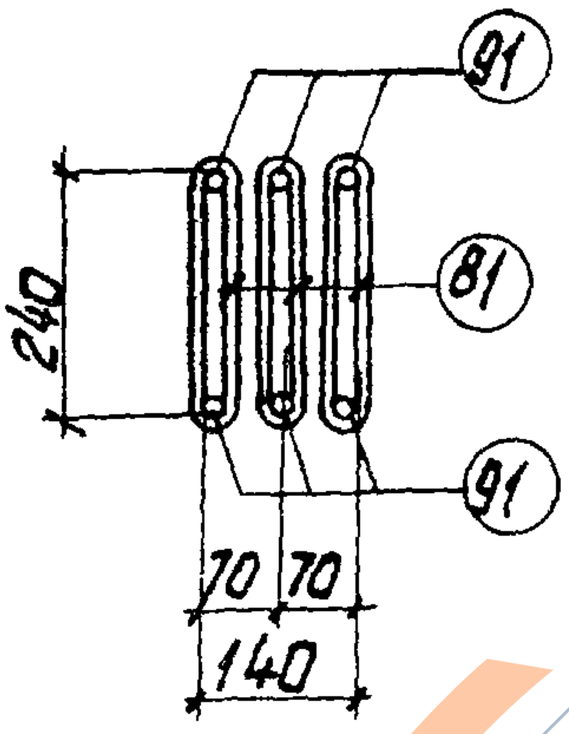

1—1

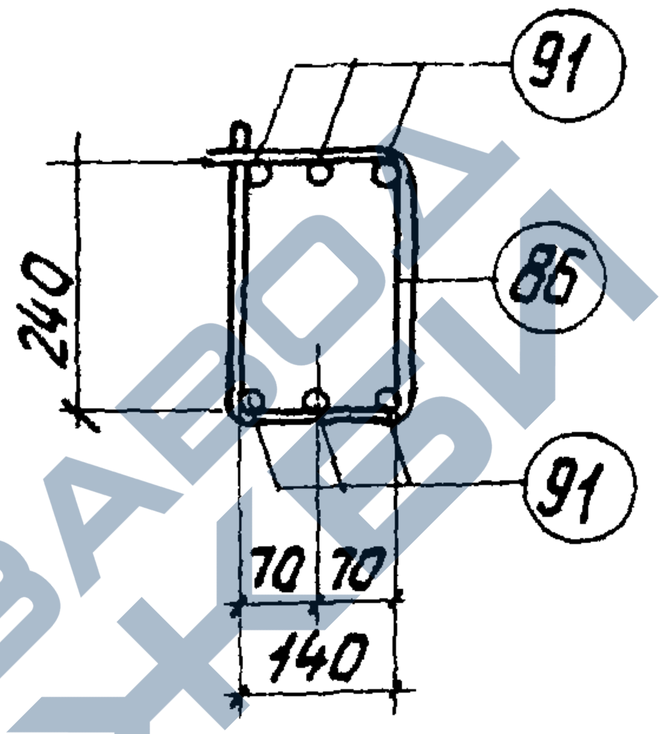

2—2

Марка изделия	N поз.	Эскиз	Ф мм	Длина мм	Кол. шт.	Выборка стали Ф мм	Выборка стали общ.дл.м	Выборка стали Вес. кг
КП 50	91	200 630 2060 630 200	22 AIII	3320	6	22 AIII	20.9	62.3
	81	См. лист 128	12 AI	650	6	12 AI	3.9	3.5
	85	Контактная сварка 140 310	8 AI	960	2	8 AI	10.1	4.0
	86	Контактная сварка 140 240	8 AI	820	10	Итого:		69.8
	87	———	22 AIII	80	12			

ТК	Фермы пролетом 24 м	Серия 1.463-3	
1969	Пространственный каркас КП 50	Выпуск V	Лист 50

https://zavodjbi.com/

https://zavodjbi.com/

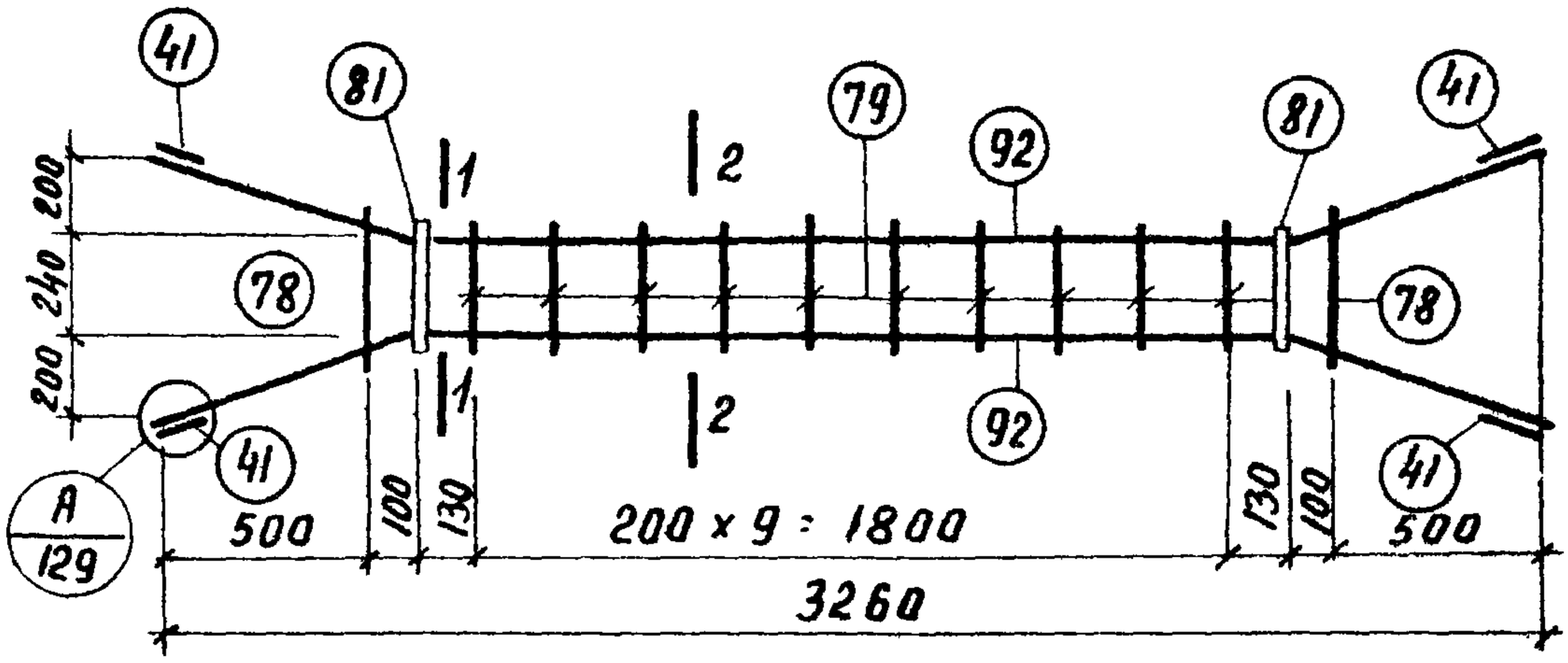

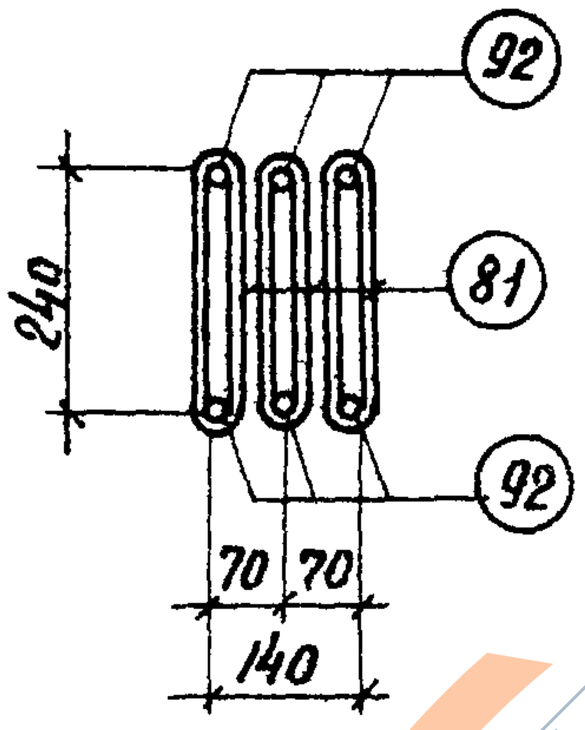

1 — 1

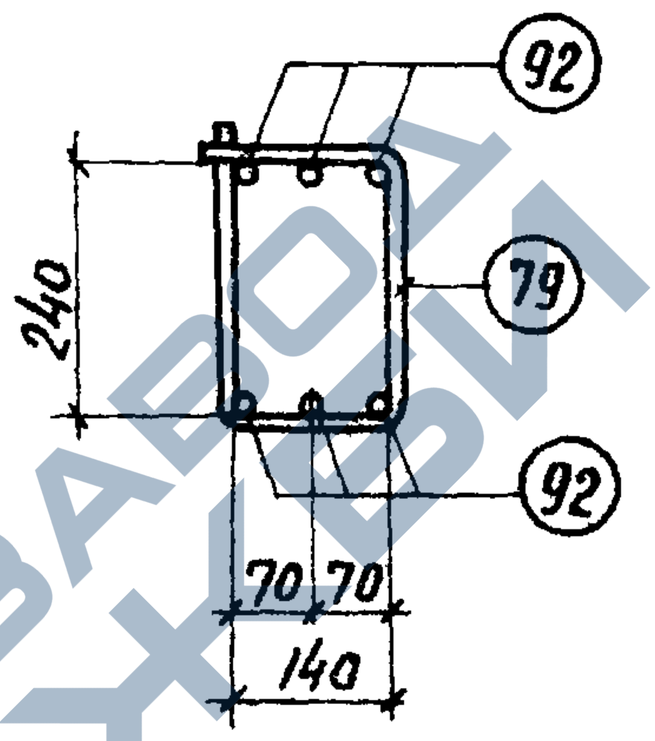

2 — 2

Марка изделия	N поз.	Эскиз	ф мм	Длина мм	Кол. шт	Выборка стали		
						ф мм.	общ. дл. м	Вес. кг
КП 51	92	200 630 2060 630 200	18 A III	3320	6	18 A III	20.9	41.8
	81	См. лист. 128	12 A I	650	6	12 A I	3.9	3.5
	78	Контактная сварка 140 310	6 A I	950	2	6 A I	10.0	22
	79	Контактная сварка 140 240	6 A I	810	10	Итого:		47.5
	41	———	18 A III	80	12			

ТК	Фермы пролетом 24 м	Серия 1.463-3	
1969	Пространственный каркас КП51	Выпуск V	Лист 51

https://zavodjbi.com/

https://zavodjbi.com/

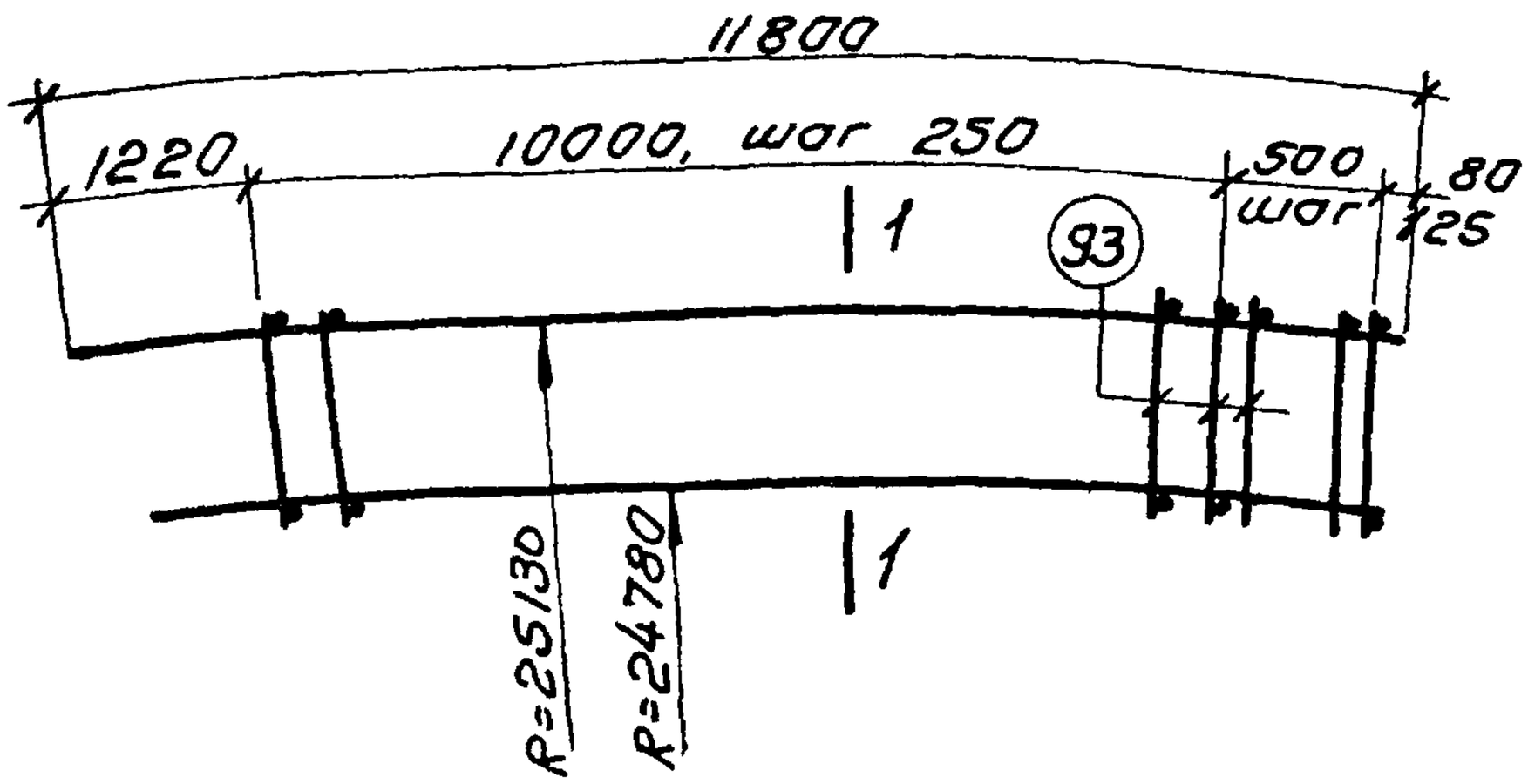

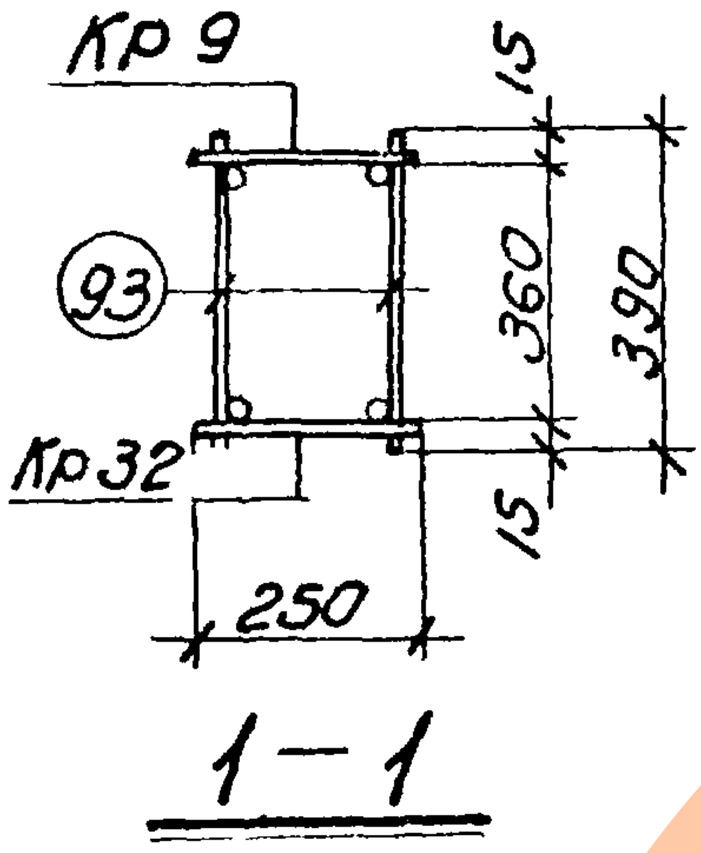

1 — 1

Марка пространственного каркаса	Марка изделия	Колич. штук	Вес кг	№ листа
КП 52	КР 9	1	30.4	71
	КР32	1	28.3	77
	Поз. 93	90	5.4	52
	Итого:		64.1	

Спецификация стали на одно арматурное изделие

Марка изделия	N поз.	Эскиз	Ф мм	Длина мм	Кол. шт.	Выборка стали Ф, мм	Общ. дл.	Вес, кг
Отдельн. позиции	93	———	5 В I	390	1	5 В I	0.39	0.06

Инв. № подл. | Подпись и дата | Взам. инв. №

ТК	Фермы пролетом 24 м	Серия 1.463-3	
1969	Пространственный каркас КП 52	Выпуск V	Лист 52

https://zavodjbi.com/

https://zavodjbi.com/

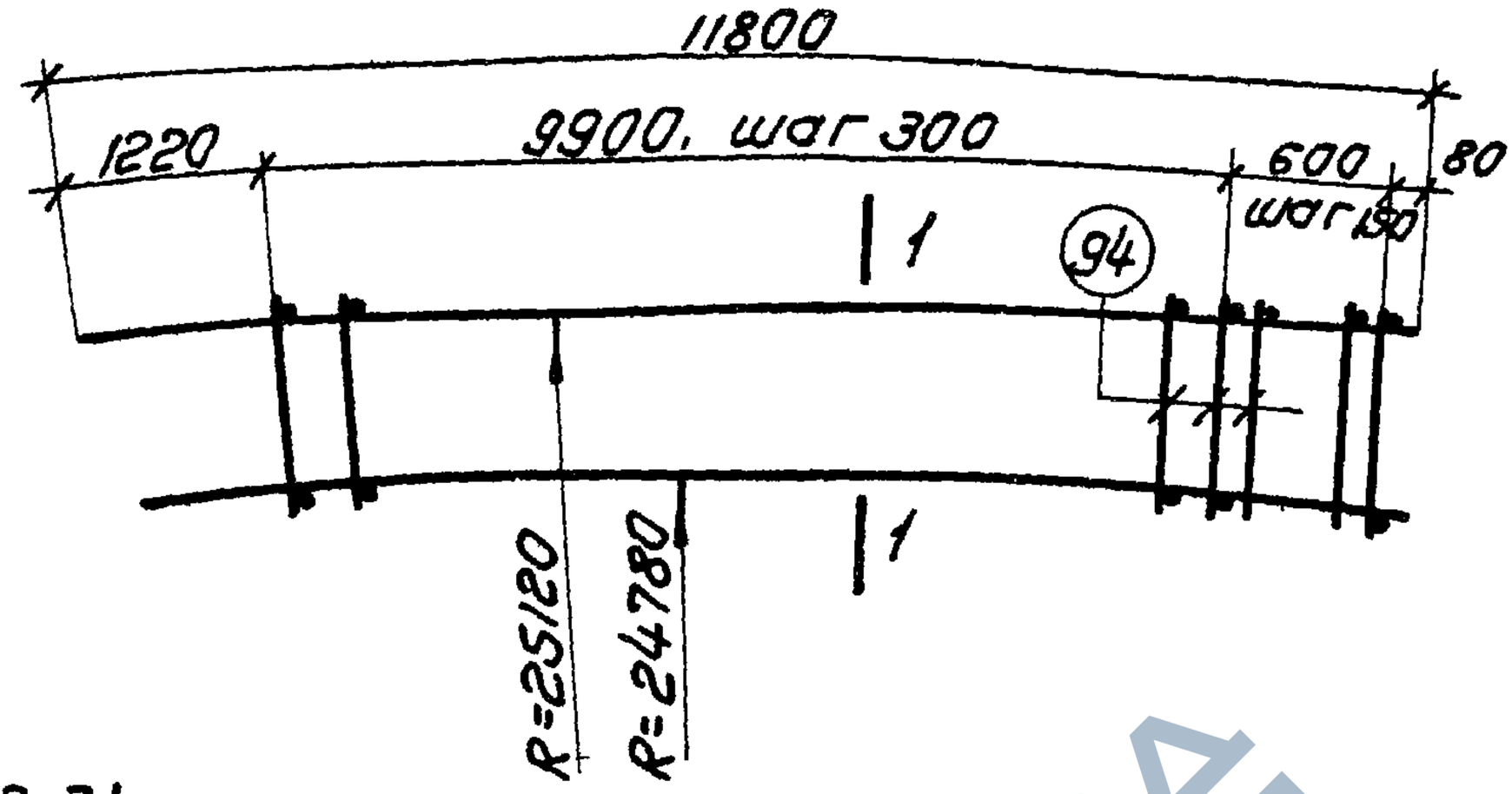

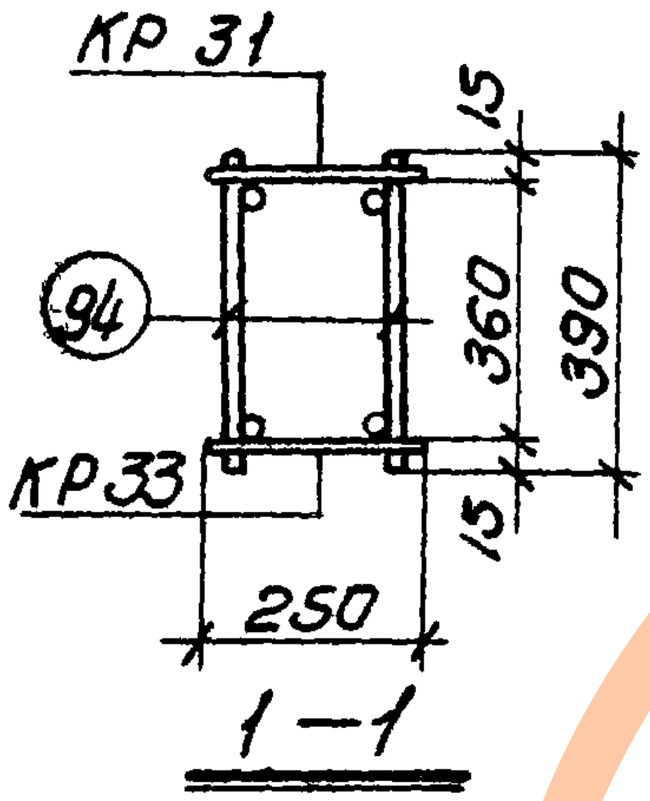

Марка простран каркаса	Марка изделия	Колич. шт.	Вес кг	N листа
КП53	КР31	1	92.6	76
	КР33	1	69,1	77
	поз 94	76	11,4	53
	Итого:		173,1	

Спецификация стали на одно арматурное изделие

Марка изделия	N поз.	Эскиз	Ф мм	Длина мм	Колич. шт.	Выборка стали Ф, мм	Общ.дл.м	Вес, кг
Отдельн позиция	94	———	8 AI	390	1	8 AI	0,39	0,15

ТК	Фермы пролетом 24 м	Серия 1.463-3	
1969	Пространственный каркас КП53	Выпуск V	Лист 53

https://zavodjbi.com/

https://zavodjbi.com/

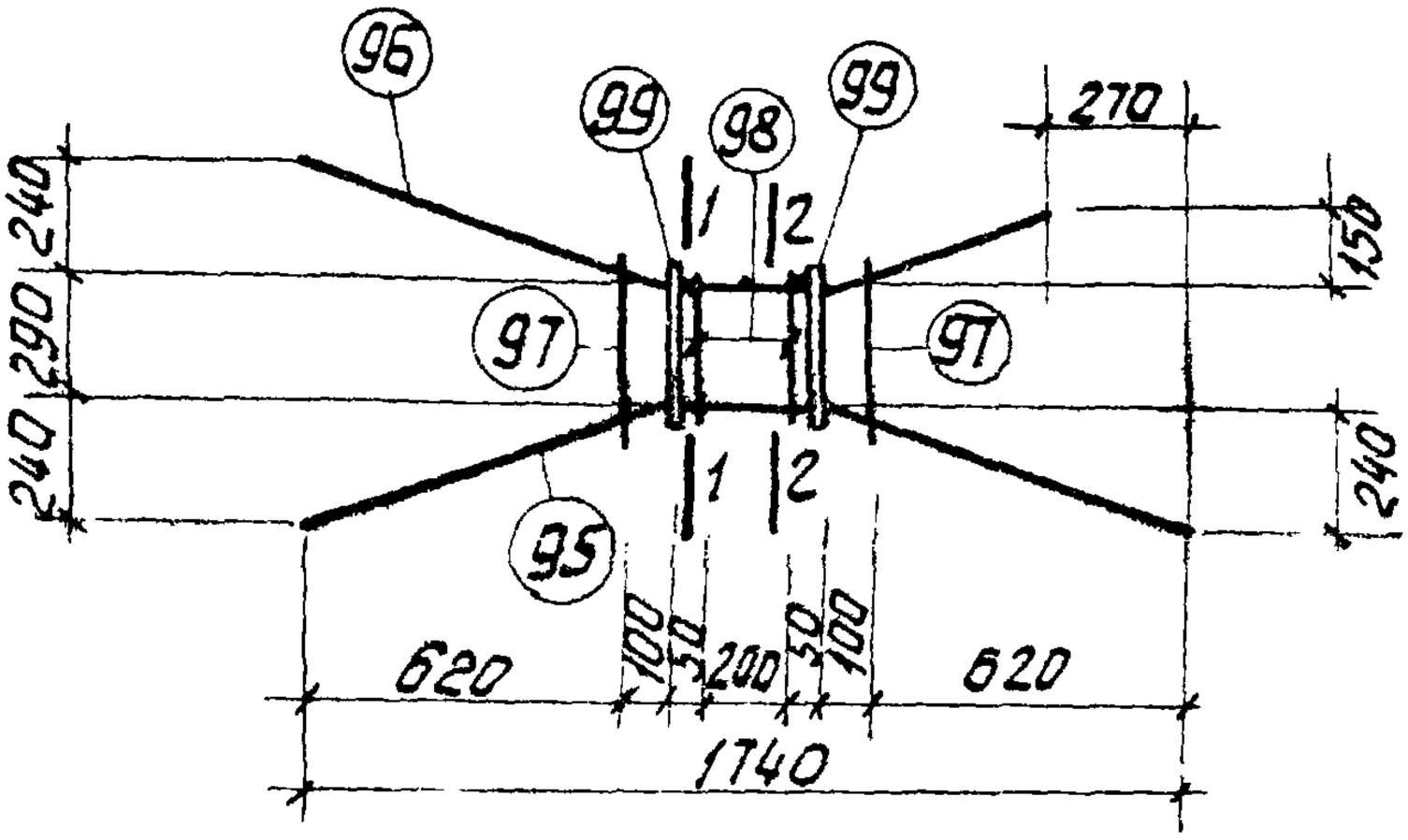

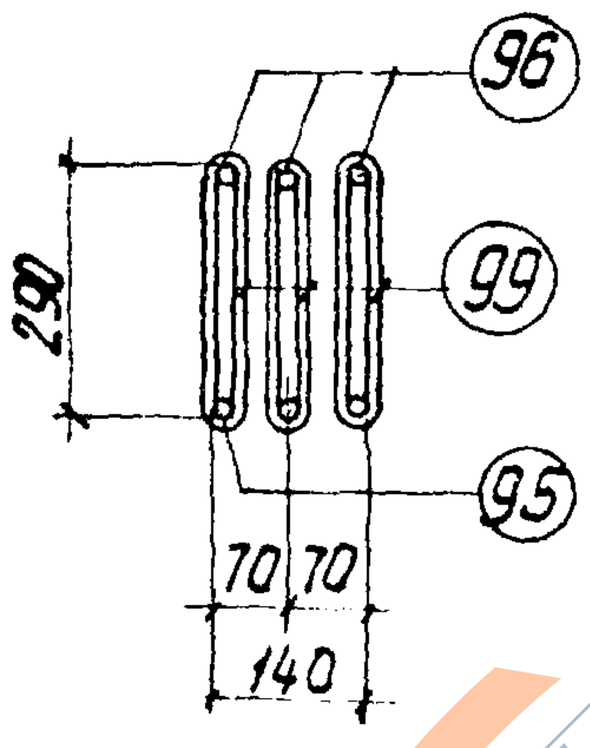

1—1

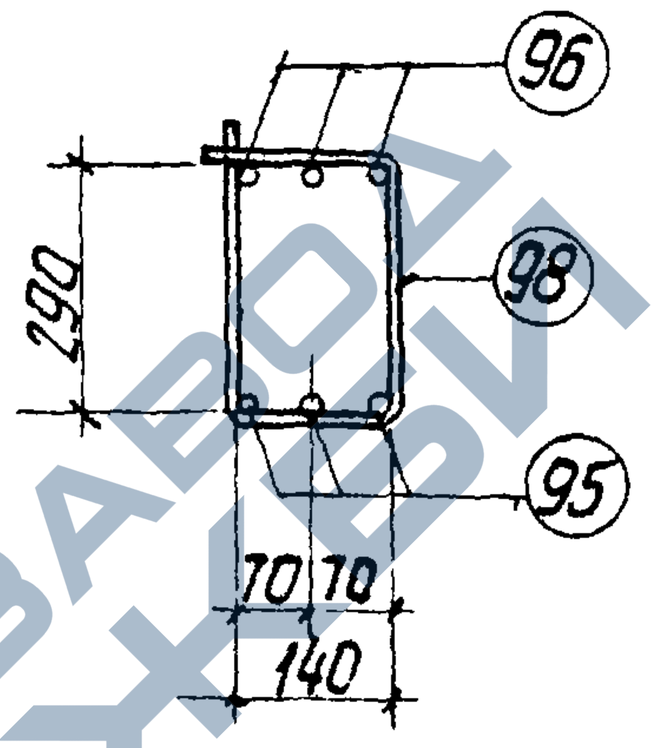

2—2

Марка изделия	N поз	Эскиз	ф мм	Длина мм	Кол. шт.	Выборка стали ф. мм	Общ. дл. м	Вес кг
КП54	95	240, 160, 300, 160, 240	12 А III	1820	3	12 А III	10.1	9.0
	96	240, 160, 300, 410, 150	12 А III	1530	3	10 А I	4.4	2.7
	97	Контактная сварка, 140, 360	6 А I	1050	2	6 А I	3.9	0.9
	98	Контактная сварка, 140, 290	6 А I	910	2	Итого:		12.6
	99	См. лист 127	10 А I	740	6			

ТК	Фермы пролетом 24м	Серия 1.463-3	
1969	Пространственный каркас КП54	Выпуск V	Лист 54

10234-05 64

https://zavodjbi.com/

https://zavodjbi.com/

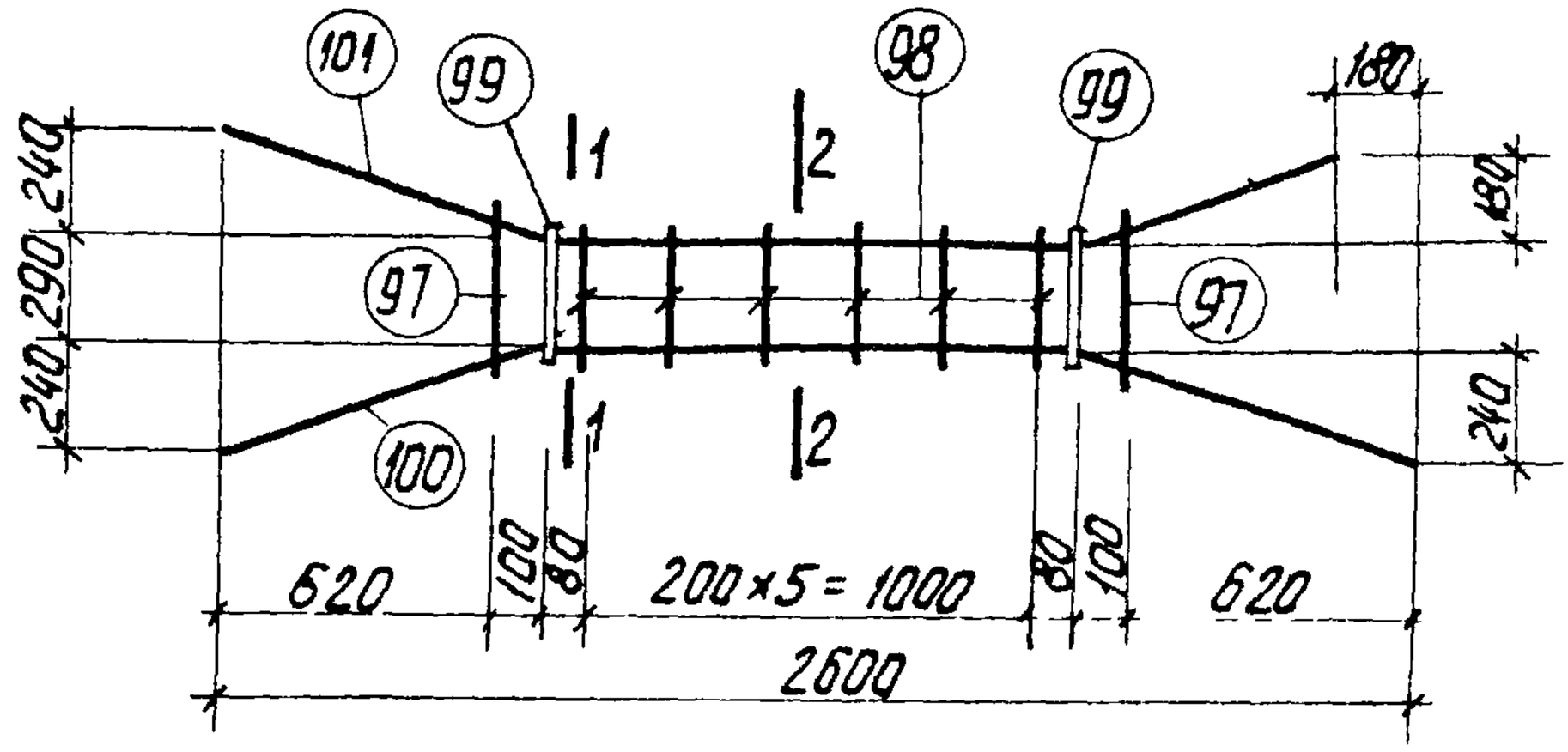

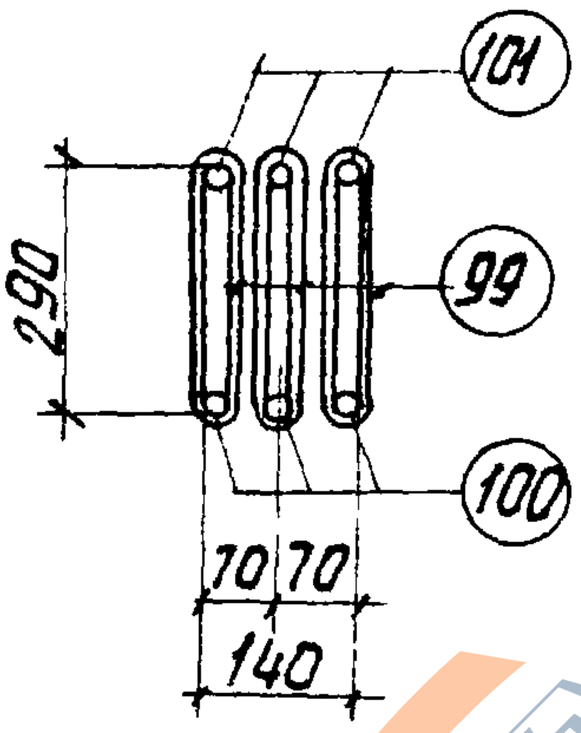

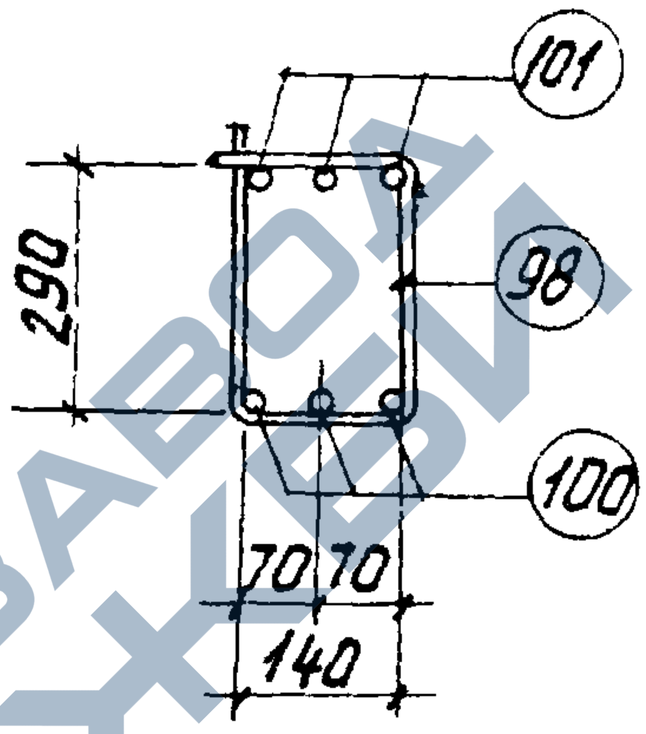

1—1 2—2

Марка изделия	N поз.	Эскиз	ф мм	Длина мм	Кол. шт.	Выборка стали ф. мм	Выборка стали Общ. дл. м	Выборка стали Вес кг.
КП55	100	240, 160 1160 160, 240	14 AIII	2680	3	14 AIII	15,5	18.8
	101	240, 160 1160 580, 180	14 A III	2500	3	10 AI	4.4	2.7
	97	Контактная сварка 140, 360	6 A I	1050	2	6 AI	7.6	1.7
	98	Контактная сварка 140, 290	6 AI	910	6	Итого:		23.2
	99	см. лист 127	10 AI	740	6			

ТК	Фермы пролетом	Серия 1.463-3	
1969	Пространственный каркас КП 55	Выпуск V	Лист 53

https://zavodjbi.com/

https://zavodjbi.com/

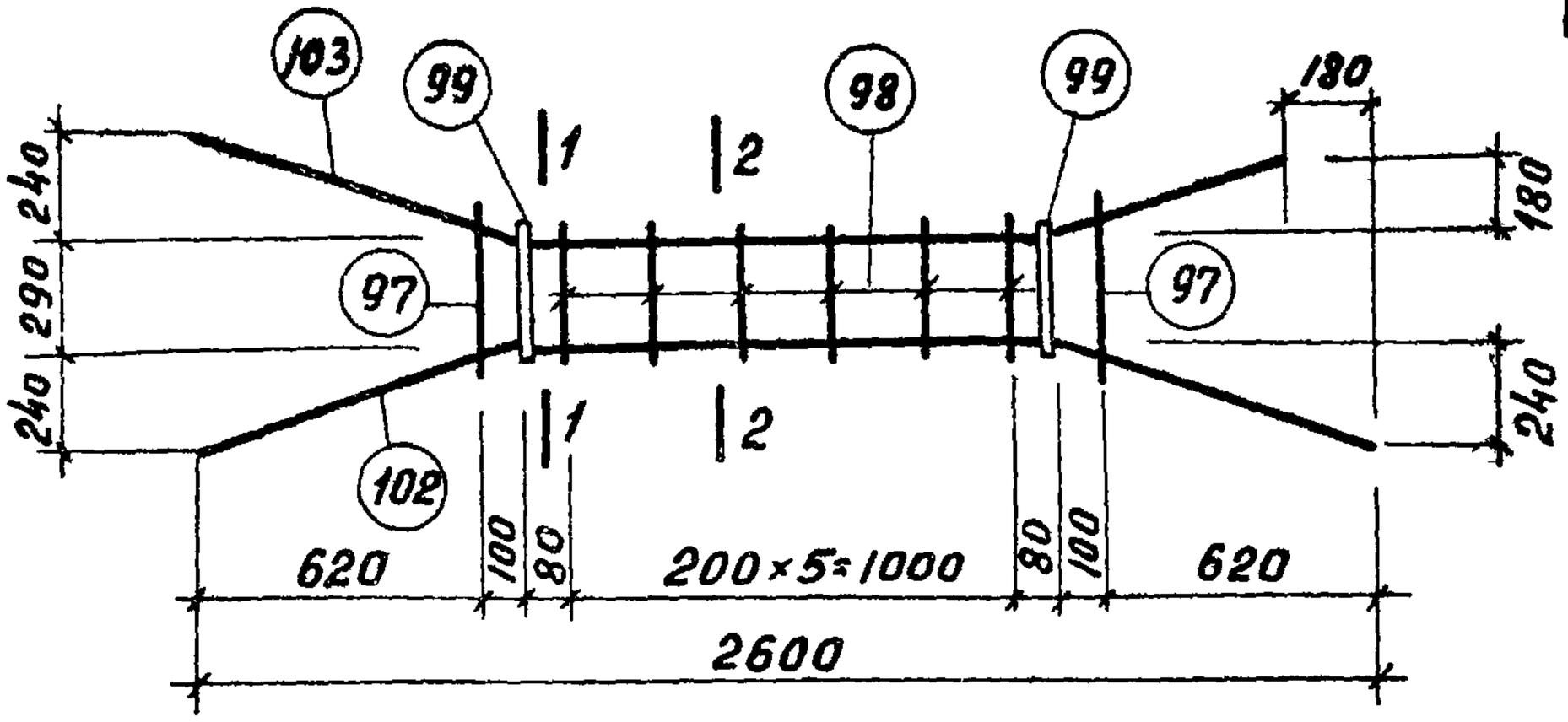

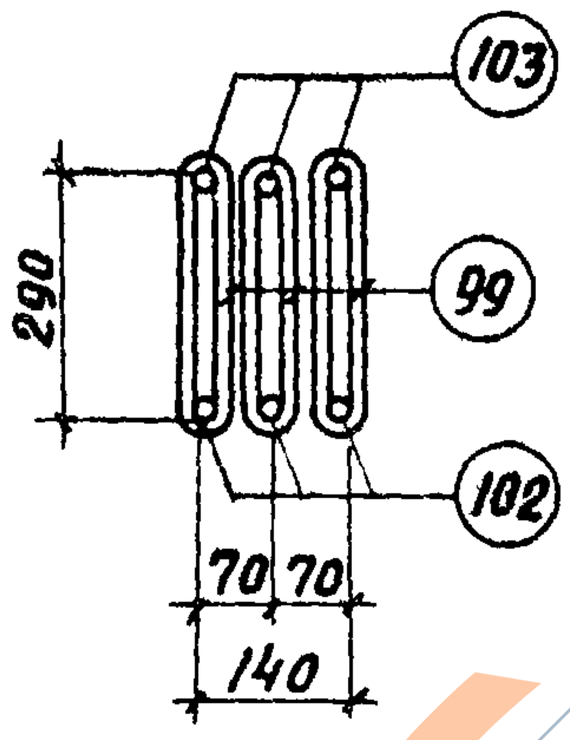

1 — 1

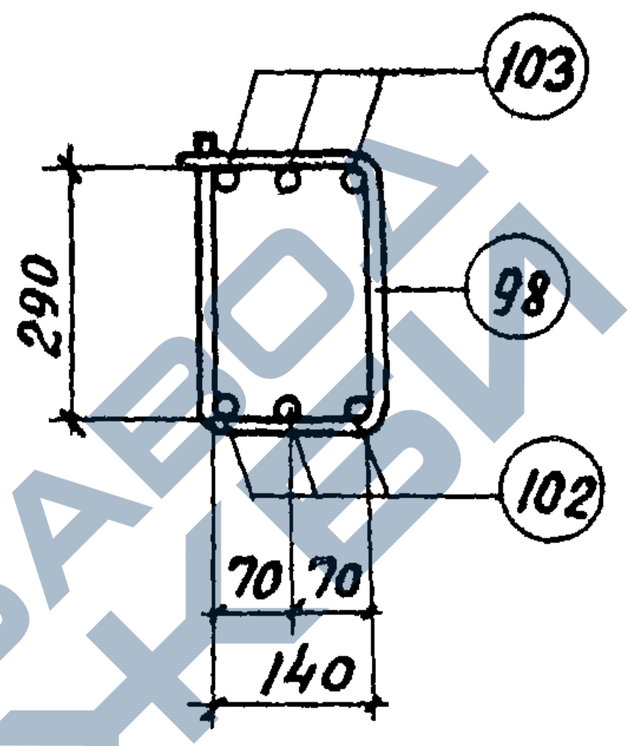

2 — 2

Марка изделия	N поз.	Эскиз	Ф мм	Длина мм	Кол. шт.	Выборка стали		
						Ф мм	общ. дл.	Вес, кг.
КП 56	102	240, 760, 1160, 760, 240	16 A III	2680	3	16 A III	15.5	24.5
	103	240, 760, 1160, 580, 180	16 A III	2500	3	10 A I	4.4	2.7
	97	контактная сварка, 140, 360	6 A I	1050	2	6 A I	7.6	1.7
	98	контактная сварка, 140, 290	6 A I	910	6	Итого:		28.9
	99	см. лист 127	10 A I	740	6			

ТК	Фермы пролетом 24м	серия 1.463-3	
1969	Пространственный каркас КП 56	Выпуск V	лист 56

https://zavodjbi.com/

https://zavodjbi.com/

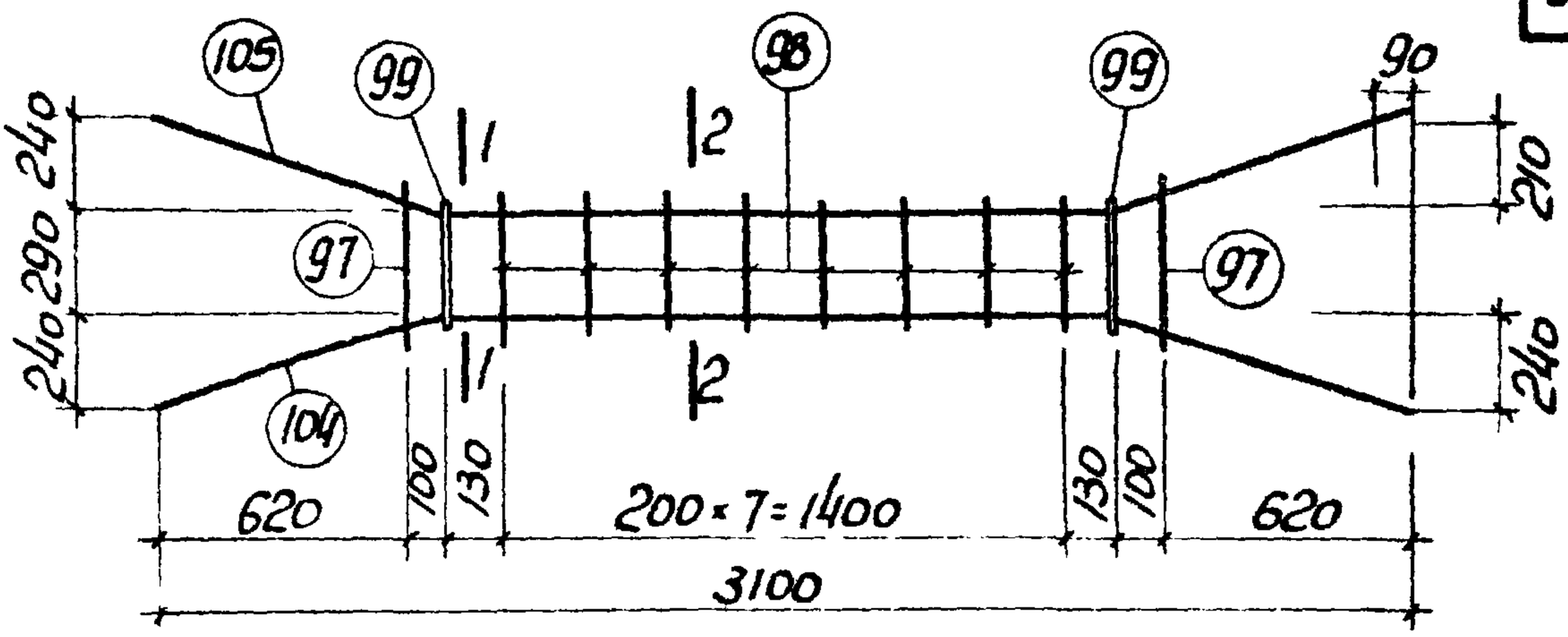

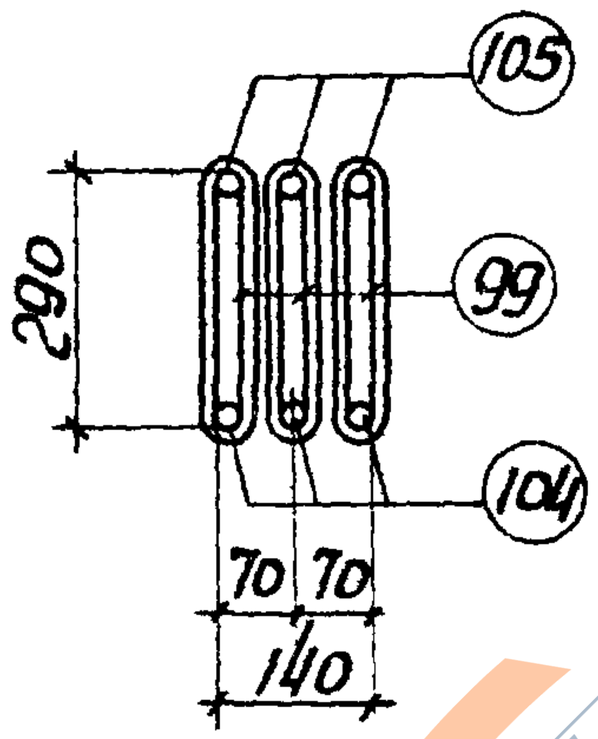

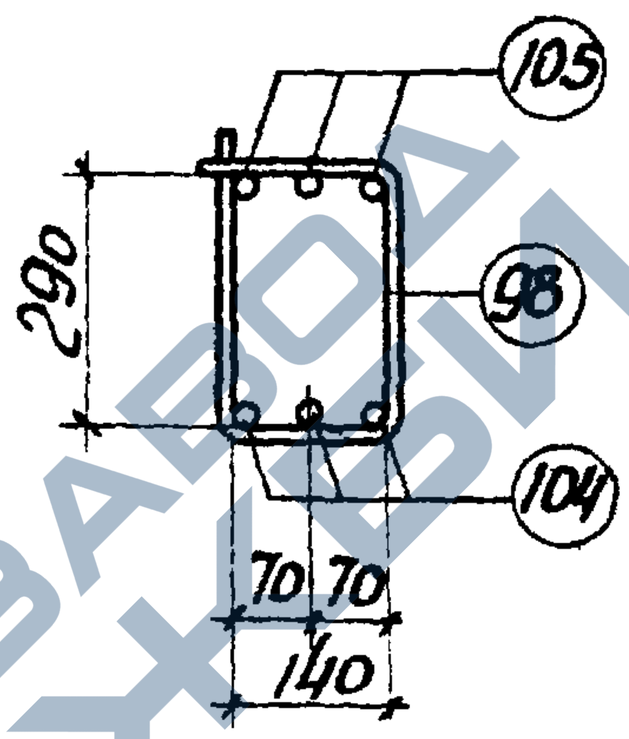

1-1 2-2

Марка изделия	N поз.	Эскиз	ф мм	Длина мм	кол. шт.	Выборка стали: ф мм	общ. дл.	Вес, кг
КП 57	104	240 760 1660 760 240	18 A III	3180	3	18 A III	18.8	37.6
	105	240 760 1660 660 210	18 A III	3080	3	10 A I	4.4	2.7
	97	контактная сварка 140 360	6 A I	1050	2	6 A I	9.4	2.1
	98	контактная сварка 140 290	6 A I	910	8	итого:		42.4
	99	см. лист 127	10 A I	740	6			

ТК	Фермы пролетом 24 м	Серия 1.463-3	
1969	Пространственный каркас КП 57	Выпуск V	Лист 57

https://zavodjbi.com/

https://zavodjbi.com/

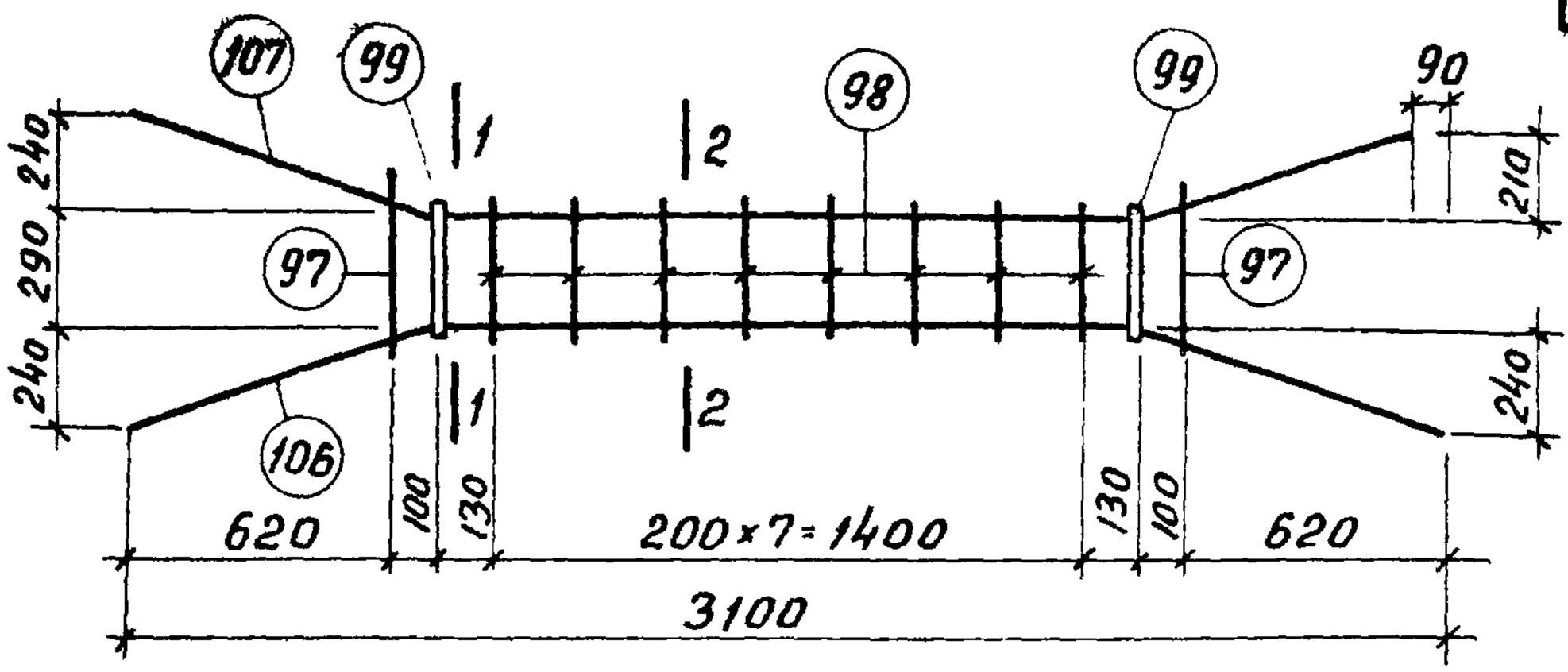

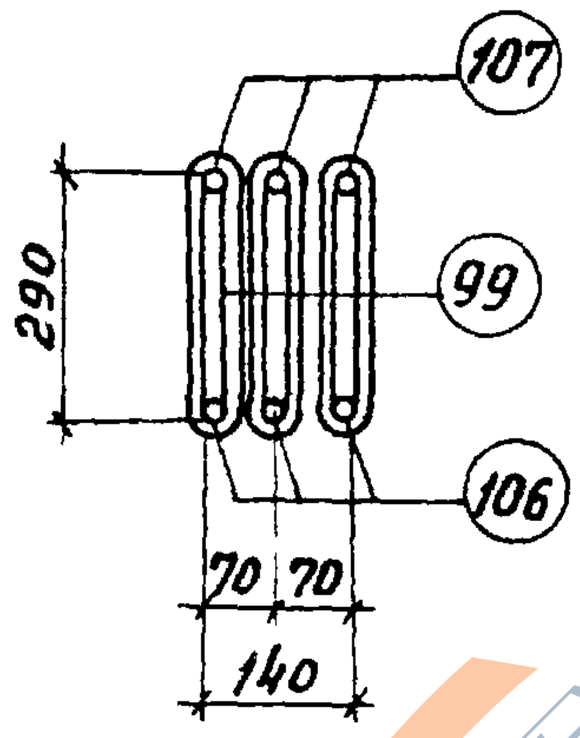

1—1

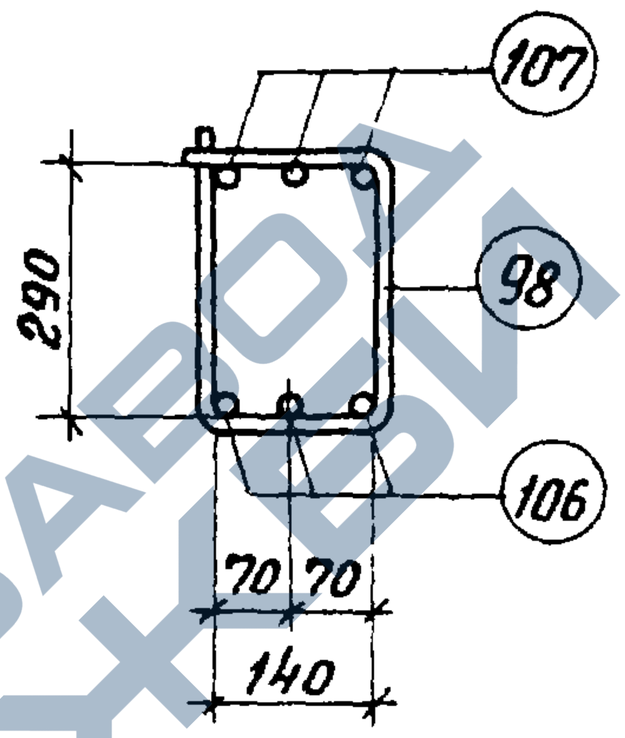

2—2

Марка изделия	N поз.	Эскиз	Ф мм	Длина мм	Кол. шт.	Выборка стали		
						Ф мм	Общ дл.	Вес. кг
КП 58	106	240, 760, 1660, 760, 240	16 A III	3180	3	16 A III	18.8	29.7
	107	240, 760, 1660, 660, 210	16 A III	3080	3	10 A I	4.4	2.7
	97	Контактная сварка, 140, 360	6 A I	1050	2	6 A I	9.4	2.1
	98	Контактн. сварка, 140, 290	6 A I	910	8	Итого:		34.5
	99	см. лист 127	10 A I	740	6			

ТК	Фермы пролетом 24 м	серия 1463-3	
1969	Пространственный каркас КП 58	Выпуск V	Лист 58

https://zavodjbi.com/

https://zavodjbi.com/

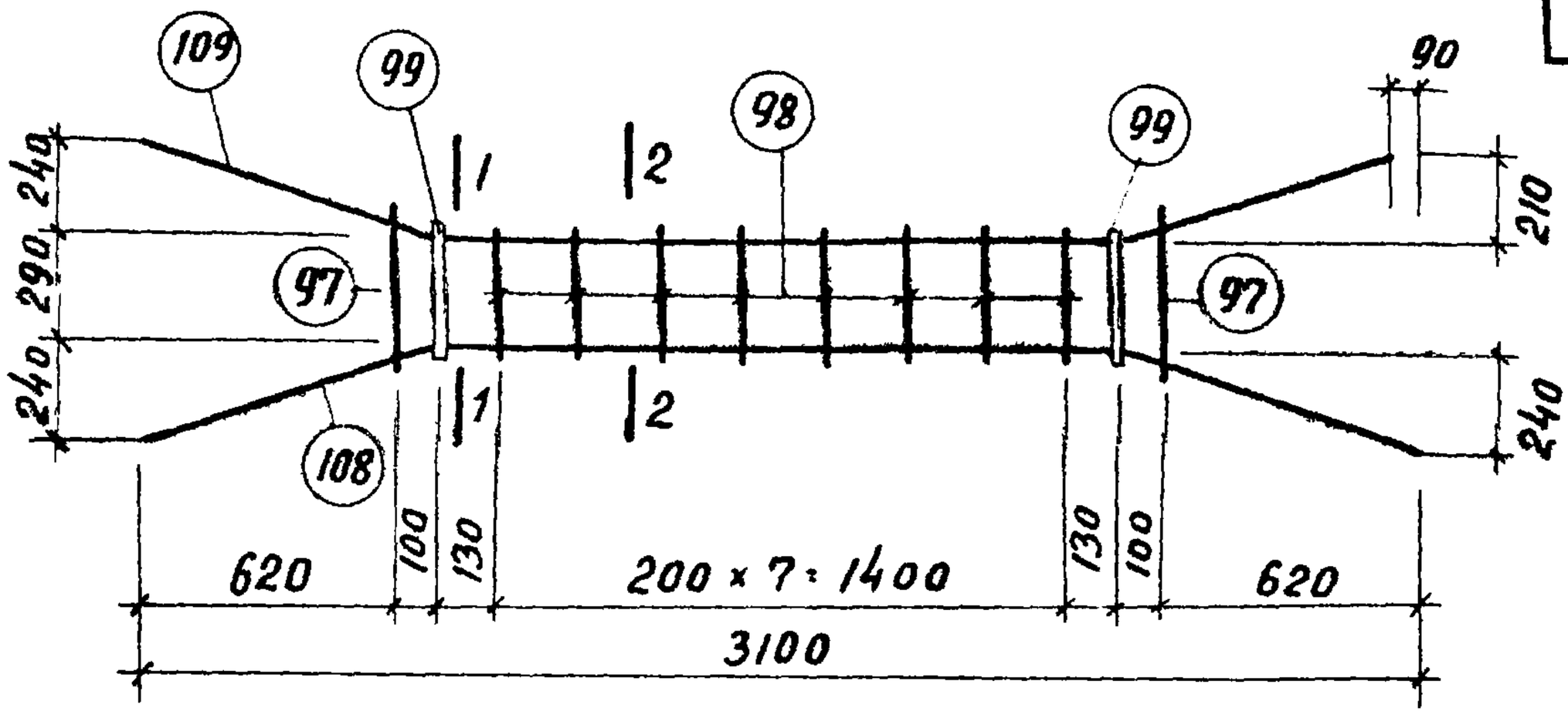

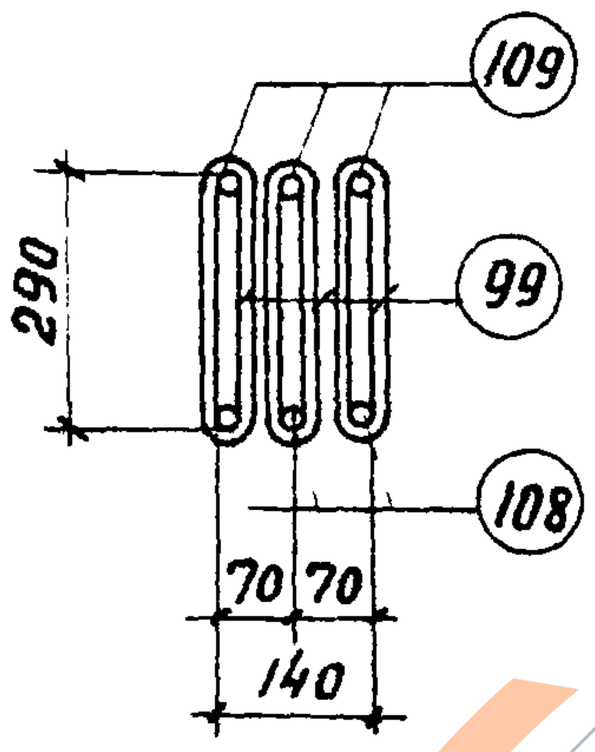

1 — 1

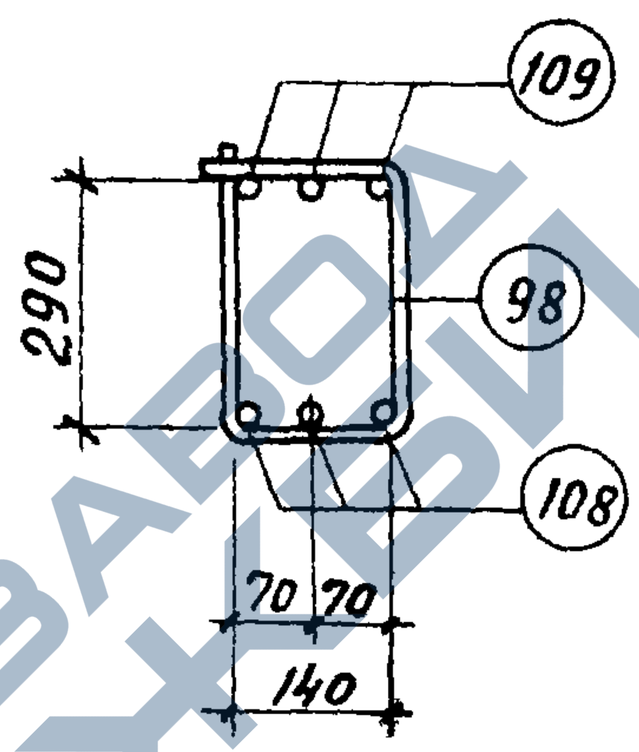

2 — 2

Марка изделия	N поз.	Эскиз	Ф мм	Длина мм	Кол шт	Выдорка стали		
						Ф, мм	общ. дл.	Вес, кг
КП 59	108	240, 760, 1660, 760, 240	20 A III	3180	3	20 A III	18,8	46.5
	109	240, 760, 1660, 660, 210	20 A III	3080	3	10 A I	4,4	2,7
	97	контактная сварка, 140, 360	6 A I	1050	2	6 A I	9.4	2.1
	98	контактная сварка, 140, 290	6 A I	910	8	Итого:		51.3
	99	см. лист 127	10 A I	740	6			

ТК	Фермы пролетом 24м	Серия 1.463-3	
1969	Пространственный каркас КП 59	Выпуск V	Лист 59

https://zavodjbi.com/

https://zavodjbi.com/

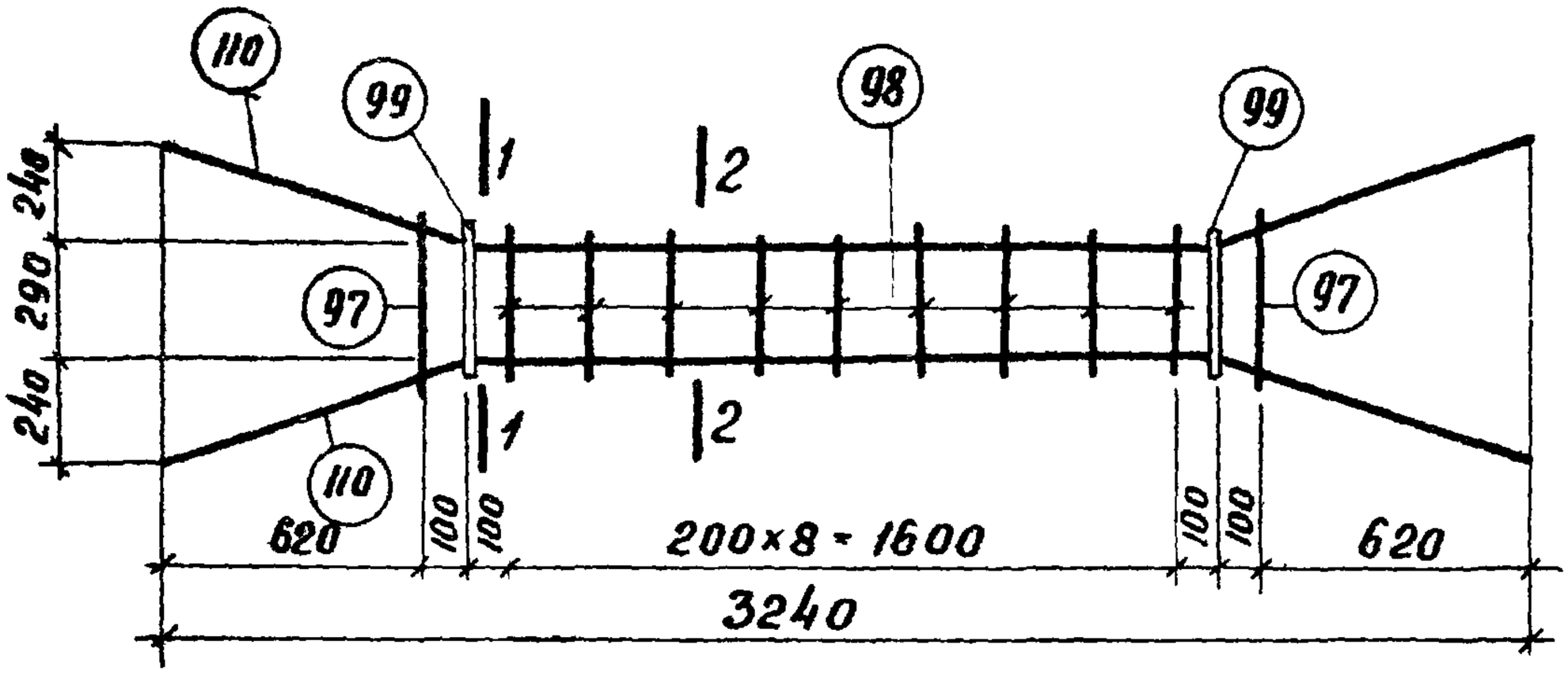

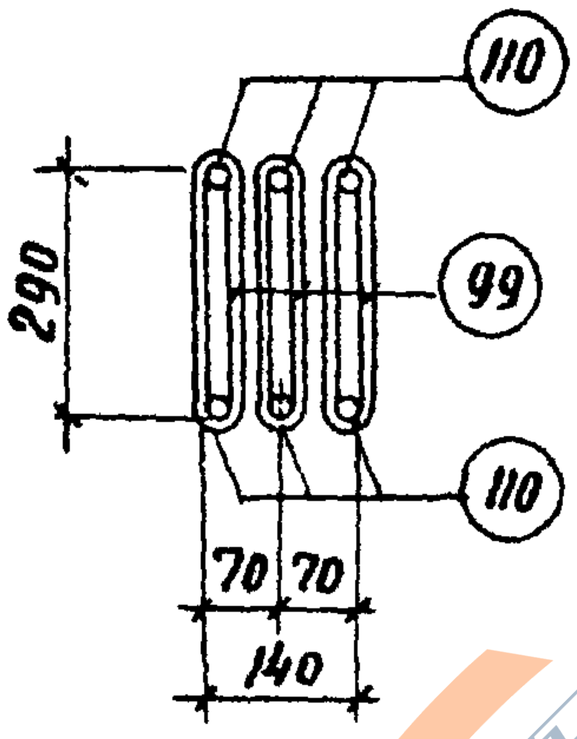

1 — 1

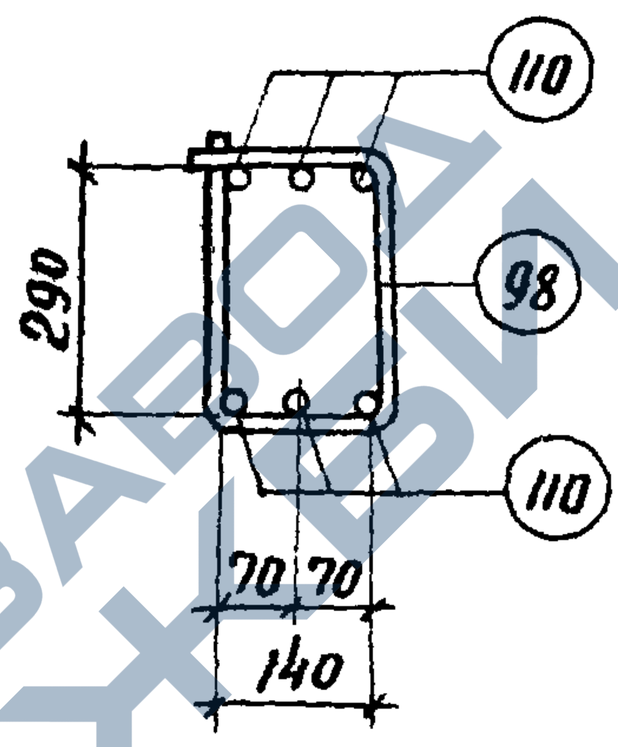

2 — 2

Марка изделия	N поз.	Эскиз	ф мм	Длина мм.	Кол. шт.	Выборка стали		
						ф мм.	общ дл.	вес. кг.
КП 60	110	240 760 1800 760 240	18 A III	3320	6	18 A III	19.9	39 8
	99	см. лист 127	10 A I	740	6	10 A I	4.4	2.7
	97	контактн. сварка 140 360	6 A I	1050	2	6 A I	10.3	2.3
	98	контактн. сварка 140 290	6 A I	910	9	Итого:		44.8

ТК	Фермы пролетом 24 мм	серия 1.463 - 3	
1969	Пространственный каркас КП 60	Выпуск V	Лист 50

10234-05 70

https://zavodjbi.com/

https://zavodjbi.com/

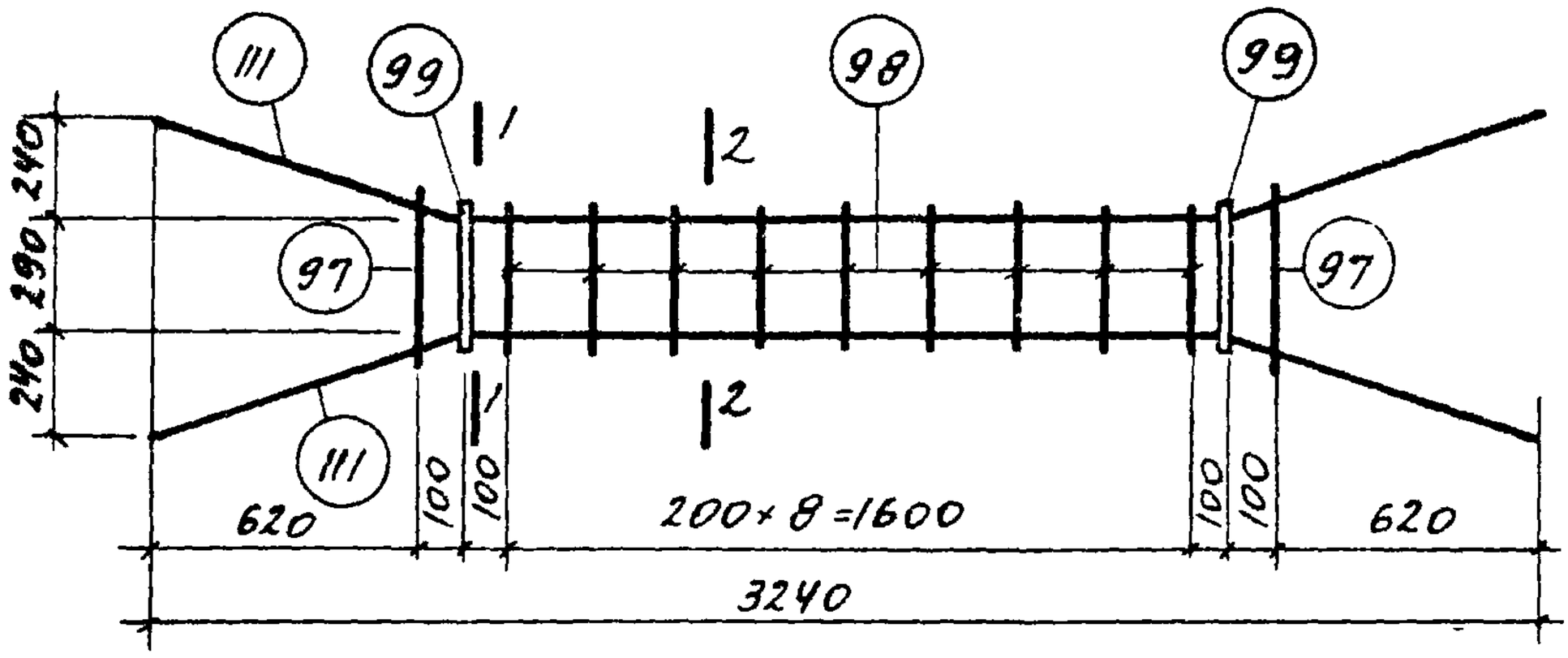

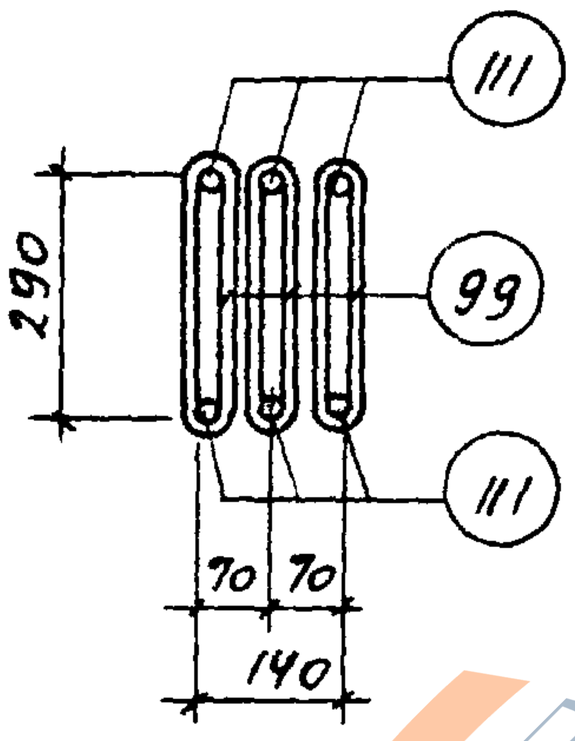

1-1

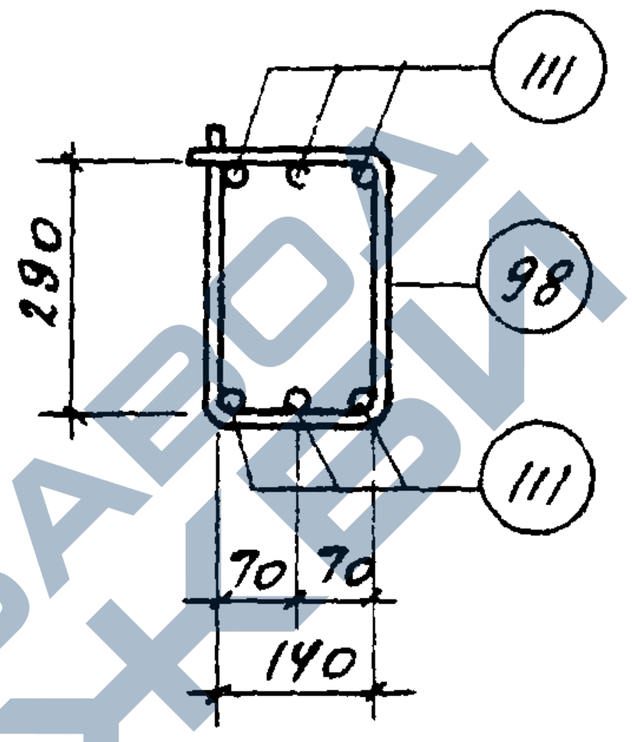

2-2

Марка изделия	N поз.	Эскиз	Ф мм	Длина мм	Кол. шт.	Выборка стали Ф, мм	Общ. дл., м	Вес, кг
КП61	111	240 760 1800 760 240	16AIII	3320	6	16AIII	19.9	31.4
	99	См. лист 127	10AI	740	6	10AI	4,4	2,7
	97	Контактн. сварка 140 360	6AI	1050	2	6AI	10,3	2,3
	98	Контактн. сварка 140 290	6AI	910	9	Итого:		36,4

ТК	Ферм 61 пролетом 24м	Серия 1.463-3	
1969	Пространственный каркас КП61	Выпуск V	Лист 61

10234-05 71

https://zavodjbi.com/

https://zavodjbi.com/

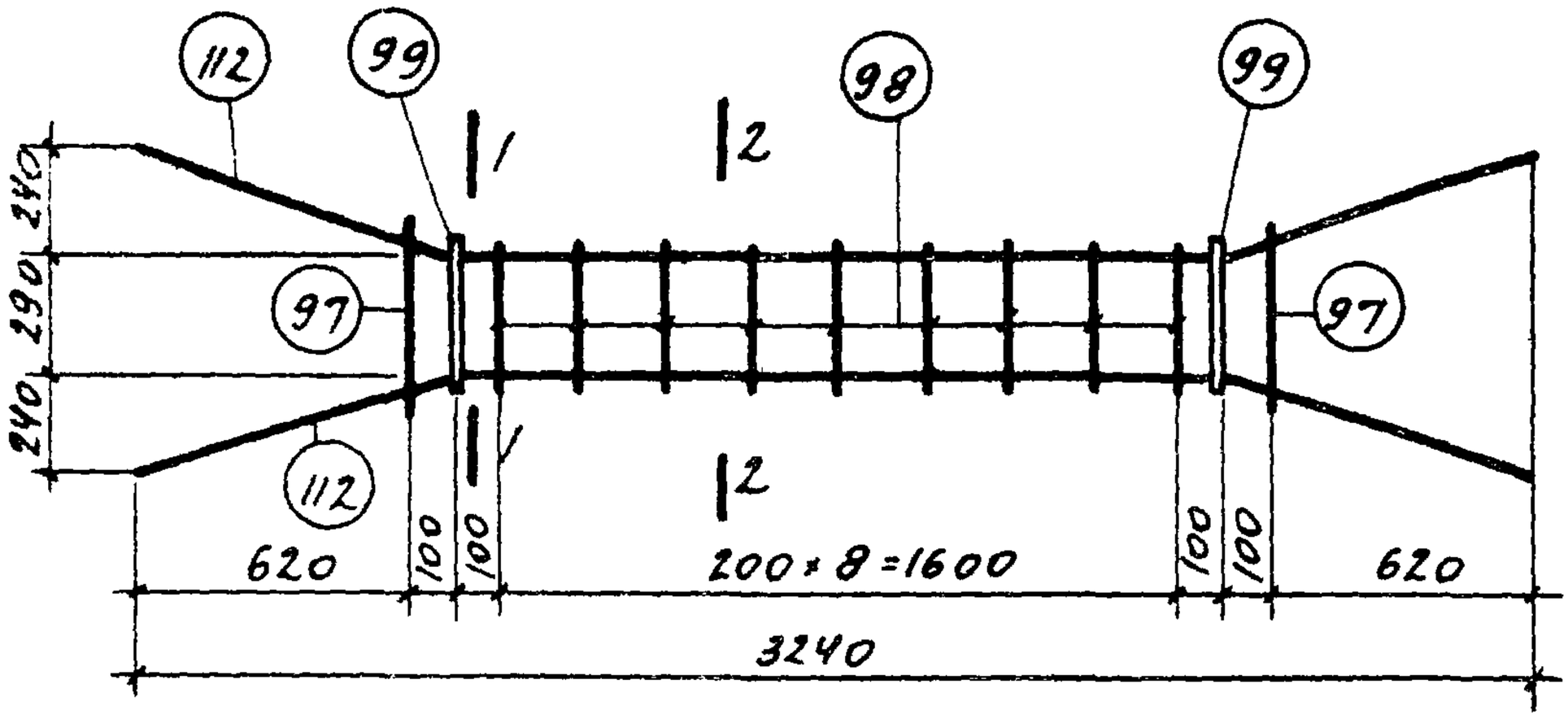

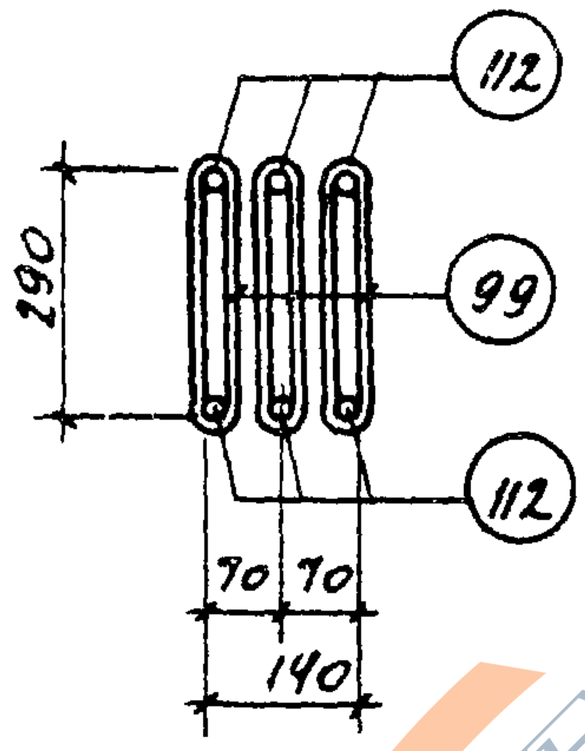

1 – 1

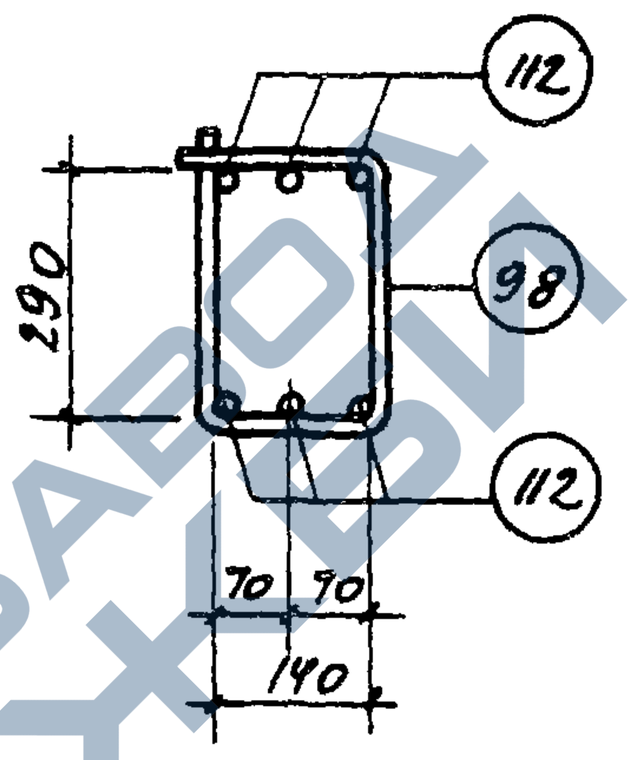

2 – 2

Марка изделия	N поз.	Эскиз	Ф мм	Длина мм	Кол. шт.	Выборка стали		
						Ф, мм	Общ. дл., м	Вес, кг
КП62	112	240 760 1800 760 240	20AIII	3320	6	20AIII	19,9	49,2
	99	См. лист 127	10AI	740	6	10AI	4,4	2,7
	97	Контактн. сварка 140 360	6AI	1050	2	6AI	10,3	2,3
	98	Контактн. сварка 140 190	6AI	910	9	Итого:		54,2

ТК	Фермы пролетом 24м.	Серия 1.463-3	
1969	Пространственный каркас КП62	Выпуск V	Лист 62

https://zavodjbi.com/

https://zavodjbi.com/

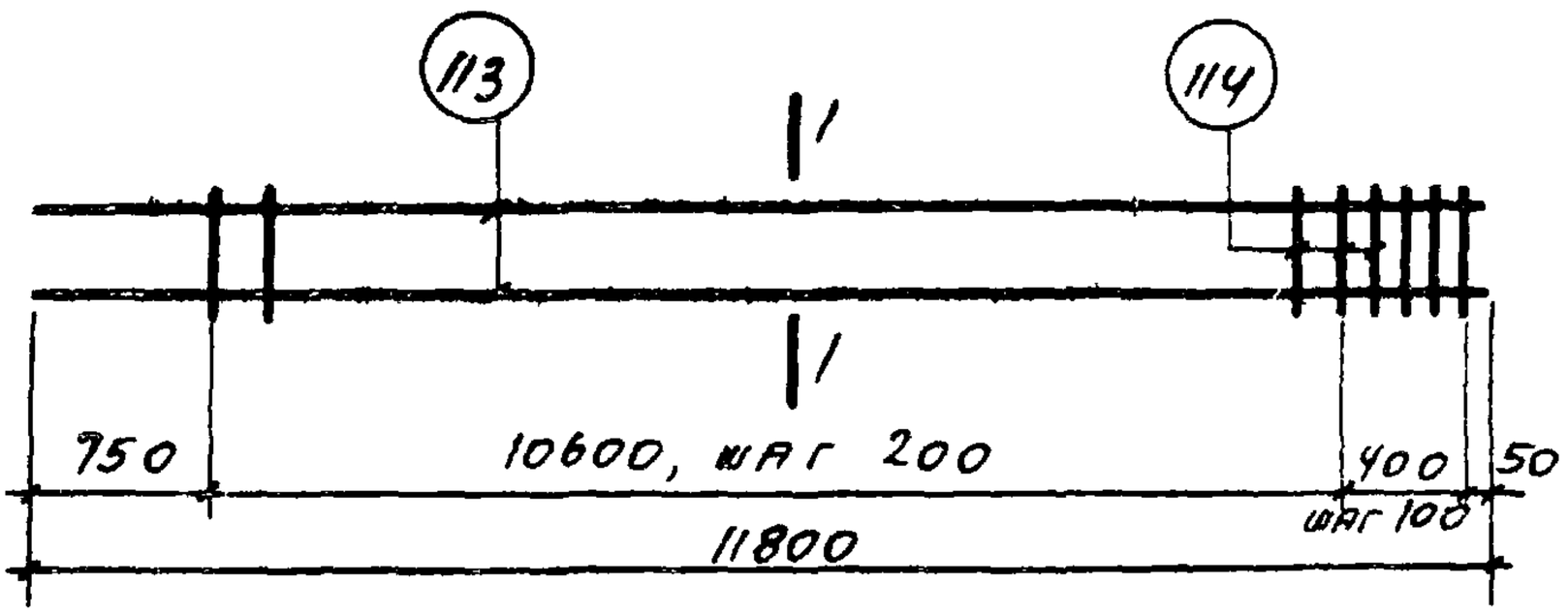

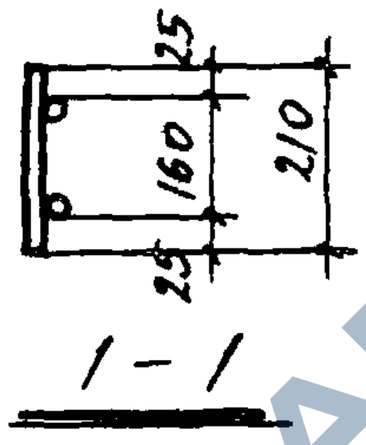

Марка изделия	N поз.	Эскиз	ф мм	Длина мм	Кол. шт.	Выборка стали		
						ф, мм	Общ. дл., м	Вес, кг
КР1	113	——	10 AIII	11800	2	10 AIII	23,6	14,6
	114		5 BI	210	58	5 BI	12,2	1,9
						Итого:		16,5

ТК	Фермы пролетом 24м	Серия 1.463-3	
1969	Каркас КР1	Выпуск V	Лист 63

https://zavodjbi.com/

https://zavodjbi.com/

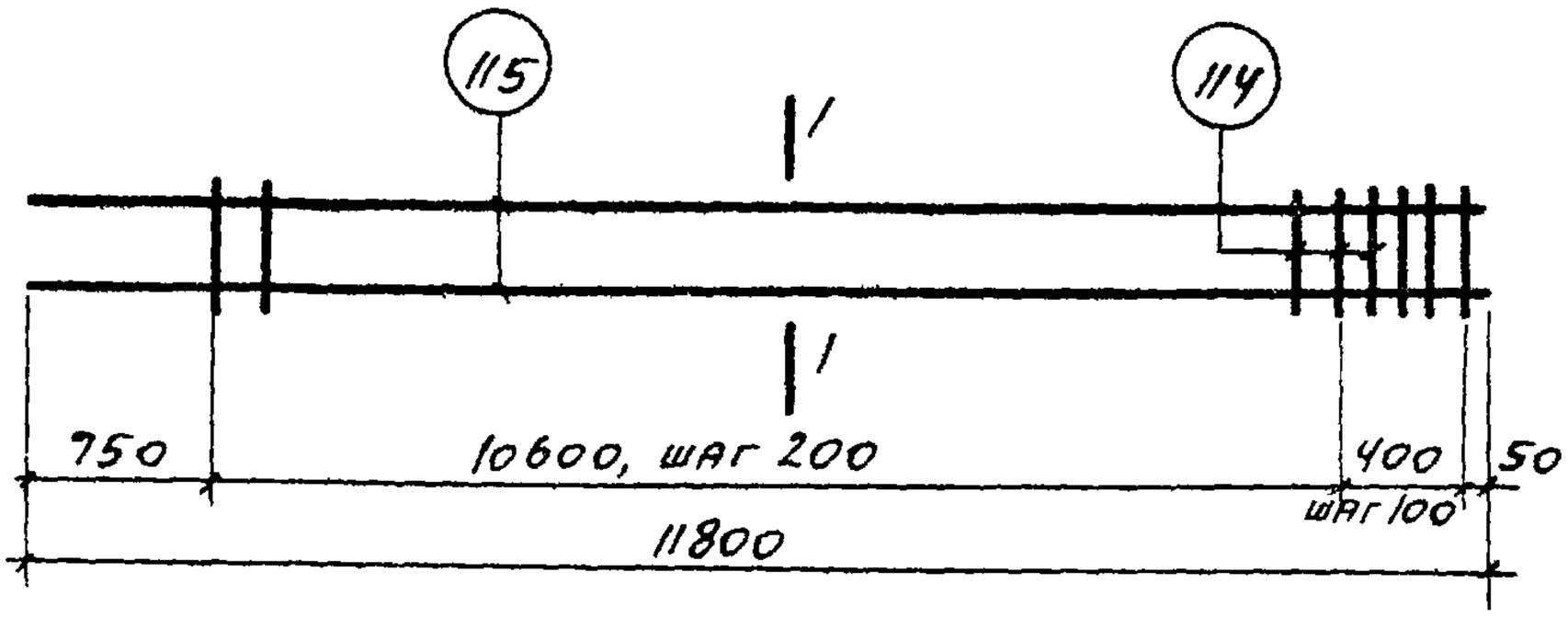

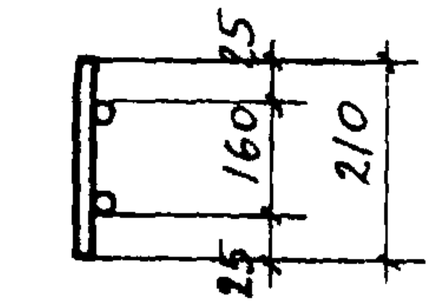

1 — 1

Марка изделия	N поз.	Эскиз	Ф мм	Длина мм	Колич. шт.	Выборка стали		
						Ф, мм	Общ. дл., м	Вес, кг
КР2	115	———	12 AIII	11800	2	12 AIII	23,6	21,0
	114		5 BI	210	58	5 BI	12,2	1,9
						Итого:		22,9

ТК	Фермы пролетом 24м	Серия 1.463-3	
1969	Каркас КР2	Выпуск V	Лист 64

https://zavodjbi.com/

https://zavodjbi.com/

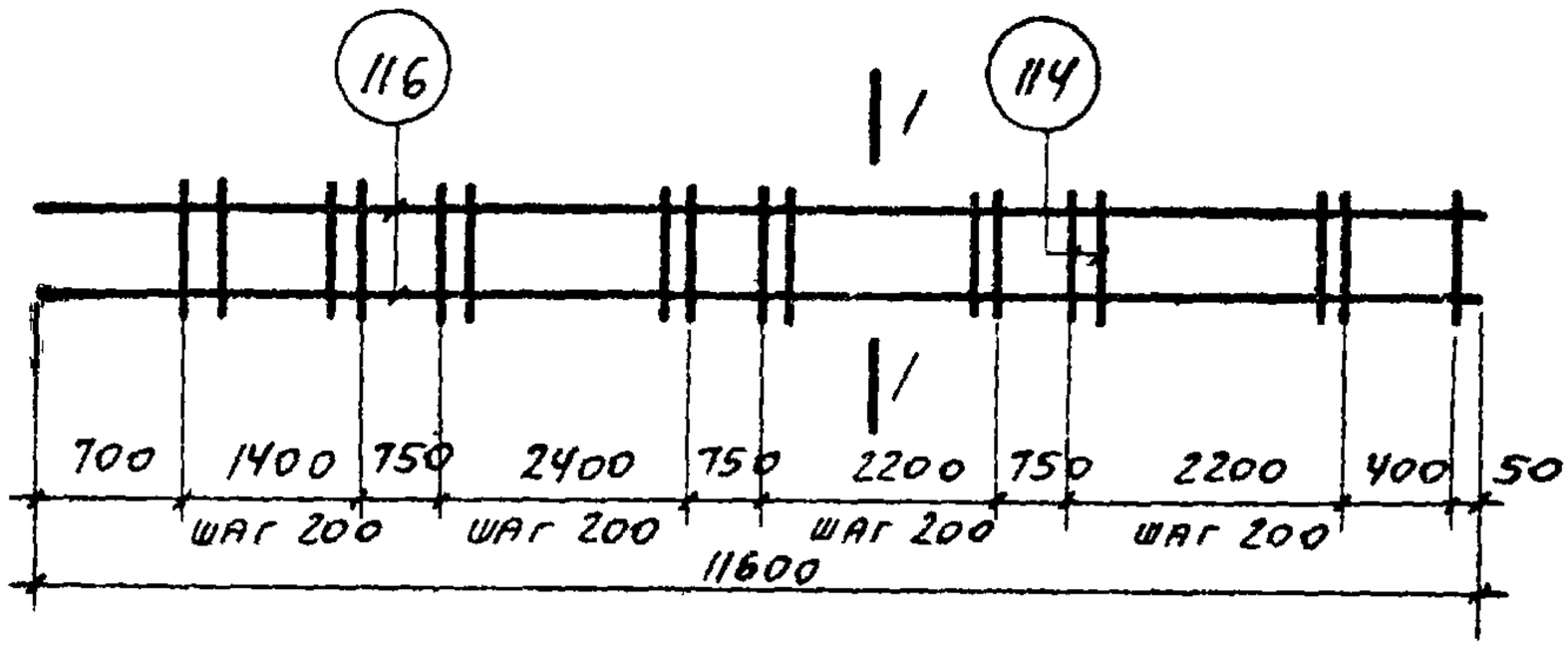

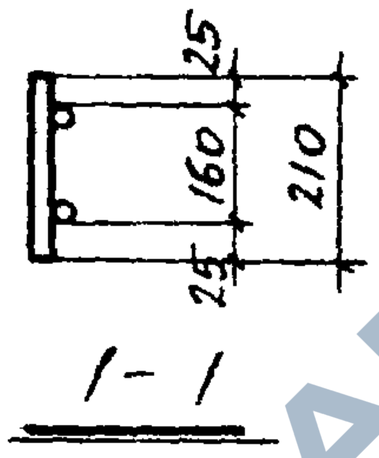

Марка изделия	N поз.	Эскиз	ф мм	Длина мм	Кол-во шт	Выборка стали		
						ф, мм	Общ. дл., м	Вес, кг
КР 3	116	—	10 AIII	11600	2	10 AIII	23,2	14,3
	114		5 BI	210	46	5 BI	9,7	1,5
						Итого:		15,8

ТК	Фермы пролетом 24 м	Серия 1.463-3	
1969	Каркас КР 3	Выпуск V	Лист 65

https://zavodjbi.com/

https://zavodjbi.com/

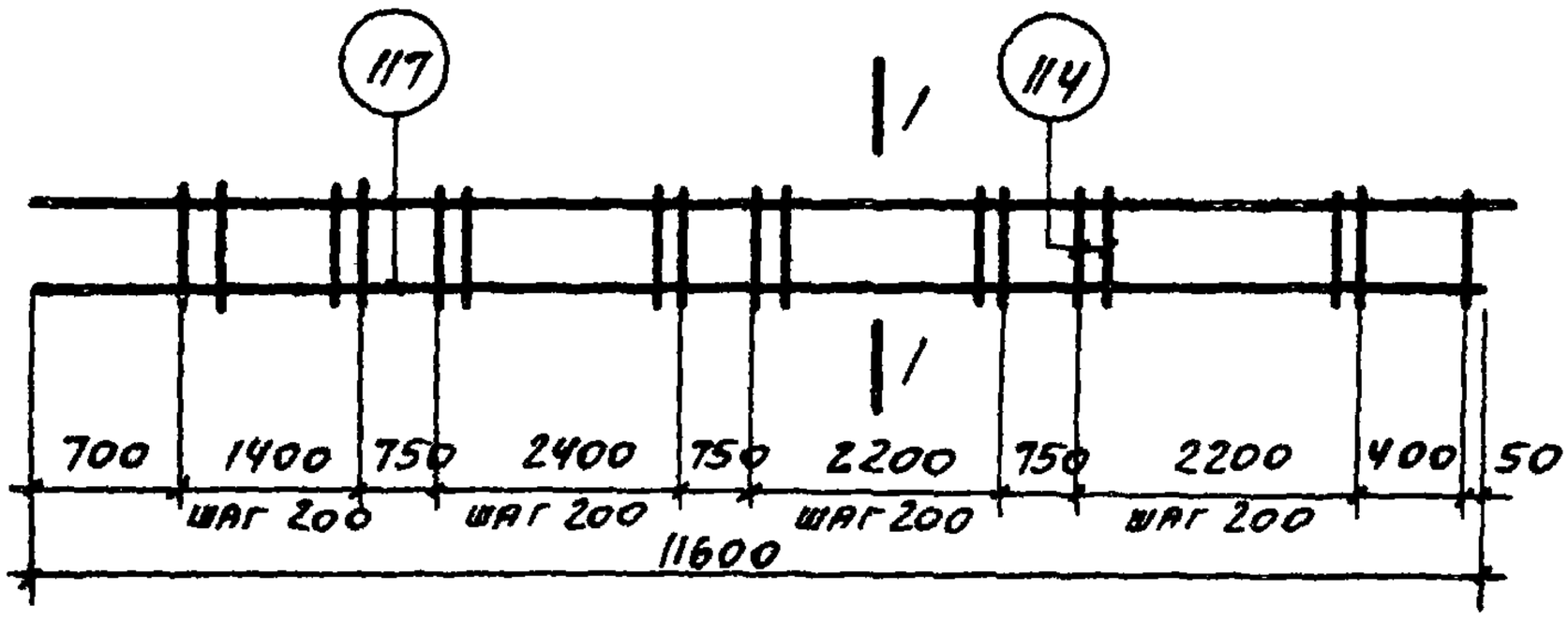

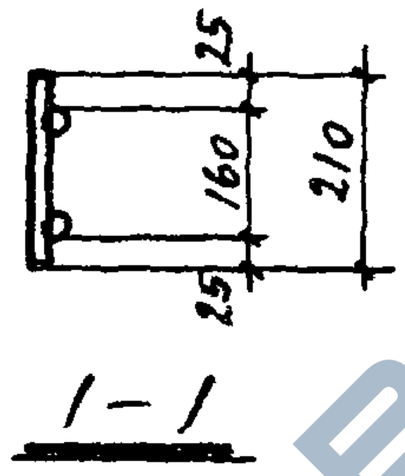

Марка изделия	N поз.	Эскиз	Ф мм	Длина мм	Колич. шт.	Выборка стали		
						Ф, мм	Общ. дл., м	Вес, кг
КР 4	117	———	12 A III	11600	2	12 A III	23,2	20,6
	114		5 B I	210	46	5 B I	9,7	1,5
						Итого:		22,1

ТК	Фермы пролетом 24м	Серия 1.463-3	
1969	Каркас КР 4	Выпуск V	Лист 66

https://zavodjbi.com/

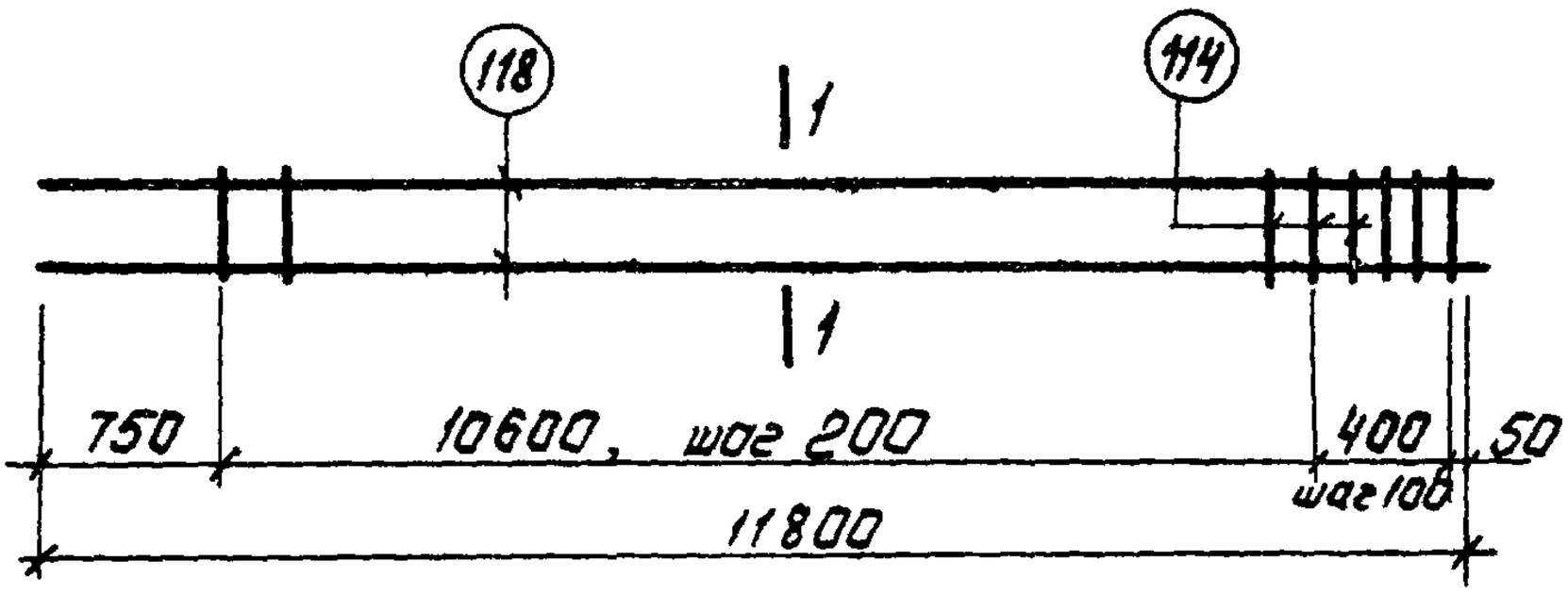

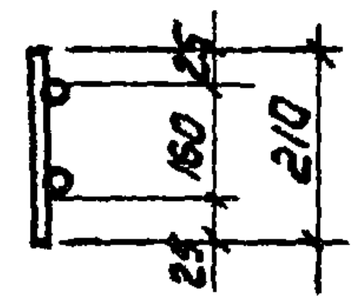

1-1

Марка изделия	№ поз.	Эскиз	Ф мм	Длина мм	Колич. шт.	Выборка стали		
						Ф, мм	Общ. дл. м	Вес, кг
КР5	118	—	14А III	11800	2	14А III	23,6	28,6
	114		5ВI	210	58	5ВI	12,2	1,9
						Итого:		30,5

ТК	Фермы пролетом 24 м	Серия 1.463-3	
1969	Каркас КР5	Выпуск V	Лист 67

https://zavodjbi.com/

https://zavodjbi.com/

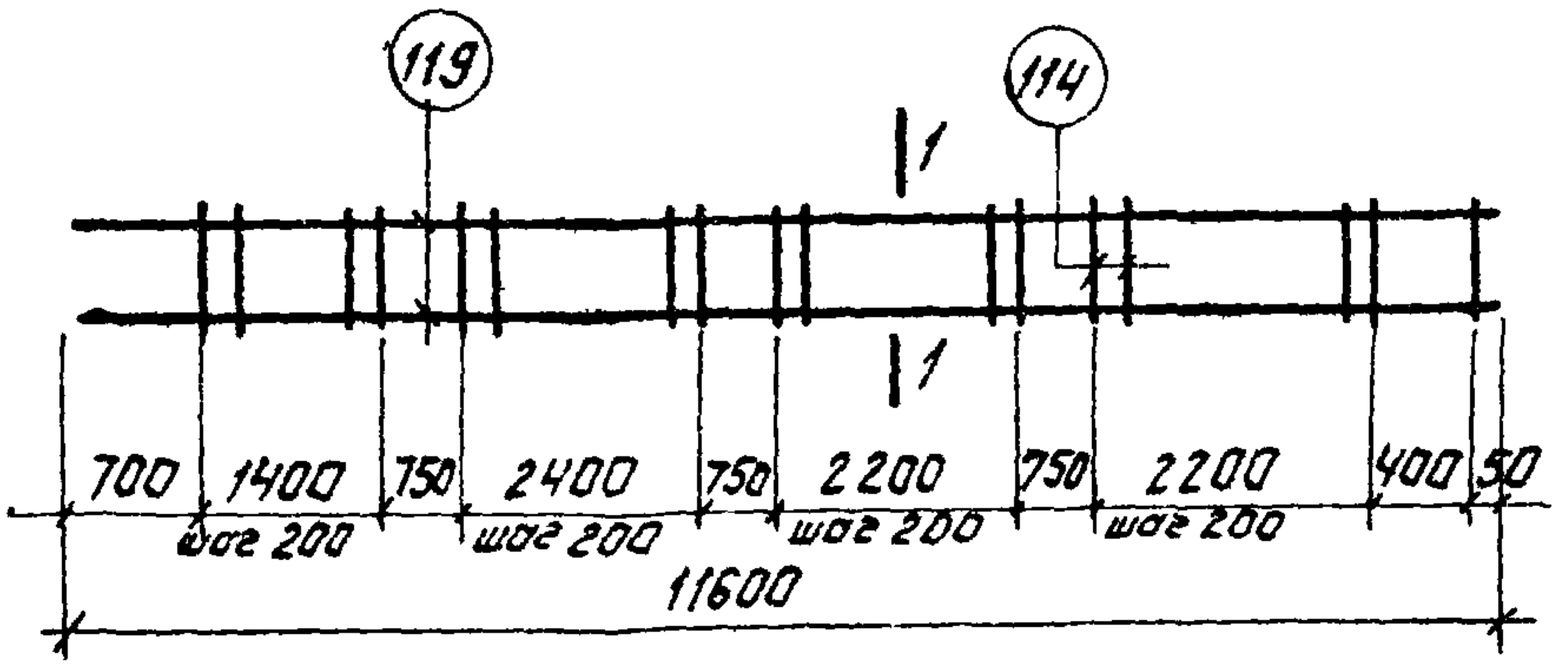

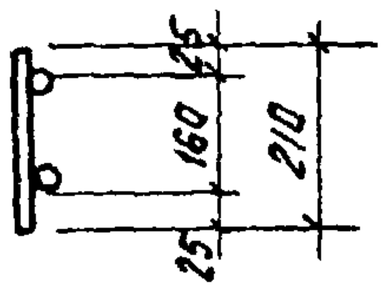

1-1

Марка изделия	N поз.	Эскиз	Ф мм	Длина мм	Колич. шт.	Выборка стали		
						Ф, мм	Общ. дл. м	Вес, кг
КРБ	119	—	14 AIII	11600	2	14 AIII	23.2	28.0
	114		5 BI	210	46	5 BI	9.7	1.5
						Итого:		29.5

Инв. № подл. | Подпись и дата | Взам. инв. №

ТК	Фермы пролетом 24 м	Серия 1.463-3	
1969	Каркас КРБ	Выпуск V	Лист 6Ь

10234-05 78

https://zavodjbi.com/

https://zavodjbi.com/

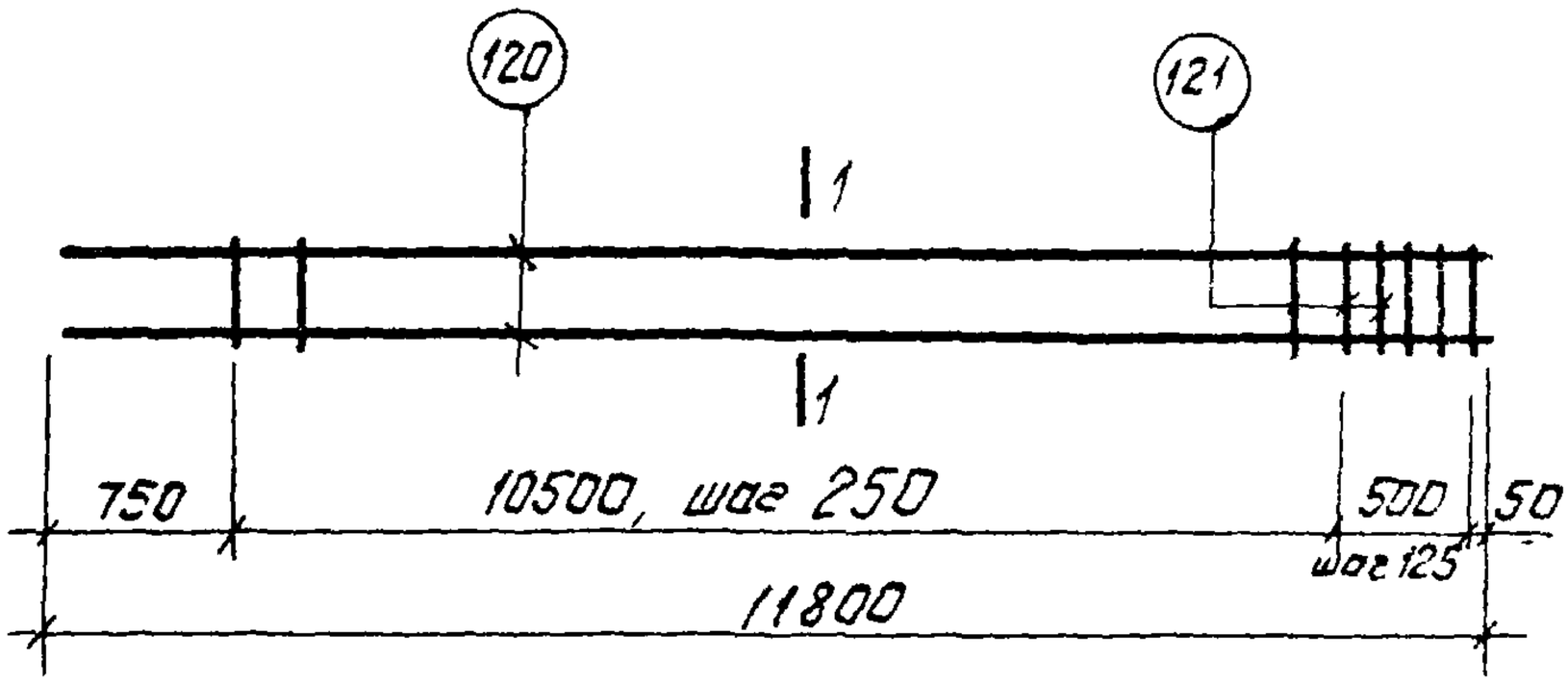

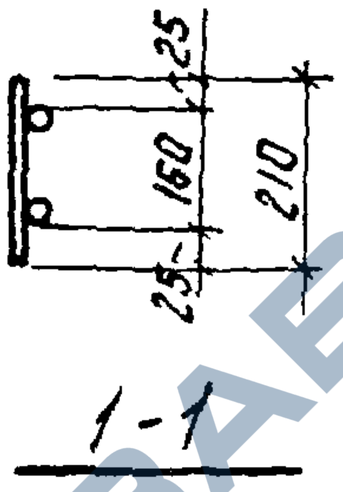

Марка изделия	N поз.	Эскиз	ф мм	Длина мм	Колич. шт.	Выборка стали ф, мм	Общ. дл. м	Вес, кг
КР7	120	—	18 AIII	11800	2	18 AIII	23.6	47.2
	121		6 AI	210	47	6 AI	9.9	2.2
						Итого:		49,4

ТК	Фермы пролетом 24 м	серия 1.463-3	
1969	Каркас КР7	Выпуск V	Лист 69

https://zavodjbi.com/

https://zavodjbi.com/

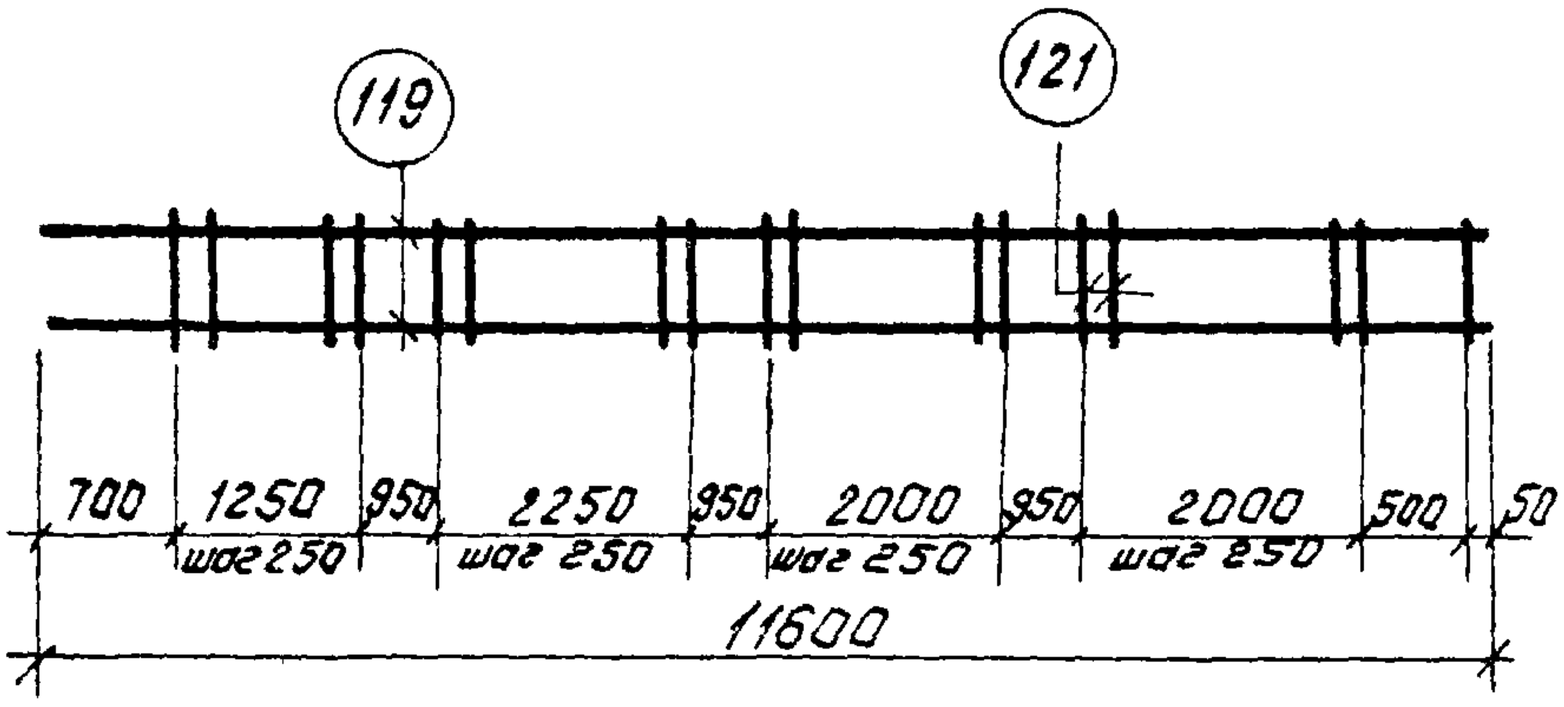

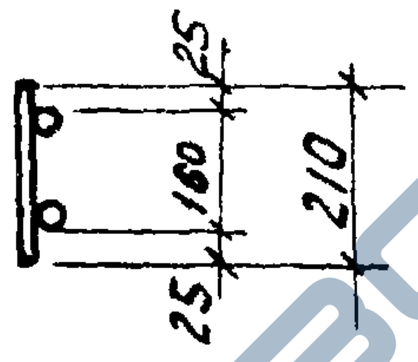

1-1

Марка изделия	N поз.	Эскиз	Ф мм	Длина мм	Кол. шт.	Выборка стали		
						Ф. мм	Общ. дл. м	Вес. кг
КР8	119	—	14 А III	11600	2	14 А III	23.2	28.0
	121		6 А I	210	35	6 А I	7.3	1.6
						Итого:		29.6

ТК	Фермы пролетом 24 м	Серия 1.463-3	
1969	Каркас КР8	Выпуск V	Лист 70

Ст инженер | Пов. | Павлушкова | Проверил | Нечаев

г. Ленинград

10234-05 80

https://zavodjbi.com/

https://zavodjbi.com/

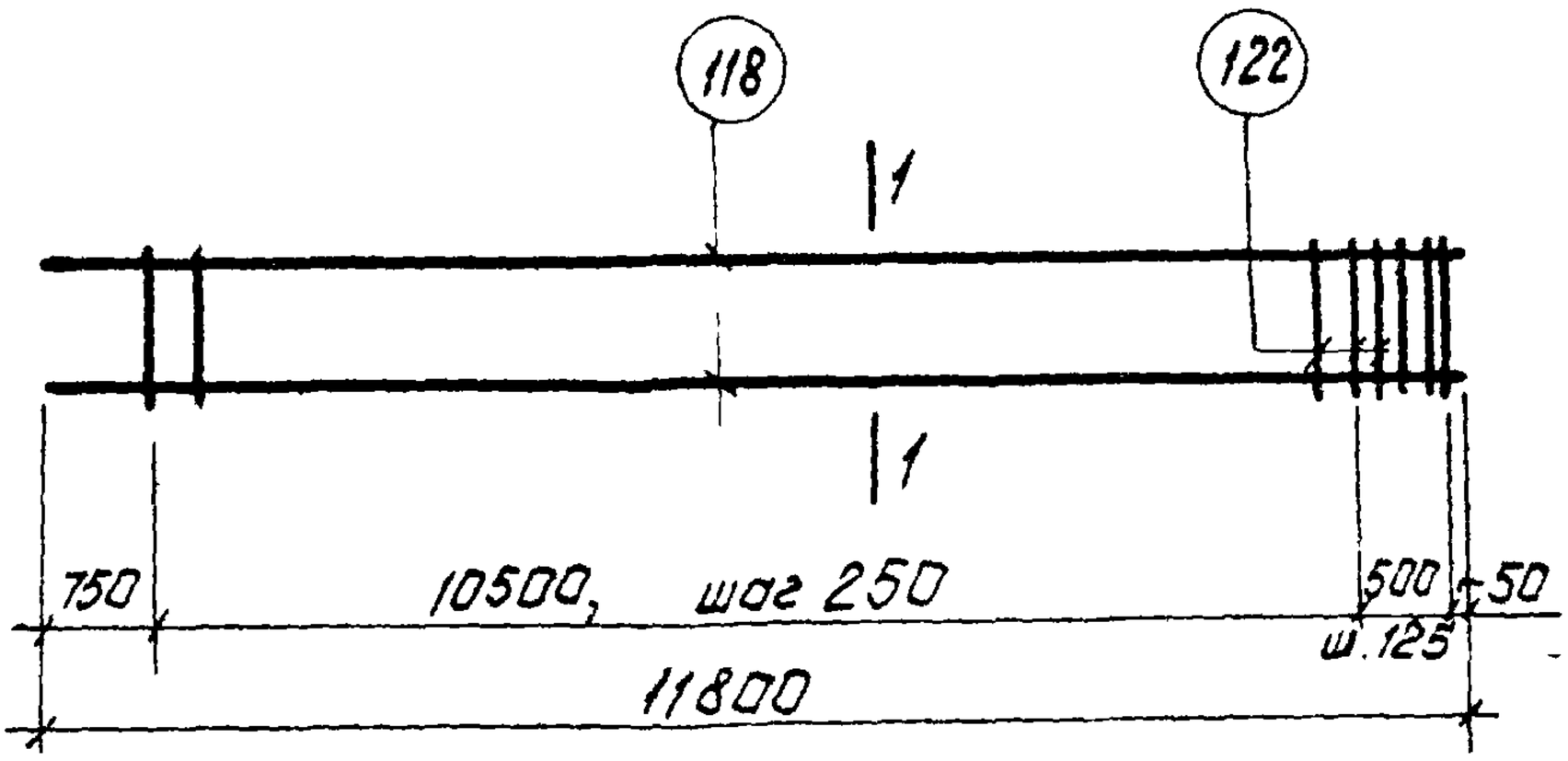

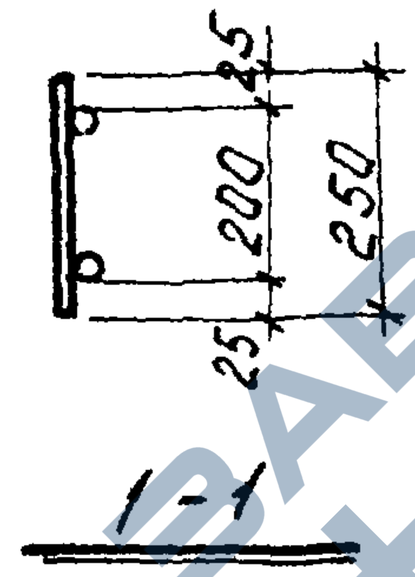

Марка изделия	N поз.	Эскиз	ф мм	Длина мм	Колич. шт.	Выборка стали ф, мм	Общ. длм	Вес, кг
КР9	118	———	14 AIII	11800	2	14 AIII	23.6	28.6
	122		5 BI	250	47	5 BI	11.8	1.8
						Итого:		30,4

ТК	Фермы пролетом 24м	Серия 1.463-3	
1969	Каркас КР 9	Выпуск V	Лист 71

0234-05 81

https://zavodjbi.com/

https://zavodjbi.com/

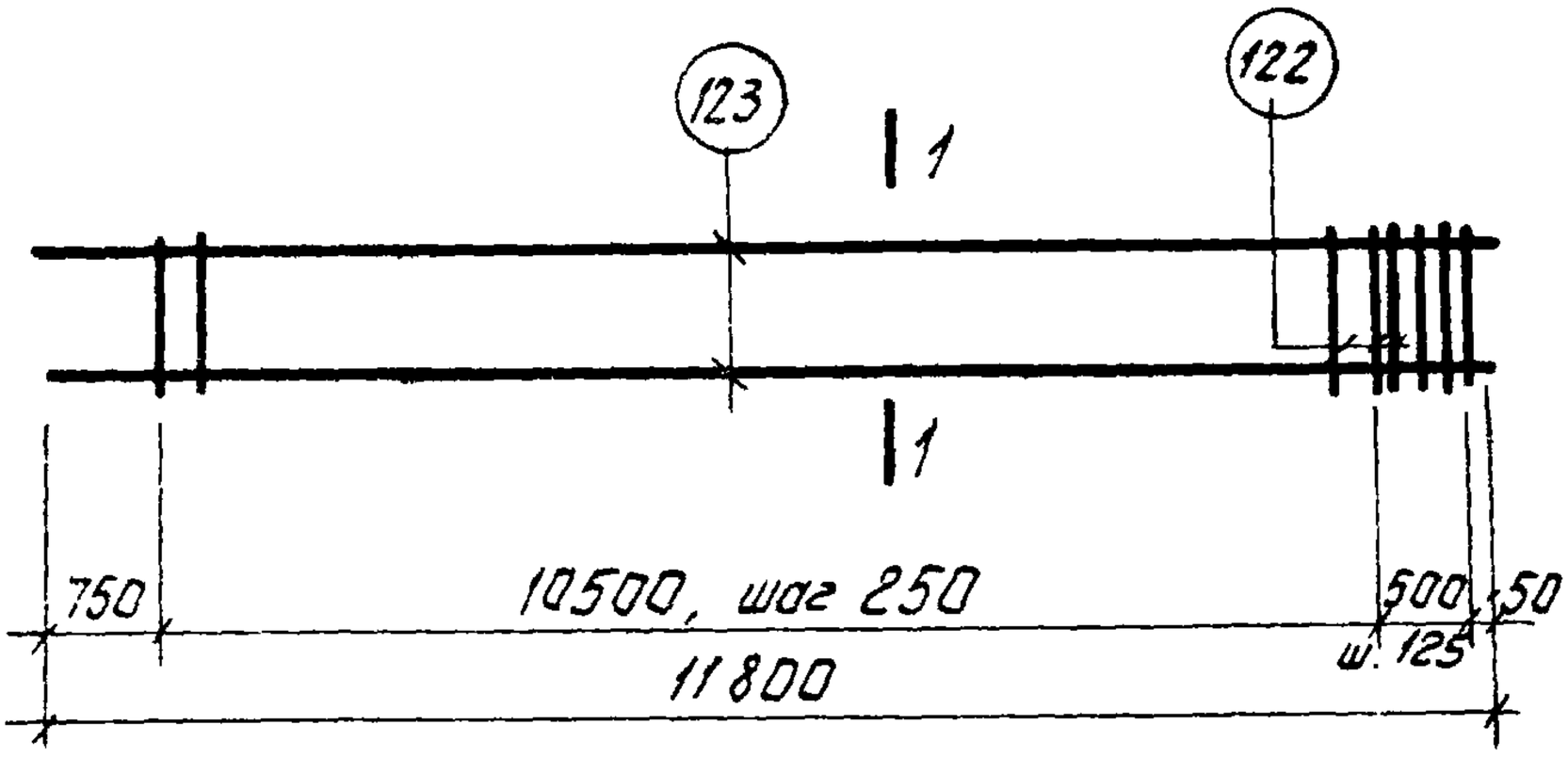

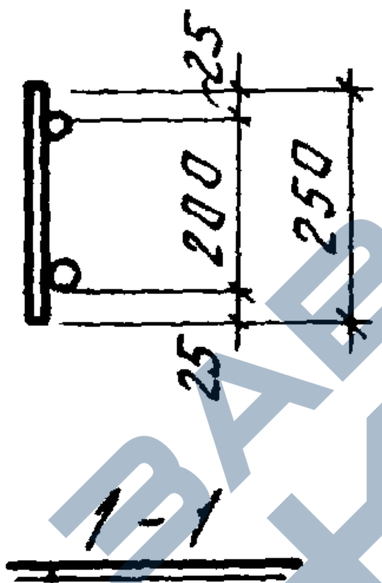

1-1

Марка изделия	N поз.	Эскиз	Ф мм	Длина мм	Колич шт.	Выборка стали		
						Ф, мм	Общ. длм	Вес, кг
КР10	123	—	16 А III	11800	2	16 А III	23.6	37.3
	122		5 В I	250	47	5 В I	11.8	1.8
						Итого:		39.1

ТК	Фермы пролетом 24 м	Серия 1.463-3	
1969	Каркас КР10	Выпуск V	Лист 72

г. Ленинград | Ст. инженер | Павлушкова | Проверил | Нечаев

https://zavodjbi.com/

https://zavodjbi.com/

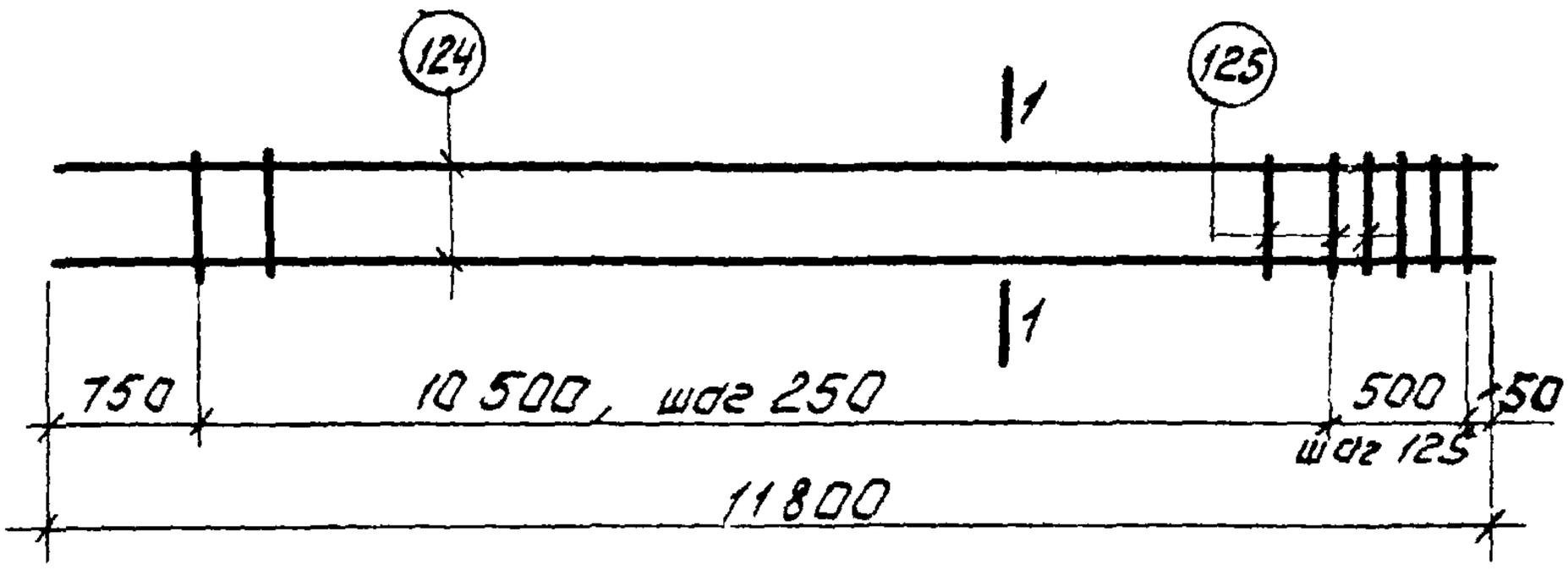

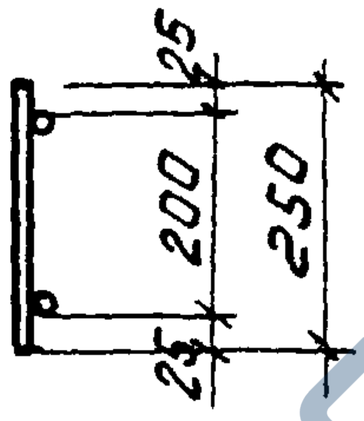

1-1

Марка изделия	N поз.	Эскиз	Ф мм	Длина мм	Колич. шт.	Выборка стали		
						Ф, мм	Общ. дл. м	Вес, кг
КР11	124		20 А III	11800	2	20 А III	23,6	58,3
	125		6 А I	250	47	6 А I	11,8	2,6
						Итого:		60,9

ТК	Фермы пролетом 24 м	Серия 1.463-3	
1969	Каркас КР11	Выпуск V	Лист 73

г. Ленинград | Ст. инженер | Павлушкова | Проверил | Нечаев

10234-05 83

https://zavodjbi.com/

https://zavodjbi.com/

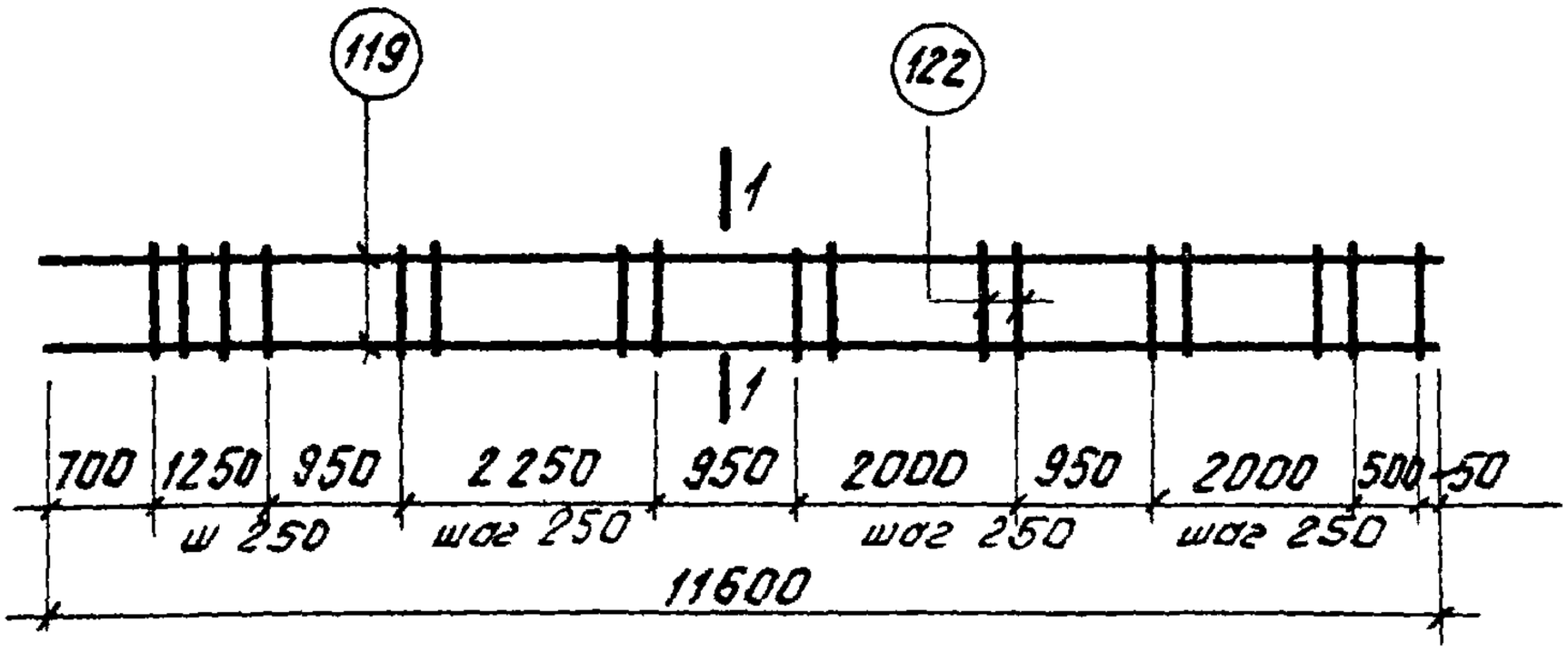

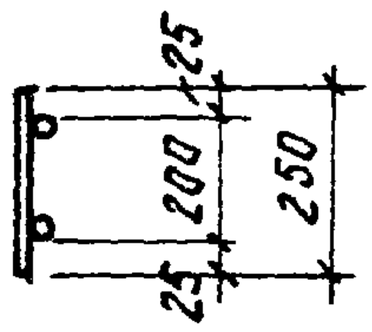

1-1

Марка изделия	N поз.	Эскиз	ф мм	Длина мм	Колич. шт.	Выборка стали		
						ф, мм	Общ. дл.м	Вес, кг
КР 12	119	—	14 A III	11600	2	14 A III	23.2	28.0
	122		5 B I	250	35	5 B I	8.7	1.3
						Итого:		29.3

Инв. № подл. | Подпись и дата | Взам. инв. №

ТК	Фермы пролетом 24м	серия 1.463-3	
1969	Каркас КР12	Выпуск V	Лист 74

10234-05 84

https://zavodjbi.com/

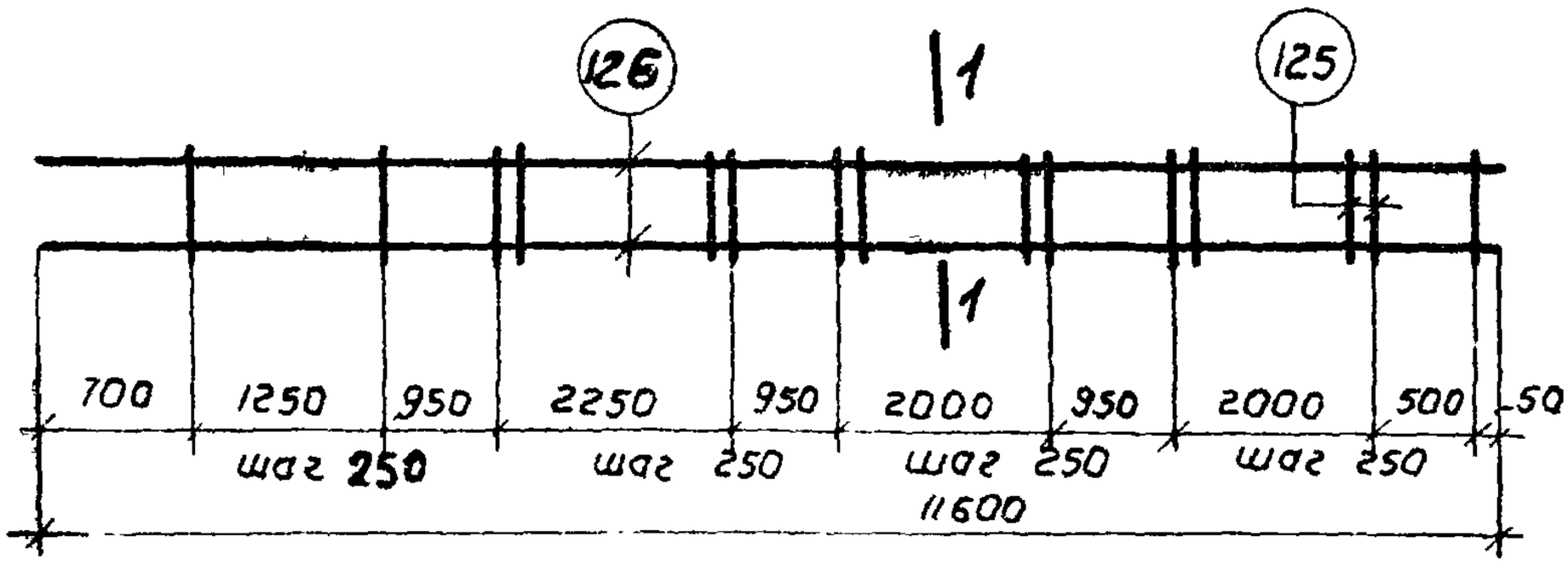

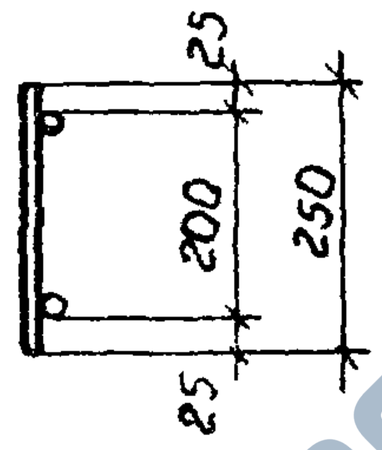

1 - 1

Марка изделия	N поз.	Эскиз	Ф мм	Длина мм	Кол. шт.	Выборка стали		
						Ф, мм	Общ. дл. м	Вес, кг
КР 13	126	———	20А III	11600	2	20А III	23,2	57,2
	125		6АI	250	35	6АI	8,7	1,9
						Итого:		59,1

ТК	Фермы пролетом 24м	Серия 1.463-3	
1969	Каркас КР 13	Выпуск V	Лист 75

Рук группы Ст инженер Павлушкова Проверил Нечаев

г. Ленинград

https://zavodjbi.com/

https://zavodjbi.com/

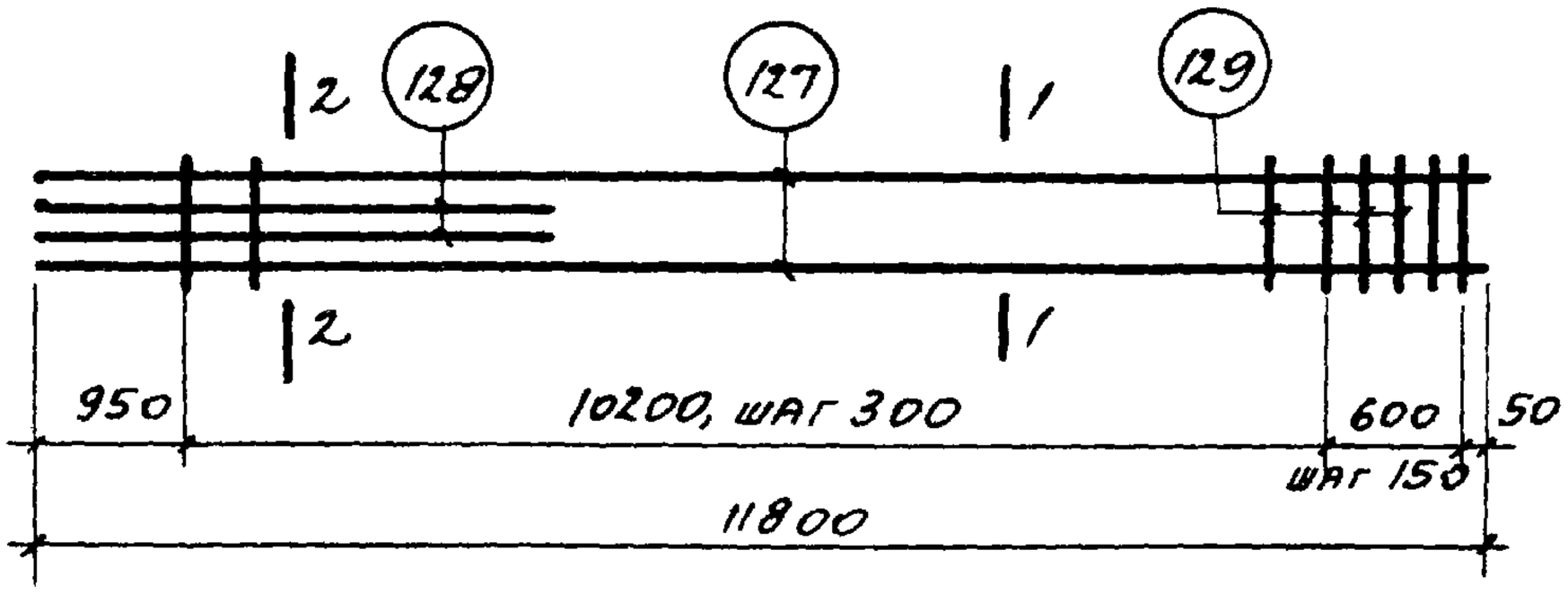

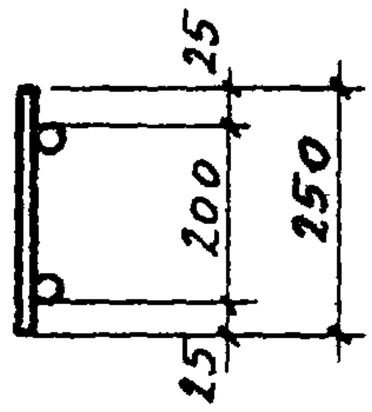

1 – 1

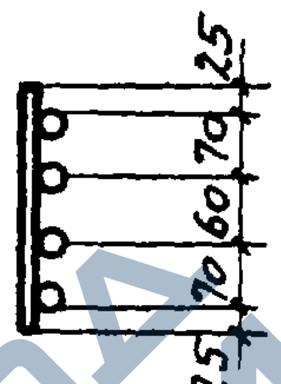

2 – 2

Марка изделия	№ поз.	Эскиз	Ф мм	Длина мм	Колич шт.	Выборка стали		
						Ф, мм	Общ. дл., м	Вес, кг
КР31	127	—	22 AIII	11800	2	22 AIII	29,8	88,8
	128		22 AIII	3100	2	8 AI	9,7	3,8
	129		8 AI	250	39	Итого:		92,6

ТК	Фермы пролетом 24м	Серия 1.463-3	
1969	Каркас КР 31	Выпуск V	Лист 76

https://zavodjbi.com/

https://zavodjbi.com/

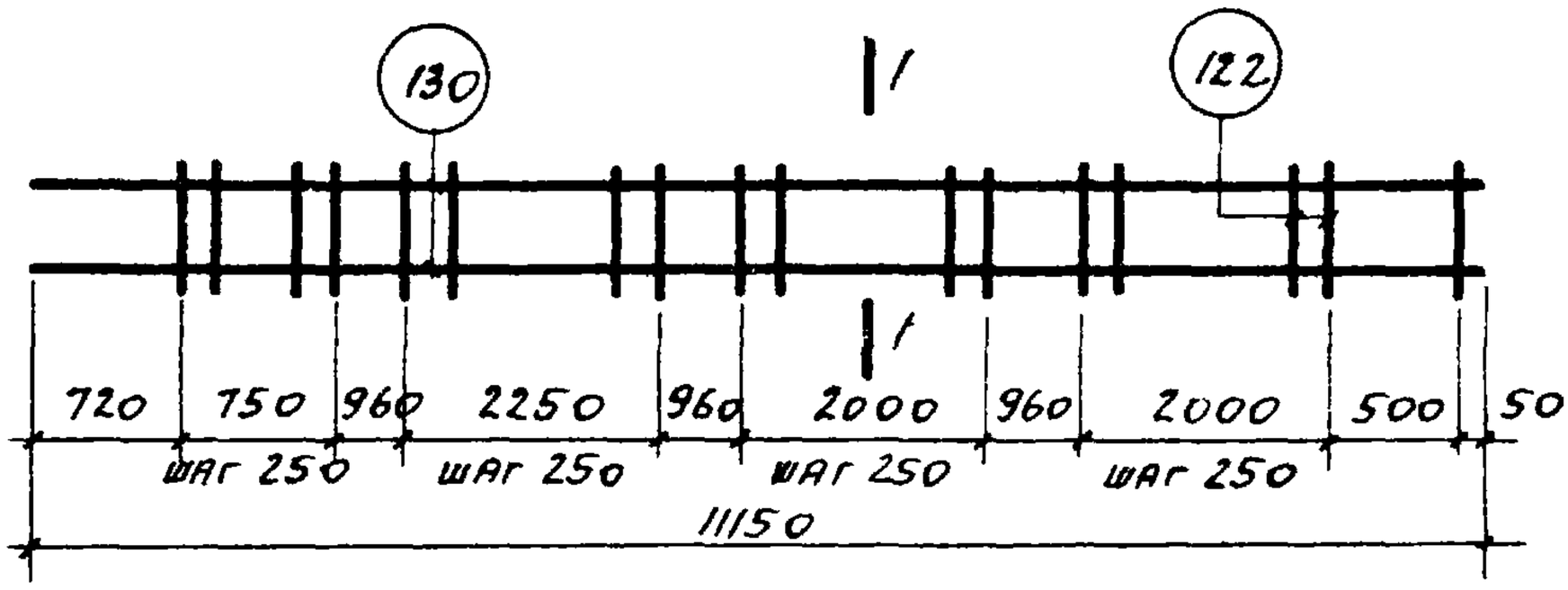

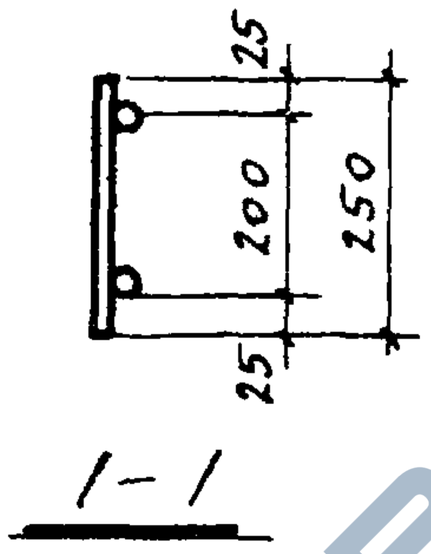

Марка изделия	N поз.	Эскиз	ф мм	Длина мм	Кол шт.	Выборка стали		
						ф, мм	Общ. дл. м	Вес, кг
КР 32	130		14 AIII	11150	2	14 AIII	22,3	27,0
	122		5 BI	250	33	5 BI	8,2	1,3
						Итого		28,3

ТК	Фермы пролетом 24м	Серия 1.463-3	
1969	Каркас КР 32	Выпуск V	Лист 77

https://zavodjbi.com/

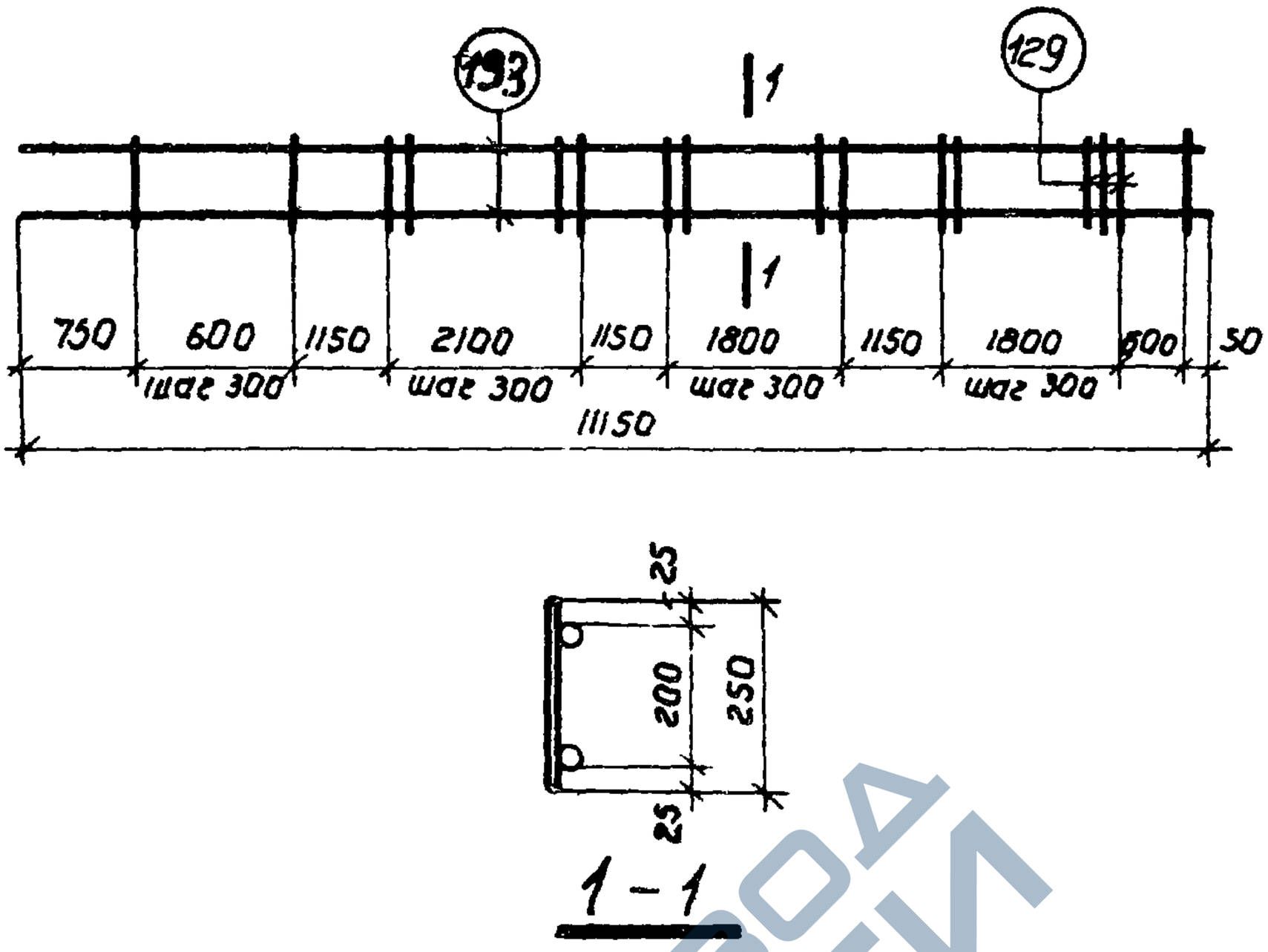

Марка изделия	N поз.	Эскиз	Ф мм	Длина мм	Кол. шт.	Выборка стали		
						Ф, мм	Общ.дл.м	Вес, кг
КР 33	193	—	22А III	11150	2	22А III	22,3	66,5
	129		8А I	250	27	8А I	6,7	2,6
						Итого:		69,1

ТК	Фермы пролетом 24 м	Серия 1.463-3	
1969	Каркас КР 33	Выпуск V	Лист 78

https://zavodjbi.com/

https://zavodjbi.com/

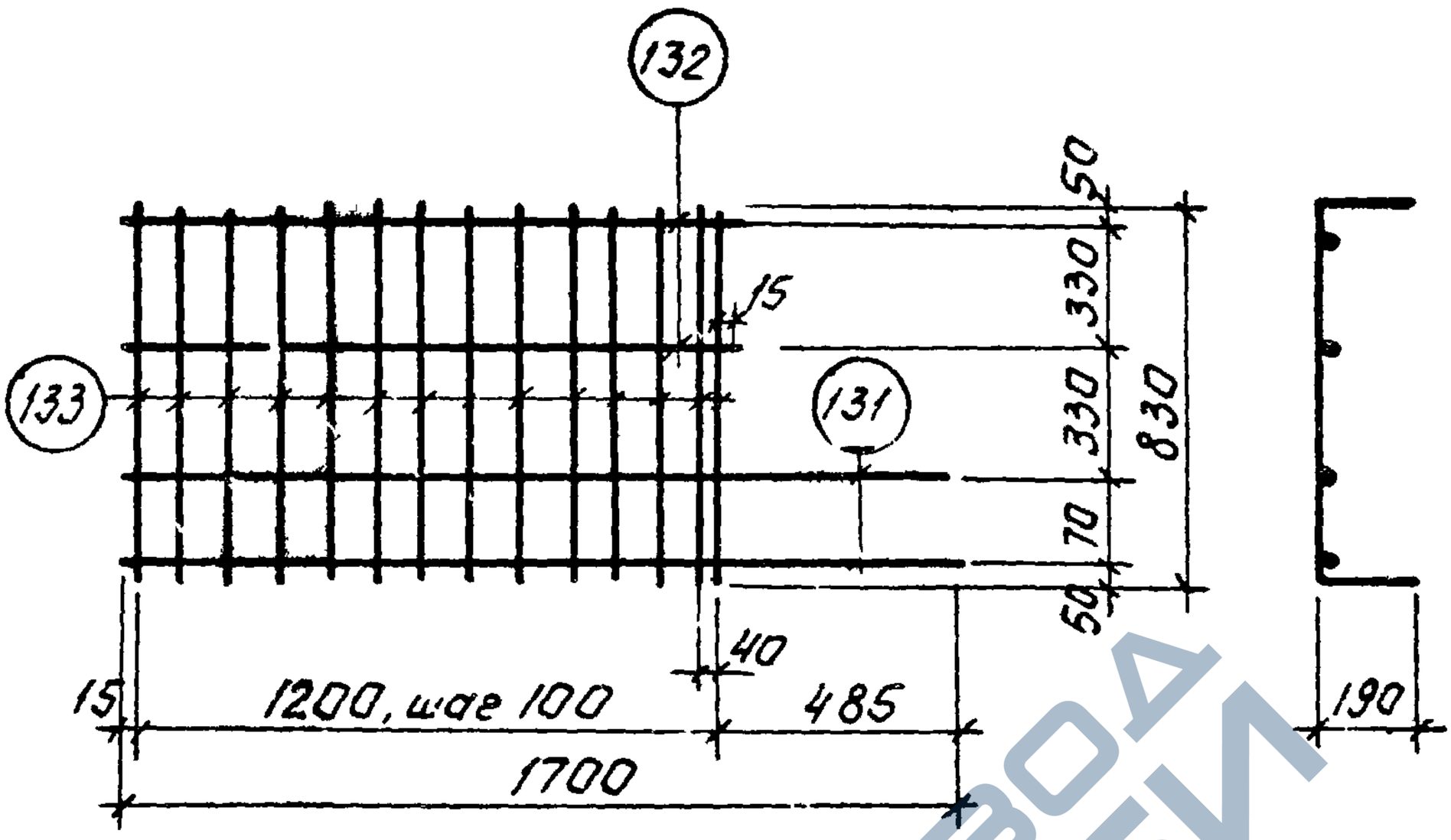

КР 14 т

КР 14 н (обратно чертежу)

Марка изделия	N поз.	Эскиз	ф мм	Длина мм	Колич шт.	Выборка стали ф, мм	Общ. дл.	Вес, кг
КР 14 т н	131	—	12 A III	1700	2	12 A III	5,9	5,2
	132		12 A III	1230	2	6 A III	16,9	3,7
	133	190 830 190	6 A III	1210	14	Итого:		8,9

ТК	Фермы пролетом 24 м	Серия 1.463-3	
1969	Каркасы КР 14 т н	Выпуск V	Лист 79

10234-05

https://zavodjbi.com/

https://zavodjbi.com/

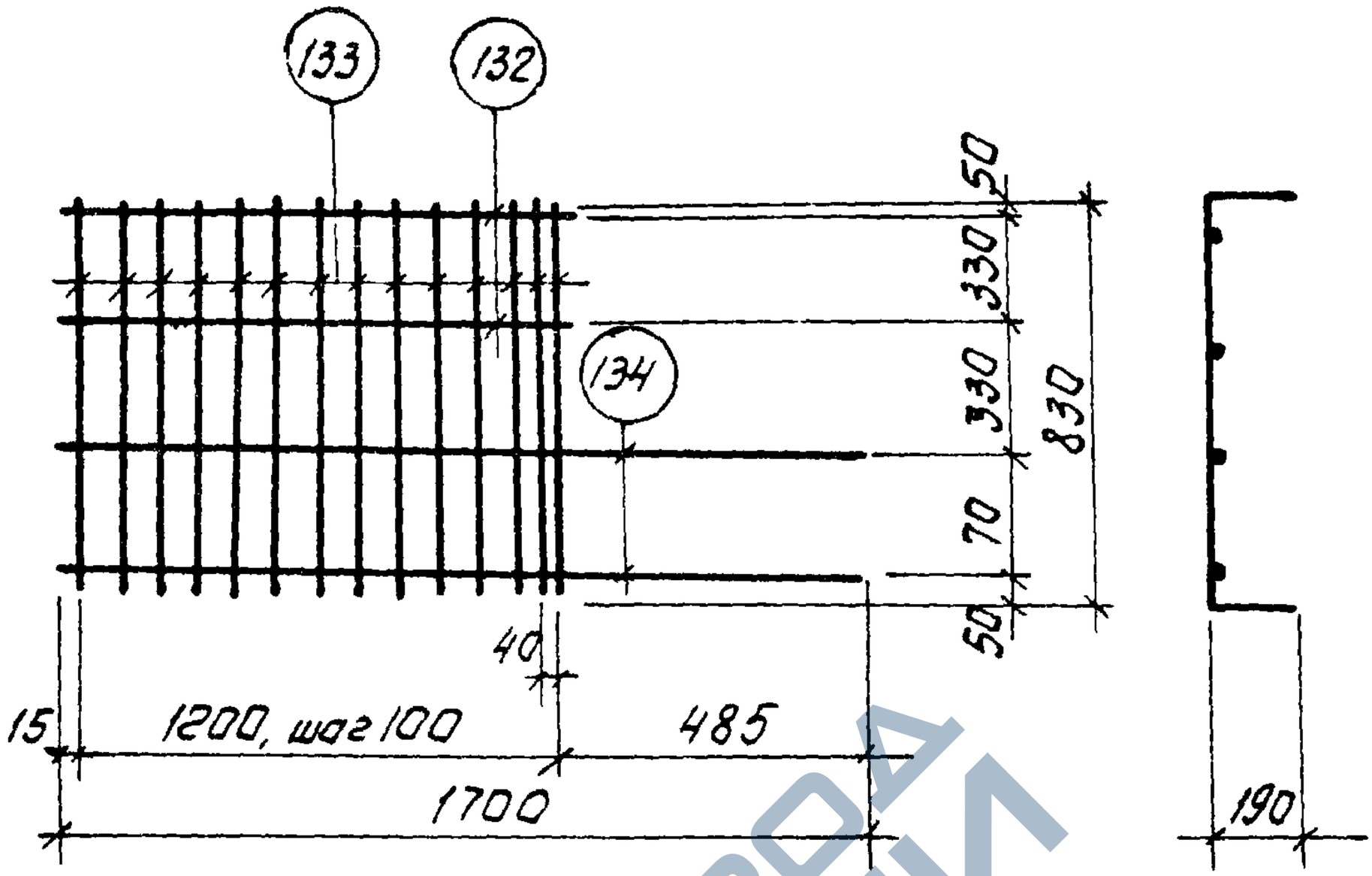

КР 15т

КР 15н (обратно чертежу)

Марка изделия	N поз.	Эскиз	Ф мм	Длина мм	Колич. шт.	Выборка стали Ф, мм	Общ. длм	Вес, кг
КР 15т н	134	—	14 A III	1700	2	14 A III	3,4	4,1
	132		12 A III	1230	2	12 A III	2,5	2,2
	133	190 830 190	6 A III	1210	14	6 A III	16,9	3,8
						Итого:		10,1

Инв. № подл. | Подпись и дата | Взам. инв. №

ТК	Фермы пролетом 24 м	Серия 1.463-3	
1969	Каркасы КР 15т н	Выпуск V	Лист 80

10234-05 90

https://zavodjbi.com/

https://zavodjbi.com/

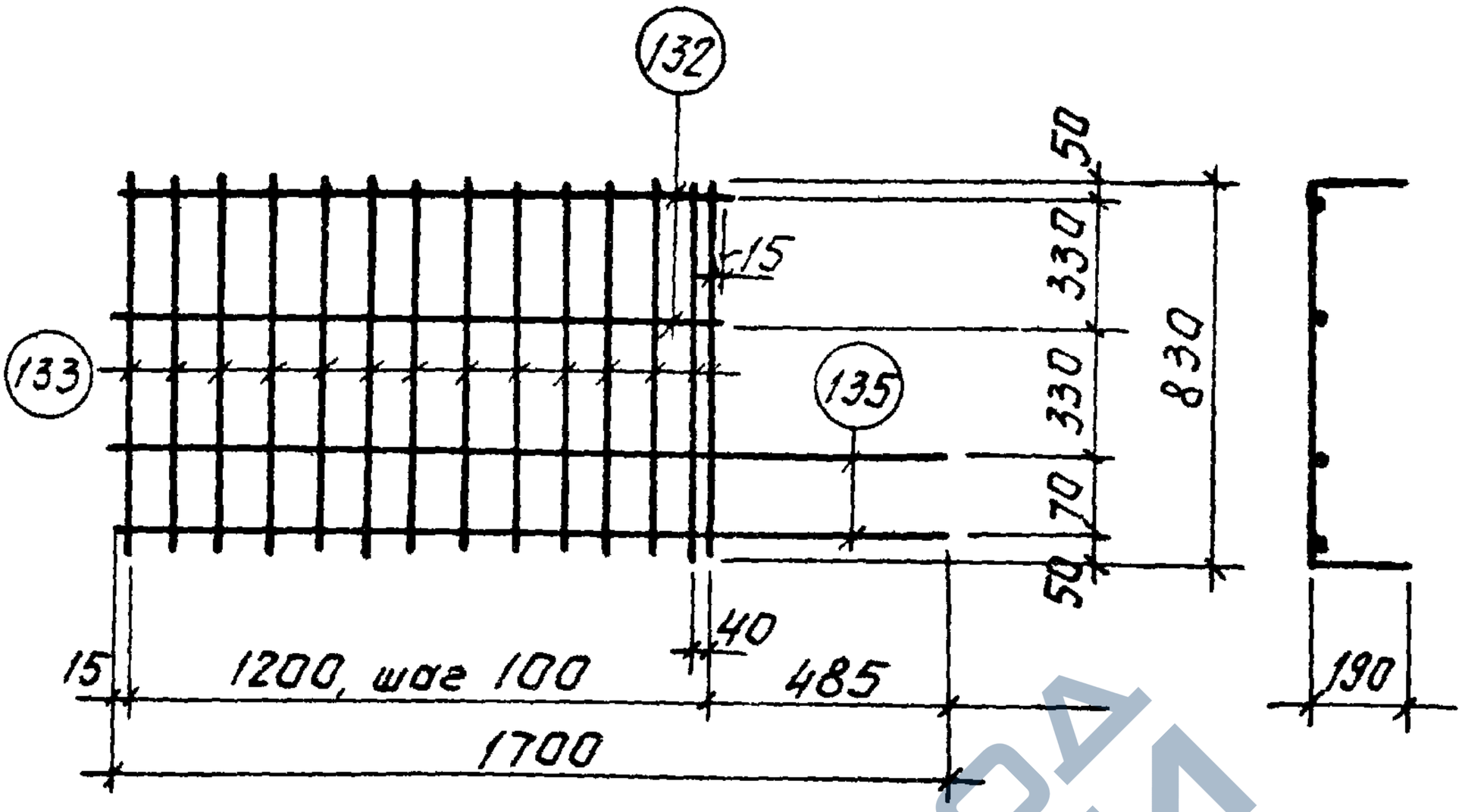

КР16^{т}

КР16н (обратно чертежу)

Марка изделия	N поз.	Эскиз	ф мм	Длина мм	Кол. шт.	Выборка стали ф, мм	Общ. дл. м	Вес, кг
КР16^{т}н	135	—	16 А III	1700	2	16 А III	3,4	5,4
	132		12 А III	1230	2	12 А III	2,5	2,2
	133	190 | 830 | 190	6 А III	1210	14	6 А III	16,9	3,8
						Итого:		11,4

ТК	Фермы пролетом 24 м	Серия 1.463-3	
1969	Каркасы КР16^{т}н	Выпуск V	Лист 31

г. Ленинград | Ст. инженер | Павлушкова | Проверил | Нечаев

10234-05 91

https://zavodjbi.com/

https://zavodjbi.com/

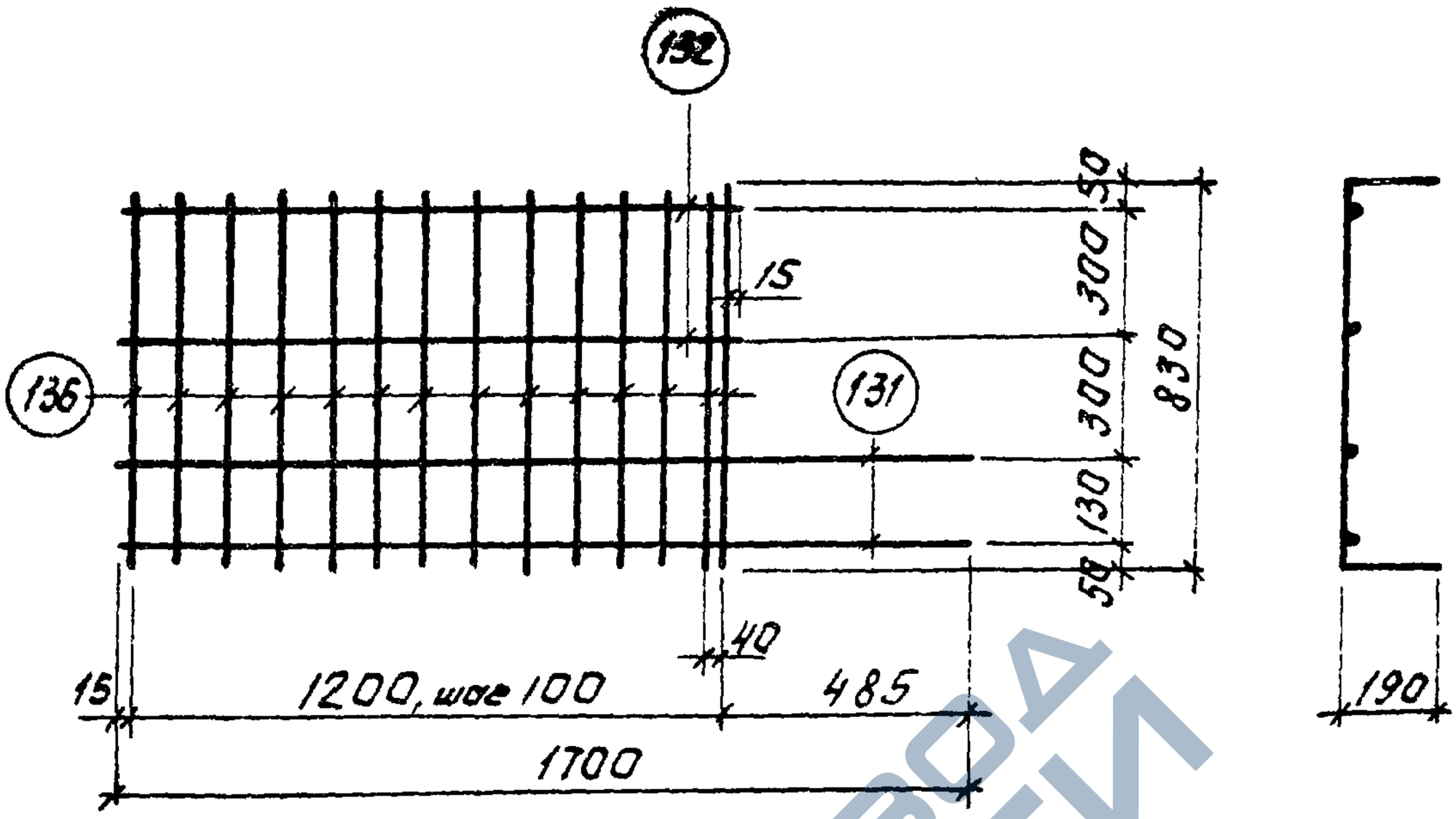

КР 17^{т}

КР17н (обратно чертежу)

Марка изделия	N поз.	Эскиз	Ф мм	Длина мм	Колич. шт.	Выборка стали Ф, мм	Общ. длм	Вес, кг
КР17$^{т}_{н}$	131	—	12 А III	1700	2	12 А III	5,9	5,2
	132		12 А III	1230	2	8 А III	16,9	6,7
	136	190 | 830 | 190	8 А III	1210	14	Итого:		11,9

ТК	Фермы пролетом 24 м	Серия 1.463-3	
1969	Каркасы КР17$^{т}_{н}$	Выпуск V	Лист 82

Ст. инженер Павлушкова Проверил Нечаев

г. Ленинград

10234-05 92

ЗАВОД ЖБИ

https://zavodjbi.com/

https://zavodjbi.com/

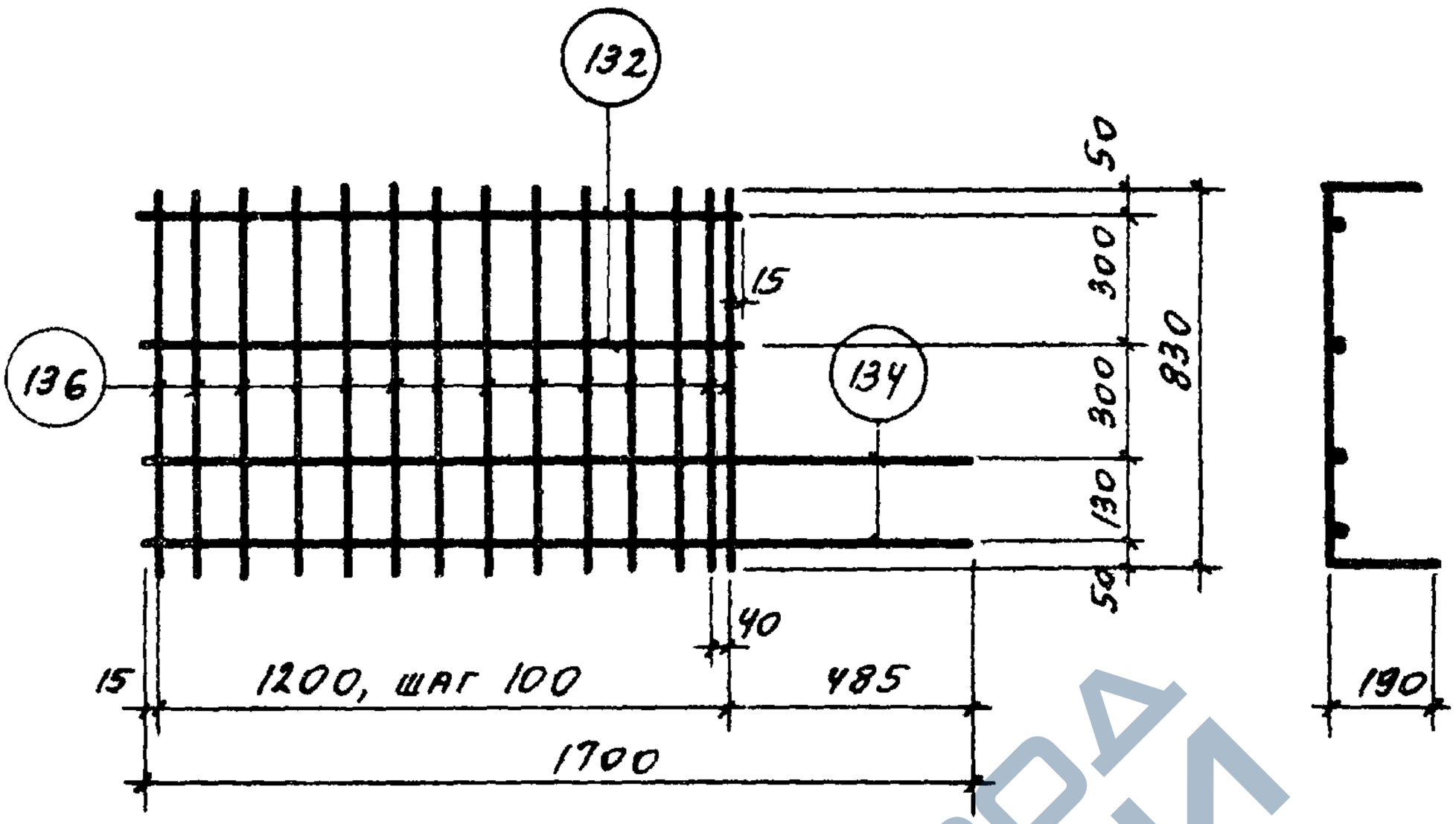

КР 18т

КР 18н (обратно чертежу)

Марка изделия	№ поз.	Эскиз	ф мм	Длина мм	Колич. шт.	Выборка стали ф, мм	Выборка стали общ. дл. м	Выборка стали вес, кг
КР 18т н	134	—	14 AIII	1700	2	14 AIII	3,4	4,1
	132		12 AIII	1230	2	12 AIII	2,5	2,2
	136	190 830 190	8 AIII	1210	14	8 AIII	16,9	6,7
						Итого:		13,0

ТК	Фермы пролетом 24 м	Серия 1.463-3	
1969	Каркасы КР 18т н	Выпуск V	Лист 83

https://zavodjbi.com/

https://zavodjbi.com/

Инв. № подл. | Подпись и дата | Взам. инв. №

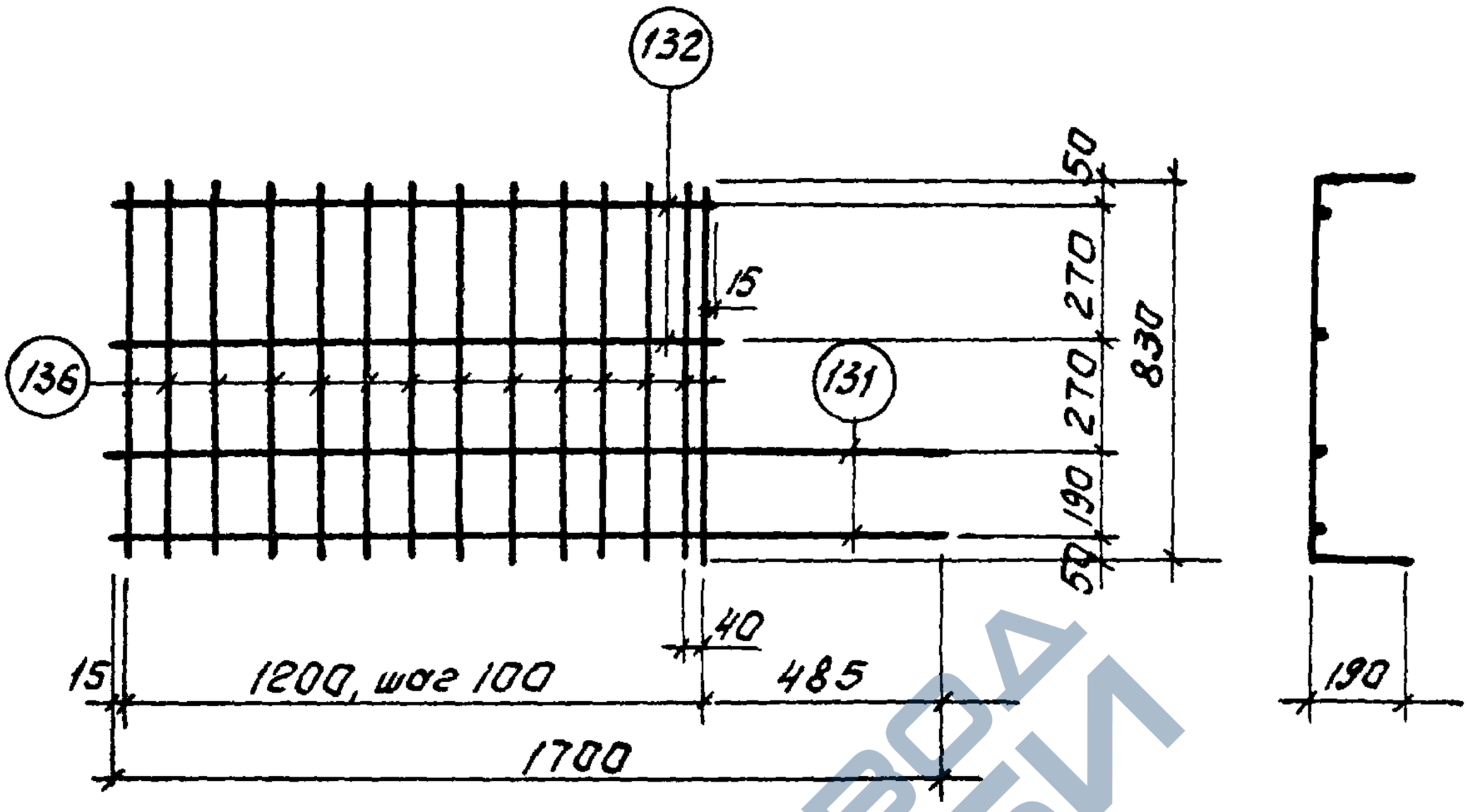

КР 19т
КР 19н (обратно чертежу)

Марка изделия	N поз.	Эскиз	Ø мм	Длина мм	Колич. шт.	Выборка стали Ø, мм	Общ. дл.	Вес, кг
КР 19т н	131	——	12 AIII	1700	2	12 AIII	5,9	5,2
	132		12 AIII	1230	2	8 AIII	16,7	6,7
	136	190 | 830 | 190	8 AIII	1210	14	Итого:		11,9

ТК	Фермы пролетом 24м	Серия 1.463-3	
1969	Каркасы КР 19т н	Выпуск V	Лист 84

https://zavodjbi.com/

https://zavodjbi.com/

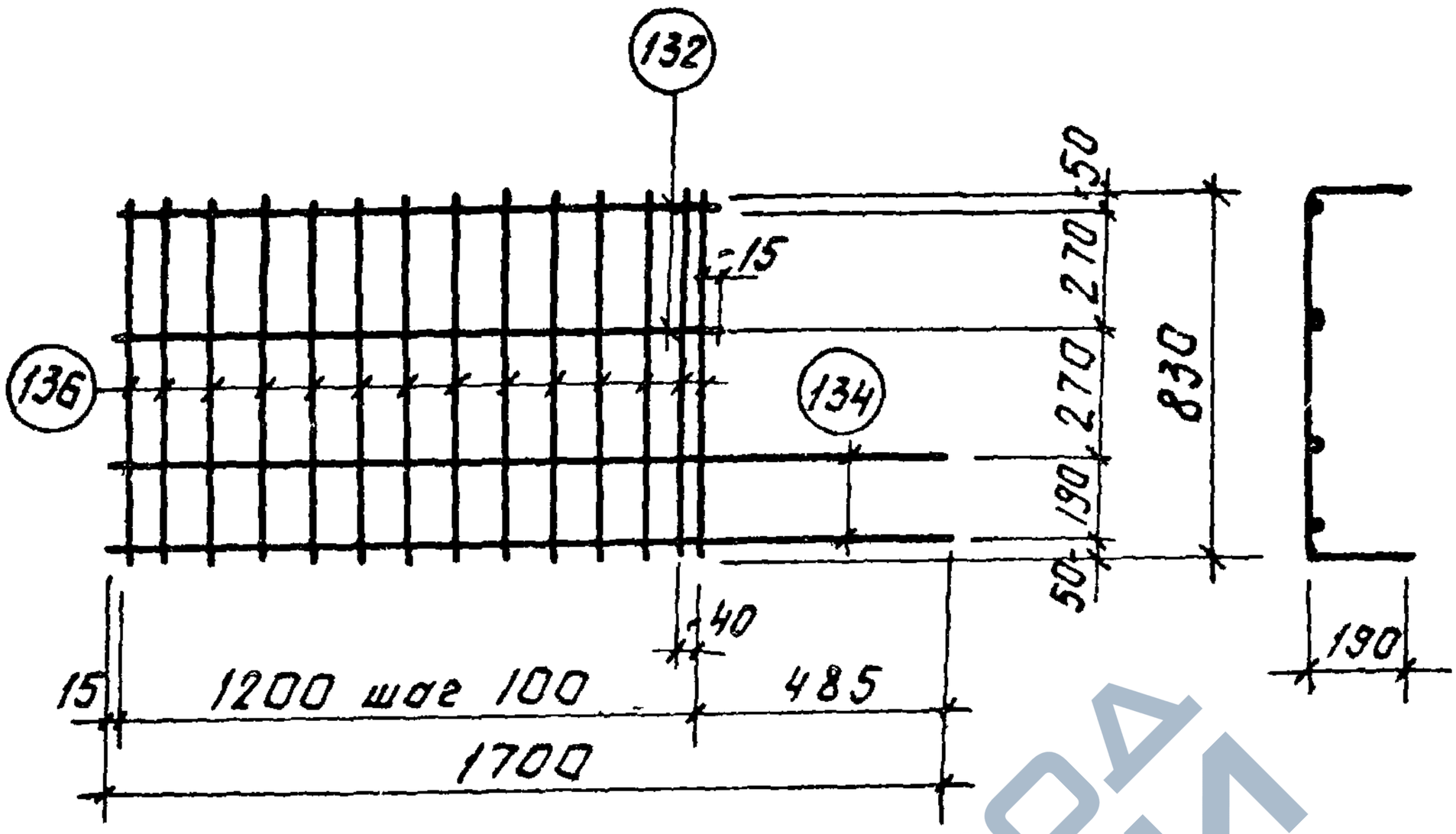

КР 20т

КР 20н (обратно чертежу)

Марка изделия	N поз.	Эскиз	Ф мм	Длина мм	Колич. шт.	Выборка стали Ф, мм	Общ. дл.	Вес, кг
КР 20т н	134	—	14 AIII	1700	2	14 AIII	3.4	4.1
	132		12 AIII	1230	2	12 AIII	2.5	2.2
	136	190 | 830 | 190	8 AIII	1210	14	8 AIII	16.9	6.7
						Итого:		13,0

ТК	Фермы пролетом 24 м	серия 1.463-3	
1969	Каркасы КР 20т н	Выпуск V	Лист 85

10234-05 95

https://zavodjbi.com/

https://zavodjbi.com/

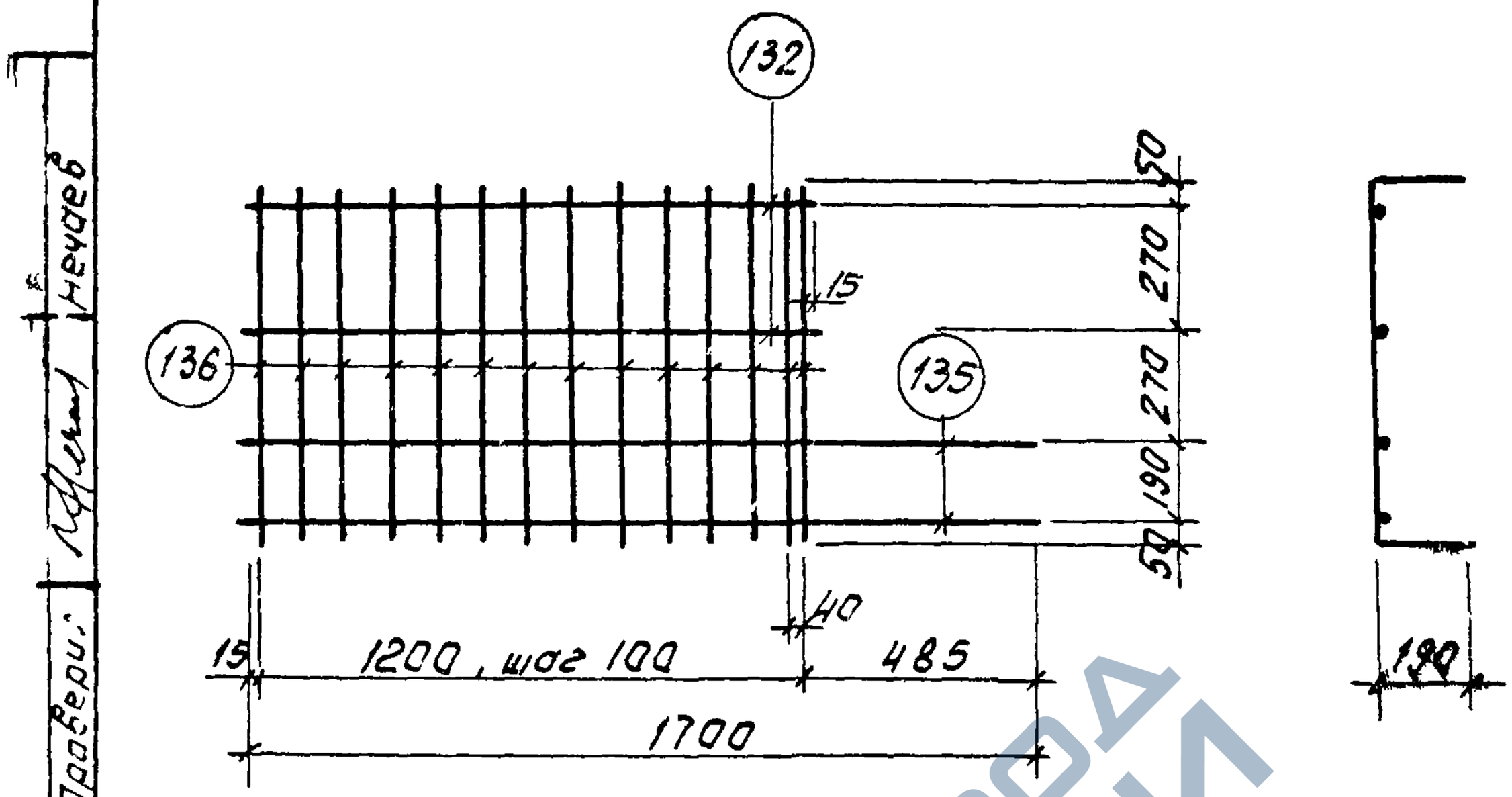

КР21^{т}

КР21н (обратно чертежу)

Марка изделия	N поз.	Эскиз	Ф мм	Длина мм	Колич. шт.	Выборка стали Ф, мм	Общ. длм	Вес, кг
КР21$^{т}_{н}$	135	—	16 А III	1700	2	16 А III	3,4	5,4
	132		12 А III	1230	2	12 А III	2,5	2,2
	136	190 830 190	8 А III	1210	14	8 А III	16,9	6,7
						Итого:		14,3

ТК	Фермы пролетом 24 м	Серия 1.463-3	
1969	Каркасы КР 21$^{т}_{н}$	Выпуск V	Лист 86

Ст. инженер Павлушкова | Проверил | Нечаев

г. Ленинград

10234-05 96

https://zavodjbi.com/

https://zavodjbi.com/

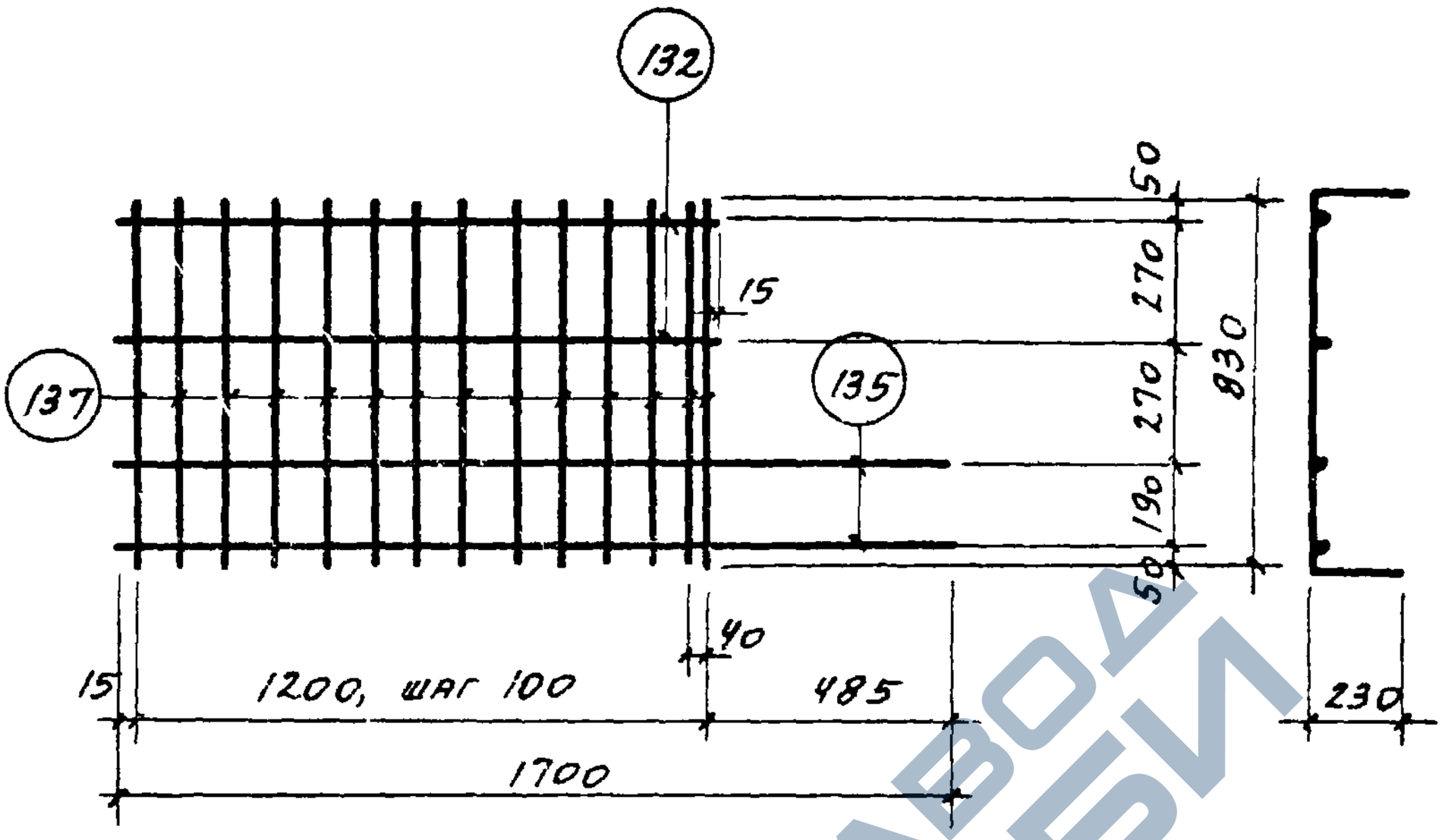

КР 22 Т

КР 22 Н (ОБРАТНО ЧЕРТЕЖУ)

Марка изделия	Н поз.	Эскиз	Ф мм	Длина мм	Колич шт.	Выборка стали Ф, мм	Общ. дл., м	Вес, кг
КР 22 Т Н	135	—	16 А III	1700	2	16 А III	3,4	5,4
	132		12 А III	1230	2	12 А III	2,5	2,2
	137	230 | 830 | 230	8 А III	129с	14	8 А III	18,1	7,2
						Итого:		14,8

ТК	Фермы пролетом 24м	Серия 1.463-3	
1969	Каркасы КР 22 Т Н	Выпуск V	Лист 87

https://zavodjbi.com/

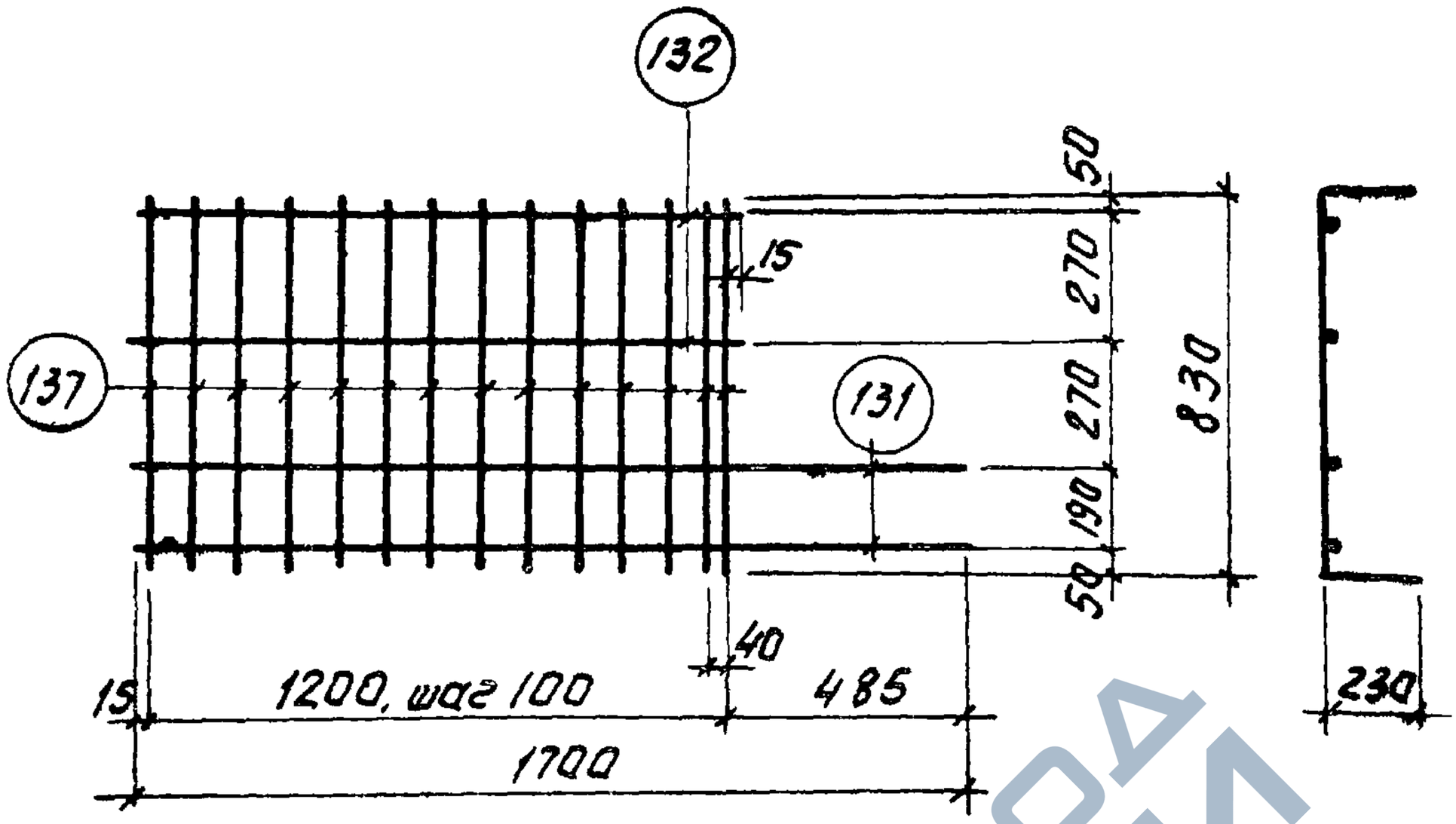

КР 23^{т}

КР 23н (обратно чертежу)

Малка изделия	N поз.	Эскиз	Ф мм	Длина мм	Колич. шт.	Выборка стали Ф, мм	Общ. дл. м	Вес, кг
КР 23$^{т}_{н}$	131	—	12 А III	1700	2	12 А III	5,9	5,2
	132		12 А III	1230	2	8 А III	18,1	7,2
	137	230 | 830 | 230	8 А III	1290	14	Итого:		12,4

ТК	Фермы пролетом 24 м	Серия 1.463-3	
1969	Каркасы КР 23^{т}н	Выпуск V	Лист 88

Ст. инженер Павлушкова Проверил Нечаев

г. Ленинград

10234-05 98

https://zavodjbi.com/

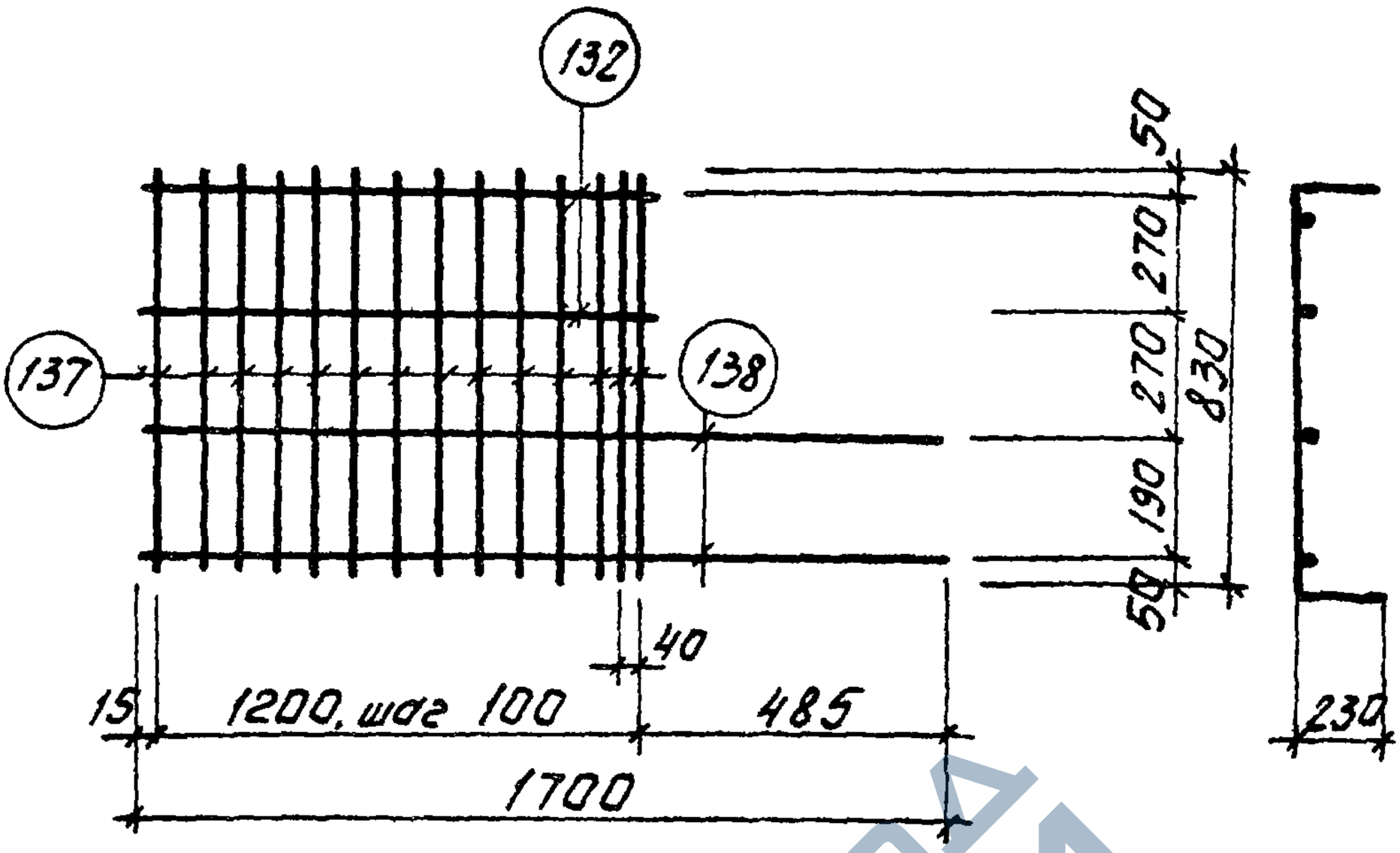

КР 24^{т}

КР 24н (обратно чертежу)

Марка изделия	N поз.	Эскиз	Ф мм	Длина мм	Колич. шт.	Выборка стали Ф, мм	Общ. дл. м	Вес, кг
КР 24$^{т}_{н}$	138	—	18 А III	1700	2	18 А III	3,4	6,8
	132		12 А III	1230	2	12 А III	2,5	2,2
	137	230 | 830 | 230	8 А III	1290	14	8 А III	18,1	7,2
						Итого:		16,2

ТК	Фермы пролетом 24 м	Серия 1.463-3	
1969	Каркасы КР 24$^{т}_{н}$	Выпуск V	Лист 89

г. Ленинград

Ст. инженер Лов. Павлушкова Проверил Нечаев

10234-05 99

https://zavodjbi.com/

https://zavodjbi.com/

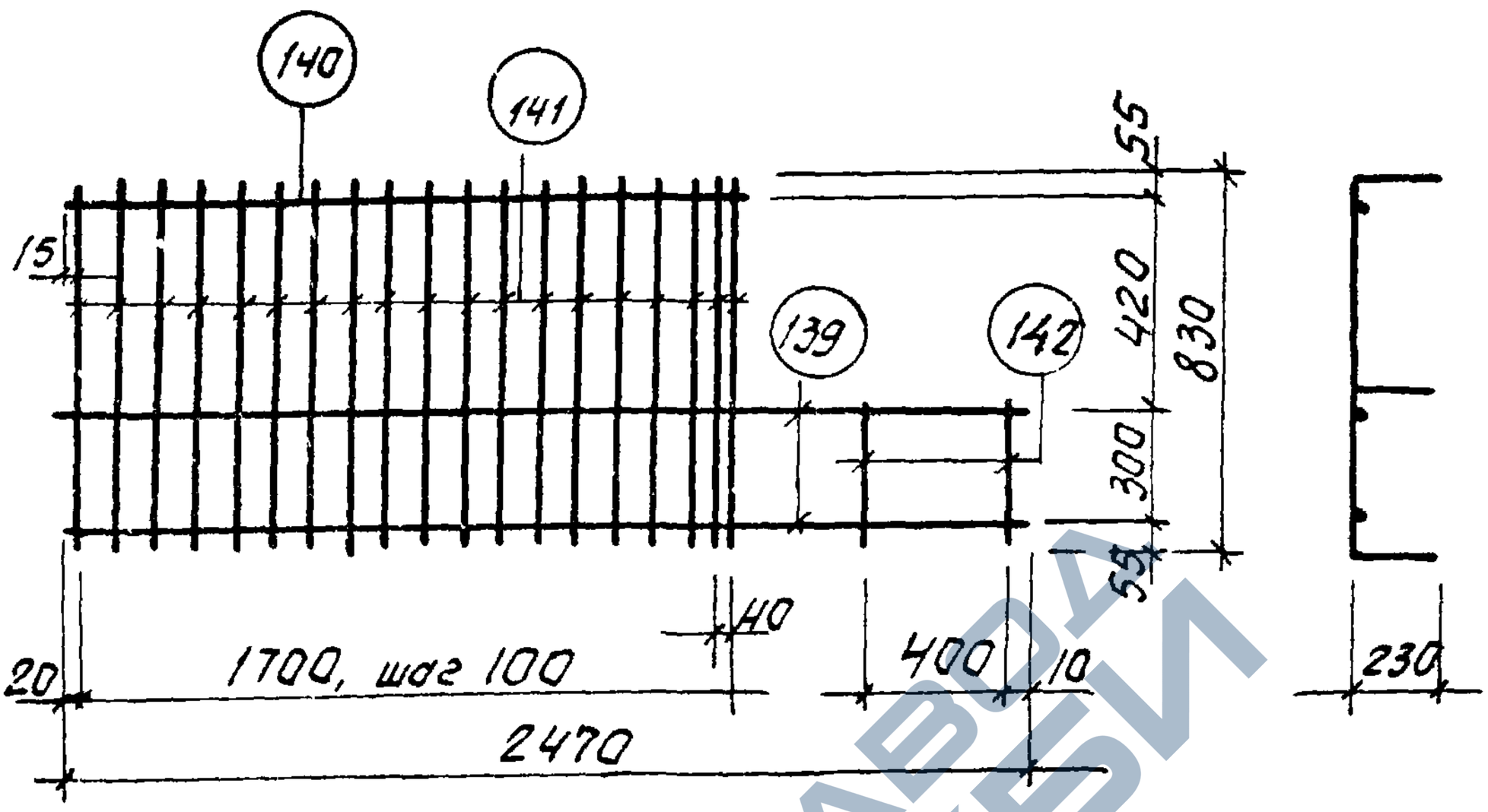

КР 25 т

КР 25н (обратно чертежу)

Марка изделия	N поз.	Эскиз	ф мм	Длина мм	Колич шт.	Выборка стали ф мм	Выборка стали общ дл. м	Выборка стали Вес, кг
КР25 т н	139	—	14 A III	2470	2	14 A III	4,9	5,9
	140		12 A III	1730	1	12 A III	1,7	1,5
	141	230 | 830 | 230	10 A III	1290	19	10 A III	26,2	16,2
	142	230 | 400 | 230	10 A III	860	2	Итого:		23,6

Гл. инженер Ленинградского Промстальпроекта

ТК	Фермы пролетом 24м	Серия 1.463-3	
1969	Каркасы КР25 т н	Выпуск V	Лист 90

10234-05 100

https://zavodjbi.com/

https://zavodjbi.com/

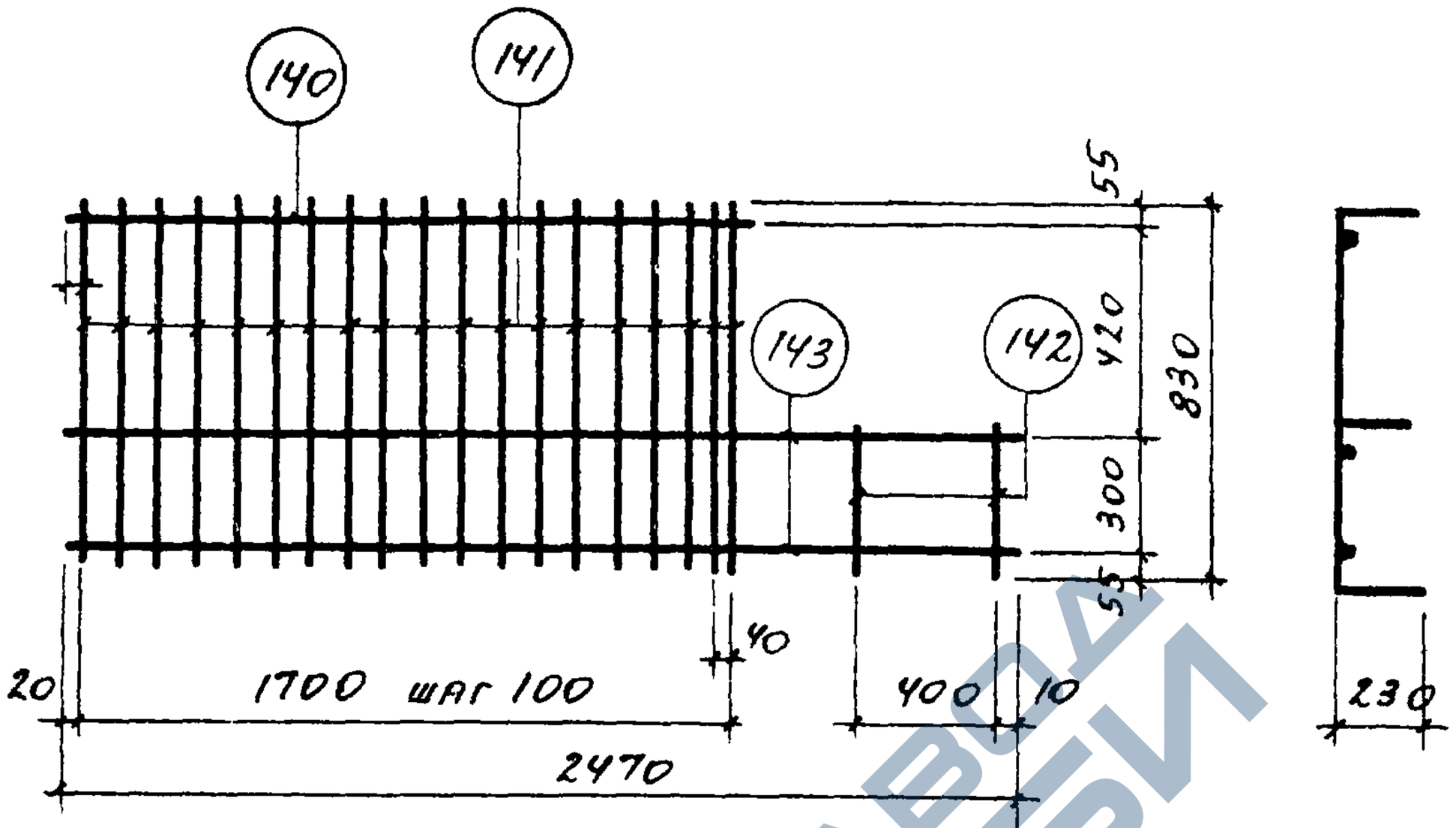

КР 26^{т}

КР 26$_{н}$ (обратно чертежу)

Марка изделия	N поз.	Эскиз	ф мм	Длина мм	Колич. шт.	Выборка стали ф, мм	Выборка стали общ. дл., м	Выборка стали вес, кг
КР26$^{т}_{н}$	143	——	16 AIII	2470	2	16 AIII	4,9	7,7
	140		12 AIII	1730	1	12 AIII	1,7	1,5
	141	230 [830] 230	10 AIII	1290	19	10 AIII	26,2	16,2
	142	230 [400] 230	10 AIII	860	2	Итого:		25,4

ТК	Фермы пролетом 24м	Серия 1.463-3	
1969	Каркасы 26$^{т}_{н}$	Выпуск V	Лист 91

https://zavodjbi.com/

https://zavodjbi.com/

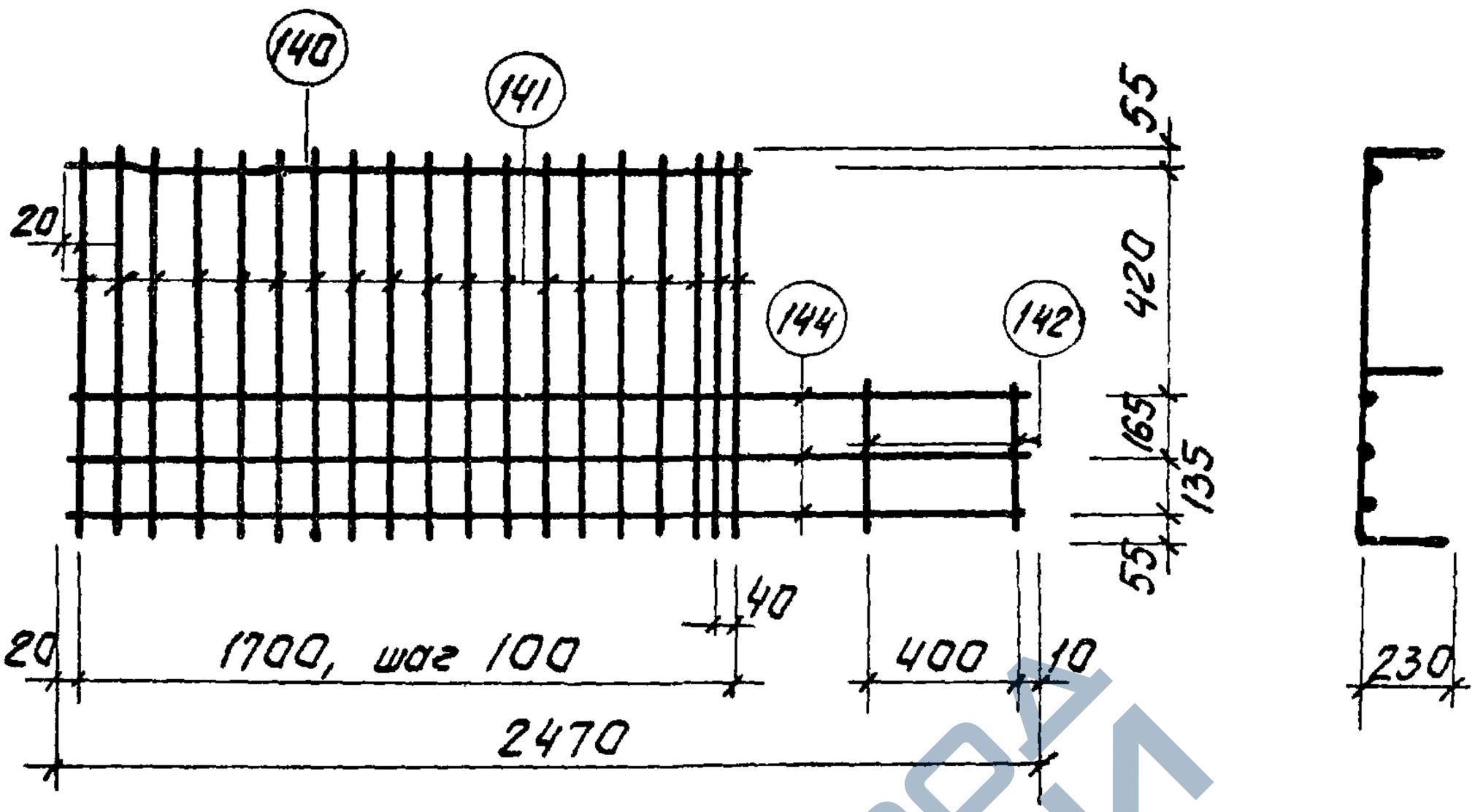

КР 27т

КР 27н (обратно чертежу)

Марка изделия	N поз.	Эскиз	ф мм	Длина мм	Колич шт.	Выборка стали ф, мм	Выборка стали общ. дл. м	Выборка стали Вес, кг
КР 27т н	144	—	18 AIII	2470	3	18 AIII	7,4	14,8
	140		12 AIII	1730	1	12 AIII	1,7	1,5
	141	230 \ 830 / 230	10 AIII	1290	19	10 AIII	26,2	16,2
	142	230 \ 400 / 230	10 AIII	860	2	Итого:		32,5

ТК	Фермы пролетом 24м	Серия 1.463-3	
1969	Каркасы КР 27т н	Выпуск V	Лист 92

10234-05 102

https://zavodjbi.com/

https://zavodjbi.com/

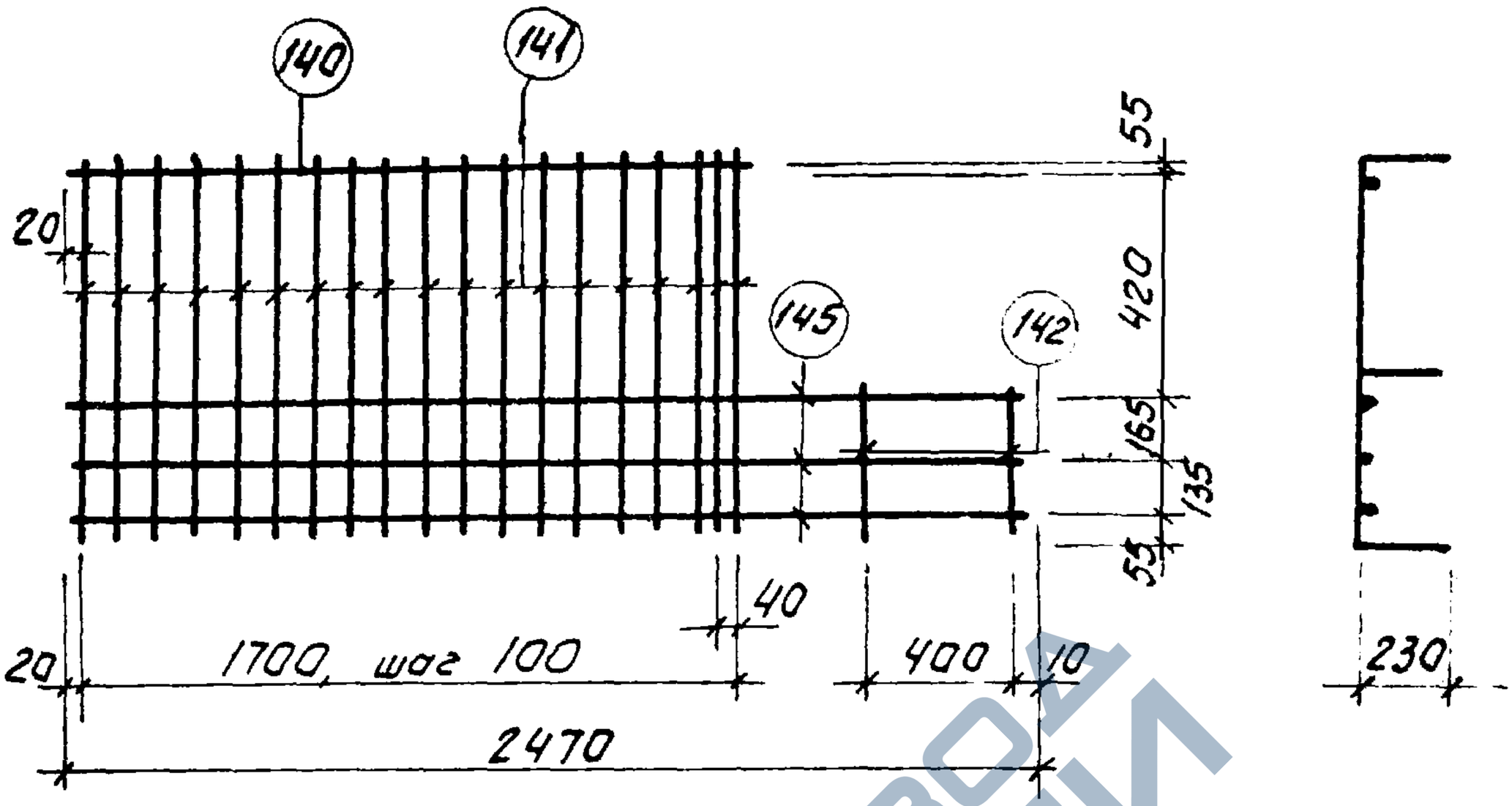

КР28^{т} / КР 28н (обратно чертежу)

Марка изделия	N поз.	Эскиз	Ф мм	Длина мм	Колич шт.	Выборка стали Ф, мм	Общ. дл. м	Вес, кг
КР28^{т}н	145	——	20 AIII	2470	3	20 AIII	7.4	18.3
	140		12 AIII	1730	1	12 AIII	1.7	1.5
	141	230 830 230	10 AIII	1290	19	10 AIII	26.2	16.2
	142	230 400 230	10 AIII	860	2	Итого:		36.0

ТК	Фермы пролетом 24м	Серия 1.463-3	
1969	Каркасы КР28^{т}н	Выпуск V	Лист 93

https://zavodjbi.com/

https://zavodjbi.com/

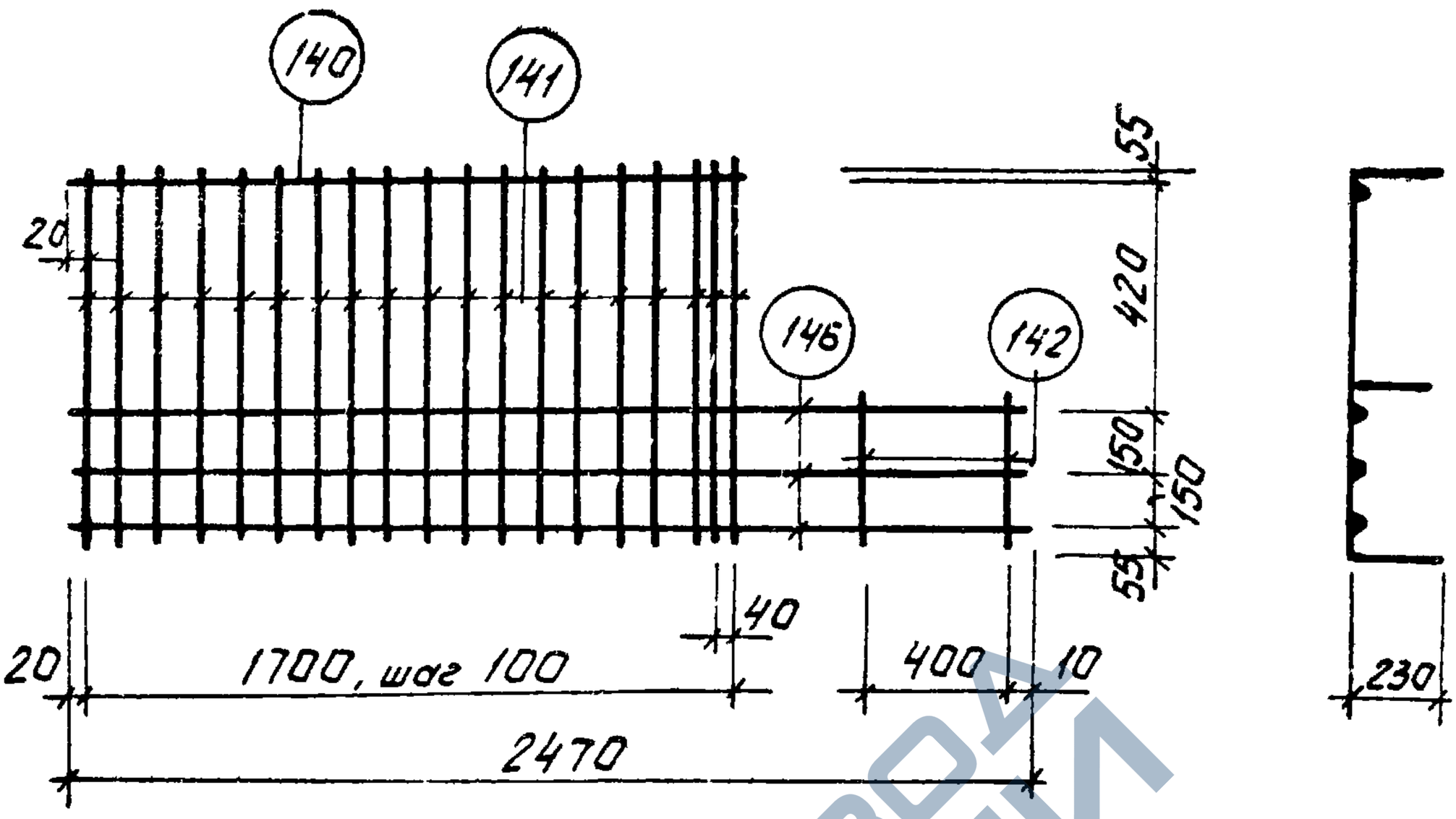

КР 29^{т}

КР 29н (обратно чертежу)

Марка изделия	N поз.	Эскиз	Ф мм	Длина мм	Кол. шт.	Выборка стали Ф, мм	Общ. дл. м	Вес, кг
КР29$^{т}_{н}$	146	—	22 А III	2470	3	22 А III	7,4	22,0
	140		12 А III	1730	1	12 А III	1,7	1,5
	141	230 __830__ 230	10 А III	1290	19	10 А III	26,2	16,2
	142	230 __400__ 230	10 А III	860	2	Итого:		39,7

ТК	Фермы пролетом 24м	Серия 1. 463-3	
1969	Каркасы КР 29$^{т}_{н}$	Выпуск V	Лист 94

Ст. инженер Павлушкова Проверил Нечаев

г. Ленинград

10234-05 104

https://zavodjbi.com/

https://zavodjbi.com/

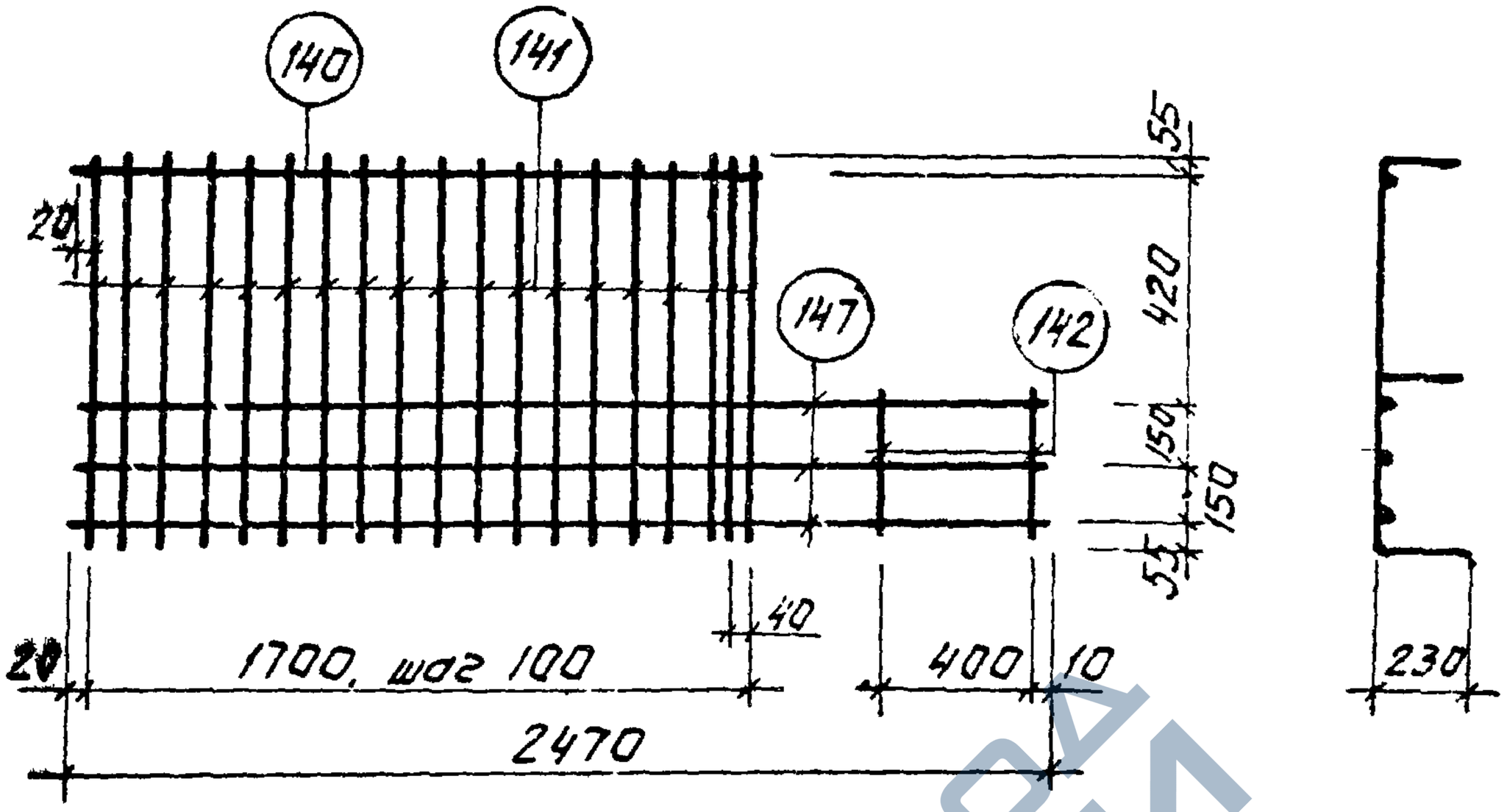

КР 30т

КР 30н (обратно чертежу)

Марка изделия	N поз.	Эскиз	ф мм	Длина мм	Колич шт.	Выборка стали ф, мм	Общ. дл. м	Вес, кг
КР 30$^{т}_{н}$	147	—	25 AIII	2470	3	25 AIII	7.4	28,5
	140		12 AIII	1730	1	12 AIII	1.7	1,5
	141	230 ⌊ 830 ⌋ 230	10 AIII	1290	19	10 AIII	26.2	16,2
	142	230 ⌊ 400 ⌋ 230	10 AIII	860	2	Итого:		46,2

ТК	Фермы пролетом 24 м	Серия 1.463-3	
1969	Каркасы КР 30$^{т}_{н}$	Выпуск V	Лист 95

https://zavodjbi.com/

https://zavodjbi.com/

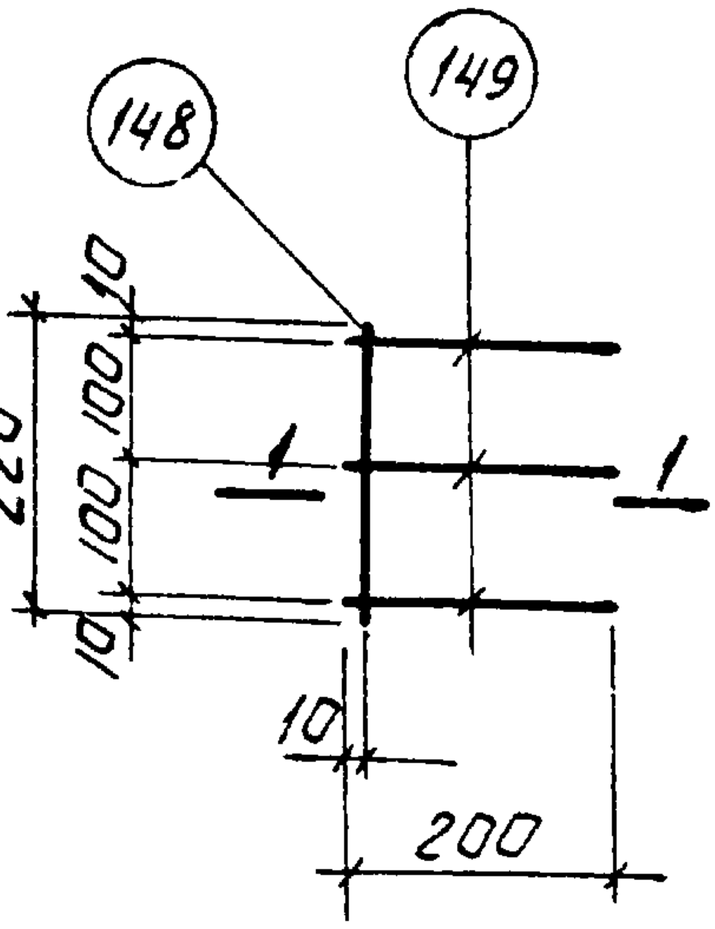

1-1

Марка изделия	N поз.	Эскиз	ф мм	Длина мм	Колич шт.	Выборка стали		
						ф, мм	Общ. дл.	Вес, кг
С1	148	220	8 AI	220	1	8 AI	1,0	0,4
	149	200	8 AI	260	3			

ТК	Фермы пролетом 24м	Серия 1.463-3	
1969	Сетка С1	Выпуск V	Лист 36

https://zavodjbi.com/

https://zavodjbi.com/

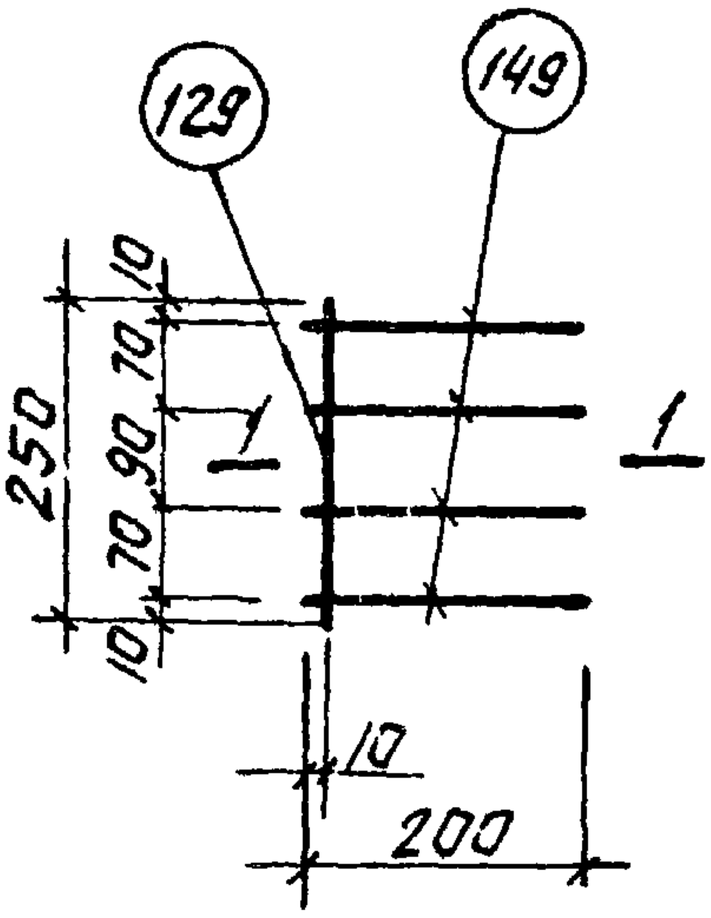

1-1

Марка изделия	N поз.	Эскиз	ф мм	Длина мм	Колич. шт.	Выборка стали ф, мм	Выборка стали общ. дл. м	Выборка стали Вес, кг
С2	129	200	8 AI	250	1	8 AI	1,3	0,5
	149		8 AI	260	4			

Инв. № подл. | Подпись и дата | Взам. инв. №

ТК	Фермы пролетом 24 м	Серия 1.463-3	
1969	Сетка С2	Выпуск V	Лист 97

https://zavodjbi.com/

https://zavodjbi.com/

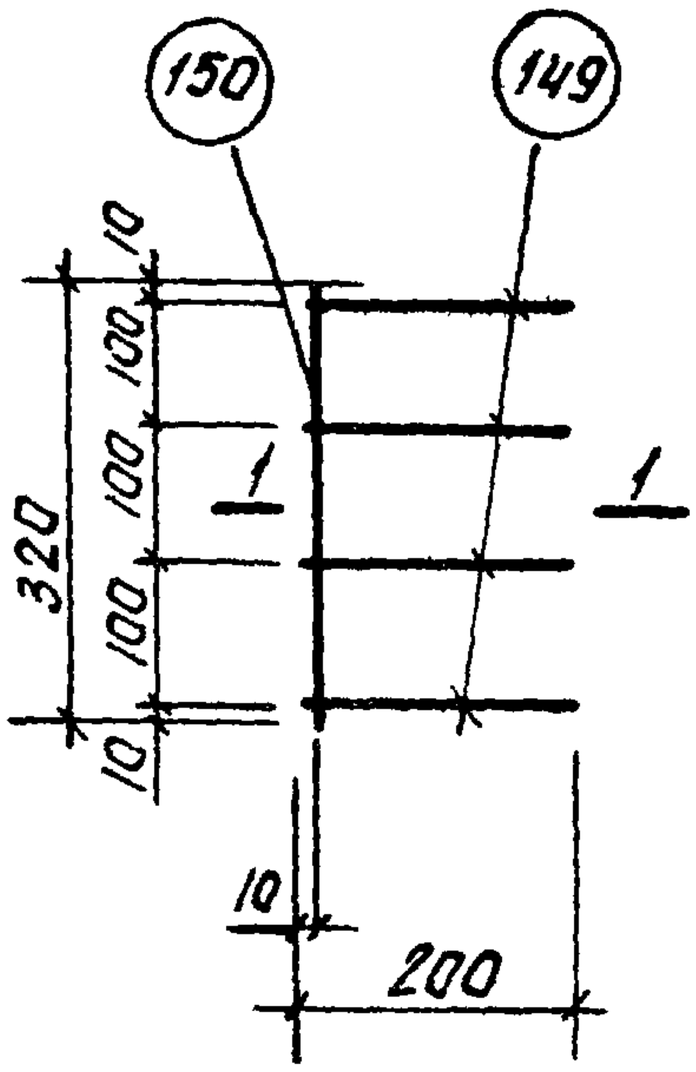

1-1

Марка изделия	N поз	Эскиз	Ф мм	Длина мм	Колич. шт.	Выборка стали Ф, мм	Общ. дл. м	Вес, кг
С3	150	—	8 AI	320	1	8 AI	1,4	0,6
	149	200	8 AI	260	4			

Инв. № подл. | Подпись и дата | Взам. инв. №

ТК	Фермы пролетом 24м	Серия 1.463-3	
1969	Сетка С3	Выпуск V	Лист 98

https://zavodjbi.com/

https://zavodjbi.com/

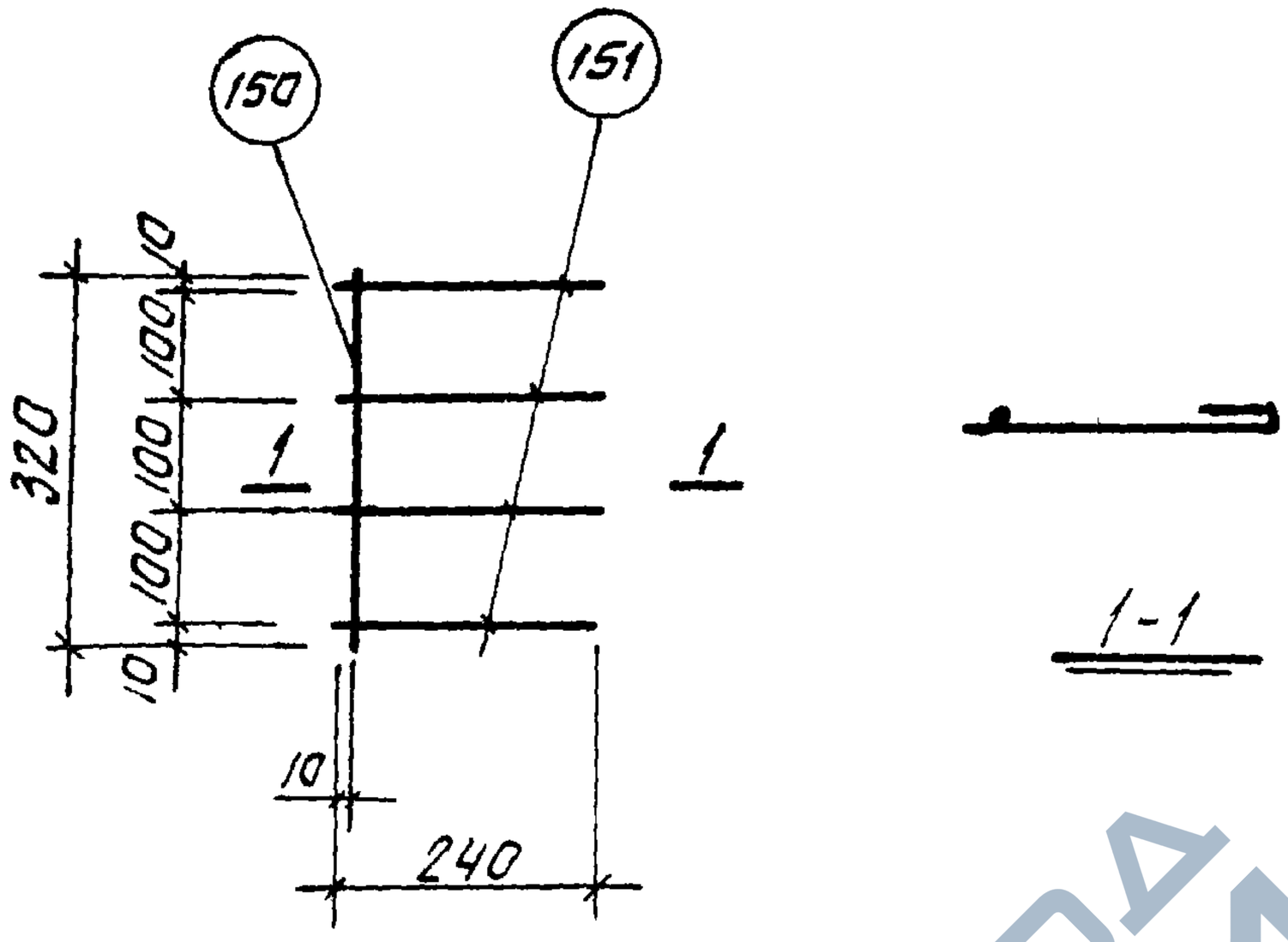

Марка изделия	N поз.	Эскиз	Ф мм	Длина мм	Колич шт	Выборка стали Ф, мм	Общ. дл.	Вес, кг
С 4	150		8 AI	320	1	8 AI	1,5	0,6
	151	240	8 AI	300	4			

ТК	Фермы пролетом 24м	Серия 1. 463-3	
1969	Сетка С4	Выпуск V	Лист 99

Ст инженер | Павлушкова | Проверил | Нечаев

г. Ленинград

10234-05 109

https://zavodjbi.com/

https://zavodjbi.com/

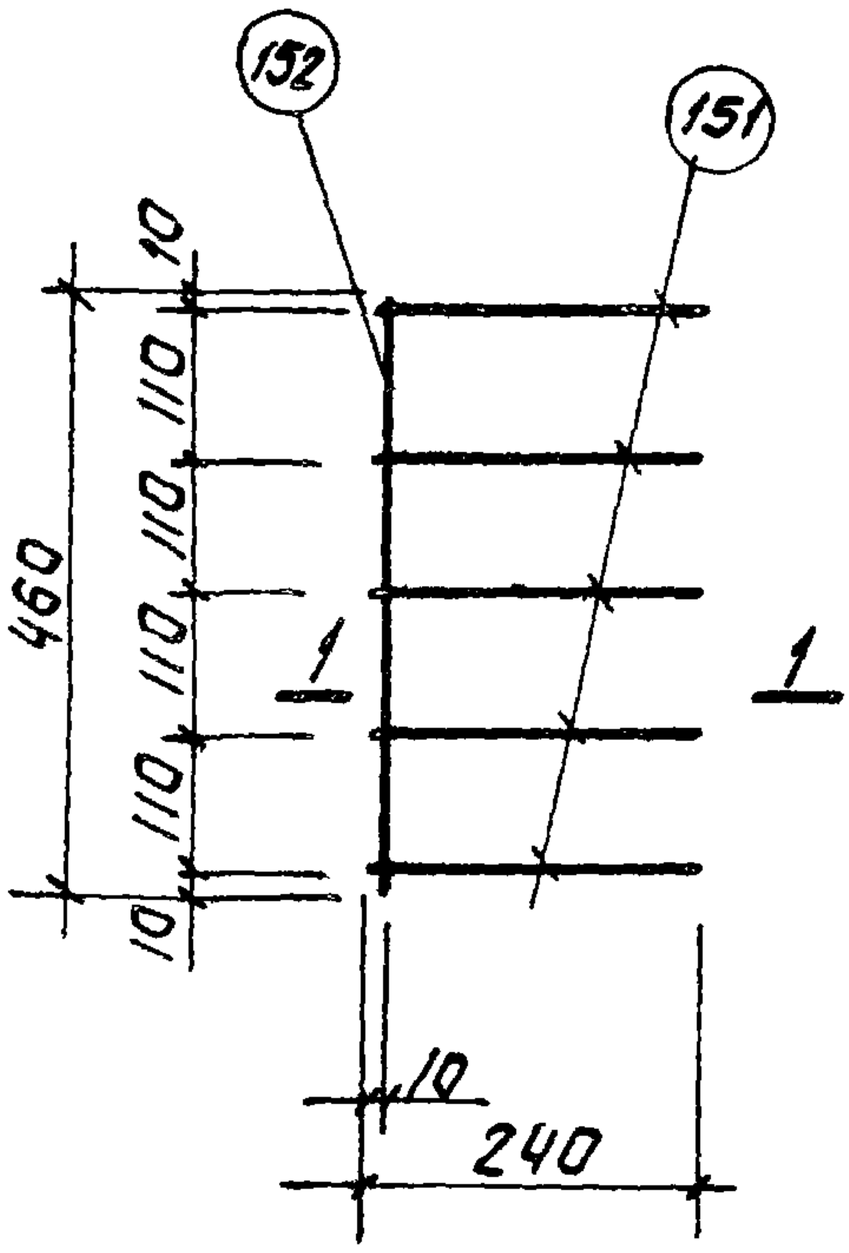

1-1

Марка изделия	N поз.	Эскиз	ф мм	Длина мм	Колич. шт.	Выборка стали ф, мм	общ. дл. м	Вес, кг
С 5	152		8 AI	460	1	8 AI	2.0	0.8
	151	240	8 AI	300	5			

ТК	Фермы пролетом 24м	Серия 1.463-3	
1969	Сетка С5	Выпуск V	Лист 100

10234-05 110

https://zavodjbi.com/

https://zavodjbi.com/

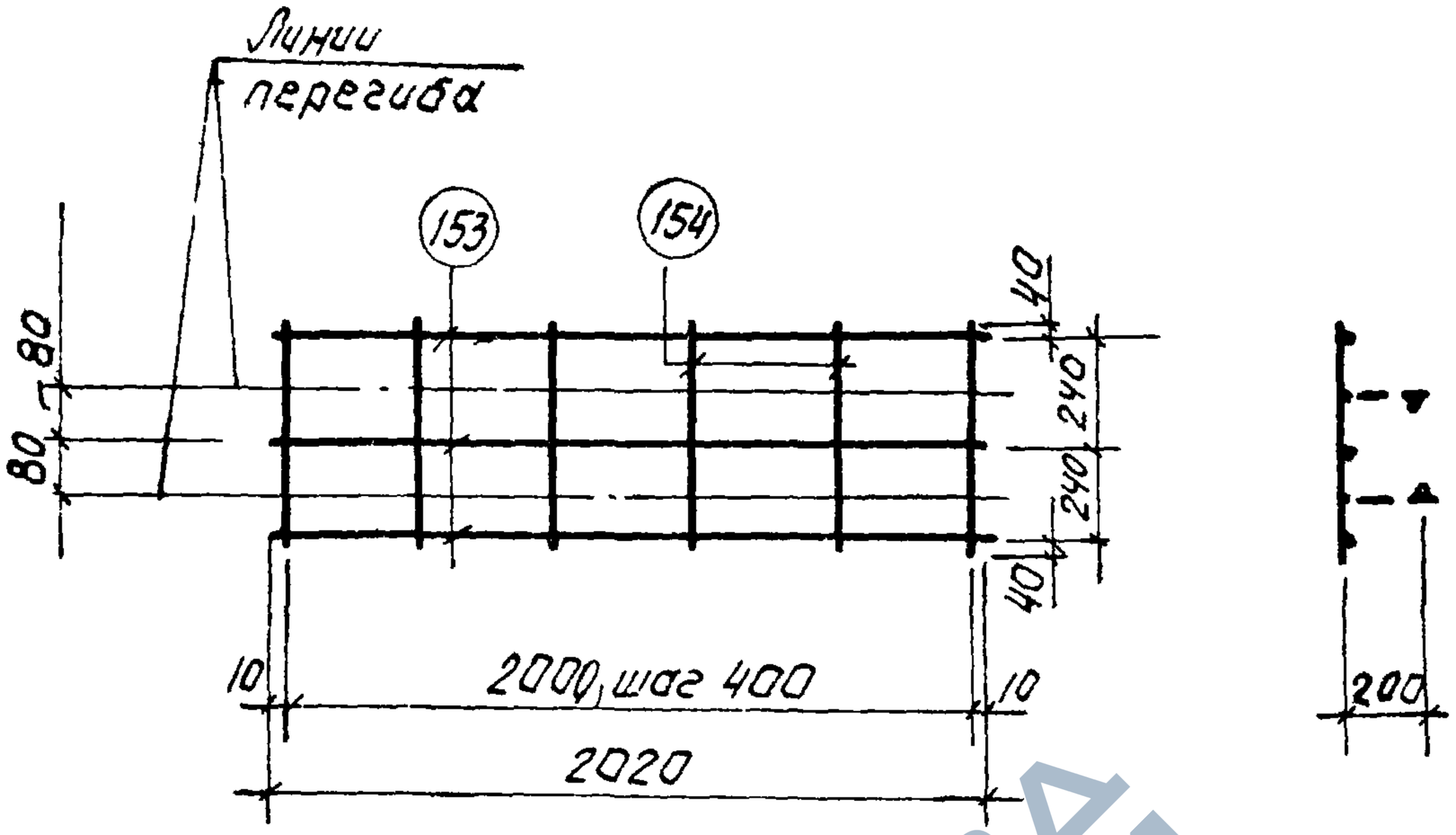

Марка изделия	N поз.	Эскиз	Ф мм	Длина мм	Колич. шт.	Выборка стали		
						Ф, мм	общ. дл. м	Вес, кг
С6	153	—	5ВI	2020	3	5ВI	9,4	1,4
	154		5ВI	560	6			

ТК	Фермы пролетом 24 м	Серия 1.463-3	
1969	Сетка С6	Выпуск V	Лист 101

10234-05

ЗАВОД ЖБИ

https://zavodjbi.com/

https://zavodjbi.com/

Линии перегиба

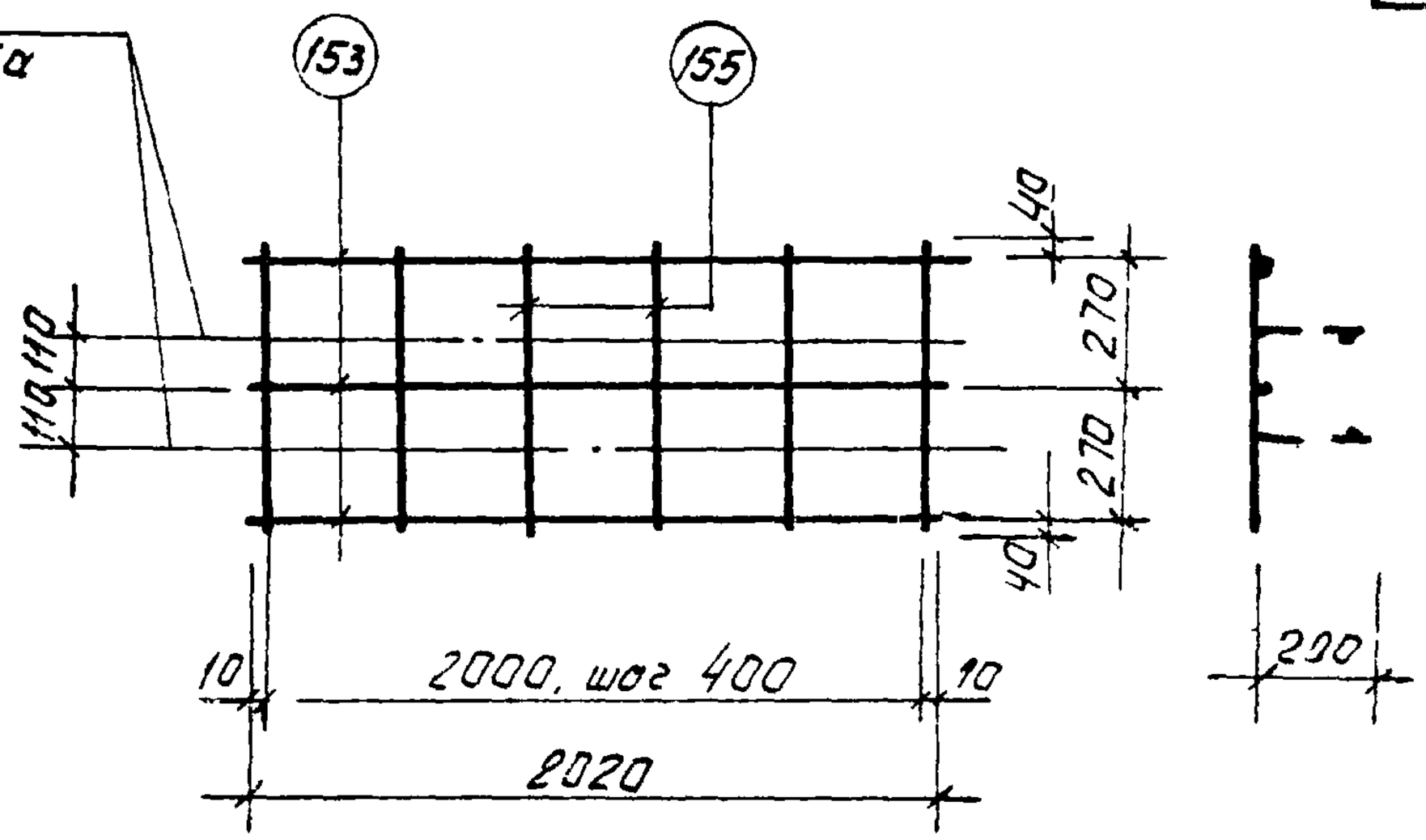

Марка изделия	N поз.	Эскиз	ф мм	Длина мм	Колич. шт.	Выборка стали ф, мм	Общ. дл. м	Вес, кг
С7	153		5ВI	2020	3	5ВI	9,8	1,5
	155		5ВI	620	6			

Инв. № подл. | Подпись и дата | Взам. инв. №

ТК	Фермы пролетом 24 м	Серия 1.463-3
1969	Сетка С7	Выпуск V / Лист 102

10234-05 112

https://zavodjbi.com/

https://zavodjbi.com/

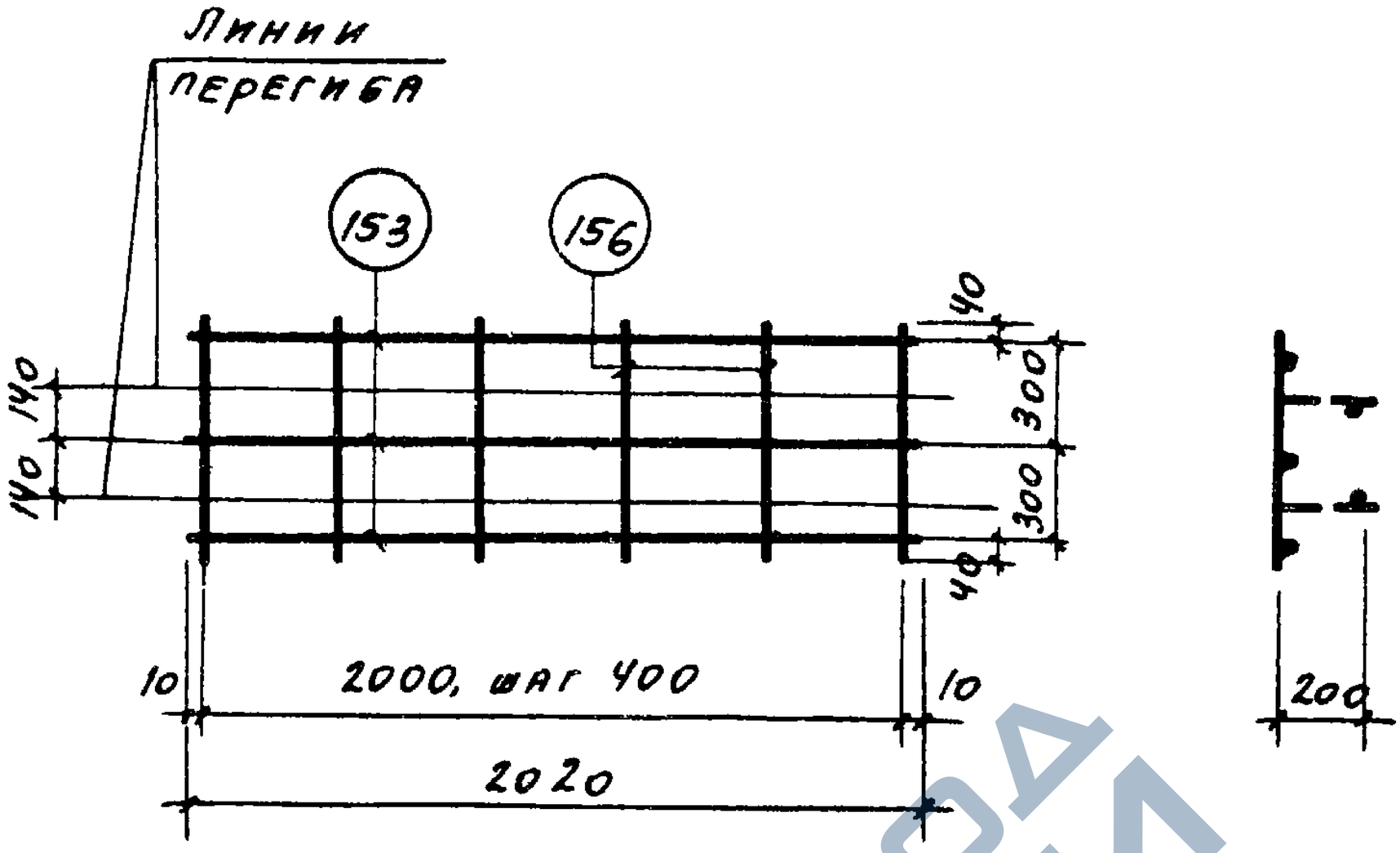

Марка изделия	N поз.	Эскиз	ф мм	Длина мм	Колич. шт.	Выборка стали ф, мм	Общ. дл. м	Вес, кг
С8	153	—	5ВI	2020	3	5ВI	10,1	1,6
	156		5ВI	680	6			

ТК	Фермы пролетом 24м	Серия 1.463-3	
1969	Сетка С8	Выпуск V	Лист 103

10234-05 113

https://zavodjbi.com/

https://zavodjbi.com/

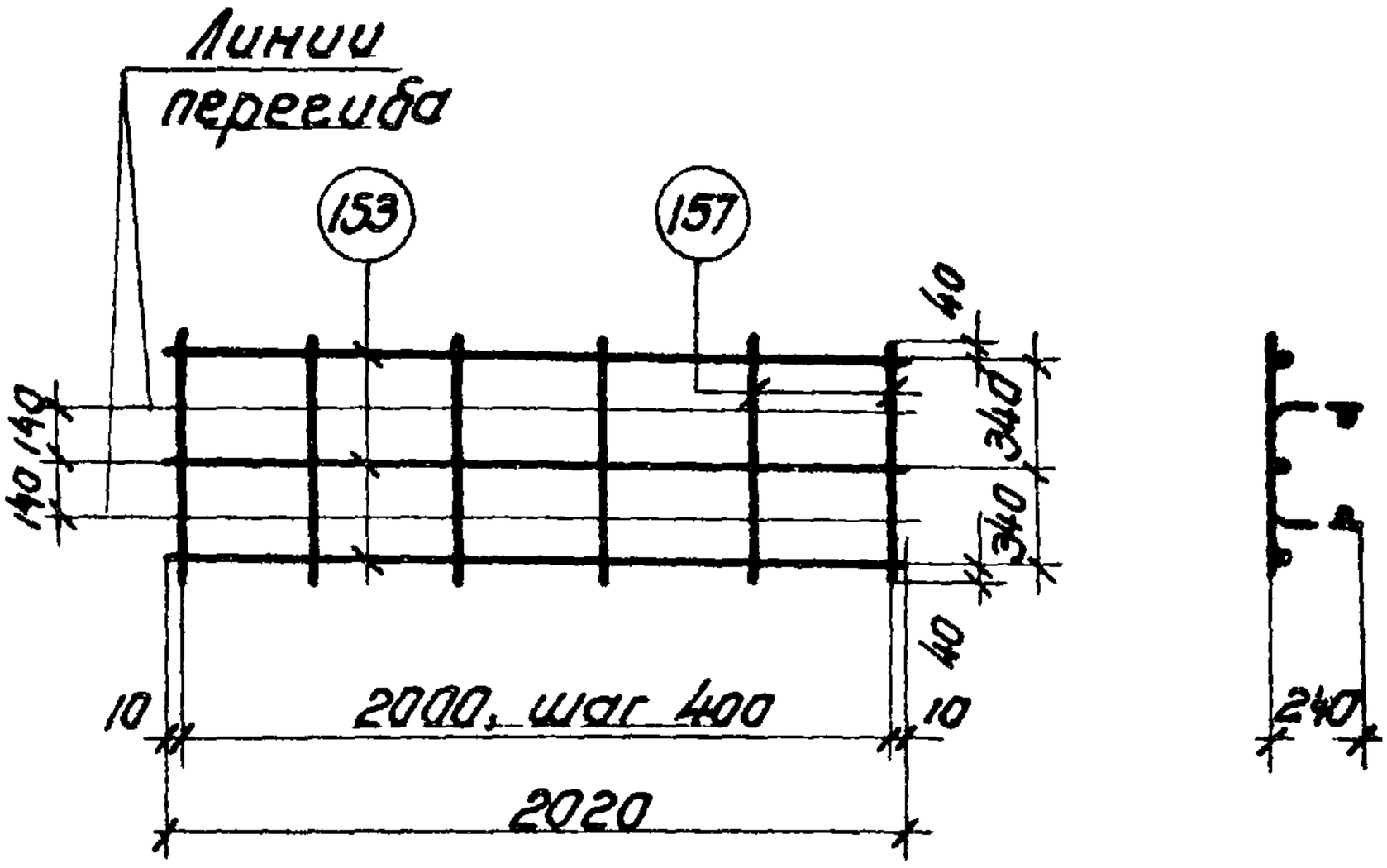

Марка изделия	N поз.	Эскиз	Ф мм	Длина мм	Колич шт.	Выборка стали		
						Ф, мм	Общ.дл.м	Вес. кг
С9	153	—	5ВI	2020	3	5ВI	10.6	1.6
	157		5ВI	760	6			

ТК	Фермы пролетом 24 м	Серия 1.463-3	
1969	Сетка С9	Выпуск V	Лист 104

https://zavodjbi.com/

https://zavodjbi.com/

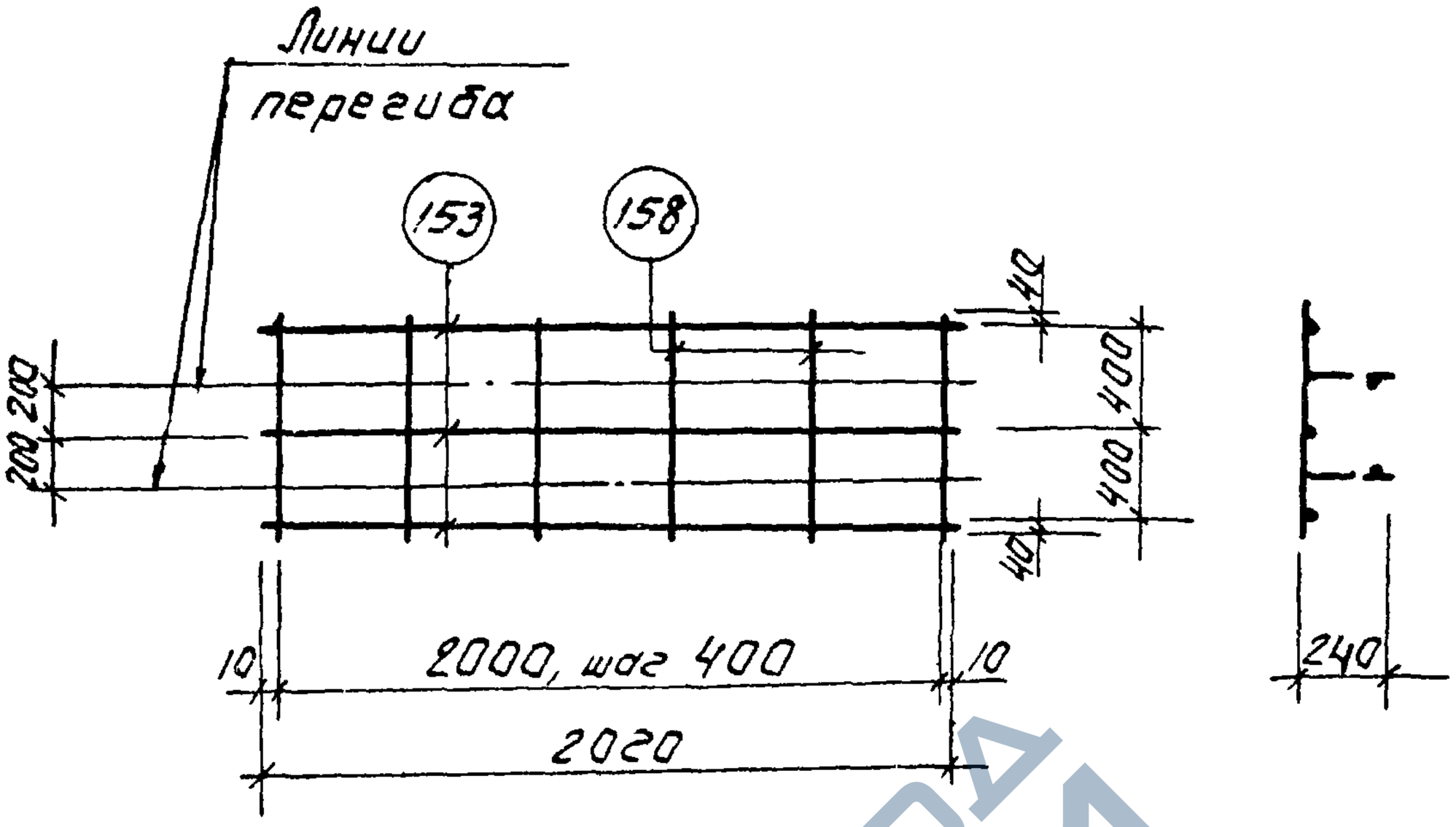

Марка изделия	N поз.	Эскиз	ф мм	Длина мм	Колич. шт.	Выборка стали		
						ф, мм	Общ. длм	Вес, кг
С10	153	—	5ВI	2020	3	5ВI	11.3	1.7
	158		5ВI	880	6			

Инв. № подл. | Подпись и дата | Взам. инв. №

ТК	Фермы пролетом 24м	Серия 1.463-3	
1969	Сетка С10	Выпуск V	Лист 105

https://zavodjbi.com/

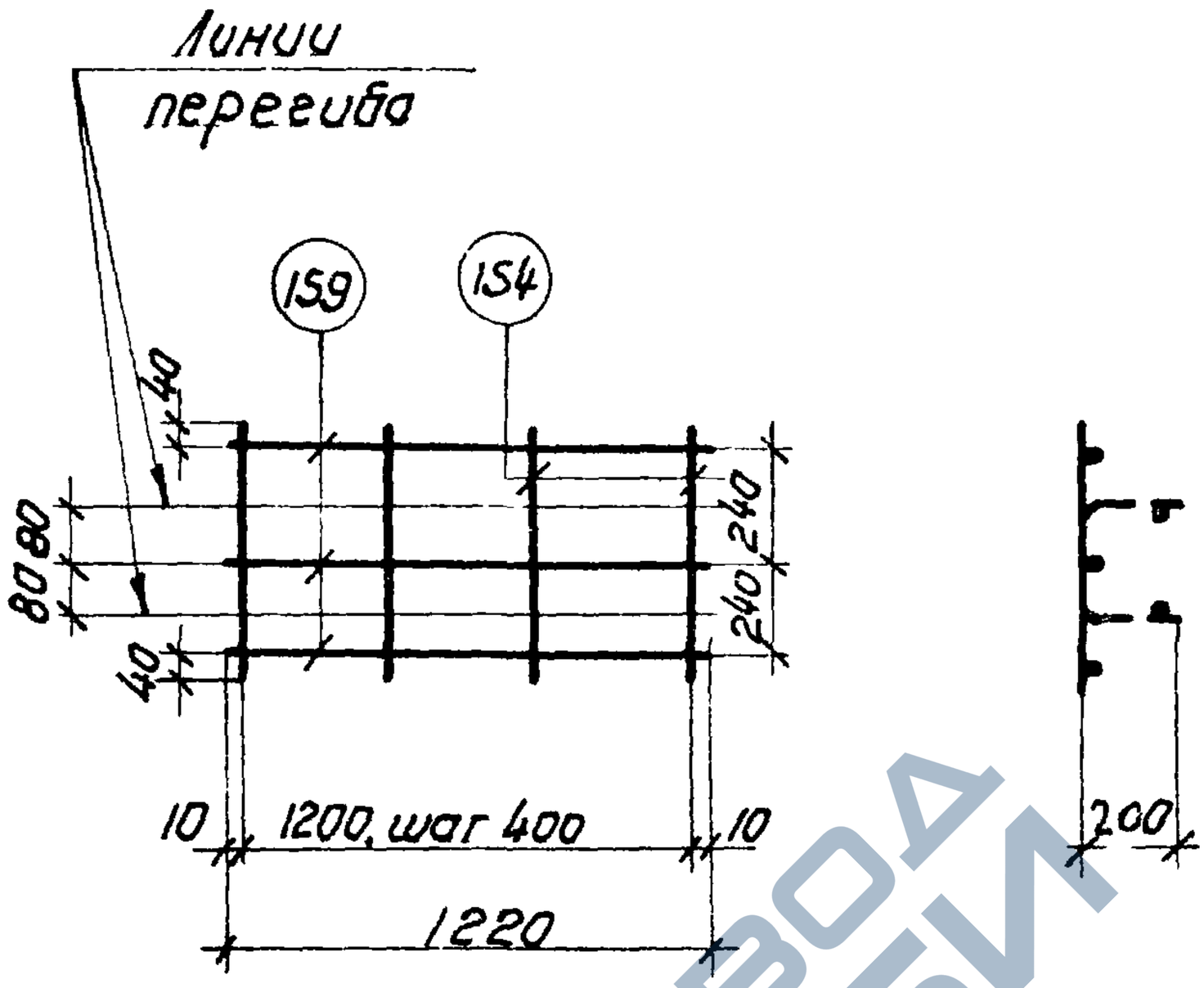

Марка изделия	N поз.	Эскиз	Ф мм	Длина мм	Кол. шт.	Выборка стали		
						Ф, мм	Общ.дл.м	Вес, кг
С 11	154	—	5ВI	560	4	5ВI	5,9	0,9
	159		5ВI	1220	3			

ТК	Фермы пролетом 24 м	Серия 1.463-3	
1969	Сетка С11	Выпуск V	Лист 106

Ст инженер Новоушкова Проверил Нечаев

Ленинград

https://zavodjbi.com/

https://zavodjbi.com/

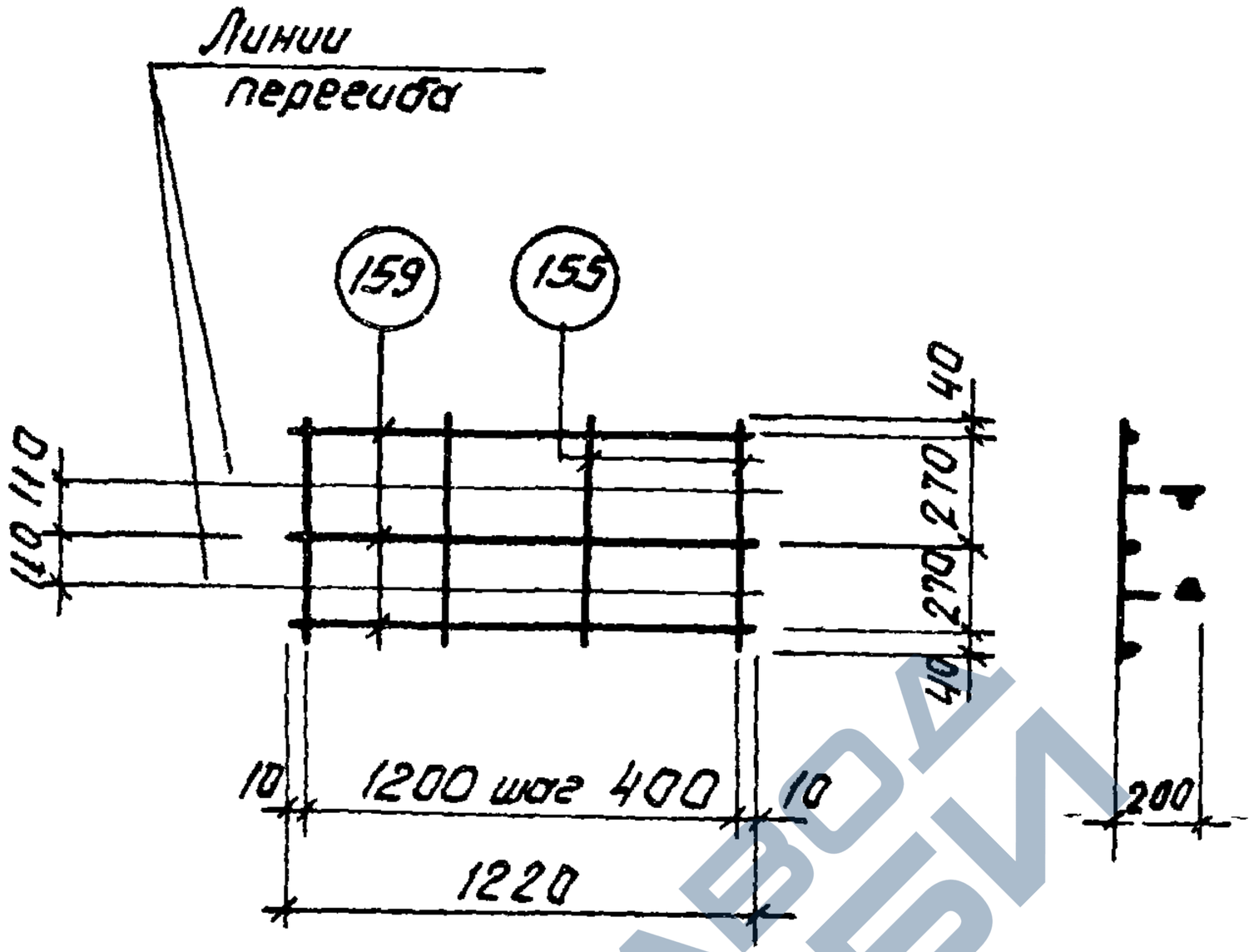

Марка изделия	N поз.	Эскиз	Ф мм	Длина мм	Колич. шт.	Выборка стали Ф, мм	Общ. дл. м	Вес, кг
С 12	155	—	5ВI	620	4	5ВI	6,1	0,9
	159		5ВI	1220	3			

ТК	Фермы пролетом 24 м	Серия 1.463-3	
1969	Сетка С 12	Выпуск V	Лист 107

10234-05 117

https://zavodjbi.com/

https://zavodjbi.com/

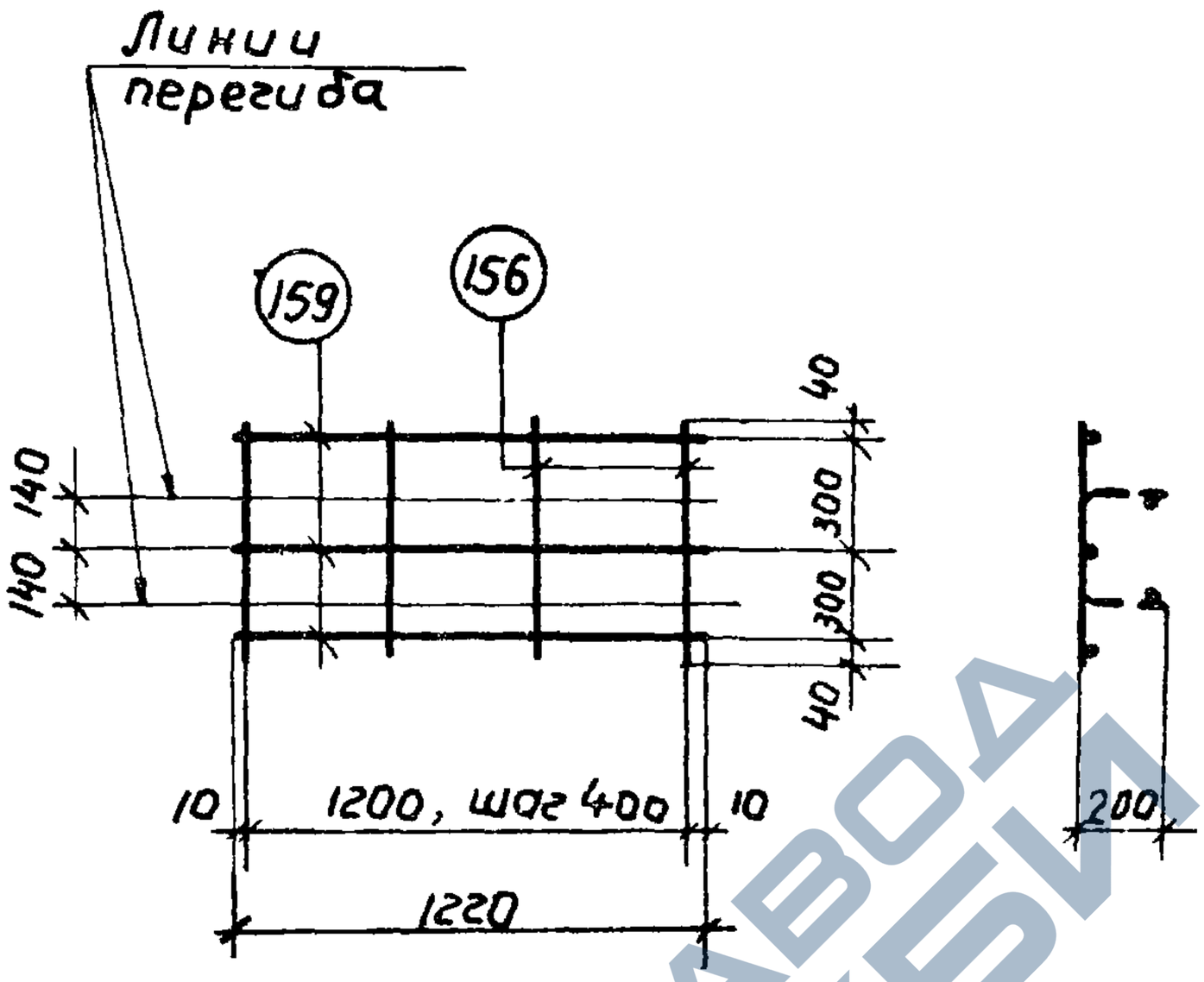

Марка изделия	N поз.	Эскиз	Ф мм	Длина мм	Колич шт.	Выборка стали		
						Ф, мм	Общ. дл м	Вес, кг
С 13	156	—	5ВI	680	4	5ВI	6,4	1,0
	159		5ВI	1220	3			

ТК	Фермы пролетом 24м	Серия 1.463-3	
1969	Сетка С13	Выпуск V	Лист 108

https://zavodjbi.com/

https://zavodjbi.com/

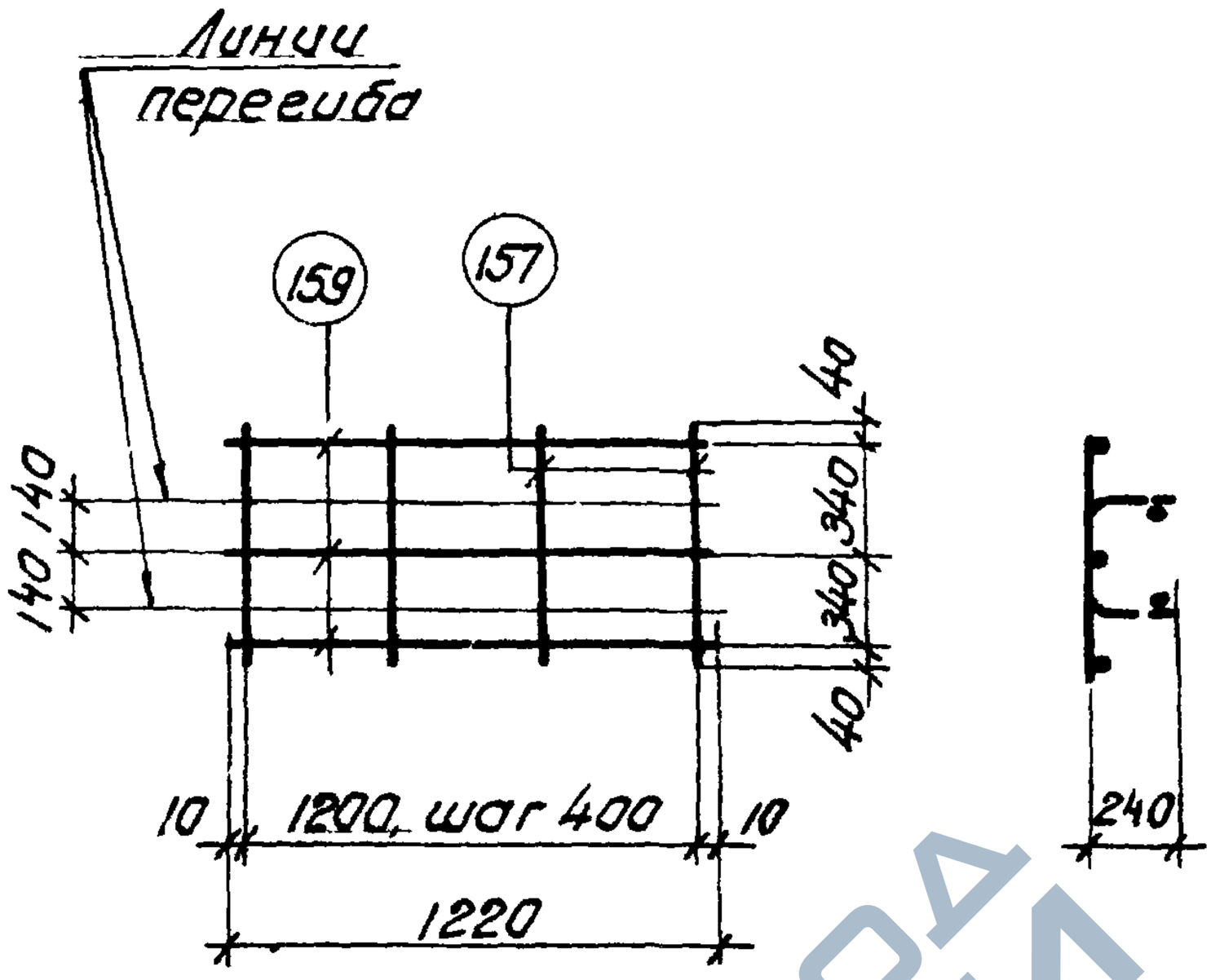

Марка изделия	N поз.	Эскиз	Ф мм	Длина мм	Кол. шт.	Выборка стали		
						Ф, мм	Общ. вл. м	Вес, кг
С14	157	—	5ВI	760	3	5ВI	7,2	1,1
	159		5ВI	1220	4			

ТК	Фермы пролетом 24 м	Серия 1.463-3	
1969	Сетка С14	Выпуск V	Лист 109

Ст. инженер Павлушкова Проверил Жеребов

г. Ленинград

10234-05 119

https://zavodjbi.com/

https://zavodjbi.com/

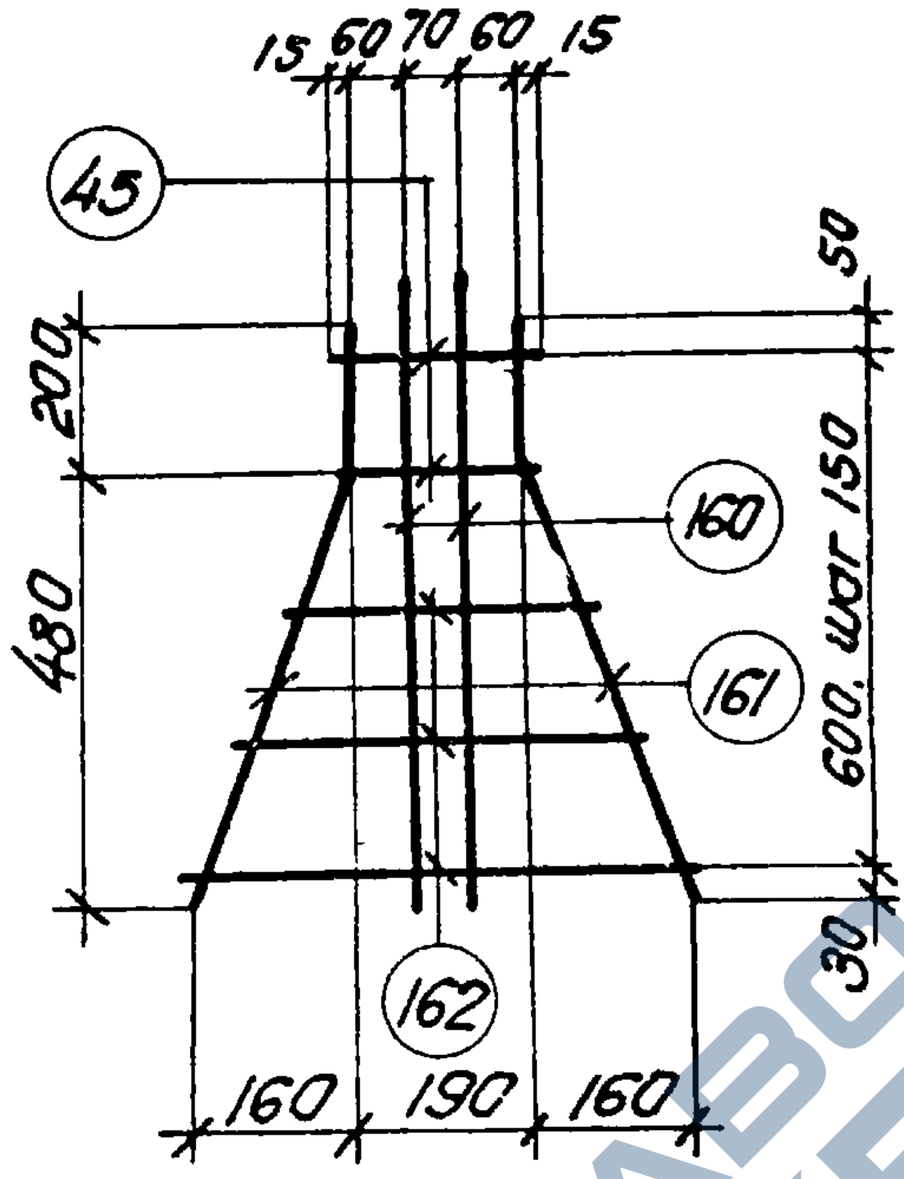

Марка изделия	N поз.	Эскиз	Ф мм.	Длина мм	Колич. шт.	Выборка стали		
						Ф, мм	Общ. дл. м	Вес. кг
С15	160		5ВI	700	2	5ВI	4.5	0.7
	161	160 500 200	5ВI	700	2			
	162		5ВI	от 320 до 520	3			
	42		5ВI	220	2			

ТК	Фермы пролетом 24 м	Серия 1.463-3	
1969	Сетка С15	Выпуск V	Лист 110

https://zavodjbi.com/

https://zavodjbi.com/

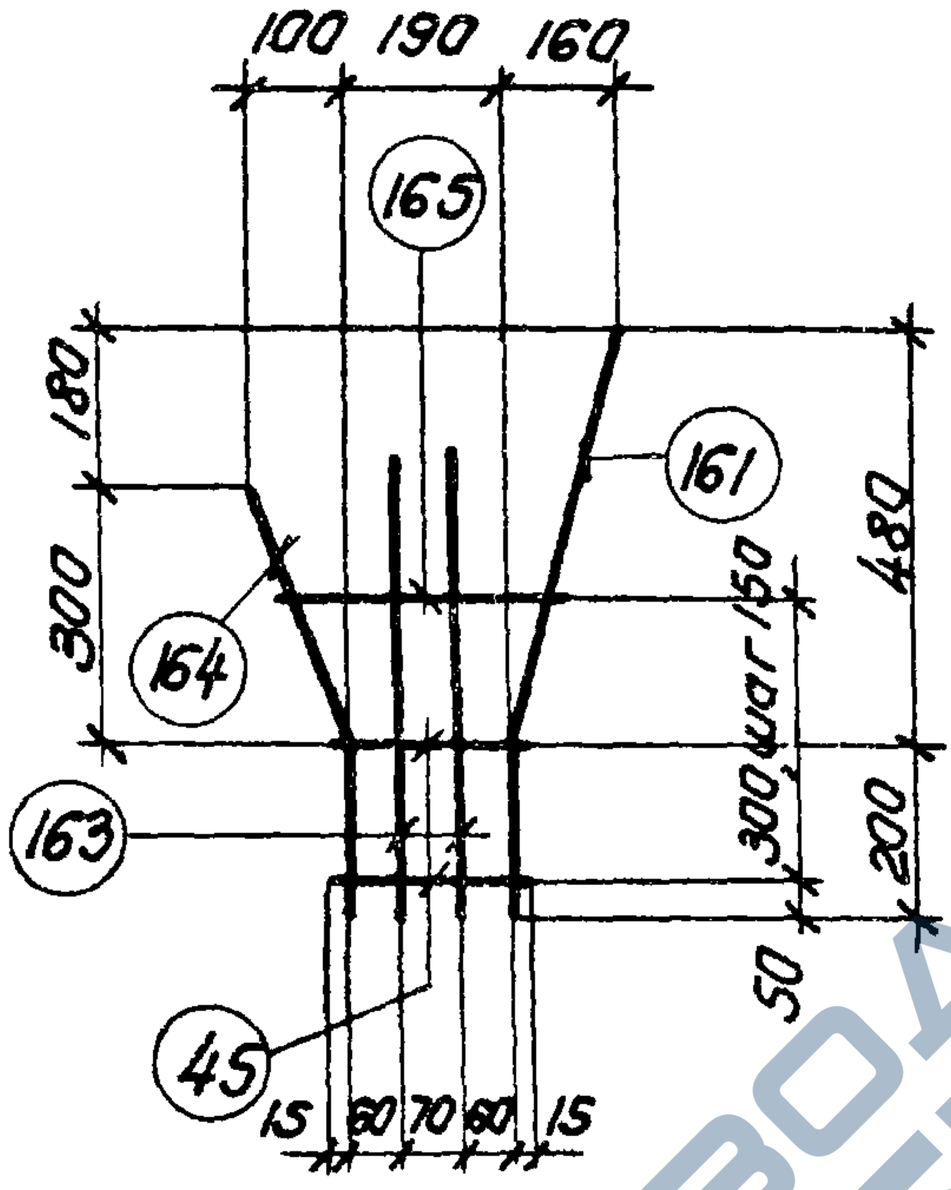

Марка изделия	N поз.	Эскиз	Ф мм	Длина мм	Кол. шт.	Выборка стали		
						Ф, мм	Общ.дл.м	Вес, кг
С16	161	160, 500, 200	5ВI	700	1	5ВI	3,0	0,5
	163		5ВI	520	2			
	164	100, 520, 200	5ВI	520	1			
	165		5ВI	320	1			
	45		5ВI	220	2			

ТК	Фермы пролетом 24 м	Серия 1.463-3	
1969	Сетка С16	Выпуск V	Лист 111

https://zavodjbi.com/

https://zavodjbi.com/

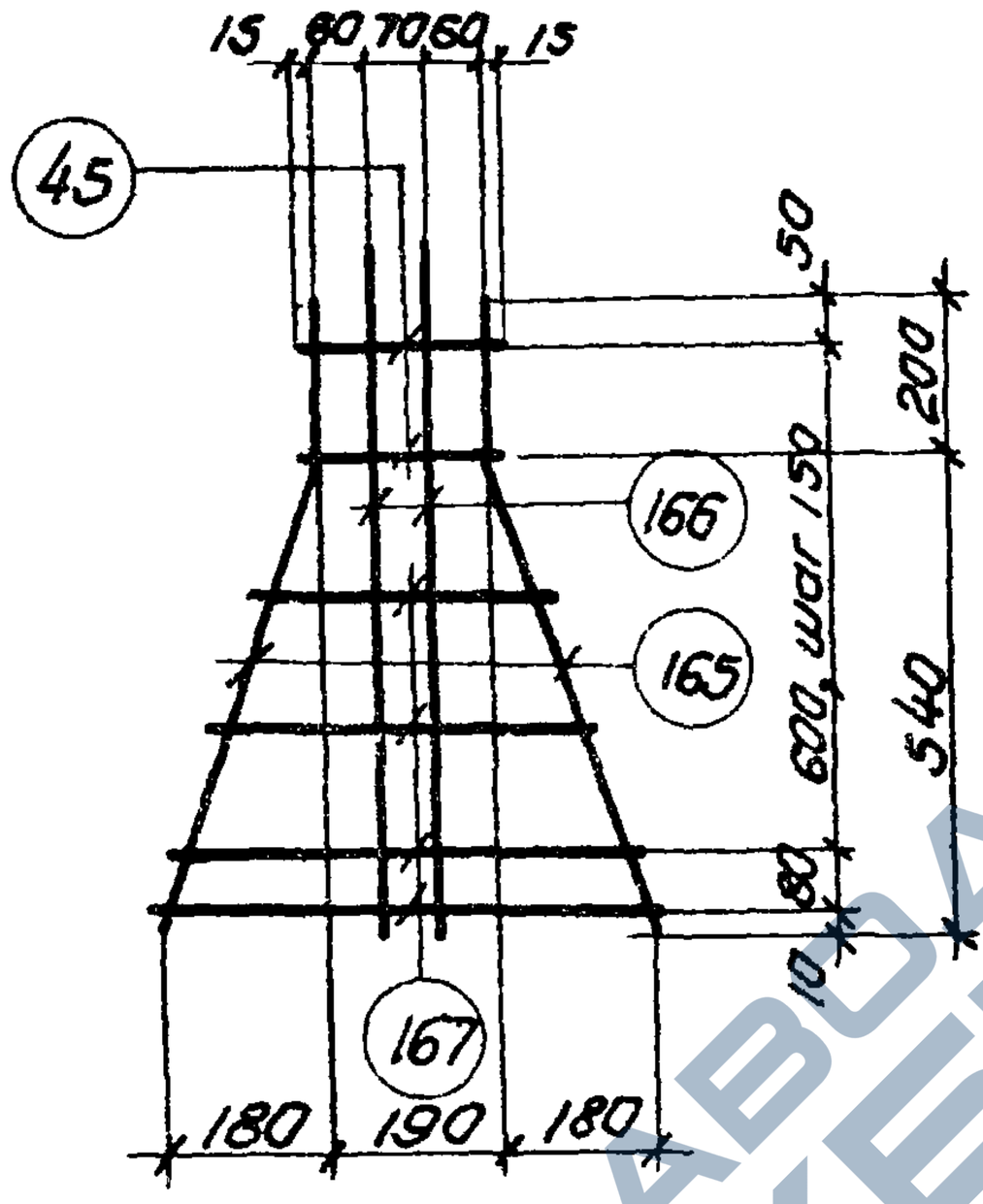

Марка изделия	N поз.	Эскиз	ф мм	Длина мм	Колич. шт.	Выборка стали		
						ф, мм	Общ. дл. м	Вес, кг.
С17	165	180, 570, 200	5ВI	770	2	5ВI	5,3	0,8
	166		5ВI	770	2			
	167	—	5ВI	от 320 до 570	4			
	45		5ВI	220	2			

ТК	Фермы пролетом 24м	Серия 1.463-3	
1969	Сетка С17	Выпуск V	Лист 112

https://zavodjbi.com/

https://zavodjbi.com/

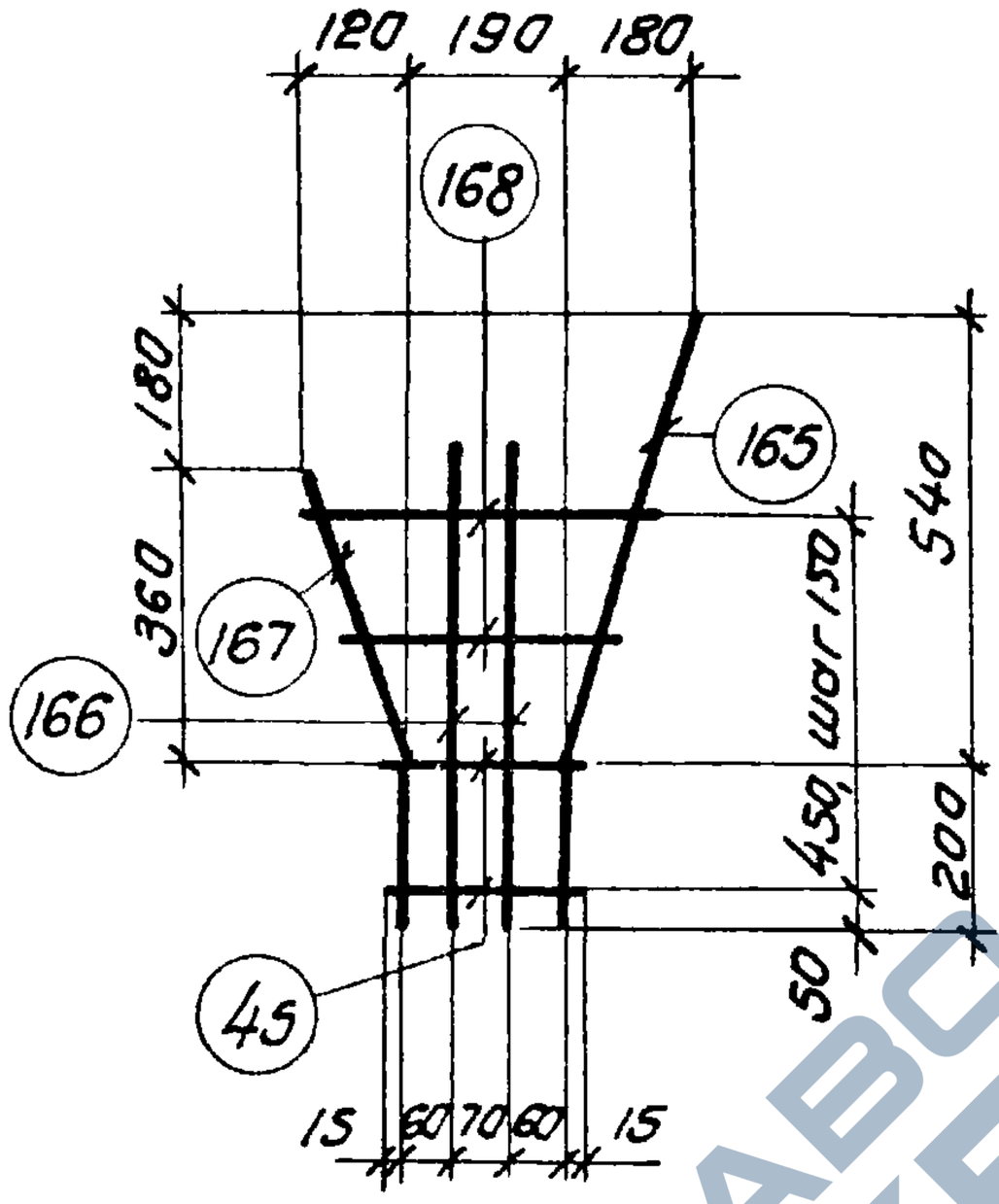

Марка изделия	N поз.	Эскиз	Ф мм	Длина мм	Кол. шт.	Выборка стали		
						Ф, мм	Общ. дл. м	Вес. кг
С18	165	180, 570, 200	5ВI	770	1	5ВI	3,7	0.6
	166		5ВI	580	2			
	167	120, 380, 200	5ВI	580	1			
	168		5ВI	от 320 до 420	2			
	45		5ВI	220	2			

ТК	Фермы пролетом 24м	Серия 1.463-3	
1969	Сетка С18	Выпуск V	Лист 113

https://zavodjbi.com/

https://zavodjbi.com/

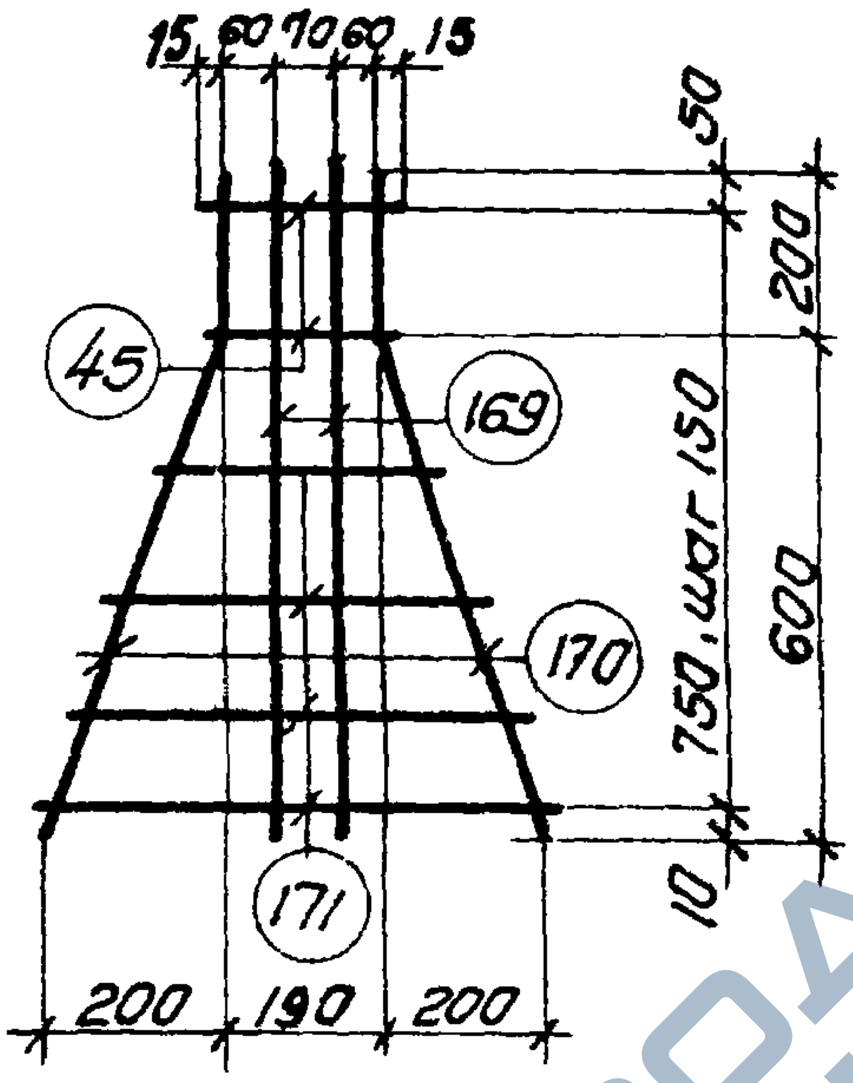

Марка изделия	N поз.	Эскиз	Ф мм	Длина мм	Кол. шт.	Выборка стали		
						Ф, мм	Общ. дл. м	Вес, кг
С 19	169	——	5ВI	830	2	5ВI	5,4	0,8
	170	200 / 630 200	5ВI	830	2			
	171	——	5ВI	от 320 до 620	4			
	45		5ВI	220	2			

ТК	Фермы пролетом 24 м	Серия 1.463-3	
1969	Сетка С19	Выпуск V	Лист 114

https://zavodjbi.com/

https://zavodjbi.com/

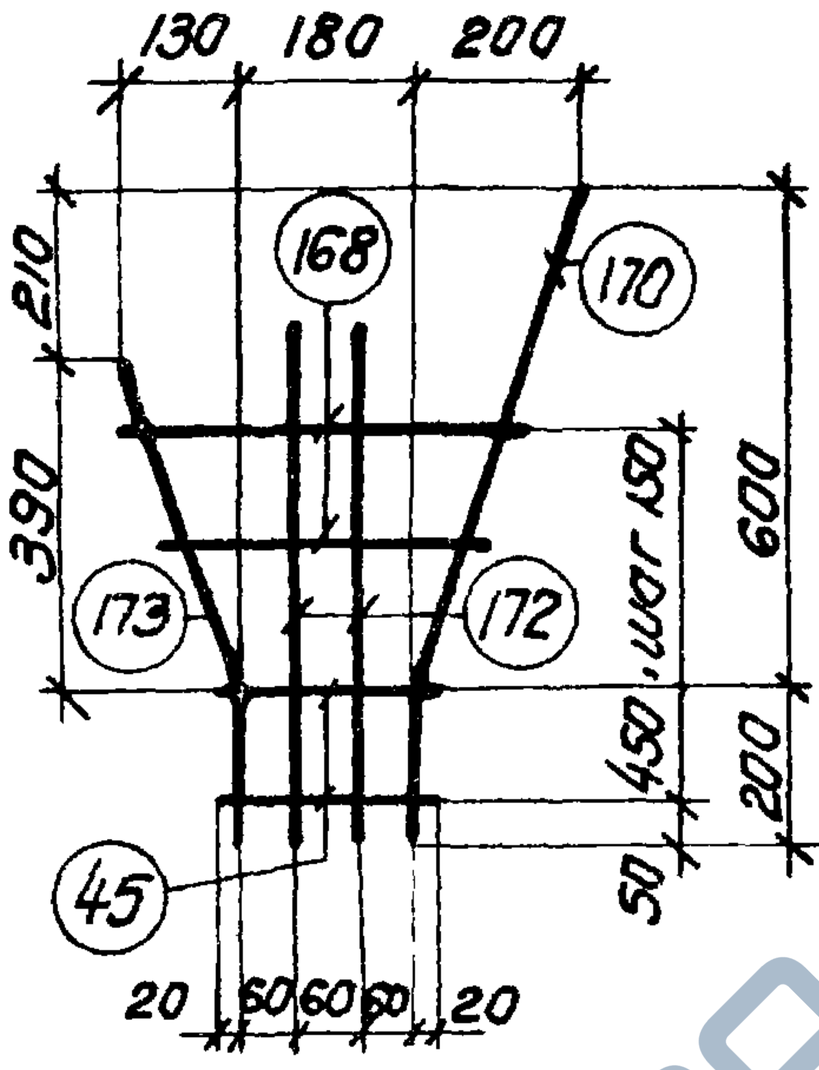

Марка изделия	N поз.	Эскиз	ф мм	Длина мм	Кол. шт.	Выборка стали		
						Ф, мм	Общ.дл.м	Вес, кг
С20	170	200, 630, 200	5ВI	830	1	5ВI	3.8	0.6
	172		5ВI	610	2			
	173	130, 410, 200	5ВI	610	1			
	168		5ВI	от 320 до 420	2			
	45		5ВI	220	2			

ТК	Фермы пролетом 24 м	Серия 1.463-3	
1969	Сетка С20	Выпуск V	Лист 115

10234-05 125

https://zavodjbi.com/

https://zavodjbi.com/

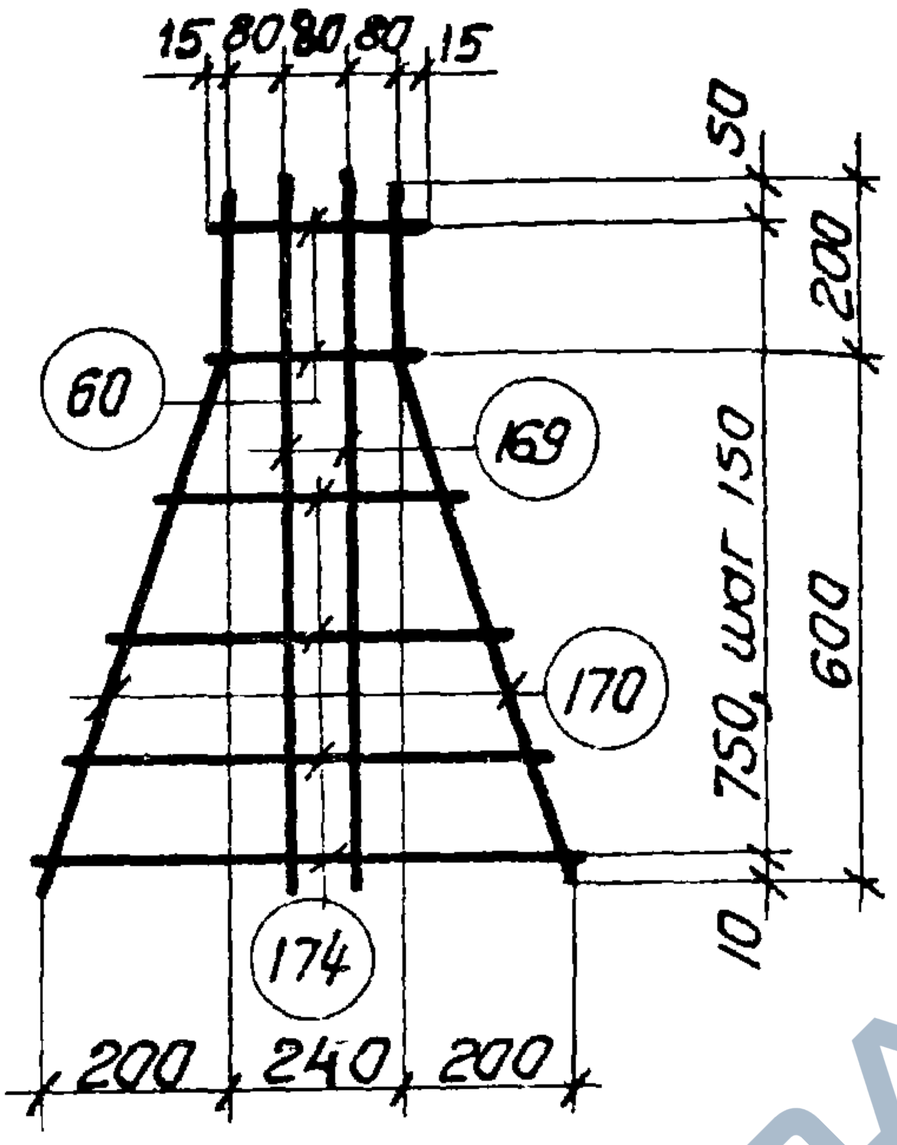

Марка изделия	N поз	Эскиз	Ф мм	Длина мм	Кол. шт.	Выборка стали		
						Ф, мм	Общ. дл. м	Вес. кг
С 21	169	—	5ВI	830	2	5ВI	5,9	0,9
	170	200 630 200	5ВI	830	2			
	174	—	5ВI	от 370 до 670	4			
	60		5ВI	270	2			

ТК	Фермы пролетом 24м	Серия 1-463-3	
1969	Сетка С21	Выпуск V	Лист 116

https://zavodjbi.com/

https://zavodjbi.com/

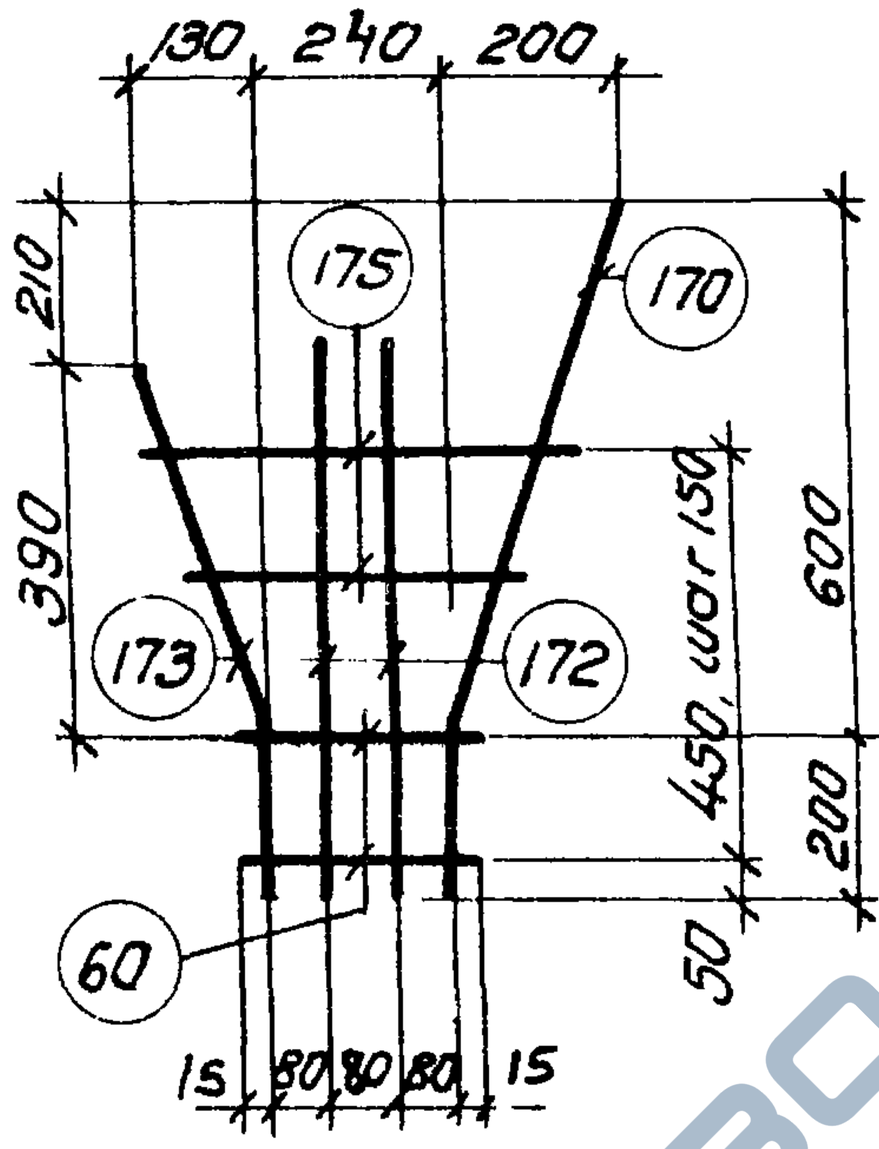

Марка изделия	N поз.	Эскиз	Ф мм	Длина мм	Кол. шт.	Выборка стали		
						Ф, мм	Общ. дл. м	Вес, кг
С22	170	200, 630, 200	5ВI	830	1	5ВI	4,0	0,6
	172		5ВI	610	2			
	173	130, 410, 200	5ВI	610	1			
	175		5ВI	от 370 до 470	2			
	60		5ВI	270	2			

ТК	Фермы пролетом 24 м	Серия 1.463-3	
1969	Сетка С22	Выпуск V	Лист 117

https://zavodjbi.com/

https://zavodjbi.com/

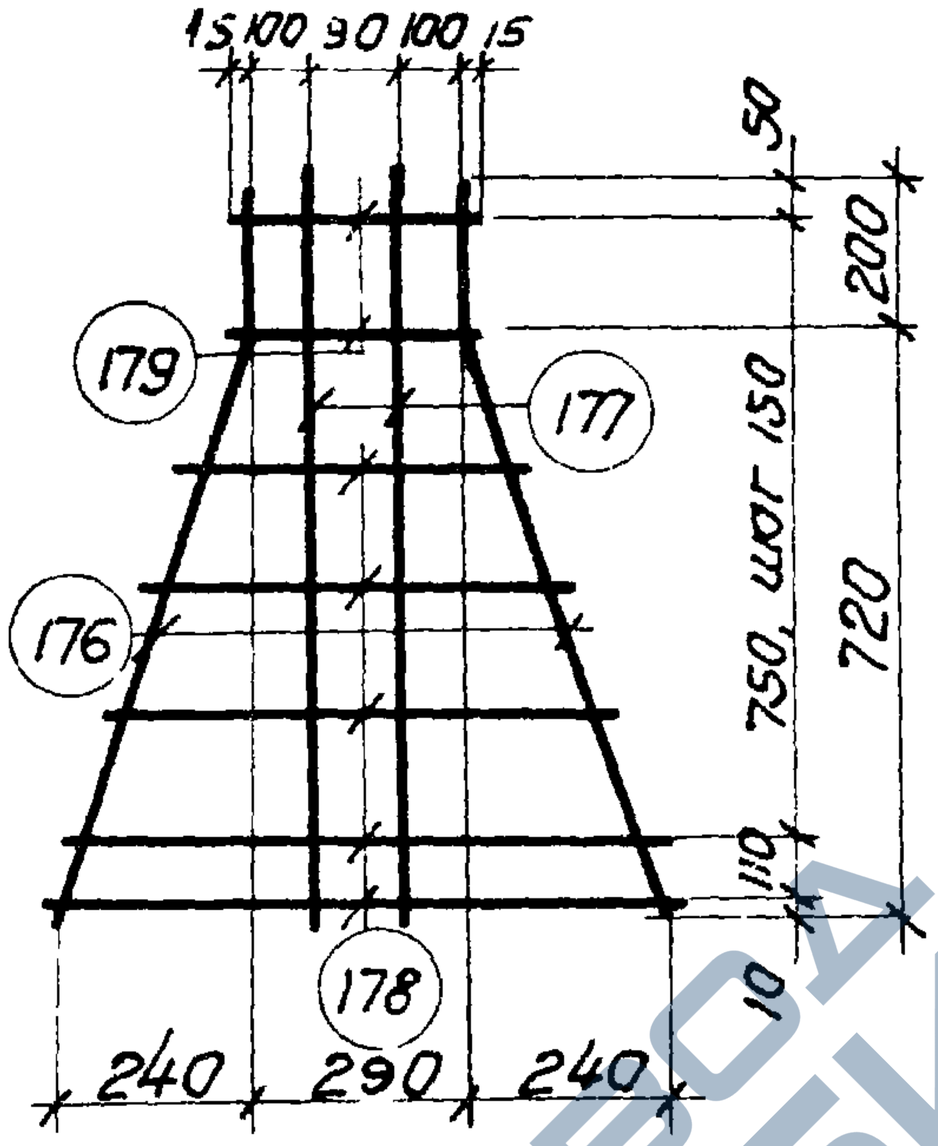

Марка изделия	N поз.	Эскиз	Ф мм	Длина мм	Кол. шт.	Выборка стали		
						Ф, мм	Общ. дл. м	Вес, кг
С 23	176	240 760 200	5ВI	960	2	5ВI	7.5	1,2
	177		5ВI	960	2			
	178		5ВI	от 420 до 790	5			
	179		5ВI	320	2			

ТК	Ферма пролетом 24м	Серия 1.463-3	
1969	Сетка С23	Выпуск V	Лист 118

https://zavodjbi.com/

https://zavodjbi.com/

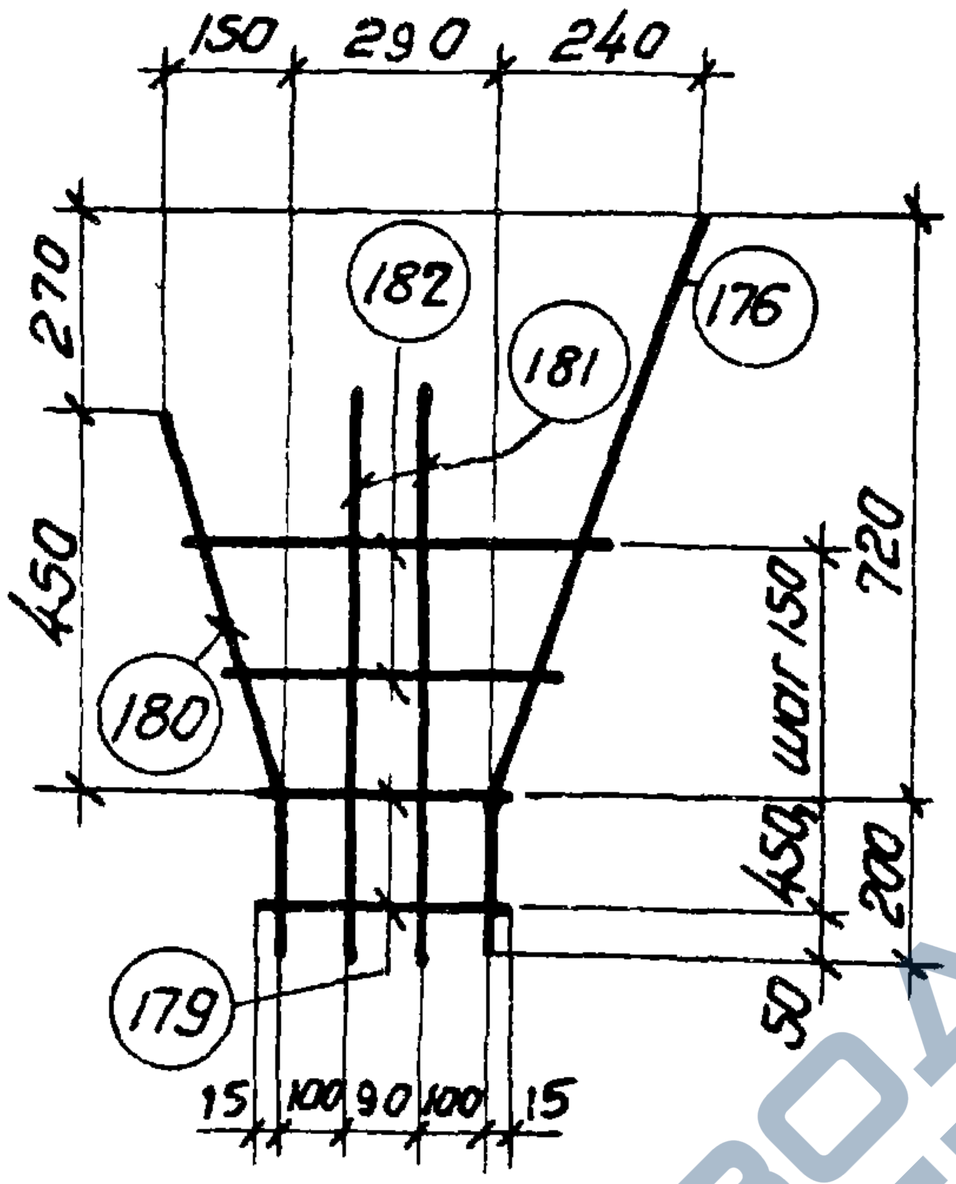

Марка изделия	N поз.	Эскиз	Ф мм	Длина мм	Кол. шт.	Выборка стали		
						Ф. мм	Общ. дл. м	Вес, кг
С24	176	240 760 200	5ВI	960	1	5ВI	4.6	0,7
	179		5ВI	320	2			
	180	150 470 200	5ВI	670	1			
	181		5ВI	670	2			
	192		5ВI	от 420 до 520	2			

ТК	Фермы пролетом 24 м	Серия 1.463-3	
1969	Сетка С24	Выпуск V	Лист 119

10234-05 129

https://zavodjbi.com/

https://zavodjbi.com/

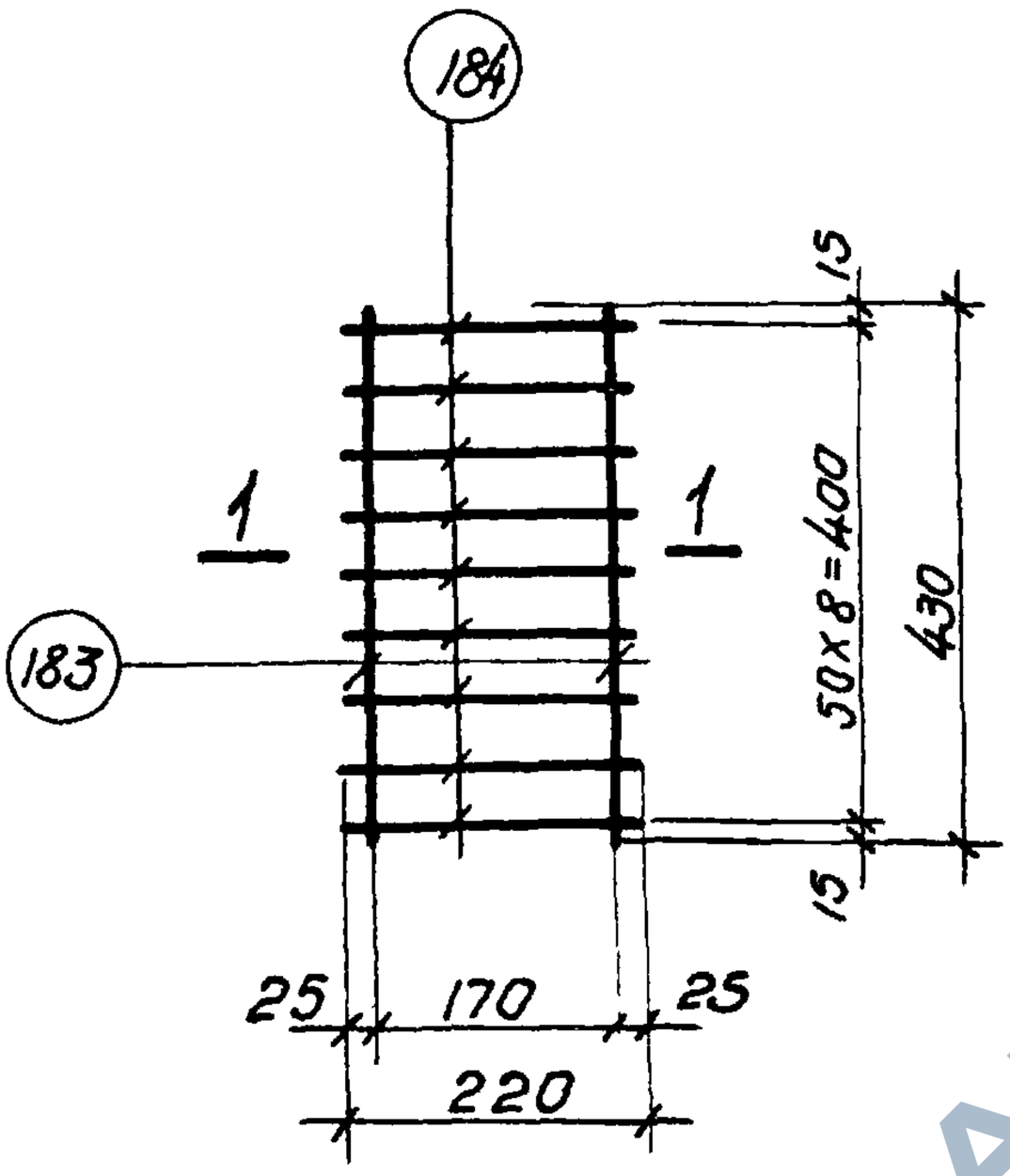

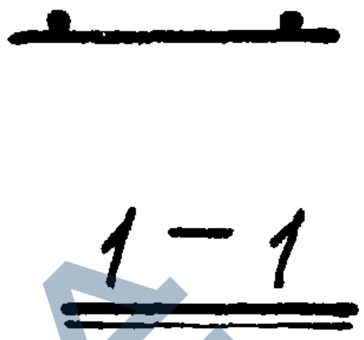

Марка изделия	N поз.	Эскиз	Ф мм	Длина мм	Кол. шт.	Выборка стали		
						Ф. мм	Общ. дл. м	Вес, кг
С25	183	—	8 А III	430	2	8 А III	2.8	1.1
	184		8 А III	220	9			

Инв. № подл. | Подпись и дата | Взам. инв. №

г. Ленинград

ТК	Фермы пролетом 24 м	Серия 1.463-3	
1969	Сетка С25	Выпуск V	Лист 120

10234-05 130

https://zavodjbi.com/

https://zavodjbi.com/

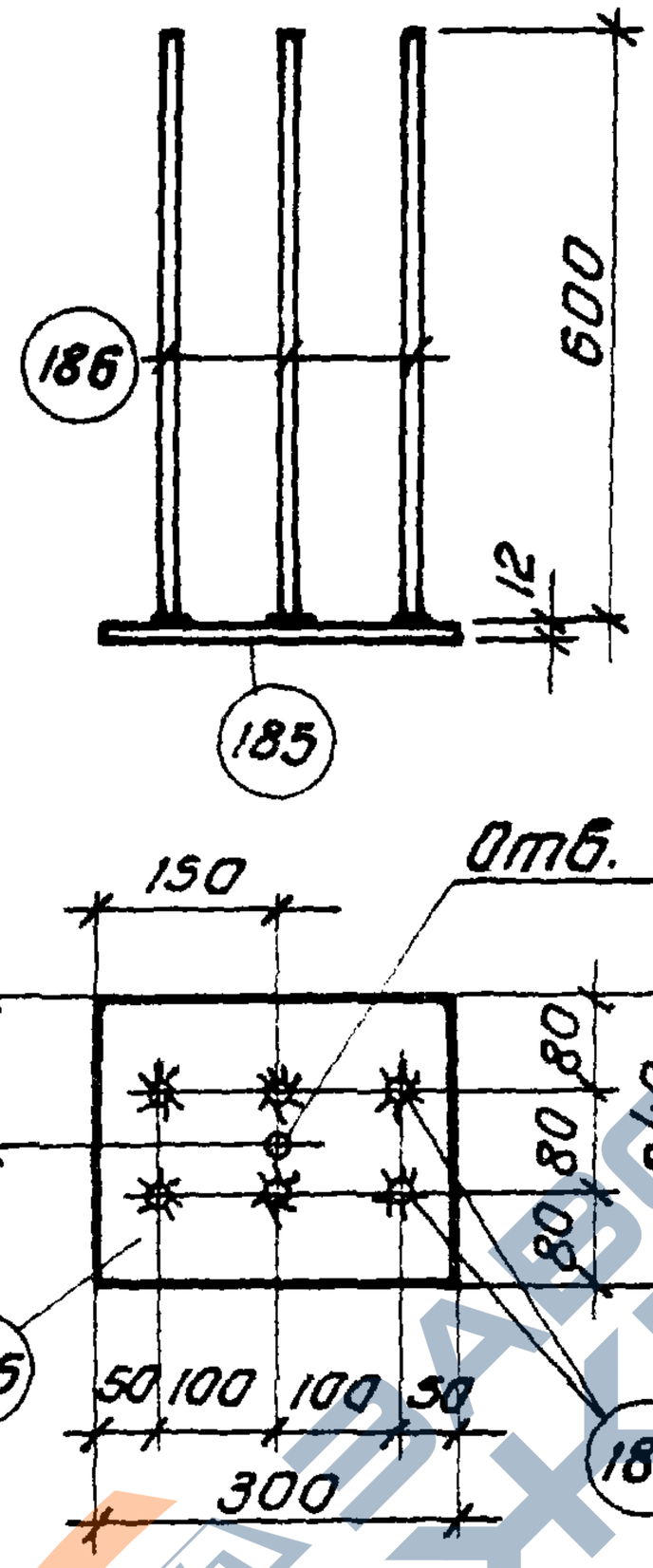

Марка изделия	N поз.	Эскиз	Ф мм	Длина мм	Кол. шт.	Выборка стали		
						Ф, мм	Общ. дл.м	Вес, кг
М1	185	—240×12	—	300	1	-240×12	0.3	6.8
	186	———	14А III	600	6	14А III	3.6	4.2
						Итого:		11.0

ТК	Фермы пролетом 24 м	Серия 1.463-3	
1989	Закладной элемент М1	Выпуск V	Лист 121

https://zavodjbi.com/

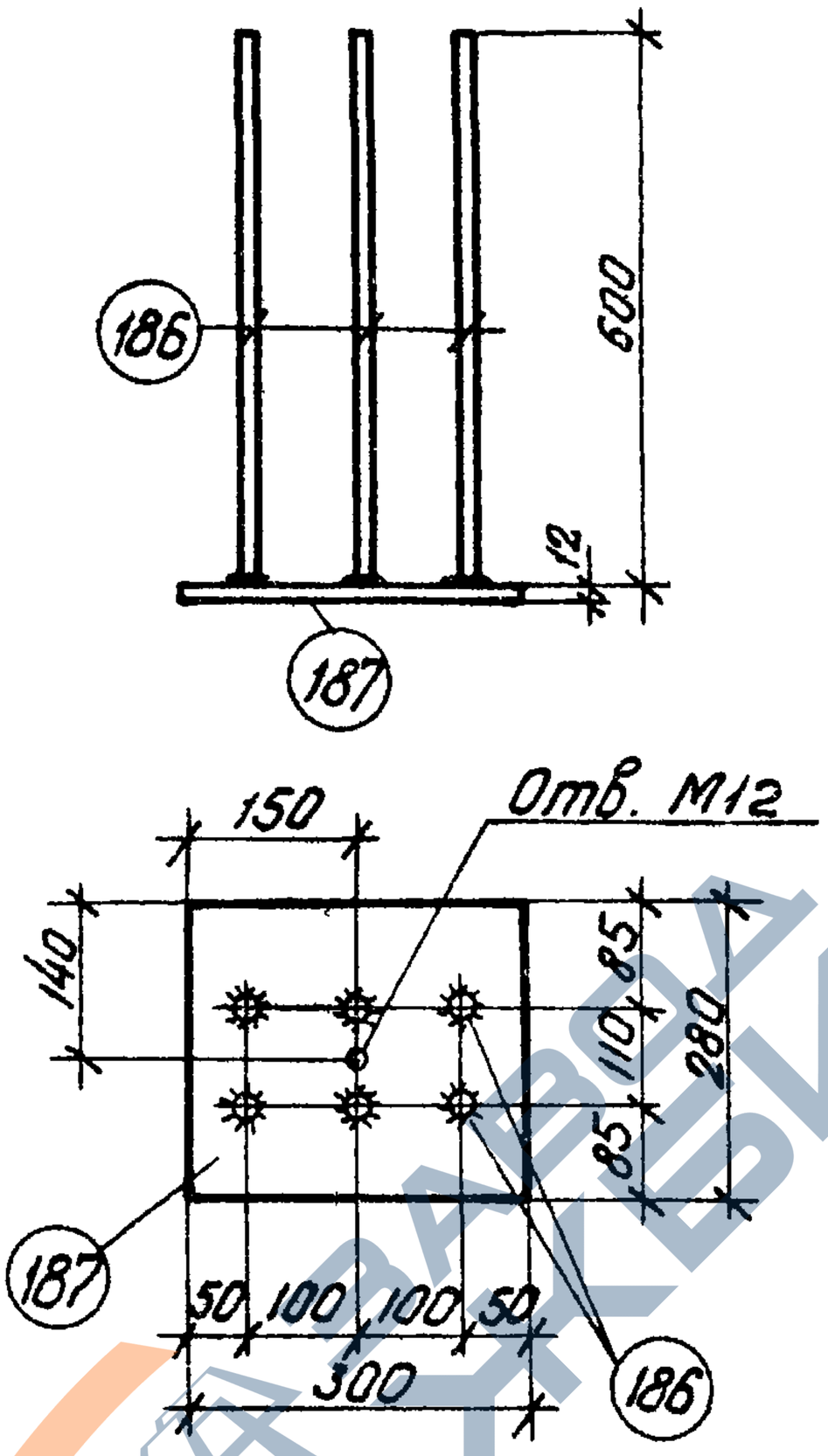

Марка изделия	№ поз.	Эскиз	ф мм	Длина мм	Колич. шт.	Выборка стали		
						ф мм.	Общ.дл.м	Вес,кг
М2	187	– 280 × 12	–	300	1	-280×12	0,3	7,9
	186	———	14АIII	600	6	14АIII	3,6	4,2
						Итого:		12,1

ТК	Фермы пролетом 24м	Серия 1.463-3	
1969	Закладной элемент М2	Выпуск V	Лист 122

Инженерный институт № 1 г. Ленинград | Рук группы | Ст. инж. | Павлушкова | Проверил | Нечаев

https://zavodjbi.com/

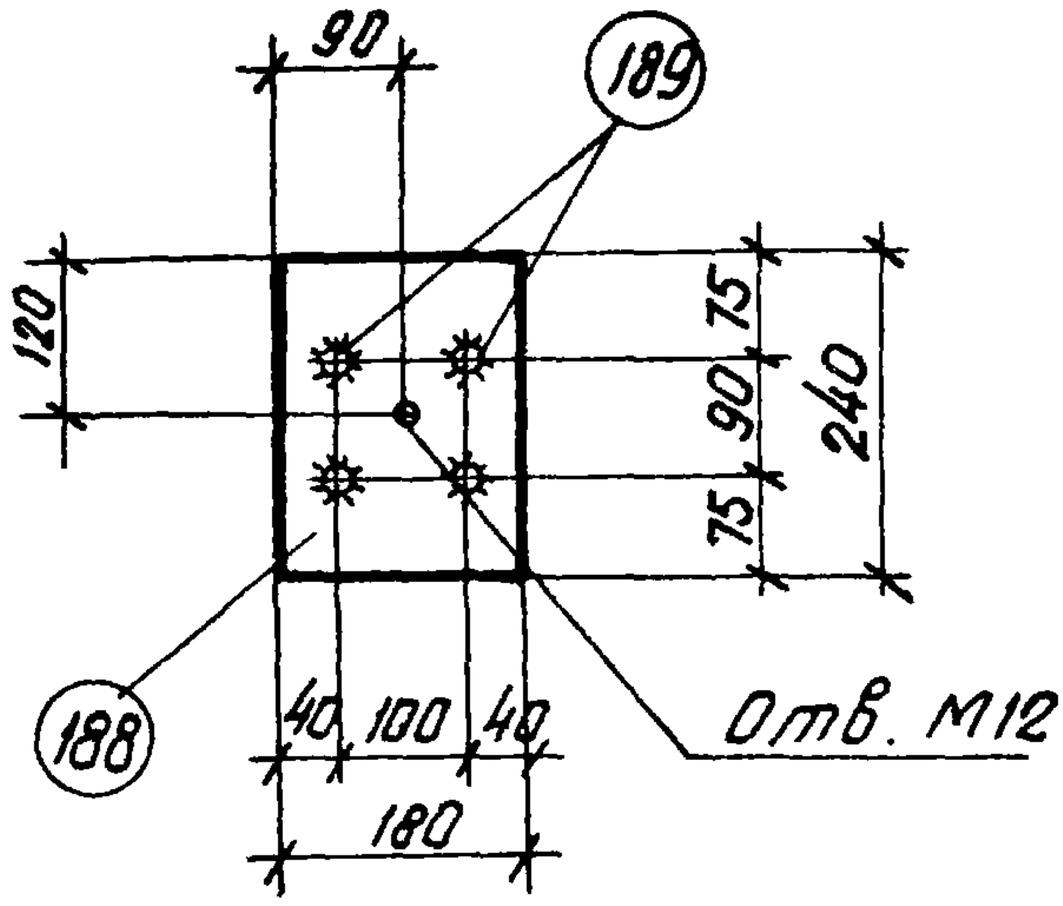

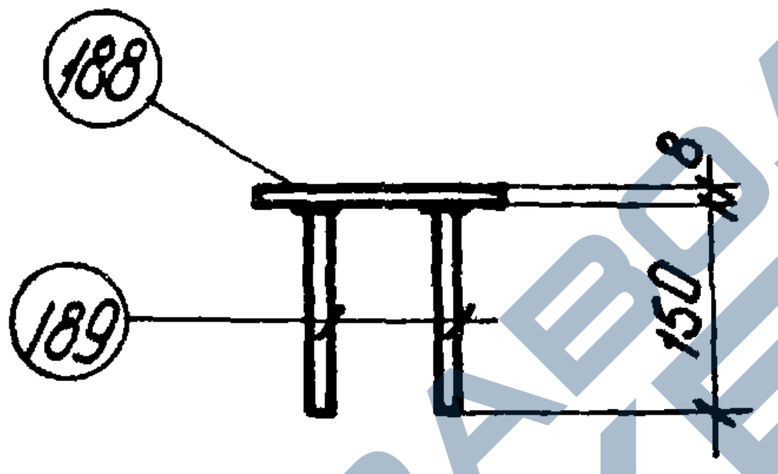

Марка изделия	N поз.	Эскиз	ф мм	Длина мм	Колич. шт.	Выборка стали		
						ф, мм	Общ. дл. м	Вес, кг
М3	188	— 180 × 8		240	1	-180×8	0.24	2,7
	189	———	12АIII	150	4	12АIII	0,6	0,5
						Итого:		3,2

ТК	Фермы пролетом 24м	Серия 1.463-3	
1969	Закладной элемент М3	Выпуск V	Лист 123

https://zavodjbi.com/

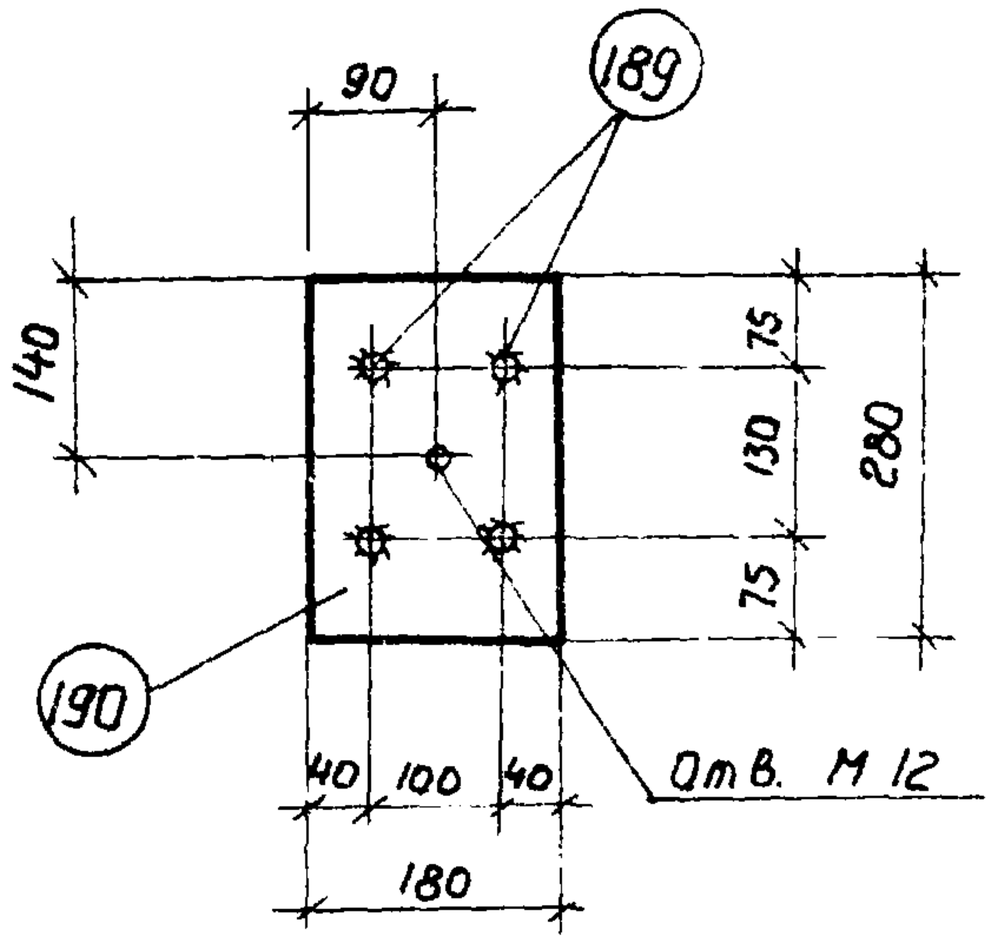

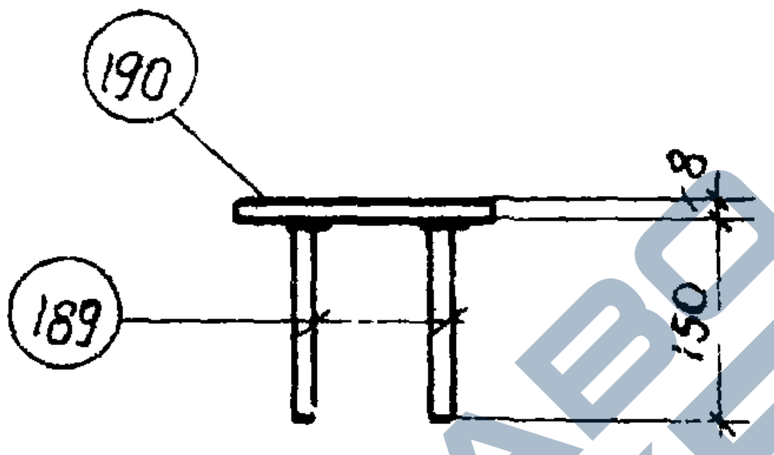

Марка изделия	N поз.	Эскиз	Ф мм	Длина мм	Колич. шт.	Выборка стали		
						Ф мм	Общ. м	Вес кг
М4	190	— 180×8	—	280	1	—180×8	0,28	3,2
	189	———	12А III	150	4	12А III	0,6	0,5
						Итого:		3,7

ТК	Фермы пролетом 24м	Серия 1.463-3	
1969	Закладной элемент М4	Выпуск V	Лист 124

https://zavodjbi.com/

https://zavodjbi.com/

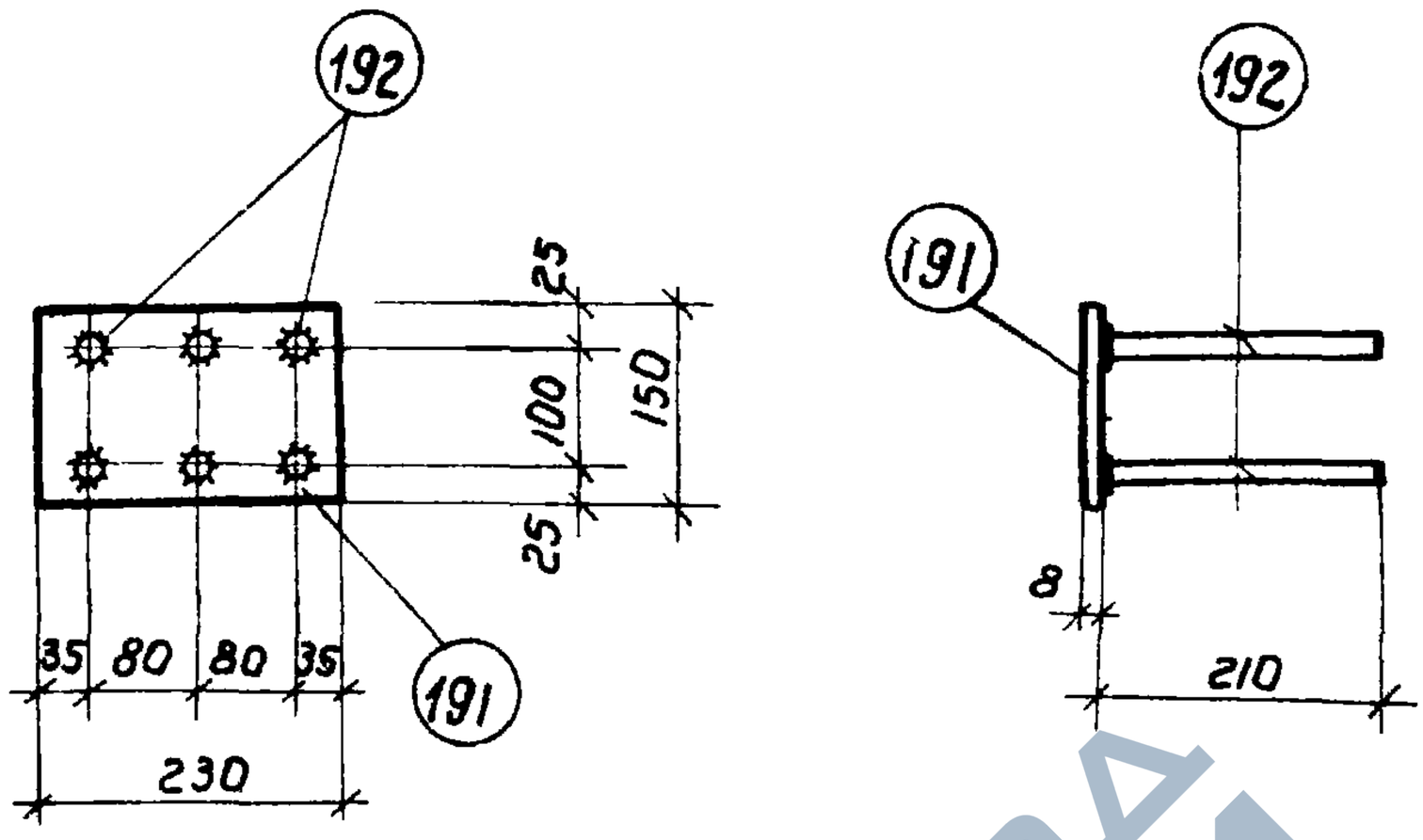

Марка изделия	N поз.	Эскиз	Ф мм	Длина мм	Колич. шт.	Выборка стали		
						Ф, мм	Общ.д.м	Вес кг
М 5	191	150 × 8	—	230	1	-150×8	0,23	2,2
	192		12А III	210	6	12А III	1,3	1,1
						Итого:		3,3

ТК	Фермы пролетом 24 м	Серия 1.463-3	
1969	Закладной элемент М5	Выпуск V	Лист 125

Ст инж Павлушкова Проверил Нечаев

г. Ленинград

10234-05 135

https://zavodjbi.com/

https://zavodjbi.com/

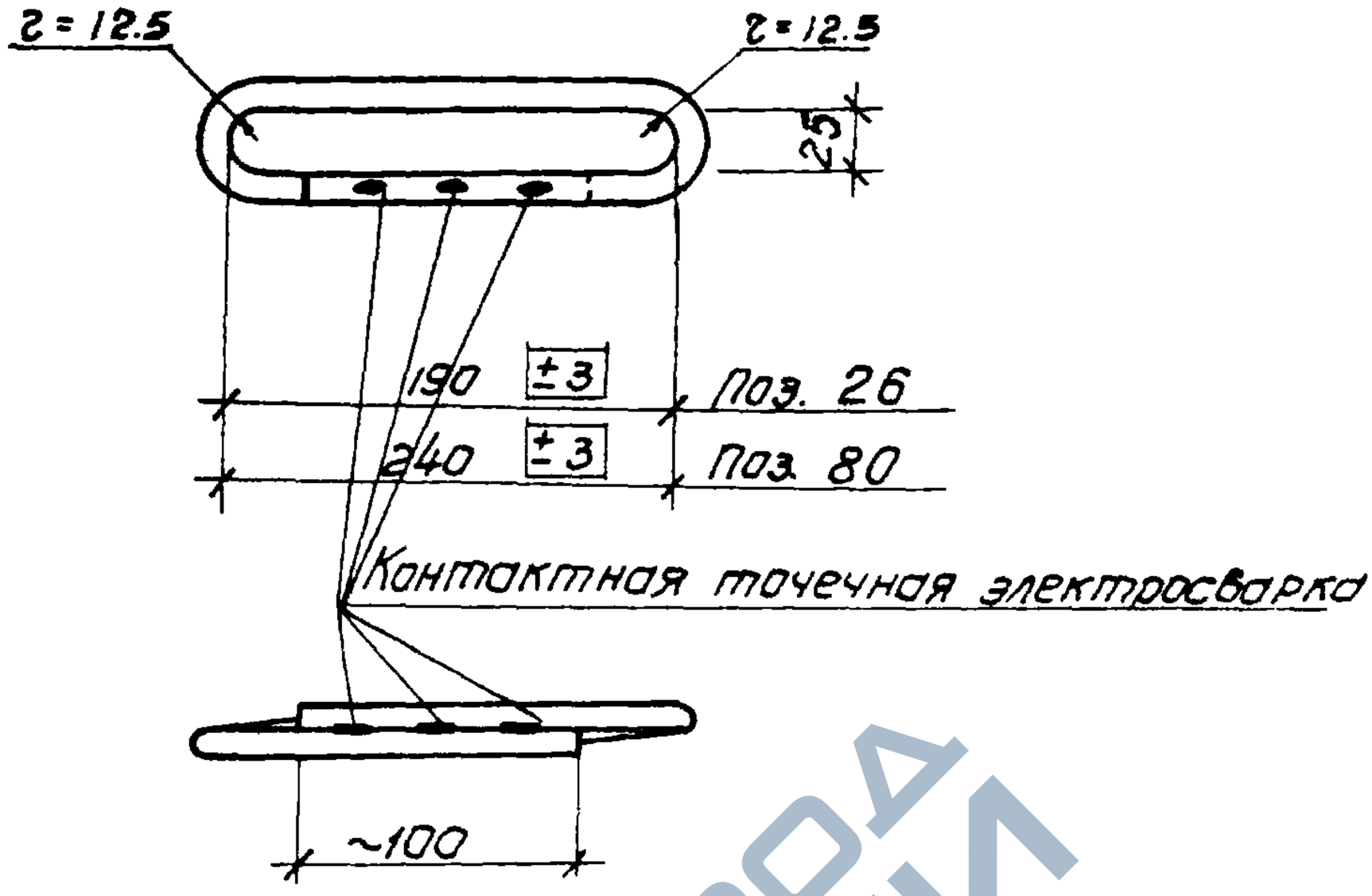

Примечание

Допускается замена контактной точечной электросварки на дуговую сварку

Марка изделия	№ поз.	Эскиз	Ф мм	Длина мм	Кол. шт.	Выборка стали		
						Ф, мм	Длина, м	Вес, кг
Отдельные позиции	26	См. черт.	8AI	530	1	8AI	0,53	0,21
	80	—— " ——	8AI	630	1	8AI	0,63	0,25

ТК	Фермы пролетом 24м	Серия 1.463-3	
1969	Отдельные позиции 26, 80	Выпуск V	Лист 126

10234-05

https://zavodjbi.com/

https://zavodjbi.com/

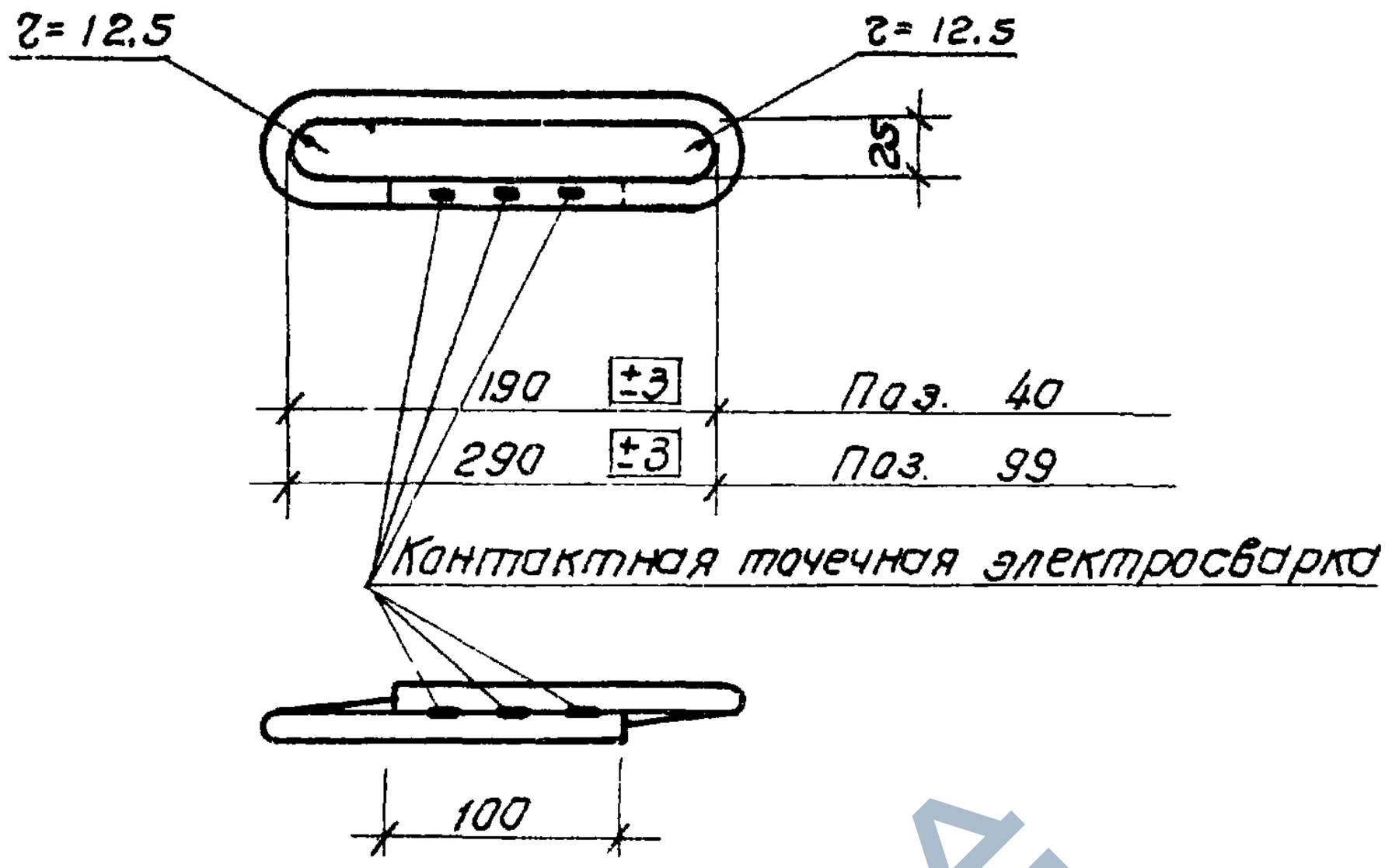

Примечание

Допускается замена контактной точечной электросварки на дуговую сварку.

Марка изделия	N поз.	Эскиз	Ф мм	Длина мм	Кол. шт.	Выборка стали		
						Ф, мм	Длина, м	Вес, кг
Отдельн. позиции	40	См. черт.	10 AI	540	1	10 AI	0,54	0,33
	99	——— » ———	10 AI	740	1	10 AI	0,74	0,46

ТК	Фермы пролетом 24 м	Серия 1.463-3	
1969	Отдельные позиции 40, 99	Выпуск V	Лист 127

https://zavodjbi.com/

https://zavodjbi.com/

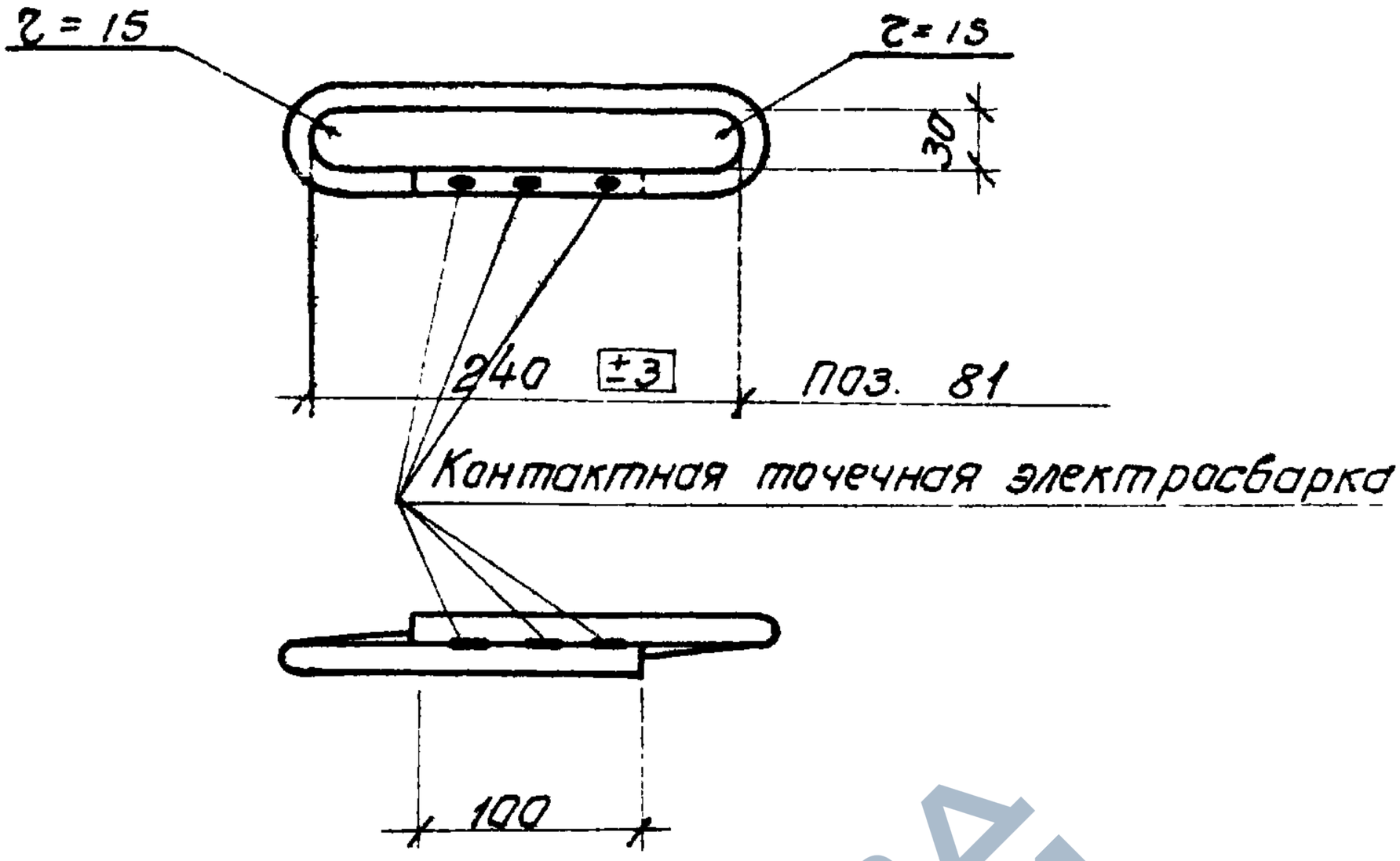

Примечание

Допускается замена контактной точечной электросварки на дуговую сварку.

Марка изделия	№ поз.	Эскиз	Ф мм	Длина м	Кол. шт.	Выборка стали		
						Ф, мм	Длина, м	Вес, кг
Отдельные позиции	81	См. чертеж	12AI	650	1	12AI	0.65	0.58

ТК	Фермы пролетом 24 м	Серия 1.463-3	
1969	Отдельные позиции 81	Выпуск V	Лист 128

https://zavodjbi.com/

https://zavodjbi.com/

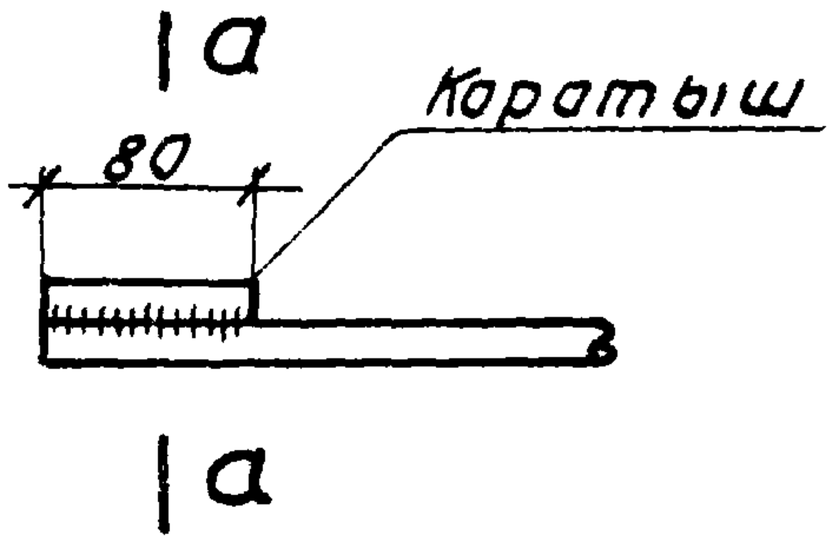

Деталь А

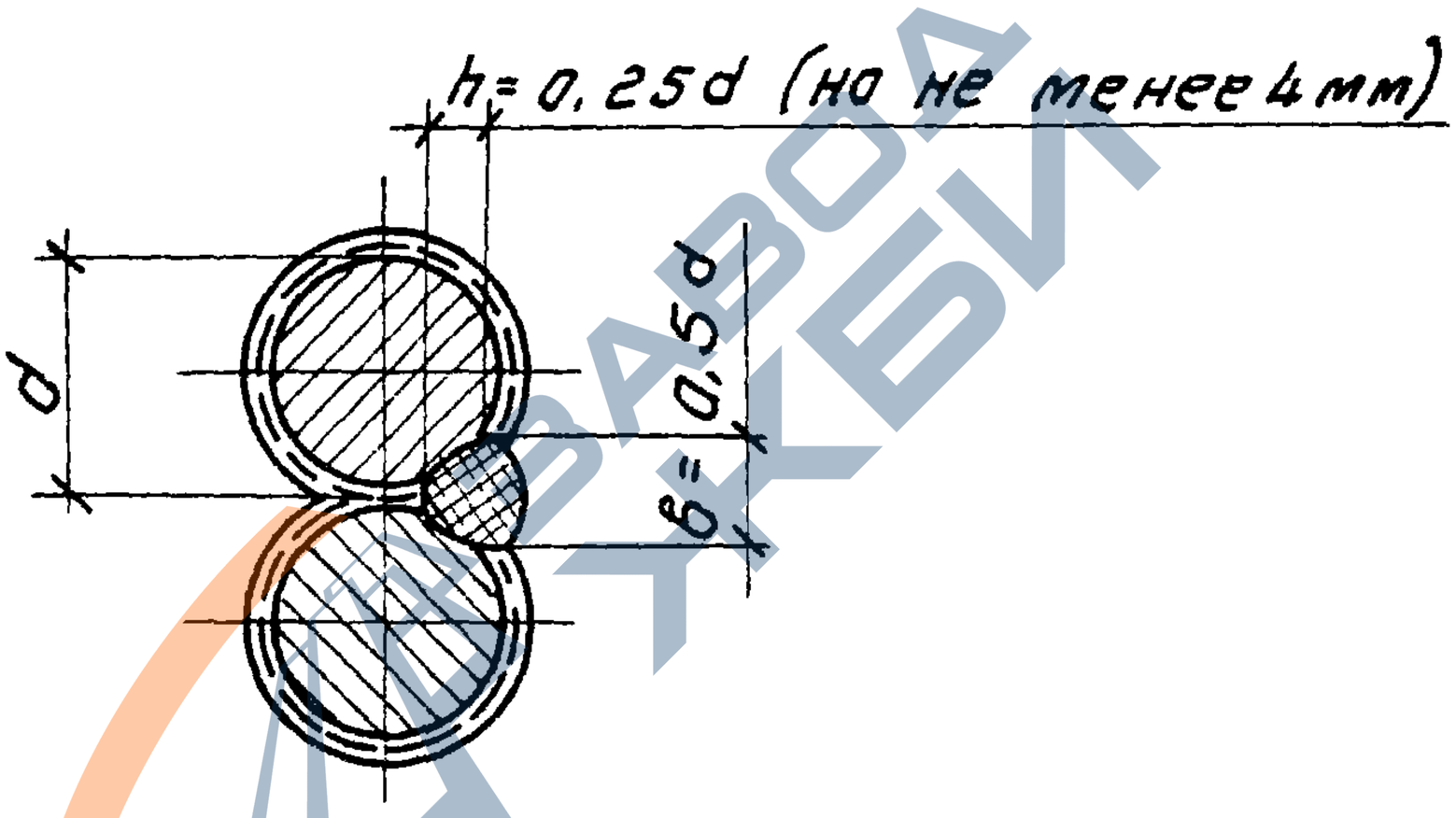

а — а

ТК	Фермы пролетом 24 м	Серия 1.463-3	
1969	Деталь А	Выпуск V	Лист 129

10234-05 12

Ленинград | Ст. инженер | Павлушкова | Проверил | Нечаев

ЗАВОД ЖБИ

https://zavodjbi.com/

https://zavodjbi.com/

Марка изделия	№ поз.	Эскиз	ф мм	Длина мм	Кол. шт.	Выборка стали ф, мм	Общ. дл. м	Вес, кг
	1		5 Вр II	23960	1	5 Вр II	24	3,7
	2		15 П 7	23960	1	15 П 7	24	26,6
	3		9 П 7	23960	1	9 П 7	24	9,6
	4		20 А III В	23960	1	20 А III В	24	59,2
	5		22 А III В	23960	1	22 А III В	24	71,5
	6		25 А III В	23960	1	25 А III В	24	92,3
	7		28 А III В	23960	1	28 А III В	24	115,8
	8		32 А III В	23960	1	32 А III В	24	151,3
	9		20 А IV	23960	1	20 А IV	24	59,2
	10		22 А IV	23960	1	22 А IV	24	71,5
	11		25 А IV	23960	1	25 А IV	24	92,3
	12		28 А IV	23960	1	28 А IV	24	115,8
	13		32 А IV	23960	1	32 А IV	24	151,3
	14		10 А III	800	1	10 А III	0,8	0,5
	15		12 А III	800	1	12 А III	0,8	0,7
	16		14 А III	1000	1	14 А III	1,0	1,2
	17		22 А III	1300	1	22 А III	1,3	3,9
	18	270	6 А I	320	1	6 А I	0,32	0,07
	19	310	6 А I	360	1	6 А I	0,36	0,08
	20	450	6 А I	530	1	6 А I	0,53	0,12
	21		16 А III	1000	1	16 А III	1,0	1,6
	22		18 А III	1200	1	18 А III	1,2	2,4
	23		20 А III	1200	1	20 А III	1,2	3,0

Напрягаемая арматура

Отделение позиции

Примечания

1. Упрочнение напрягаемой арматуры вытяжкой производить с контролем напряжений и удлинений.
2. Длина напрягаемой арматуры дана без учета крепления ее в натяжных устройствах.

ТК	Фермы пролетом 24 м	Серия 1.463-3	
1969	Спецификация стали напрягаемой арматуры и соединительных стержней	Выпуск V	Лист 130

https://zavodjbi.com/