https://zavodjbi.com/

ТИПОВЫЕ СТРОИТЕЛЬНЫЕ КОНСТРУКЦИИ, ИЗДЕЛИЯ И УЗЛЫ

СЕРИЯ 1.465.1-21.94

ПЛИТЫ ЖЕЛЕЗОБЕТОННЫЕ РЕБРИСТЫЕ РАЗМЕРОМ 3х6 М ДЛЯ ПОКРЫТИЯ ОДНОЭТАЖНЫХ ПРОИЗВОДСТВЕННЫХ ЗДАНИЙ

ВЫПУСК I

ПЛИТЫ. РАБОЧИЕ ЧЕРТЕЖИ

Ц 00304-02

ЗАВОД ЖБИ

https://zavodjbi.com/

ТИПОВЫЕ СТРОИТЕЛЬНЫЕ КОНСТРУКЦИИ, ИЗДЕЛИЯ И УЗЛЫ

СЕРИЯ 1.465.1-21.94

ПЛИТЫ ЖЕЛЕЗОБЕТОННЫЕ РЕБРИСТЫЕ РАЗМЕРОМ 3х6 м ДЛЯ ПОКРЫТИЯ ОДНОЭТАЖНЫХ ПРОИЗВОДСТВЕННЫХ ЗДАНИЙ

ВЫПУСК I

ПЛИТЫ. РАБОЧИЕ ЧЕРТЕЖИ

Разработаны ЦНИИпромзданий

Зам. директора С.М.Гликин

Начальник отдела А.Я.Розенблюм

Гл. инженер проекта В.А.Бажанова

УТВЕРЖДЕНЫ

Главпроектом Минстроя России,
письмо от 20.09.94 № 9-3-I/I29.
Введены в действие с 0I.03.95,
приказ ЦНИИПромзданий
от 2I.I0.94 № 53

Обозначение документа	Наименование	Стр.
1.465.1-21.94.1-ТТ	Технические требования	2
1.465.1-21.94.1-СМ1	Схема испытания плиты 3ПГ6	12
1.465.1-21.94.1-СМ2	Данные для проведения заводских	
	испытаний плит 3ПГ6	13
1.465.1-21.94.1-1ФЧ	Плита 3ПГ6. Опалубочный чертеж.	17
1.465.1-21.94.1	Плита 3ПГ6	19
1.465.1-21.94.1-2ФЧ	Плита 3ПВ6 с проемом ф400 мм	
	ф700 мм. Опалубочный чертеж.	28
1.465.1-21.94.1-2	Плита 3ПВ6 с проемом ф400 мм 700мм	29
1.465.1-21.94.1-3ФЧ	Плита 3ПВ6 с проемом ф1000 мм	
	1450 мм. Опалубочный чертеж.	39
1.465.1-21.94.1-3	Плита 3ПВ6 с проемом ф1000 мм 1450мм	40
1.465.1-21.94.1-4	Плита 3ПЛ6	50
1.465.1-21.94.1-5	Плита 3ПФ6 с одним проемом	
	в поле размером 1,5×1,7м.	52
1.465.1-21.94.1-6	Плита 3ПФ6 с двумя проемами	
	в поле размером 1,5×1,7м	54
1.465.1-21.94.1-7	Плита 3ПФ6 с одним проемом	
	в поле размером 2,8×2,7м.	56
1.465.1-21.94.1-РС1	Ведомость расхода стали на плиту	
	3ПГ6, кг	59
1.465.1-21.94.1-РС2	Ведомость расхода стали на плиту 3ПВ6, кг	63
1.465.1-21.94.1-РС3	Ведомость расхода стали на	
	каркасы поперечных ребер с	
	применением стали класса Ат-IV С, кг	74

Инв. № подл. | Подпись и дата | Взам. инв. №

1.465.1-21.94.1

ГИП	Банникова		Стадия	Лист	Листов
Исполн.	Николаева		Р		1
Н. контр.	Банникова		ЦНИИПромзданий		

Содержание

Выпуск I серии I.465.I-2I.94 содержит рабочие чертежи железобетонных предварительно напряженных плит размером 3х6 м без проемов в полке (3ПГ6) и с проемами в полке для пропуска вентшахт с дефлекторами, зонтами и крышными вентиляторами (3ПВ6), для устройства легкосбрасываемой кровли (3ПЛ6) и для установки зенитных фонарей точечного типа (3ПФ6).

Изготовление плит по настоящей серии предусмотрено в опалубочных формах плит по ГОСТ 22701.0-77 и серии I.465.I-I7.

Рабочие чертежи арматурных и закладных изделий плит приведены в вып.2 настоящей серии.

Материалы для проектирования зданий с применением плит настоящего выпуска, включающие область и условия применения, номенклатуру и технические данные плит, принцип их маркировки, основные положения по расчету и другие руководящие материалы, предназначенные для использования при проектировании, приведены в выпуске 0 настоящей серии.

I. Общее требование

Плиты должны удовлетворять требованиям ГОСТ 28042-89 и настоящих рабочих чертежей.

2. Бетон

2.I. Для изготовления плит предусмотрено применение тяжелого и мелкозернистого бетонов классов по прочности на сжатие BI5; B20; B22,5; B25; B30; B35, соответствующих требованиям

Инв. № подл. | Подпись и дата | Взам. инв. №

1.465.1-21.94.1-ТТ

ГИП	Банникова		Стадия	Лист	Листов
Исполн.	Петрова		Р	1	10
Н. контр.	Банникова		ЦНИИПромзданий		

Технические требования

ГОСТ 26633-91, а также легкого бетона плотной структуры (керамзитобетона, аглопоритобетона и шлакопемзобетона) классов В15, В20, В22,5 и В25.

2.2. Плиты для легкосбрасываемой кровли допускается изготавливать только из тяжелого бетона.

2.3. Прочность бетона плит должна соответствовать проектному классу бетона по прочности на сжатие, установленному в зависимости от несущей способности плиты и указанному в номенклатуре плит (см.докум. - НИ вып. 0) и в таблицах спецификаций (см.докум. - 1, -2 и -3 настоящего выпуска).

2.4. Марка бетона по морозостойкости и водонепроницаемости должна назначаться в зависимости от режима эксплуатации конструкции и климатических условий района строительства согласно СНиП 2.03.01-84* и оговариваться в проекте здания.

2.5. Для изготовления плит должен применяться мелкозернистый бетон группы А естественного твердения или подвергнутый тепловой обработке при атмосферном давлении на песке с модулем крупности свыше 2,0.

2.6. При изготовлении плит из легкого бетона в качестве мелкого заполнителя следует принимать плотный (кварцевый) песок.

2.7. Средняя плотность тяжелого и мелкозернистого бетонов принята равной 2400 кг/м^3, керамзитобетона - 1850 кг/м^3, аглопоритобетона и шлакопемзобетона - 2200 кг/м^3, что с учетом арматуры соответственно составляет 2500, 1950 и 2300 кг/м^3.

2.8. Номинальная отпускная масса плит из легкого бетона, определенная в зависимости от плотности бетона в высушенном до постоянной массы состоянии ($\gamma_{сух.}$) и наибольшей допустимой отпускной влажности бетона $W_{макс. отп.}$, равной 15 % (по объему), приведена в табл.1 - для плит ЗПГ6 и ЗПВ6 и в табл.2 - для плит ЗПФ6.

2.9. Бетон плит, предназначенных для работы в условиях воздействия среднеагрессивной газообразной среды, должен быть повышенной плотности марки по водонепроницаемости W6 (в марках плит индекс "П"), в условиях воздействия слабоагрессивной газообразной среды - нормальной плотности марки по водонепроницаемости W4 (в марках плит индекс "Н").

2.10. Требования к материалам для приготовления бетона плит, предназначенных для применения в агрессивных средах, должны приниматься в соответствии с указаниями проекта здания.

Таблица 1

Типоразмер плиты	Диаметр проема в полке плиты, мм	Вид бетона	$\gamma_{сух.}$ кг/м^3	$W_{макс. отп.}$ %	Номинальная отпускная масса плиты, т
ЗПГ6	-	Керамзитобетон	1750	15	2,3
		Аглопоритобетон Шлакопемзобетон	2100		2,7
ЗПВ6	400	Керамзитобетон	1750		2,8
	700				2,7
	1000				3,0
	1450				2,9
	400	Аглопоритобетон Шлакопемзобетон	2100		3,3
	700				3,2
	1000				3,6
	1450				3,4

Инв.№ подл. | Подпись и дата | Взам. инв.№

Ц00304-02 4

Таблица 2

Типоразмер плиты	Размер проема в полке плиты, м	Кол-во проемов	Вид бетона	$\gamma_{сух.}$ кг/м3	$W^{мак}_{отп}$ %	Номинальная отпускная масса плиты, т
3П6	I,5xI,7	I	Керамзитобетон	I750	I5	2,I0
			Аглопоритобетон Шлакопемзобетон	2I00		2,50
		2	Керамзитобетон	I750		I,90
			Аглопоритобетон Шлакопемзобетон	2I00		2,25
	2,6x2,7	I	Керамзитобетон	I750		I,95
			Аглопоритобетон Шлакопемзобетон	2I00		2,30

2.II. Передаточная прочность бетона $R_{бр}$, при которой производится отпуск натяжения арматуры, для тяжелого и мелкозернистого бетона должна быть не менее 70 % от класса бетона, а для легкого бетона - не менее 80 % от класса бетона по прочности на сжатие.

2.I2. Поставка плит потребителю должна производиться после достижения бетоном отпускной прочности, равной нормируемой передаточной прочности (см. п. 2.II) в теплый период года и 85 % от класса бетона по прочности на сжатие в холодный период года.

Продолжительность теплого и холодного периодов - по ГОСТ I30I5.0-83.

3.Арматура

3.I. Напрягаемая арматура плит, предназначенных для применения в неагрессивной среде, предусмотрена стержневая периодического профиля горячекатаная по ГОСТ 578I-82 или термически упрочненная по ГОСТ I0884-8I соответственно классов А-УI (Ат-УI), А-У(Ат-У), А-IУ(Ат-IУс) и А-Ш$_в$ (изготовляемая из арматурной стали класса А-Ш путем упрочнения вытяжкой с контролем величины напряжения и предельного удлинения).

3.2. Напрягаемая арматура плит, предназначенных для применения в зданиях со слабо- и среднеагрессивным воздействием газообразной среды, предусмотрена стержневая классов А-IУ и А-Шв.

3.3. Напрягаемая стержневая арматура должна применяться в виде арматурных изделий, имеющих по концам временные концевые анкеры для закрепления натянутой арматуры на упорах форм или стенда и постоянные анкеры в виде высаженных головок, обжатых шайб или обжатых спиралей из горячекатаной арматурной стали класса А-I ⌀ 6 мм (последние - только на стержнях диаметром I2, I4 и I6 мм).

Форма и размеры постоянных анкеров должны соответствовать указанным на л. 5 докум. ТТ вып. 2.

При расположении напрягаемых стержней в два ряда по высоте ребра постоянные анкеры предусматриваются только на стержнях, расположенных в нижнем ряду.

Допускается применять напрягаемую арматуру без постоянных анкеров в первых по несущей способности марках плит.

3.4. В качестве ненапрягаемой арматуры сварных каркасов и сеток применяется стержневая арматура класса А-Ш по ГОСТ 578I-82, класса Ат-IУС по ГОСТ I0884-8I и арматурная проволока периодического профиля класса Вр-I по ГОСТ 6727-80.

Инв. № подл. | Подпись и дата | Взам. инв. №

Ц00304-02 5

Допускается замена стержней из стали класса А-Ш стержнями того же диаметра из стали класса Ат-ШС по ГОСТ 10884-81 в арматурных каркасах плит, предназначенных для применения в неагрессивной или слабоагрессивной газообразных средах.

4. Арматурные и закладные изделия

4.1. Сварные арматурные и закладные изделия должны удовлетворять требованиям ГОСТ 10922-90.

4.2. Для армирования полок плит следует применять товарные, сетки по ГОСТ 8478-81 или сетки, изготовленные на многоэлектродных сварочных машинах. При отсутствии оборудования для изготовления широких сеток допускается сетки С1, С2, С3 заменять двумя сетками С4, С5, С6 (докум. - 12 вып. 2).

Деталь стыка сеток С4 ... С6 приведена на л. 1 докум.- 1 настоящего выпуска.

4.3. Каркасы поперечных ребер плит ЗПГ6 и ЗПВ6, применяемых в неагрессивной среде, могут изготавливаться в двух вариантах: с нижним продольным стержнем из стали класса А-Ш (основной вариант) и Ат-IУС(вариант замены).

Ключ для подбора марок каркасов с рабочей арматурой из стали класса Ат-IУС приведен в докум.-РСЗ. Там же приведены данные по расходу арматурной стали на эти каркасы.

4.4. Плиты запроектированы с монтажными петлями, совмещенными с опорными закладными изделиями (МН1, МН2, исполнения 1 и 2, докум. -19, вып. 2).

В обоснованных случаях допускается изготовление плит с отдельно стоящими петлями МН10, МН11 (см.докум. -26, вып.2).

Ключ для подбора марок опорных закладных изделий при таком конструктивном решении плиты приведен в табл. 3 докум.-ТТ вып. 2.

Монтажные петли должны изготовляться из гладкой арматуры класса А-1 ГОСТ 5781-82 марок СтЗпс и СтЗсп.

Не допускается применять сталь марки СтЗпс для монтажных петель, предназначенных для подъема плит при температуре ниже минус 40°С.

Допускается изготавливать петли из арматурной стали периодического профиля класса Ас-П марки 10ГТ, назначая диаметр петли в соответствии с указаниями табл. 3.

Таблица 3

Типоразмер плиты	Диаметр проема в полке плиты, мм	Вид бетона	Диаметр, мм, монтажной петли из арматурной стали класса	
			А-1	Ас-П
ЗПГ6; ЗПЛ6; ЗПФ6	-	Тяжелый Керамзитобетон Аглопоритобетон Шлакопемзобетон	12	10
ЗПВ6	400; 700	Тяжелый	12	12
	1000;1450		14	12
	400; 700	Керамзитобетон	12	10
	1000;1450		14	12
	400; 700	Аглопоритобетон Шлакопемзобетон	12	12
	1000;1450		14	12

4.5. Опорные закладные изделия МН1, МН2, предусмотренные настоящими рабочими чертежами, могут быть применены в плитах

Инв № подл. | Подпись и дата | Взам. инв. №

повышенной заводской готовности (комплексных плитах), изготавливаемых на базе плит ЗПГ6..

При этом, если суммарная масса комплексной плиты не превышает 3,3 т, следует применять закладное изделие МН1 (исполнения 1 и 2); при суммарной массе изделия до 4,5 т - закладное изделие МН2.

При суммарной массе комплексной плиты до 5,7 т могут быть применены закладное изделие МН2, в котором поз. 4 (монтажная петля) изготовлена из арматурной стали ⌀14 АсП марки 10ГТ, или отдельно стоящая петля из стали класса А-1 диаметром 16 мм (по типу МН10, МН 11).

4.6. Уголки и пластины закладных изделий запроектированы из проката марки Ст3кп2-1 по ГОСТ 535-88 и марки С 235 по ГОСТ 27772-88, что соответствует условиям эксплуатации при расчетной температуре до минус 30°С (включительно) в климатическом районе $П_5$ и до минус 40°С (включительно) в климатическом районе $П_4$. При возможности эксплуатации при более низких температурах требуемая марка стали должна быть оговорена при заказе.

4.7. Открытые поверхности закладных изделий плит, применяемых в неагрессивных средах, должны огрунтовываться в один слой.

Закладные изделия плит, предназначенных для эксплуатации в агрессивных средах, должны быть металлизированы слоем цинка или алюминия (со специальной обработкой) толщиной 150 мкм. Металлизация анкерных стержней закладных изделий должна производиться на длине приварки плюс 50 мм.

Вид металлизационного покрытия должен быть указан в проекте здания.

5. Изготовление плит

5.1. Плиты должны изготавливаться в соответствии со СНиП 3.09.01-85 "Производство сборных железобетонных конструкций и изделий" в стальных формах, изготовленных в соответствии с требованиями ГОСТ 25781-83.

5.2. Плиты для зданий с расчетной сейсмичностью 7, 8 и 9 баллов должны изготавливаться в формах с дополнительно наваренными по продольным бортам накладками толщиной 14 мм для образования пазов по наружным граням продольных ребер плит (см. л. 1 докум. - 1ФЖ).

5.3. Плиты изготавливают по агрегатно-поточной технологии с применением серийно-выпускаемого оборудования для натяжения предварительно напрягаемой арматуры, укладки и уплотнения бетонной смеси, транспортировки форм и изделий.

Операции по постам выполняются в следующей последовательности:

Форма с изделием после термовлажностной обработки в ямной камере мостовым краном с автоматическим захватом снимается с пакетировщика ямной камеры и устанавливается на пост распалубки.

На посту распалубки производится раскрытие торцевых и продольных бортов формы, плавный отпуск натяжения предварительно напряженной арматуры, обрезка напряженной арматуры, съем готового изделия мостовым краном с траверсой и транспортировка изделия на пост отделки и контроля.

После контроля геометрических параметров и наличия необходимых закладных изделий и маркировки плиты изделие выдерживается в цехе не менее 4-х часов в летнее время (для определения отпускной прочности бетона) и не менее 8 часов в зимнее время (для обеспечения разности температур изделия и наружного воздуха не более 40°С);

Инв. N подл. | Подпись и дата | Взам. инв. N

по окончании выдержки в цехе изделия мостовым краном с траверсой грузятся на самоходную тележку и вывозятся на склад готовой продукции;

освобожденные от изделия формы чистят и смазывают, производят установку арматурных сеток и каркасов, закладных изделий и напрягаемой арматуры;

производят закрытие продольных и торцевых бортов формы и натяжение напрягаемой арматуры;

заармированная форма мостовым краном с захватом подается на пост формовки, где производится укладка бетонной смеси, ее уплотнение и заглаживание верхней поверхности изделия;

по завершении формования форма с изделием мостовым краном подается и устанавливается на пакетировщик ямной камеры для термообработки.

5.4. Натяжение арматуры классов А-Шв, А-IУ, А-У, Ат-IУС, Ат-У может осуществляться электротермическим и механическим способами, а арматуры класса А-УI и Ат-УI - только механическим способом.

При натяжении термически упрочненной арматуры классов Ат-IУС и Ат-У электротермическим способом должны производиться контрольные испытания образцов стержней после электронагрева в соответствии с требованиями ГОСТ I2004-8I.

5.5. Температура нагрева напрягаемой арматуры не должна превышать 450°С для арматуры класса А-Шв, Ат-IУС, Ат-У, 500°С для арматуры класса А-У и 600°С для арматуры класса А-IУ (марки 80 С).

5.6. Значения напряжений $\sigma_{сп.I}$, контролируемых по окончании натяжения напрягаемой арматуры, а также величины контролируемых усилий натяжения одного стержня для плит ЗПГ6 приведены в табл. 4 (см. л.9,10).

Данные табл. 4 справедливы для аналогичных по порядковому номеру и напрягаемой арматуре марок плит с проемами в полке различного назначения (ЗПВ6, ЗПЛ6 и ЗПФ6).

Отклонение величины силы натяжения арматуры домкратом от усилия, контролируемого к концу натяжения, не должно превышать ± 5 %.

Отклонение величины напряжения при электротермическом способе натяжения не должно превышать (в отдельном стержне) ±I0 %.

5.7. Операции по армированию плит рекомендуется осуществлять в следующей последовательности:

в продольных ребрах плиты устанавливаются опорные закладные изделия и U-образные сетки;

устанавливаются напрягаемые стержни. При электротермическом натяжении стержни предварительно нагревают до расчетного удлинения и устанавливают в продольные ребра плит, закрепляя концы в упорах формы.

При механическом натяжении концы стержней закрепляют в анкерных плитах натяжного устройства; гидравлическим домкратом производят натяжение стержней до 50 % расчетного усилия;

устанавливают каркасы в продольные и поперечные ребра, угловые сетки;

устанавливают сетки на поверхности вутов и сетку полки плиты;

в плитах ЗПВ6 и ЗПФ6 (с проемом 2,6х2,7 м), имеющих набетонку, последними устанавливаются армирующий ее пространственный каркас или сетки.

Для обеспечения защитного слоя бетона на сетки и каркасы, соприкасающиеся с поддоном, одевают пластмассовые фиксаторы;

закрывают поперечные и продольные борта и закрепляют их угловыми зажимами;

вязальной проволокой производят фиксацию верхней сетки, каркасов поперечных ребер и закладных изделий;

производят окончательное натяжение напрягаемой арматуры (при механическом способе натяжения).

5.8. Укладку бетонной смеси следует производить бетоноукладчиком, снабженным заглаживающим устройством в виде бруса для обеспечения равномерного распределения бетонной смеси по всей поверхности изделия и калибровки по высоте.

При формовании ребристых плит покрытий в густоармированных местах, имеющих труднопроходимые для бетона зоны (например, в опорной зоне продольных ребер), необходимо вести укладку и уплотнение бетонной смеси в форме слоями высотой до 15 см.

Продолжительность уплотнения каждого слоя бетонной смеси - не менее 40 сек. После заполнения формы бетонной смесью ее подвергают вибрации в течение 1-2 мин.

5.9. Термовлажностную обработку плит рекомендуется производить в ямных камерах, оборудованных пакетировщиками под размер плит 3х6 м и автоматической системой управления режимом термообработки.

Время и режим термовлажностной обработки плит (температура, скорость ее подъема, время изотермического прогрева и скорость остывания) для получения необходимой отпускной прочности и прочности бетона в 28-дневном возрасте должны подбираться и назначаться лабораторией предприятия-изготовителя.

Время предварительной выдержки изделий перед термообработкой рекомендуется принимать не менее 0,5 часа.

Температура изотермического прогрева обычно принимается в пределах 50-65°С при двухступенчатой термообработке изделий и в пределах 70-85°С - при одноступенчатой обработке.

При выгрузке изделий из камер температурный перепад между поверхностью изделий и температурой окружающей среды не должен превышать 40°С.

5.10. Передачу усилий на бетон (отпуск натяжения арматуры) необходимо производить плавно, применяя предварительный разогрев концевых участков стержней газокислородным пламенем с последующей обрезкой или механический способ, например, с помощью установки для натяжения арматуры.

Обрезка арматуры должна производиться таким образом, чтобы концы напрягаемой арматуры выступали за торцевые поверхности продольных ребер плит не более, чем на 10 мм; обрезку арматуры рекомендуется осуществлять с помощью дисковых пил или газокислородным резаком.

Выступающие концы арматуры должны быть защищены слоем плотного цементно-песчаного раствора или битумным лаком.

6. Требования к точности изготовления, качеству поверхностей и внешнему виду плит, их заводской маркировке, к транспортированию и хранению плит - по ГОСТ 28042-89.

7. Испытание плит.

7.1. Периодические испытания плит 3ПГ6 нагружением для контроля их прочности, жесткости и трещиностойкости должны проводиться перед началом их массового изготовления и в дальнейшем

Инв. № подл. | Подпись и дата | Взам. инв. №

при изменении технологии изготовления или замене используемых материалов. В этих случаях предприятие-изготовитель подвергает испытанию нагружением не менее двух плит.

Схема опирания и загружения плиты при испытании приведена в докум.-СМ1, а данные, необходимые для проведения заводских испытаний, - в докум.-СМ2.

7.2. Методы испытаний и оценки прочности, жесткости и трещиностойкости плит принимаются по ГОСТ 8829-85.

ЗАВОД ЖБИ

Инв. № подл. | Подпись и дата | Взам. инв. №

Таблица 4

Класс напрягаемой арматуры	Марка плиты	Напрягаемая арматура (на плиту)	Величина напряжения в арматуре σ_{con1}, МПа (кгс/см²), при способе натяжения: электротермическом	механическом	Контролируемое усилие натяжения одного стержня, кН (тс)
А-III$_в$	3ПГ6-1А-III$_в$	2ф16А-III$_в$	460 (4600)	460 (4600)	92 (9,2)
	3ПГ6-1А-III$_в$-Н(п)				
	3ПГ6-1А-III$_в$ М				
	3ПГ6-1А-III$_в$ Л				
	3ПГ6-2А-III$_в$	2ф18А-III$_в$			117 (11,7)
	3ПГ6-2А-III$_в$-Н(п)				
	3ПГ6-2А-III$_в$ М				
	3ПГ6-2А-III$_в$ Л				
	3ПГ6-3А-III$_в$	2ф20А-III$_в$			144 (14,4)
	3ПГ6-3А-III$_в$-Н(п)				
	3ПГ6-3А-III$_в$ М				
	3ПГ6-3А-III$_в$ Л				
	3ПГ6-4А-III$_в$	2ф22А-III$_в$			175 (17,5)
	3ПГ6-4А-III$_в$-Н(п)				
	3ПГ6-4А-III$_в$ М				
	3ПГ6-4А-III$_в$ Л				
	3ПГ6-5А-III$_в$	2ф25А-III$_в$			226 (22,6)
	3ПГ6-5А-III$_в$-Н(п)				
	3ПГ6-5А-III$_в$ М				
	3ПГ6-7А-III$_в$	4ф20А-III$_в$			144 (14,4)
	3ПГ6-7А-III$_в$-Н(п)				
	3ПГ6-7А-III$_в$ М				
	3ПГ6-8А-III$_в$	2ф22А-III$_в$+ 2ф20А-III$_в$	460 (4500)	450 (4500)	171 (17,1) / 141 (14,1)
	3ПГ6-8А-III$_в$-Н(п)				
	3ПГ6-8А-III$_в$ М				
	3ПГ6-10А-III$_в$	4ф22А-III$_в$	430 (4300)	430 (4300)	163 (16,3)
	3ПГ6-10А-III$_в$ М				
	3ПГ6-10А-III$_в$-Н(п)				

Продолжение табл. 4

Класс напрягаемой арматуры	Марка плиты	Напрягаемая арматура (на плиту)	Величина напряжения в арматуре σ_{con1}, МПа (кгс/см²), при способе натяжения: электротермическом	механическом	Контролируемое усилие натяжения одного стержня, кН (тс)
А-IV	3ПГ6-1А-IV	2ф14А-IV	510 (5100)	510 (5100)	78 (7,8)
	3ПГ6-1А-IV-Н(п)				
	3ПГ6-1А-IV М				
	3ПГ6-1А-IV Л				
	3ПГ6-2А-IV	2ф16А-IV			103 (10,3)
	3ПГ6-2А-IV-Н(п)				
	3ПГ6-2А-IV М				
	3ПГ6-2А-IV Л				
	3ПГ6-3А-IV	2ф18А-IV			130 (13,0)
	3ПГ6-3А-IV-Н(п)				
	3ПГ6-3А-IV М				
	3ПГ6-3А-IV Л				
	3ПГ6-4А-IV	4ф14А-IV			78 (7,8)
	3ПГ6-4А-IV-Н(п)				
	3ПГ6-4А-IV М				
	3ПГ6-4А-IV Л				
	3ПГ6-6А-IV	4ф16А-IV			103 (10,3)
	3ПГ6-6А-IV-Н(п)				
	3ПГ6-6А-IV М				
	3ПГ6-7А-IV	4ф18А-IV			130 (13,0)
	3ПГ6-7А-IV-Н(п)				
	3ПГ6-7А-IV М				

Данные табл. 4 справедливы для соответствующих по порядковому номеру и напрягаемой арматуре марок плит типоразмеров 3ПВ6, 3ПЛ6 и 3ПФ6.

Инв. № подл. | Подпись и дата | Взам. инв. №

Ц00304-02 11

ЗАВОД ЖБИ

Продолжение табл. 4

Класс напрягаемой арматуры	Марка плиты	Напрягаемая арматура, (на плиту)	Величина напряжения в арматуре σ_{con}, МПа (кгс/см²), при способе натяжения		Контролируемое усилие натяжения одного стержня, кН (тс)
			электротермическом	механическом	
А-V	3ПГ6-1АV	2ф12АV	650 (6500)	650 (6500)	73 (7,3)
	3ПГ6-1АVМ				
	3ПГ6-1АVЛ				
	3ПГ6-2АV	2ф14АV			100 (10,0)
	3ПГ6-2АVМ				
	3ПГ6-2АVЛ				
	3ПГ6-3АV	2ф16АV			131 (13,1)
	3ПГ6-3АVМ				
	3ПГ6-3АVЛ				
	3ПГ6-4АV	2ф18АV			165 (16,5)
	3ПГ6-4АVМ				
	3ПГ6-4АVЛ				
	3ПГ6-5АV	4ф14АV			100 (10,0)
	3ПГ6-5АVМ				
	3ПГ6-6АV	4ф16АV			131 (13,1)
	3ПГ6-6АVМ				
	3ПГ6-7АV	4ф18АV	630 (6300)	630 (6300)	165 (16,5)
	3ПГ6-7АVМ				

Продолжение табл. 4

Класс напрягаемой арматуры	Марка плиты	Напрягаемая арматура, (на плиту)	Величина напряжения в арматуре σ_{con}, МПа (кгс/см²), при способе натяжения		Контролируемое усилие натяжения одного стержня, кН (тс)
			электротермическом	механическом	
А-VI	3ПГ6-1АVI	2ф12АVI	—	900 (9000)	102 (10,2)
	3ПГ6-1АVIМ				
	3ПГ6-1АVIЛ				
	3ПГ6-2АVI	2ф14АVI			139 (13,9)
	3ПГ6-2АVIМ				
	3ПГ6-2АVIЛ				
	3ПГ6-3АVI	2ф16АVI			181 (18,1)
	3ПГ6-3АVIМ				
	3ПГ6-3АVIЛ				
	3ПГ6-4АVI	2ф18АVI		850 (8500)	216 (21,6)
	3ПГ6-4АVIМ				
	3ПГ6-5АVI	4ф14АVI			131 (13,1)
	3ПГ6-5АVIМ				
	3ПГ6-8АVI	4ф16АVI		700 (7000)	141 (14,1)
	3ПГ6-8АVIМ				

Инв. № подл. | Подпись и дата | Взам. инв. №

https://zavodjbi.com/

Схема испытания плит

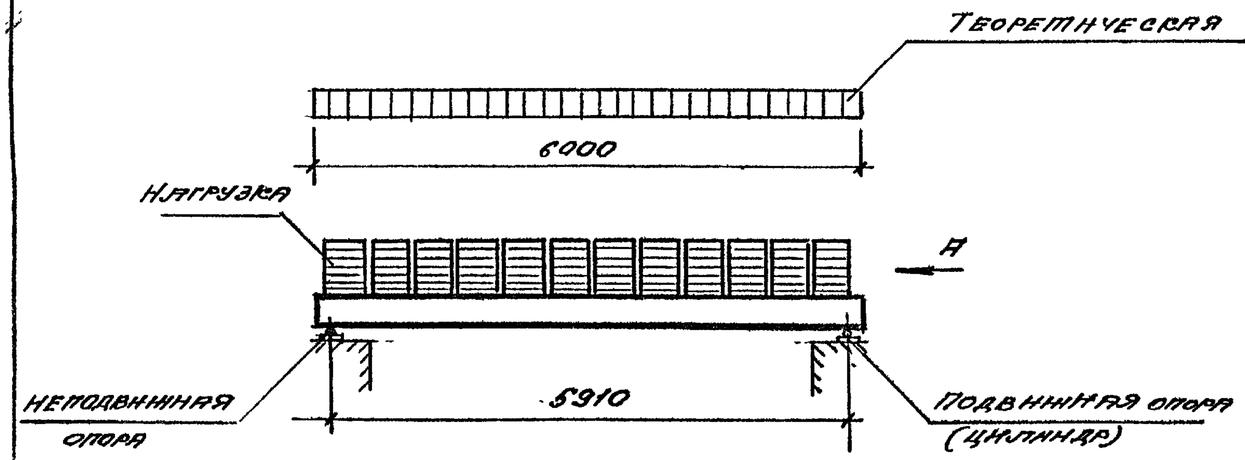

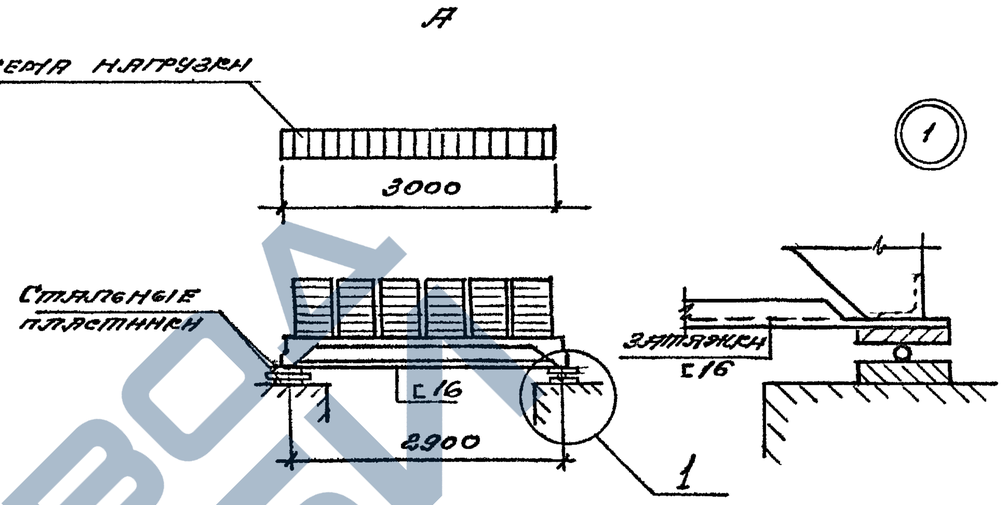

Расположение нагрузки на плите в плане

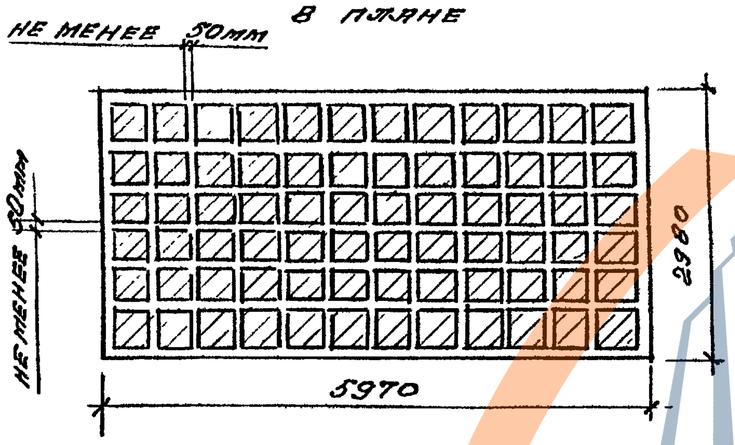

План расположения опор при испытании плиты

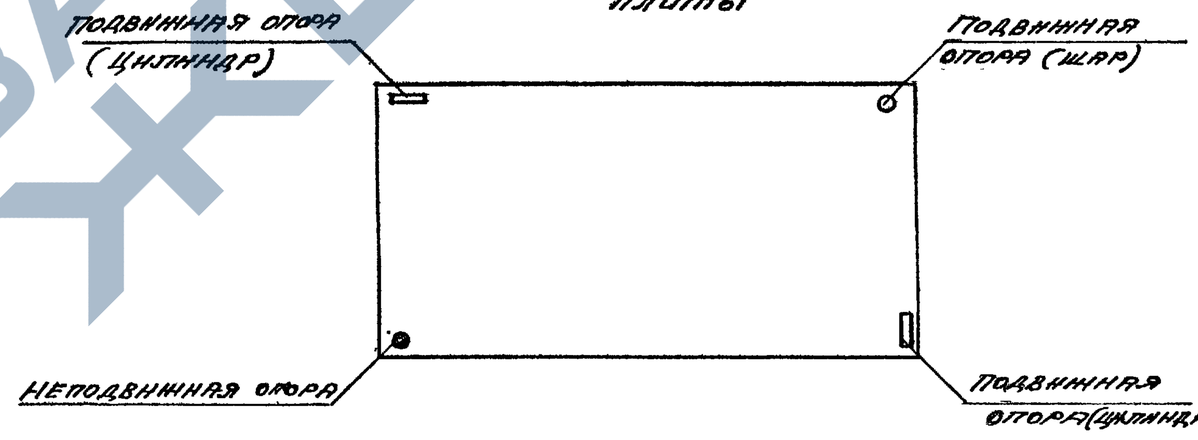

Схема перемещения продольных ребер плиты при загружении

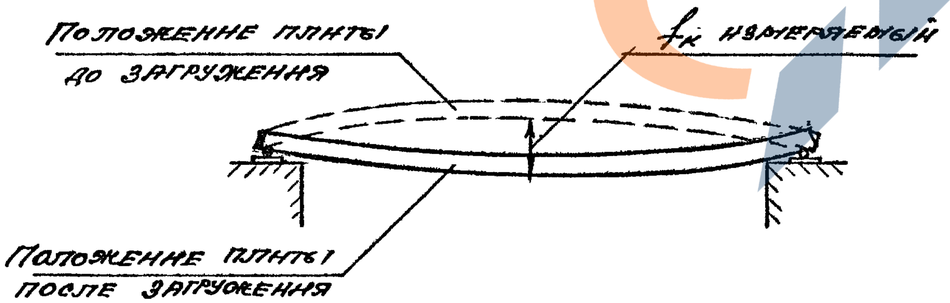

1. Опорные закладные изделия должны быть приварены к затяжкам, предохраняющим продольные ребра от перемещения в поперечном направлении
2. Площадь загружаемой поверхности должна составлять 3×6 м.

				1.465.1-21.94.1 – СП1		
ГИП	Баранова		10.9	Схема испытания плиты 3ПГБ	Стадия	Лист	Листов
Разраб.	Баранова		94г.		Р		1
Исполн.	Николаева				ЦНИИпромзданий		
Провер.	Петрова						
Н. контр.	Баранова						

Инв. № подл. | Подпись и дата | Взам. инв. №

Таблица 1

Величины контрольных нагрузок и прогибов плит

Марка плиты	Контрольная равномерно распределенная нагрузка, кПа (кгс/м²), при проверке образования трещин $P'_{тр}$, ширины раскрытия трещин $P^2_{тр}$, жесткости плиты $P_ж$, и контрольные прогибы $f_{контр}$, см, при возрасте бетона в моменту испытания плит в сутках												Отношение $\frac{f_{гр.}}{f_{доп}}$	Контрольная равномерно распределенная нагрузка, кПа (кгс/м²), по проверке прочности плиты $P_{контр.}$ при		
	14				28				100							
	$P'_{тр}$	$P^2_{тр}$	$P_ж$	$f_{контр.}$	$P'_{тр}$	$P^2_{тр}$	$P_ж$	$f_{контр.}$	$P'_{тр}$	$P^2_{тр}$	$P_ж$	$f_{контр.}$		c=1,25	c=1,4	c=1,6
3ПГ6-1АIIIв	1,10(110)	2,20(220)	1,50(150)	0,55	1,00(100)	2,10(210)	1,40(140)	0,50	1,00(100)	1,90(190)	1,20(120)	0,40		3,60(360)	4,20(420)	5,00(500)
3ПГ6-1АIIIвМ			0,90(90)				0,80(80)				0,60(60)					
3ПГ6-2АIIIв	1,50(150)	3,20(320)	2,30(230)	0,75	1,40(140)	3,00(300)	2,10(210)	0,70	1,20(120)	2,70(270)	1,80(180)	0,60		4,80(480)	5,60(560)	6,60(660)
3ПГ6-2АIIIвМ			1,60(160)				1,40(140)				1,10(110)					
3ПГ6-3АIIIв	2,20(220)	4,40(440)	3,30(330)	0,85	2,00(200)	4,10(410)	3,00(300)	0,80	1,80(180)	3,60(360)	2,50(250)	0,70	<0,85	6,20(620)	7,10(710)	8,40(840)
3ПГ6-3АIIIвМ			2,40(240)				2,10(210)				1,60(160)					
3ПГ6-4АIIIв	2,70(270)	5,70(570)	4,40(440)	1,25	2,40(240)	5,30(530)	4,00(400)	1,10	2,10(210)	4,60(460)	3,30(330)	0,90		7,80(780)	9,00(900)	10,50(1050)
3ПГ6-4АIIIвМ			3,30(330)				2,90(290)				2,20(220)					
3ПГ6-5АIIIв	3,50(350)	6,90(690)	5,40(540)	1,45	3,30(330)	6,40(640)	4,90(490)	1,30	2,80(280)	5,60(560)	4,10(410)	1,10		9,60(960)	10,90(1090)	12,70(1270)
3ПГ6-5АIIIвМ			4,10(410)				3,60(360)				2,80(280)					
3ПГ6-7АIIIв	2,70(270)	8,50(850)	6,70(670)	4,10	2,40(240)	8,30(830)	6,50(650)	4,00	1,70(170)	7,30(730)	5,50(550)	3,10	>0,85	12,50(1250)	14,20(1420)	16,40(1640)
3ПГ6-7АIIIвМ			5,10(510)				4,90(490)				3,90(390)					
3ПГ6-8АIIIв	4,30(430)	9,50(950)	7,50(750)	2,60	3,90(390)	9,00(900)	7,00(700)	2,40	3,20(320)	8,10(810)	6,10(610)	1,90	>0,85	13,70(1370)	15,50(1550)	18,00(1800)
3ПГ6-8АIIIвМ			5,70(570)				5,20(520)				4,30(430)					
3ПГ6-10АIIIв	4,60(460)	10,40(1040)	8,30(830)	2,30	4,00(400)	9,90(990)	7,80(780)	2,10	3,30(330)	8,90(890)	6,80(680)	1,85	<0,85	15,30(1530)	17,40(1740)	20,10(2010)
3ПГ6-10АIIIвМ			6,30(630)				5,80(580)				4,80(480)					

Таблица 2

Величины контрольной ширины раскрытия трещин $a_{контр.}$ в продольных ребрах плит.

Агрессивность среды	Контрольная ширина раскрытия трещин ($a_{контр}$), мм, при напрягаемой арматуре класса		
	A-IIIв, A-IV	Ат-IVС	A-V; A-VI; Ат-V; Ат-VI
Неагрессивная	0,25	0,25	0,20
Слабоагрессивная	0,15	Не допускается к применению	
Среднеагрессивная	0,10		

1. Указания по проведению заводских испытаний даны в докум. -ТТ.
2. Величины контрольных нагрузок не включают в себя нагрузки от собственного веса плиты.
3. Значения нагрузок и прогибов для промежуточных возрастов бетона к моменту испытания допускается определять по линейной интерполяции.

Ч. см. примечания на л. 4

ГИП	Бананова		10.8.94г	1.465.1-21.94.1-СМ2
Разраб.	Петрова			Данные для проведения заводских испытаний плит 3ПГ6
Испытн.	Николаева			
Провер.	Бананова			
Н. контр	Бананова			

Стадия	Лист	Листов
Р	1	4

ЦНИИпромзданий

Инв. N подл. | Подпись и дата | Взам. инв. N

Продолжение табл. 1

Марка плиты	Контрольная равномерно распределенная нагрузка, кПа (кгс/м²), при проверке образования трещин $P'_{тр}$, ширины раскрытия трещин $P^2_{тр}$, жесткости плиты $P_{ж}$ и контрольные прогибы $f_{контр}$, см, при возрасте бетона к моменту испытания плиты в сутках												Отношение $\frac{f_{гл}}{f_{доп}}$	Контрольная равномерно распределенная нагрузка, кПа (кгс/м²), по проверке прочности плиты $P_{контр.}$ при		
	14				28				100					$c=1{,}35$ *) / $c=1{,}25$	$c=1{,}4$	$c=1{,}6$
	$P'_{тр}$	$P^2_{тр}$	$P_{ж}$	$f_{контр.}$	$P'_{тр}$	$P^2_{тр}$	$P_{ж}$	$f_{контр}$	$P'_{тр}$	$P^2_{тр}$	$P_{ж}$	$f_{контр}$				
3ПГ6-1А$\overline{III}_в$-Н(п)	1,10(110)	2,20(220)	—	—	1,00(100)	2,10(210)	—	—	1,00 (100)	1,90(190)	—	—	—	3,60(360)	4,20(420)	5,00(500)
3ПГ6-2А$\overline{III}_в$-Н(п)	1,50(150)	3,20(320)	—	—	1,40(140)	3,00(300)	—	—	1,20(120)	2,70(270)	—	—		4,80(480)	5,60(560)	6,60(660)
3ПГ6-3А$\overline{III}_в$-Н(п)	2,20(220)	4,40(440)	—	—	2,00(200)	4,10(410)	—	—	1,80(180)	3,60(360)	—	—		6,20(620)	7,10(710)	8,40(840)
3ПГ6-4А$\overline{III}_в$-Н(п)	2,70(270)	5,70(570)	—	—	2,40(240)	5,30(530)	—	—	2,10(210)	4,60(460)	—	—		7,80(780)	9,00(900)	10,50(1050)
3ПГ6-5А$\overline{III}_в$-Н(п)	4,00(400)	7,00(700)	—	—	3,70(370)	6,50(650)	—	—	3,20(320)	5,70(570)	—	—		9,90(990)	11,20(1120)	13,10(1310)
3ПГ6-6А$\overline{III}_в$-Н(п)	4,80(480)	8,80(880)	—	—	4,50(450)	8,50(850)	—	—	3,80(380)	7,40(740)	—	—		12,40(1240)	14,10(1410)	16,40(1640)
3ПГ6-7А$\overline{III}_в$-Н(п)	6,10(610)	9,60(960)	—	—	5,60(560)	9,10(910)	—	—	4,90(490)	8,10(810)	—	—		13,70(1370)	15,50(1550)	18,00(1800)
3ПГ6-8А$\overline{III}_в$-Н(п)	6,50(650)	10,50(1050)	—	—	6,00(600)	10,00(1000)	—	—	5,40(540)	8,90(890)	—	—		15,30(1530)	17,40(1740)	20,10(2010)
3ПГ6-1А$\overline{III}_в$Л	1,80(180)	2,50(250)	1,80(180)	0,80	1,70(170)	2,40(240)	1,70(170)	0,75	1,50(150)	2,20(220)	1,50(150)	0,60		3,90(390)	4,50(450)	5,30(530)
3ПГ6-2А$\overline{III}_в$Л	2,20(220)	3,50(350)	2,60(260)	1,15	2,10(210)	3,30(330)	2,40(240)	1,05	1,80(180)	3,10(310)	2,10(210)	0,90		5,10(510)	5,90(590)	6,90(690)
3ПГ6-3А$\overline{III}_в$Л	3,10(310)	4,70(470)	3,60(360)	1,30	2,90(290)	4,40(440)	3,30(330)	1,20	2,50(250)	3,90(390)	2,80(280)	1,00		6,50(650)	7,40(740)	8,70(870)
3ПГ6-4А$\overline{III}_в$Л	3,40(340)	6,00(600)	4,70(470)	1,60	3,20(320)	5,60(560)	4,30(430)	1,50	2,80(280)	4,90(490)	3,60(360)	1,30		8,10(810)	9,30(930)	10,80(1080)
3ПГ6-1А$\overline{IV}$	1,00(100)	2,00(200)	1,30(130)	0,40	0,90(900)	1,90(190)	1,20(120)	0,35	0,90(90)	1,80(180)	1,10(110)	0,30		3,80(380)	3,90(390)	4,70(470)
3ПГ6-1А$\overline{IV}$ т			0,70(70)				0,60(60)				0,50(50)					
3ПГ6-2А$\overline{IV}$	1,40(140)	3,05(305)	2,15(215)	0,65	1,40(140)	2,90(290)	2,00(200)	0,60	1,30(130)	2,70(270)	1,80(180)	0,50		5,40(540)	5,60(560)	6,60(660)
3ПГ6-2А$\overline{IV}$ т			1,45(145)				1,30(130)				1,10(110)					
3ПГ6-3А$\overline{IV}$	1,90(190)	4,10(410)	3,10(310)	0,90	1,80(180)	3,90(390)	2,90(290)	0,80	1,70(170)	3,60(360)	2,60(260)	0,65	< 0,85	7,00(700)	7,30(730)	8,60(860)
3ПГ6-3А$\overline{IV}$ т			2,10(210)				1,90(190)				1,60(160)					
3ПГ6-4А$\overline{IV}$	1,80(180)	5,20(520)	4,00(400)	1,80	1,70(170)	4,90(490)	3,70(370)	1,60	1,60(160)	4,40(440)	3,20(320)	1,30		8,40(840)	8,70(870)	10,20(1020)
3ПГ6-4А$\overline{IV}$ т			2,80(280)				2,50(250)				2,00(200)					
3ПГ6-6А$\overline{IV}$	3,20(320)	6,90(690)	5,40(540)	1,60	3,00(300)	6,50(650)	5,00(500)	1,40	2,70(270)	5,90(590)	4,40(440)	1,10		11,00(1100)	11,50(1150)	13,40(1340)
3ПГ6-6А$\overline{IV}$ т			3,90(390)				3,50(350)				2,90(290)					
3ПГ6-7А$\overline{IV}$	4,00(400)	8,70(870)	6,90(690)	1,90	3,80(380)	8,10(810)	6,30(630)	1,70	3,50(350)	7,30(730)	5,50(550)	1,35		13,60(1360)	14,10(1410)	16,40(1640)
3ПГ6-7А$\overline{IV}$ т			5,20(520)				4,60(460)				3,80(380)					

*) Коэффициент $c=1{,}35$ относится к плитам с напрягаемой арматурой класса А-$\overline{IV}$, $c=1{,}25$ – к плитам с напрягаемой арматурой класса А-$\overline{III}_в$

Инв. № подл. | Подпись и дата | Взам. инв. №

Продолжение табл 1

Марка плиты	Контрольная равномерно распределенная нагрузка, кПа (кгс/м²), при проверке образования трещин $P'_{тр}$, ширины раскрытия трещин $P^2_{тр}$, жесткости плиты $P_{ж}$ и контрольные прогибы $f_{контр}$, см, при возрасте бетона к моменту испытания плит в сутках												Отношение $\frac{f_{gu}}{f_{доп}}$	Контрольная равномерно распределенная нагрузка, кПа (кгс/м²), по проверке прочности плиты $P_{контр}$ при		
	14				28				100							
	$P'_{тр}$	$P^2_{тр}$	$P_{ж}$	$f_{контр}$	$P'_{тр}$	$P^2_{тр}$	$P_{ж}$	$f_{контр}$	$P'_{тр}$	$P^2_{тр}$	$P_{ж}$	$f_{контр}$		C=1,35	C=1,4	C=1,6
3ПГ6-1АIV-Н(П)	1,00(100)	1,50(150)	–	–	0,90(90)	1,40(140)	–	–	0,90(90)	1,30(130)	–	–	–	2,90(290)	3,10(310)	3,80(380)
3ПГ6-2АIV-Н(П)	1,40(140)	2,45(245)	–	–	1,40(140)	2,30(230)	–	–	1,30(130)	2,10(210)	–	–		4,30(430)	4,50(450)	5,40(540)
3ПГ6-3АIV-Н(П)	2,30(230)	3,60(360)	–	–	2,20(220)	3,30(330)	–	–	2,00(200)	2,90(290)	–	–		5,70(570)	6,00(600)	7,10(710)
3ПГ6-4АIV-Н(П)	3,00(300)	4,70(470)	–	–	2,80(280)	4,40(440)	–	–	2,50(250)	3,90(390)	–	–		7,40(740)	7,70(770)	9,00(900)
3ПГ6-6АIV-Н(П)	3,10(310)	5,50(550)	–	–	2,90(290)	5,20(520)	–	–	2,60(260)	4,70(470)	–	–		8,90(890)	9,20(920)	10,80(1080)
3ПГ6-6АIV-Н(П)	4,00(400)	7,50(750)	–	–	3,80(380)	6,90(690)	–	–	3,50(350)	6,10(610)	–	–		11,40(1140)	11,90(1190)	13,80(1380)
3ПГ6-1АIV П	1,60(160)	2,30(230)	1,60(160)	0,60	1,60(160)	2,20(220)	1,50(150)	0,55	1,50(150)	2,10(210)	1,40(140)	0,50		–	4,30(430)	5,10(510)
3ПГ6-2АIV П	2,10(210)	3,35(335)	2,45(245)	0,90	2,00(200)	3,20(320)	2,30(230)	0,80	1,90(190)	3,00(300)	2,10(210)	0,70		–	6,00(600)	7,00(700)
3ПГ6-3АIV П	2,70(270)	4,40(440)	3,40(340)	1,10	2,60(260)	4,20(420)	3,20(320)	1,00	2,40(240)	3,90(390)	2,90(290)	0,85		–	7,70(770)	9,00(900)
3ПГ6-4АIV П	3,50(350)	5,40(540)	4,20(420)	1,50	3,30(330)	5,10(510)	3,90(390)	1,40	2,90(290)	4,60(460)	3,40(340)	1,15		–	8,30(890)	10,40(1040)
3ПГ6-1АV	1,00(100)	1,90(190)	1,10(110)	0,35	1,00(100)	1,80(180)	1,10(110)	0,30	1,00(100)	1,70(170)	1,00(100)	0,25		–	3,80(380)	4,60(460)
3ПГ6-1АV М			0,60(60)				0,80(60)				0,50(50)		<0,85			
3ПГ6-2АV	1,60(160)	2,80(280)	1,90(190)	0,50	1,50(150)	2,75(275)	1,80(180)	0,45	1,50(150)	2,60(260)	1,70(170)	0,40		–	5,50(550)	6,50(650)
3ПГ6-2АV М			1,20(120)				1,10(110)				1,00(100)					
3ПГ6-3АV	2,20(220)	4,20(420)	3,20(320)	0,65	2,10(210)	4,00(400)	3,00(300)	0,60	2,00(200)	3,60(360)	2,60(260)	0,55		–	7,30(730)	8,60(860)
3ПГ6-3АV М			2,20(220)				2,00(200)				1,60(160)					
3ПГ6-4АV	3,00(300)	5,70(570)	4,40(440)	1,25	2,90(290)	5,40(540)	4,10(410)	1,10	2,70(270)	5,00(500)	3,70(370)	0,90		–	9,80(980)	11,40(1140)
3ПГ6-4АV М			3,10(310)				2,80(280)				2,40(240)					
3ПГ6-5АV	2,90(290)	7,90(790)	6,10(610)	3,50	2,80(280)	7,40(740)	5,70(570)	3,20	2,70(270)	6,50(650)	4,90(490)	2,60		–	12,80(1280)	14,80(1480)
3ПГ6-5АV М			4,70(470)				4,30(430)				3,50(350)		>0,85			
3ПГ6-6АV	3,70(370)	9,60(960)	7,70(770)	3,65	3,50(350)	8,80(880)	6,90(690)	3,35	3,20(320)	7,70(770)	5,90(590)	2,70		–	15,20(1520)	17,60(1760)
3ПГ6-6АV М			5,70(570)				5,0(500)				4,30(430)					
3ПГ6-7АV	5,30(530)	10,40(1040)	8,40(840)	3,00	5,00(500)	9,80(980)	7,80(780)	2,75	4,50(450)	8,60(860)	6,60(660)	2,30	>0,85	–	16,80(1680)	19,40(1940)
3ПГ6-7АV М			6,40(640)				5,60(560)				4,60(460)					

Инв. N подл. | Подпись и дата | Взам. инв. N

Продолжение табл. 1

Марка плиты	Контрольная равномерно распределенная нагрузка, кПа (кгс/м²), при проверке образования трещин $P'_{тр}$, ширины раскрытия трещин $P^2_{тр}$, жесткости плиты $P_{ж}$ и контрольные прогибы $f_{контр}$, см, при возрасте бетона к моменту испытания плит в сутках												Отношение $\frac{f_{до}}{f_{доп}}$	Контрольная равномерно распределенная нагрузка, кПа (кгс/м²), по проверке прочности плиты $P_{контр.}$ при	
	14				28				100						
	$P'_{тр}$	$P^2_{тр}$	$P_{ж}$	$f_{контр}$	$P'_{тр}$	$P^2_{тр}$	$P_{ж}$	$f_{контр}$	$P'_{тр}$	$P^2_{тр}$	$P_{ж}$	$f_{контр}$		c=1,4	c=1,6
3ПГ6-1АV Л	1,70 (170)	2,15 (215)	1,45 (145)	0,40	1,70 (170)	2,10 (210)	1,40 (140)	0,35	1,60 (160)	2,00 (200)	1,30 (130)	0,30		4,10 (410)	4,90 (490)
3ПГ6-2АV Л	2,30 (230)	3,20 (320)	2,40 (240)	0,80	2,30 (230)	3,10 (310)	2,30 (230)	0,75	2,20 (220)	2,90 (290)	2,10 (210)	0,70		5,80 (580)	6,80 (680)
3ПГ6-3АV Л	2,90 (290)	4,40 (440)	3,40 (340)	1,00	2,90 (290)	4,20 (420)	3,20 (320)	0,95	2,80 (280)	3,90 (390)	2,90 (290)	0,90		7,60 (760)	8,90 (890)
3ПГ6-4АV Л	4,10 (410)	5,70 (570)	4,50 (450)	1,65	3,90 (390)	5,40 (540)	4,20 (420)	1,50	3,60 (360)	4,90 (490)	3,70 (370)	1,30		9,40 (940)	11,00 (1100)
3ПГ6-1АVI	1,90 (190)	2,20 (220)	1,50 (150)	0,35	1,80 (180)	2,10 (210)	1,40 (140)	0,35	1,70 (170)	2,00 (200)	1,30 (130)	0,30		4,30 (430)	5,20 (520)
3ПГ6-1АVI М			0,8 (80)				0,70 (70)				0,60 (60)				
3ПГ6-2АVI	2,40 (240)	3,50 (350)	2,50 (250)	0,60	2,30 (230)	3,30 (330)	2,40 (240)	0,55	2,20 (220)	3,10 (310)	2,20 (220)	0,50		6,40 (640)	7,60 (760)
3ПГ6-2АVI М			1,6 (160)				1,50 (150)				1,30 (130)				
3ПГ6-3АVI	3,50 (350)	4,90 (490)	3,70 (370)	0,95	3,30 (330)	4,70 (470)	3,50 (350)	0,90	3,20 (320)	4,30 (430)	3,10 (310)	0,80		8,50 (850)	10,00 (1000)
3ПГ6-3АVI М			2,60 (260)				2,40 (240)				2,00 (200)				
3ПГ6-4АVI	4,40 (440)	6,50 (650)	5,10 (510)	1,65	4,20 (420)	6,10 (610)	4,70 (470)	1,50	3,90 (390)	5,60 (560)	4,20 (420)	1,30	< 0,85	10,90 (1090)	12,70 (1270)
3ПГ6-4АVI М			3,70 (370)				3,30 (330)				2,80 (280)				
3ПГ6-5АVI	5,50 (550)	8,40 (840)	6,70 (670)	2,70	5,30 (530)	8,00 (800)	6,30 (630)	2,50	4,90 (490)	7,20 (720)	5,50 (550)	2,10		14,00 (1400)	16,20 (1620)
3ПГ6-5АVI М			4,90 (490)				4,50 (450)				3,70 (370)				
3ПГ6-8АVI	5,10 (510)	10,50 (1050)	8,40 (840)	3,00	4,80 (480)	9,90 (990)	7,80 (780)	2,80	4,50 (450)	8,90 (890)	6,80 (680)	2,40		17,40 (1740)	20,10 (2010)
3ПГ6-8АVI М			6,40 (640)				5,80 (580)				4,80 (480)				
3ПГ6-1АVI Л	2,20 (220)	2,60 (260)	1,80 (180)	0,70	2,10 (210)	2,50 (250)	1,70 (170)	0,65	2,00 (200)	2,30 (230)	1,60 (160)	0,60		4,70 (470)	5,50 (550)
3ПГ6-2АVI Л	2,70 (270)	3,80 (380)	2,90 (290)	0,95	2,60 (260)	3,70 (370)	2,80 (280)	0,90	2,50 (250)	3,40 (340)	2,50 (250)	0,80		6,80 (680)	7,90 (790)
3ПГ6-3АVI Л	3,80 (380)	5,20 (520)	4,00 (400)	1,40	3,60 (360)	5,00 (500)	3,80 (380)	1,35	3,50 (350)	4,60 (460)	3,40 (340)	1,20		8,90 (890)	10,30 (1030)

1. Указанные в таблицах величины контрольных нагрузок для плит из легкого бетона относятся к плитам, изготовленным из керамзитобетона. Для плит из аглопоритобетона или шлакопемзобетона величины испытательных нагрузок должны быть уменьшены на 0,2 (20) кПа (кгс/м²), а величины контрольных прогибов – уменьшены на 0,15 см.

2. Допустимое отклонение разрушающей нагрузки от контрольной по проверке прочности плиты равно +0,2 $P_{контр}$, −0,05 $P_{контр}$.

Инв. № подл. | Подпись и дата | Взам. инв. №

Ц00304-02 17

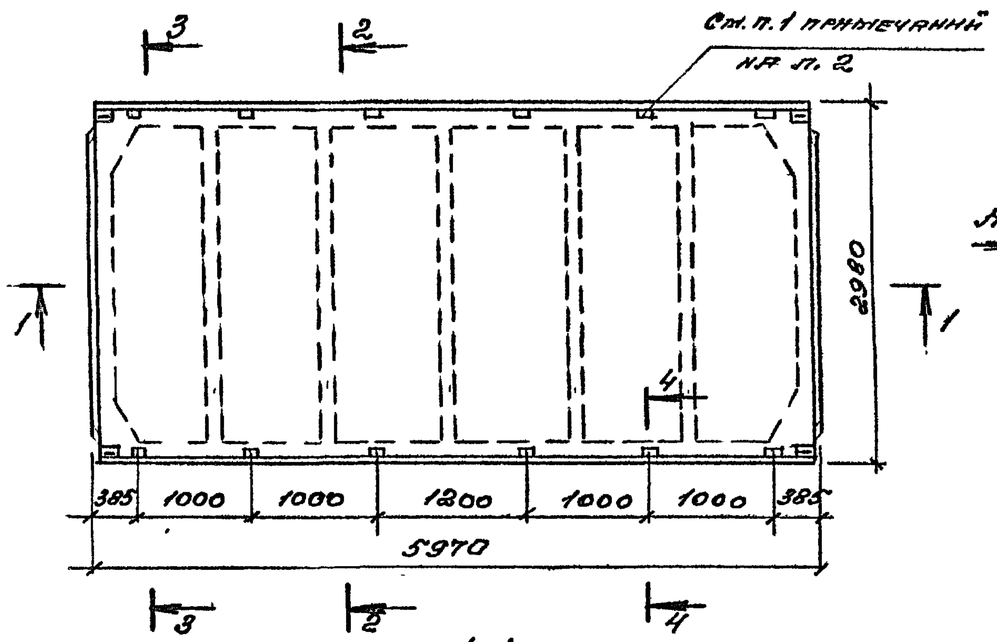

1-1

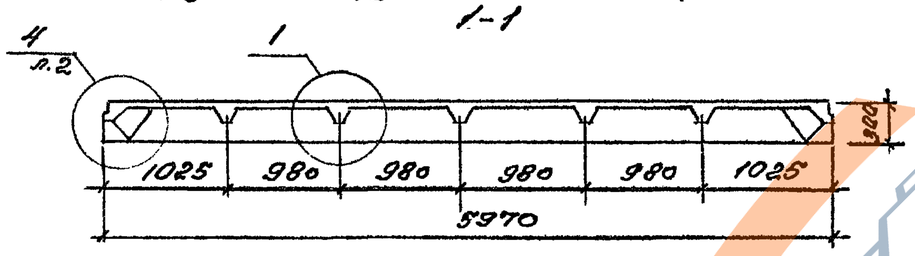

2-2

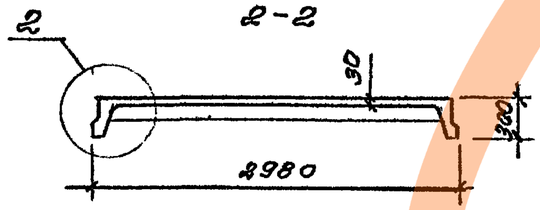

3-3

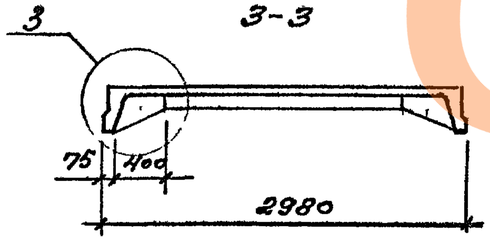

4-4

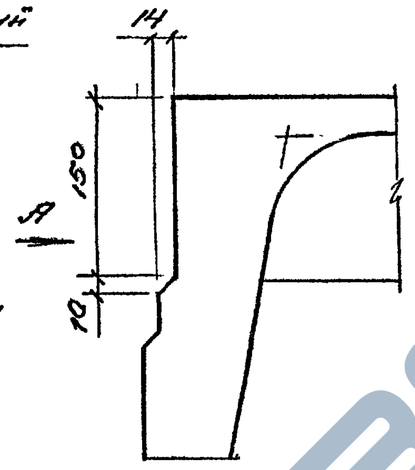

А

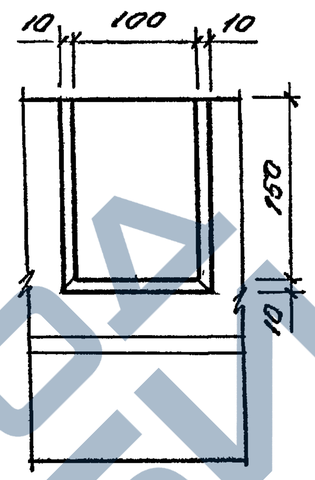

1

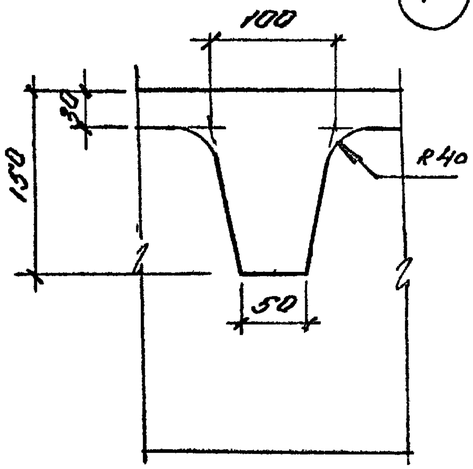

2

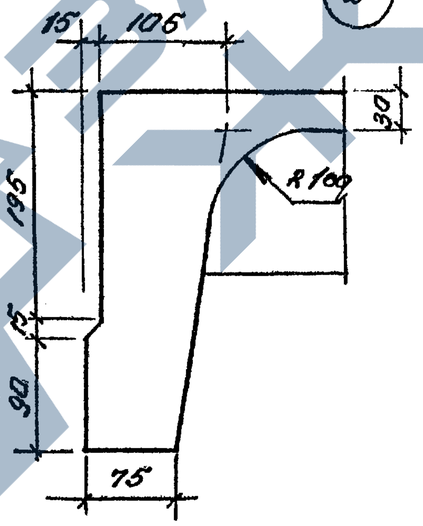

3

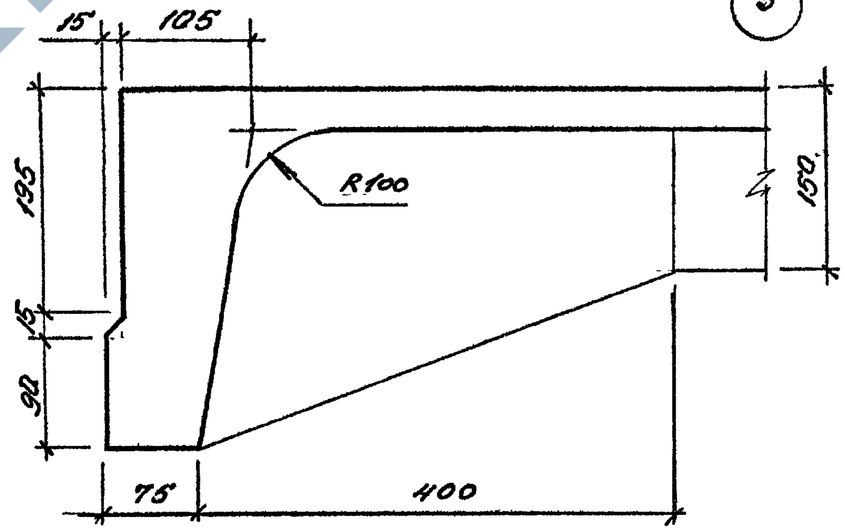

См. примечания на л. 2.

				1.465.1-21.94-1-1.94		
ГИП	Бананова		10.8.94	Плита 3ПГ6. Опалубочный чертеж	Стадия	Лист	Листов
Разраб.	Бананова				Р	1	2
Исполн.	Николаева				ЦНИИпромзданий		
Провер.	Петрова						
Н. контр.	Бананова						

Инв. № подл. | Подпись и дата | Взам. инв. №

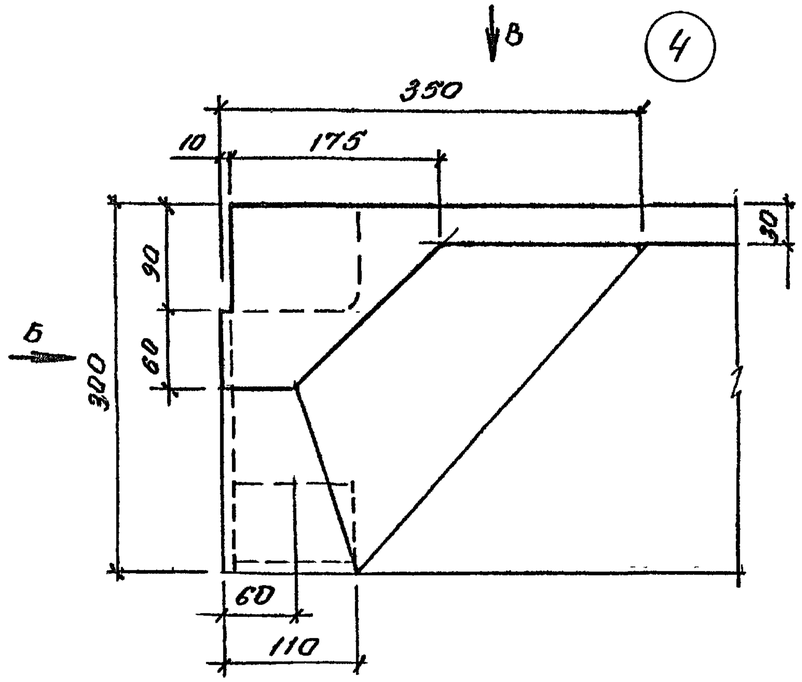

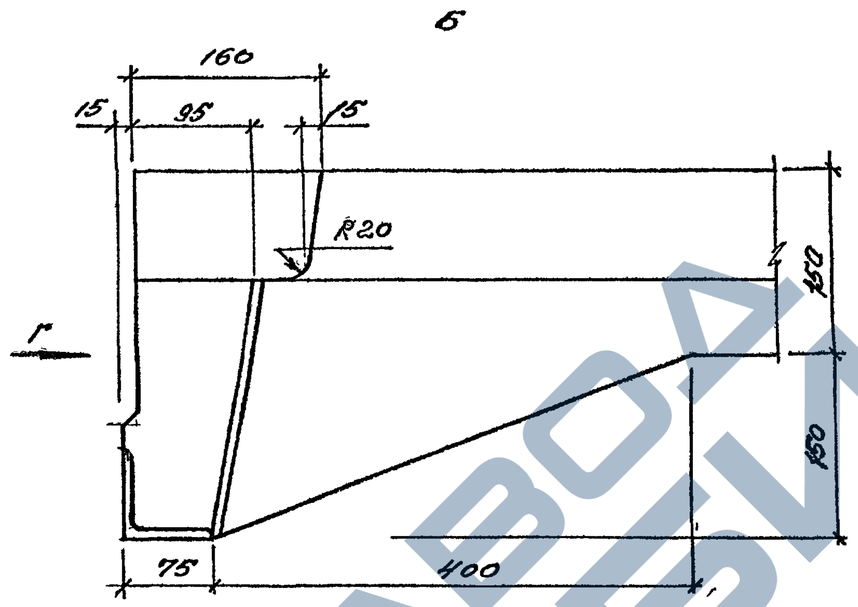

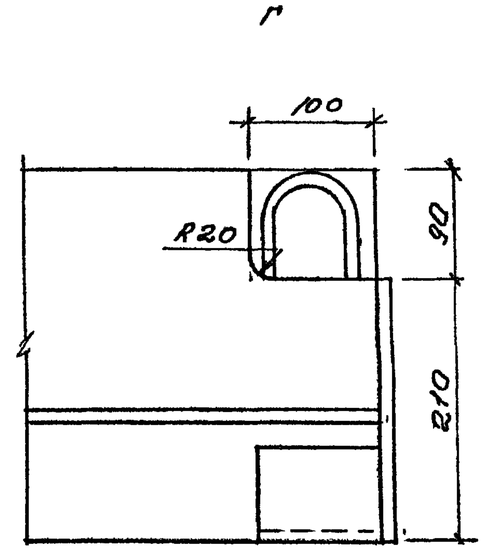

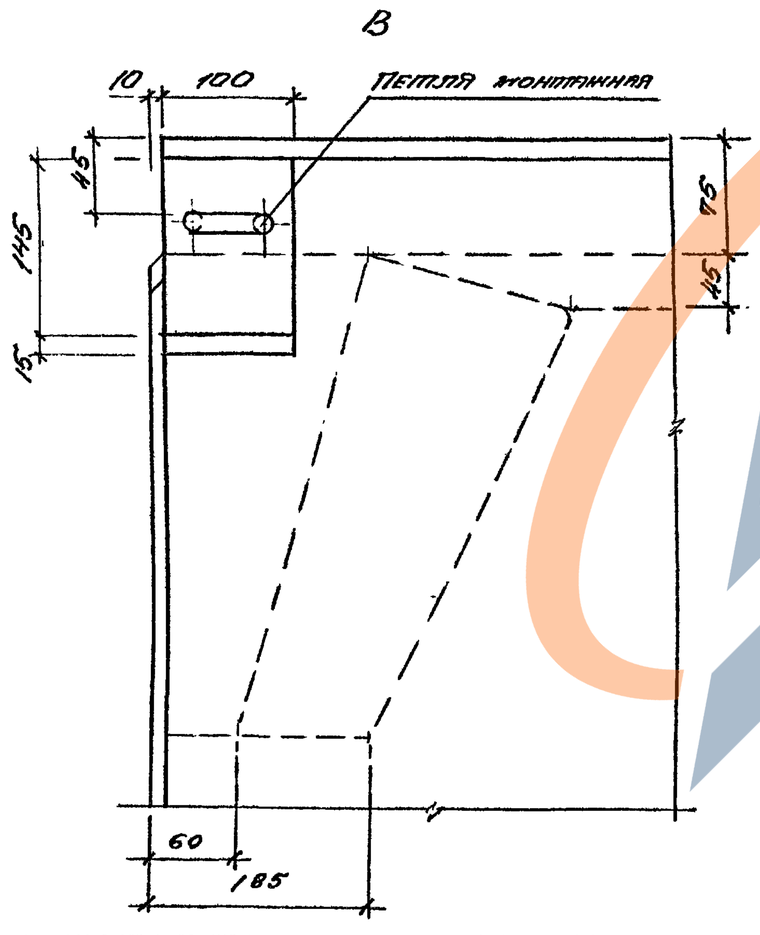

1. Устройство пазов по наружным граням продольных ребер обязательно только в плитах для зданий с расчетной сейсмичностью 7 и более баллов (см. п. 5.2. докум. -ТТ).

2. Метлахфоры, предназначенные для изготовления плит с отдельно стоящими монтажными петлями МН10, МН11 (см. п. 4.4. докум.-ТТ), не должны иметь угловых пустотообразователей под проушины монтажных петель, совмещенных с опорными закладными изделиями.

3. Размещение отдельно стоящих монтажных петель в продольных ребрах плит указано на л. 3 докум.-1.

Инв. № подл.	Подпись и дата	Взам. инв. №

1.465.1-21.94.1-194

Лист 2

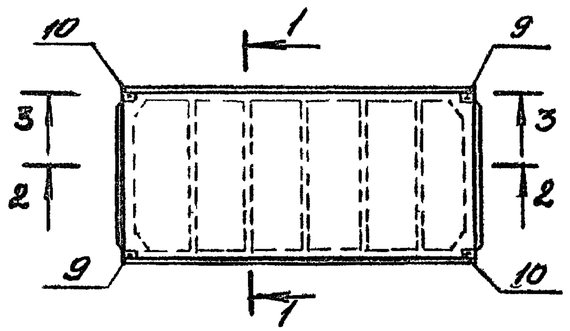

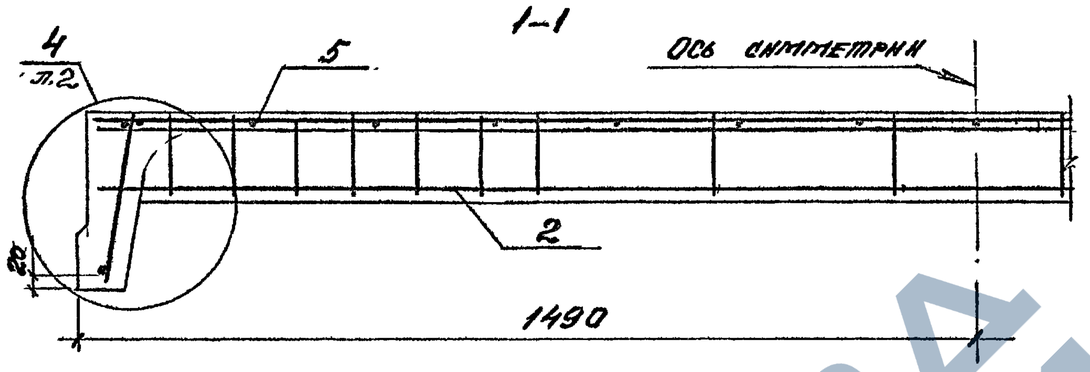

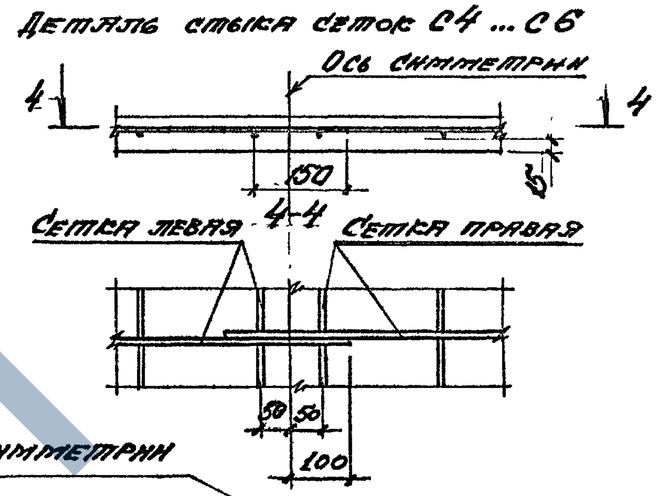

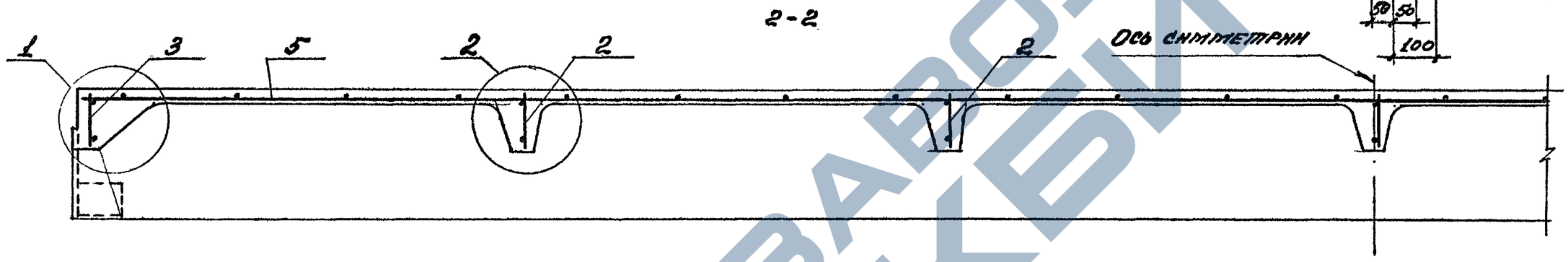

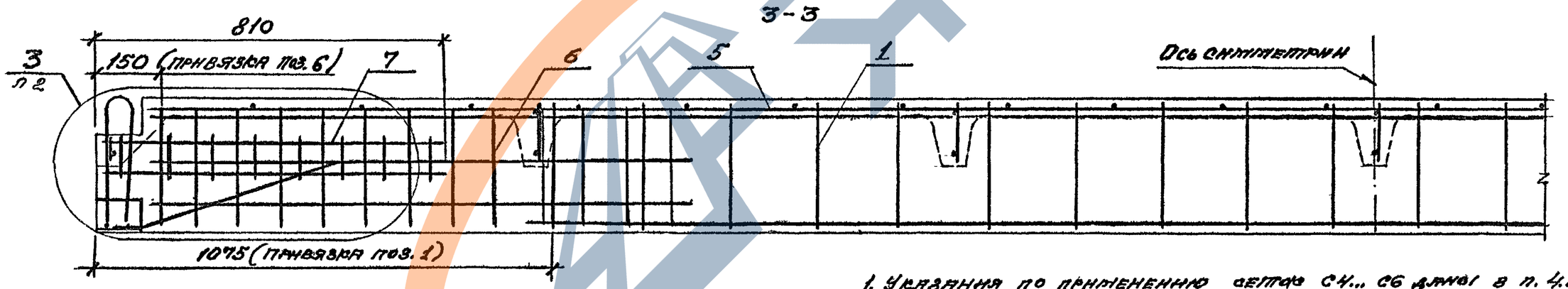

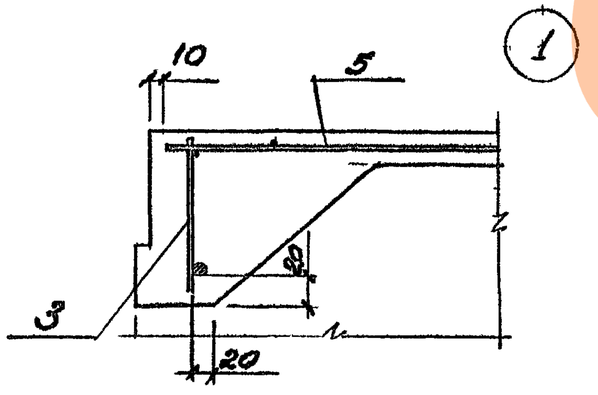

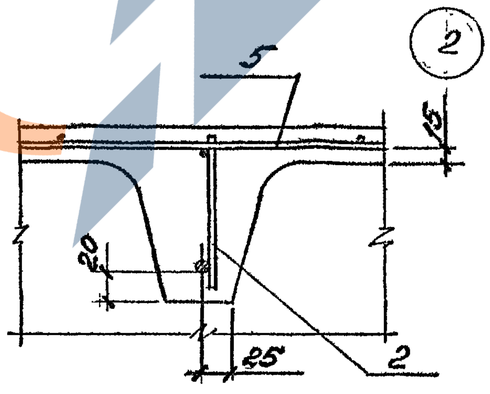

1. Указания по применению сеток С4... С6 даны в п. 4.2. на л. 4 документа 1.465.1-21.94.1-ТТ

2. См. п. 2 примечаний на л. 2.

				1.465.1-21.94.1-1		
ГИП	Баянова		10.89 г.	Плита ЗПГ6	Стадия	Лист	Листов
Разраб.	Баянова				Р	1	9
Исполн.	Николаева				ЦНИИпромзданий		
Провер.	Петрова						
Н. контр.	Баянова						

Инв. № подл. | Подпись и дата | Взам. инв. №

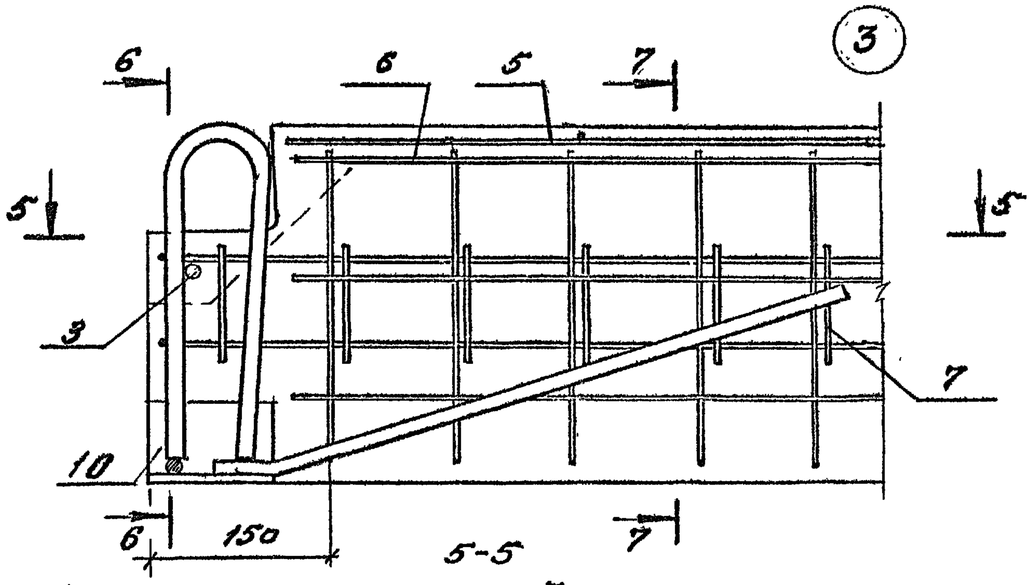

5-5

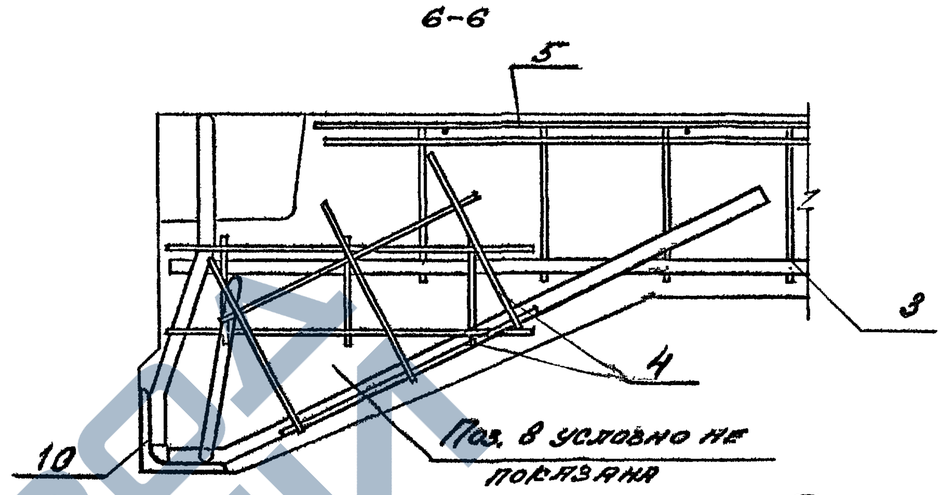

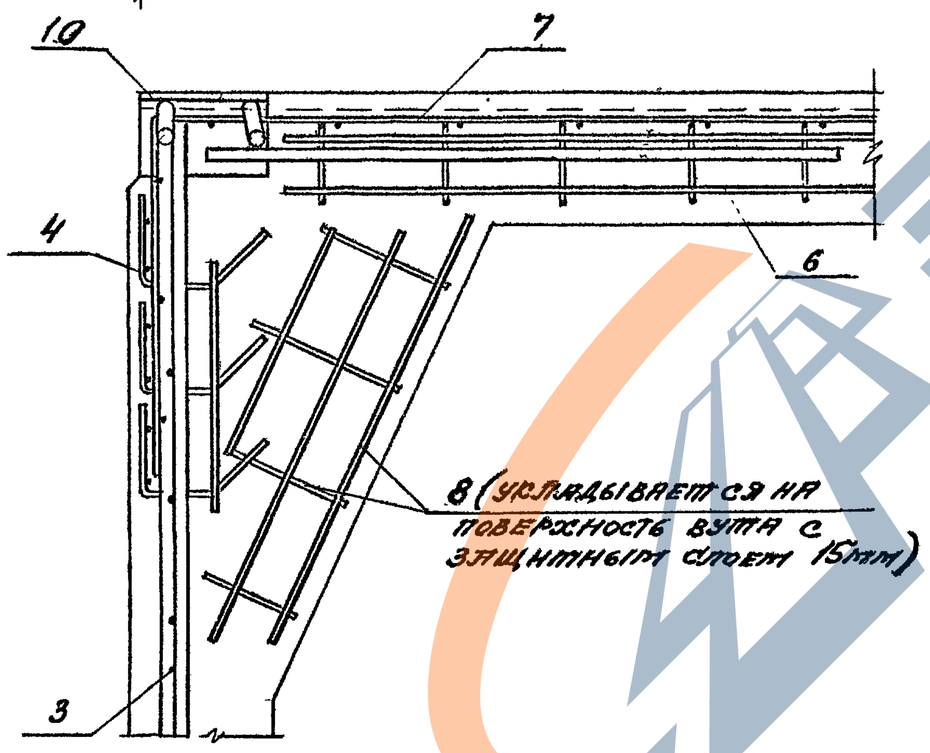

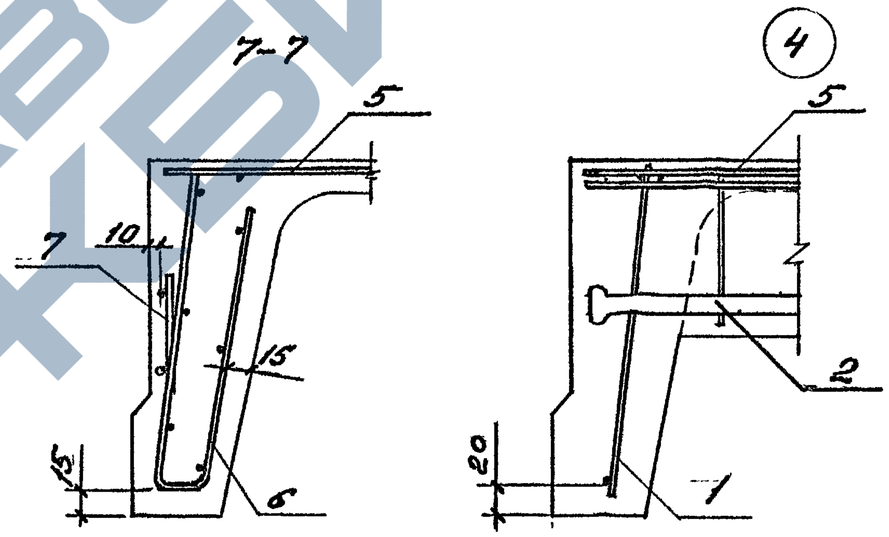

1. Крайний продольный стержень U-образной сетки (поз. 6) в месте пересечения с каркасом поперечного ребра разрезать по месту.

2. В разрезах 1-1 и 3-3 (на л. 1) в пяте в узлах 3 и 4 напрягаемая арматура условно не показана.

3. Сетки С1...С3 (поз. 5) привязать к каркасам поперечных ребер с шагом 1000 мм.

Инв.№ подл.	Подпись и дата	Взам.инв.№

1.465.1-21.94.1-1

Лист 2

Ц00304-02 21

3 (вариант с отдельно стоящей петлей МН10, МН11)

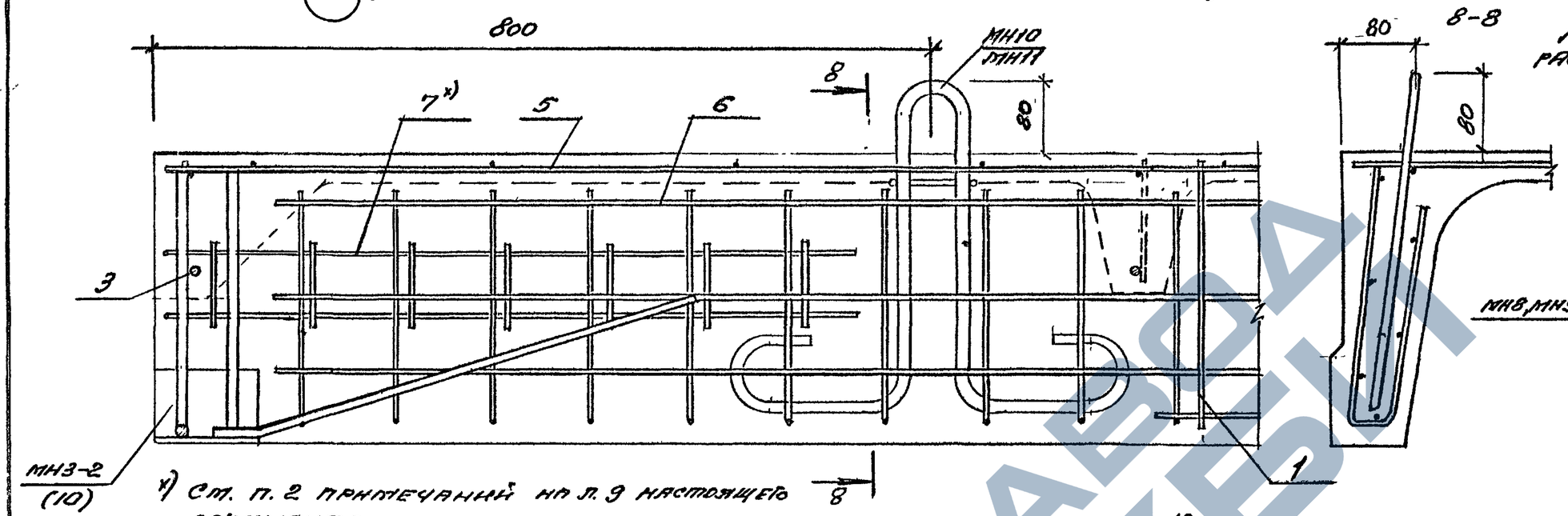

Плиты для зданий с расчетной сейсмичностью 7, 8 и 9 баллов

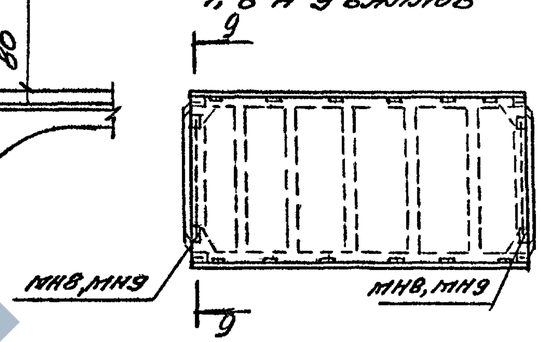

*) См. п. 2 примечаний на л. 9 настоящего документа

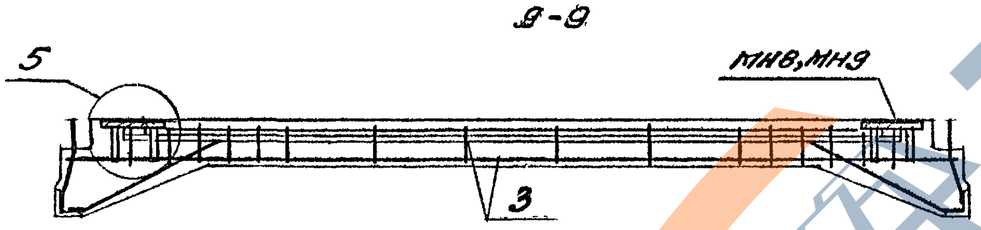

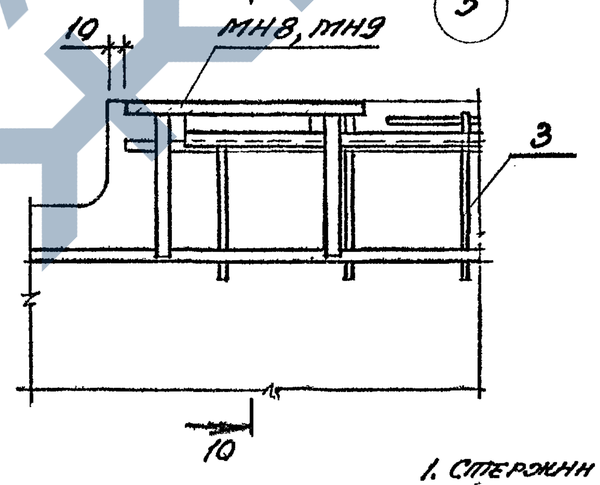

5

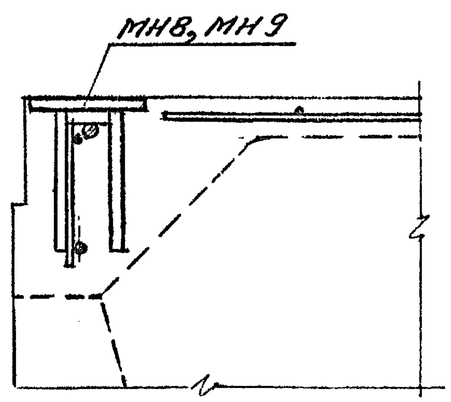

Схемы размещения напрягаемой арматуры (поз. 11) в продольном ребре плиты

Схема 1 | Схема 2 | Схема 3

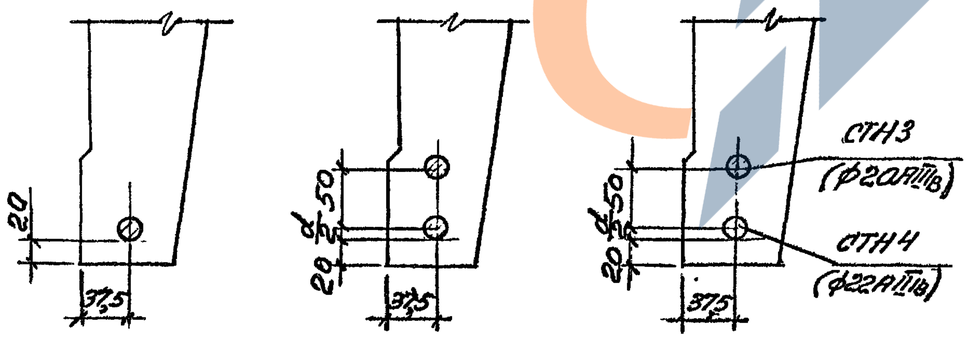

1. Стержни сетки поз. 5, мешающие размещению закладных изделий МН8, МН9, вырезать по месту или отогнуть вниз на 90°.

2. Применение отдельно стоящих петель МН10, МН11 в плитах для зданий с расчетной сейсмичностью 7...9 баллов не допускается.

3. Закладные изделия МН8, МН9 – см. докум. – 25 вып. 2.

1.465.1-21.94.1-1	Лист 3

Ц00304-02 22

Инв. № подл. | Подпись и дата | Взам. инв. №

Марка	Поз	Наименование	Кол.	Обозначение документа	Масса, т
3ПГ6-1АIIIв 3ПГ6-1АIIIвм	1	Каркас КР1	2	1.465.1-21.94.2-1	
	2	КР3	5	-2	
	3	КР16	2	-4	
	4	КР38	4	-8	
	5	Сетка С1	1	-12	
	6	С7	4	-13	
	7	С11	4	-14	
	8	С12/2	4	-14	
	9	Изделие закладное МН-1	2	-19	
	10	МН-2	2	-19	
	11	Стержень напряг. СТН1	8	Схема 1, л. 3	
	12	Бетон класса В15, м³	1,07		
3ПГ6-2АIIIв 3ПГ6-2АIIIвм		Поз 1, 4...10 по 3ПГ6-1АIIIв			
	2	Каркас КР4 (КР9)	5	1.465.1-21.94.2-2	2,68
	3	КР16 (КР20)	2	-4	
	11	Стержень напряг. СТН2	2	Схема 1, л. 3	
	12	Бетон класса В15, м³	1,07		
3ПГ6-3АIIIв 3ПГ6-3АIIIвм		Поз. 1, 4, 5, 7...10 по 3ПГ6-1АIIIв			
	2	Каркас КР5 (КР10)	5	1.465.1-21.94.2-2	
	3	КР16 (КР20)	2	-4	
	6	Сетка С8	4	-13	
	11	Стержень напряг. СТН3	2	Схема 1, л. 3	
	12	Бетон класса В20, м³	1,07		
3ПГ6-4АIIIв 3ПГ6-4АIIIвм		Поз. 1, 4, 7...10 по 3ПГ6-1АIIIв			
	2	Каркас КР6	5	1.465.1-21.94.2-2	
	5	Сетка С2	1	-12	
	6	С8	4	-13	
	11	Стержень напряг. СТН4	2	Схема 1, л. 3	
	12	Бетон класса В20, м³	1,07		

Марка	Поз.	Наименование	Кол.	Обозначение документа	Масса, т
		Поз. 1, 4, 7...10 по 3ПГ6-1АIIIв			
	2	Каркас КР6	5	1.465.1-21.94.2-2	
3ПГ6-5АIIIв 3ПГ6-5АIIIвм	3	КР17	2	-4	
	5	Сетка С2	1	-12	
	6	С8	4	-13	
	11	Стержень напряг. СТН5	2	Схема 1, л. 3	
	12	Бетон класса В25, м³	1,07		
		Поз. 1, 4, 7...10 по 3ПГ6-1АIIIв			
	2	Каркас КР7	5	1.465.1-21.94.2-2	
3ПГ6-7АIIIв 3ПГ6-7АIIIвм	3	КР18	2	-4	
	5	Сетка С3	1	-12	
	6	С9	4	-13	
	11	Стержень напряг. СТН3	4	Схема 2, л. 3	
	12	Бетон класса В30, м³	1,07		2,68
		Поз. 1, 4, 7...10 по 3ПГ6-1АIIIв			
	2	Каркас КР7	5	1.465.1-21.94-2-2	
3ПГ6-8АIIIв 3ПГ6-8АIIIвм	3	КР18	2	-4	
	5	Сетка С3	1	-12	
	6	С9	4	-13	
	11	Стержень напряг. СТН3	2	Схема 3, л. 3	
		СТН4	2		
	12	Бетон класса В30, м³	1,07		
		Поз. 1, 4, 7...10 по 3ПГ6-1АIIIв			
	2	Каркас КР15 (КР14)	5	1.465.1-21.94-2-3(2)	
3ПГ6-10АIIIв 3ПГ6-10АIIIвм	3	КР19 (КР22)	2	-4	
	5	Сетка С3	1	-12	
	6	С9	4	-13	
	11	Стержень напряг. СТН4	4	Схема 2 л. 3	
	12	Бетон класса В30, м³	1,07		

1. Напрягаемые стержни СТН – см. документ 1.465.1-21.94.2-27.
2. В скобках указаны марки каркасов с нижней продольной арматурой из стали класса Ат-V с (см. п. 4.3. документа 1.465.1-21.94.1-ТТ).

Инв. № подл. | Подпись и дата | Взам. инв. №

1.465.1-21.94.1-1

Лист 4

Ц00304-02 23

Марка	Поз.	Наименование	Кол.	Обозначение документа	Масса, т
3ПГ6-1АIV 3ПГ6-1АIVМ		Поз. 1...10 по 3ПГ6-1АIIIв			
	11	Стержень напряг. СТН6	2	Схема 1, л. 3	
	12	Бетон класса В20, м³	1,07		
3ПГ6-2АIV 3ПГ6-2АIVМ		Поз. 1, 4...10 по 3ПГ6-1АIIIв			
	2	Каркас КР4 (КР9)	5	1.465.1-21.94.2-2	
	3	КР16 (КР20)	2	-4	
	11	Стержень напряг. СТН7	2	Схема 1, л. 3	
	12	Бетон класса В20, м³	1,07		
3ПГ6-3АIV 3ПГ6-3АIVМ		Поз. 1, 4, 5, 7...10 по 3ПГ6-1АIIIв			
	2	Каркас КР5 (КР10)	5	1.465.1-21.94.2-2	
	3	КР16 (КР20)	2	-4	
	6	Сетка С8	4	-13	
	11	Стержень напряг. СТН8	2	Схема 1, л. 3	
	12	Бетон класса В22,5, м³	1,07		2,68
3ПГ6-4АIV 3ПГ6-4АIVМ	1	Каркас КР2	2	1.465.1-21.91.2-1	
	2	КР5 (КР10)	5	-2	
	3	КР16 (КР20)	2	-4	
		Поз. 4, 7...10 по 3ПГ6-1АIIIв			
	5	Сетка С2	1	1.465.1-21.91.2-12	
	6	С8	4	-13	
	11	Стержень напряг СТН6	4	Схема 2, л. 3	
	12	Бетон класса В25, м³	1,07		
3ПГ6-6АIV 3ПГ6-6АIVМ		Поз. 1, 4, 7...10 по 3ПГ6-1АIIIв			
	2	Каркас КР6	5	1.465.1-21.91.2-2	
	3	КР17	2	-4	
	5	Сетка С2	1	-12	
	6	С8	4	-13	
	11	Стержень напряг. СТН7	4	Схема 2, л. 3	
	12	Бетон класса В25, м³	1,07		

Марка	Поз.	Наименование	Кол.	Обозначение документа	Масса, т
		Поз. 1, 4, 7...10 по 3ПГ6-1АIIIв			
	2	Каркас КР7	5	1.465.1-21.94.2-2	
3ПГ6-7АIV	3	КР18	2	-4	
3ПГ6-7АIVМ	5	Сетка С3	1	-12	
	6	С9	4	-13	
	11	Стержень напряг. СТН8	4	Схема 2, л 3	
	12	Бетон класса В30, м³	1,07		
3ПГ6-1АV 3ПГ6-1АVМ		Поз. 1...10 по 3ПГ6-1АIIIв			
	11	Стержень напряг. СТН9	2	Схема 1, л 3	
	12	Бетон класса В20, м³	1,07		
3ПГ6-2АV 3ПГ6-2АVМ		Поз. 1, 4...10 по 3ПГ6-1АIIIв			
	2	Каркас КР4 (КР9)	5	1.465.1-21.94.2-2	
	3	КР16 (КР20)	2	-4	
	11	Стержень напряг. СТН10	2	Схема 1, л. 3	2,68
	12	Бетон класса В22,5, м³	1,07		
3ПГ6-8АV 3ПГ6-8АVМ		Поз. 1, 4, 5, 7...10 по 3ПГ6-1АIIIв			
	2	Каркас КР5 (КР10)	5	1.465.1-21.94.2-2	
	3	КР16 (КР20)	2	-4	
	6	Сетка С8	4	-13	
	11	Стержень напряг. СТН11	2	Схема 1, л. 3	
	12	Бетон класса В22,5, м³	1,07		
3ПГ6-4АV 3ПГ6-4АVМ		Поз. 1, 4, 7...10 по 3ПГ6-1АIIIв			
	2	Каркас КР6 (КР11)	5	1.465.1-21.94.2-2	
	3	КР17 (КР20)	2	-4	
	5	Сетка С2	1	-12	
	6	С8	4	-13	
	11	Стержень напряг. СТН12	2	Схема 1, л 3	
	12	Бетон класса В25, м³	1,07		

Взамен. N

Подпись и дата

Инв. N подл.

Марка	Поз.	Наименование	Кол.	Обозначение документа	Масса, т
		Поз. 1, 4, 7...10 по 3ПГ6-1АIIIв			
	2	Каркас КР7 (КР12)	5	1.465.1-21.94.2-2	
3ПГ6-5АV	3	КР18 (КР21)	2	-4	
3ПГ6-5АVМ	5	Сетка С3	1	-12	
	6	С9	4	-13	
	11	Стержень напряг. СТН10	4		
	12	Бетон класса В25, м³	1,07	Схема 2, л. 3	
		Поз. 1, 4, 7...10 по 3ПГ6-1АIIIв			
	2	Каркас КР7	5	1.465.1-21.94.2-2	
3ПГ6-6АV	3	КР18	2	-4	
3ПГ6-6АVМ	5	Сетка С3	1	-12	
	6	С9	4	-13	
	11	Стержень напряг. СТН11	4	Схема 2, л. 3	
	12	Бетон класса В30, м³	1,07		2,68
		Поз. 1, 4, 7...10 по 3ПГ6-1АIIIв			
	2	Каркас КР8 (КР13)	5	1.465.1-21.94.2-2	
3ПГ6-7АV	3	КР19 (КР22)	2	-4	
3ПГ6-7АVМ	5	Сетка С3	1	-12	
	6	С9	4	-13	
	11	Стержень напряг. СТН12	4	Схема 2, л. 3	
	12	Бетон класса В30, м³	1,07		
		Поз. 1...10 по 3ПГ6-1АIIIв			
3ПГ6-1АVI	11	Стержень напряг. СТН13	2	Схема 1, л. 3	
3ПГ6-1АVIМ	12	Бетон класса В25, м³	1,07		
		Поз. 1, 3...10 по 3ПГ6-1АIIIв			
3ПГ6-2АVI	2	Каркас КР4	5	1.465.1-21.94.2-2	
3ПГ6-2АVIМ	11	Стержень напряг. СТН14	2	Схема 1, л. 3	
	12	Бетон класса В25, м³	1,07		

Марка	Поз.	Наименование	Кол.	Обозначение документа	Масса, т
		Поз. 1, 4, 7...10 по 3ПГ6-1АIIIв			
	2	Каркас КР5 (КР10)	5	1.465.1-21.94.2-2	
3ПГ6-3АVI	3	КР16 (КР20)	2	-4	
3ПГ6-3АVIМ	5	Сетка С2	1	-12	
	6	С8	4	-13	
	11	Стержень напряг. СТН15	2	Схема 1, л. 3	
	12	Бетон класса В25, м³	1,07		
		Поз. 1, 4, 7...10 по 3ПГ6-1АIIIв			
	2	Каркас КР6 (КР11)	5	1.465.1-21.94.2-2	
3ПГ6-4АVI	3	КР17 (КР20)	2	-4	
3ПГ6-4АVIМ	5	Сетка С2	1	-12	
	6	С8	4	-13	
	11	Стержень напряг. СТН16	2	Схема 1, л. 3	
	12	Бетон класса В25, м³	1,07		2,68
	1	Каркас КР2	2	1.465.1-21.94.2-1	
	2	КР7	5	-2	
	3	КР18	2	-4	
3ПГ6-5АVI		Поз. 4, 7...10 по 3ПГ6-1АIIIв			
3ПГ6-5АVIМ	5	Сетка С3	1	-12	
	6	С9	4	-13	
	11	Стержень напряг. СТН14	4	Схема 2, л. 3	
	12	Бетон класса В30, м³	1,07		
		Поз. 1, 4, 7...10 по 3ПГ6-1АIIIв			
	2	Каркас КР15 (КР14)	5	1.465.1-21.94.2-3(2)	
3ПГ6-8АVI	3	КР19 (КР22)	2	-4	
3ПГ6-8АVIМ	5	Сетка С3	1	-12	
	6	С9	4	-13	
	11	Стержень напряг. СТН15	4	Схема 2, л. 3	
	12	Бетон класса В30, м³	1,07		

Инв. N подл. | Подпись и дата | Взам. инв. N

Марка	Поз.	Наименование	Кол.	Обозначение документа	Масса, т
3ПГ6-1АIIIв-Н 3ПГ6-1АIIIв-П		Поз. 1,3,4,6...12 по 3ПГ6-1АIIIв			
	2	Каркас КР4	5	1.465.1-21.94.2-2	
	5	Сетка С2	1	-12	
3ПГ6-2АIIIв-Н 3ПГ6-2АIIIв-П		Поз. 1,3,4,6...10 по 3ПГ6-1АIIIв			
	2	Каркас КР5	5	1.465.1-21.94.2-2	
	5	Сетка С2	1	-12	
	11	Стержень напряг. СТН2	2	Схема 1, л. 3	
	12	Бетон класса В15, м³	1,07		
3ПГ6-3АIIIв-Н 3ПГ6-3АIIIв-П		Поз. 1,3,4,7...10 по 3ПГ6-1АIIIв			
	2	Каркас КР5	5	1.465.1-21.94.2-2	
	5	Сетка С2	1	-12	
	6	С8	4	-13	
	11	Стержень напряг. СТН3	2	Схема 1, л. 3	
	12	Бетон класса В20, м³	1,07		2,68
3ПГ6-4АIIIв-Н 3ПГ6-4АIIIв-П		Поз. 1,4,7...10 по 3ПГ6-1АIIIв			
	2	Каркас КР6	5	1.465.1-21.94.2-2	
	3	КР17	2	-4	
	5	Сетка С2	1	-12	
	6	С8	4	-13	
	11	Стержень напряг. СТН4	2	Схема 1, л. 3	
	12	Бетон класса В20, м³	1,07		
3ПГ6-5АIIIв-Н 3ПГ6-5АIIIв-П		Поз. 1,4,7...10 по 3ПГ6-1АIIIв			
	2	Каркас КР6	5	1.465.1-21.94.2-2	
	3	КР17	2	-4	
	5	С2	1	-12	
	6	С8	4	-13	
	11	Стержень напряг. СТН5	2	Схема 1, л. 3	
	12	Бетон класса В30, м³	1,07		

Марка	Поз.	Наименование	Кол.	Обозначение документа	Масса, т
		Поз. 1,4,7...10 по 3ПГ6-1АIIIв			
	2	Каркас КР7	5	1.465.1-21.94.2-2	
3ПГ6-6АIIIв-Н	3	КР18	2	-4	
3ПГ6-6АIIIв-П	5	Сетка С3	1	-12	
	6	С9	4	-13	
	11	Стержень напряг. СТН3	4	Схема 2, л. 3	
	12	Бетон класса В30, м³	1,07		
		Поз. 1,4,7...10 по 3ПГ6-1АIIIв			
	2	Каркас КР7	5	1.465.1-21.94.2-2	
	3	КР18	2	-4	
3ПГ6-7АIIIв-Н	5	Сетка С3	1	-12	
3ПГ6-7АIIIв-П	6	С9	4	-13	
	11	Стержень напряг. СТН3	2	Схема 3, л. 3	
		СТН4	2		2,68
	12	Бетон класса В35, м³	1,07		
		Поз. 1,4,7...10 по 3ПГ6-1АIIIв			
	2	Каркас КР15	5	1.465.1-21.94.2-3	
3ПГ6-8АIIIв-Н	3	КР19	2	-4	
3ПГ6-8АIIIв-П	5	Сетка С3	1	-12	
	6	С9	4	-13	
	11	Стержень напряг. СТН4	4	Схема 2, л. 3	
	12	Бетон класса В35, м³	1,07		
		Поз. 1...4,6...10 по 3ПГ6-1АIIIв			
3ПГ6-1АIV-Н	5	Сетка С2	1	1.465.1-21.94.2-12	
3ПГ6-1АIV-П	11	Стержень напряг. СТН6	2	Схема 1, л. 3	
	12	Бетон класса В20, м³	1,07		

Взам. инв. №
Подпись и дата
Инв. № подл.

Марка	Поз.	Наименование	Кол.	Обозначение документа	Масса, т
		Поз. 1,3,4,6...10 по 3ПГ6-1АIIIв			
3ПГ6-2АIV-Н	2	Каркас КР4	5	1.465.1-21.94.2-2	
3ПГ6-2АIV-П	5	Сетка С2	1	-12	
	11	Стержень напряг. СТН7	2	Схема 1, л. 3	
	12	Бетон класса В20, м³	1,07		
		Поз. 1,3,4,6...10 по 3ПГ6-1АIIIв			
3ПГ6-3АIV-Н	2	Каркас КР5	5	1.465.1-21.94.2-2	
3ПГ6-3АIV-П	5	Сетка С2	1	-12	
	11	Стержень напряг. СТН8	2	Схема 1, л. 3	
	12	Бетон класса В25, м³	1,07		
	1	Каркас КР2	2	1.465.1-21.94.2-1	
	2	КР5	5	-2	
3ПГ6-4АIV-Н		Поз. 3,4,7...10 по 3ПГ6-1АIIIв			2,68
3ПГ6-4АIV-П	5	Сетка С2	1	1.465.1-21.94.2-12	
	6	С8	4	-13	
	11	Стержень напряг. СТН6	4	Схема 2, л. 3	
	12	Бетон класса В25, м³	1,07		
		Поз. 1,4,7...10 по 3ПГ6-1АIIIв			
	2	Каркас КР6	5	1.465.1-21.94.2-2	
3ПГ6-5АIV-Н	3	КР17	2	-4	
3ПГ6-5АIV-П	5	Сетка С2	1	-12	
	6	С8	4	-13	
	11	Стержень напряг. СТН7	4	Схема 2, л. 3	
	12	Бетон класса В25, м³	1,07		
		Поз. 1,4,7...10 по 3ПГ6-1АIIIв			
	2	Каркас КР7	5	1.465.1-21.94.2-2	
3ПГ6-6АIV-Н	3	КР18	2	-4	
3ПГ6-6АIV-П	5	Сетка С2	1	-12	
	6	С9	4	-13	
	11	Стержень напряг. СТН8	4	Схема 2, л. 3	
	12	Бетон класса В30, м³	1,07		

Марка	Поз.	Наименование	Кол.	Обозначение документа	Масса, т
3ПГ6-1АIIIвл		Поз. 1...12 по 3ПГ6-1АIIIв			
		Поз. 1,4...10 по 3ПГ6-1АIIIв			
	2	Каркас КР4(КР9)	5	1.465.1-21.94.2-2	
3ПГ6-2АIIIвл	3	КР16(КР20)	2	-4	
	11	Стержень напряг. СТН2	2	Схема 1, л. 3	
	12	Бетон класса В15, м³	1,07		
		Поз. 1,4,5,7...10 по 3ПГ6-1АIIIв			
	2	Каркас КР5(КР10)	5	1.465.1-21.94.2-2	
	3	КР16(КР20)	2	-4	
3ПГ6-3АIIIвл	6	Сетка С8	4	-13	
	11	Стержень напряг. СТН3	2	Схема 1, л. 3	
	12	Бетон класса В20, м³	1,07		2,10 / 2,46
		Поз. 1,3,4,7...10 по 3ПГ6-1АIIIв			
	2	Каркас КР5	5	1.465.1-21.94.2-2	
3ПГ6-4АIIIвл	5	Сетка С2	1	-12	
	6	С8	4	-13	
	11	Стержень напряг. СТН4	2	Схема 1, л. 3	
	12	Бетон класса В20, м³	1,07		
		Поз. 1...10 по 3ПГ6-1АIIIв			
3ПГ6-1АIVл	11	Стержень напряг. СТН6	2	Схема 1, л. 3	
	12	Бетон класса В20, м³	1,07		
		Поз. 1,4...10 по 3ПГ6-1АIIIв			
	2	Каркас КР4(КР9)	5	1.465.1-21.94.2-2	
3ПГ6-2АIVл	3	КР16(КР20)	2	-4	
	11	Стержень напряг. СТН7	2	Схема 1, л. 3	
	12	Бетон класса В20, м³	1,07		

Взам. инв. N | Подпись и дата | Инв. N подл.

Марка	Поз.	Наименование	Кол.	Обозначение документа	Масса, т
3ПГ6-3АV л		Поз. 1,4,5,7...10 по 3ПГ6-1АIII в			
	2	Каркас КР5 (КР10)	5	1.465.1-21.94.2-2	
	3	КР16 (КР20)	2	-4	
	6	Сетка С8	4	-13	
	11	Стержень напряг. СТН8	2	Схема 1, л. 3	
	12	Бетон класса В22,5, м³	1,07		
3ПГ6-4АV л	1	Каркас КР2	2	1.465.1-21.94.2-1	
	2	КР5 (КР10)	5	-2	
	3	КР16 (КР20)	2	-3	
		Поз. 4,7...10 по 3ПГ6-1АIII в			
	5	Сетка С2	1	1.465.1-21.94.2-12	
	6	С8	4	-13	2,10 / 2,46
	11	Стержень напряг. СТН6	4	Схема 2, л. 3	
	12	Бетон класса В25, м³	1,07		
3ПГ6-1АV л		Поз. 1...10 по 3ПГ6-1АIII в			
	11	Стержень напряг. СТН9	2	Схема 1, л. 3	
	12	Бетон класса В20, м³	1,07		
3ПГ6-2АV л		Поз. 1,4...10 по 3ПГ6-1АIII в			
	2	Каркас КР4 (КР9)	5	1.465.1-21.94.2-2	
	3	КР16 (КР20)	2	-4	
	11	Стержень напряг. СТН10	2	Схема 1, л. 3	
	12	Бетон класса В22,5, м³	1,07		
3ПГ6-3АV л		Поз. 1,4,5,7...10 по 3ПГ6-1АIII в			
	2	Каркас КР5 (КР10)	5	1.465.1-21.94.2-2	
	3	КР16 (КР20)	2	-4	
	6	Сетка С8	4	-13	
	11	Стержень напряг. СТН11	2	Схема 1, л. 3	
	12	Бетон класса В22,5, м³	1,07		

Марка	Поз.	Наименование	Кол.	Обозначение документа	Масса, т
3ПГ6-4АV л		Поз. 1,4,7...10 по 3ПГ6-1АIII в			
	2	Каркас КР6 (КР11)	5	1.465.1-21.94.2-2	
	3	КР17 (КР20)	2	-4	
	5	Сетка С2	1	-12	
	6	С8	4	-13	
	11	Стержень напряг. СТН12	2	Схема 1, л. 3	
	12	Бетон класса В25, м³	1,07		
3ПГ6-1АVI л		Поз. 1,3...10 по 3ПГ6-1АIII в			
	2	Каркас КР4	5	1.465.1-21.94.2-2	
	11	Стержень напряг. СТН13	2	Схема 1, л. 3	
	12	Бетон класса В25, м³	1,07		2,10 / 2,46
3ПГ6-2АVI л		Поз. 1,3...10 по 3ПГ6-1АIII в			
	2	Каркас КР5	5	1.465.1-21.94.2-2	
	11	Стержень напряг. СТН14	2	Схема 1, л. 3	
	12	Бетон класса В25, м³	1,07		
3ПГ6-3АVI л		Поз. 1,4,7...10 по 3ПГ6-1АIII в			
	2	Каркас КР5 (КР10)	5	1.465.1-21.94.2-2	
	3	КР16 (КР20)	2	-4	
	5	Сетка С2	1	-12	
	6	С8	4	-13	
	11	Стержень напряг. СТН15	2	Схема 1, л. 2	
	12	Бетон класса В25, м³	1,07		

1. Класса плиты из бетона на пористых заполнителях указана дробью, числитель которой соответствует плитам из керамзитобетона, знаменатель – из аглопоритобетона или шлакопемзобетона.

2. При установке отдельно стоящих петель МН10 или МН11 и соответствующих им опорных закладных изделий МН3 (исполнения 1 и 2) угловые сетки С11 (4 шт) разрешается заменять сетками С10 (4 шт).

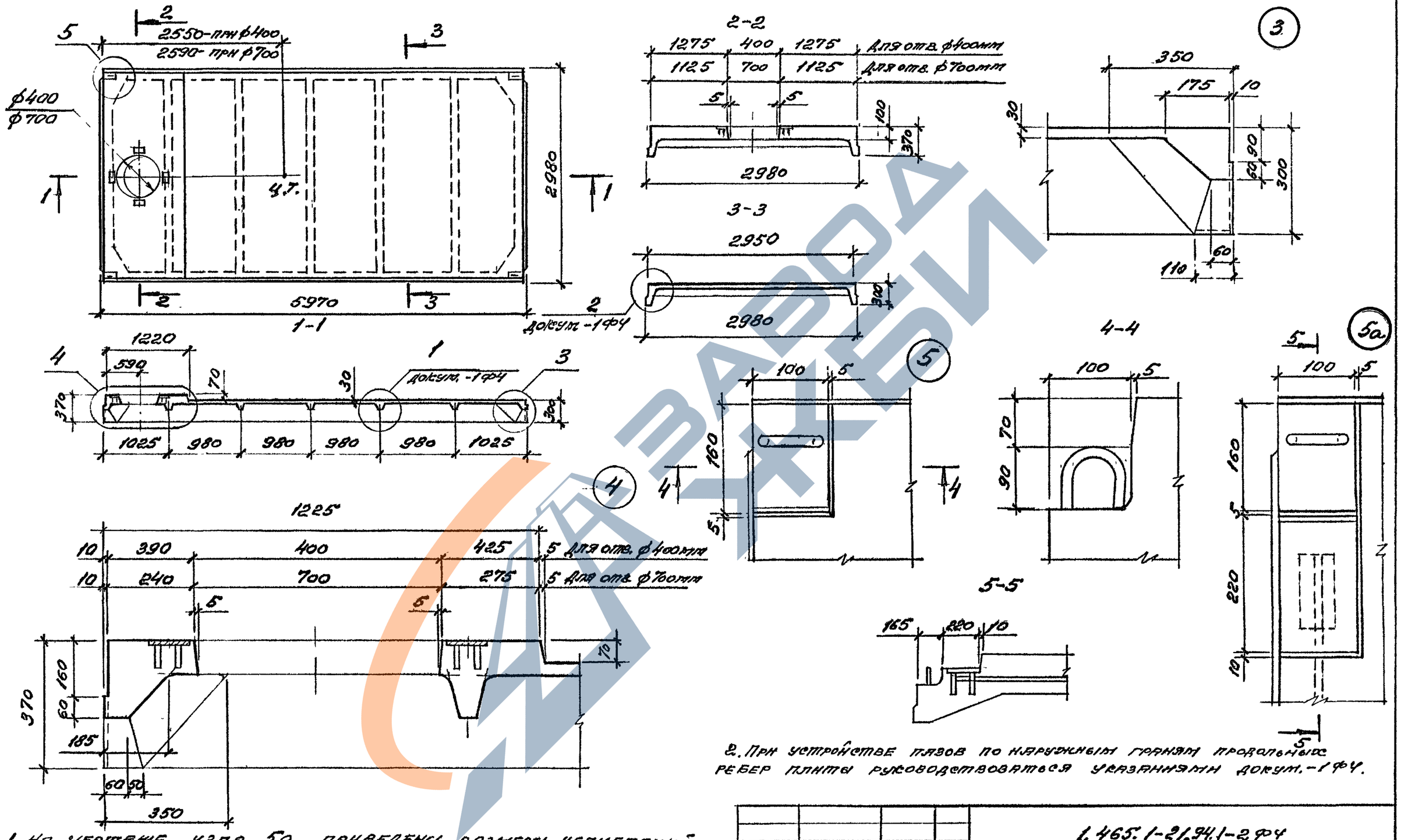

1. На чертеже узла 5а приведены размеры углублений в утолщенной части полки плиты, предназначенной для применения в зданиях с расчетной сейсмичностью 8 и 9 баллов (см вып. 0, докум.-СМ4).

2. При устройстве пазов по наружным граням продольных ребер плиты руководствоваться указаниями докум.-1ф4.

				1.465.1-21.94.1-2ф4			
ГИП	Бянянова		10.8.94	Плита 3ПВ6 с проемом ф400 мм ф700 мм. Опалубочный чертеж	Стадия	Лист	Листов
Разраб.	Бянянова				Р		1
Исполн.	Нисолаева				ЦНИИпромзданий		
Провер.	Петрова						
Н.контр.	Бянянова						

Инв.№подл. | Подпись и дата | Взам.инв.№

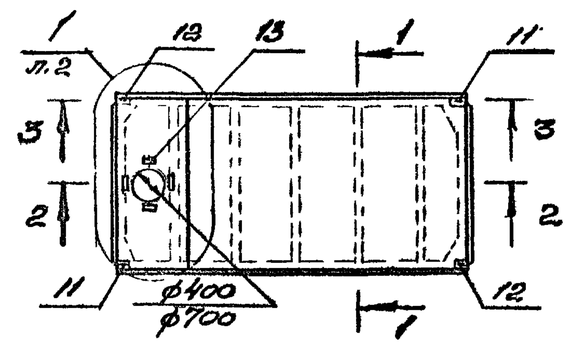

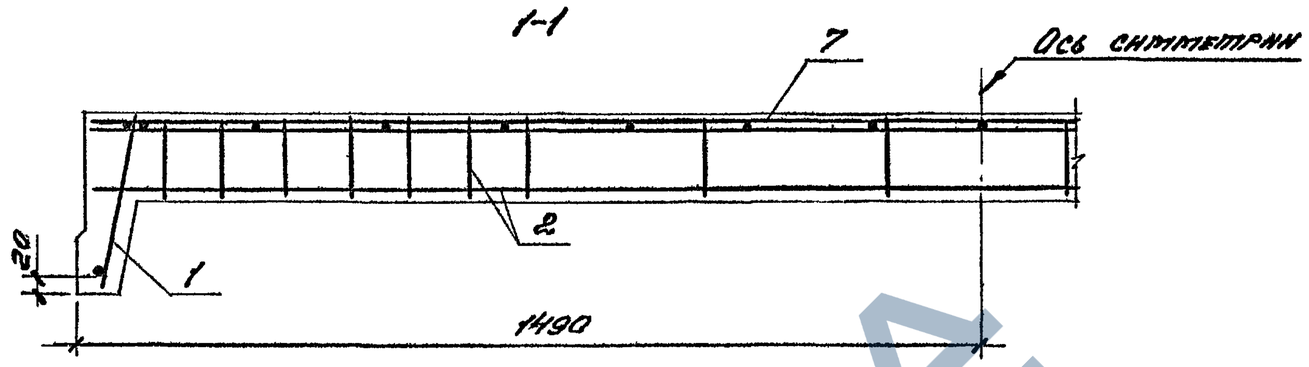

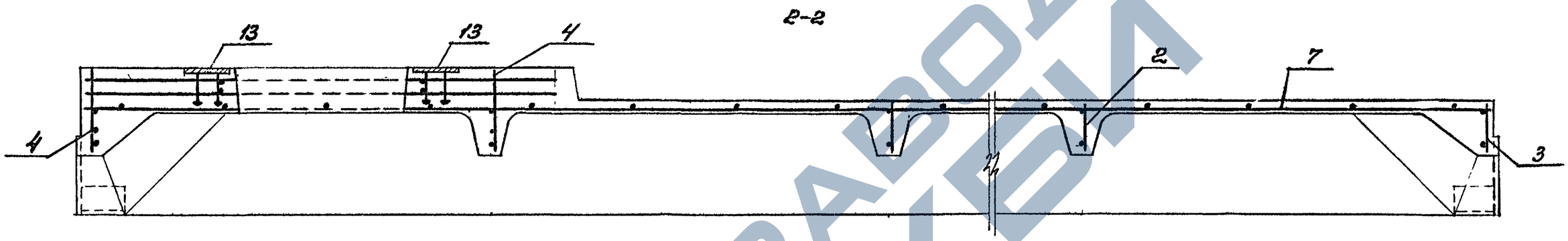

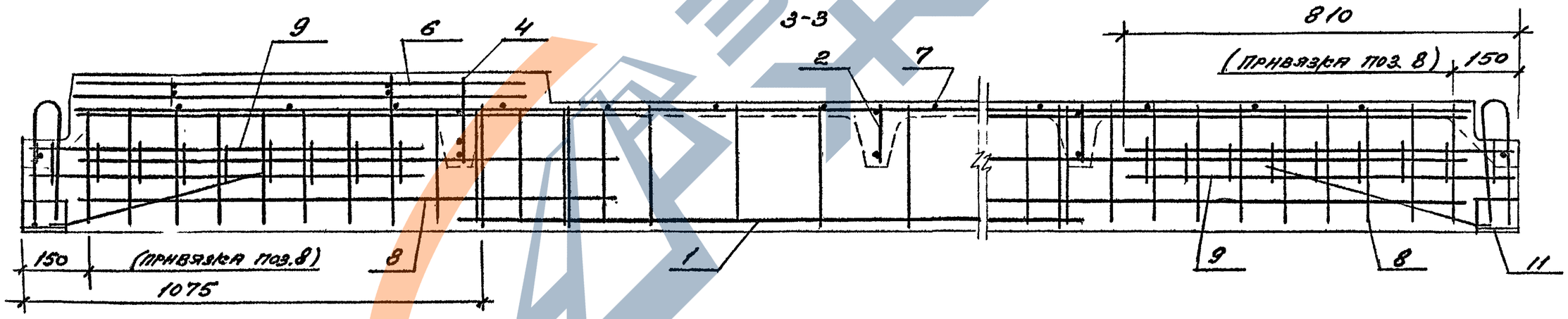

1. В зоне проема плиты арматурные сетки С1...С3 (поз. 7), вырезать по месту.
2. Стержни сеток С1...С3, мешающие размещению вкладышей для образования строповочных выемок в углах плиты, обрезать по месту (см. документ 1.465.1-21.94.2-12).
3. Сетки С1...С3 привязать к каркасам поперечных ребер с шагом 1000 мм.
4. Закладные изделия МН4 (поз. 13) рекомендуется объединять с пространственными каркасами КП1...КП4 (поз. 6) до установки последнего в форму.
5. Размещение в плите типа ПВ каркаса марки КР38 (поз. 5) и сетки С12/2 (поз. 10) принимать по сборочному чертежу плиты типа ПГ (см. поз. 4 и 8 на л. 2 докум. -1)

				1.465.1-21.94.1-2		
ГИП	Баранова		10.89	Плита 3ПВ с проемом ф400 или 700 мм	Стадия	Лист	Листов
Разраб.	Баранова				Р	1	10
Исполн.	Николаева				ЦНИИпромзданий		
Провер.	Петрова						
Н. контр.	Баранова						

Инв. № подл. | Подпись и дата | Взам. инв. №

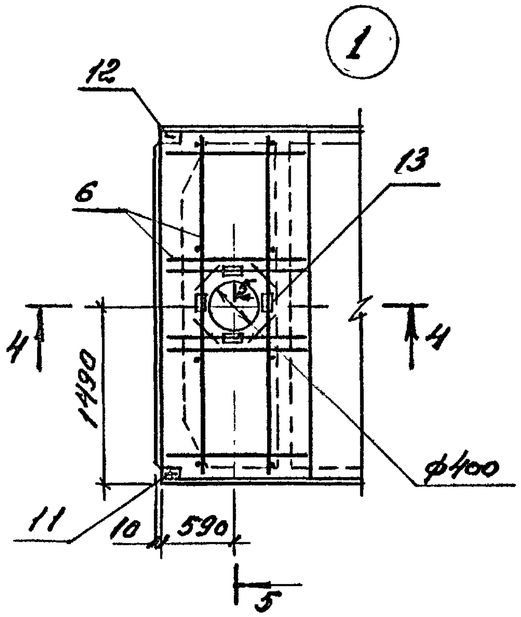

4-4

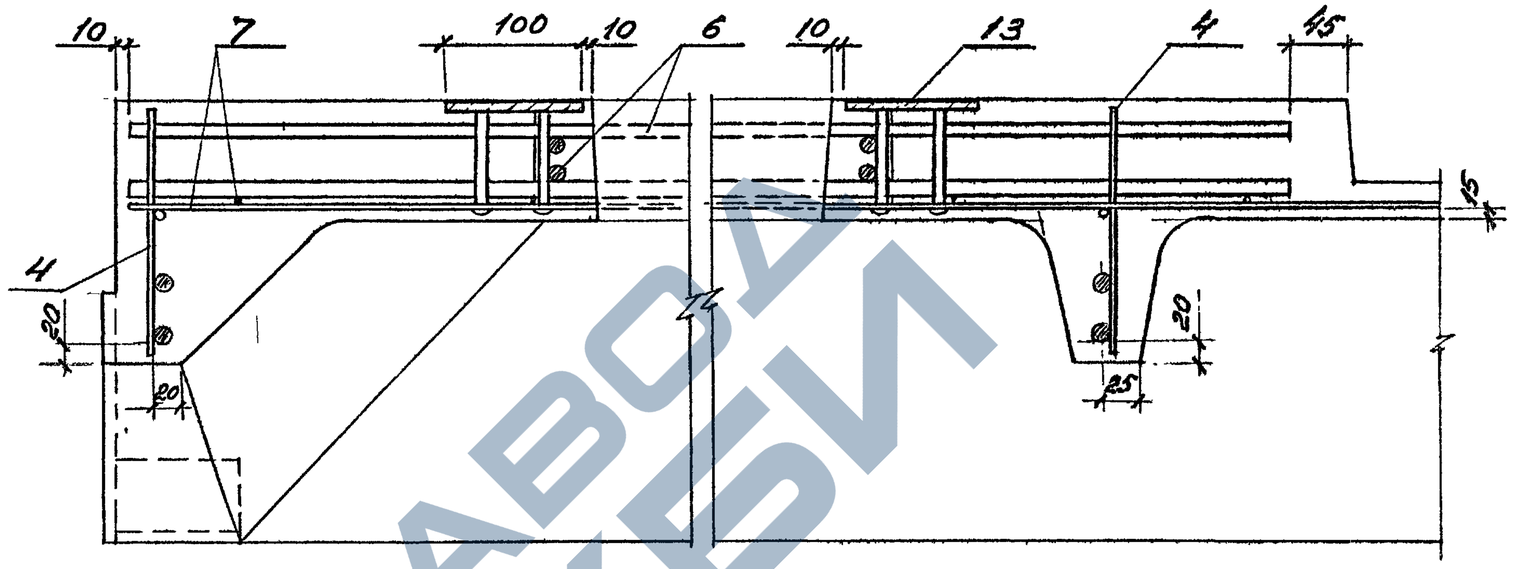

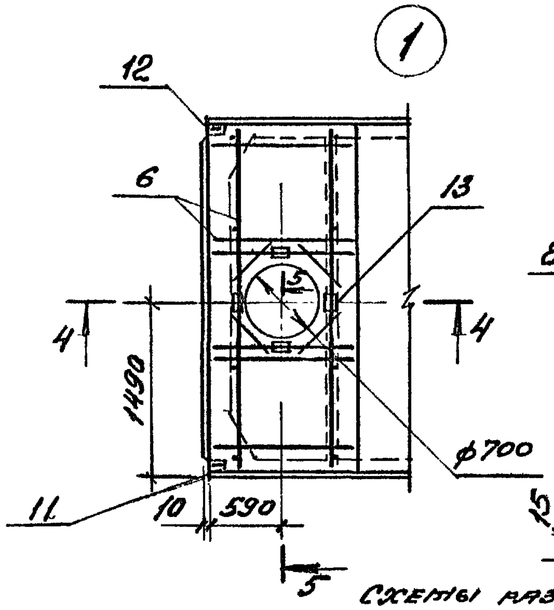

5-5

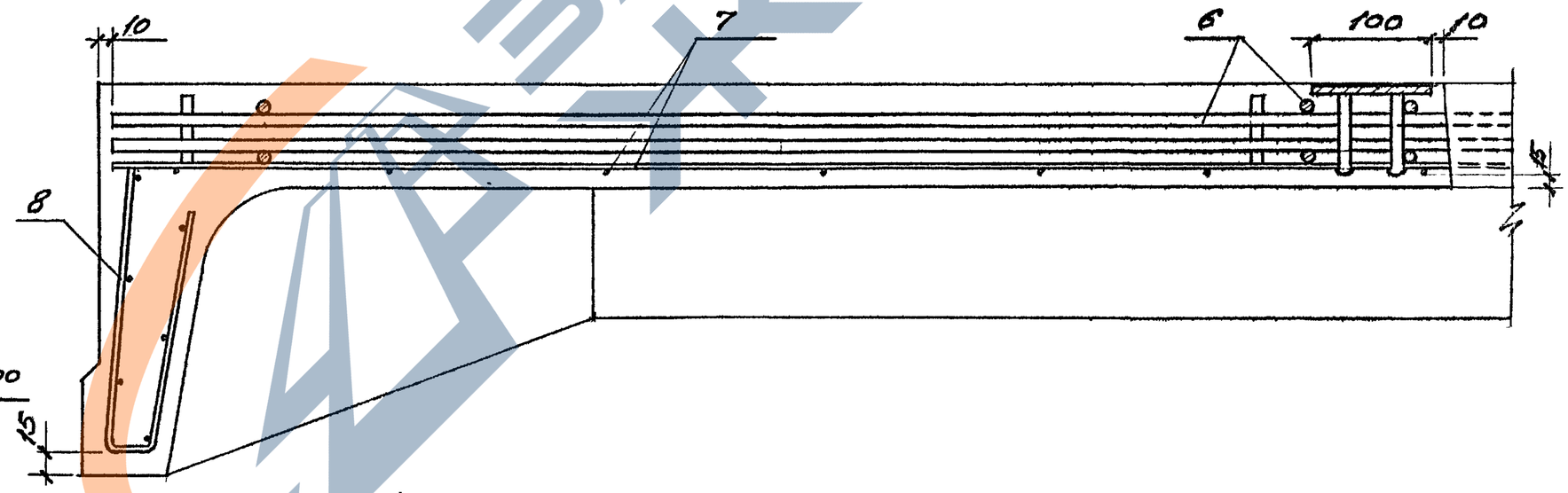

Схемы размещения напрягаемой арматуры (поз. 14) в продольном ребре плиты

Схема 1

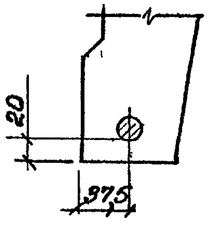

Схема 2

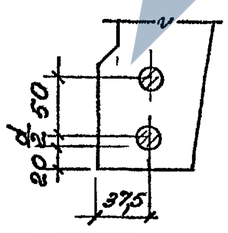

Схема 3

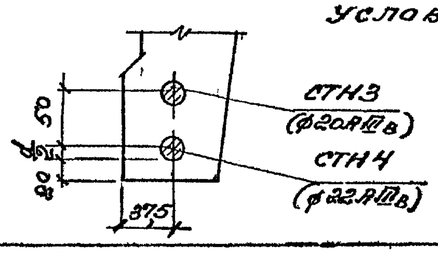

В разрезе 5-5 напрягаемая арматура условно не показана

1.465.1-21.94.1-2	Лист 2

Инв. № подл. | Подпись и дата | Взам. инв. №

Марка	Поз.	Наименование	Кол.	Обозначение документа	Масса, т
3ПВ6-1АIIIв-4 3ПВ6-1АIIIвМ-4	1	Каркас КР1	2	1.465.1-21.94.2-1	3,28
	2	КР3	4	-2	
	3	КР16	1	-4	
	4	КР24	2	-5	
	5	КР38	4	-8	
	6	КП1	1	-11	
	7	Сетка С1	1	-12	
	8	С7	4	-13	
	9	С11	4	-14	
	10	С12/2	4	-14	
	11	Изделие закладное МН1	2	-19	
	12	МН1-2	2	-19	
	13	МН4	4	-21	
	14	Стержень напряг. СТН1	2	Схема 1, л. 2	
	15	Бетон класса В15, м³	1,31		
3ПВ6-2АIIIв-4 3ПВ6-2АIIIвМ-4		Поз. 1,5...13 по 3ПВ6-1АIIIв-4			
	2	Каркас КР4 (КР9)	4	1.465.1-21.94.2-2	
	3	КР16 (КР20)	1	-4	
	4	КР24 (КР29)	2	-5	
	14	Стержень напряг. СТН2	2	Схема 1, л. 2	
	15	Бетон класса В15, м³	1,31		
3ПВ6-3АIIIв-4 3ПВ6-3АIIIвМ-4		Поз. 1,5,6,7,9...13 по 3ПВ6-1АIIIв-4			
	2	Каркас КР5 (КР10)	4	1.465.1-21.94.2-2	
	3	КР16 (КР20)	1	-4	
	4	КР25 (КР30)	2	-5	
	8	Сетка С8	4	-13	
	14	Стержень напряг. СТН3	2	Схема 1, л. 2	
	15	Бетон класса В20, м³	1,31		

Марка	Поз.	Наименование	Кол.	Обозначение документа	Масса, т
3ПВ6-4АIIIв-4 3ПВ6-4АIIIвМ-4		Поз. 1,3,5,6,9...13 по 3ПВ6-1АIIIв-4			3,28
	2	Каркас КР5	4	1.465.1-21.94.2-2	
	4	КР25	2	-5	
	7	С2	1	-12	
	8	С8	4	-13	
	14	Стержень напряг. СТН4	2	Схема 1, л. 2	
	15	Бетон класса В20, м³	1,31		
3ПВ6-5АIIIв-4 3ПВ6-5АIIIвМ-4		Поз. 1,5,6,9...13 по 3ПВ6-1АIIIв-4			
	2	Каркас КР6	4	1.465.1-21.94.2-2	
	3	КР17	1	-4	
	4	КР26	2	-5	
	7	Сетка С2	1	-12	
	8	С8	4	-13	
	14	Стержень напряг. СТН5	2	Схема 1, л. 2	
	15	Бетон класса В25, м³	1,31		
3ПВ6-7АIIIв-4 3ПВ6-7АIIIвМ-4		Поз. 1,5,6,9...13 по 3ПВ6-1АIIIв-4			
	2	Каркас КР7	4	1.465.1-21.94.2-2	
	3	КР18	1	-4	
	4	КР27	2	-5	
	7	Сетка С3	1	-12	
	8	С9	4	-13	
	14	Стержень напряг. СТН3	4	Схема 2, л. 2	
	15	Бетон класса В30, м³	1,31		

1. В скобках указаны марки каркасов с нижней продольной арматурой из стали класса Ат-IVС (см. п. 4.3. документа 1.465.1-21.94.1-ТТ).

2. Напрягаемые стержни СТН – см. документ 1.465.1-21.94.2-27.

Инв. № подл. | Подпись и дата | Взам. инв. №

Марка	Поз.	Наименование	Кол.	Обозначение документа	Масса, т
3ПВ6-8АIIIв-4 3ПВ6-8АIIIвм-4		Поз. 1,5,6,9...13 по 3ПВ6-1АIIIв-4			
	2	Каркас КР7	4	1.465.1-21.94.2-2	
	3	КР18	1	-4	
	4	КР27	2	-5	
	7	Сетка С3	1	-12	
	8	С9	4	-13	
	14	Стержень напряг. СТН3	2	Схема 3, л. 2	
		СТН4	2		
	15	Бетон класса В30, м³	1,31		
3ПВ6-10АIIIв-4 3ПВ6-10АIIIвм-4		Поз. 1,5,6,9...13 по 3ПВ6-1АIIIв-4			
	2	Каркас КР15 (КР14)	4	1.465.1-21.94.2-3	
	3	КР19 (КР22)	1	-4	
	4	КР28 (КР33)	2	-5	
	7	Сетка С3	1	-12	3,28
	8	С9	4	-13	
	14	Стержень напряг. СТН4	4	Схема 2, л. 2	
	15	Бетон класса В30, м³	1,31		
3ПВ6-1АIV-4 3ПВ6-1АIVм-4		Поз. 1...13 по 3ПВ6-1АIIIв-4			
	14	Стержень напряг. СТН6	2	Схема 1, л. 2	
	15	Бетон класса В20, м³	1,31		
3ПВ6-2АIV-4 3ПВ6-2АIVм-4		Поз. 1,5...13 по 3ПВ6-1АIIIв-4			
	2	Каркас КР4 (КР9)	4	1.465.1-21.94.2-2	
	3	КР16 (КР20)	1	-4	
	4	КР24 (КР29)	2	-5	
	14	Стержень напряг. СТН7	2	Схема 1, л. 2	
	15	Бетон класса В20, м³	1,31		
3ПВ6-3АIV-4 3ПВ6-3АIVм-4		Поз. 1,5,6,7,9...13 по 3ПВ6-1АIIIв-4			
	2	Каркас КР5 (КР10)	4	1.465.1-21.94.2-2	
	3	КР16 (КР20)	1	-4	
	4	КР25 (КР30)	2	-5	
	8	Сетка С8	2	-13	

Марка	Поз.	Наименование	Кол.	Обозначение документа	Масса, т
	14	Стержень напряг. СТН8	2	Схема 1, л. 2	
	15	Бетон класса В22,5, м³	1,31		
3ПВ6-4АIV-4 3ПВ6-4АIVм-4	1	Каркас КР2	2	1.465.1-21.94.2-1	
	2	КР5 (КР10)	4	-2	
	3	КР16 (КР20)	1	-4	
	4	КР25 (КР30)	2	-5	
		Поз. 5,6,9...13 по 3ПВ6-1АIIIв-4			
	7	Сетка С2	1	-12	
	8	С8	4	-13	
	14	Стержень напряг. СТН6	4	Схема 2, л. 2	
	15	Бетон класса В25, м³	1,31		
3ПВ6-6АIV-4 3ПВ6-6АIVм-4		Поз. 1,5,6,9...13 по 3ПВ6-1АIIIв-4			
	2	Каркас КР6	4	1.465.1-21.94.2-2	
	3	КР17	1	-4	3,28
	4	КР26	2	-5	
	7	Сетка С2	1	-12	
	8	С8	4	-13	
	14	Стержень напряг. СТН7	4	Схема 2, л. 2	
	15	Бетон класса В25, м³	1,31		
3ПВ6-7АIV-4 3ПВ6-7АIVм-4		Поз. 1,5,6,9...13 по 3ПВ6-1АIIIв-4			
	2	Каркас КР7	4	1.465.1-21.94.2-2	
	3	КР18	1	-4	
	4	КР27	2	-5	
	7	Сетка С3	1	-12	
	8	С9	4	-13	
	14	Стержень напряг. СТН8	4	Схема 2, л. 2	
	15	Бетон класса В30, м³	1,31		

Инв. № подл. | Подпись и дата | Взам. инв. №

Марка	Поз.	Наименование	Кол.	Обозначение документа	Масса, т
3ПВ6-1АV-4		Поз. 1...13 по 3ПВ6-1АIII$_8$-4			
3ПВ6-1АVm-4	14	Стержень напряг. СТН9	2	Схема 1, л. 2	
	15	Бетон класса В20, м^3	1,31		
		Поз. 1, 5...13 по 3ПВ6-1АIII$_8$-4			
	2	Каркас КР4 (КР9)	4	1.465.1-21.94.2-2	
3ПВ6-2АV-4	3	КР16 (КР20)	1	-4	
3ПВ6-2АVm-4	4	КР24 (КР29)	2	-5	
	14	Стержень напряг. СТН10	2	Схема 1, л. 2	
	15	Бетон класса В22,5, м^3	1,31		
		Поз. 1,5,6,7,9...13 по 3ПВ6-1АIII$_8$-4			
	2	Каркас КР5 (КР10)	4	1.465.1-21.94.2-2	
	3	КР16 (КР20)	1	-4	
3ПВ6-3АV-4	4	КР25 (КР30)	2	-5	
3ПВ6-3АVm-4	8	Сетка С8	4	-13	3,28
	14	Стержень напряг. СТН11	2	Схема 1, л. 2	
	15	Бетон класса В22,5 м^3	1,31		
		Поз. 1, 5, 6, 9...13 по 3ПВ6-1АIII$_8$-4			
	2	Каркас КР6 (КР11)	4	1.465.1-21.94.2-2	
	3	КР17 (КР20)	1	-4	
3ПВ6-4АV-4	4	КР26 (КР31)	2	-5	
3ПВ6-4АVm-4	7	Сетка С2	1	-12	
	8	С8	4	-13	
	14	Стержень напряг. СТН12	2	Схема 1, л. 2	
	15	Бетон класса В25, м^3	1,31		
3ПВ6-5АV-4		Поз. 1, 5, 6, 9...13 по 3ПВ6-1АIII$_8$-4			
3ПВ6-5АVm-4	2	Каркас КР7 (КР12)	4	1.465.1-21.94.2-2	
	3	КР18 (КР21)	1	-4	

Марка	Поз.	Наименование	Кол.	Обозначение документа	Масса, т
	4	Каркас КР27 (КР32)	2	1.465.1-21.94.2-5	
	7	Сетка С3	1	-12	
	8	С9	4	-13	
	14	Стержень напряг. СТН10	4	Схема 2, л. 2	
	15	Бетон класса В25, м^3	1,31		
		Поз. 1, 5, 6, 9...13 по 3ПВ6-1АIII$_8$-4			
	2	Каркас КР7	4	1.465.1-21.94.2-2	
	3	КР18	1	-4	
3ПВ6-6АV-4	4	КР27	2	-5	
3ПВ6-6АVm-4	7	Сетка С3	1	-12	
	8	С9	4	-13	
	14	Стержень напряг. СТН11	4	Схема 2, л. 2	
	15	Бетон класса В30, м^3	1,31		
		Поз. 1,5,6,9...13 по 3ПВ6-1АIII$_8$-4			3,28
	2	Каркас КР8 (КР13)	4	1.465.1-21.94.2-2	
	3	КР19 (КР22)	1	-4	
3ПВ6-7АV-4	4	КР28 (КР33)	2	-5	
3ПВ6-7АVm-4	7	Сетка С3	1	-12	
	8	С9	4	-13	
	14	Стержень напряг. СТН12	4	Схема 2, л. 2	
	15	Бетон класса В30, м^3	1,31		
3ПВ6-1АVI-4		Поз. 1...13 по 3ПГ6-1АIII$_8$-4			
3ПВ6-1АVIm-4	14	Стержень напряг. СТН13	2	Схема 1, л. 2	
	15	Бетон класса В25, м^3	1,31		

Взам. инв. №

Подпись и дата

Инв. № подл.

Марка	Поз.	Наименование	Кол.	Обозначение документа	Масса, т
		Поз. 1,3..13 по 3ПВ6-1АIIIв-4			
3ПВ6-2АVI-4	2	Каркас КР4	4	1.465.1-21.94.2-2	
3ПВ6-2АVIМ-4	14	Стержень напряг. СТН14	2	Схема 1, п. 2	
	15	Бетон класса В25, м³	1,31		
		Поз. 1,5,6,9..13 по 3ПВ6-1АIIIв-4			
	2	Каркас КР5 (КР10)	4	1.465.1-21.94.2-2	
	3	КР16 (КР20)	1	-4	
3ПВ6-3АVI-4	4	КР25 (КР30)	2	-5	
3ПВ6-3АVIМ-4	7	Сетка С2	1	-12	
	8	С8	4	-13	
	14	Стержень напряг. СТН15	2	Схема 1, п. 2	
	15	Бетон класса В25, м³	1,31		3,28
		Поз. 1,5,6,9..13 по 3ПВ6-1АIIIв-4			
	2	Каркас КР6 (КР11)	4	1.465.1-21.94.2-2	
	3	КР17 (КР20)	1	-4	
3ПВ6-4АVI-4	4	КР26 (КР31)	2	-5	
3ПВ6-4АVIМ-4	7	Сетка С2	1	-12	
	8	С8	4	-13	
	14	Стержень напряг. СТН16	2	Схема 1, п. 2	
	15	Бетон класса В25, м³	1,31		
	1	Каркас КР2	2	1.465.1-21.94.2-2	
	2	КР7	4	-2	
	3	КР18	1	-4	
3ПВ6-5АVI-4	4	КР27	2	-5	
3ПВ6-5АVIМ-4		Поз. 5,6,9..13 по 3ПВ6-1АIIIв-4			
	7	Сетка С3	1	-12	
	8	С9	4	-13	
	14	Стержень напряг. СТН14	4	Схема 2, п. 2	
	15	Бетон класса В30, м³	1,31		

Марка	Поз.	Наименование	Кол.	Обозначение документа	Масса, т
		Поз. 1,5,6,9..13 по 3ПВ6-1АIIIв-4			
	2	Каркас КР15 (КР14)	4	1.465.1-21.94.2-3	
	3	КР19 (КР22)	1	-4	
3ПВ6-8АVI-4	4	КР28 (КР33)	2	-5	
3ПВ6-8АVIМ-4	7	Сетка С3	1	-12	
	8	С9	4	-13	
	14	Стержень напряг. СТН15	4	Схема 2, п. 2	
	15	Бетон класса В30, м³	1,31		
		Поз. 1,3..6,8..15 по 3ПВ6-1АIIIв-4			
3ПВ6-1АIIIв-4Н	2	Каркас КР4	4	1.465.1-21.94.2-2	
3ПВ6-1АIIIв-4П	7	Сетка С2	1	-12	
		Поз. 1,3,5,6,8..13 по 3ПВ6-1АIIIв-4			3,28
3ПВ6-2АIIIв-4Н	2	Каркас КР5	4	1.465.1-21.94.2-2	
3ПВ6-2АIIIв-4П	4	КР25	2	-5	
	7	Сетка С2	1	-12	
	14	Стержень напряг. СТН2	2	Схема 1, п. 2	
	15	Бетон класса В15, м³	1,31		
		Поз. 1,3,5,6,9..13 по 3ПВ6-1АIIIв-4			
3ПВ-3АIIIв-4Н	2	Каркас КР5	4	1.465.1-21.94.2-2	
3ПВ-3АIIIв-4П	4	КР25	2	-5	
	7	Сетка С2	1	-12	
	8	С8	4	-13	
	14	Стержень напряг. СТН3	2	Схема 1, п. 2	
	15	Бетон класса В20, м³	1,31		

Инв. № подл. | Подпись и дата | Взам. инв. №

Марка	Поз.	Наименование	Кол.	Обозначение документа	Масса, т
		Поз. 1,5,6,9...13 по 3ПВ6-1АIIIв-4			
	2	Каркас КР6	4	1.465.1-21.94.2-2	
	3	КР17	1	-4	
3ПВ6-4АIIIв-4Н	4	КР26	2	-5	
3ПВ6-4АIIIв-4П	7	Сетка С2	1	-12	
	8	С8	4	-13	
	14	Стержень напряг. СТН4	2	Схема 1, л. 2	
	15	Бетон класса В20, м³	1,31		
		Поз. 1,5,6,9...13 по 3ПВ6-1АIIIв-4			
	2	Каркас КР6	4	1.465.1-21.94.2-2	
	3	КР17	1	-4	
3ПВ6-5АIIIв-4Н	4	КР26	2	-5	
3ПВ6-5АIIIв-4П	7	Сетка С2	1	-12	3,28
	8	С8	4	-13	
	14	Стержень напряг. СТН5	2	Схема 1, л. 2	
	15	Бетон класса В30, м³	1,31		
		Поз. 1,5,6,9...13 по 3ПВ6-1АIIIв-4			
	2	Каркас КР7	4	1.465.1-21.94.2-2	
	3	КР18	1	-4	
3ПВ6-6АIIIв-4Н	4	КР27	2	-5	
3ПВ6-6АIIIв-4П	7	Сетка С3	1	-12	
	8	С9	4	-13	
	14	Стержень напряг. СТН3	4	Схема 2, л. 2	
	15	Бетон класса В30, м³	1,31		

Марка	Поз.	Наименование	Кол.	Обозначение документа	Масса, т
		Поз. 1,5,6,9...13 по 3ПВ6-1АIIIв-4			
	2	Каркас КР7	4	1.465.1-21.94.2-2	
	3	КР18	1	-4	
3ПВ6-7АIIIв-4Н	4	КР27	2	-5	
3ПВ6-7АIIIв-4П	7	Сетка С3	1	-12	
	8	С9	4	-13	
	14	Стержень напряг. СТН3	2	Схема 3, л. 2	
		СТН4	2		
	15	Бетон класса В35, м³	1,31		
		Поз. 1,5,6,9...13 по 3ПВ6-1АIIIв-4			
	2	Каркас КР15	4	1.465.1-21.94.2-3	
	3	КР19	1	-4	
3ПВ6-8АIIIв-4Н	4	КР28	2	-5	3,28
3ПВ6-8АIIIв-4П	7	Сетка С3	1	-12	
	8	С9	4	-13	
	14	Стержень напряг. СТН4	4	Схема 2, л. 2	
	15	Бетон класса В35, м³	1,31		
		Поз. 1...6, 8...13 по 3ПВ6-1АIIIв-4			
3ПВ6-1АIV-4Н	7	Сетка С2	1	1.465.1-21.94.2-12	
3ПВ6-1АIV-4П	14	Стержень напряг. СТН6	2	Схема 1, л. 2	
	15	Бетон класса В20, м³	1,31		
		Поз. 1,3...6, 8...13 по 3ПВ6-1АIIIв-4			
3ПВ6-2АIV-4Н	2	Каркас КР4	4	1.465.1-21.94.2-2	
3ПВ6-2АIV-4П	7	С2	1	-12	
	14	Стержень напряг. СТН7	2	Схема 1, л. 2	
	15	Бетон класса В20, м³	1,31		

Инв. № подл. | Подпись и дата | Взам. инв. №

1.465.1-21.94.1-2

Лист 7

Марка	Поз.	Наименование	Кол.	Обозначение документа	Масса, т
		Поз. 1,3,5,6,8...13 по 3ПВ6-1АIIIв-4			
	2	Каркас КР5	4	1.465.1-21.94.2-2	
3ПВ6-3АIV-4Н	4	КР25	2	-5	
3ПВ6-3АIV-4П	7	Сетка С2	1	-12	
	14	Стержень напряг. СТН8	2	Схема 1, л. 2	
	15	Бетон класса В25, м³	1,31		
	1	Каркас КР2	2	1.465.1-21.94.2-1	
	2	КР5	4	-2	
		Поз. 3,5,6,9...13 по 3ПВ6-1АIIIв-4			
3ПВ6-4АIV-4Н	4	Каркас КР25	2	-5	
3ПВ6-4АIV-4П	7	Сетка С2	1	-12	
	8	С8	4	-13	
	14	Стержень напряг. СТН6	4	Схема 2, л. 2	
	15	Бетон класса В25, м³	1,31		
		Поз. 1,5,6,9...13 по 3ПВ6-1АIIIв-4			3,28
	2	Каркас КР6	4	1.465.1-21.94.2-2	
	3	КР17	1	-4	
	4	КР26	2	-5	
3ПВ6-5АIV-4Н	7	С2	1	-12	
3ПВ6-5АIV-4П	8	С8	4	-13	
	14	Стержень напряг. СТН7	4	Схема 2, л. 2	
	15	Бетон класса В25, м³	1,31		
		Поз. 1,5,6,9...13 по 3ПВ6-1АIIIв-4			
	2	Каркас КР7	4	1.465.1-21.94.2-2	
	3	КР18	1	-4	
3ПВ6-6АIV-4Н	4	КР27	2	-5	
3ПВ6-6АIV-4П	7	Сетка С2	1	-12	
	8	С9	4	-13	
	14	Стержень напряг. СТН8	4	Схема 2, л. 2	
	15	Бетон класса В30, м³	1,31		

Марка	Поз.	Наименование	Кол.	Обозначение документа	Масса, т
3ПВ6-1АIIIвП-4		Поз. 1...15 по 3ПВ6-1АIIIв-4			
		Поз. 1,3,5...13 по 3ПВ6-1АIIIв-4			
	2	Каркас КР4 (КР9)	4	1.465.1-21.94.2-2	
3ПВ6-2АIIIвП-4	3	КР16 (КР20)	1	-4	
	4	КР24 (КР29)	2	-5	
	14	Стержень напряг. СТН2	2	Схема 1, л. 2	
	15	Бетон класса В15, м³	1,31		
		Поз. 1,5,6,7,9...13 по 3ПВ6-1АIIIв-4			
	2	Каркас КР5 (КР10)	4	1.465.1-21.94.2-2	
	3	КР16 (КР20)	1	-4	2,55 / 3,01
3ПВ6-3АIIIвП-4	4	КР25 (КР30)	2	-5	
	8	Сетка С8	4	-13	
	14	Стержень напряг. СТН3	2	Схема 1, л. 2	
	15	Бетон класса В20, м³	1,31		
		Поз. 1,3,5,6,9...13 по 3ПВ6-1АIIIв-4			
	2	Каркас КР6	4	1.465.1-21.94.2-2	
	4	КР25	2	-5	
3ПВ6-4АIIIвП-4	7	Сетка С2	1	-12	
	8	С8	4	-13	
	14	Стержень напряг. СТН4	2	Схема 1, л. 2	
	15	Бетон класса В20, м³	1,31		

Инв. № подл. | Подпись и дата | Взам. инв. №

https://zavodjbi.com/

Марка	Поз.	Наименование	Кол.	Обозначение документа	Масса, т
3ПВ6-1АIVЛ-4		Поз. 1...13 по 3ПВ6-1АIIIв-4			
	14	Стержень напряг. СТН6	2	Схема 1, л. 2	
	15	Бетон класса В20, м³	1,31		
3ПВ6-2АIVЛ-4		Поз. 1,5...13 по 3ПВ6-1АIIIв-4			
	2	Каркас КР4 (КР9)	4	1.465.1-21.94.2-2	
	3	КР16 (КР20)	1	-4	
	4	КР24 (КР29)	2	-5	
	14	Стержень напряг. СТН7	2	Схема 1, л. 2	
	15	Бетон класса В20, м³	1,31		
3ПВ6-3АIVЛ-4		Поз. 1,5,6,7,9...13 по 3ПВ6-1АIIIв-4			
	2	Каркас КР5 (КР10)	4	1.465.1-21.94.2-2	2,55 / 3,01
	3	КР16 (КР20)	1	-4	
	4	КР25 (КР30)	2	-5	
	8	Сетка С8	4	-13	
	14	Стержень напряг. СТН8	2	Схема 1, л. 2	
	15	Бетон класса В22,5, м³	1,31		
3ПВ6-4АIVЛ-4	1	Каркас КР2	2	1.465.1-21.94.2-1	
	2	КР5 (КР10)	4	-2	
	3	КР16 (КР20)	1	-4	
	4	КР25 (КР30)	2	-5	
		Поз. 5,6,9...13 по 3ПВ6-1АIIIв-4			
	7	Сетка С2	1	-12	
	8	С8	4	-13	
	14	Стержень напряг. СТН6	4	Схема 2, л. 2	
	15	Бетон класса В25, м³	1,31		

Марка	Поз.	Наименование	Кол.	Обозначение документа	Масса, т
3ПВ6-1АVЛ-4		Поз. 1...13 по 3ПВ6-1АIIIв-4			
	14	Стержень напряг. СТН9	2	Схема 1, л. 2	
	15	Бетон класса В20, м³	1,31		
3ПВ6-2АVЛ-4		Поз. 1,5...13 по 3ПВ6-1АIIIв-4			
	2	Каркас КР4 (КР9)	4	1.465.1-21.94.2-2	
	3	КР16 (КР20)	1	-4	
	4	КР24 (КР29)	2	-5	
	14	Стержень напряг. СТН10	2	Схема 1, л. 2	
	15	Бетон класса В22,5, м³	1,31		
3ПВ6-3АVЛ-4		Поз. 1,5,6,7,9...13 по 3ПВ6-1АIIIв-4			
	2	Каркас КР5 (КР10)	4	1.465.1-21.94.2-2	2,55 / 3,01
	3	КР16 (КР20)	1	-4	
	4	КР25 (КР30)	2	-5	
	8	Сетка С8	4	-13	
	14	Стержень напряг. СТН11	2	Схема 1, л. 2	
	15	Бетон класса В22,5, м³	1,31		
3ПВ6-4АVЛ-4		Поз. 1,5,6,9...13 по 3ПВ6-1АIIIв-4			
	2	Каркас КР6 (КР11)	4	1.465.1-21.94.2-2	
	3	КР17 (КР20)	1	-4	
	4	КР26 (КР31)	2	-5	
	7	Сетка С2	1	-12	
	8	С8	4	-13	
	14	Стержень напряг. СТН12	2	Схема 1, л. 2	
	15	Бетон класса В25, м³	1,31		

Инв. № подл. | Подпись и дата | Взам. инв. №

Марка	Поз.	Наименование	Кол.	Обозначение документа	Масса, т
		Поз. 1,3...13 по 3ПВ6-1АIIIв-4			
3ПВ6-1АVIл-4	2	Каркас КР4	4	1.465.1-21.94.2-2	
	14	Стержень напряг. СТН13	2	Схема 1, п. 2	
	15	Бетон класса В25, м³	1,31		
		Поз. 1,3,5...13 по 3ПВ6-1АIIIв-4			
	2	Каркас КР5	4	1.465.1-21.94.2-2	
3ПВ6-2АVIл-4	4	КР25	2	-5	
	14	Стержень напряг. СТН14	2	Схема 1, п. 2	2,55 / 3,01
	15	Бетон класса В25, м³	1,31		
		Поз. 1,5,6,9...13 по 3ПВ6-1АIIIв-4			
	2	Каркас КР5 (КР10)	4	1.465.1-21.94.2-2	
	3	КР16 (КР20)	1	-4	
3ПВ6-3АVIл-4	4	КР25 (КР30)	2	-5	
	7	Сетка С2	1	-12	
	8	С8	4	-13	
	14	Стержень напряг. СТН15	2	Схема 1, п. 2	
	15	Бетон класса В25, м³	1,31		

1. Масса плиты из бетона на пористых заполнителях указана дробью, числитель которой соответствует плитам из керамзитобетона, знаменатель – плитам из аглопоритобетона или шлакопемзобетона.

2. Спецификацию на арматурные и закладные изделия для плит 3ПВ6 с проемом в поле ф700 мм. принимать по спецификации на соответствующую плиту с проемом в поле ф400 мм с заменой в ней марки пространственного каркаса: вместо КП1 предусмотреть установку каркаса КП2-1шт.
Масса плиты 3ПВ6 с проемом ф700 мм, изготовленной
из тяжелого и мелкозернистого бетона – 3,20 т,
из керамзитобетона – 2,60 т,
из аглопоритобетона или шлакопемзобетона – 2,94 т.

3. При установке отдельно стоящих петель МН10 или МН11 и соответствующих им опорных закладных изделий МН3-1 и МН3-2 угловая сетка С11 может быть заменена сеткой С10 (4шт).

Инв.№ подл. | Подпись и дата | Взам. инв.№

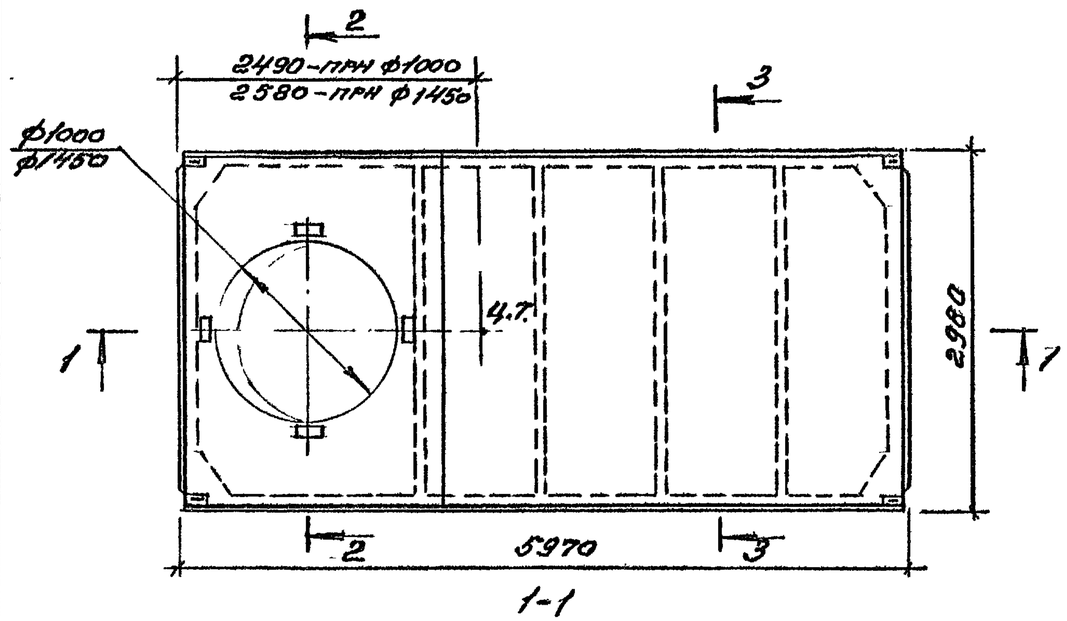

1-1

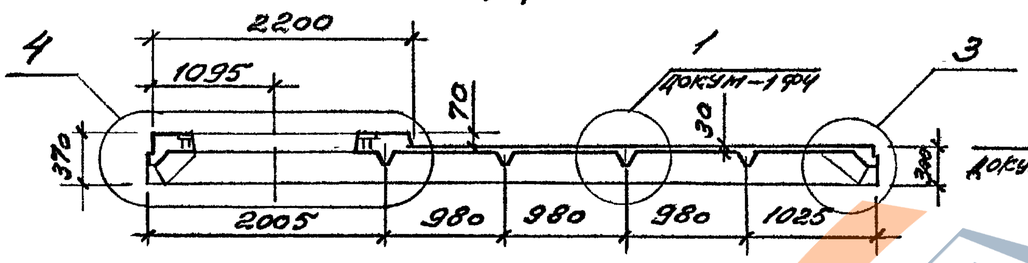

2-2

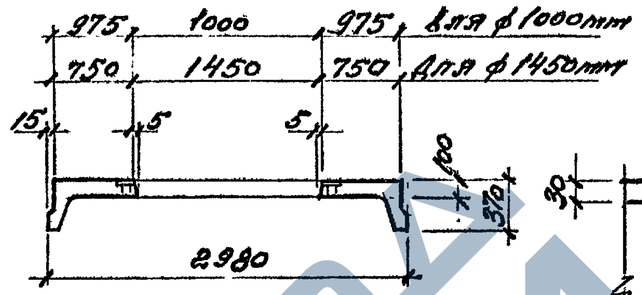

3

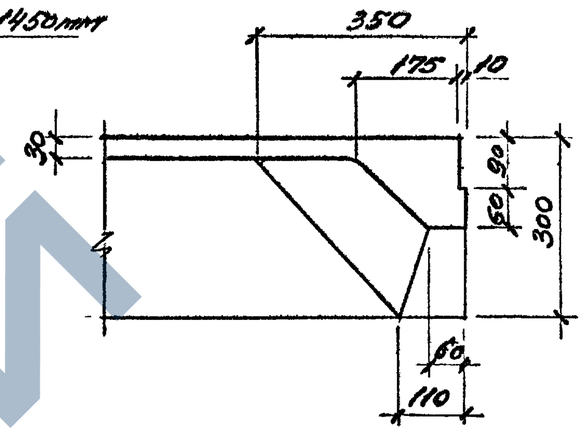

3-3

4

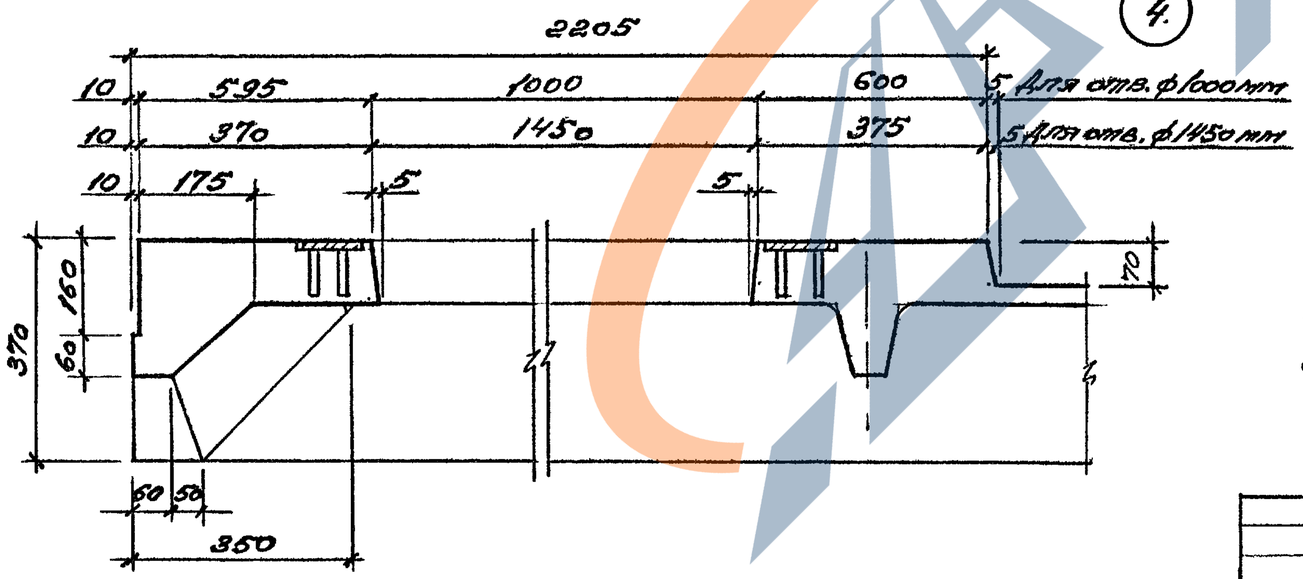

При изготовлении плит для зданий с расчетной сейсмичностью 7,8 и 9 баллов руководствоваться указаниями узла 5а документа 1.465.1-21.94-2ФЧ и п.1 примечаний на л.2 документа 1.465.1-21.94-1ФЧ.

				1.465.1-21.94.1-3ФЧ			
ГИП	Баранова		10.8.94	Плита 3ПВ6 с проемом ф1000мм ф1450мм. Опалубочный чертеж.	Стадия	Лист	Листов
Разраб.	Баранова				Р		1
Исполн.	Николаева				ЦНИИпромзданий		
Провер.	Петрова						
Н.контр.	Баранова						

Инв.№ подл. | Подпись и дата | Взам.инв.№

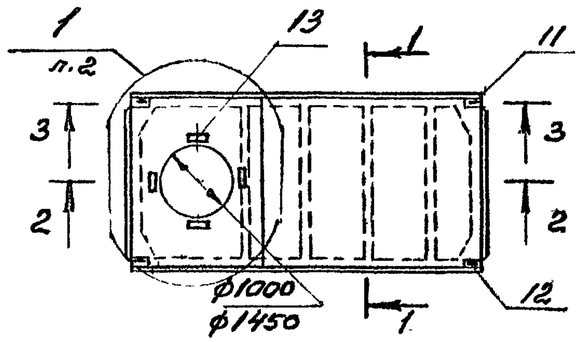

1-1

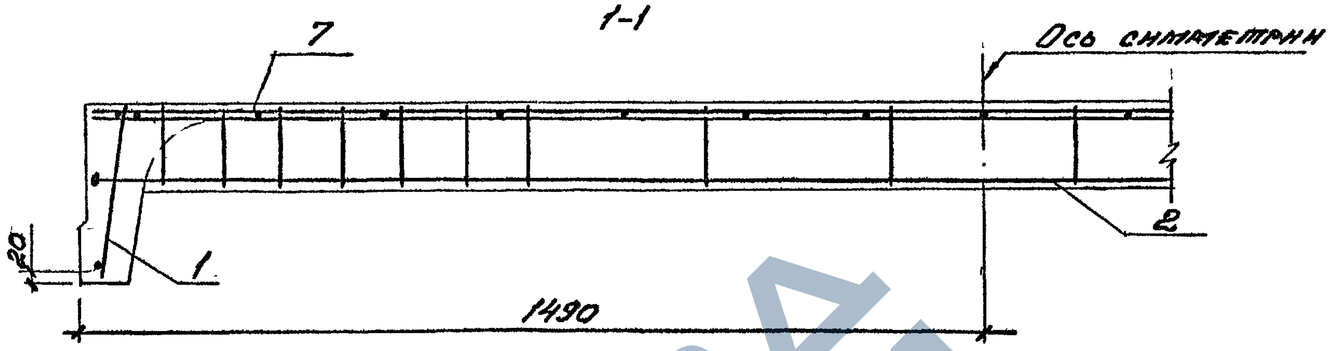

2-2

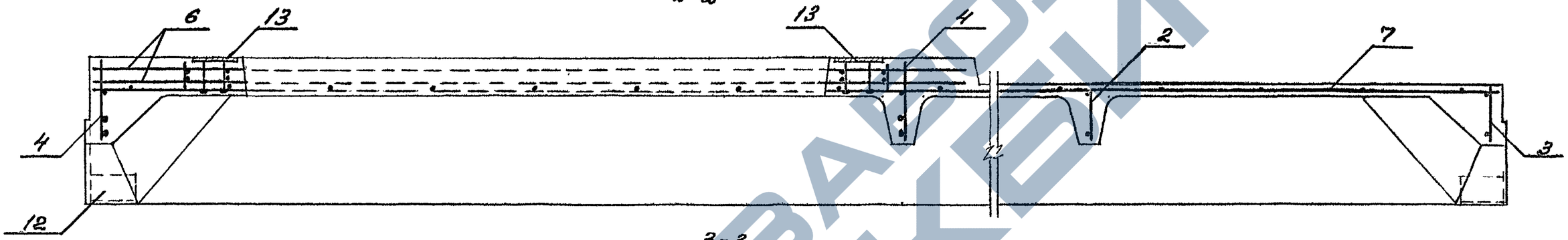

3-3

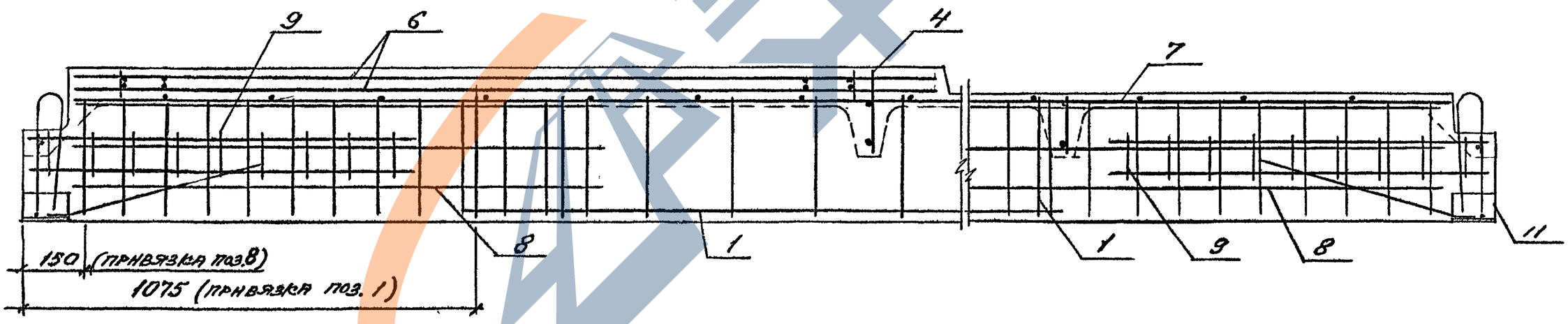

См. примечания на л.1 докум.-2

				1.465.1-21.94.1-3			
ГИП	Баранова		10.8.94	Плита ЗПВ6 с проемом ф1000 или 1450 мм	Стадия	Лист	Листов
Разраб.	Баранова				Р	1	10
Исполн.	Нисанаева				ЦНИИпромзданий		
Провер.	Петрова						
Н.контр.	Баранова						

Инв.№ подл. | Подпись и дата | Взам.инв.№

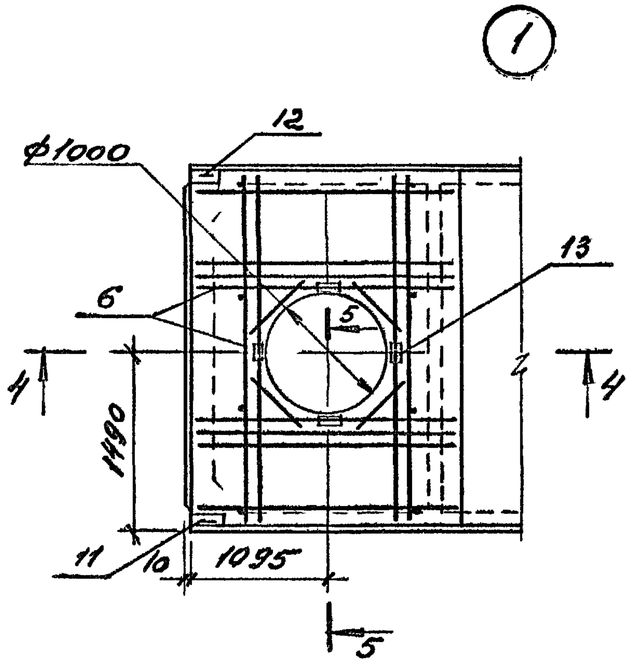

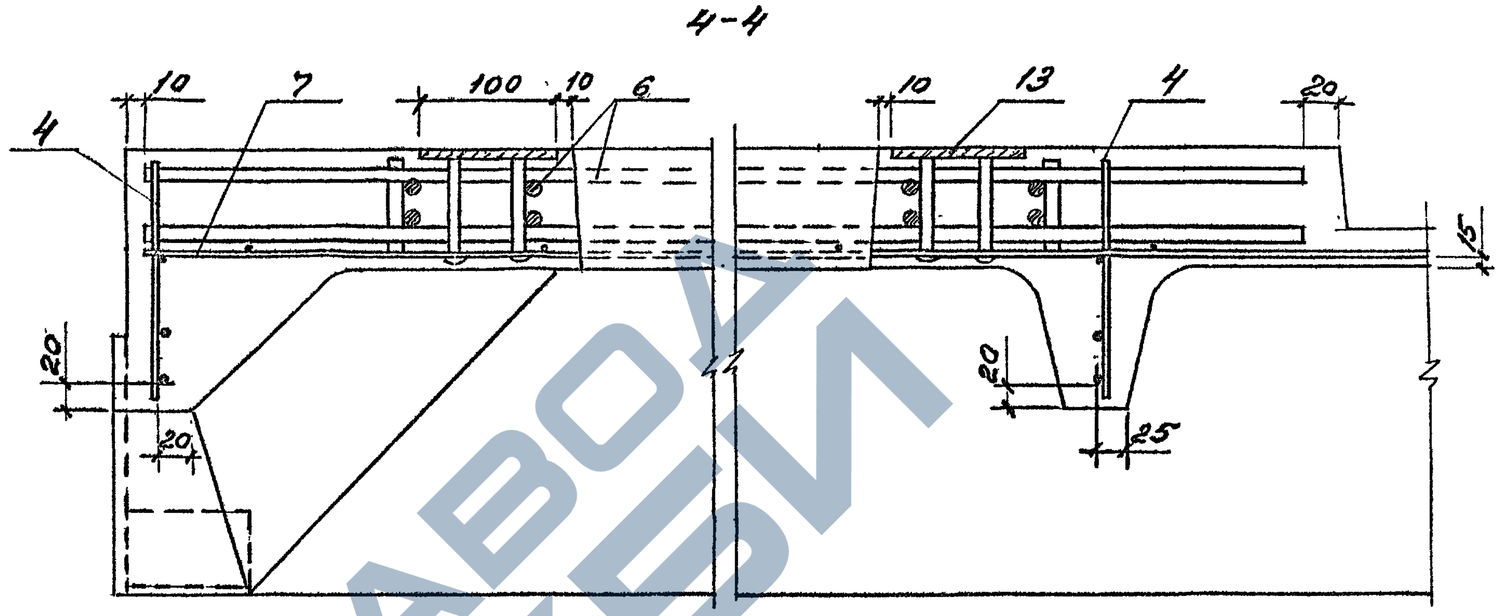

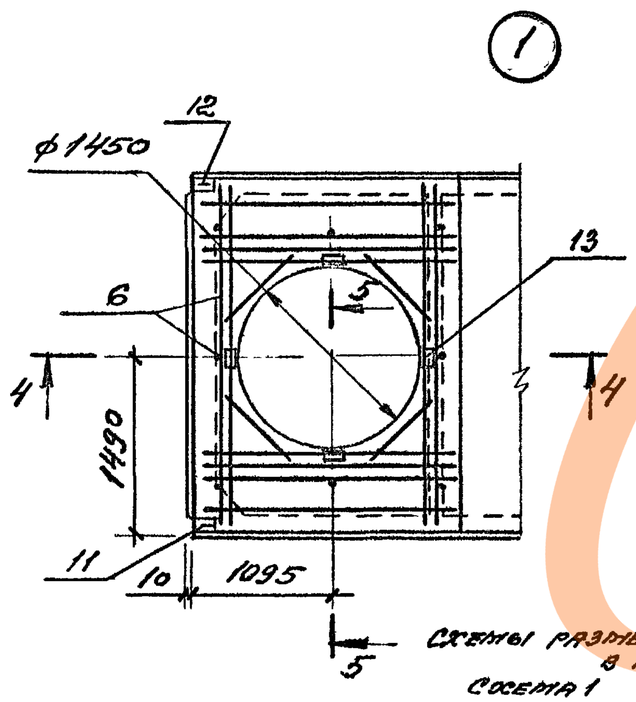

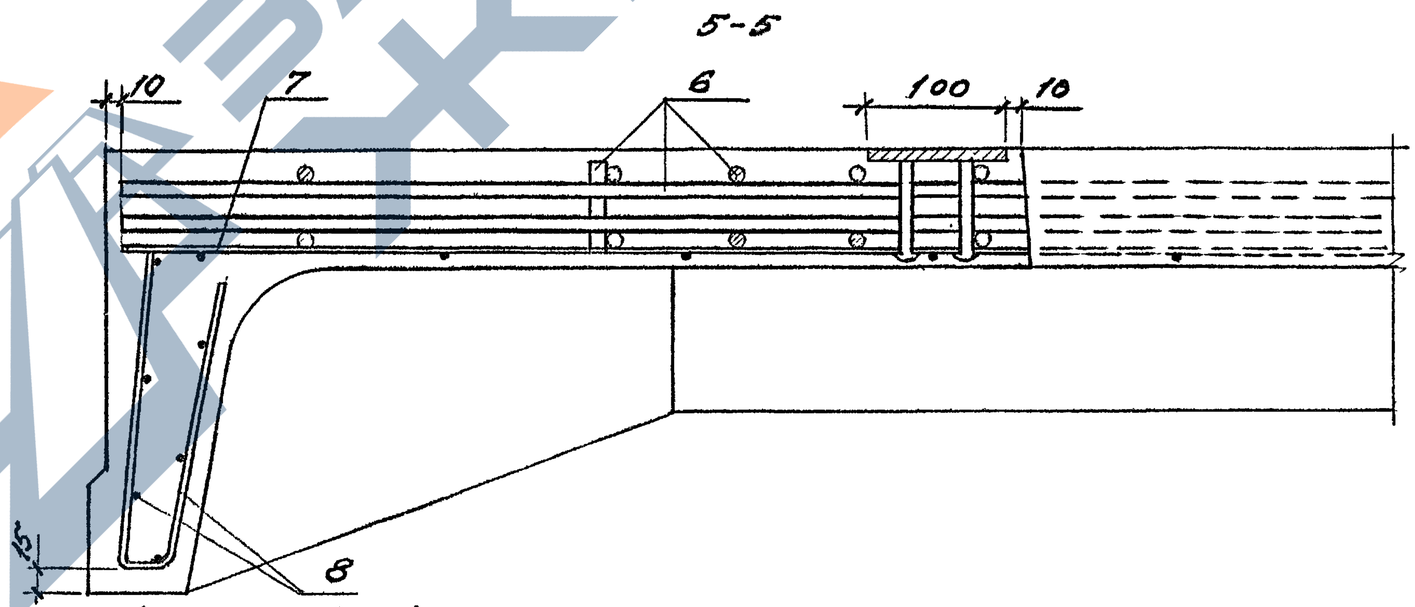

Схемы размещения напрягаемой арматуры (поз.14) в продольном ребре плиты

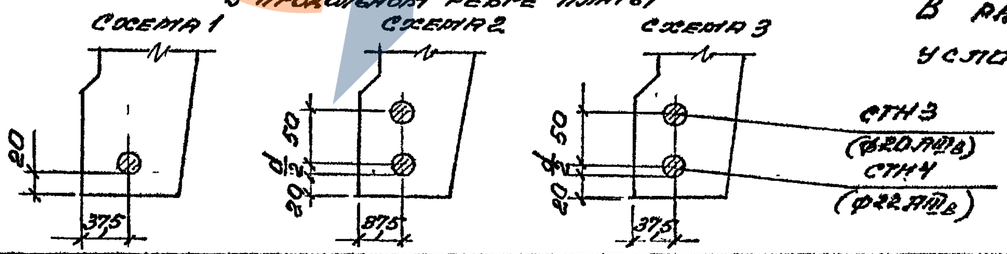

В разрезе 5-5 напрягаемая арматура условно не показана

1.465.1-21.94.1-3	Лист 2

Инв. № подл. | Подпись и дата | Взам. инв. №

Марка	Поз.	Наименование	Кол.	Обозначение документа	Масса, т
3ПВ6-1АIIIв-10 3ПВ6-1АIIIвМ-10	1	Каркас КР1	2	1.465.1-21.94.2-1	3,63
	2	КР3	3	-2	
	3	КР16	1	-4	
	4	КР24	2	-5	
	5	КР38	4	-8	
	6	КП3	1	-11	
	7	Сетка С1	1	-12	
	8	С7	4	-13	
	9	С11	4	-14	
	10	С12/2	4	-14	
	11	Изделие закладное МН2-1	2	-19	
	12	МН2-2	2	-19	
	13	МН4	4	-21	
	14	Стержень напряг. СТН1	2	Схема 1, л. 2	
	15	Бетон класса В15, м³	1,45		
3ПВ6-2АIIIв-10 3ПВ6-2АIIIвМ-10		Поз. 1,5...13 по 3ПВ6-1АIIIв-10			
	2	Каркас КР4 (КР9)	3	1.465.1-21.94.2-2	
	3	КР16 (КР20)	1	-4	
	4	КР24 (КР29)	2	-5	
	14	Стержень напряг. СТН2	2	Схема 1, л. 2	
	15	Бетон класса В15, м³	1,45		
3ПВ6-3АIIIв-10 3ПВ6-3АIIIвМ-10		Поз. 1,5,6,7,9...13 по 3ПВ6-1АIIIв-10			
	2	Каркас КР5 (КР10)	3	1.465.1-21.94.2-2	
	3	КР16 (КР20)	1	-4	
	4	КР25 (КР30)	2	-5	
	8	Сетка С8	4	-13	
	14	Стержень напряг СТН3	2	Схема 1, л. 2	
	15	Бетон класса В20, м³	1,45		

Марка	Поз.	Наименование	Кол.	Обозначение документа	Масса, т
3ПВ6-4АIIIв-10 3ПВ6-4АIIIвМ-10		Поз. 1,3,5,6,9...13 по 3ПВ6-1АIIIв-10			
	2	Каркас КР5	3	1.465.1-21.94.2-2	
	4	КР25	2	-5	
	7	Сетка С2	1	-12	
	8	С8	4	-13	
	14	Стержень напряг. СТН4	2	Схема 1, л. 2	
	15	Бетон класса В20, м³	1,45		
3ПВ6-5АIIIв-10 3ПВ6-5АIIIвМ-10		Поз. 1,5,6,9...13 по 3ПВ6-1АIIIв-10			
	2	Каркас КР6 (КР11)	3	1.465.1-21.94.2-2	
	3	КР17 (КР20)	1	-4	
	4	КР26 (КР31)	2	-5	
	7	Сетка С2	1	-12	
	8	С8	4	-13	
	14	Стержень напряг. СТН5	2	Схема 1, л. 2	3,63
	15	Бетон класса В25, м³	1,45		
3ПВ6-7АIIIв-10 3ПВ6-7АIIIвМ-10		Поз. 1,5,6,9...13 по 3ПВ6-1АIIIв-10			
	2	Каркас КР7	3	1.465.1-21.94.2-2	
	3	КР18	1	-4	
	4	КР27	2	-5	
	7	Сетка С3	1	-12	
	8	С9	4	-13	
	14	Стержень напряг. СТН3	4	Схема 2, л. 2	
	15	Бетон класса В30, м³	1,45		

1. В скобках указаны марки каркасов с нижней продольной арматурой из стали класса Ат-IVС (см. п. 4.3. докум. -ТТ).

2. Напрягаемые стержни СТН - см. документ 1.465.1-21.94.2-27

Инв. № подл. | Подпись и дата | Взам. инв. №

Марка	Поз.	Наименование	Кол.	Обозначение документа	Масса, т
3ПВ6-8АIIIв-10 3ПВ6-8АIIIвМ-10		Поз. 1,5,6,9...13 по 3ПВ6-1АIIIв-10			
	2	Каркас КР7	3	1.465.1-21.94.2-2	
	3	КР18	1	-4	
	4	КР27	2	-5	
	7	Сетка С3	1	-12	
	8	С9	4	-13	
	14	Стержень напряг. СТН3	2	Схема 3, л. 2	
		СТН4	2		
	15	Бетон класса В30, м³	1,45		
3ПВ6-10АIIIв-10 3ПВ6-10АIIIвМ-10		Поз. 1,5,6,9...13 по 3ПВ6-1АIIIв-10			
	2	Каркас КР15(КР14)	3	1.465.1-21.94.2-3(2)	3,63
	3	КР19(КР23)	1	-4	
	4	КР28(КР33)	2	-5	
	7	Сетка С3	1	-12	
	8	С9	4	-13	
	14	Стержень напряг. СТН4	4	Схема 2, л. 2	
	15	Бетон класса В30, м³	1,45		
3ПВ6-1АIV-10 3ПВ6-1АIVМ-10		Поз. 1...13 по 3ПВ6-1АIIIв-10			
	14	Стержень напряг. СТН6	2	Схема 1, л. 2	
	15	Бетон класса В20, м³	1,45		
3ПВ6-2АIV-10 3ПВ6-2АIVМ-10		Поз. 1,5...13 по 3ПВ6-1АIIIв-10			
	2	Каркас КР4(КР9)	3	1.465.1-21.94.2-2	
	3	КР16(КР20)	1	-4	
	4	КР24(КР28)	2	-5	
	14	Стержень напряг. СТН7	2	Схема 1, л. 2	
	15	Бетон класса В20, м³	1,45		

Марка	Поз.	Наименование	Кол.	Обозначение документа	Масса, т
3ПВ6-3АIV-10 3ПВ6-3АIVМ-10		Поз. 1,5,6,7,9...13 по 3ПВ6-1АIIIв-10			
	2	Каркас КР5(КР10)	3	1.465.1-21.94.2-2	
	3	К16(КР20)	1	-4	
	4	КР25(КР30)	2	-5	
	8	Сетка С8	4	-13	
	14	Стержень напряг. СТН8	2	Схема 1, л. 2	
	15	Бетон класса В25, м³	1,45		
3ПВ6-4АIV-10 3ПВ6-4АIVМ-10	1	Каркас КР2	2	1.465.1-21.94.2-1	
	2	КР5(КР10)	3	-2	
	3	КР16(КР20)	1	-4	
	4	КР25(КР30)	2	-5	3,63
		Поз. 5,6,9...13 по 3ПВ6-1АIIIв-10			
	7	Сетка С2	1	-12	
	8	С8	4	-13	
	14	Стержень напряг. СТН6	4	Схема 2, л. 2	
	15	Бетон класса В25, м³	1,45		
3ПВ6-6АIV-10 3ПВ6-6АIVМ-10		Поз. 1,5,6,9...13 по 3ПВ6-3АIIIв-10			
	2	Каркас КР6	3	1.465.1-21.94.2-2	
	3	КР17	1	-4	
	4	КР26	2	-5	
	7	Сетка С2	1	-12	
	8	С8	4	-13	
	14	Стержень напряг. СТН7	4	Схема 2, л. 2	
	15	Бетон класса В25, м³	1,45		

Взамен л.

Подпись и дата

Инв. № подл.

Марка	Поз.	Наименование	Кол.	Обозначение документа	Масса, т
		Поз. 1,5,6,9...13 по 3ПВ6-1АIIIв-10			
	2	Каркас КР7	3	1.465.1-21.94.2-2	
	3	КР18	1	-4	
3ПВ6-7АIV-10	4	КР27	2	-5	
3ПВ6-7АIVМ-10	7	Сетка С3	1	-12	
	8	С9	4	-13	
	14	Стержень напряг. СТН8	4	Схема 2, л. 2	
	15	Бетон класса В30, м³	1,45		
3ПВ6-1АV-10		Поз. 1...13 по 3ПВ6-1АIIIв-10			
3ПВ6-1АVМ-10	14	Стержень напряг. СТН9	2	Схема 1, л. 2	
	15	Бетон класса В20, м³	1,45		
		Поз. 1,5...13 по 3ПВ6-1АIIIв-10			
	2	Каркас КР4(КР9)	3	1.465.1-21.94.2-2	
	3	КР16(КР20)	1	-4	
3ПВ6-2АV-10	4	КР24(КР29)	2	-5	3,63
3ПВ6-2АVМ-10	14	Стержень напряг. СТН10	2	Схема 1, л.2	
	15	Бетон класса В22,5, м³	1,45		
		Поз. 1,5,6,7,9...13 по 3ПВ6-1АIIIв-10			
	2	Каркас КР5(КР10)	3	1.465.1-21.94.2-2	
3ПВ6-3АV-10	3	КР16(КР20)	1	-4	
3ПВ6-3АVМ-10	4	КР25(КР30)	2	-5	
	8	Сетка С8	4	-13	
	14	Стержень напряг СТН11	2	Схема 1, л.2	
	15	Бетон класса В22,5, м³	1,45		
		Поз. 1,5,6,9...13 по 3ПВ6-1АIIIв-10			
	2	Каркас КР6(КР11)	3	1.465.1-21.94.2-2	
	3	КР17(КР20)	1	-4	
3ПВ6-4АV-10	4	КР26(КР31)	2	-5	
3ПВ6-4АVМ-10	7	Сетка С2	1	-12	
	8	С8	4	-13	
	14	Стержень напряг СТН12	2	Схема 1, л.2	
	15	Бетон класса В25, м³	1,45		

Марка	Поз.	Наименование	Кол.	Обозначение документа	Масса, т
		Поз. 1,5,6,9...13 по 3ПВ6-1АIIIв-10			
	2	Каркас КР7(КР12)	3	1.465.1-21.94.2-2	
	3	КР18(КР21)	1	-4	
3ПВ6-5АV-10	4	КР27(КР32)	2	-5	
3ПВ6-5АVМ-10	7	Сетка С3	1	-12	
	8	С9	4	-13	
	14	Стержень напряг. СТН10	4	Схема 2, л. 2	
	15	Бетон класса В25, м³	1,45		
		Поз. 1,5,6,9...13 по 3ПВ6-1АIIIв-10			
	2	Каркас КР7	3	1.465.1-21.94.2-2	
	3	КР18	1	-4	
3ПВ6-6АV-10	4	КР27	2	-5	
3ПВ6-6АVМ-10	7	Сетка С3	1	-12	
	8	С9	4	-13	
	14	Стержень напряг. СТН11	4	Схема 2, л. 2	3,63
	15	Бетон класса В30, м³	1,45		
		Поз. 1,5,6,9...13 по 3ПВ6-1АIIIв-10			
	2	Каркас КР8(КР13)	3	1.465.1-21.94.2-2	
3ПВ6-7АV-10	3	КР19(КР22)	1	-4	
3ПВ6-7АVМ-10	4	КР28(КР33)	2	-5	
	7	Сетка С3	1	-12	
	8	С9	4	-13	
	14	Стержень напряг. СТН12	4	Схема 2, л. 2	
	15	Бетон класса В30, м³	1,45		
		Поз. 1...13 по 3ПВ6-1АIIIв-10			
3ПВ6-1АVI-10	14	Стержень напряг. СТН13	2	Схема 1, л. 2	
3ПВ6-1АVIМ-10	15	Бетон класса В25, м³	1,45		

Взам. инв. №

Подпись и дата

Инв. № подл.

Марка	Поз.	Наименование	Кол.	Обозначение документа	Масса, т
3ПВ6-2АVI-10 3ПВ6-2АVIМ-10		Поз. 1,3... 13 по 3ПВ6-1АIII$_{В}$-10			
	2	Каркас КР4	3	1.465.1-21.94.2-2	
	14	Стержень напряг. СТН14	2	Схема 1, л. 2	
	15	Бетон класса В25, м^3	1,45		
3ПВ6-3АVI-10 3ПВ6-3АVIМ-10		Поз. 1,5,6,9...13 по 3ПВ6-1АIII$_{В}$-10			
	2	Каркас КР5 (КР10)	3	1.465.1-21.94.2-2	
	3	КР16 (КР20)	1	-4	
	4	КР25 (КР30)	2	-5	
	7	Сетка С2	1	-12	
	8	С8	4	-13	
	14	Стержень напряг. СТН15	2	Схема 1, л. 2	
	15	Бетон класса В25, м^3	1,45		3,63
3ПВ6-4АVI-10 3ПВ6-4АVIМ-10		Поз. 1,5,6,9...13 по 3ПВ6-1АIII$_{В}$-10			
	2	Каркас КР6 (КР11)	3	1.465.1-21.94.2-2	
	3	КР17 (КР20)	1	-4	
	4	КР26 (КР31)	2	-5	
	7	Сетка С2	1	-12	
	8	С8	4	-13	
	14	Стержень напряг. СТН16	2	Схема 1, л. 2	
	15	Бетон класса В25, м^3	1,45		
3ПВ6-5АVI-10 3ПВ6-5АVIМ-10	1	Каркас КР2	2	1.465.1-21.94.2-2	
	2	КР7	3	-2	
	3	КР18	1	-4	
	4	КР27	2	-5	
		Поз. 5,6,9...13 по 3ПВ6-1АIII$_{В}$-10			
	7	Сетка С3	1	-12	
	8	С9	4	-13	
	14	Стержень напряг. СТН14	4	Схема 2, л. 2	
	15	Бетон класса В30, м^3	1,45		

Марка	Поз.	Наименование	Кол.	Обозначение документа	Масса, т
3ПВ6-8АVI-10 3ПВ6-8АVIМ-10		Поз. 1,5,6,9...13 по 3ПВ6-1АIII$_{В}$-10			
	2	Каркас КР15 (КР14)	3	1.465.1-21.94.2-3	
	3	КР19 (КР23)	1	-4	
	4	КР28 (КР33)	2	-5	
	7	Сетка С3	1	-12	
	8	С9	4	-13	
	14	Стержень напряг. СТН15	4	Схема 2, л. 2	
	15	Бетон класса В30, м^3	1,45		
3ПВ6-1АIII$_{В}$-10Н 3ПВ6-1АIII$_{В}$-10П		Поз. 1,3... 6,8...15 по 3ПВ6-1АIII$_{В}$-10			
	2	Каркас КР4	3	1.465.1-21.94.2-2	
	7	Сетка С2	1	-12	
3ПВ6-2АIII$_{В}$-10Н 3ПВ6-2АIII$_{В}$-10П		Поз. 1,3,5,6,8...13 по 3ПВ6-1АIII$_{В}$-10			3,63
	2	Каркас КР5	3	1.465.1-21.94.2-2	
	4	КР25	2	-5	
	7	Сетка С2	1	-12	
	14	Стержень напряг. СТН2	2	Схема 1, л 2	
	15	Бетон класса В15, м^3	1,45		
3ПВ6-3АIII$_{В}$-10Н 3ПВ6-3АIII$_{В}$-10П		Поз. 1,3,5,6,9...13 по 3ПВ6-1АIII$_{В}$-10			
	2	Каркас КР5	3	1.465.1-21.94.2-2	
	4	КР25	2	-5	
	7	Сетка С2	1	-12	
	8	С8	4	-13	
	14	Стержень напряг. СТН3	2	Схема 1, л. 2	
	15	Бетон класса В20, м^3	1,45		

Инв. № подл. | Подпись и дата | Взам. инв. №

Марка	Поз.	Наименование	Кол.	Обозначение документа	Масса, т
		Поз. 1,5,6,9...13 по 3ПВ6-1АIII$_в$-10			
	2	Каркас КР6	3	1.465.1-21.94.2-2	
3ПВ6-4АIII$_в$-10Н	3	КР17	1	-4	
3ПВ6-4АIII$_в$-10П	4	КР26	2	-5	
	7	Сетка С2	1	-12	
	8	С8	4	-13	
	14	Стержень напряг. СТН4	2	Схема 1, п. 2	
	15	Бетон класса В20, м^3	1,45		
		Поз. 1,5,6,9...13 по 3ПВ6-1АIII$_в$-10			
	2	Каркас КР6	3	1.465.1-21.94.2-2	
	3	КР17	1	-4	
3ПВ6-5АIII$_в$-10Н	4	КР26	2	-5	3,63
3ПВ6-5АIII$_в$-10П	7	Сетка С2	1	-12	
	8	С8	4	-13	
	14	Стержень напряг. СТН5	2	Схема 1, п. 2	
	15	Бетон класса В30, м^3	1,45		
		Поз. 1,5,6,9...13 по 3ПВ6-1АIII$_в$-10			
	2	Каркас КР7	3	1.465.1-21.94.2-2	
	3	КР18	1	-4	
3ПВ6-6АIII$_в$-10Н	4	КР27	2	-5	
3ПВ6-6АIII$_в$-10П	7	Сетка С3	1	-12	
	8	С9	4	-13	
	14	Стержень напряг. СТН3	4	Схема 2, п. 2	
	15	Бетон класса В30, м^3	1,45		

Марка	Поз.	Наименование	Кол.	Обозначение документа	Масса, т
		Поз. 1,5,6,9...13 по 3ПВ6-1АIII$_в$-10			
	2	Каркас КР7	3	1.465.1-21.94.2-2	
	3	КР18	1	-4	
3ПВ6-7АIII$_в$-10Н	4	КР27	2	-5	
3ПВ6-7АIII$_в$-10П	7	Сетка С3	1	-12	
	8	С9	4	-13	
	14	Стержень СТН3	2	Схема 3, п. 2	
		СТН4	2		
	15	Бетон класса В35, м^3	1,45		
		Поз. 1,5,6,9...13 по 3ПВ6-1АIII$_в$-10			
	2	Каркас КР15	3	1.465.1-21.94.2-3	
3ПВ6-8АIII$_в$-10Н	3	КР19	1	-4	3,63
3ПВ6-8АIII$_в$-10П	4	КР28	2	-5	
	7	Сетка С3	1	-12	
	8	С9	4	-13	
	14	Стержень напряг. СТН4	4	Схема 2, п. 2	
	15	Бетон класса, В35 м^3	1,45		
		Поз. 1...6, 8...13 по 3ПВ6-1АIII$_в$-10			
3ПВ6-1АIV-10Н	7	Сетка С2	1	1.465.1-21.94.2-12	
3ПВ6-1АIV-10П	14	Стержень напряг. СТН6	2	Схема 1, п. 2	
	15	Бетон класса В20, м^3	1,45		
		Поз. 1,3...6, 8...13 по 3ПВ6-1АIII$_в$-10			
3ПВ6-2АIV-10Н	2	Каркас КР4	3	1.465.1-21.94.2-2	
3ПВ6-2АIV-10П	7	Сетка С2	1	-12	
	14	Стержень напряг. СТН7	2	Схема 1, п. 2	
	15	Бетон класса В20, м^3	1,45		

Подп. и дата | Взам. инв. №

Инв. № подл.

Марка	Поз.	Наименование	Кол.	Обозначение документа	Масса, т
3ПВ6-3АIV-10Н 3ПВ6-3АIV-10П		Поз. 1,3,5,6,8...13 по 3ПВ6-1АIII8-10			
	2	Каркас КР5	3	1.465.1-21.94.2-2	
	4	КР26	2	-5	
	7	Сетка С2	1	-12	
	14	Стержень напряг. СТН8	2	Схема 1, п. 2	
	15	Бетон класса В25, м³	1,45		
3ПВ6-4АIV-10Н 3ПВ6-4АIV-10П	1	Каркас КР2	2	1.465.1-21.94.2-1	
	2	КР6	3	-2	
		Поз. 3,5,6,9...13 по 3ПВ6-1АIII8-10			
	4	Каркас КР25	2	-5	
	7	Сетка С2	1	-12	
	8	С8	4	-13	
	14	Стержень напряг. СТН6	4	Схема 2, п. 2	3,63
	15	Бетон класса В25, м³	1,45		
3ПВ6-5АIV-10Н 3ПВ6-5АIV-10П		Поз. 1,5,6,9...13 по 3ПВ6-1АIII8-10			
	2	Каркас КР6	3	1.465.1-21.94.2-2	
	3	КР17	1	-4	
	4	КР26	2	-5	
	7	Сетка С2	1	-12	
	8	С8	4	-13	
	14	Стержень напряг. СТН7	4	Схема 2, п. 2	
	15	Бетон класса В25, м³	1,45		
3ПВ6-6АIV-10Н 3ПВ6-6АIV-10П		Поз. 1,5,6,9...13 по 3ПВ6-1АIII8-10			
	2	Каркас КР7	3	1.465.1-21.94.2-2	
	3	КР18	1	-4	
	4	КР27	2	-5	
	7	Сетка С2	1	-12	
	8	С9	4	-13	
	14	Стержень напряг. СТН8	4	Схема 2, п. 2	
	15	Бетон класса В30, м³	1,45		

Марка	Поз.	Наименование	Кол.	Обозначение документа	Масса, т
3ПВ6-1АIII8П-10		Поз. 1...15 по 3ПВ6-1АIII8-10			
3ПВ6-2АIII8П-10		Поз. 1,5...13 по 3ПВ6-1АIII8-10			
	2	Каркас КР4 (КР9)	3	1.465.1-21.94.2-2	
	3	КР16 (КР20)	1	-4	
	4	КР24 (КР29)	2	-5	
	14	Стержень напряг. СТН2	2	Схема 1, п. 2	
	15	Бетон класса В15, м³	1,45		
3ПВ6-3АIII8П-10		Поз. 1,5,6,7,9...13 по 3ПВ6-1АIII8-10			
	2	Каркас КР5 (КР10)	3	1.465.1-21.94.2-2	
	3	КР16 (КР20)	1	-4	2,83 / 3,34
	4	КР25 (КР30)	2	-5	
	8	Сетка С8	4	-13	
	14	Стержень напряг. СТН3	2	Схема 1, п. 2	
	15	Бетон класса В20, м³	1,45		
3ПВ6-4АIII8П-10		Поз. 1,3,5,6,9...13 по 3ПВ6-1АIII8-10			
	2	Каркас КР5	3	1.465.1-21.94.2-2	
	4	КР25	2	-5	
	7	Сетка С2	1	-12	
	8	С8	4	-13	
	14	Стержень напряг. СТН4	2	Схема 1, п. 2	
	15	Бетон класса В20, м³	1,45		

Подпись и дата | Инв. № подл.

Марка	Поз.	Наименование	Кол.	Обозначение документа	Масса, т
3ПВ6-1АIVЛ-10		Поз. 1...13 по 3ПВ6-1АIIIв-10			
	14	Стержень напряг. СТН6	2	Схема 1, п. 2	
	15	Бетон класса В20, м³	1,45		
3ПВ6-2АIVЛ-10		Поз. 1,5...13 по 3ПВ6-1АIIIв-10			
	2	Каркас КР4 (КР9)	3	1.465.1-21.94.2-2	
	3	КР16 (КР20)	1	-4	
	4	КР24 (КР29)	2	-5	
	14	Стержень напряг. СТН7	2	Схема 1, п. 2	
	15	Бетон класса В20, м³	1,45		
3ПВ6-3АIVЛ-10		Поз. 1,5,6,7,9...13 по 3ПВ6-1АIIIв-10			
	2	Каркас КР5 (КР10)	3	1.465.1-21.94.2-2	2,83 / 3,34
	3	КР16 (КР20)	1	-4	
	4	КР25 (КР30)	2	-5	
	8	Сетка С8	4	-13	
	14	Стержень напряг. СТН8	2	Схема 1, п. 2	
	15	Бетон класса В22,5, м³	1,45		
3ПВ6-4АIVЛ-10	1	Каркас КР2	2	1.465.1-21.94.2-1	
	2	КР5 (КР10)	3	-2	
	3	КР16 (КР20)	1	-4	
	4	КР26 (КР30)	2	-5	
		Поз. 5,6,9...13 по 3ПВ6-1АIIIв-10			
	7	Сетка С2	1	-12	
	8	С8	4	-13	
	14	Стержень напряг. СТН6	4	Схема 2, п. 2	
	15	Бетон класса В 25, м³	1,45		

Марка	Поз.	Наименование	Кол.	Обозначение документа	Масса, т
3ПВ6-1АVЛ-10		Поз. 1...13 по 3ПВ6-1АIVв-10			
	14	Стержень напряг. СТН9	2	Схема 1, п. 2	
	15	Бетон класса В20, м³	1,45		
3ПВ6-2АVЛ-10		Поз. 1,5...13 по 3ПВ6-1АIVв-10			
	2	Каркас КР4 (КР9)	3	1.465.1-21.94.2-2	
	3	КР16 (КР20)	1	-4	
	4	КР24 (КР29)	2	-5	
	14	Стержень напряг. СТН10	2	Схема 1, п. 2	
	15	Бетон класса В22,5, м³	1,45		
3ПВ6-3АVЛ-10		Поз. 1,5,6,7,9...13 по 3ПВ6-1АIVв-10			
	2	Каркас КР5 (КР10)	3	1.465.1-21.94.2-2	2,83 / 3,34
	3	КР16 (КР20)	1	-4	
	4	КР25 (КР30)	2	-5	
	8	Сетка С8	4	-13	
	14	Стержень напряг. СТН11	2	Схема 1, п. 2	
	15	Бетон класса В22,5, м³	1,45		
3ПВ6-4АVЛ-10		Поз. 1,5,6,9...13 по 3ПВ6-1АIVв-10			
	2	Каркас КР6 (КР11)	3	1.465.1-21.94.2-2	
	3	КР17 (КР20)	1	-4	
	4	КР26 (КР31)	2	-5	
	7	Сетка С2	1	-12	
	8	С8	4	-13	
	14	Стержень напряг. СТН12	2	Схема 1 п. 2	
	15	Бетон класса В25, м³	1,45		

Взам. инв. №

Подпись и дата

Инв. № подл.

Марка	Поз.	Наименование	Кол	Обозначение документа	Масса, т
		Поз. 1,3...13 по 3ПВ6-1АVIIв-10			
3ПВ6-1АVII Л-10	2	Каркас КР4	3	1.465.1-21.94.2-2	
	14	Стержень напряг. СТН13	2	Схема 1, л. 2	
	15	Бетон класса В25, м³	1,45		
		Поз. 1,3,5...13 по 3ПВ6-1АVIIв-10			
	2	Каркас КР5	3	1.465.1-21.94.2-2	
3ПВ6-2АVII Л-10	4	КР25	2	-5	
	14	Стержень напряг. СТН14	2	Схема 1, л. 2	2,83 / 3,34
	15	Бетон класса В25, м³	1,45		
		Поз. 1,5,6,9...13 по 3ПВ6-1АVIIв-10			
	2	Каркас КР5 (КР10)	3	1.465.1-21.94.2-2	
	3	КР16 (КР20)	1	-4	
3ПВ6-3АVII Л-10	4	КР25 (КР30)	2	-5	
	7	Сетка С2	1	-12	
	8	С8	4	-13	
	14	Стержень напряг. СТН15	2	Схема 1, л. 2	
	15	Бетон класса В25, м³	1,45		

1. Масса плиты из бетона на пористых заполнителях указана дробью, числитель которой соответствует плитам из керамзитобетона, знаменатель – плитам из аглопоритобетона или шлакопемзобетона.

2. Спецификацию на арматурные изделия для плит 3ПВ6 с проемом ф1450 мм принимать по спецификации на соответствующую плиту с проемом в полке ф1000 мм с заменой в ней марки пространственного каркаса: вместо КП3 предусмотреть установку каркаса КП4 – 1 шт.

Масса плиты 3ПВ6 с проемом ф1450 мм, изготовленной

из тяжелого или мелкозернистого бетона – 3,43 т

из керамзитобетона – 2,67 т

из аглопоритобетона или шлакопемзобетона – 3,15 т.

Расход бетона на плиту – 1,37 т.

3. В случае применения отдельно стоящей петли МН11 и опорных закладных изделий МН3-1 и МН3-2 угловая сетка С11 может быть заменена сеткой С10 (4 шт).

Инв. № подл. | Подпись и дата | Взам. инв. №

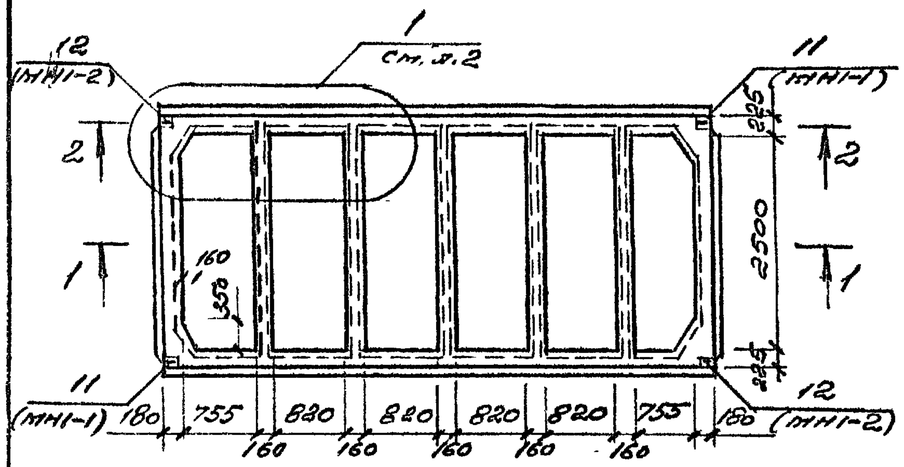

Ключ для определения марок арматурных изделий плит 3ПП6

Диапазон расчетных нагрузок (γ_f 71) с учетом веса плиты кПа (кгс/м²)	Марка арматурного изделия		
	Поз. 1	Поз. 2	Поз. 3
до 3,6 (360)	КР3	КР16	С7
3,7 (370) ... 4,5 (450)	КР4	КР17	
4,6 (460) ... 5,8 (580)	КР5	КР18	
5,9 (590) ... 7,0 (700)			С8

1-1

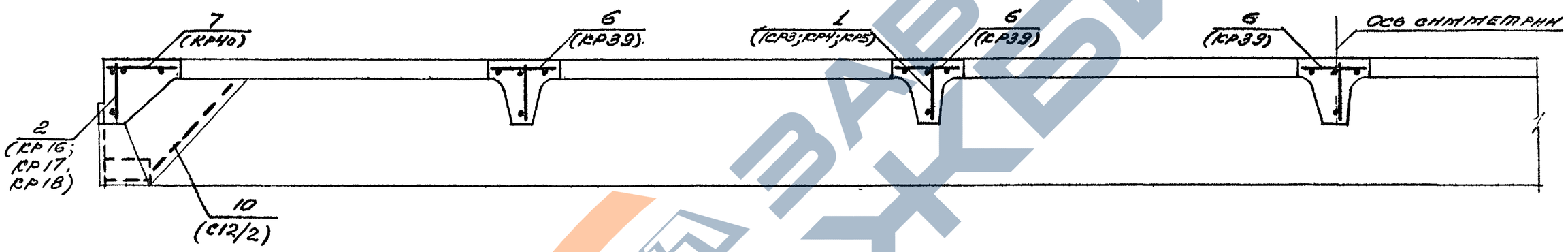

2-2

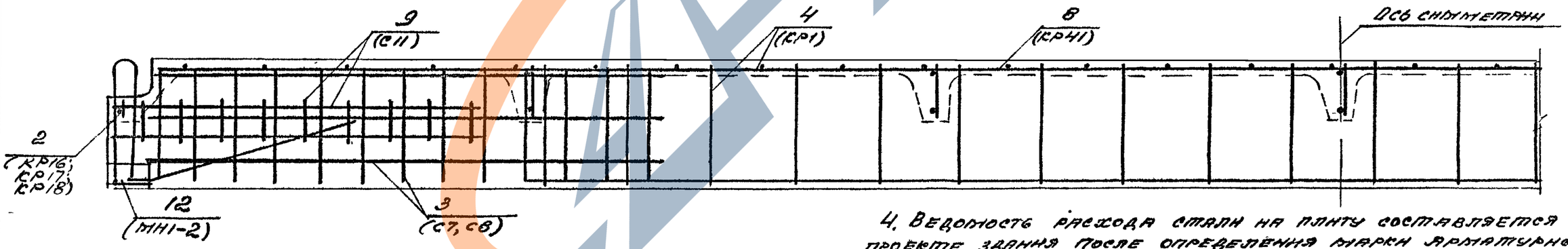

1. Спецификация арматурных изделий на плиту приведена на л. 2 и должна быть конкретизирована в проекте здания.

2. Класс бетона, а также класс и количество стержней напрягаемой арматуры указаны в документе 1.465.1-21.94.0-НН, л. 18 (см. вып. 0)

3. Расположение напрягаемой арматуры в продольном ребре плиты принимать по докум. - 1.

4. Расход бетона на плиту - 0,7м³, масса плиты - 1,75т

4. Ведомость расхода стали на плиту составляется в проекте здания после определения марки арматурных изделий поз. 1, 2 и 3 по конкретной нагрузке на плиту

ГИП	Баранова		17.08	1.465.1-21.94.1-4
Разраб.	Баранова		84г.	Плита 3ПП6
Н.контр.	Никоненко			
Провер.	Петрова			
Н.контр.	Баранова			

Стадия	Лист	Листов
Р	1	2

ЦНИИПромзданий

Инв. № подл. | Подпись и дата | Взам. инв. №

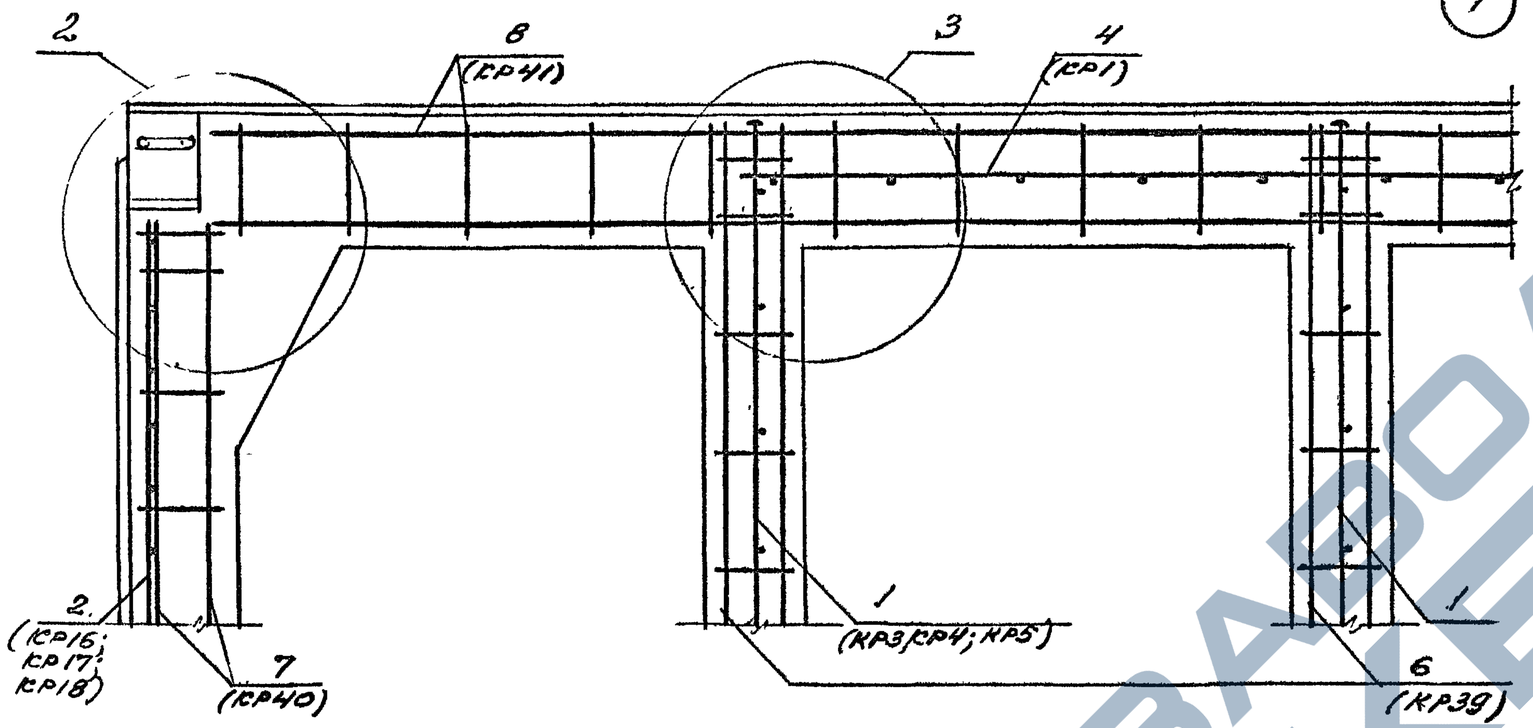

Спецификация арматурных и закладных изделий на плиту 3ПП6

Поз.	Марка арматурного изделия	Кол. шт.	Примечание
1	КР3; КР4; КР5	5	Марка изделия определяется по таблице на л. 1 в зависимости от величины расчетной нагрузки на плиту
2	КР16; КР17; КР18	2	
3	С7; С8	4	
4	КР1	2	Для всех марок плит
5	КР38	4	
6	КР39	5	
7	КР40	2	
8	КР41	2	
9	С11	4	
10	С12/2	4	
11	МН1-1	2	
12	МН1-2	2	
13	СТН		См. докум.-ия вып. О

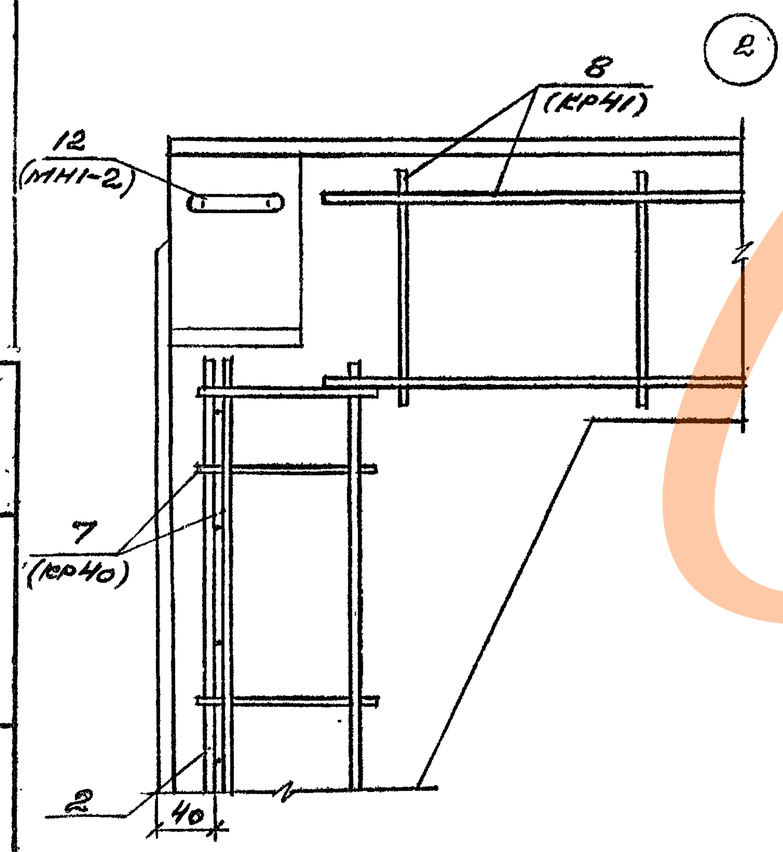

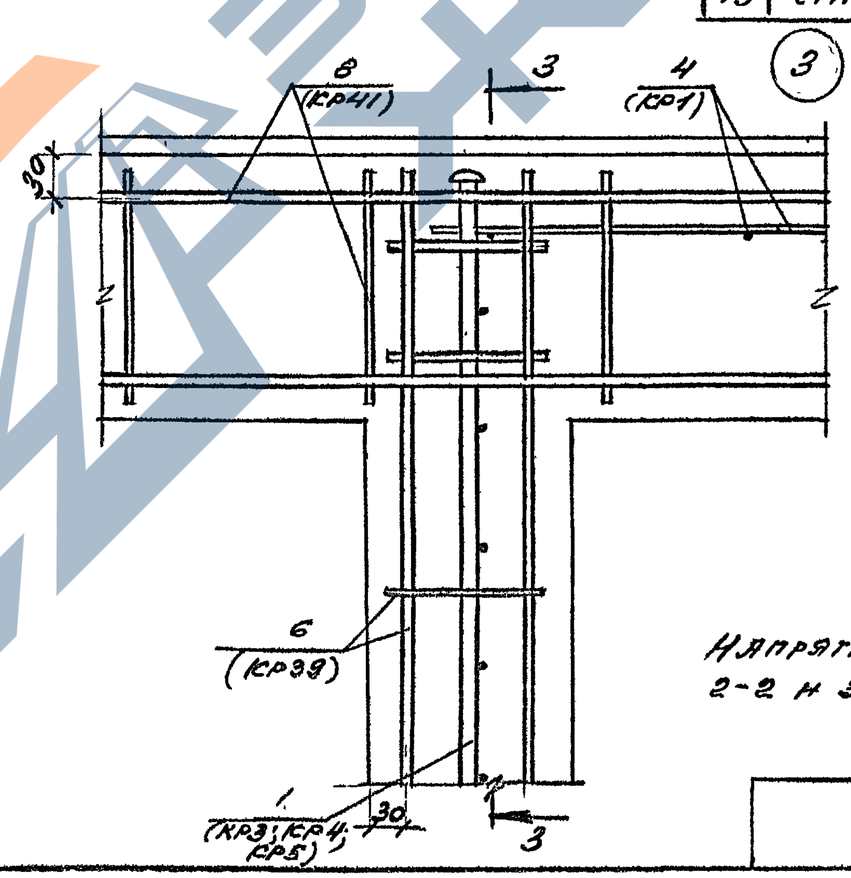

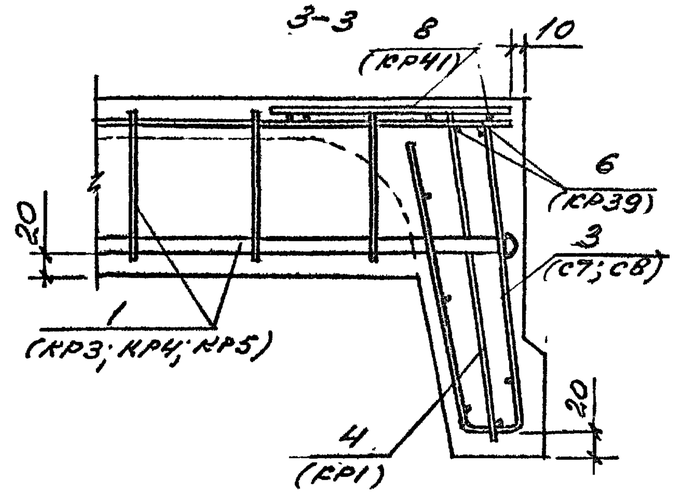

Напрягаемая арматура (поз. 13) в разрезе 2-2 и 3-3 условно не показана

Инв. № подл.	Подпись и дата	Взам. инв. №

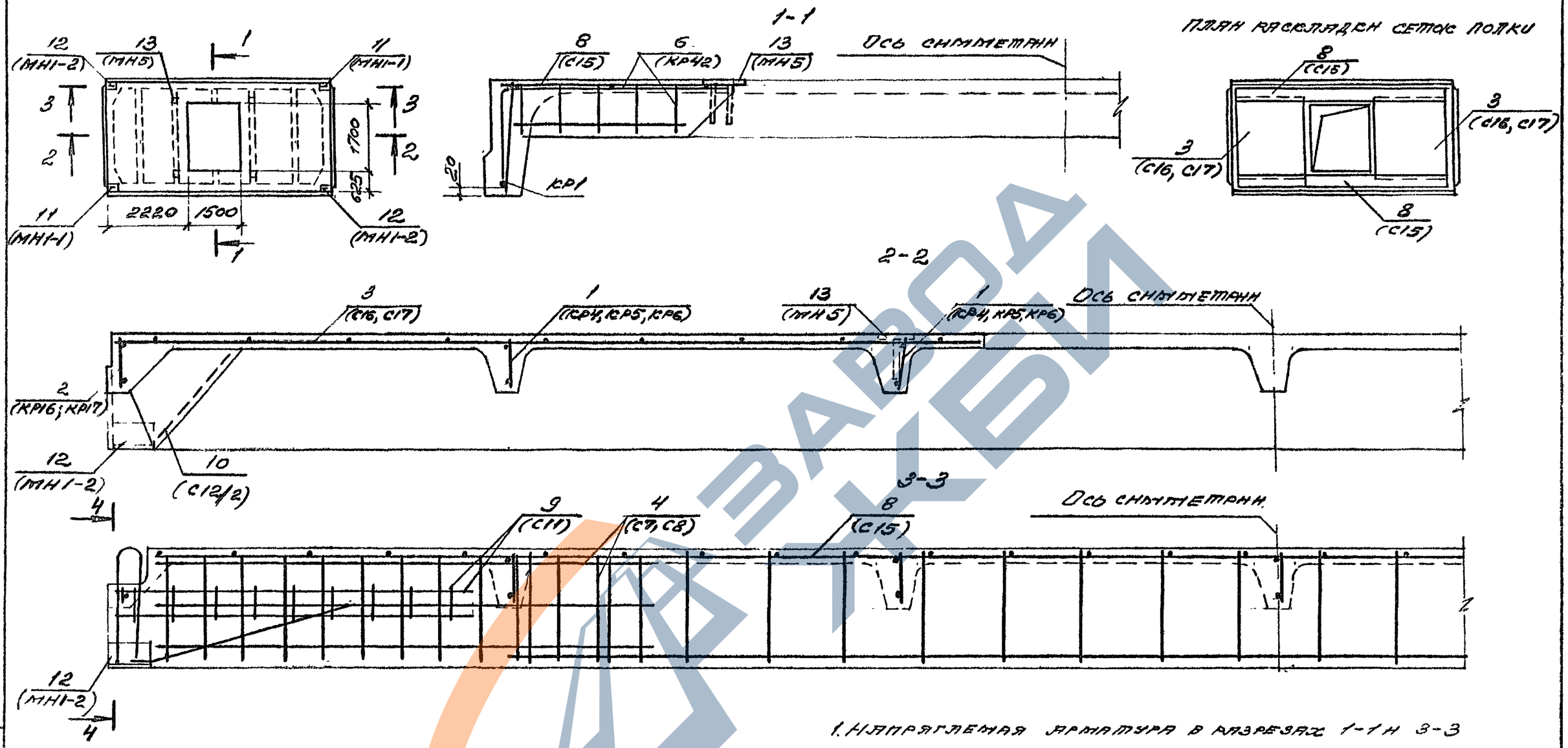

1. Напрягаемая арматура в разрезах 1-1 и 3-3 условно не показана.

2. Сетки полки плиты (поз. 3 и 8) привязать к каркасам поперечных ребер не менее, чем в четырех точках каждую.

ГИП	Банникова		1.465.1-21.94.1-5			
Разраб.	Банникова		Плита 3ТП6 с одним проемом в полке размером 1,5×1,7 м	Стадия	Лист	Листов
Исполн.	Николаева			Р	1	2
Провер.	Петрова			ЦНИИПромзданий		
Н. контр.	Банникова					

Инв. № подл. | Подпись и дата | Взам. инв. №

Таблица 1

Ключ для определения марок арматурных изделий плит 3ПФ6 с одним проемом в полке размером 1,5×1,7 м

Диапазон расчетных нагрузок ($\gamma_f^n > 1$) с учетом веса плиты кПа (кгс/м²)	Марка арматурного изделия			
	Поз. 1	Поз. 2	Поз. 3	Поз. 4
до 4,0 (400)	КР4	КР16	С16	С7
4,1 (410) ... 5,0 (500)	КР5			
5,1 (510) ... 5,8 (580)			С17	
5,9 (590) ... 7,5 (750)	КР6	КР17		С8

1. Спецификация арматурных изделий на плиту должна быть конкретизирована в проекте здания.
2. Опалубочные размеры продольных и поперечных ребер плиты принимать по документу 1.465.1-21.94.1-1ФЧ.
3. Класс бетона, марка по классу и количество стержней напрягаемой арматуры указаны в документе 1.465.1-21.94.0-НИ, л. 19 (см. вып. 0).
4. Расположение напрягаемой арматуры в продольном ребре плиты принимать по докум. -1.
5. Ведомость расхода стали на плиту составляется в проекте здания после определения марок арматурных изделий поз. 1,2,3 и 4 по конкретной нагрузке на плиту.
6. Расход бетона на плиту – 0,98 м³,
масса плиты из тяжелого и мелкозернистого бетона – 2,45 т,
из керамзитобетона – 1,91 т,
из аглопоритобетона и шлакопемзобетона – 2,25 т

Таблица 2

Спецификация арматурных и закладных изделий на плиту 3ПФ6 с одним проемом в полке размером 1,5×1,7 м

Поз.	Марка изделия	Кол. шт.	Примечание
1	КР4; КР5; КР6	4	Марка изделия определяется по табл. 1 в зависимости от величины расчетной нагрузки на плиту
2	КР16; КР17	2	
3	С16; С17	2	
4	С7; С8	4	
5	КР1	2	Для всех марок плит
6	КР42	2	
7	КР38	4	
8	С15	2	
9	С11	4	
10	С12/2	4	
11	МН1-1	2	
12	МН1-2	2	
13	МН5	4	
14	СТН		см. докум. – НИ вып. 0

Инв. № подл. | Подпись и дата | Взам. инв. №

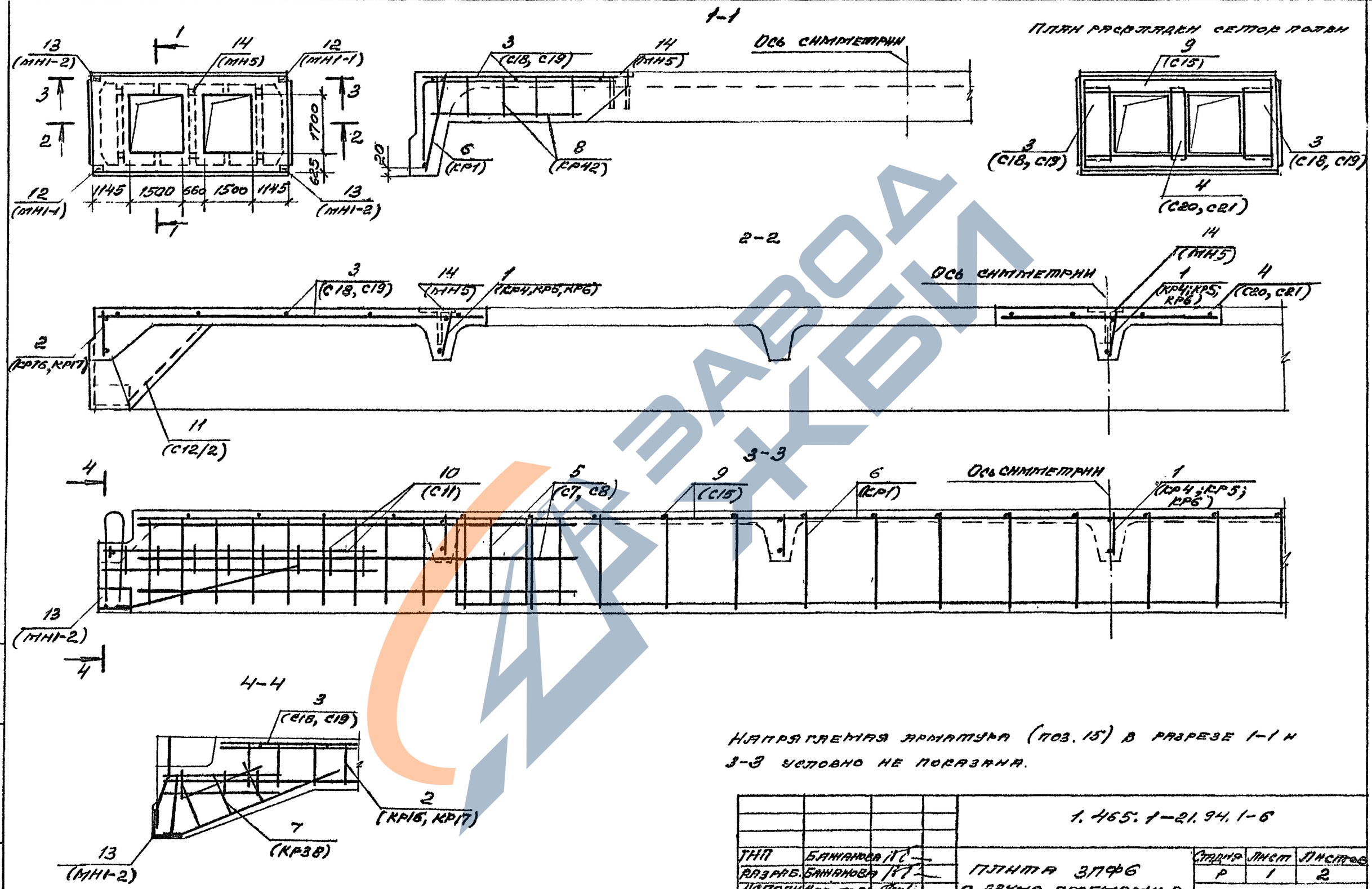

Напрягаемая арматура (поз. 15) в разрезе 1-1 и 3-3 условно не показана.

ГИП	Баженова		1.465.1-21.94.1-6	
Разраб.	Баженова			
Исполн.	Кротеева		Плита 3ПФ6 с двумя проемами в полке размером 1,5×1,7 м	Стадия: Р; Лист: 1; Листов: 2
Провер.	Петрова			ЦНИИПромзданий
Н. контр.	Баженова			

Инв. № подл. | Подпись и дата | Взам. инв. №

Ц00304-02 55

ТАБЛИЦА 1

КЛЮЧ ДЛЯ ОПРЕДЕЛЕНИЯ МАРОК АРМАТУРНЫХ ИЗДЕЛИЙ ПЛИТ ЗПФ6 С ДВУМЯ ПРОЕМАМИ В ПОЛКЕ РАЗМЕРОМ 1,5×1,7 М

ДИАПАЗОН РАСЧЕТНЫХ НАГРУЗОК ($\gamma_f > 1$) С УЧЕТОМ ВЕСА ПЛИТЫ, кПа (кгс/м²)	МАРКА АРМАТУРНОГО ИЗДЕЛИЯ				
	Поз. 1	Поз. 2	Поз. 3	Поз. 4	Поз. 5
до 3,8 (380)	КР4	КР16	С18	С20	С7
3,9 (390) ... 4,8 (480)	КР5				
4,9 (490) ... 5,4 (540)			С19	С21	
5,5 (550) ... 5,8 (580)	КР6	КР17			
5,9 (590) ... 7,5 (750)					С8

1. Спецификация арматурных изделий на плиту должна быть конкретизирована в проекте здания.
2. Опалубочные размеры продольных и поперечных ребер плиты принимать по документу 1.465.1-21.94.1-1ФЧ.
3. Класс бетона, а также класс и количество стержней напрягаемой арматуры указаны в документе 1.465.1-21.94.0-НИ, л. 21 (см. вып. 0).
4. Расположение напрягаемой арматуры в продольном ребре плиты принимать по докум.-1.
5. Ведость расхода стали на плиту составляется в проекте здания после определения марок арматурных изделий поз. 1...5 по конкретной нагрузке на плиту.
6. Расход бетона на плиту — 0,89 м³,
масса плиты из тяжелого и мелкозернистого бетона - 2,23 т,
из керамзитобетона — 1,74 т,
из ячеистобетона и шлакопемзобетона — 2,05 т.

ТАБЛИЦА 2

СПЕЦИФИКАЦИЯ АРМАТУРНЫХ И ЗАКЛАДНЫХ ИЗДЕЛИЙ НА ПЛИТУ ЗПФ6 С ДВУМЯ ПРОЕМАМИ В ПОЛКЕ РАЗМЕРОМ 1,5×1,7 М.

Поз.	Марка изделия	Кол. шт.	Примечание
1	КР4; КР5; КР6	3	Марка изделия определяется по табл. 1 в зависимости от величины расчетной нагрузки на плиту
2	КР16; КР17	2	
3	С18; С19	2	
4	С20; С21	1	
5	С7, С8	4	
6	КР1	2	Для всех марок плит
7	КР38	4	
8	КР42	4	
9	С15	2	
10	С11	4	
11	С12/2	4	
12	МН1-1	2	
13	МН1-2	2	
14	МН5	6	
15	СТН		См. докум. НИ вып. 0

Инв. N подл. | Подпись и дата | Взам. инв. N

План раскладки сеток полки

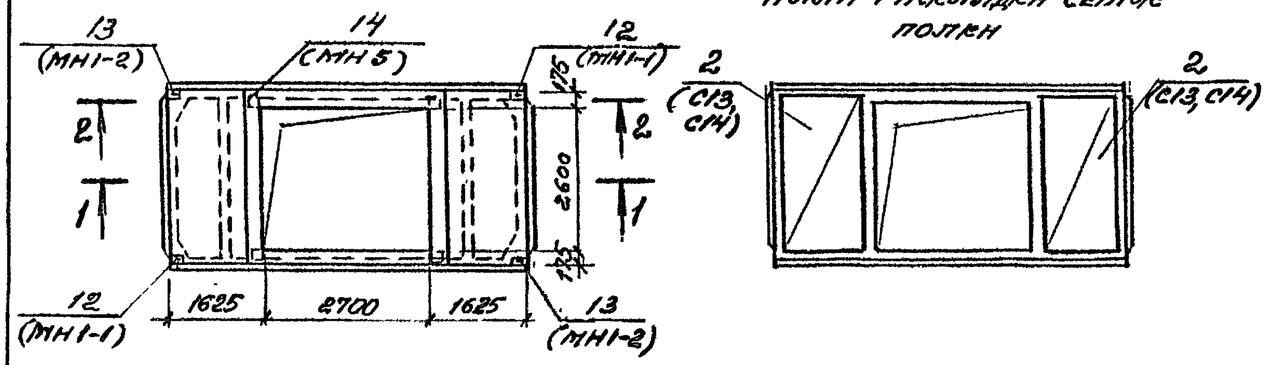

Ключ для определения марок арматурных изделий плиты 3ПФ6 с одним проемом в полке размером 2,6×2,7 м

Диапазон расчетных нагрузок (γf=1) с учетом веса плиты кПа (кгс/м²)	Марка арматурного изделия		
	Поз. 1	Поз. 2	Поз. 3
до 4,2 (420)	КР3	С13	С7
4,3 (430) ... 5,0 (500)	КР4		
5,1 (510) ... 5,8 (580)		С14	
5,9 (590) ... 7,4 (740)	КР5		С8

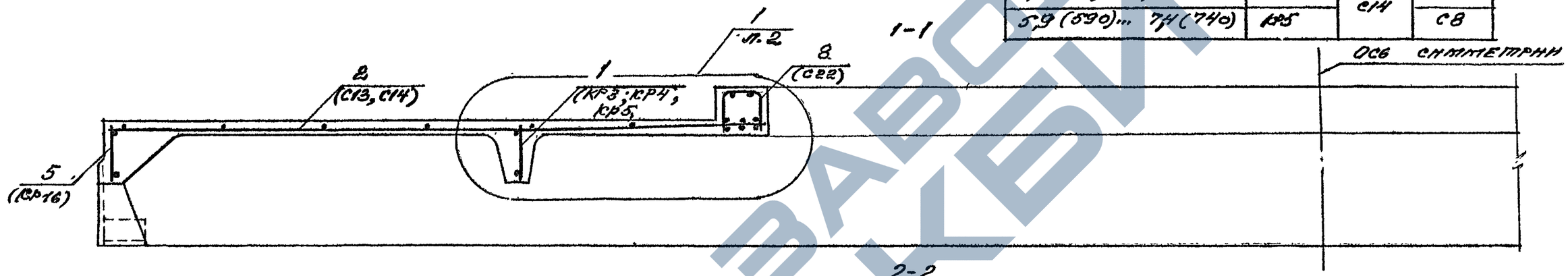

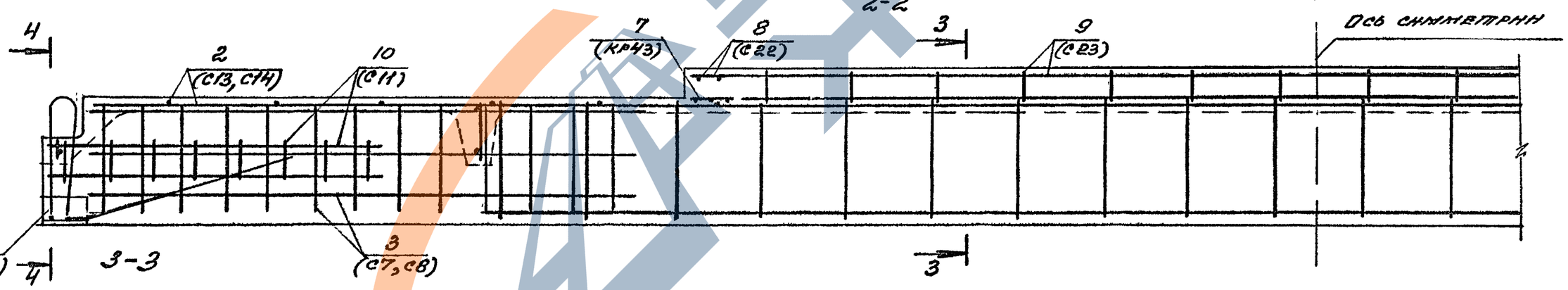

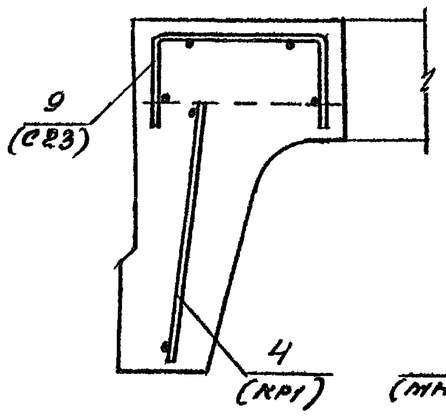

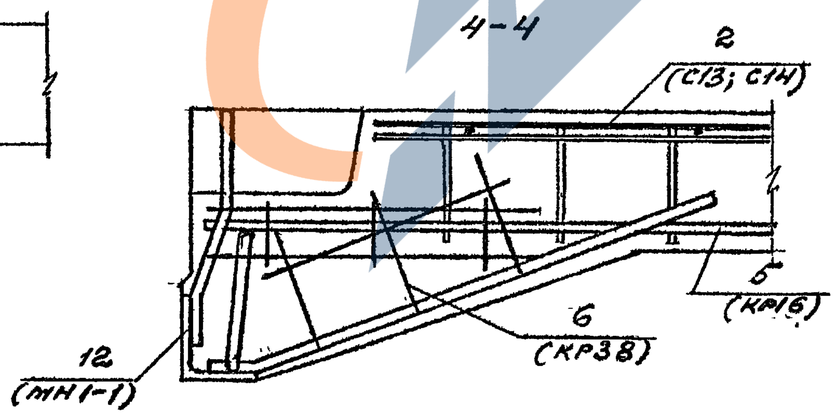

ГИП	Баранова		
Разраб.	Баранова		
Исполн.	Николаева		
Провер.	Петрова		
Н. контр.	Баранова		

1.465.1-21.94.1-7

Плита 3ПФ6 с одним проемом в полке размеры 2,6×2,7 м

Стадия	Лист	Листов
Р	1	3

ЦНИИпромзданий

Инв. № подл. | Подпись и дата | Взам. инв. №

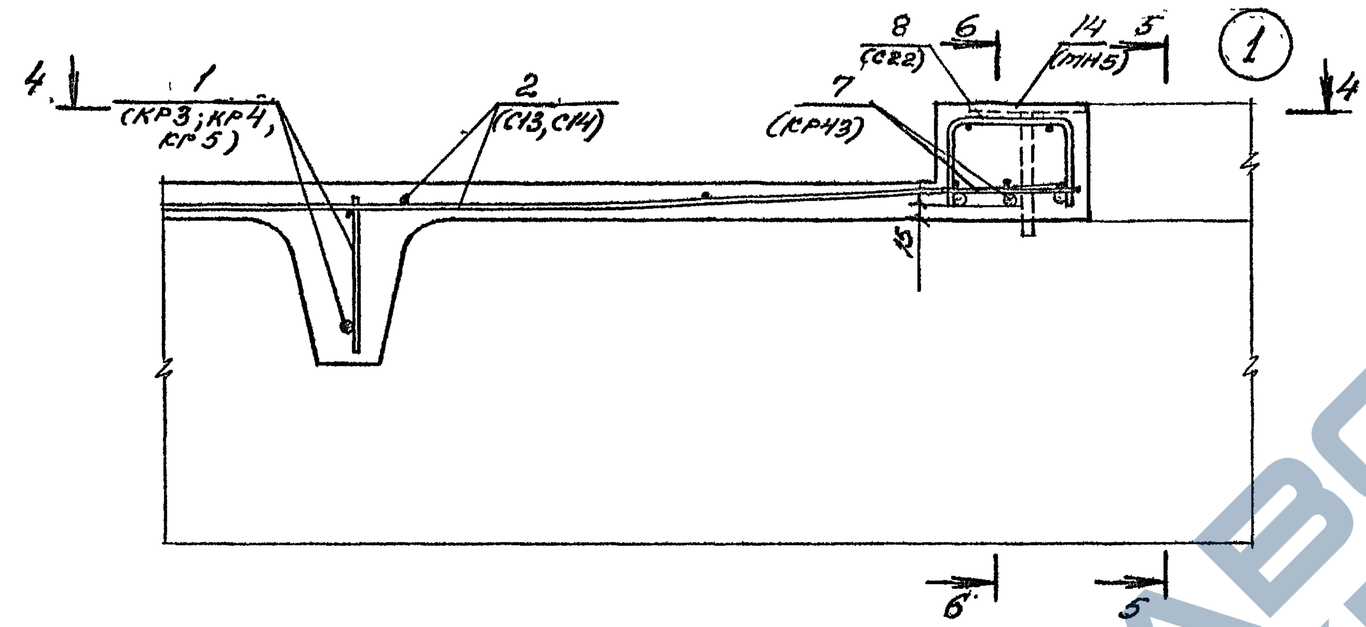

5-5

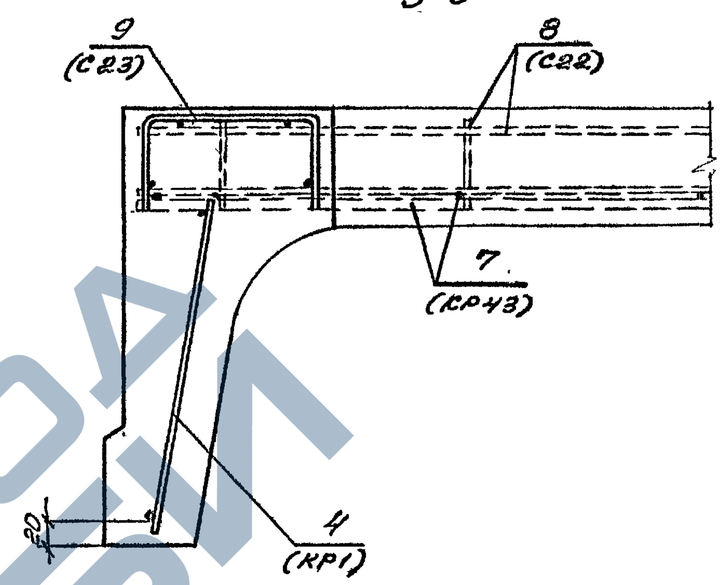

4-4

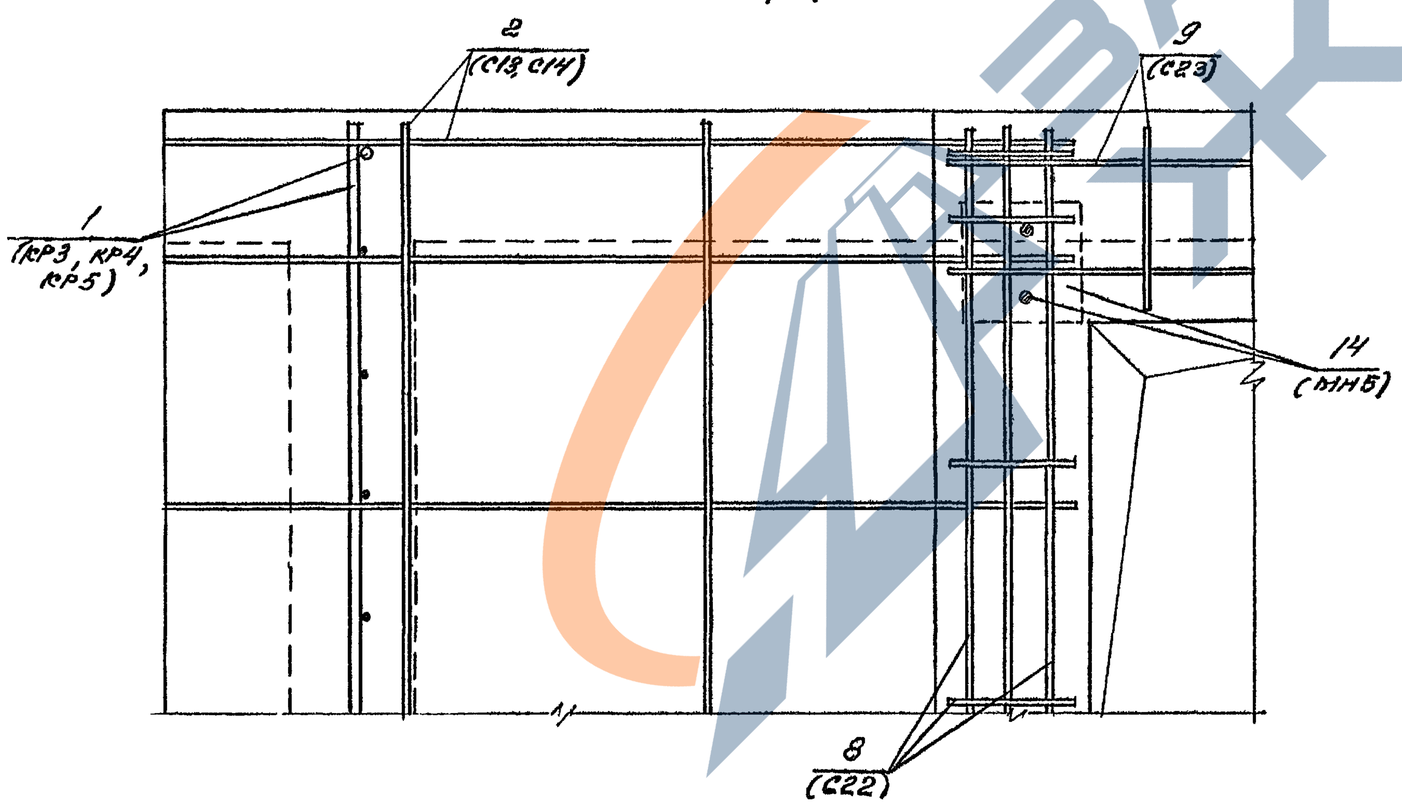

6-6

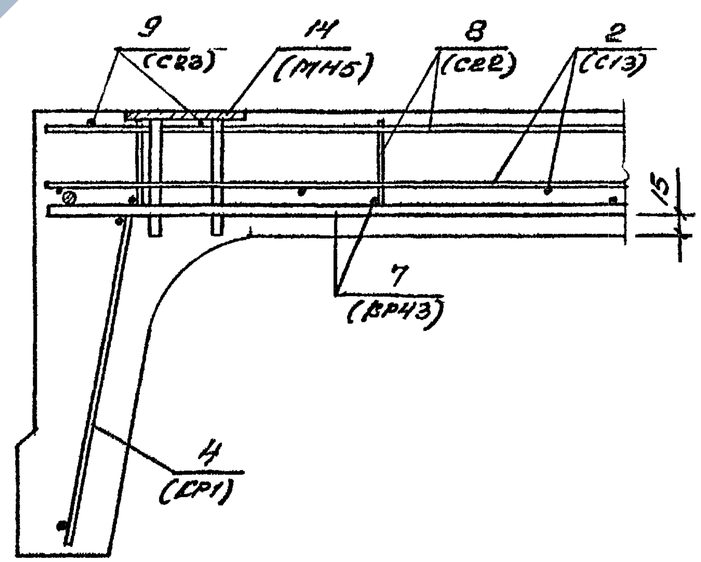

Инв.№подл.	Подпись и дата	Взам.инв.№

1.465.1-21.94.1-7

Лист 2

Спецификация арматурных и закладных изделий на плиту 3ПФ6 с одним проемом в полке размером 2,6×2,7 м

Поз.	Марка изделия	Кол. шт.	Примечание
1	КР3; КР4; КР5	2	Марка изделия определяется по таблице на л.1 в зависимости от величины расчетной нагрузки на плиту
2	С13; С14	2	
3	С7; С8	4	
4	КР1	2	Для всех марок плит
5	КР16	2	
6	КР38	4	
7	КР43	2	
8	С22	2	
9	С23	2	
10	С11	4	
11	С12/2	4	
12	МН1-1	2	
13	МН1-2	2	
14	МН5	4	
15	СТН		См. докум.-НН вып. 0

1. Спецификация арматурных изделий на плиту должна быть конкретизирована в проекте здания.
2. Опалубочные размеры продольных и поперечных ребер плиты принимать по документу 1.465.1-21.94.1-1ФЧ.
3. Класс бетона, а также класс и количество стержней напрягаемой арматуры указаны в документе 1.465.1-21.94.0-НН, л. 23 (см. вып. 0).
4. Расположение напрягаемой арматуры в продольном ребре плиты принимать по докум.-1
5. Ведомость расхода стали на плиту составляется в проекте здания после определения марки арматурных изделий поз. 1, 2 и 3 по конкретной нагрузке на плиту.
6. Расход бетона на плиту – 0,91 м³,
масса плиты из тяжелого и мелкозернистого бетона – 2,28 т,
из керамзитобетона – 1,77 т,
из аглопоритобетона и шлакопемзобетона – 2,09 т.

Инв. № подл.	Подпись и дата	Взам. инв. №

Марка плиты	Напрягаемая арматура класса А-IIIв					Итого	Изделия арматурные. Арматура класса А-III ГОСТ 5781-82							Итого	Арматура класса Вр-I ГОСТ 6727-80			Итого	Всего	Изделия закладные. Арматура класса А-III ГОСТ 5781-82						Прокат марки Ст3кп2-1 ГОСТ 8509-86		Всего	Общий расход
	ф16	ф18	ф20	ф22	ф25		ф6	ф8	ф10	ф12	ф14	ф16	ф18		ф3	ф4	ф5			ф10	ф12	ф14	Итого	ф12	Итого	L75×6	Итого		
3ПГ6-1АIIIв	19,0	–	–	–	–	19,0	2,0	2,0	12,6	–	–	–	–	16,6	8,3	10,5	3,8	22,6	39,2										66,8
3ПГ6-2АIIIв	–	24,3	–	–	–	24,3	2,0	2,0	3,6	13,5	–	–	–	21,1	8,3	10,5	3,8	22,6	43,7										76,6
3ПГ6-3АIIIв	–	–	30,0	–	–	30,0	2,0	2,0	3,6	–	18,0	–	–	25,6	8,3	2,4	16,2	26,9	52,5										91,1
3ПГ6-4АIIIв	–	–	–	36,4	–	36,4	2,0	2,0	3,6	–	18,0	–	–	25,6	3,6	10,7	16,2	30,5	56,1										101,1
3ПГ6-5АIIIв	–	–	–	–	47,0	47,0	2,0	–	3,2	5,2	–	23,5	–	33,9	3,6	10,7	16,2	30,5	64,4	1,2	2,0	0,2	3,4	2,4	2,4	2,8	2,8	8,6	120,0
3ПГ6-7АIIIв	–	–	59,6	–	–	59,6	8,0	–	3,2	–	7,0	–	30,0	48,2	3,6	2,0	29,6	35,2	83,4										151,6
3ПГ6-8АIIIв	–	–	29,6	36,4	–	66,0	8,0	–	3,2	–	7,0	–	30,0	48,2	3,6	2,0	29,6	35,2	83,4										158,0
3ПГ6-10АIIIв	–	–	–	72,2	–	72,2	2,0	–	3,2	–	–	53,2	–	58,4	3,6	2,0	33,6	39,2	97,6										178,4

Марка плиты	Напрягаемая арматура класса А-IV ГОСТ 5781-82			Итого	Изделия арматурные. Арматура класса А-III ГОСТ 5781-82							Итого	Арматура класса Вр-I ГОСТ 6727-80			Итого	Всего	Изделия закладные. Арматура класса А-III ГОСТ 5781-82						Прокат марки Ст3кп2-1 ГОСТ 8509-86		Всего	Общий расход
	ф14	ф16	ф18		ф6	ф8	ф10	ф12	ф14	ф16	ф18		ф3	ф4	ф5			ф10	ф12	ф14	Итого	ф12	Итого	L75×6	Итого		
3ПГ6-1АIV	14,6	–	–	14,6	2,0	2,0	12,6	–	–	–	–	16,6	8,3	10,5	3,8	22,6	39,2										62,4
3ПГ6-2АIV	–	19,2		19,2	2,0	2,0	3,6	13,5	–	–	–	21,1	8,3	10,5	3,8	22,6	43,7										71,5
3ПГ6-3АIV	–	–	24,3	24,3	2,0	2,0	3,6	–	18,0	–	–	25,6	8,3	2,4	16,2	26,9	52,5										85,4
3ПГ6-4АIV	29,2	–	–	29,2	2,0	2,0	6,4	–	18,0	–	–	30,4	3,6	10,7	15,2	29,5	59,9	1,2	2,0	0,2	3,4	2,4	2,4	2,8	2,8	8,6	97,7
3ПГ6-6АIV	–	38,2	–	38,2	2,0	–	3,2	5,2	–	23,5	–	33,9	3,6	10,7	16,2	30,5	64,4										111,2
3ПГ6-7АIV	–	–	48,3	48,3	8,0	–	3,2	–	7,0	–	30,0	48,2	3,6	2,0	29,6	35,2	83,4										140,3

Прокат марки Ст3кп2-1 по ГОСТ 535-88 или марки С235 по ГОСТ 27772-88

1. Расход стали на плиты из мелкозернистого бетона принимать по соответствующим (по порядковому номеру и классу напрягаемой арматуры) маркам плит из тяжелого бетона.

2. См примечание на л. 2

ГИП	Баранова		10.8.94г.
Разраб.	Петрова		
Н.отд.	Николаева		
Провер.	Баранова		
Н.контр.	Баранова		

1.465.1-21.94.1-РС1

Ведомость расхода стали на плиту 3ПГ6, кг

Стадия	Лист	Листов
Р	1	4

ЦНИИпромзданий

Инв. N подл. | Подпись и дата | Взамен инв. N

Марка плиты	Напрягаемая арматура класса А-V ГОСТ 5781-82				Итого	Изделия арматурные. Арматура класса А-III ГОСТ 5781-82								Итого	Арматура класса Вр-I ГОСТ 6727-80			Итого	Всего	Изделия закладные. Арматура класса А-III ГОСТ 5781-82				Арматура класса А-I ГОСТ 5781-82		Прокат марки Ст3кп2-1 ГОСТ 8509-86		Всего	Общий расход
	ф12	ф14	ф16	ф18		ф6	ф8	ф10	ф12	ф14	ф16	ф18	ф20		ф3	ф4	ф5			ф10	ф12	ф14	Итого	ф12	Итого	L75×6	Итого		
3ПГ6-1АV	10,6	–	–	–	10,6	2,0	2,0	12,6	–	–	–	–	–	16,6	8,3	10,5	3,8	22,6	39,2										58,4
3ПГ6-2АV	–	14,8	–	–	14,8	2,0	2,0	3,6	13,5	–	–	–	–	21,1	8,3	10,5	3,8	22,6	43,7										67,1
3ПГ6-3АV	–	–	19,2	–	19,2	2,0	2,0	3,6	–	18,0	–	–	–	25,6	8,3	2,4	16,2	26,9	52,5										80,3
3ПГ6-4АV	–	–	–	24,3	24,3	2,0	–	3,2	5,2	–	23,5	–	–	33,9	3,6	10,7	16,2	30,5	64,4	1,2	2,0	0,2	3,4	2,4	2,4	2,8	2,8	8,6	97,3
3ПГ6-5АV	–	29,4	–	–	29,4	8,0	–	3,2	–	7,0	–	30,0	–	48,2	3,6	2,0	29,6	35,2	83,4										121,4
3ПГ6-6АV	–	–	38,2	–	38,2	8,0	–	3,2	–	7,0	–	30,0	–	48,2	3,6	2,0	29,6	35,2	83,4										130,2
3ПГ6-7АV	–	–	–	48,3	48,3	8,0	–	3,2	–	–	9,2	–	37,0	57,4	3,6	2,0	29,6	35,2	92,6										149,5

Марка плиты	Напрягаемая арматура класса А-VI ГОСТ 5781-82				Итого	Изделия арматурные. Арматура класса А-III ГОСТ 5781-82								Итого	Арматура класса Вр-I ГОСТ 6727-80			Итого	Всего	Изделия закладные. Арматура класса А-III ГОСТ 5781-82				Арматура класса А-I ГОСТ 5781-82		Прокат марки Ст3кп2-1 ГОСТ 8509-86		Всего	Общий расход
	ф12	ф14	ф16	ф18		ф6	ф8	ф10	ф12	ф14	ф16	ф18	ф20		ф3	ф4	ф5			ф10	ф12	ф14	Итого	ф12	Итого	L75×6	Итого		
3ПГ6-1АVI	10,6	–	–	–	10,6	2,0	2,0	12,6	–	–	–	–	–	16,6	8,3	10,5	3,8	22,6	39,2										58,4
3ПГ6-2АVI	–	14,8	–	–	14,8	2,0	2,0	3,6	13,5	–	–	–	–	21,1	8,3	10,5	3,8	22,6	43,7										67,1
3ПГ6-3АVI	–	–	19,2	–	19,2	2,0	2,0	3,6	–	18,0	–	–	–	25,6	3,6	10,7	16,2	30,5	56,1										83,9
3ПГ6-4АVI	–	–	–	24,3	24,3	2,0	–	3,2	5,2	–	23,5	–	–	33,9	3,6	10,7	16,2	30,5	64,4	1,2	2,0	0,2	3,4	2,4	2,4	2,8	2,8	8,6	97,3
3ПГ6-5АVI	–	29,4	–	–	29,4	8,0	–	8,0	–	7,0	–	30,0	–	53,0	3,6	2,0	28,6	34,2	87,2										125,2
3ПГ6-8АVI	–	–	38,2	–	38,2	2,0	–	3,2	–	–	53,2	–	–	58,4	3,6	2,0	33,6	39,2	97,6										144,4

Прокат марки Ст3кп2-1 по ГОСТ 535-88 или марки С235 по ГОСТ 27772-88

В показателях расхода стали на стержневую напрягаемую арматуру учтен дополнительный расход стали на образование постоянных анкеров - высаженных головок (см. табл. 1 документа 1.465.1-21.94.2-ТТ)

Инв.№ подл. | Подпись и дата | Взам. инв.№

Марка плиты	Напрягаемая арматура класса А-III в ГОСТ 5781-82					Итого	Изделия арматурные. Арматура класса А-III ГОСТ 5781-82							Итого	Арматура класса Вр-I ГОСТ 6727-80			Итого	Всего	Изделия закладные. Арматура класса А-III ГОСТ 5781-82				Арматура класса А-I ГОСТ 5781-82		Прокат марки Ст3кп2-1 ГОСТ 8509-86		Всего	Общий расход
	ф16	ф18	ф20	ф22	ф25		ф6	ф8	ф10	ф12	ф14	ф16	ф18		ф3	ф4	ф5			ф10	ф12	ф14	Итого	ф12	Итого	L75x6	Итого		
3ПГ6-1АIIIв Н(П)	19,0	-	-	-	-	19,0	2,0	2,0	3,6	13,5	-	-	-	21,1	3,6	18,8	3,8	26,2	47,3										74,9
3ПГ6-2АIIIв-Н(П)	-	24,3	-	-	-	24,3	2,0	2,0	3,6	-	18,0	-	-	25,6	3,6	16,3	7,8	27,7	53,3										86,2
3ПГ6-3АIIIв-Н(П)	-	-	30,0	-	-	30,0	2,0	2,0	3,6	-	18,0	-	-	25,6	3,6	10,7	16,2	30,5	56,1										94,7
3ПГ6-4АIIIв-Н(П)	-	-	-	36,4	-	36,4	2,0	-	3,2	5,2	-	23,5	-	33,9	3,6	10,7	16,2	30,5	64,4	1,2	2,0	0,2	3,4	2,4	2,4	2,8	2,8	8,6	109,4
3ПГ6-5АIIIв-Н(П)	-	-	-	-	47,0	47,0	2,0	-	3,2	5,2	-	23,5	-	33,9	3,6	10,7	16,2	30,5	64,4										120,0
3ПГ6-6АIIIв-Н(П)	-	-	59,6	-	-	59,6	8,0	-	3,2	-	7,0	-	30,0	48,2	3,6	20	29,6	35,2	83,4										161,6
3ПГ6-7АIIIв-Н(П)	-	-	29,6	36,4	-	66,0	8,0	-	3,2	-	7,0	-	30,0	48,2	3,6	2,0	29,6	35,2	83,4										158,0
3ПГ6-8АIIIв-Н(П)	-	-	-	72,2	-	72,2	2,0	-	3,2	-	-	53,2	-	58,4	3,6	2,0	33,6	39,2	37,6										178,4

Марка плиты	Напрягаемая арматура класса А-IV ГОСТ 5781-82			Итого	Изделия арматурные. Арматура класса А-III ГОСТ 5781-82							Итого	Арматура класса Вр-I ГОСТ 6727-80			Итого	Всего	Изделия закладные. Арматура класса А-III ГОСТ 5781-82				Арматура класса А-I ГОСТ 5781-82		Прокат марки Ст3кп2-1 ГОСТ 8509-86		Всего	Общий расход
	ф14	ф16	ф18		ф6	ф8	ф10	ф12	ф14	ф16	ф18		ф3	ф4	ф5			ф10	ф12	ф14	Итого	ф12	Итого	L75x6	Итого		
3ПГ6-1АIVн-Н(П)	14,6	-	-	14,6	2,0	2,0	12,6	-	-	-	-	16,6	3,6	18,8	3,8	26,2	42,8											66,0
3ПГ6-2АIVн-Н(П)	-	19,2	-	19,2	2,0	2,0	3,6	13,5	-	-	-	21,1	3,6	18,8	3,8	26,2	47,3											75,1
3ПГ6-3АIVн-Н(П)	-	-	24,3	24,3	2,0	2,0	3,6	-	18,0	-	-	25,6	3,6	16,3	7,8	27,7	53,3	1,2	2,0	0,2	3,4	2,4	2,4	2,8	2,8	8,6		86,2
3ПГ6-4АIVн-Н(П)	29,2	-	-	29,2	2,0	2,0	8,4	-	18,0	-	-	30,4	3,6	10,7	15,2	29,5	59,9											97,7
3ПГ6-5АIVн-Н(П)	-	38,2	-	38,2	2,0	-	3,2	5,2	-	23,5	-	33,9	3,6	10,7	16,2	30,5	64,4											111,2
3ПГ6-6АIVн-Н(П)	-	-	48,3	48,3	8,0	-	3,2	-	7,0	-	30,0	48,2	3,6	10,3	16,8	31,7	78,9											135,8

Прокат марки Ст3кп2-1 по ГОСТ 535-88 или марки С235 по ГОСТ 27772-88.

Взам. инв. №

Подпись и дата

Инв. № подл.

Марка плиты	Напрягаемая арматура класса А-IIIв ГОСТ 5781-82 ф16	ф18	ф20	ф22	Итого	А-IV ГОСТ 5781-82 ф14	ф16	ф18	Итого	Всего
3ПГ6-1АIIIвЛ	19,0	–	–	–	19,0	–	–	–	–	19,0
3ПГ6-2АIIIвЛ	–	24,3	–	–	24,3	–	–	–	–	24,3
3ПГ6-3АIIIвЛ	–	–	30,0	–	30,0	–	–	–	–	30,0
3ПГ6-4АIIIвЛ	–	–	–	36,4	36,4	–	–	–	–	36,4
3ПГ6-1АIVЛ	–	–	–	–	–	14,6	–	–	14,6	14,6
3ПГ6-2АIVЛ	–	–	–	–	–	–	19,2	–	19,2	19,2
3ПГ6-3АIVЛ	–	–	–	–	–	–	–	24,3	24,3	24,3
3ПГ6-4АIVЛ	–	–	–	–	–	29,2	–	–	29,2	29,2

Марка плиты	Изделия арматурные. Арматура класса А-III ГОСТ 5781-82 ф6	ф8	ф10	ф12	ф14	Итого	Вр-I ГОСТ 6727-80 ф3	ф4	ф5	Итого	Всего
3ПГ6-1АIIIвЛ	2,0	2,0	12,6	–	–	16,6	8,3	10,5	3,8	22,6	39,2
3ПГ6-2АIIIвЛ	2,0	2,0	3,6	13,5	–	21,1	8,3	10,5	3,8	22,6	43,7
3ПГ6-3АIIIвЛ	2,0	2,0	3,6	–	18,0	25,6	8,3	2,4	16,2	26,9	52,5
3ПГ6-4АIIIвЛ	2,0	2,0	3,6	–	18,0	25,6	3,6	10,7	16,2	30,5	56,1
3ПГ6-1АIVЛ	2,0	2,0	12,6	–	–	16,6	8,3	10,5	3,8	22,6	39,2
3ПГ6-2АIVЛ	2,0	2,0	3,6	13,5	–	21,1	8,3	10,5	3,8	22,6	43,7
3ПГ6-3АIVЛ	2,0	2,0	3,6	–	18,0	25,6	8,3	2,4	16,2	26,9	52,5
3ПГ6-4АIVЛ	2,0	2,0	6,4	–	18,0	30,4	3,6	10,7	15,2	29,5	59,9

Марка плиты	Изделия закладные. Арматура класса А-III ГОСТ 5781-82 ф10	ф12	ф14	Итого	А-I ГОСТ 5781-82 ф12	Итого	Прокат марки Ст3кп2-1 ГОСТ 8509-86 L75×6	Итого	Всего	Общий расход
3ПГ6-1АIIIвЛ	1,2	2,0	0,2	3,4	2,4	2,4	2,8	2,8	8,6	66,8
3ПГ6-2АIIIвЛ										75,6
3ПГ6-3АIIIвЛ										91,1
3ПГ6-4АIIIвЛ										101,1
3ПГ6-1АIVЛ										62,4
3ПГ6-2АIVЛ										71,5
3ПГ6-3АIVЛ										85,4
3ПГ6-4АIVЛ										97,7

Марка плиты	Напрягаемая арматура класса А-V ГОСТ 5781-82 ф12	ф14	ф16	ф18	Итого	А-VI ГОСТ 5781-82 ф12	ф14	ф16	Итого	Всего
3ПГ6-1АVЛ	10,6	–	–	–	10,6	–	–	–	–	10,6
3ПГ6-2АVЛ	–	14,8	–	–	14,8	–	–	–	–	14,8
3ПГ6-3АVЛ	–	–	19,2	–	19,2	–	–	–	–	19,2
3ПГ6-4АVЛ	–	–	–	24,3	24,3	–	–	–	–	24,3
3ПГ6-1АVIЛ	–	–	–	–	–	10,6	–	–	10,6	10,6
3ПГ6-2АVIЛ	–	–	–	–	–	–	14,8	–	14,8	14,8
3ПГ6-3АVIЛ	–	–	–	–	–	–	–	19,2	19,2	19,2

Марка плиты	Изделия арматурные. Арматура класса А-III ГОСТ 5781-82 ф6	ф8	ф10	ф12	ф14	ф16	Итого	Вр-I ГОСТ 6727-80 ф3	ф4	ф5	Итого	Всего
3ПГ6-1АVЛ	2,0	2,0	12,6	–	–	–	16,6	8,3	10,5	3,8	22,6	39,2
3ПГ6-2АVЛ	2,0	2,0	3,6	13,5	–	–	21,1	8,3	10,5	3,8	22,6	43,7
3ПГ6-3АVЛ	2,0	2,0	3,6	–	18,0	–	26,6	8,3	2,4	16,2	26,9	52,5
3ПГ6-4АVЛ	2,0	–	3,2	6,2	–	23,5	33,9	3,6	10,7	16,2	30,5	64,4
3ПГ6-1АVIЛ	2,0	2,0	3,6	13,5	–	–	21,1	8,3	10,5	3,8	22,6	43,7
3ПГ6-2АVIЛ	2,0	2,0	3,6	–	18,0	–	25,6	8,3	8,0	7,8	24,1	49,7
3ПГ6-3АVIЛ	2,0	2,0	3,6	–	18,0	–	25,6	3,6	10,7	16,2	30,5	56,1

Марка плиты	Изделия закладные. Арматура класса А-III ГОСТ 5781-82 ф10	ф12	ф14	Итого	А-I ГОСТ 5781-82 ф12	Итого	Прокат марки Ст3кп2-1 ГОСТ 8509-86 L75×6	Итого	Всего	Общий расход
3ПГ6-1АVЛ	1,2	2,0	0,2	3,4	2,4	2,4	2,8	2,8	8,6	58,4
3ПГ6-2АVЛ										67,1
3ПГ6-3АVЛ										80,3
3ПГ6-4АVЛ										97,3
3ПГ6-1АVIЛ										68,9
3ПГ6-2АVIЛ										73,1
3ПГ6-3АVIЛ										83,9

Прокат марки Ст3кп2-1 по ГОСТ 535-88 или марки С235 по ГОСТ 27772-88

Взам. инв. № | Подпись и дата | Инв. № подл.

Марка плиты	Напрягаемая арматура класса А-IIIв					Итого	Изделия арматурные. Арматура класса А-III ГОСТ 5781-82								Итого	Арматура класса Вр-I ГОСТ 6727-80			Итого	Всего
	ф16	ф18	ф20	ф22	ф25		ф6	ф8	ф10	ф12	ф14	ф16	ф18	ф20		ф3	ф4	ф5		
3ПВ6-1АIIIв-4; 3ПВ6-1АIIIвЛ-4	19,0	–	–	–	–	19,0	2,0	1,0	12,2	35,4	–	–	–	–	50,6	8,3	10,6	3,8	22,7	73,3
3ПВ6-2АIIIв-4; 3ПВ6-2АIIIвЛ-4	–	24,3	–	–	–	24,3	2,0	1,0	5,0	46,2	–	–	–	–	54,2	8,3	10,6	3,8	22,7	76,9
3ПВ6-3АIIIв-4; 3ПВ6-3АIIIвЛ-4	–	–	30,0	–	–	30,0	2,0	1,0	5,0	25,6	27,8	–	–	–	61,4	8,3	2,2	16,6	27,1	88,5
3ПВ6-4АIIIв-4; 3ПВ6-4АIIIвЛ-4	–	–	–	36,4	–	36,4	2,0	1,0	5,0	25,6	27,8	–	–	–	61,4	3,6	10,5	16,6	30,7	92,1
3ПВ6-5АIIIв-4	–	–	–	–	47,0	47,0	2,0	–	4,8	28,2	–	36,4	–	–	71,4	3,6	10,5	16,6	30,7	102,1
3ПВ6-7АIIIв-4	–	–	59,6	–	–	59,6	8,2	–	4,8	25,6	3,5	–	46,4	–	88,5	3,6	2,0	29,3	34,9	123,4
3ПВ6-8АIIIв-4	–	–	29,6	36,4	–	66,0	8,2	–	4,8	25,6	3,5	–	46,4	–	88,5	3,6	2,0	29,3	34,9	123,4
3ПВ6-10АIIIв-4	–	–	–	72,2	–	72,2	3,4	–	4,8	25,6	–	39,8	–	27,6	101,2	3,6	2,0	32,5	38,1	139,3

Продолжение

Изделия закладные. Арматура класса А-III ГОСТ 5781-82				Арматура класса А-I ГОСТ 5781-82		Прокат марки Ст3кп2-1 ГОСТ 103-76*		ГОСТ 8509-86		Всего	Общий расход
ф10	ф12	ф14	Итого	ф12	Итого	-6×10	Итого	L75×6	Итого		
2,4	2,0	0,2	4,6	2,4	2,4	2,4	2,4	2,8	2,8	12,2	104,5
											113,4
											130,7
											140,7
											161,3
											195,2
											201,6
											223,7

Прокат марки Ст3кп2-1 по ГОСТ 535-88 или марки С235 по ГОСТ 27772-88

1. Расход стали на плиты из мелкозернистого бетона принимать по соответствующим (по порядковому номеру и классу напрягаемой арматуры) маркам плит из тяжелого бетона.

2. Расход стали на плиты 3ПВ6 с проемом в полке ф700мм (плиты марки 3ПВ6-...-7) принимать по соответствующим маркам плит с проемом ф400мм

Инв. № подл. | Подпись и дата | Взам. инв. №

ГИП	Баранова		10.8.94г.	1.465.1-21.94.1-РС2
Разраб.	Петрова			Ведомость расхода стали на плиту 3ПВ6, кг
Исполн.	Никифорова			Стадия: Р; Лист: 1; Листов: 11
Провер.	Баранова			ЦНИИпромзданий
Н.контр.	Баранова			

Ц00304-02 64

Марка плиты	Напрягаемая арматура класса А-IV ГОСТ 5781-82			Итого	Изделия арматурные. Арматура класса А-III ГОСТ 5781-82								Вр-I ГОСТ 6727-80				Всего
	ф14	ф16	ф18		ф6	ф8	ф10	ф12	ф14	ф16	ф18	Итого	ф3	ф4	ф5	Итого	
3ПВ6-1АIV-4; 3ПВ6-1АIVл-4	14,6	–	–	14,6	2,0	1,0	12,2	35,4	–	–	–	50,6	8,3	10,6	3,8	22,7	73,3
3ПВ6-2АIV-4; 3ПВ6-2АIVл-4	–	19,2	–	19,2	2,0	1,0	5,0	46,2	–	–	–	54,2	8,3	10,6	3,8	22,7	76,9
3ПВ6-3АIV-4; 3ПВ6-3АIVл-4	–	–	24,3	24,3	2,0	1,0	5,0	25,6	27,8	–	–	61,4	8,3	2,2	16,6	27,1	88,5
3ПВ6-4АIV-4; 3ПВ6-4АIVл-4	29,2	–	–	29,2	2,0	1,0	9,8	25,6	27,8	–	–	66,2	3,6	10,5	15,6	29,7	95,9
3ПВ6-6АIV-4	–	38,2	–	38,2	2,0	–	4,8	28,2	–	36,4	–	71,4	3,6	10,5	16,6	30,7	102,1
3ПВ6-7АIV-4	–	–	48,3	48,3	8,2	–	4,8	25,6	3,5	–	46,4	88,5	3,6	2,0	29,3	34,9	123,4

Продолжение

Изделия закладные. Арматура класса А-III ГОСТ 5781-82				Арматура класса А-I ГОСТ 5781-82		Прокат марки Ст3кп2-1 ГОСТ 103-76*				Всего	Общий расход
								ГОСТ 8509-86			
ф10	ф12	ф14	Итого	ф12	Итого	-6×10	Итого	L75×6	Итого		
2,4	2,0	0,2	4,6	2,4	2,4	2,4	2,4	2,8	2,8	12,2	100,1
											108,3
											125,0
											137,3
											161,3
											195,2

Прокат марки Ст3кп2-1 по ГОСТ 535-88 или марки С235 по ГОСТ 27772-88

Инв.№ подл. | Подп. и дата | Взам. инв.№

Марка плиты	Напрягаемая арматура класса А-V ГОСТ 5781-82				Итого	Изделия арматурные. Арматура класса А-III ГОСТ 5781-82								Итого	Арматура класса Вр-I ГОСТ 6727-80			Итого	Всего
	ф12	ф14	ф16	ф18		ф6	ф8	ф10	ф12	ф14	ф16	ф18	ф20		ф3	ф4	ф5		
3ПВ6-1АV-4; 3ПВ6-1АVЛ-4	10,6	–	–	–	10,6	2,0	1,0	12,2	35,4	–	–	–	–	50,6	8,3	10,6	3,8	22,7	73,3
3ПВ6-2АV-4; 3ПВ6-2АVЛ-4	–	14,8	–	–	14,8	2,0	1,0	5,0	46,2	–	–	–	–	54,2	8,3	10,6	3,8	22,7	76,9
3ПВ6-3АV-4; 3ПВ6-3АVЛ-4	–	–	19,2	–	19,2	2,0	1,0	5,0	25,6	27,8	–	–	–	61,4	8,3	2,2	16,6	27,1	88,5
3ПВ6-4АV-4; 3ПВ6-4АVЛ-4	–	–	–	24,3	24,3	2,0	–	4,8	28,2	–	36,4	–	–	71,4	3,6	10,5	16,6	30,7	102,1
3ПВ6-5АV-4	–	29,4	–	–	29,4	8,2	–	4,8	25,6	3,5	–	46,4	–	88,5	3,6	2,0	29,3	34,9	123,4
3ПВ6-6АV-4	–	–	38,2	–	38,2	8,2	–	4,8	25,6	3,5	–	46,4	–	88,5	3,6	2,0	29,3	34,9	129,4
3ПВ6-7АV-4	–	–	–	48,3	48,3	9,4	–	4,8	25,6	–	4,6	–	57,2	101,6	3,6	2,0	29,3	34,9	136,5

Продолжение

Изделия закладные. Арматура класса А-III ГОСТ 5781-82				Арматура класса А-I ГОСТ 5781-82		Прокат марки Ст3кп2-1 ГОСТ 103-76*		ГОСТ 8509-86		Всего	Общий расход
ф10	ф12	ф14	Итого	ф12	Итого	-6×10	Итого	L75×6	Итого		
2,4	2,0	0,2	4,6	2,4	2,4	2,4	2,4	2,8	2,8	12,2	96,1
											103,9
											119,9
											138,6
											165,0
											173,8
											197,0

Прокат марки Ст3кп2-1 по ГОСТ 535-88 или марки С235 по ГОСТ 27772-88

Инв. N подл. | Подпись и дата | Взам. инв. N

Марка плиты	Напрягаемая арматура класса А-VI ГОСТ 5781-82				Итого	Изделия арматурные. Арматура класса А-III ГОСТ 5781-82								Итого	Арматура класса Вр-I ГОСТ 6727-80			Итого	Всего	Изделия закладные. Арматура класса А-III ГОСТ 5781-82				А-I	Итого	Прокат марки Ст 3кп2-1 ГОСТ 103-76		ГОСТ 8509-86		Всего	Общий расход
	Ф12	Ф14	Ф16	Ф18		Ф6	Ф8	Ф10	Ф12	Ф14	Ф16	Ф18	Ф20		Ф3	Ф4	Ф5			Ф10	Ф12	Ф14	Итого	Ф12	Итого	-6х10	Итого	L75х6	Итого		
3ПВ6-1АVI-4	10,6	—	—	—	10,6	2,0	1,0	12,2	35,4	—	—	—	—	50,6	8,3	10,6	3,8	22,7	73,3												96,1
3ПВ6-2АVI-4	—	14,8	—	—	14,8	2,0	1,0	5,0	46,2	—	—	—	—	54,2	8,3	10,6	3,8	22,7	76,9												103,9
3ПВ6-3АVI-4	—	—	19,2	—	19,2	2,0	1,0	5,0	25,6	27,8	—	—	—	61,4	3,6	10,5	16,6	30,7	92,1												123,5
3ПВ6-4АVI-4	—	—	—	24,3	24,3	2,0	—	4,8	28,2	—	36,4	—	—	71,4	3,6	10,5	16,6	30,7	102,1												138,6
3ПВ6-5АVI-4	—	29,4	—	—	29,4	8,2	—	9,6	25,6	3,5	—	46,4	—	93,3	3,6	2,0	28,3	33,9	127,2	2,4	2,0	0,2	4,6	2,4	2,4	2,4	2,4	2,8	2,8	12,2	168,8
3ПВ6-8АVI-4	—	—	38,2	—	38,2	3,4	—	4,8	25,6	—	39,8	—	27,6	101,2	3,6	2,0	32,5	38,1	139,3												189,7
3ПВ6-1АVIЛ-4	10,6	—	—	—	10,6	2,0	1,0	5,0	46,2	—	—	—	—	54,2	8,3	10,6	3,8	22,7	76,9												99,7
3ПВ6-2АVIЛ-4	—	14,8	—	—	14,8	2,0	1,0	5,0	25,6	27,8	—	—	—	61,4	8,3	7,8	8,2	24,3	85,7												112,7
3ПВ6-3АVIЛ-4	—	—	19,2	—	19,2	2,0	1,0	5,0	25,6	27,8	—	—	—	61,4	3,6	10,5	16,6	30,7	92,1												123,5

Марка плиты	Напрягаемая арматура класса А-IIIв					Итого	Изделия арматурные. Арматура класса А-III ГОСТ 5781-82								Итого	Арматура класса Вр-I ГОСТ 6727-80			Итого	Всего	Изделия закладные. Арматура класса А-III ГОСТ 5781-82				А-I	Итого	Прокат марки Ст 3кп2-1 ГОСТ 103-76		ГОСТ 8509-86		Всего	Общий расход
	Ф16	Ф18	Ф20	Ф22	Ф25		Ф6	Ф8	Ф10	Ф12	Ф14	Ф16	Ф18	Ф20		Ф3	Ф4	Ф5			Ф10	Ф12	Ф14	Итого	Ф12	Итого	-6х10	Итого	L75х6	Итого		
3ПВ6-1АIIIв-4Н(п)	19,0	—	—	—	—	19,0	2,0	1,0	5,0	46,2	—	—	—	—	54,2	3,6	18,9	3,8	26,3	80,5												111,7
3ПВ6-2АIIIв-4Н(п)	—	24,3	—	—	—	24,3	2,0	1,0	5,0	25,6	27,8	—	—	—	61,4	3,6	16,1	8,2	27,9	89,3												125,8
3ПВ6-3АIIIв-4Н(п)	—	—	30,0	—	—	30,0	2,0	1,0	5,0	25,6	27,8	—	—	—	61,4	3,6	10,5	16,6	30,7	92,1												134,3
3ПВ6-4АIIIв-4Н(п)	—	—	—	36,4	—	36,4	2,0	—	4,8	28,2	—	36,4	—	—	71,4	3,6	10,5	16,6	30,7	102,1	2,4	2,0	0,2	4,6	2,4	2,4	2,4	2,4	2,8	2,8	12,2	150,7
3ПВ6-5АIIIв-4Н(п)	—	—	—	—	47,0	47,0	2,0	—	4,8	28,2	—	36,4	—	—	71,4	3,6	10,5	16,6	30,7	102,1												161,3
3ПВ6-6АIIIв-4Н(п)	—	—	59,6	—	—	59,6	8,2	—	4,8	25,6	3,5	—	46,4	—	88,5	3,6	2,0	29,3	34,9	123,4												195,2
3ПВ6-7АIIIв-4Н(п)	—	—	29,6	36,4	—	66,0	8,2	—	4,8	25,6	3,5	—	46,4	—	88,5	3,6	2,0	29,3	34,9	123,4												201,6
3ПВ6-8АIIIв-4Н(п)	—	—	—	72,2	—	72,2	3,4	—	4,8	25,6	—	39,8	—	27,6	101,2	3,6	2,0	32,5	38,1	139,3												228,7

Прокат марки Ст3кп2-1 по ГОСТ 535-88 и ГОСТ марки С285 по ГОСТ 27772-88

Взамен инв. №

Подпись и дата

Инв. № подл.

1.465.1-21.94.1-РСР

Лист 4

Марка плиты	Напрягаемая арматура класса А-IV ГОСТ 5781-82			Итого	Изделия арматурные: Арматура класса А-III ГОСТ 5781-82							Итого	Арматура класса Вр-I ГОСТ 6727-80			Итого	Всего	Изделия закладные: Арматура класса А-III ГОСТ 5781-82			Итого	Арматура класса А-I ГОСТ 5781-82	Итого	Прокат марки Ст 3 кп 2-1 ГОСТ 103-76*		ГОСТ 8509-86		Всего	Общий расход
	ф14	ф16	ф18		ф6	ф8	ф10	ф12	ф14	ф16	ф18		ф3	ф4	ф5			ф10	ф12	ф14		ф12		-6х10		L75х6			
3ПВ6-1АIV-4Н(п)	14,6	–	–	14,6	2,0	1,0	12,2	35,4	–	–	–	50,6	3,6	18,9	3,8	26,3	76,9												103,7
3ПВ6-2АIV-4Н(п)	–	19,2	–	19,2	2,0	1,0	5,0	46,2	–	–	–	54,2	3,6	18,9	3,8	26,3	80,5												111,9
3ПВ6-3АIV-4Н(п)	–	–	24,3	24,3	2,0	1,0	5,0	25,6	27,8	–	–	61,4	3,6	16,1	8,2	27,9	89,3												125,8
3ПВ6-4АIV-4Н(п)	29,2	–	–	29,2	2,0	1,0	9,8	25,6	27,8	–	–	66,2	3,6	10,5	15,6	29,7	95,9	2,4	2,0	0,2	4,6	2,4	2,4	2,4	2,4	2,8	2,8	12,2	137,3
3ПВ6-5АIV-4Н(п)	–	38,2	–	38,2	2,0	–	4,8	28,2	–	36,4	–	71,4	3,6	10,5	16,6	30,7	102,1												152,5
3ПВ6-6АIV-4Н(п)	–	–	48,3	48,3	8,2	–	4,8	25,6	35	–	46,4	88,5	3,6	10,3	16,5	30,4	118,9												179,4

Прокат марки Ст3кп2-1 по ГОСТ 535-88 или марки С235 по ГОСТ 27772-88

Марка плиты	Напрягаемая арматура класса А-IIIв					Итого	Изделия арматурные. Арматура класса А-III ГОСТ 5781-82									Арматура класса Вр-I ГОСТ 6727-80				Всего
	ф16	ф18	ф20	ф22	ф25		ф6	ф8	ф10	ф12	ф14	ф16	ф18	ф20	Итого	ф3	ф4	ф5	Итого	
3ПВ6-1АIIIв-10; 3ПВ6-1АIIIвЛ-10	19,0	—	—	—	—	19,0	2,0	1,0	10,4	66,4 (74,0)	—	—	—	—	79,8 (87,4)	8,3	10,1	3,8	22,2	102,0 (109,6)
3ПВ6-2АIIIв-10; 3ПВ6-2АIIIвЛ-10	—	24,3	—	—	—	24,3	2,0	1,0	5,0	74,5 (82,1)	—	—	—	—	82,5 (90,1)	8,3	10,1	3,8	22,2	104,7 (112,3)
3ПВ6-3АIIIв-10; 3ПВ6-3АIIIвЛ-10	—	—	30,0	—	—	30,0	2,0	1,0	5,0	56,6 (64,2)	24,2	—	—	—	88,8 (96,4)	8,3	2,2	15,8	26,3	115,1 (122,7)
3ПВ6-4АIIIв-10; 3ПВ6-4АIIIвЛ-10	—	—	—	36,4	—	36,4	2,0	1,0	5,0	56,6 (64,2)	24,2	—	—	—	88,8 (96,4)	3,6	10,5	15,8	29,9	118,7 (126,3)
3ПВ6-5АIIIв-10	—	—	—	—	47,0	47,0	2,0	—	4,8	59,2 (66,8)	—	31,7	—	—	97,7 (105,3)	3,6	10,5	15,8	29,9	127,6 (135,2)
3ПВ6-7АIIIв-10	—	—	59,6	—	—	59,6	7,0	—	4,8	56,6 (64,2)	3,5	—	40,4	—	112,3 (119,9)	3,6	2,0	29,3	34,9	147,2 (154,8)
3ПВ6-8АIIIв-10	—	—	29,6	36,4	—	66,0	7,0	—	4,8	56,6 (64,2)	3,5	—	40,4	—	112,3 (119,9)	3,6	2,0	29,3	34,9	147,2 (154,8)
3ПВ6-10АIIIв-10	—	—	—	72,2	—	72,2	3,4	—	4,8	56,6 (64,2)	—	31,0	—	27,6	123,4 (131,0)	3,6	2,0	31,7	37,3	160,7 (168,3)

Продолжение

Изделия закладные. Арматура класса А-III ГОСТ 5781-82				Арматура класса А-I		Прокат марки Ст3кп2-1 ГОСТ 103-76*		ГОСТ 8509-86		Всего	Общий расход
ф10	ф12	ф14	Итого	ф14	Итого	-6х100	Итого	75х6	Итого		
2,4	2,0	0,2	4,6	3,2	3,2	2,4	2,4	2,8	2,8	13,0	115,0 (122,6)
											142,0 (149,6)
											158,1 (165,7)
											168,1 (175,7)
											187,6 (195,2)
											219,9 (227,4)
											226,2 (233,8)
											245,9 (253,5)

Прокат марки Ст3кп2-1 по ГОСТ 535-88 или марки С235 по ГОСТ 27772-88

1. Расход стали на плиты 3ПВ6 с проемом в полке ф1450 мм (плиты марок 3ПВ6-... -14) принимать по соответствующим маркам плит с проемом ф1000 мм за исключением расхода стали класса А-III диаметром 12 мм (во всех марках плит) который для плит марок 3ПВ6-...-14 указан в скобках. В скобках же указаны и соответствующие итоговые величины расхода стали на эти плиты.

2. Расход стали на плиты из мелкозернистого бетона принимать по соответствующим (по порядковому номеру и классу напрягаемой арматуры) маркам плит из тяжелого бетона.

Инв. N подл. | Подпись и дата | Взам. инв. N

Марка плиты	Напрягаемая арматура класса А-IV ГОСТ 5781-82			Итого	Изделия арматурные. Арматура класса А-III ГОСТ 5781-82							Итого	Арматура класса Вр-I ГОСТ 6727-80			Итого	Всего
	ф14	ф16	ф18		ф6	ф8	ф10	ф12	ф14	ф16	ф18		ф3	ф4	ф5		
3ПВ6-1АIV-10; 3ПВ6-1АIVЛ-10	14,6	—	-	14,6	2,0	1,0	10,4	66,4 (74,0)	—	—	—	79,8 (87,4)	8,3	10,1	3,8	22,2	102,0 (109,6)
3ПВ6-2АIV-10; 3ПВ6-2АIVЛ-10	-	19,2	—	19,2	2,0	1,0	5,0	74,5 (82,1)	—	—	—	82,5 (90,1)	8,3	10,1	3,8	22,2	104,7 (112,3)
3ПВ6-3АIV-10; 3ПВ6-3АIVЛ-10	—	—	24,3	24,3	2,0	1,0	5,0	56,6 (64,2)	24,2	—	—	88,8 (96,4)	8,3	2,2	15,8	26,3	115,1 (122,7)
3ПВ6-4АIV-10; 3ПВ6-4АIVЛ-10	29,2	—	-	29,2	2,0	1,0	9,8	56,6 (64,2)	24,2	—	—	93,6 (101,2)	3,6	10,5	14,8	28,9	122,5 (130,1)
3ПВ6-6АIV-10	—	38,2	—	38,2	2,0	—	4,8	59,2 (66,8)	—	31,7	—	97,7 (105,3)	3,6	10,5	15,8	29,9	127,6 (135,2)
3ПВ6-7АIV-10	—	-	48,3	48,3	7,0	—	4,8	56,6 (64,2)	3,5		40,4	112,3 (119,9)	3,6	2,0	29,3	34,9	147,2 (154,8)

Продолжение

Изделия закладные. Арматура класса А-III ГОСТ 5781-82				Арматура класса А-I ГОСТ 5781-82		Прокат марки Ст3кп2-1 ГОСТ 103-76*		ГОСТ 8509-86		Всего	Общий расход
ф10	ф12	ф14	Итого	ф14	Итого	-6×10	Итого	L75×6	Итого		
2,4	2,0	0,2	4,6	3,2	3,2	2,4	2,4	2,8	2,8	13,0	129,6 (137,2)
											136,9 (144,5)
											152,4 (160,0)
											164,7 (172,3)
											178,8 (186,4)
											208,5 (216,1)

Прокат марки Ст3кп2-1 по ГОСТ 535-88 или марки С235 по ГОСТ 27772-88

Инв. № подл. | Подпись и дата | Взам. инв. №

Ц-00304-02 70

Марка плиты	Напрягаемая арматура класса А-V ГОСТ 5781-82				Итого	Изделия арматурные. Арматура класса А-III ГОСТ 5781-82									Итого	Арматура класса Вр-I ГОСТ 6727-80			Итого	Всего
	ф12	ф14	ф16	ф18		ф6	ф8	ф10	ф12	ф14	ф16	ф18	ф20			ф3	ф4	ф5		
3ПВ6-1АV-10; 3ПВ6-1АVЛ-10	10,6	–	–	–	10,6	2,0	1,0	10,4	66,4 (74,0)	–	–	–	–		79,8 (87,4)	8,3	10,1	3,8	22,2	102,0 (109,6)
3ПВ6-2АV-10, 3ПВ6-2АVЛ-10	–	14,8	–	–	14,8	2,0	1,0	5,0	74,5 (82,1)	–	–	–	–		89,5 (97,1)	8,3	10,1	3,8	22,2	104,7 (112,3)
3ПВ6-3АV-10; 3ПВ6-3АVЛ-10	–	–	19,2	–	19,2	2,0	1,0	5,0	56,6 (64,2)	24,2	–	–	–		88,8 (96,4)	8,3	2,2	15,8	26,3	115,1 (122,7)
3ПВ6-4АV-10; 3ПВ6-4АVЛ-10	–	–	–	24,3	24,3	2,0	–	4,8	59,2 (66,8)	–	31,7	–	–		97,7 (105,3)	3,6	10,5	15,8	29,9	127,6 (135,2)
3ПВ6-5АV-10	–	29,4	–	–	29,4	7,0	–	4,8	56,6 (64,2)	3,5	–	40,4	–		112,3 (119,9)	3,6	2,0	29,3	34,9	147,2 (154,8)
3ПВ6-6АV-10	–	–	38,2	–	38,2	7,0	–	4,8	56,6 (64,2)	3,5	–	40,4	–		112,3 (119,9)	3,6	2,0	29,3	34,9	147,2 (154,8)
3ПВ6-7АV-10	–	–	–	48,3	48,3	7,9	–	4,8	56,6 (64,2)	–	4,6	–	49,8		123,7 (131,3)	3,6	2,0	29,3	34,9	158,6 (166,2)

Продолжение

Изделия закладные. Арматура класса А-III ГОСТ 5781-82				Арматура класса А-I ГОСТ 5781-82		Прокат марки Ст3кп2-1 ГОСТ 103-76*		ГОСТ 8509-86		Всего	Общий расход
ф10	ф12	ф14	Итого	ф14	Итого	-6×10	Итого	L75×6	Итого		
2,4	2,0	0,2	4,6	3,2	3,2	2,4	2,4	2,8	2,8	13,0	185,6 (133,2)
											132,5 (140,1)
											147,3 (154,9)
											164,9 (172,5)
											189,6 (197,2)
											198,4 (206,0)
											219,9 (227,5)

Прокат марки Ст3кп2-1 по ГОСТ 535-88 или марки С235 по ГОСТ 27772-88

Инв.№ подл. | Подпись и дата | Взам. инв.№

Марка плиты	Напрягаемая арматура класса А-VI ГОСТ 5781-82				Итого	Изделия арматурные. Арматура класса А-III ГОСТ 5781-82									Итого	Арматура класса Вр-I ГОСТ 6727-80			Итого	Всего
	ф12	ф14	ф16	ф18		ф6	ф8	ф10	ф12	ф14	ф16	ф18	ф20			ф3	ф4	ф5		
3ПВ6-1АVI-10	10,6	–	–	–	10,6	2,0	1,0	10,4	66,4 (74,0)	–	–	–	–		79,8 (87,4)	8,3	10,1	3,8	22,2	102,0 (109,6)
3ПВ6-2АVI-10	–	14,8	–	–	14,8	2,0	1,0	5,0	74,5 (82,1)	–	–	–	–		82,5 (90,1)	8,3	10,1	3,8	22,2	104,7 (112,3)
3ПВ6-3АVI-10	–	–	19,2	–	19,2	2,0	1,0	5,0	56,6 (64,2)	24,2	–	–	–		88,8 (96,4)	3,6	10,5	15,8	29,9	118,7 (126,3)
3ПВ6-4АVI-10	–	–	–	24,3	24,3	2,0	–	4,8	59,2 (66,8)	–	31,7	–	–		97,7 (105,3)	3,6	10,5	15,8	29,9	127,6 (135,2)
3ПВ6-5АVI-10	–	29,4	–	–	29,4	7,0	–	9,6	56,6 (64,2)	3,5	–	40,4	–		117,1 (124,7)	3,6	2,0	28,3	33,9	151,0 (158,6)
3ПВ6-8АVI-10	–	–	38,2	–	38,2	3,4	–	4,8	56,6 (64,2)	–	31,0	–	27,6		123,7 (131,0)	3,6	2,0	31,7	37,3	160,7 (168,3)
3ПВ6-1АVIЛ-10	10,6	–	–	–	10,6	2,0	1,0	5,0	74,5 (82,1)	–	–	–	–		82,5 (90,1)	8,3	10,1	3,8	22,2	104,7 (112,3)
3ПВ6-2АVIЛ-10	–	14,8	–	–	14,8	2,0	1,0	5,0	56,6 (64,2)	24,2	–	–	–		88,8 (96,4)	8,3	7,8	7,4	23,5	112,3 (119,9)
3ПВ6-3АVIЛ-10	–	–	19,2	–	19,2	2,0	1,0	5,0	56,6 (64,2)	24,2	–	–	–		88,8 (96,4)	3,6	10,5	15,8	29,9	118,7 (126,3)

Продолжение

Изделия закладные. Арматура класса А-III ГОСТ 5781-82				Арматура класса А-I ГОСТ 5781-82		Прокат марки Ст3кп2-1 ГОСТ 103-76*		ГОСТ 8509-86		Всего	Общий расход
ф10	ф12	ф14	Итого	ф14	Итого	-6х10	Итого	L75х6	Итого		
2,4	2,0	0,2	4,6	3,2	3,2	2,4	2,4	2,8	2,8	13,0	125,6 (133,2)
											132,5 (140,1)
											150,9 (158,5)
											164,9 (172,5)
											193,4 (201,0)
											211,9 (219,5)
											128,3 (135,9)
											140,1 (147,7)
											150,9 (158,5)

Прокат марки Ст3кп2-1 по ГОСТ 535-88 или марки С235 по ГОСТ 27772-88

Инв. № подл. | Подпись и дата | Взам. инв. №

Марка плиты	Напрягаемая арматура класса А-IIIв					Итого	Изделия арматурные. Арматура класса А-III ГОСТ 5781-82									Арматура класса Вр-I ГОСТ 6727-80				Всего
	ф16	ф18	ф20	ф22	ф25		ф6	ф8	ф10	ф12	ф14	ф16	ф18	ф20	Итого	ф3	ф4	ф5	Итого	
3ПВ6-1АIIIв-10Н(п)	19,0	–	–	–	–	19,0	2,0	1,0	5,0	74,5 (82,1)	–	–	–	–	82,5 (90,1)	3,6	18,4	3,8	25,8	108,3 (115,9)
3ПВ6-2АIIIв-10Н(п)	–	24,3	–	–	–	24,3	2,0	1,0	5,0	56,6 (64,2)	24,2	–	–	–	88,8 (96,4)	3,6	16,1	7,7	27,4	116,2 (123,8)
3ПВ6-3АIIIв-10Н(п)	–	–	30,0	–	–	30,0	2,0	1,0	5,0	56,6 (64,2)	24,2	–	–	–	88,8 (96,4)	3,6	10,5	15,8	29,9	118,7 (126,3)
3ПВ6-4АIIIв-10Н(п)	–	–	–	36,4	–	36,4	2,0	–	4,8	59,2 (66,8)	–	31,7	–	–	97,7 (105,3)	3,6	10,5	15,8	29,9	127,6 (135,2)
3ПВ6-5АIIIв-10Н(п)	–	–	–	–	47,0	47,0	2,0	–	4,8	59,2 (66,8)	–	31,7	–	–	97,7 (105,3)	3,6	10,5	15,8	29,9	127,6 (135,2)
3ПВ6-6АIIIв-10Н(п)	–	–	59,6	–	–	59,6	7,0	–	4,8	56,6 (64,2)	3,5	–	40,4	–	112,3 (119,9)	3,6	20	23,3	34,9	147,2 (154,8)
3ПВ6-7АIIIв-10Н(п)	–	–	29,6	36,4	–	66,0	7,0	–	4,8	56,6 (64,2)	3,5	–	40,4	–	112,3 (119,9)	3,6	20	23,3	34,9	147,2 (154,8)
3ПВ6-8АIIIв-10Н(п)	–	–	–	72,2	–	72,2	3,4	–	4,8	56,6 (64,2)	–	31,0	–	27,6	123,4 (131,0)	3,6	20	31,7	37,3	160,7 (168,3)

Продолжение

Изделия закладные. Арматура класса А-III				Арматура класса А-I		Прокат марки Ст3кп2-1 ГОСТ 103-76*				Всего	Общий расход
ГОСТ 5781-82								ГОСТ 8509-86			
ф10	ф12	ф14	Итого	ф14	Итого	-6×10	Итого	∟75×6	Итого		
2,4	2,0	0,2	4,6	3,2	3,2	2,4	2,4	2,8	2,8	13,0	140,3 (147,9)
											153,5 (161,1)
											161,7 (169,3)
											177,0 (184,6)
											187,6 (195,2)
											220,2 (227,4)
											226,2 (233,8)
											245,9 (253,5)

Прокат марки Ст3кп2-1 по ГОСТ 535-88 или марки С235 по ГОСТ 27772-88

Инв. № подл. | Подпись и дата | Взам. инв. №

Марка плиты	Напрягаемая арматура класса А-IV ГОСТ 5781-82				Итого	Изделия арматурные. Арматура класса А-III ГОСТ 5781-82										Арматура класса Вр-I ГОСТ 6727-80				Всего
	ф14	ф16	ф18			ф6	ф8	ф10	ф12	ф14	ф16	ф18	ф20		Итого	ф3	ф4	ф5	Итого	
3ПВ6-1АIV-10Н(п)	14,6	–	–		14,6	2,0	1,0	10,4	66,4 (74,0)	–	–	–	–		79,8 (87,4)	3,6	18,4	3,8	25,8	105,6 (113,2)
3ПВ6-2АIV-10Н(п)	–	19,2	–		19,2	2,0	1,0	5,0	74,5 (82,1)	–	–	–	–		82,5 (90,1)	3,6	18,4	3,8	25,8	108,3 (115,9)
3ПВ6-3АIV-10Н(п)	–	–	24,3		24,3	2,0	1,0	5,0	56,6 (64,2)	24,2	–	–	–		88,8 (96,4)	3,6	16,1	7,7	27,4	116,2 (123,8)
3ПВ6-4АIV-10Н(п)	29,2	–	–		29,2	2,0	1,0	9,8	56,6 (64,2)	24,2	–	–	–		93,6 (101,2)	3,6	10,5	14,8	28,9	122,5 (130,1)
3ПВ6-5АIV-10Н(п)	–	38,2	–		38,2	2,0	–	4,8	59,2 (66,8)	–	31,7	–	–		97,7 (105,3)	3,6	10,5	15,8	29,9	127,6 (135,2)
3ПВ6-6АIV-10Н(п)	–	–	48,3		48,3	7,0	–	4,8	56,6 (64,2)	3,5	–	40,4	–		112,3 (119,9)	3,6	10,3	16,5	30,4	142,7 (150,3)

Продолжение

Изделия закладные. Арматура класса А-III ГОСТ 5781-82						Прокат марки Ст3кп 2-1 ГОСТ 103-76*		ГОСТ 8509-86		Всего	Общий расход
				А-I							
ф10	ф12	ф14	Итого	ф14	Итого	-6×10	Итого	L75×6	Итого		
2,4	2,0	0,2	4,6	3,2	3,2	2,4	2,4	2,8	2,8	13,0	133,2 (133,8)
											140,5 (148,1)
											153,5 (161,1)
											164,7 (172,3)
											178,8 (186,4)
											204,1 (211,6)

Прокат марки Ст3кп 2-1 по ГОСТ 535-88 или марки С235 по ГОСТ 27772-88

Инв.N подл. | Подпись и дата | Взам.инв.N

Изменение расхода стали при замене каркасов поперечных ребер плит с нижней рабочей арматурой из стали класса А-III на каркасы с рабочей арматурой из стали класса Ат-IVС

Каркас с арматурой класса А-III															Вариант каркаса с арматурой класса Ат-IVС														
Марка каркаса	Кол. на плиту	Расход арматуры класса												Всего	Марка каркаса	Кол. на плиту	Расход арматуры класса												Всего
		А-III ГОСТ 5781-82									Вр-I ГОСТ 6727-80						Ат-IVС ГОСТ 10884-81							А-III ГОСТ 5781-82		Вр-I ГОСТ 6727-80			
		ф6	ф8	ф10	ф12	ф14	ф16	ф18	ф20	Итого	ф4	ф5	Итого				ф10	ф12	ф14	ф16	ф18	ф20	Итого	ф6	Итого	ф4	ф5	Итого	
Плиты типа 3ПГ6																													
КР4	5	—	—	—	13,5	—	—	—	—	13,5	2,5	—	2,5	16,0	КР9	5	9,0	—	—	—	—	—	9,0	—	—	2,5	—	2,5	11,5
КР16	2	—	2,0	3,6	—	—	—	—	—	5,6	0,4	—	0,4	6,0	КР20	2	6,8	—	—	—	—	—	6,8	—	—	0,4	—	0,4	7,2
КР5	5	—	—	—	—	18,0	—	—	—	18,0	—	4,0	4,0	22,0	КР10	5	—	13,5	—	—	—	—	13,5	—	—	2,5	—	2,5	16,0
КР16	2	—	2,0	3,6	—	—	—	—	—	5,6	0,4	—	0,4	6,0	КР20	2	6,8	—	—	—	—	—	6,8	—	—	0,4	—	0,4	7,2
КР6	5	—	—	—	—	—	23,5	—	—	23,5	—	4,0	4,0	27,5	КР11	5	—	—	18,0	—	—	—	18,0	—	—	—	4,0	4,0	22,0
КР17	2	—	—	3,2	5,2	—	—	—	—	8,4	0,4	—	0,4	8,8	КР20	2	6,8	—	—	—	—	—	6,8	—	—	0,4	—	0,4	7,2
КР7	5	6,0	—	—	—	—	—	30,0	—	36,0	—	—	—	36,0	КР12	5	—	—	—	23,5	—	—	23,5	—	—	—	4,0	4,0	27,5
КР18	2	—	—	3,2	—	7,0	—	—	—	10,2	—	0,6	0,6	10,8	КР21	2	3,2	5,2	—	—	—	—	8,4	—	—	0,4	—	0,4	8,8
КР8	5	6,0	—	—	—	—	—	—	37,0	43,0	—	—	—	43,0	КР13	5	—	—	—	—	30,0	—	30,0	6,0	6,0	—	—	—	36,0
КР19	2	—	—	3,2	—	—	9,2	—	—	12,4	—	0,6	0,6	13,0	КР22	2	3,2	—	7,0	—	—	—	10,2	—	—	—	0,6	0,6	10,8
КР15	5	—	—	—	—	—	44,0	—	—	44,0	—	4,0	4,0	48,0	КР14	5	—	—	—	—	—	37,0	37,0	6,0	6,0	—	—	—	43,0
КР19	2	—	—	3,2	—	—	9,2	—	—	12,4	—	0,6	0,6	13,0	КР22	2	3,2	—	7,0	—	—	—	10,2	—	—	—	0,6	0,6	10,8
Плиты типа 3ПВ6																													
КР4	4	—	—	—	10,8	—	—	—	—	10,8	2,0	—	2,0	12,8	КР9	4	7,2	—	—	—	—	—	7,2	—	—	2,0	—	2,0	9,2
КР16	1	—	1,0	1,8	—	—	—	—	—	2,8	0,2	—	0,2	3,0	КР20	1	3,4	—	—	—	—	—	3,4	—	—	0,2	—	0,2	3,6
КР24	2	—	—	3,2	10,0	—	—	—	—	13,2	0,6	—	0,6	13,8	КР29	2	10,0	—	—	—	—	—	10,0	—	—	0,6	—	0,6	10,6
КР5	4	—	—	—	—	14,4	—	—	—	14,4	—	3,2	3,2	17,6	КР10	4	—	10,8	—	—	—	—	10,8	—	—	2,0	—	2,0	12,8
КР16	1	—	1,0	1,8	—	—	—	—	—	2,8	0,2	—	0,2	3,0	КР20	1	3,4	—	—	—	—	—	3,4	—	—	0,2	—	0,2	3,6
КР25	2	—	—	3,2	—	13,4	—	—	—	16,6	—	1,0	1,0	17,6	КР30	2	3,2	10,0	—	—	—	—	13,2	—	—	0,6	—	0,6	13,8
КР6	4	—	—	—	—	—	18,8	—	—	18,8	—	3,2	3,2	22,0	КР11	4	—	—	14,4	—	—	—	14,4	—	—	—	3,2	3,2	17,6
КР17	1	—	—	1,6	2,6	—	—	—	—	4,2	0,2	—	0,2	4,4	КР20	1	3,4	—	—	—	—	—	3,4	—	—	0,2	—	0,2	3,6
КР26	2	—	—	3,2	—	—	17,6	—	—	20,8	—	1,0	1,0	21,8	КР31	2	3,2	—	13,4	—	—	—	16,6	—	—	—	1,0	1,0	17,6

ГИП	Бажанова		1.465.1-21.94.1-РС3
Разраб.	Петрова		Ведомость расхода стали на каркасы поперечных ребер с применением стали класса Ат-IVС
Исполн.	Николаева		Стадия: Р; Лист: 1; Листов: 2
Провер.	Бажанова		ЦНИИпромзданий
Н. контр.	Бажанова		

Взам. инв. № | Подпись и дата | Инв. № подл.

Каркас с арматурой класса А-III

Марка каркаса	Кол. на плиту	Расход арматуры класса А-III ГОСТ 5781-82 ⌀6	⌀8	⌀10	⌀12	⌀14	⌀16	⌀18	⌀20	Итого	Вр-I ГОСТ 6727-80 ⌀4	⌀5	Итого	Всего
КР7	4	4,8	—	—	—	—	—	24,0	—	28,8	—	—	—	28,8
КР18	1	—	—	1,6	—	3,5	—	—	—	5,1	—	0,3	0,3	5,4
КР27	2	1,6	—	3,2	—	—	—	22,4	—	27,2	—	—	—	27,2
КР8	4	4,8	—	—	—	—	—	—	29,6	34,4	—	—	—	34,4
КР19	1	—	—	1,6	—	—	4,6	—	—	6,2	—	0,3	0,3	6,5
КР28	2	1,6	—	3,2	—	—	—	22,4	—	27,2	—	—	—	27,2
КР15	4	—	—	—	—	—	35,2	—	—	35,2	—	3,2	3,2	38,4
КР19	1	—	—	1,6	—	—	4,6	—	—	6,2	—	0,3	0,3	6,5
КР28	2	1,6	—	3,2	—	—	—	22,4	—	27,2	—	—	—	27,2
КР4	3	—	—	—	8,1	—	—	—	—	8,1	1,5	—	—	9,6
КР16	1	—	1,0	1,8	—	—	—	—	—	2,8	0,2	—	—	3,0
КР24	2	—	—	3,2	10,0	—	—	—	—	13,2	0,6	—	—	13,8
КР5	3	—	—	—	—	10,8	—	—	—	10,8	—	2,4	2,4	13,2
КР16	1	—	1,0	1,8	—	—	—	—	—	2,8	0,2	—	—	3,0
КР25	2	—	—	3,2	—	13,4	—	—	—	16,6	—	1,0	1,0	17,6
КР6	3	—	—	—	—	—	14,1	—	—	14,1	—	2,4	2,4	16,5
КР17	1	—	—	1,6	2,6	—	—	—	—	4,2	0,2	—	—	4,4
КР26	2	—	—	3,2	—	—	17,6	—	—	20,8	—	1,0	1,0	21,8
КР7	3	3,6	—	—	—	—	—	18,0	—	21,6	—	—	—	21,6
КР18	1	—	—	1,6	—	3,5	—	—	—	5,1	—	0,3	0,3	5,4
КР27	2	1,6	—	3,2	—	—	—	22,4	—	27,2	—	—	—	27,2
КР8	3	3,6	—	—	—	—	—	—	22,2	25,8	—	—	—	25,8
КР19	1	—	—	1,6	—	—	4,6	—	—	6,2	—	0,3	0,3	6,5
КР28	2	1,6	—	3,2	—	—	—	22,4	—	27,2	—	—	—	27,2
КР15	3	—	—	—	—	—	26,4	—	—	26,4	—	2,4	2,4	28,8
КР19	1	—	—	1,6	—	—	4,6	—	—	6,2	—	0,3	0,3	6,5
КР28	2	1,6	—	3,2	—	—	—	22,4	—	27,2	—	—	—	27,2

Вариант каркаса с арматурой класса Ат-IVС

Марка каркаса	Кол. на плиту	Расход арматуры класса Ат-IVС ГОСТ 10884-81 ⌀10	⌀12	⌀14	⌀16	⌀18	⌀20	Итого	А-III ГОСТ 5781-82 ⌀6	Итого	Вр-I ГОСТ 6727-80 ⌀4	⌀5	Итого	Всего
КР12	4	—	—	—	18,8	—	—	18,8	—	—	—	3,2	3,2	22,0
КР21	1	1,6	2,6	—	—	—	—	4,2	—	—	0,2	—	0,2	4,4
КР32	2	3,2	—	—	17,6	—	—	20,8	—	—	—	1,0	1,0	21,8
КР13	4	—	—	—	—	24,0	—	24,0	4,8	4,8	—	—	—	28,8
КР22	1	1,6	—	3,5	—	—	—	5,1	—	—	—	0,3	0,3	5,4
КР33	2	3,2	—	—	—	22,4	—	25,6	1,6	1,6	—	—	—	27,2
КР14	4	—	—	—	—	—	29,6	29,6	4,8	4,8	—	—	—	34,4
КР22	1	1,6	—	3,5	—	—	—	5,1	—	—	—	0,3	0,3	5,4
КР33	2	3,2	—	—	—	22,4	—	25,6	1,6	1,6	—	—	—	27,2
КР9	3	5,4	—	—	—	—	—	5,4	—	—	1,5	—	1,5	6,9
КР20	1	3,4	—	—	—	—	—	3,4	—	—	0,2	—	0,2	3,6
КР29	2	10,0	—	—	—	—	—	10,0	—	—	0,6	—	0,6	10,6
КР10	3	—	8,1	—	—	—	—	8,1	—	—	1,5	—	1,5	9,6
КР20	1	3,4	—	—	—	—	—	3,4	—	—	0,2	—	0,2	3,6
КР30	2	3,2	10,0	—	—	—	—	13,2	—	—	0,6	—	0,6	13,8
КР11	3	—	—	10,8	—	—	—	10,8	—	—	—	2,4	2,4	13,2
КР20	1	3,4	—	—	—	—	—	3,4	—	—	0,2	—	0,2	3,6
КР31	2	3,2	—	13,4	—	—	—	16,6	—	—	—	1,0	1,0	17,6
КР12	3	—	—	—	14,1	—	—	14,1	—	—	—	2,4	2,4	16,5
КР21	1	1,6	2,6	—	—	—	—	4,2	—	—	0,2	—	0,2	4,4
КР32	2	3,2	—	—	17,6	—	—	20,8	—	—	—	1,0	1,0	21,8
КР13	3	—	—	—	—	18,0	—	18,0	3,6	3,6	—	—	—	21,6
КР22	1	1,6	—	3,5	—	—	—	5,1	—	—	—	0,3	0,3	5,4
КР33	2	3,2	—	—	—	22,4	—	25,6	1,6	1,6	—	—	—	27,2
КР14	3	—	—	—	—	—	22,2	22,2	3,6	3,6	—	—	—	25,8
КР22	1	1,6	—	3,5	—	—	—	5,1	—	—	—	0,3	0,3	5,4
КР33	2	3,2	—	—	—	22,4	—	25,6	1,6	1,6	—	—	—	27,2

Взамен инв. №

Подпись и дата

Инв. № подл.