https://zavodjbi.com/

Типовая документация

на строительные системы и изделия зданий и сооружений

Серия 3.702-1/79

Унифицированные сборные железобетонные конструкции силосных сооружений предприятий по хранению и переработке зерна

Выпуск 2

Сборные железобетонные колонны
Рабочие чертежи

Разработан ЦНИИПромзернопроектом

Главный инженер института /А.К. Довгамо/

Утвержден постановлением Госстроя СССР от 18.03. 1981г №37

Главный инженер проекта /А.Н. Простосердов/

НИИЖБ
зам. директора института /Н.Н. Коровин/

17212 2

https://zavodjbi.com/

https://zavodjbi.com/

Содержание (начало)

Обозначение	Наименование	Стр.
	Содержание	2-4
3.702-1/79-В2-00.0.0.0 ТЭ	Техническое описание	5-7
3.702-1/79-В.2-01.0.0.00	Колонна железобетонная	
	К1-1-1, К1-2-1, К1-3-1, К1-4-2	8
3.702-1/79-В.2-01.00.00СБ	Колонна железобетонная	
	К1-1-1, К1-2-1, К1-3-1, К1-4-2	
	Сборочный чертеж	9
3.702-1/79-В.2-01.1.0.00	Каркас пространственный КП 1	10
3.702-1/79-В.2-01.1.00 СБ	Каркас пространственный КП1	
	Сборочный чертеж	11
3.702-1/79-В.2-01.1.1.00	Каркас плоский КР1, КР2	12
3.702-1/79-В.2-01.1.2.00	Сетка арматурная С1	13
3.702-1/79-В.2-01.1.3.00	Сетка арматурная С2, С3	14
3.702-1/79-В.2 01.1.0.02	Стержень гнутый	15
3.702-1/79-В.2-01.2.0.00	Каркас пространственный КП2	16
3.702-1/79-В.2-01.2.0.00СБ	Каркас пространственный КП2	
	Сборочный чертеж	17
3.702-1/79-В.2-01.2.1.00	Каркас плоский КР3	18
3.702-1/79-В.2-02.0.0.00	Колонна железобетонная	
	К2-1-2, К2-2-2, К2-3-2, К2-4-2	19
3.702-1/79-В.2-02.0.0.00СБ	Колонна железобетонная	
	К2-1-2, К2-2-2, К2-3-2, К2-4-2	
	Сборочный чертеж	20
3.702-1/79-В.2-02.1.0.00	Каркас пространственный КП3	21
3.702-1/79-В.2-02.1.0.00СБ	Каркас пространственный КП3	
	Сборочный чертеж	22
3.702-1/79-В.2-02.1.1.00	Сетка арматурная С4	23
3.702-1/79-В.2-02.1.2.00	Сетка арматурная С5, С6	24
3.702-1/79-В.2-02.2.0.00	Каркас пространственный КП4	25
3.702-1/79-В.2-02.2.0.00СБ	Каркас пространственный КП4	
	Сборочный чертеж	26

Копировал [illegible] 17212 3 формат 11

https://zavodjbi.com/

https://zavodjbi.com/

Содержание (продолжение)

Обозначение	Наименование	Стр.
3.702-1/79-В.2-03.0.0.00	Колонна железобетонная	
	К3-1-2, К3-2-2	27
3.702-1/79-В.2-03.0.0.00сб	Колонна железобетонная	
	К3-1-2, К3-2-2	
	Сборочный чертеж	28-29
3.702-1/79-В.2-03.1.0.00	Каркас пространственный КП5, КП6	30
3.702-1/79-В.2-03.1.0.00сб	Каркас пространственный КП5, КП6	
	Сборочный чертеж	31-32
3.702-1/79-В.2-03.1.1.00	Каркас плоский КР4 ÷ КР7	33
3.702-1/79-В.2-03.1.1.00сб	Каркас плоский КР4 ÷ КР7	
	Сборочный чертеж	34
3.702-1/79-В.2-03.1.2.00	Каркас плоский КР8	35
3.702-1/79-В.2-03.1.3.00	Каркас плоский КР9 ÷ КР12	36
3.702-1/79-В.2-03.1.3.00сб	Каркас плоский КР9 ÷ КР12	
	Сборочный чертеж	37
3.702-1/79-В.2-04.0.0.00	Колонна железобетонная	
	К4-1-1, К4-2-1	38
3.702-1/79-В.2-04.0.0.00сб	Колонна железобетонная	
	К4-1-1, К4-2-1	
	Сборочный чертеж	39-40
3.702-1/79-В.2-04.1.0.00	Каркас пространственный КП7, КП8	41
3.702-1/79-В.2-04.1.0.00сб	Каркас пространственный КП7, КП8	
	Сборочный чертеж	42-43
3.702-1/79-В.2-05.0.0.00	Колонна железобетонная	
	К5-1-2, К5-1-4	44
3.702-1/79-В.2-05.0.0.00сб	Колонна железобетонная	
	К5-1-2, К5-1-4	
	Сборочный чертеж	45-46
3.702-1/79-В.2-05.1.0.00	Каркас пространственный КП9, КП9-1	47
3.702-1/79-В.2-05.1.0.00сб	Каркас пространственный КП9, КП9-1	
	Сборочный чертеж	48-49

https://zavodjbi.com/

https://zavodjbi.com/

Содержание (окончание)

Обозначение	Наименование	Стр.
3.702-1/79-8.2-06.00.00	Колонна железобетонная	
	К6-1-1, К6-1-3, К7-1-1, К7-1-3	50-51
3.702-1/79-8.2-06.0.0.00сб	Колонна железобетонная	
	К6-1-1, К6-1-3, К7-1-1, К7-1-3	
	Сборочный чертеж	52-53
3.702-1/79-8.2-06.1.0.00	Каркас пространственный	
	КП-10, КП10-1, КП11, КП11-1	54-55
3.702-1/79-8.2-06.1.0.00сб	Каркас пространственный	
	КП10, КП10-1, КП11, КП11-1	56-57
	Сборочный чертеж	
3.702-1/79-8.2-06.1.1.00	Каркас плоский кр13	58
3.702-1/79-8.2-00.0.00в	Выборка стали	59-60

https://zavodjbi.com/

https://zavodjbi.com/

1. Сборные железобетонные колонны запроектированы из тяжелого бетона марок М300, М350 и М400 при условии их изготовления в инвентарных металлических формах. Марка бетона определяется по ГОСТ 10180-78 „Бетоны. Методы определения прочности на сжатие и растяжение".

2. Для армирования колонн используется горячекатаная арматурная сталь классов $A\overline{I}$, $A\overline{II}$ и $A\overline{III}$ (ГОСТ 5781-75, ГОСТ 5.1459-72). Защитный слой рабочей арматуры колонн 20÷30мм обеспечивается установкой пластмассовых фиксаторов или фиксаторов из цементно-песчаного раствора. Применение металлических фиксаторов, выходящих на поверхность бетона, не допускается.

3. Армирование колонн предусматривается пространственными арматурными каркасами. С целью обеспечения точности сборки пространственного каркаса сборка его должна производиться в кондукторе. Плоские арматурные каркасы и сетки соединяются между собой поперечными стержнями при помощи контактной точечной сварки. Крепление закладных деталей к элементам пространственного каркаса осуществляется контактной точечной сваркой стержней закладных деталей и каркаса или электродуговой сваркой элементов закладных деталей из сортового проката и арматуры каркаса. Крепление детали М1 к сеткам предусмотрено вязальной проволокой.

				3.702-1/79-8.2-00.0.0.0то			
ГИП	Ростосеров			Техническое описание	Стадия	Лист	Листов
Нач. отд.	Резников				Р	1	3
Ст. инж.	Куролонов				ЦНИИпромзерноПроект		
Рук. гр.	Кузнецов						

https://zavodjbi.com/

https://zavodjbi.com/

4. Плоские каркасы и сетки должны изготавливаться при помощи контактной точечной сварки.

Применение электродуговой сварки вместо контактной точечной при изготовлении плоских каркасов и сеток не допускается.

5. В случае отсутствия на заводе-изготовителе электросварочных клещей необходимой мощности образование пространственных каркасов допускается осуществлять объединением плоских каркасов с помощью скоб (см. рис. 1) и электродуговой сварки.

Фиксацию закладных деталей в этом случае допускается производить вязальной проволокой.

Качество сварных соединений должно соответствовать требованиям ГОСТ 10922-75 „Арматурные изделия и закладные детали сварные. Технические требования и методы испытаний".

Электроды для электродуговой сварки выбираются по СН 393-78 „Инструкция по сварке соединений арматуры и закладных деталей железобетонных конструкций" в зависимости от марки и класса сталей.

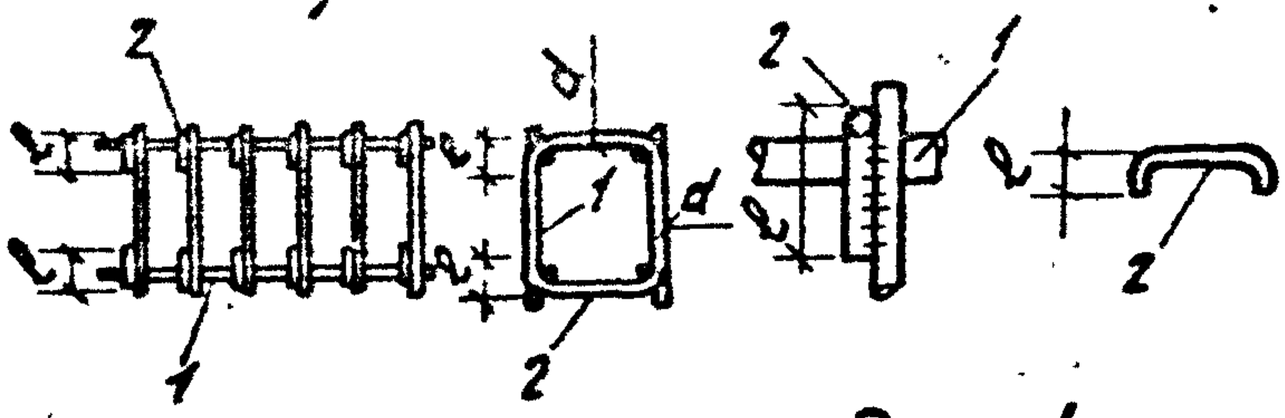

1. Плоский каркас
2. Скоба ф 7 8мм

Рис. 1.

Сварку производить односторонними швами длиной 6d (для арматуры класса AI) или 8d (для арматуры класса AII). При этом $h_ш = 0{,}25d \geq 4$ мм, $b_ш = 0{,}5d \geq 10$ мм

Копировал: Ткаченко 17.12.7 формат 11

https://zavodjbi.com/

https://zavodjbi.com/

6. Риски геометрических осей наносятся несмываемой краской в местах, показанных на чертеже.

7. Контроль качества, условия транспортирования и хранения колонн должны соответствовать ТУ69-55-77 „Колонны железобетонные силосных сооружений предприятий по хранению и переработке зерна."

8. Монтаж колонн производить в соответствии с требованиями СНиП III-16-73 „Бетонные и железобетонные конструкции сборные."

Условные обозначения сварных швов

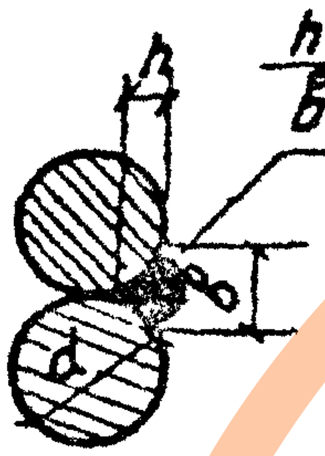

$\frac{h}{b}$ - ℓ

h - высота шва (h ≥ 0,25d, но не менее 4 мм)
b - ширина шва (b ≥ 0,5d, но не менее 10 мм)
ℓ - длина шва

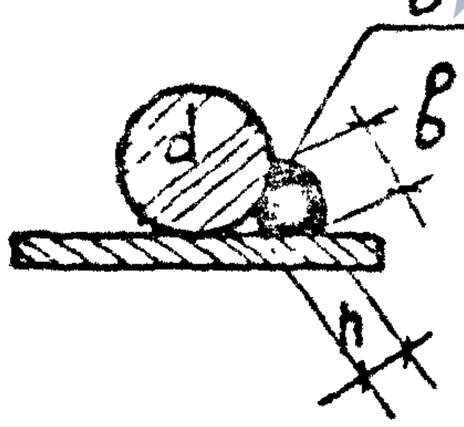

$\frac{h}{b}$ - ℓ

h - высота шва (h ≥ 0,25d, но не менее 4 мм)
b - ширина шва (b ≥ 0,5d, но не менее 8 мм)
ℓ - длина шва

Копировал: 17212 8 формат 11

https://zavodjbi.com/

https://zavodjbi.com/

Формат	Зона	Поз.	Обозначение	Наименование	Кол.	Примеч.
				Документация		
11			3.702-1/79-В.2-01.0.0.00СБ	Сборочный чертеж		
11			3.702-1/79-В.2-00.0.0.00	Выборка стали		лист 1
11			3.702-1/79-В.2-00.0.0.00ТО	Техническое описание		на 3х листах
			Переменные данные для исполнений			
				3.702-1/79-В.2-01.0.0.00		для К1-1-1
				Сборочные единицы		
11		1	3.702-1/79-В.2-01.1.0.00	Каркас пространственный КП1	1	
				Материалы		
				Бетон марки 300	1.8	$м^3$
				3.702-1/79-В.2-01.0.0.00-01		для К1-2-1
				Сборочные единицы		
11		1	3.702-1/79-В.2-01.1.0.00	Каркас пространственный КП1	1	
				Материалы		
				Бетон марки 350	1.8	$м^3$
				3.702-1/79-В.2-01.0.0.00-02		для К1-3-1
				Сборочные единицы		
11		1	3.702-1/79-В.2-01.1.0.00	Каркас пространственный КП1	1	
				Материалы		
				Бетон марки 400	1.8	$м^3$
				3.702-1/79-В.2-01.0.0.00-03		для К1-4-2
				Сборочные единицы		
11		1	3.702-1/79-В.2-01.2.0.00	Каркас пространственный КП2	1	
				Материалы		
				Бетон марки 400	1.8	$м^3$

3.702-1/79-В.2-01.0.0.00

Гл. спец.	Тарасов		
Ст. инж.	Резниковский		
Инж. 1 кат.	Кравцов		
Инж. 1 кат.	Кузнецов		

Колонна железобетонная К1-1-1, К1-2-1, К1-3-1, К1-4-2

Стадия	Лист	Листов
Р		1

ЦНИИпромзернопроект

Разработал Тарасов 17.12.79 Формат 11

https://zavodjbi.com/

https://zavodjbi.com/

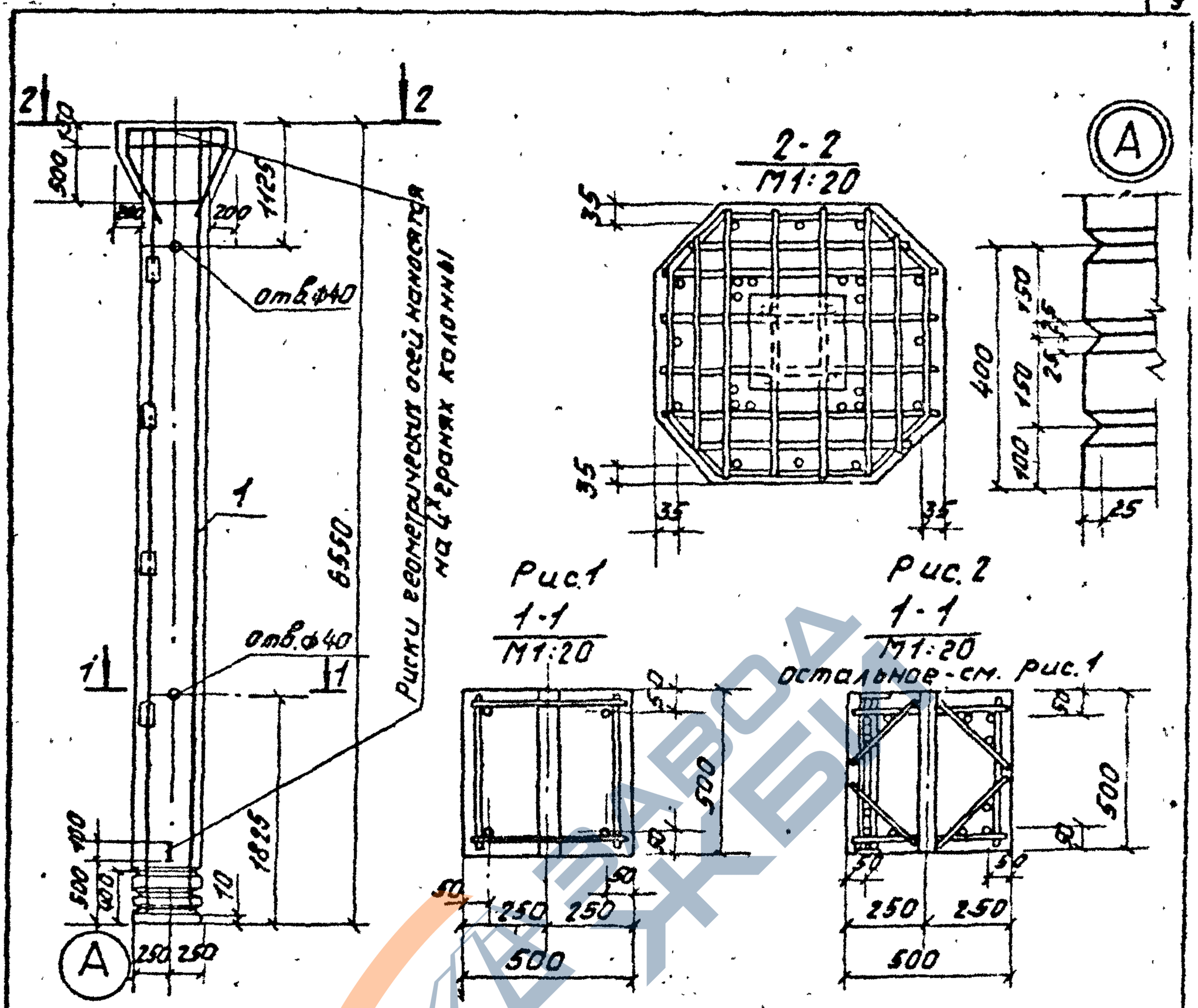

Обозначение	Рис.	Марка колонны	Марка бетона	Марка каркаса
3.702-1/79-В.2-01.0.0.00	1	К1-1-1	300	КП1
-01		К1-2-1	350	
-02		К1-3-1	400	
-03	2	К1-4-2	400	КП2

3.702-1/79-В.2-01 0.0.00 СБ

ГИП	Простосердов		
Нач. отд.	Резниковский		
Гл. конструктор	Крылин		
Гл. спец. отд.	Курдюмов		
Рук. гр.	Кузнецов		
Техник	Найда		

Колонна железобетонная
К1-1-1; К1-2-1; К1-3-1; К1-4-2
Сборочный чертеж

Стадия	Масса	Масштаб
Р	4,5т	1:50
Лист	Листов 1	

ЦНИИПромзернопроект

Копировал: [illegible] 172-3 10 формат 11

https://zavodjbi.com/

https://zavodjbi.com/

Формат	Зона	Поз.	Обозначение	Наименование	Кол.	Примеч.
				Документация		
11			3.702-1/79-В.2-01.1.0.00 сб	Сборочный чертеж		
11			3.702-1/79-В.2-00.0.0.0. ТО	Техническое описание		на 3х листах
				Сборочные единицы		
11		1	3.702-1/79-В.2-01.1.1.00	Каркас плоский Кр1	2	
11		2	3.702-1/79-В.2-01.1.2.00	сетка арматурная С1	2	
11		3	3.702-1/79-В.2-01.1.3.00	С2	1	
11		4	3.702-1/79-В.2-01.1.3.00-01	С3	1	
11		5	3.702-1/79-В.6-01.0	изделие закладное М1	1	
				Детали		
5.4		6	3.702-1/79-В.2-01.1.0.01	газовая труба dвн=40		
				ГОСТ 3262-75; ℓ=500	2	3.8 кг
11		7	3.702-1/79-В.2-01.1.0.02	стержень гнутый	12	
5.4		8	3.702-1/79-В.2-01.1.0.03	ф14 АI ГОСТ 5781-75; ℓ=480	4	2.3 кг
5.4		9	3.702-1/79-В.2-01.1.0.04	ф10 АI ГОСТ 5781-75; ℓ=480	28	8.3 кг

ГИП	Простосердов		
Нач. отд.	Резниковский		
Гл. спец. отд.	Курдюмов		
Рук. гр.	Кузнецов		

3.702-1/79-В.2-01.1.0.00

Каркас пространственный КП1

Стадия	Лист	Листов
Р		1

ЦНИИПромзернопроект

Копировал: Тимаев 17212 11 формат 11

https://zavodjbi.com/

https://zavodjbi.com/

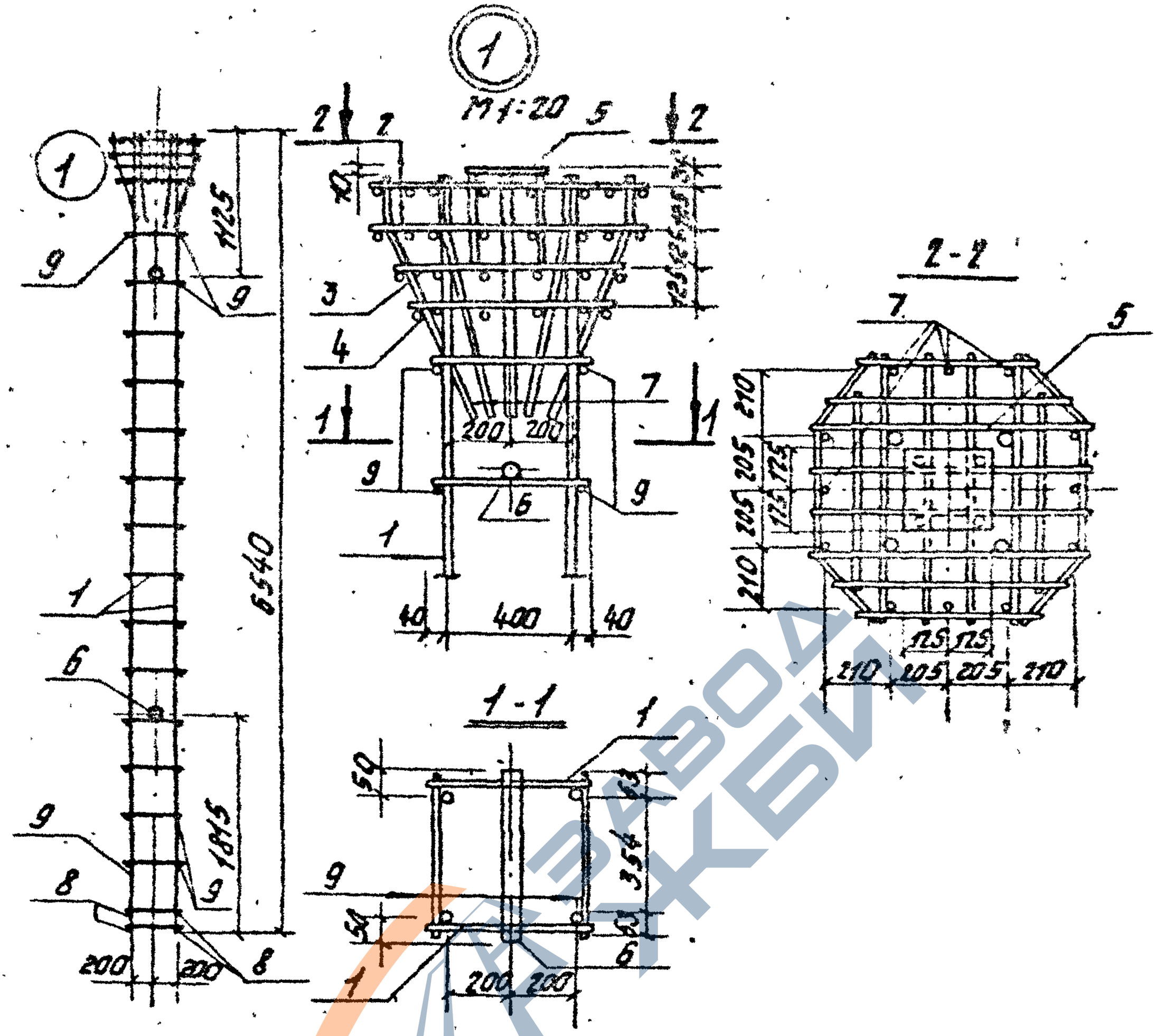

				3.702-1/79-В.2-01.1.0.00 сб		
				Каркас пространственный КП1 Сборочный чертеж	Стадия	Масса	Масштаб
ГИП	Просоедов				Р	485,8кг	1:50
Нач.отд.	Резниковский				Лист	Листов 1	
Инженер	Ярыгин						
Гл.спец.отд.	Курдюмов				Цниипромзерноепроект		
Рук. гр.	Кузнецов						
Техник	Найда						

Копировал: Формат 11

https://zavodjbi.com/

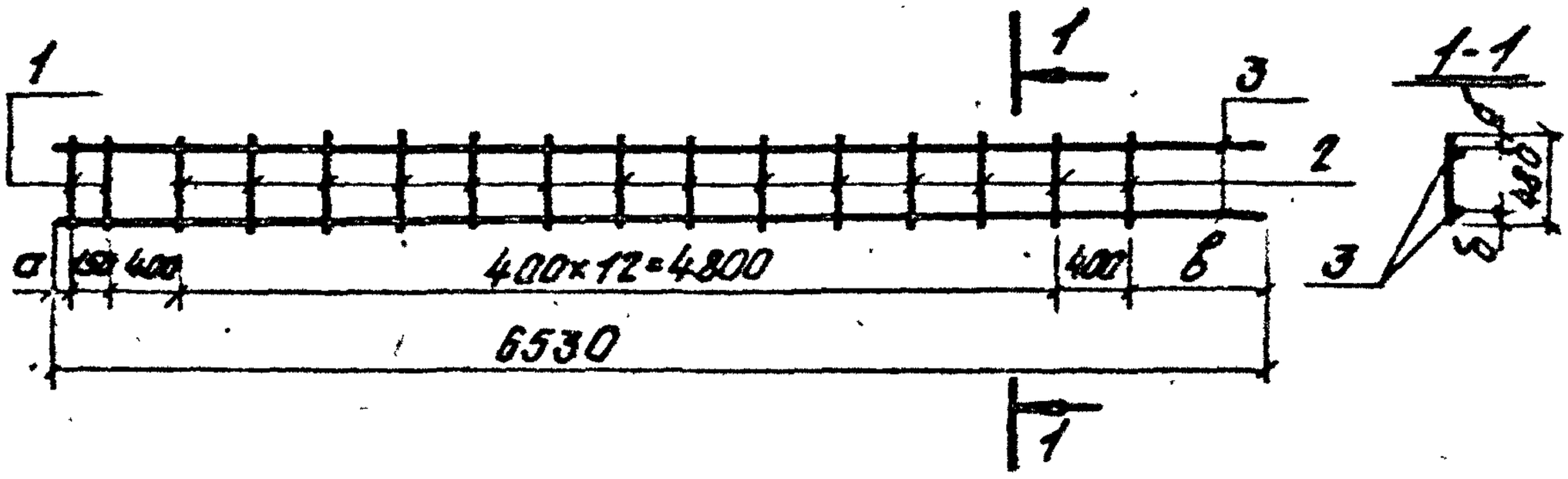

Обозначение	Марка	а мм	в мм	б мм	Масса кг
3.702-1/79-В.2-01.1.1.00	Кр1	45	735	40	68.5
от	Кр2	30	750	120	55,6

Позиция	Зона	Поз.	Обозначение	Наименование	Кол.	Примеч.
				Документация		
11			3.702-1/79-В.2-00.0.0.0 то	Техническое описание		на 3 листах
				Детали		
Б.Ч		1	3.702-1/79-В.2-01.1.0.03	ф14АI, ГОСТ5781-75; ℓ=480	2	1,2 кг
Б.Ч		2	3.702-1/79-В.2-01.1.0.04	ф10АI, ГОСТ5781-75; ℓ=480	14	4.2 кг
			Переменные данные для исполнений			
				3.702-1/79-В.2-01.1.1.00		для КР1
				Детали		
Б.Ч		3	3.702-1/79-В.2-01.1.1.01	ф28АII, ГОСТ5.1459-72; ℓ=6530	2	63.1 кг
				3.702-1/79-В2-01.1.1.00-01		для КР2
				Детали		
Б.Ч		3	3.702-1/79-В2-01.1.1.02	ф25АII, ГОСТ5.1459-72; ℓ=6530	2	50.2 кг

3.702-1/79-В.2-01.1.1.00

Каркас плоский КР1, КР2	Стадия	Масса	Масштаб
	Р	см. табл.	1:50
	Лист	Листов 1	
	Ленинградпромстройпроект		

ГИП Тарасов
Нач. отд. Резниковский
Конструктор Воргин
Инженер Соколов
Рук. гр. Тарасов
Инж. Тарасов

Тарасов Тарасов 17.12.12 Формат 1

https://zavodjbi.com/

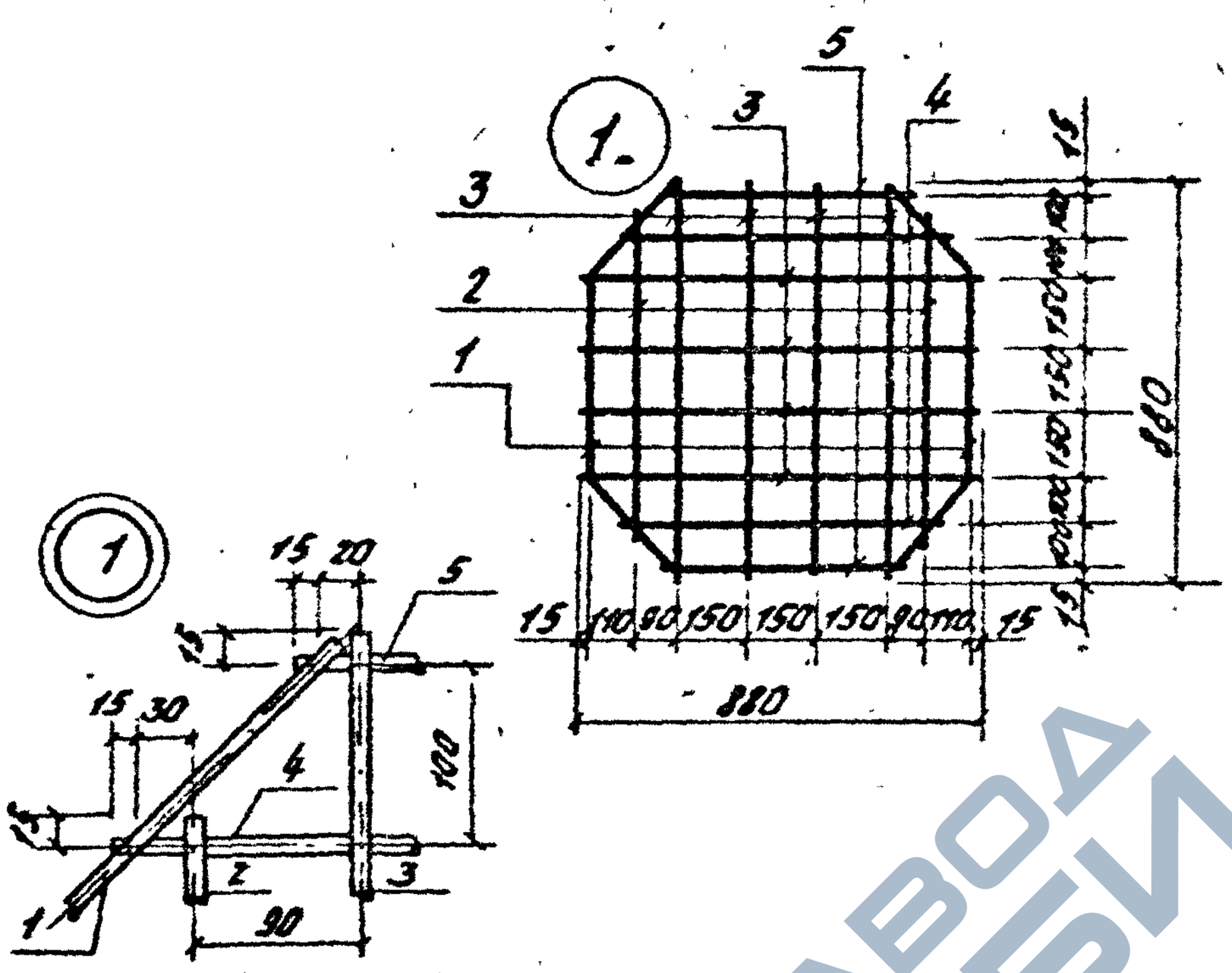

Формат	Зона	Поз.	Обозначение	Наименование	Кол.	Примеч.
				Документация		
А4			3.702-1/79-В.2-00.0.0.0 ТО	Техническое описание		на 3-х листах
				Детали		
А4		1	3.702-1/79-В.2-01.1.0.02 -ОБ	Стержень гнутый	2	
				⌀ 10 АIII ГОСТ 5.1459-72		
Б.Ч		2	3.702-1/79-В.2-01.1.2.01	l=680	2	0.8 кг
Б.Ч		3	3.702-1/79-В.2-01.1.2.02	l=880	8	4.4 кг
Б.Ч		4	3.702-1/79-В.2-01.1.2.03	l=720	2	0.9 кг
Б.Ч		5	3.702-1/79-В.2-01.1.2.04	l=520	2	0.6 кг

3.702-1/79-В.2-01.1.2.00

ГИП	Ярославцев		
Нач. отд.	Резниченко		
Инженер	Ярыгин		
Архитектор	Курдюков		
Рук. гр.	Кузнецов		
Техник	Найда		

Сетка арматурная С1

Стадия	Масса	Масштаб
Р	7.9 кг	1:20
Лист	Листов 1	

Сумгаитское ЗЖБИ и ДП

https://zavodjbi.com/

https://zavodjbi.com/

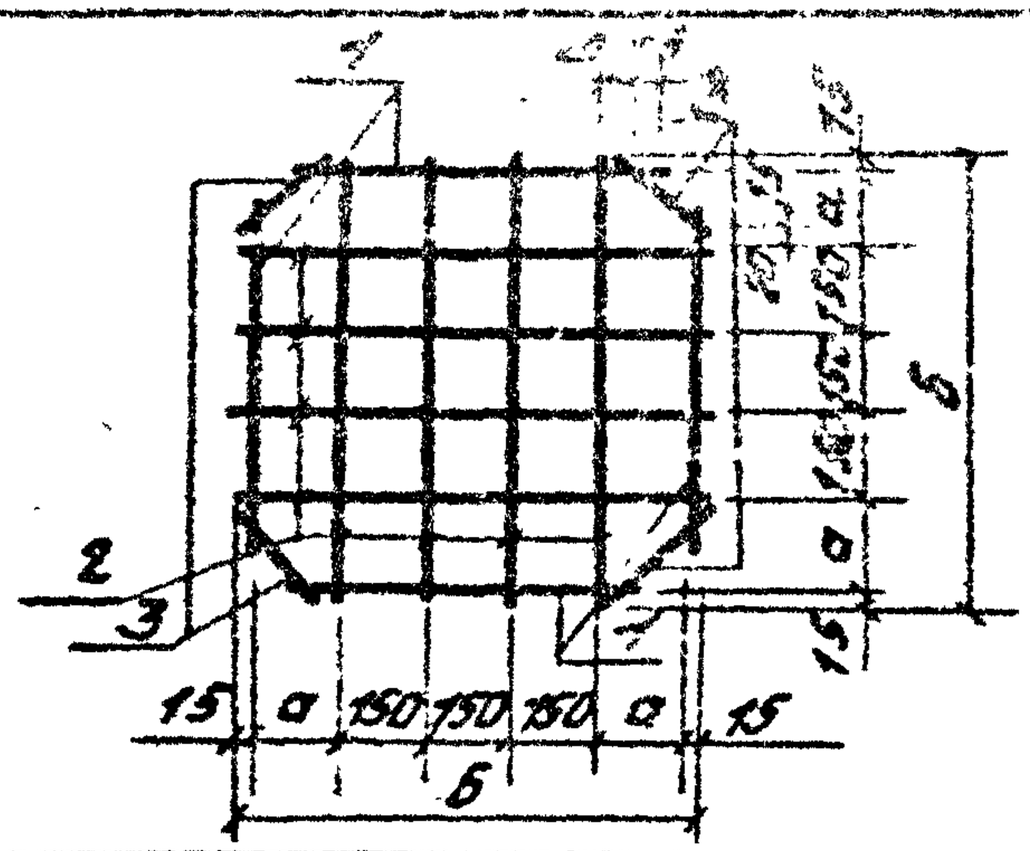

Обозначение	Марка	а мм	б мм	Масса кг
3.702-1/79-В.2-01.1.3.00	С2	150	780	3.6
-01	С3	100	680	3.2

Формат	Зона	Поз.	Обозначение	Наименование	Кол.	Примеч.
				Документация		
11			3.702-1/79-В.2-00.0.0.0 ТО	Техническое описание		на 3 листах
				Детали		
БУ		1	3.702-1/79-В.2-01.1.3.01	ф8АI ГОСТ 5781-75; ℓ=520	4	0.8 кг
			Переменные данные для исполнений			
				3.702-1/79-В.2-01.1.3.00		для С2
				Детали		
БУ		2	3.702-1/79-В.2-01.1.3.02	ф8АI ГОСТ 5781-75; ℓ=780	8	2,5 кг
БУ		3	3.702-1/79-В.2-01.1.3.03	ф8АI ГОСТ 5781-75; ℓ=215	4	0.3 кг
				3.702-1/79-В.2-01.1.3.00-01		для С3
				Детали		
БУ		2	3.702-1/79-В.2.01.1.3.04	ф8АI ГОСТ 5781-75; ℓ=680	8	2.1 кг
БУ		3	3.702-1/79-В.2.01.1.3.05	ф8АI ГОСТ 5781-75; ℓ=170	4	0.3 кг

ГИП	Простосердов		
Нач. отд.	Резниковский		
Инженер	Ярыгин		
Инженер	Курдюмов		
Рук. гр.	Кузнецов		
Техник	Найда		

3.702-1/79-В.2-01.1.3.00

Сетка арматурная С2, С3

Стадия	Масса	Масштаб
Р	см. табл.	1:20
Лист	Листов 1	

ЦНИИПромзерноПроект

Копировал Тарасова 17212 15 формат 11

https://zavodjbi.com/

https://zavodjbi.com/

Рис.1

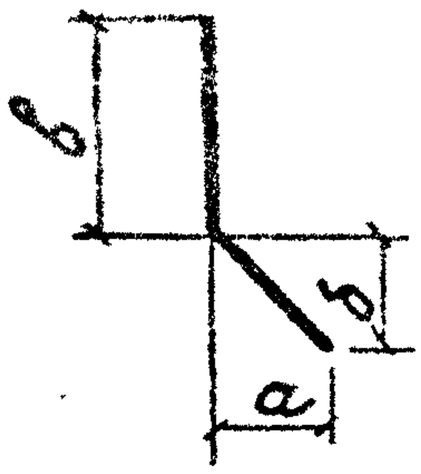

Рис.2

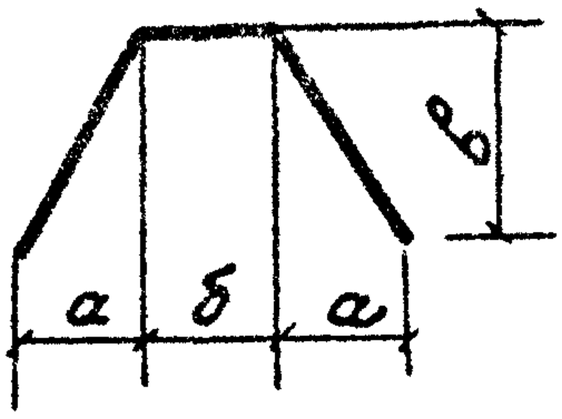

Обозначение	Рис.	Размер, мм					Масса кг
		ф	а	б	в	Lобщ	
3.702-1/79-В.2-01.1.0.02	1	10АIII	259	680	140	890	0.6
-01		22АIII	145	145	420	625	1.9
-02		22АIII	550	550	870	1640	4.9
-03		12АIII	110	190	120	340	0.3
-04		14АIII	240	240	180	520	0.6
-05		12АIII	39	39	205	300	0.3
-06	2	10АIII	190	490	190	1030	0.6
-07		22АIII	595	200	595	1900	5.9
-08		14АIII	210	50	210	650	0.8

Инв.№ подл. | Подпись и дата | Взам.инв.№

ГИП	Простосердов		
Нач.отд.	Резниковский		
Инженер	Ярыгин		
Инж.спец.отд.	Курдюмов		
Рук. гр.	Кузнецов		

3.702-1/79-В.2-01.1.0.02

Стержень гнутый

Стадия	Масса	Масштаб
Р	см.табл	
Лист	Листов 1	

Арматурная сталь ГОСТ 5.1459-72

ЦНИИПромзерноПроект

Копировал

https://zavodjbi.com/

https://zavodjbi.com/

Формат	Зона	Поз.	Обозначение	Наименование	Кол.	Примеч.
				Документация		
11			3.702-1/79-В.2-01.2.0.00 СБ	Сборочный чертеж		
11			3.702-1/79-В.2-00.0.0.0 ТО	Техническое описание		на 3 листах
				Сборочные единицы		
11		1	3.702-1/79-В.2-01.1.1.00-01	Каркас плоский КР2	2	
11		2	3.702-1/79-В.2-01.2.1.00	КР3	2	
11		3	3.702-1/79-В.2-01.1.2.00	Сетка арматурная С1	2	
11		4	3.702-1/79-В.2-01.1.3.00	С2	1	
11		5	3.702-1/79-В.2-01.1.3.00-01	С3	1	
11		6	3.702-1/79-В.6-01.0	Изделие закладное М1	1	
11		7	3.702-1/79-В.6-02.0	М4	4	
				Детали		
Б.У		8	3.702-1/79-В.2-01.1.0.01	Газовая труба $d_{вн}$=40		
				ГОСТ 3262-75; l=500	2	3.8 кг
11		9	3.702-1/79-В.2-01.1.0.02	Стержень гнутый	12	
Б.У		10	3.702-1/79-В.2-01.2.0.01	ф10АI ГОСТ 5781-75; l=170	32	3.4 кг

ГИП	Простосердов		3.702-1/79-В.2-01.2.0.00
Нач. отд.	Резниковский		
Разраб.	Кудрявцев		Каркас пространственный КП2
Пров. гр.	Назаров		
Техн. к.	Найда		

Стадия	Лист	Листов
Р		1

ЦНИИПромзерноПроект

Копировал ... Формат 11

https://zavodjbi.com/

https://zavodjbi.com/

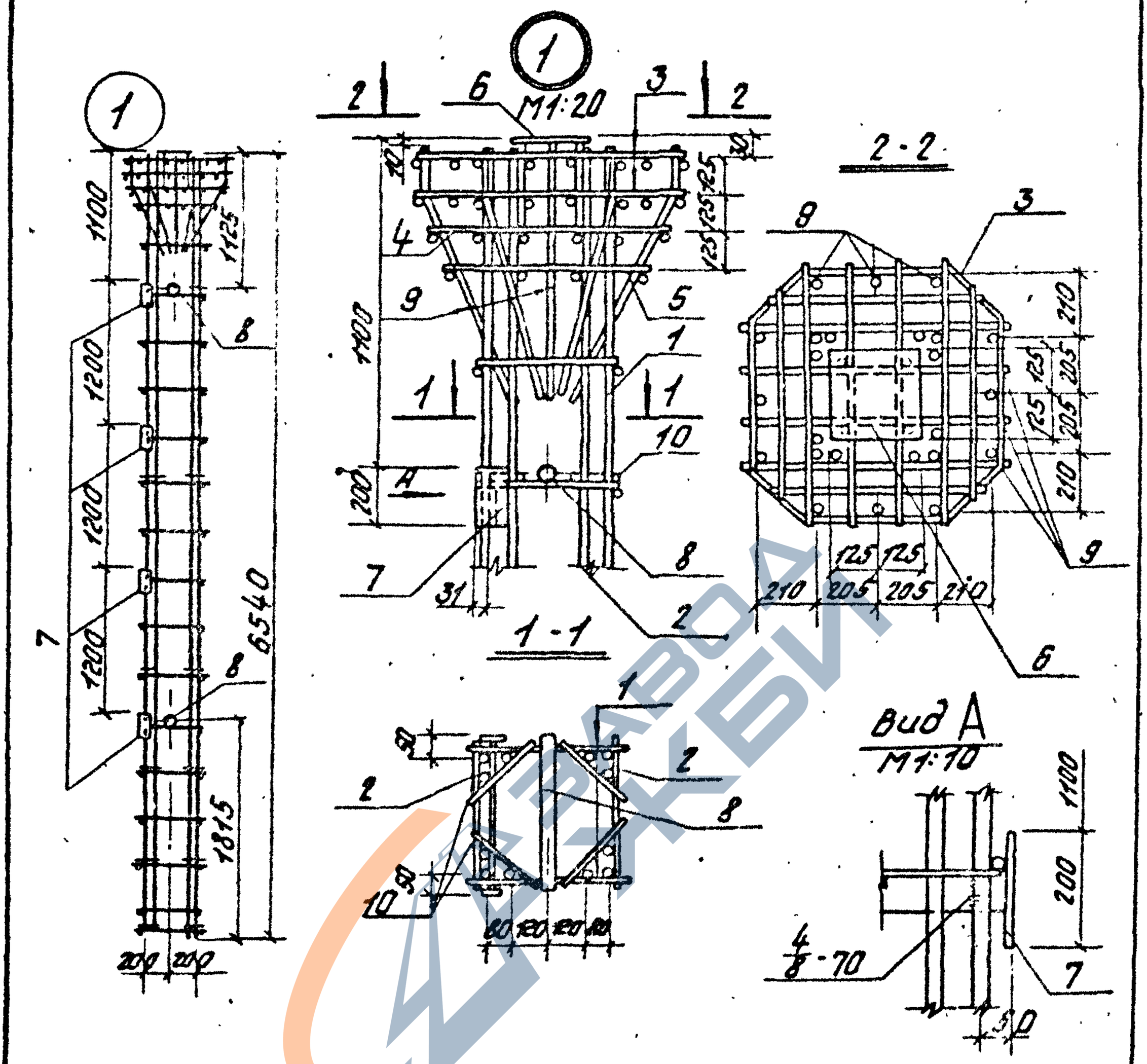

				3.702-1/79-В.2-01.2.0.00 СБ			
ГИП	Растосердов			Каркас пространственный КПГ Сборочный чертеж	Стадия	Масса	Масштаб
Нач.отд	Резниковский				Р	407,3к	1:50
Архитектор	Дрогин				Лист	Листов 1	
Гл.спец.отд	Куроедов				Шифр. проекта		
Ук.гр	Кузнецов						
Техник	Найда						

Согласовано Тип. проект 17212 1 экземпляр 4

Инв. № подл. | Подпись и дата | Взам. инв. №

https://zavodjbi.com/

https://zavodjbi.com/

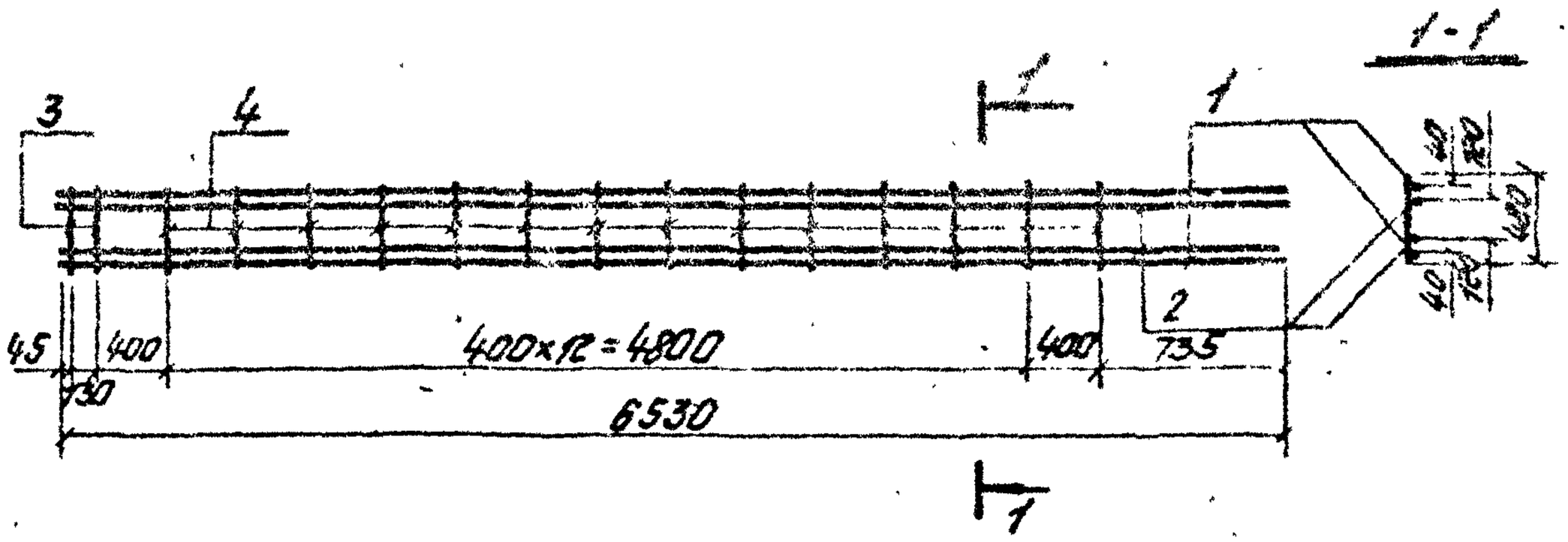

Формат	Зона	Поз.	Обозначение	Наименование	Кол.	Примеч.
				Документация		
А4			3.702-1/79-В.2-00.0.0.0 ТО	Техническое описание		на 3 листах
				Детали		
Б4		1	3.702-1/79-В.2-01.1.1.01	ф28 АIII ГОСТ 5.1459-72; ℓ=6530	2	63.1 кг
Б4		2	3.702-1/79-В.2-01.1.1.02	ф25 АIII ГОСТ 5.1459-72; ℓ=6530	2	50.2 кг
Б4		3	3.702-1/79-В.2-01.1.0.03	ф14 АI ГОСТ 5781-75; ℓ=480	2	1.2 кг
Б4		4	3.702-1/79-В.2-01.1.0.04	ф10 АI ГОСТ 5781-75; ℓ=480	14	4.2 кг

3.702-1/79-В.2-01.2.1.00

ГИП	Простосердов		
Нач. отд.	Резниковский		
Инженер	Ярыгин		
Нач. спец. отд.	Курдюмов		
Рук. гр.	Кузнецов		
Техник	Найда		

Каркас плоский
КрЗ

Стадия	Масса	Масштаб
Р	148.7 кг	1:50
Лист	Листов 1	

ЦНИИПромзернопроект

Копировал: Тимаева 17.12.19 Формат 11

https://zavodjbi.com/

https://zavodjbi.com/

Формат	Зона	Поз.	Обозначение	Наименование	Кол.	Примеч.
				Документация		
11			3.702-1/79-8.2-02.0.0.00 сб	Сборочный чертеж		
11			3.702-1/79-8.2-00.0.0. ОД	Выборка стали		лист 1
11			3.702-1/79-8.2-00.0.0. 0 то	Техническое описание		на 3 листах
				Переменные данные для исполнений		
				3.702-1/79-8.2-02.0.0.00		для К2-1-2
				Сборочные единицы		
11		1	3.702-1/79-8.2-02.1.0. 00	Каркас пространственный КП3	1	
				Материалы		
				Бетон марки 300	1.8	$м^3$
				3.702-1/79-8.2-02.0.0.00-01		для К2-2-2
				Сборочные единицы		
11		1	3.702-1/79-8.2-02.1.0. 00	Каркас пространственный КП3	1	
				Материалы		
				Бетон марки 350	1.8	$м^3$
				3.702-1/79-8.2-02.0.0.00-02		для К2-3-2
				Сборочные единицы		
11		1	3.702-1/79-8.2-02.1.0. 00	Каркас пространственный КП3	1	
				Материалы		
				Бетон марки 400	1.8	$м^3$
				3.702-1/79-8.2-02.0.0.00-03		для К2-4-2
				Сборочные единицы		
11		1	3.702-1/79-8.2-02.2.0.00	Каркас пространственный КП4	1	
				Материалы		
				Бетон марки 400	1.8	$м^3$

ГИП	Простосердов		
Нач. отд.	Резниковский		
Инж. отд.	Курдюмов		
Рук. гр.	Кузнецов		

3.702-1/79-8.2-02.0.0.00

Колонна железобетонная К2-1-2, К2-2-2, К2-3-2, К2-4-2

Стадия	Лист	Листов
Р		1

ЦНИИпромзерноПроект

Копировал: Формат 11 17.12.20

https://zavodjbi.com/

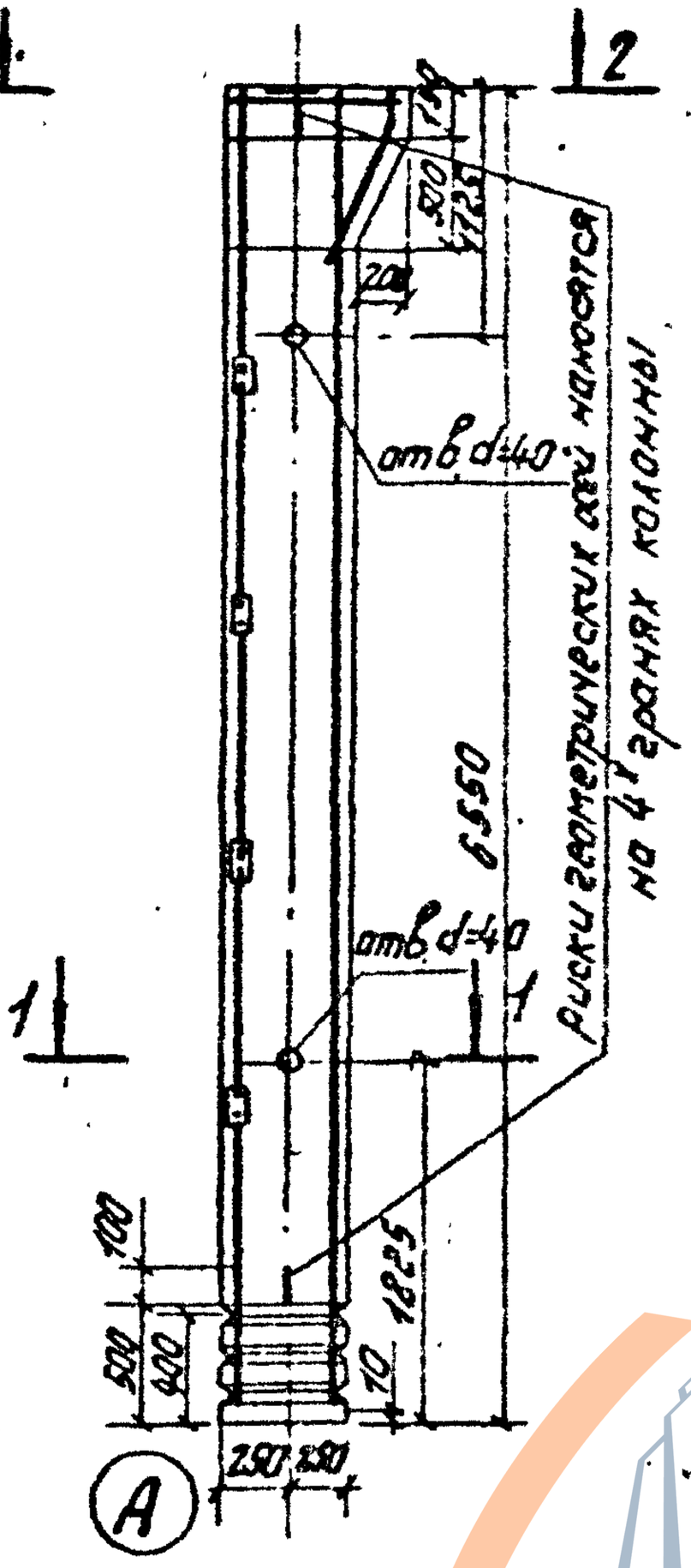

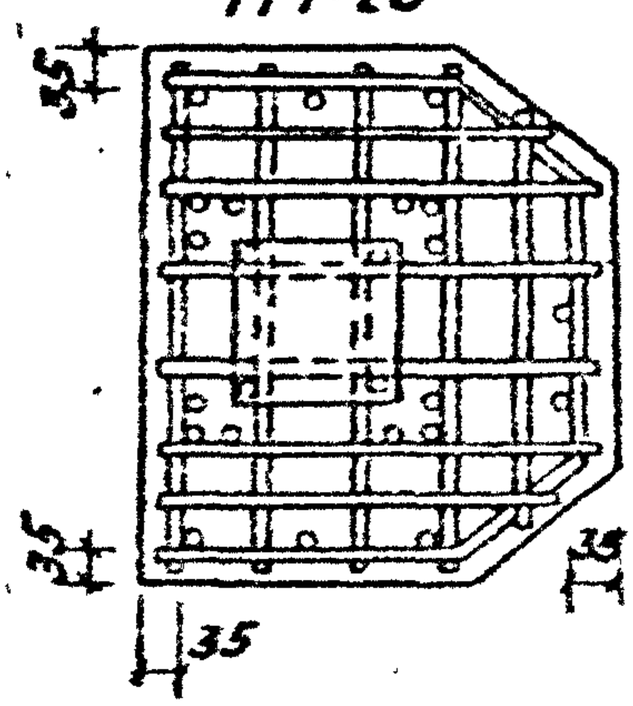

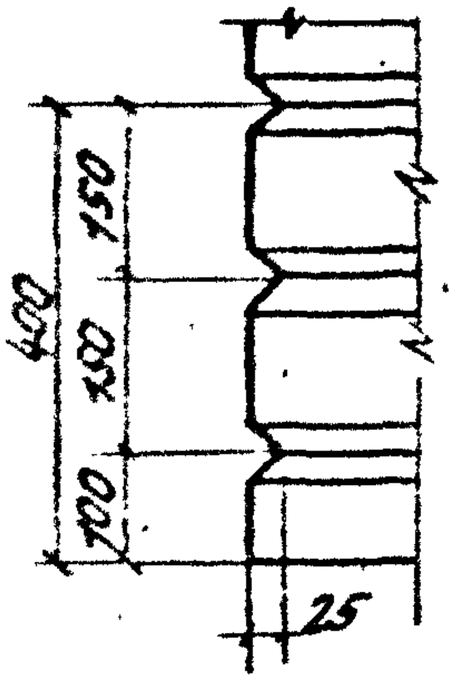

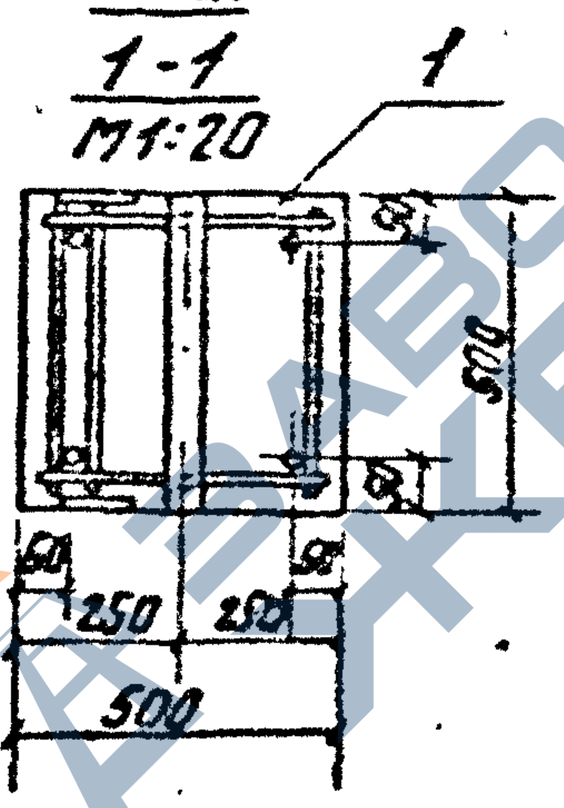

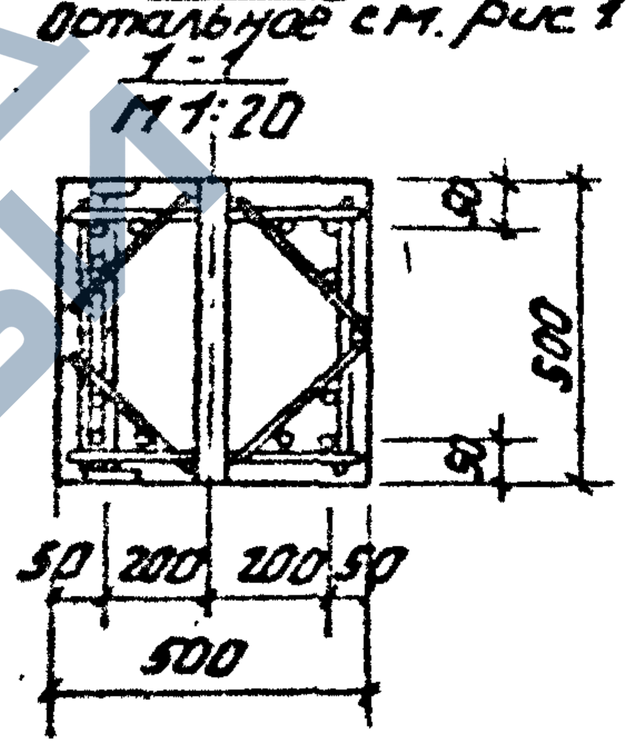

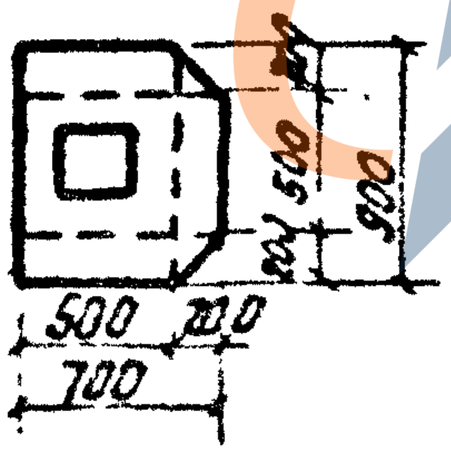

Обозначение	Рис.	Марка		
		колонны	бетона	арматуры
3.702-1/79-В.2-02.0.0.00	1	К2-1-2	300	КП3
-01		К2-2-2	350	
-02		К2-3-2	400	
-03	2	К2-4-2	400	КП4

3.702-1/79-В.2-02.0.0.00 СБ			
Колонна железобетонная К2-1-2, К2-2-2, К2-3-2, К2-4-2 (Чертеж)	Стадия	Масса	Масштаб
	Р	4,5т	1:50
	Лист	Листов 1	
	Ленинградское отделение		

https://zavodjbi.com/

https://zavodjbi.com/

Формат	Зона	Поз.	Обозначение	Наименование	Кол.	Примеч.
				Документация		
11			3.702-1/79-8.2-10.00 СБ	Сборочный чертеж		
11			3.702-1/79-8.2-00.0.0.0 ТО	Техническое описание		на 3х листах
				Сборочные единицы		
11		1	3.702-1/79-8.2-01.1.1.00	Каркас плоский Кр1	2	
11		2	3.702-1/79-8.2-02.1.1.00	Сетка арматурная С4	2	
11		3	3.702-1/79-8.2-02.1.2.00	С5	1	
11		4	3.702-1/79-8.2-02.1.2.00-01	С6	1	
11		5	3.702-1/79-8.6-01.0	Изделие закладное М1	1	
5.У		6	3.702-1/79-8.6-02.0	М4	4	
				Детали		
5.У		7	3.702-1/79-8.2-01.1.0.01	Газовая труба dвн=40		
				ГОСТ 3262-75; l=500	2	3.8 кг
11		8	3.702-1/79-8.2-01.1.0.02	Стержень	9	
5.У		9	3.702-1/79-8.2-01.1.0.03	ф14АТ ГОСТ 5781-75; l=480	4	2.3 кг
5.У		10	3.702-1/79-8.2-01.1.0.04	ф10АТ ГОСТ 5781-75; l=480	28	8.3 кг

3.702-1/79-8.2-02.1.0.00

ГИП	Постанов		
Нач. отд.	Резниковский		
Ст. инж.	Сорокина		
Рук. гр.	Кузнецов		

Каркас пространственный КП3

Стадия	Лист	Листов
Р		1

ЦНИИпромзернопроект

Калуга 1979 г.

https://zavodjbi.com/

https://zavodjbi.com/

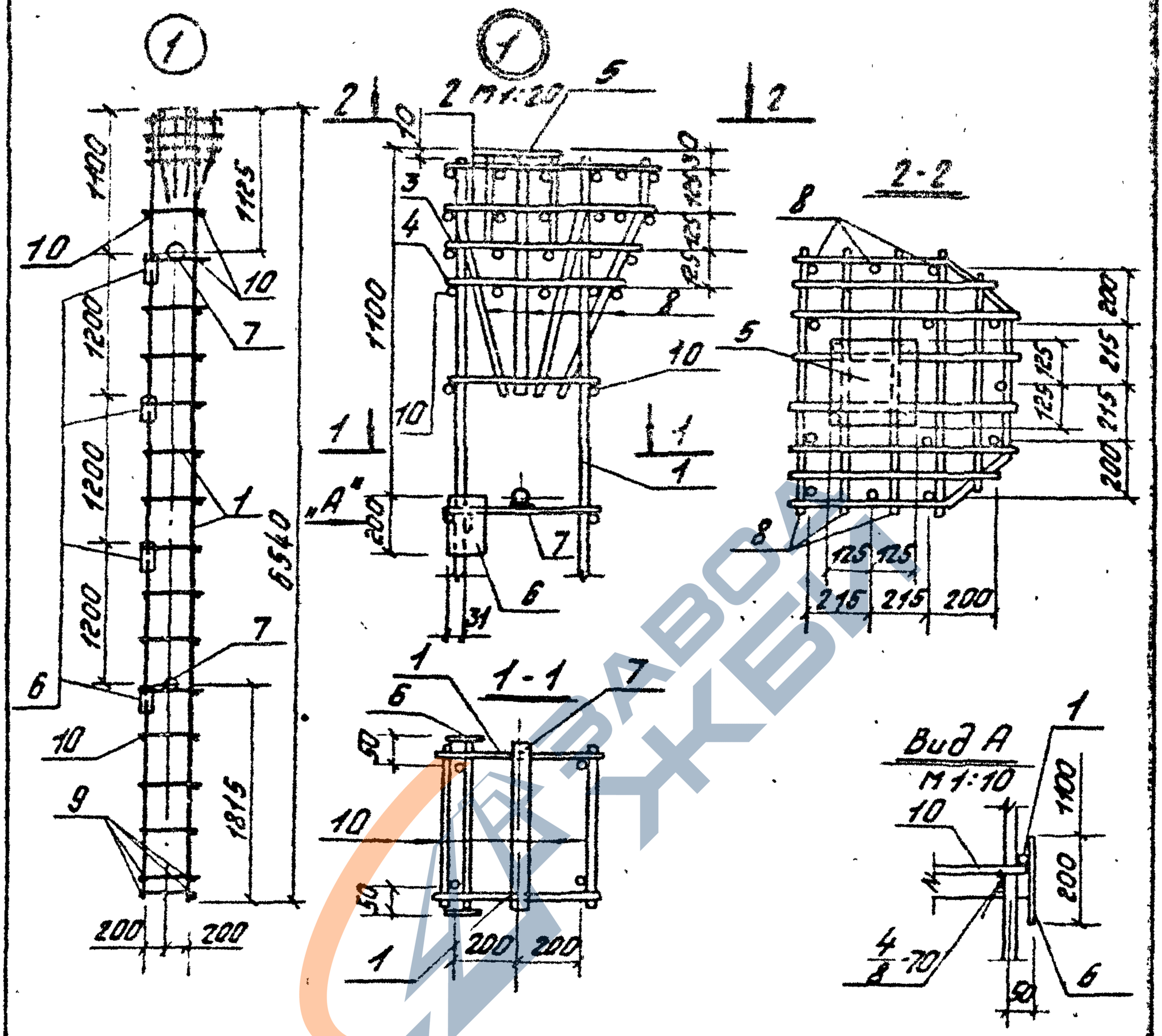

				3.702-1/79-В.2-02.10.00 СБ		
				Каркас пространственный КПЗ сборочный чертеж	Стадия	Масса	Масштаб
Гип	Простосердов				Р	196,9кг	1:50
Нач. отд.	Резниченко						
Контрол.	Ярыгин				Лист	Листов 1
Конц. отд.	Куроюмов				ЦНИИпромзернопроект	
Рук. гр.	Кузнецов					
Техник	Найда					

Копировал: Тарасов — 17212 23 формат 11

https://zavodjbi.com/

https://zavodjbi.com/

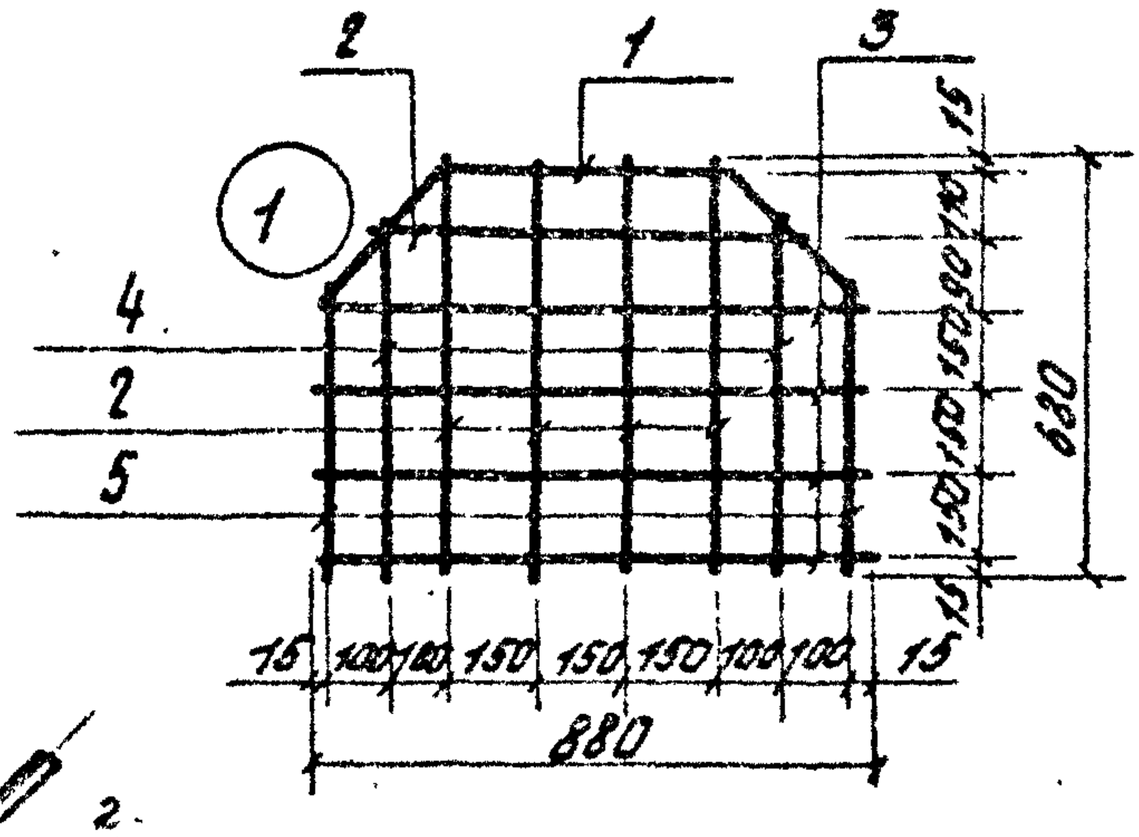

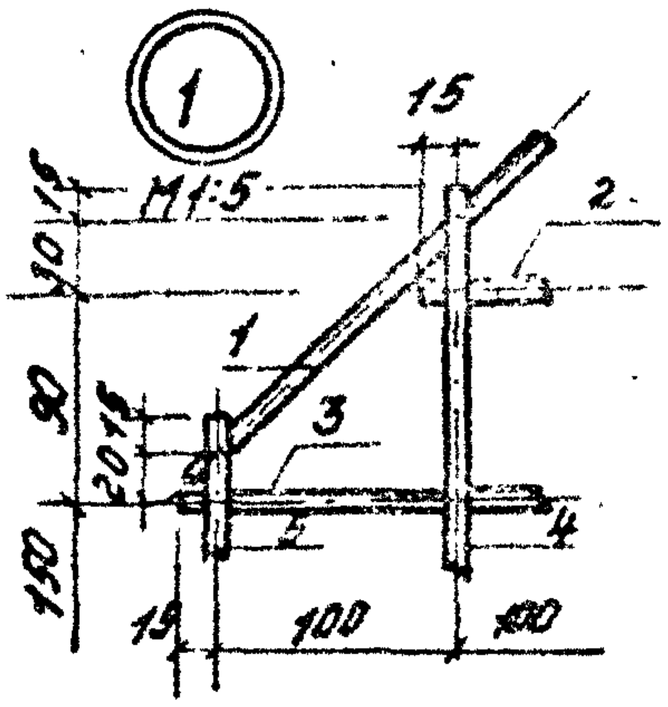

Формат	Зона	Поз.	Обозначение	Наименование	Кол.	Примеч.
				Документация		
А1			3.702-1/79-В.2-00.0.0.0 ТО	Техническое описание		на 3х листах
				Детали		
А1		1	3.702-1/79-В.2-01.1.0.02-06	Стержень гнутый	1	
				⌀10 AIII; ГОСТ 5.1459-72		
5.У		2	3.702-1/79-В.2-01.1.2.01	ℓ=680	5	2.1 кг
5.У		3	3.702-1/79-В.2-01.1.2.02	ℓ=880	4	2.2 кг
5.У		4	3.702-1/79-В.2-02.1.1.01	ℓ=600	2	0.7 кг
5.У		5	3.702-1/79-В.2-02.1.1.02	ℓ=500	2	0.6 кг

3.702-1/79-В.2-02.1.1.00

ГИП	Простосердов		
Нач. отд.	Резниковский		
Гл. конструктор	Ярыгин		
Гл. спец. отд.	Курдюмов		
Рук. гр.	Кузнецов		
Техник	Жийда		

Сетка арматурная С4

Стадия	Масса	Масштаб
Р	5,6 кг	1:20
Лист	Листов 1	

ЦНИИПромзернопроект

Копировал Тарасова 17212 24 Формат А4

https://zavodjbi.com/

https://zavodjbi.com/

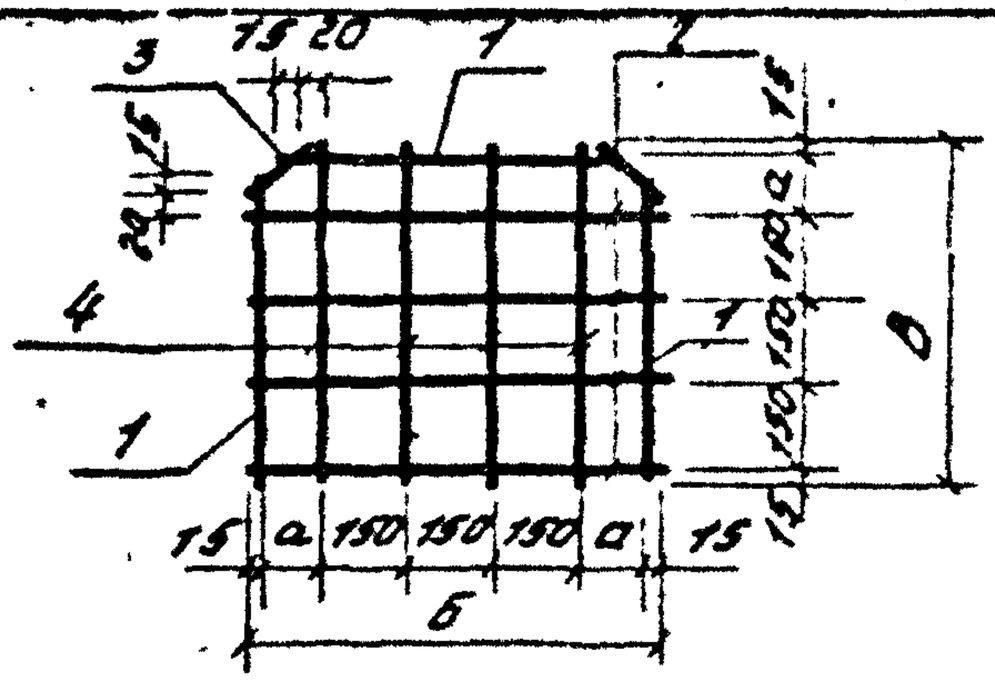

Обозначение	Марка	Размеры, мм а	б	в	Масса кг
3.702-1/79-В.2-02.1.2.00	С5	150	780	630	3.0
3.702-1/79-В.2-02.1.2.00-01	С6	100	680	680	2.7

Формат	Зона	Поз.	Обозначение	Наименование	Кол.	Примеч.
				Документация		
А1			3.702-1/79-В.2-00.0.0.0 ТО	Техническое описание		на 3 листах
				Детали		
Б.У		1	3.702-1/79-В.2-01.1.3.01	ф8АI ГОСТ 5781-75; l=520	3	0.6 кг
			Переменные данные для исполнений			
				3.702-1/79-В.2-02.1.2.00		для С5
				Детали		
Б.У		2	3.702-1/79-В.2-01.1.3.02	ф8АI ГОСТ 5781-75; l=780	4	1.2 кг
Б.У		3	3.702-1/79-В.2-01.1.3.03	ф8АI ГОСТ 5781-75; l=215	2	0.2 кг
Б.У		4	3.702-1/79-В.2-02.1.2.01	ф8АI ГОСТ 5781-75; l=630	4	1.0 кг
				3.702-1/79-В.2-02.1.2.00-01		для С6
				Детали		
Б.У		2	3.702-1/79-В.2-01.1.3.04	ф8АI ГОСТ 5781-75; l=680	4	1.1 кг
Б.У		3	3.702-1/79-В.2-01.1.3.05	ф8АI ГОСТ 5781-75; l=770	2	0.1 кг
Б.У		4	3.702-1/79-В.2-02.1.2.02	ф8АI ГОСТ 5781-75; l=580	4	0.9 кг

3.702-1/79-В.2-02.1.2.00

ГИП	Простосердов	
Нач. отд.	Резниковский	
Инженер	Ярогин	
Инженер	Курдимов	
Инженер	Кузнецов	
Техник	Найда	

Сетка арматурная С5, С6

Стадия	Масса	Масштаб
Р	см. табл.	1:20
Лист	Листов 1	

ЦНИИПРОГЗЕРНОПРОЕКТ

Копировал Тарасова 17.2.12 25 формат А4

https://zavodjbi.com/

https://zavodjbi.com/

Формат	Зона	Поз.	Обозначение	Наименование	Кол.	Примеч.
				Документация		
11			3.702-1/79-В.2-02.2.0.00 СБ	Сборочный чертеж		
11			3.702-1/79-В.2-00.0.0.0 ТО	Техническое описание		на 3 листах
				Сборочные единицы		
11		1	3.702-1/79-В.2-01.1.1.00-01	Каркас плоский Кр2	2	
11		2	3.702-1/79-В.2-01.2.1.00	Кр3	2	
11		3	3.702-1/79-В.2-02.1.1.00	Сетка арматурная С4	2	
11		4	3.702-1/79-В.2-02.1.2.00	С5	1	
11		5	3.702-1/79-В.2-02.1.2.00-01	С6	1	
11		6	3.702-1/79-В.6-01.0	Изделие закладное М1	1	
11		7	3.702-1/79-В.6-02.0	М4	4	
				Детали		
6.4		8	3.702-1/79-В.2-01.1.0.01	Газовая труба $d_{вн}$=40		
				ГОСТ 3262-75; ℓ=500	2	3.8 кг
11		9	3.702-1/79-В.2-01.1.0.02	Стержень гнутый	9	
6.4		10	3.702-1/79-В.2-01.2.0.01	Ф10АI ГОСТ 5781-75; ℓ=170	32	3.4 кг

Взам. инв. № | Подпись и дата | Инв. № подл.

ГИП	Простосердов		3.702-1/79-В.2-02.2.0 00			
Нач. отд.	Резниковская					
Гл. спец. отд.	Курдюмов		Каркас пространственный КП4	Стадия	Лист	Листов
Рук. гр.	Кузнецов			Р		1
				Гипрокоммунэнергопроект		

Копировал 17.2.12 Формат А4

https://zavodjbi.com/

https://zavodjbi.com/

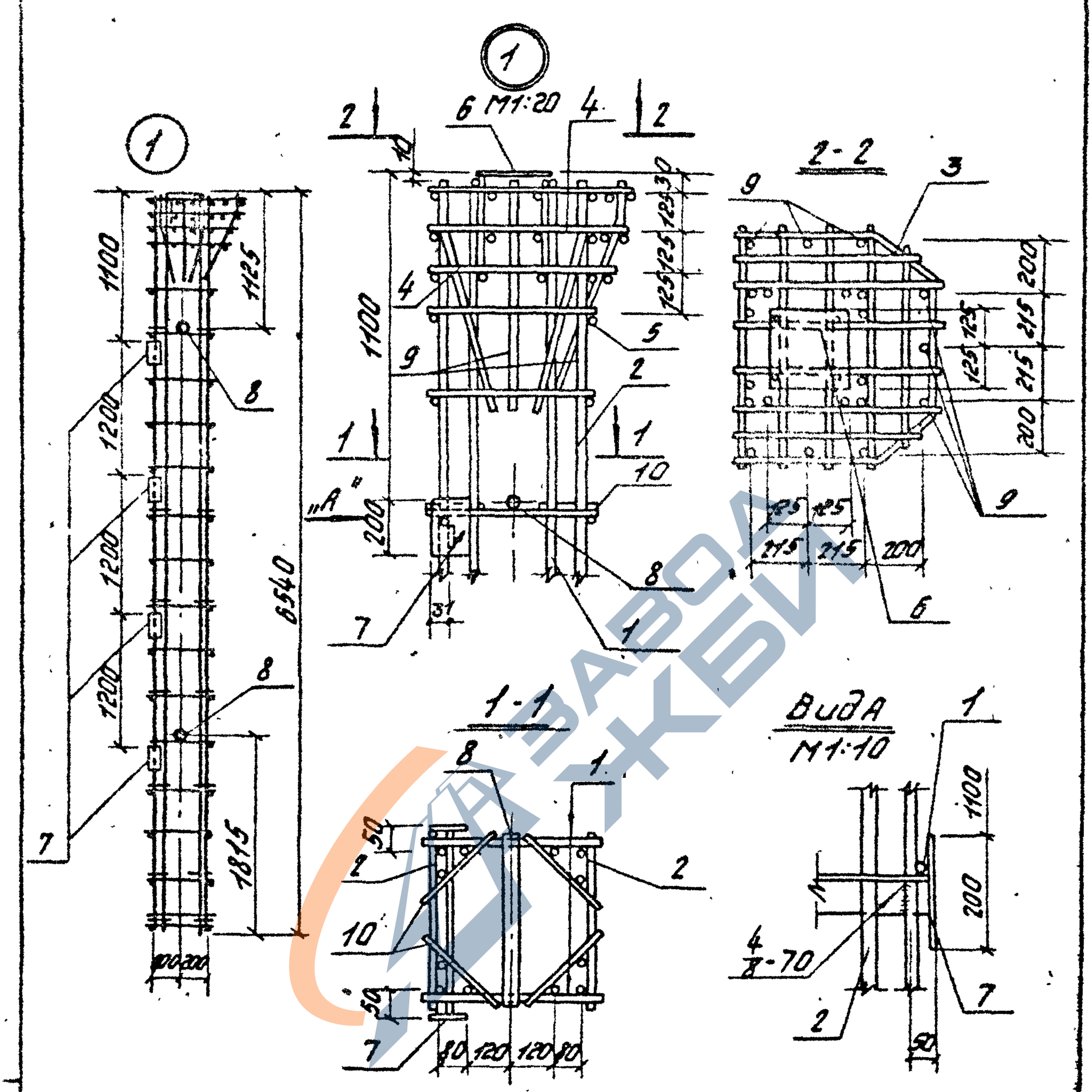

				3.702-1/79-В.2-07.2.0.00СБ		
ГИП	Простосердов			Каркас пространственный КП4 Сборочный чертеж	Стадия	Масса	Масштаб
Нач.отд.	Резниковская				Р	401.2кг	1:50
Инженер	Ярыгин				Лист	Листов 1
Инженер	Куролонов				ЦНИИПромзернопроект	
Рук. гр.	Кузнецов					
Техник	Наида					

Копировал. Формат 17212 27 формат 11

https://zavodjbi.com/

https://zavodjbi.com/

Формат	Зона	Поз	Обозначение	Наименование	Кол.	Примеч.
				Документация		
11			3.702-1/79-8.2-03.0.0.00СБ	Сборочный чертеж		на 2х листах
11			3.702-1/79-8.2-00.0.0.02	Выборка стали		лист 1
11			3.702-1/79-8.2-00.0.0.0 ТО	Техническое описание		на 3х листах
				Материалы		
				Бетон марки 400	2.7	м³
			Переменные данные для исполнений			
				3.702-1/79-8.2-03.1.0.00		для К3-1-2
				Сборочные единицы		
11		1	3.702-1/79-8.2-03.1.0.00	Каркас пространственный КЭ9	1	
				3.702-1/79-8.2-03.1.00-01		для К3-2-2
				Сборочные единицы		
11		1	3.702-1/79-8.2-03.1.0.00-01	Каркас пространственный КЭ6	1	

ГИП	Простосердов		
Нач. отд.	Резниковский		
Гл. спец. отд.	Курдюмов		
Рук. гр.	Кузнецов		

3.702-1/79-8.2-03.00.00

Колонна железобетонная К3-1-2, К3-2-2

Стадия	Лист	Листов
Р		1

ЦНИИпромзернопроект

https://zavodjbi.com/

https://zavodjbi.com/

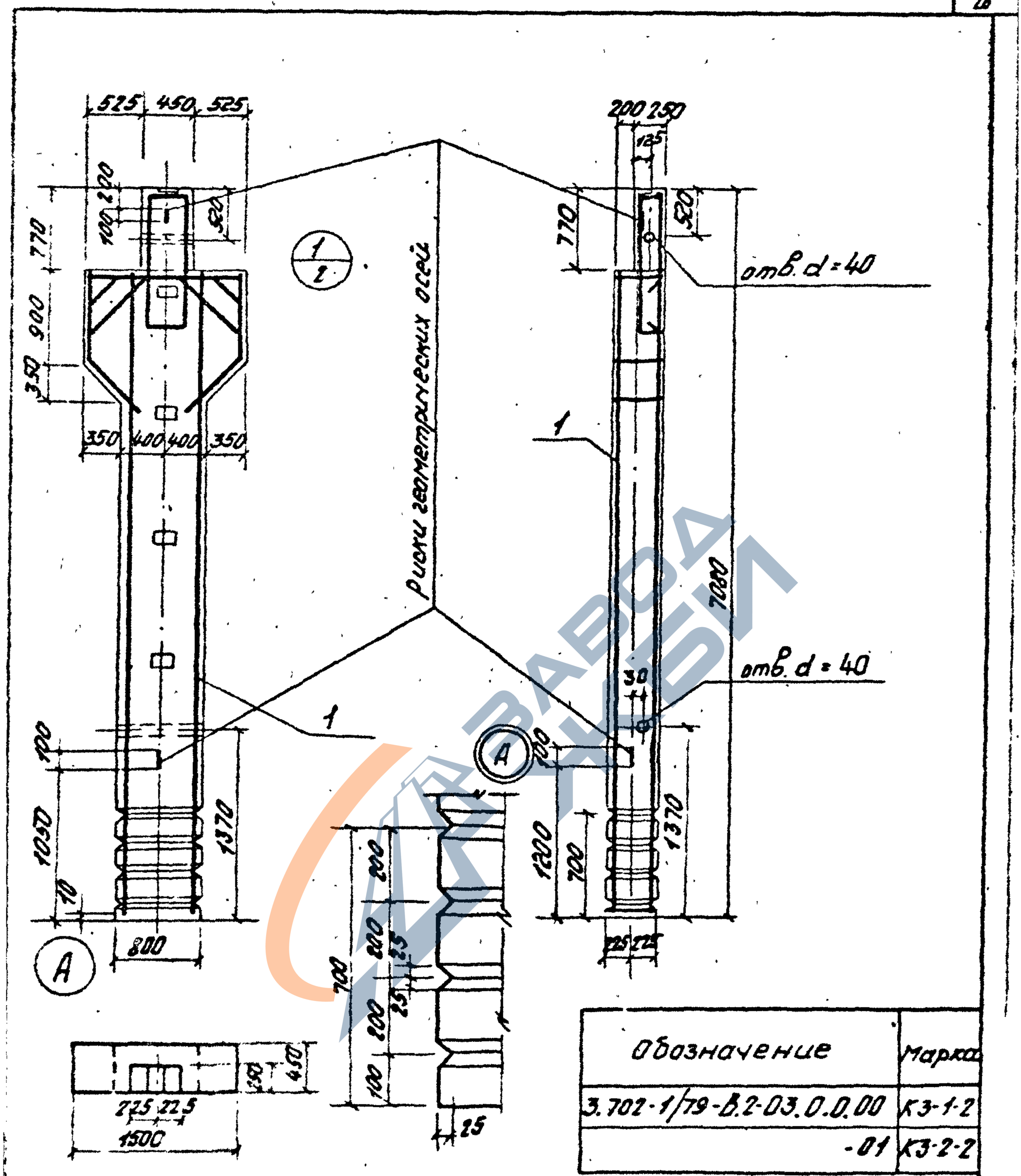

https://zavodjbi.com/

https://zavodjbi.com/

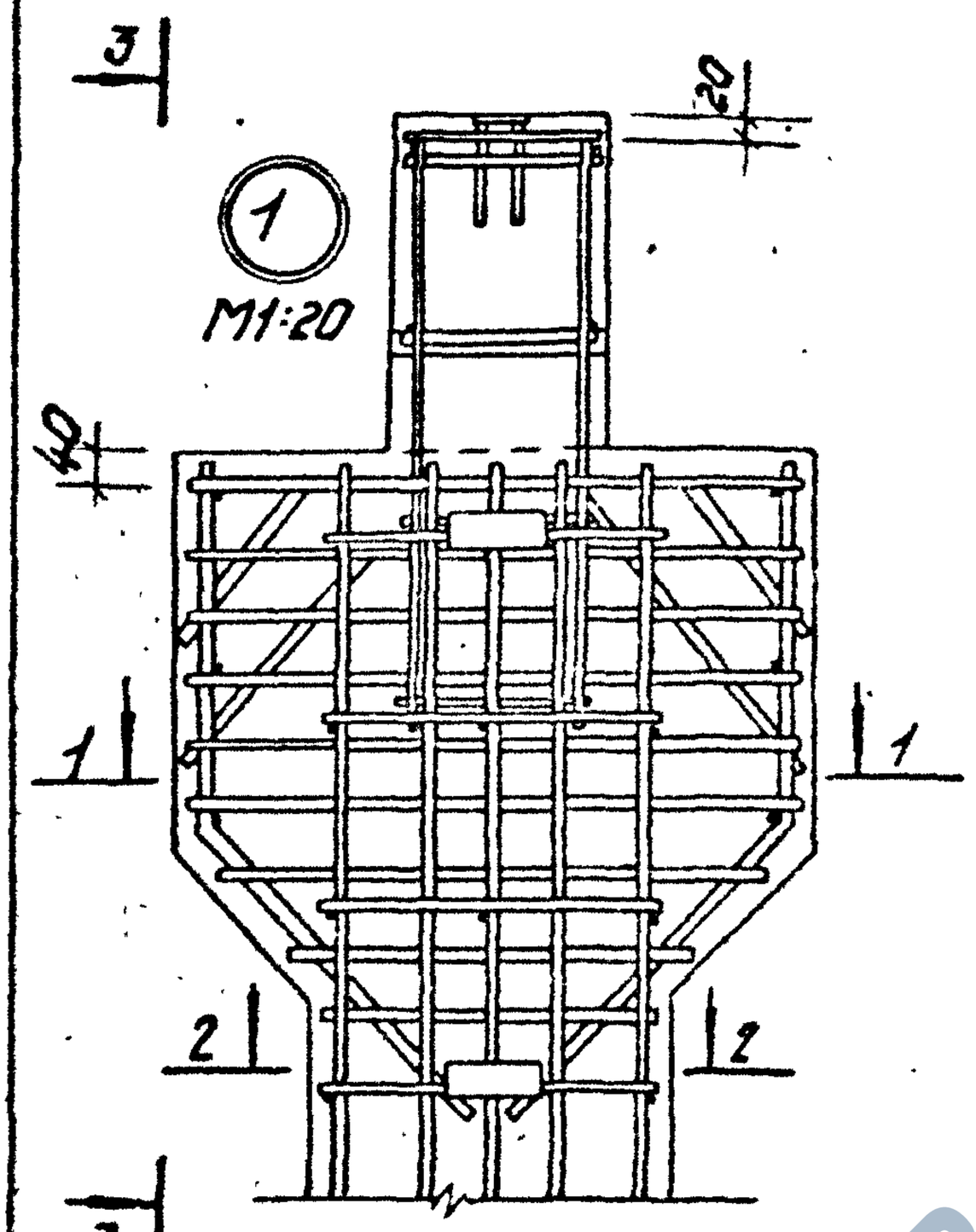

1-1

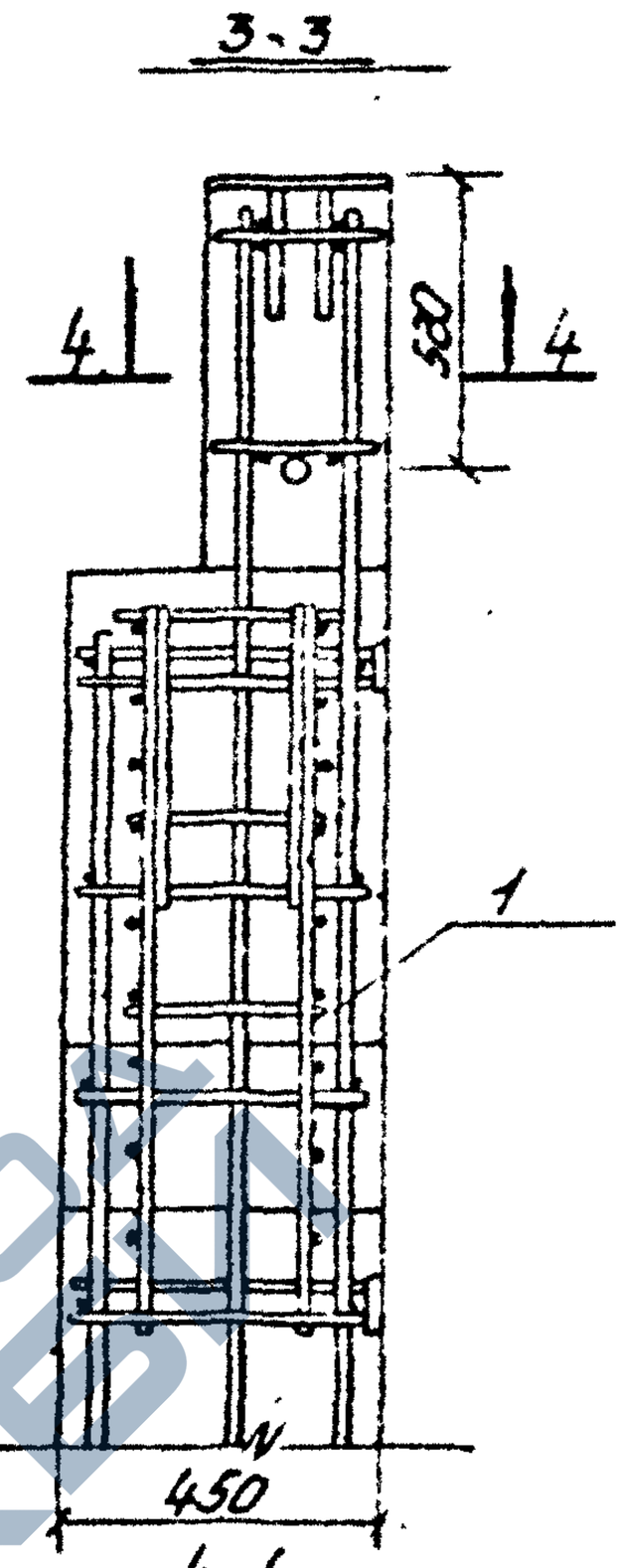

4-4

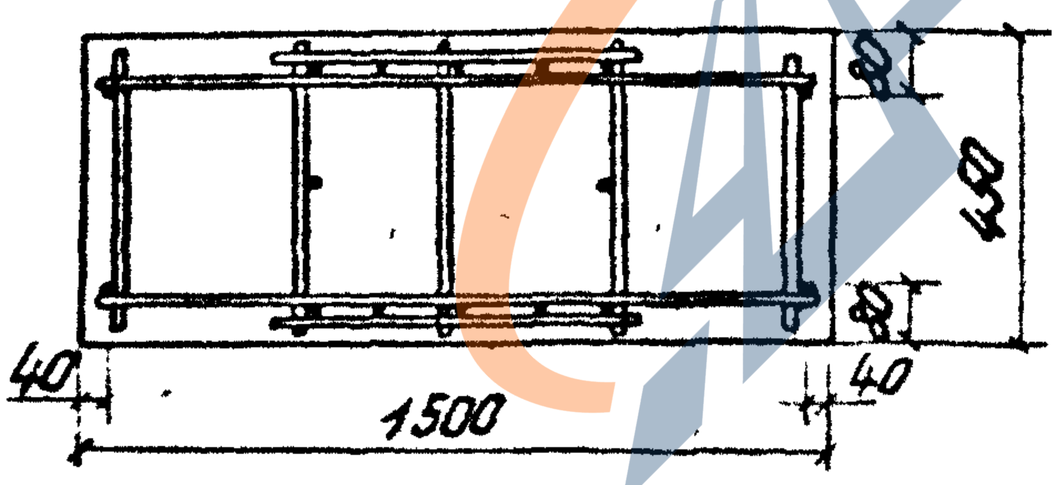

2-2

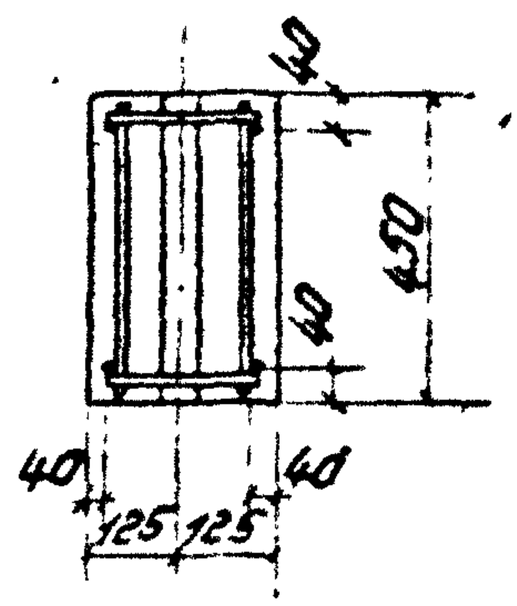

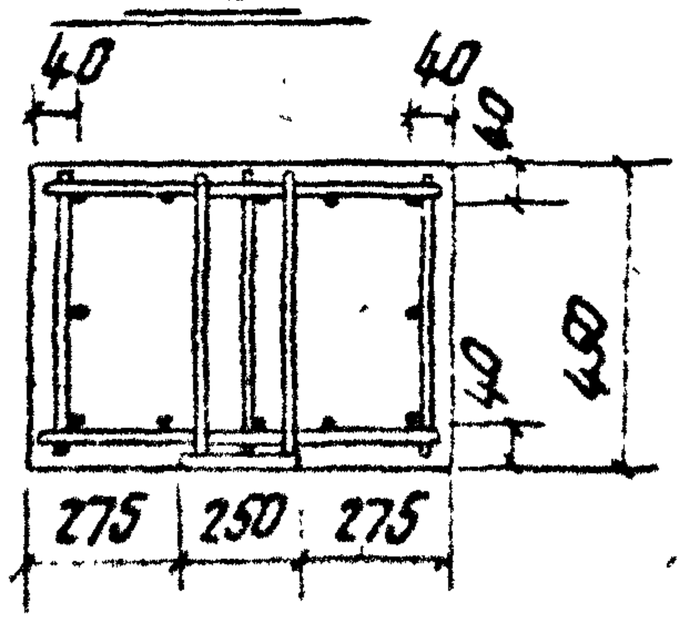

3.702-1/79-В.2-03.00.00СБ

Копировал

https://zavodjbi.com/

Формат	Зона	Поз.	Обозначение	Наименование	Кол.	Примеч.
				Документация		
11			3.702-1/79-В.2-03.1.0.00СБ	Сборочный чертеж		на 2х листах
11			3.702-1/79-В.2-00.0.0.0 ТО	Техническое описание		на 3х листах
				Сборочные единицы		
11		1	3.702-1/79-В.2-03.1.2.00	Каркас плоский Кр8	2	
11		2	3.702-1/79-В.2-03.1.3.00	Кр9	2	
11		3	3.702-1/79-В.5-03.0	Изделие закладное М6	1	
11		4	3.702-1/79-В.5-01.0-01	М2	4	
				Детали		
5У		5	3.702-1/79-В.2-03.1.0.01	Газовая труба d вн=40		
				ГОСТ 3262-75; l=800	1	3.1 кг
5У		6	3.702-1/79-В.2-03.1.0.02	Газовая труба d вн=40		
				ГОСТ 3262-75; l=450	1	1.7 кг
5У		7	3.702-1/79-В.2-03.1.0.03	ф10АI ГОСТ 5781-75; l=220	4	0.5 кг
5У		8	3.702-1/79-В.2-03.1.0.04	ф10АI ГОСТ 5781-75; l=390	6	1.4 кг
5У		9	3.702-1/79-В.2-03.1.0.05	ф10АI ГОСТ 5781-75; l=430	22	5.8 кг
			Переменные данные для исполнений			
				3.702-1/79-В.2-03.1.0.00		для КП5
				Сборочные единицы		
11		10	3.702-1/79-В.2-03.1.1.00	Каркас плоский Кр4	2	
11		11	3.702-1/79-В.2-03.1.1.00-01	Кр5	2	
				3.702-1/79-В.2-03.1.0.00-01		для КП6
				Сборочные единицы		
11		10	3.702-1/79-В.2-03.1.1.00-02	Каркас плоский Кр6	2	
11		11	3.702-1/79-В.2-03.1.1.00-03	Кр7	2	

ГИП	Арасоедов		
Нач.отд.	Резниковский		
Инженер	Курдюков		
Рук. гр.	Кузнецов		

3.702-1/79-В.2-03.1.0.00

Каркас пространственный КП5, КП6

Стадия	Лист	Листов
Р		1

ЦНИИпромзернопроект

https://zavodjbi.com/

https://zavodjbi.com/

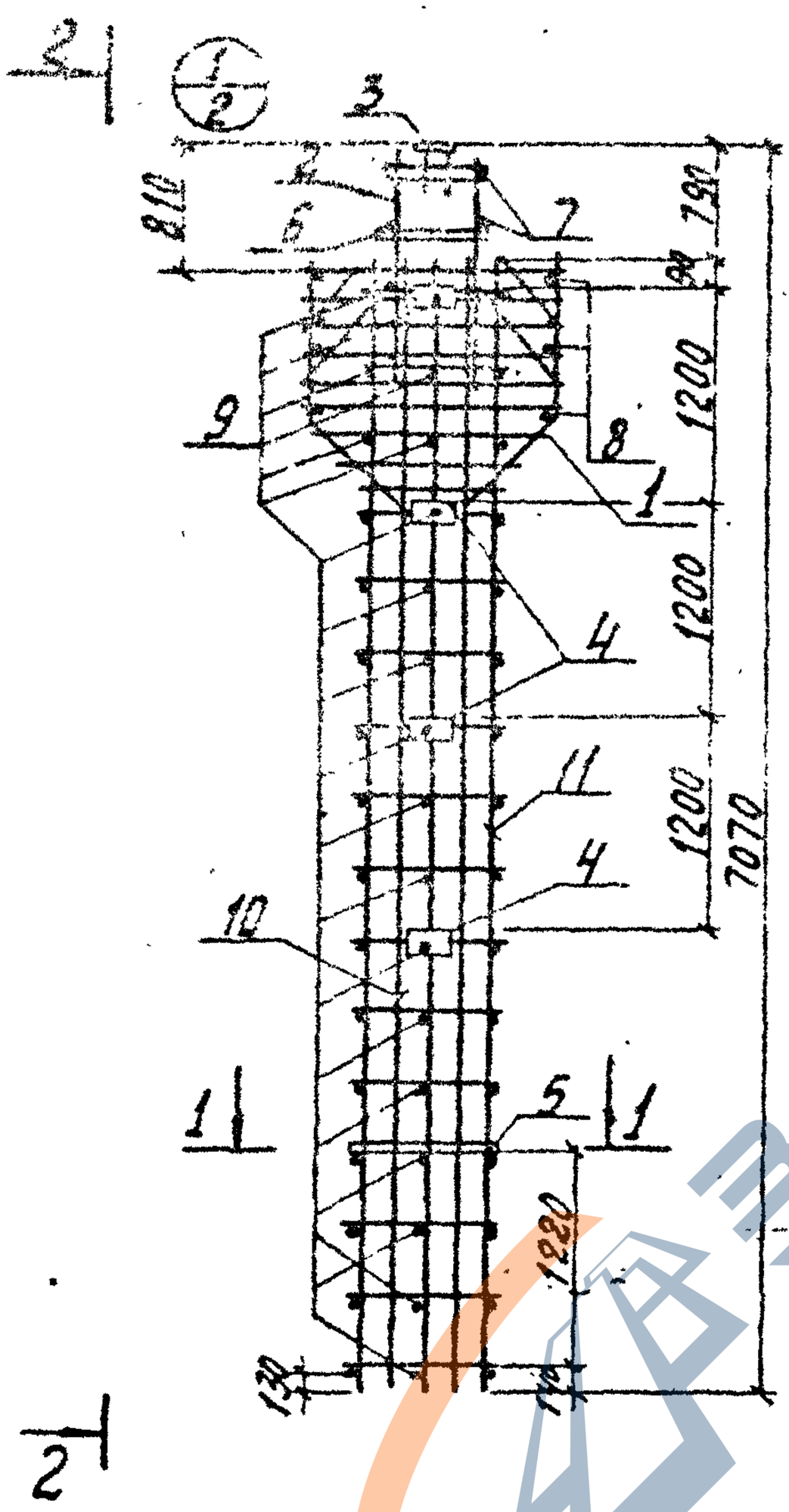

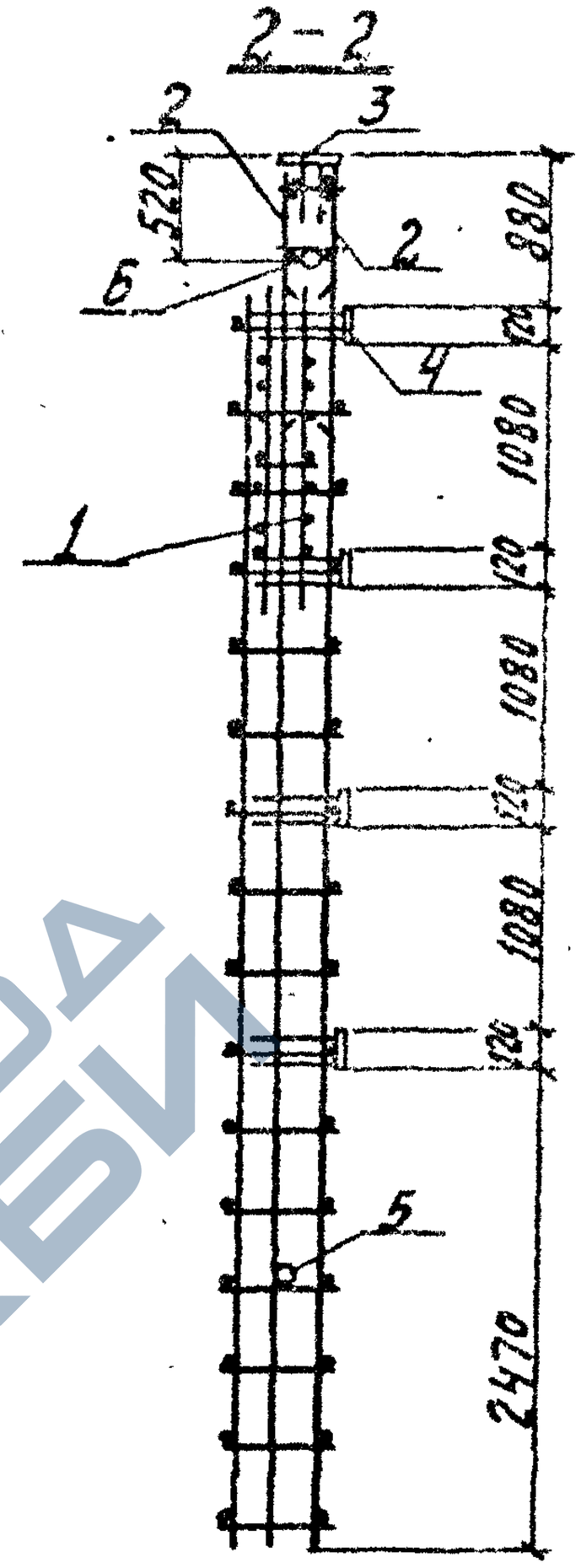

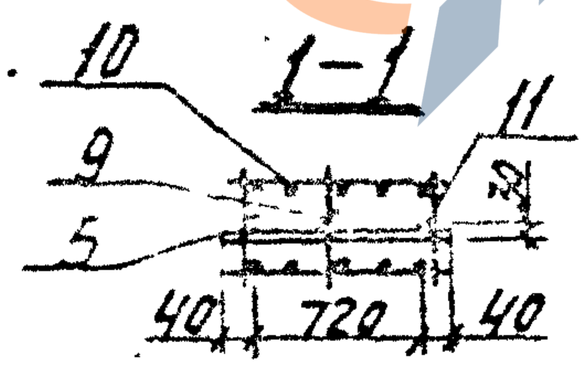

Обозначение	Марка	Масса кг
3.702-1/79-В.2-03.1.0.00	КП5	446.5
-01	КП6	539.5

ГИП	Простосердов		
Нач.отд.	Резниковский		
Гл.констр.	Ярыгин		
Гл.спецот.	Курдюмов		
Рук.груп.	Кузнецов		
Техник	Найда		

3.702-1/79-В.2-03.1.0.00 сб

Каркас пространственный КП5, КП6

Сборочный чертеж

Стадия	Масса	Масштаб
Р	см.табл.	1:50
Лист 1	Листов 2	

ЦНИИПРОМЗЕРНОПРОЕКТ

Инв. № подл. | Подпись и дата | Взам. инв. №

Копировал 17212 32 Формат 11

https://zavodjbi.com/

https://zavodjbi.com/

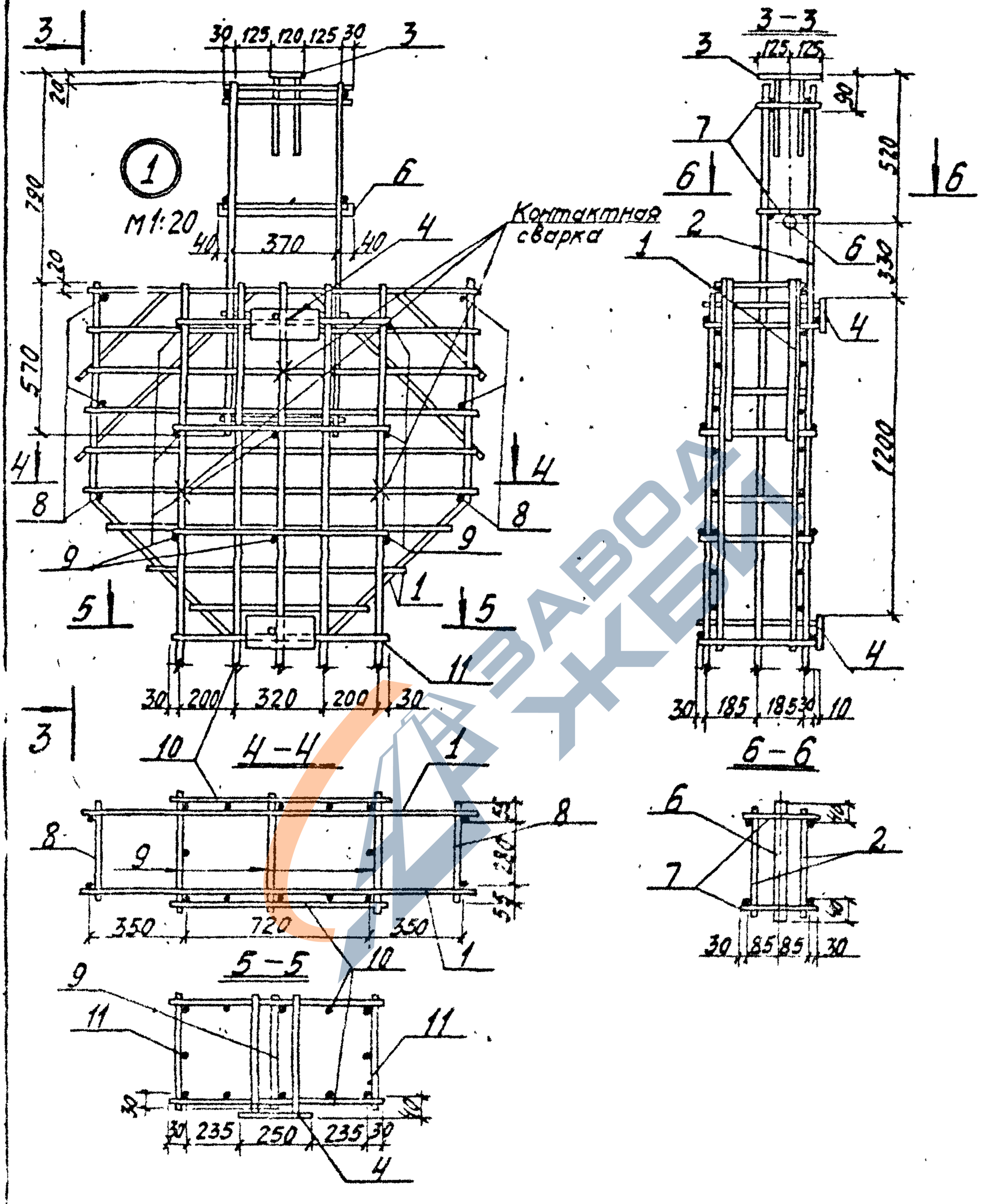

ЗАВОД ЖБИ

https://zavodjbi.com/

https://zavodjbi.com/

Формат	Зона	Поз.	Обозначение	Наименование	Кол.	Примечание
				Документация		
А4			3.702-1/79 – В.2-03.1.1.00СБ	Сборочный чертеж		
А4			3.702-1/79 – В.2-00.0.0.0.ТО	Техническое описание		на 3х листах
			Переменные данные для исполнений			
				3.702-1/79-В.2-03.1.1.00		для Кр 4
				Детали		
Б.4		1	3.702-1/79 – В.2-03.1.1.01	ф28А III ГОСТ 5.1459-72; ℓ=6280	3	91.0
Б.4		2	3.702-1/79 – В.2-03.1.1.02	ф10АI ГОСТ 5781-75; ℓ=780	16	7.7 кг
				3.702-1/79-В.2-03.1.1.00-01		для Кр 5
				Детали		
Б.4		1	3.702-1/79 – В.2-03.1.1.01	ф28А III ГОСТ 5.1459-72; ℓ=6280	2	60.7 кг
Б.4		2	3.702-1/79 – В.2-03.1.1.03	ф12А III ГОСТ 5.1459-79; ℓ=6280	1	5.6 кг
Б.4		3	3.702-1/79 – В.2-03.1.1.04	ф10АI ГОСТ 5781-75; ℓ=430	13	3.5 кг
				3.702-1/79-В.2-03.1.1.00-02		для Кр 6
				Детали		
Б.4		1	3.702-1/79 – В.2-03.1.1.05	ф32А III ГОСТ 5.1459-72; ℓ=6280	3	118.9 кг
Б.4		2	3.702-1/79 – В.2-03.1.1.02	ф10АI ГОСТ 5781-75; ℓ=780	16	7.7 кг
				3.702-1/79-В.2-03.1.1.00-03		для Кр 7
				Детали		
Б.4		1	3.702-1/79 – В.2-03.1.1.05	ф32А III ГОСТ 5.1459-72; ℓ=6280	2	79.3
Б.4		2	3.702-1/79 – В.2-03.1.1.03	ф12А III ГОСТ 5.1459-72; ℓ=6280	1	5.6 кг
Б.4		3	3.702-1/79 – В.2-03.1.1.04	ф10АI ГОСТ 5781-75; ℓ=430	13	3.5 кг

Инв. № подл. | Подпись и дата | Взам. инв. №

3.702-1/79 – В.2-03.1.1.00

ГИП	Дистсерф		Каркас плоский Кр 4 ÷ Кр 7
Нач. отд.	Рыжковский		
Главный инж. проекта	Кузьмин		
Рук. арх.	Мезенцев		

Стадия	Лист	Листов
Р		1

ЦНИИЭП инженерного оборудования

https://zavodjbi.com/

https://zavodjbi.com/

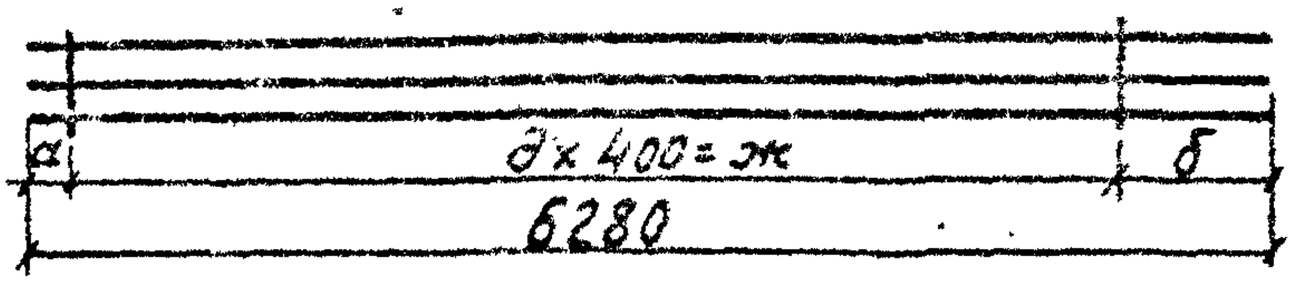

Рис. 1

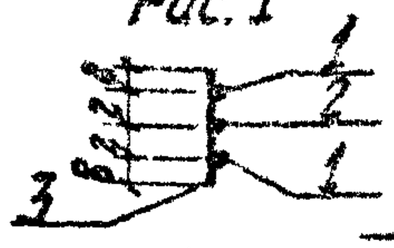

Рис. 2

Обозначение	Рис.	Марка	Размеры, мм						Масса, кг
			а	б	в	г	д	ж	
3.702-1/79-В.2-03.1.1.00	2	Кр 4	140	140	230	160	15	6000	98.7
-01	1	Кр 5	130	1350	30	185	12	4800	69.8
-02	2	Кр 6	140	140	230	160	15	6000	126.5
-03	1	Кр 7	130	1350	30	185	12	4800	88.4

ГИП	Простосердов	
Нач. отд.	Резниковский	
Гл. констр.	Ярыгин	
Гл. спец. отд.	Курдюмов	
Рук. груп.	Кузнецов	
Техник	Найда	

3.702-1/79 — В.2-03.1.1.00 сб

Каркас плоский КР4÷КР7

Сборочный чертеж

Стадия	Масса	Масшт.
Р	см. табл.	
Лист	Листов 1	

ЦНИИПромзернопроект

Копировал Д.Г. 17.12.35 Формат 11

https://zavodjbi.com/

https://zavodjbi.com/

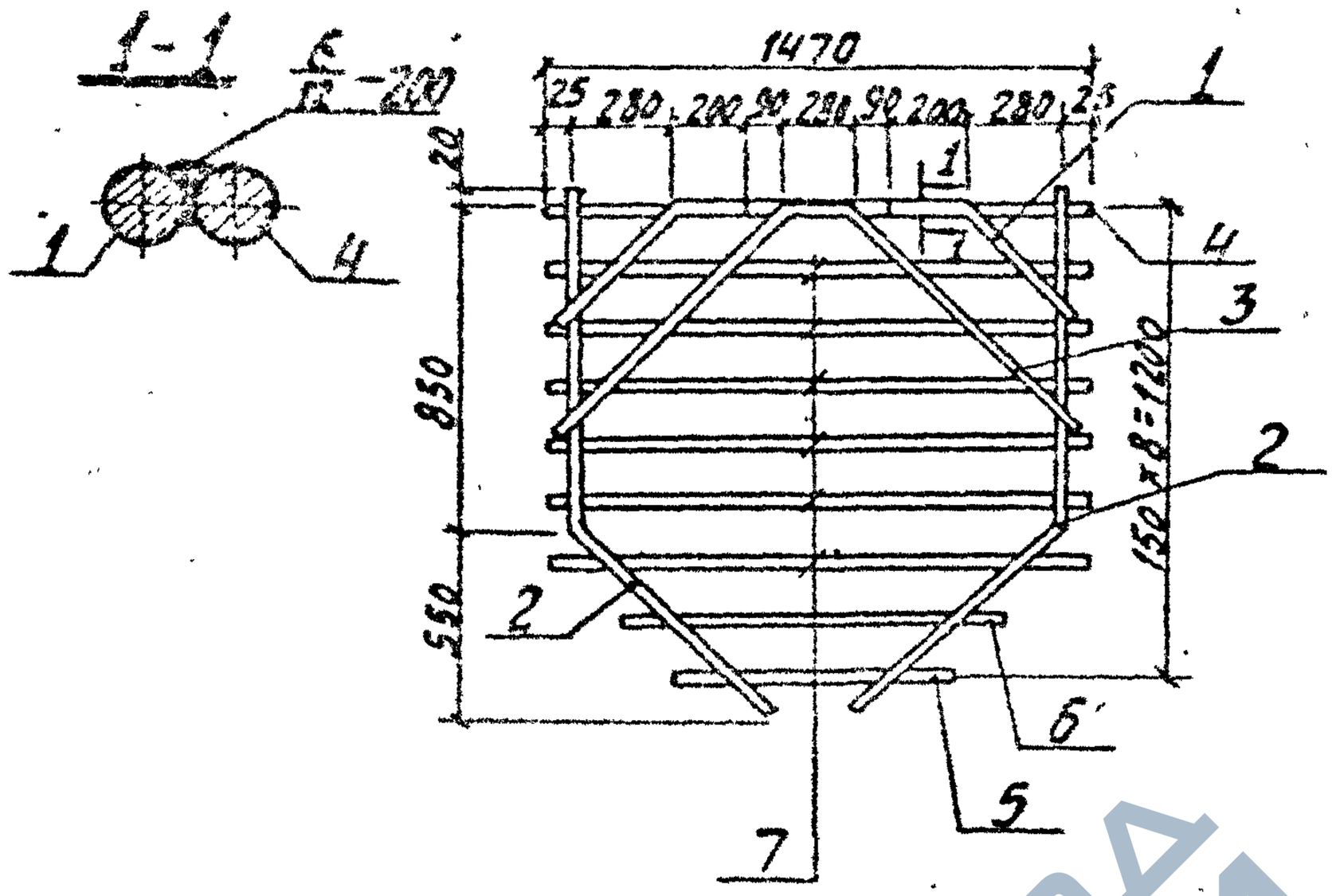

Формат	Зона	Поз.	Обозначение	Наименование	Кол.	Примеч.
				Документация		
11			3.702-1/79-В.2-00.0.0.0ТО	Техническое описание		на 3х листах
				Детали		
11		1	3.702-1/79—В.2-01.1.0.02-01	Стержень гнутый	2	
11		2	3.702-1/79—В.2-01.1.0.02-02	Стержень гнутый	2	
11		3	3.702-1/79—В.2-01.1.0.02-07	Стержень гнутый	1	
Б4		4	3.702-1/79—В.2-03.1.2.01	⌀22А III ГОСТ 5.1459-72; ℓ=1470	1	4,4 кг
				⌀10А I; ГОСТ 5781-75		
Б4		5	3.702-1/79—В.2-03.1.2.02	ℓ=900	1	0,6 кг
Б4		6	3.702-1/79—В.2-03.1.2.03	ℓ=1200	1	0,7 кг
Б4		7	3.702-1/79—В.2-03.1.2.04	ℓ=1470	6	5,4 кг

3.702-1/79 — В.2-03.1.2.00

ГИП	Простосердов	
Нач. отд.	Резниковский	
Гл. конструктор	Ярыгин	
Гл. спец. отд.	Курдогонов	
Рук. груп.	Кузнецов	
Техник	Найда	

Каркас плоский КР8

Стадия	Масса	Масшт
Р	30.6кг	1:25
Лист	Листов 1	

ЦНИИПРОМЗЕРНОПРОЕКТ

Копировал 17212 35 Формат А1

https://zavodjbi.com/

https://zavodjbi.com/

Формат	Зона	Поз.	Обозначение	Наименование	Кол.	Примечание
				Документация		
11			3.702-1/79-В.2-03.1.3.00.СБ	Сборочный чертеж		
11			3.702-1/79 — В.2-00.0.0.0ТО	Техническое описание		на 3х листах
			Переменные данные для исполнений			
				3.702-1/79-В.2-03.1.3.00		для Кр 9
				Детали		
5.4		1	3.702-1/79 — В.2-03.1.3.01	⌀22АIII ГОСТ 5.1459-72; ℓ=1340	2	8.0 кг
5.4		2	3.702-1/79 — В.2-03.1.1.04	⌀10АI ГОСТ 5781-75; ℓ=430	4	1.1 кг
				3.702-1/79-В.2-03.1.3.00-01		для Кр 10
				Детали		
5.4		1	3.702-1/79-В.2-03.1.3.02	⌀18АIII ГОСТ 5.1459-72; ℓ=2790	2	11.2 кг
5.4		2	3.702-1/79-В.2-03.1.3.03	⌀6АI ГОСТ 5781-75; ℓ=280	10	0.6 кг
				3.702-1/79-В.2-03.1.3.00-02		для Кр 11
				Детали		
5.4		1	3.702-1/79-В.2-03.1.3.04	⌀18АIII ГОСТ 5.1459-72; ℓ=3390	2	13.6 кг
5.4		2	3.702-1/79-В.2-03.1.3.03	⌀6АI ГОСТ 5781-75; ℓ=280	12	0.8 кг
				3.702-1/79-В.2-03.1.3.00-03		для Кр 12
				Детали		
5.4		1	3.702-1/79-В.2-03.1.3.05	⌀18АIII ГОСТ 5.1459-72; ℓ=3950	2	16.0 кг
5.4		2	3.702-1/79-В.2-03.1.3.03	⌀6АI ГОСТ 5781-75; ℓ=280	14	0.9 кг

3.702-1/79-В.2-03.1.3.00

Каркас сборный К9÷К12

Стадия	Лист	Листов
Р		1

Промстройпроект

https://zavodjbi.com/

https://zavodjbi.com/

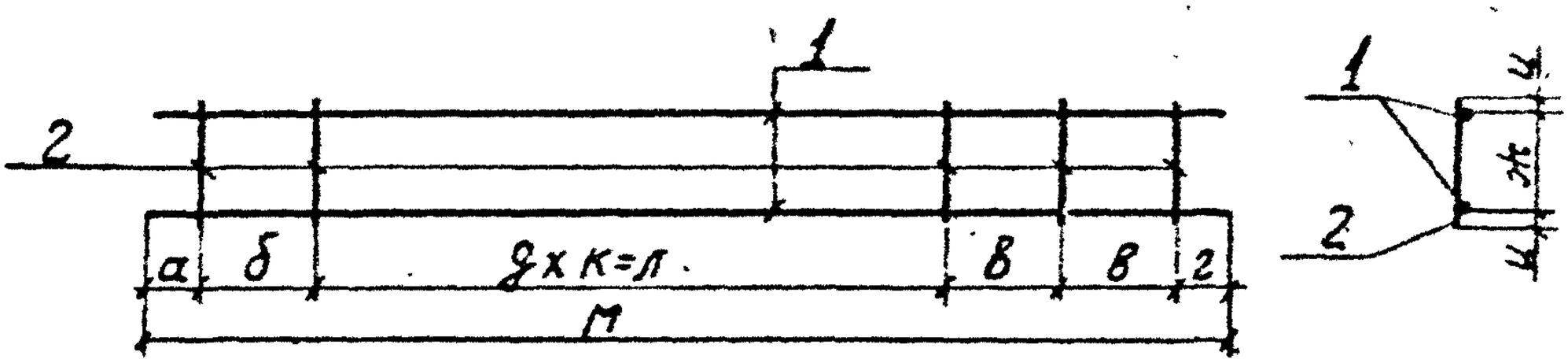

Обозначение	Марка	Размеры, мм										Масса кг
		а	б	в	г	д	ж	и	к	л	м	
3.702-1/79-В.2-03.1.3.00	КР9	70	—	—	70	3	570	30	400	1200	1340	9.1
-01	КР10	120	250	—	20	8	240	20	300	2400	2790	11.8
-02	КР11	120	250	250	120	8	240	20	300	2400	3390	14.4
-03	КР12	120	250	250	120	10	240	20	300	3000	3990	16.9

ГИП	Простосердов		
Нач.отд.	Резницовский		
Гл.инж.пр.	Ревгин		
Гл.спец.пр.	Курочкин		
Рук.груп.	Кузнецов		
Техник	Назаров		

3.702-1/79-В.2-03.1.3.00.СБ

Каркас плоский КР9 ÷ КР12

Сборочный чертеж

Стадия	Масса	Масшт.
Р	см.табл.	
Лист	Листов 1	

Минпромстроймаш ЦНИИпромзернопроект

https://zavodjbi.com/

https://zavodjbi.com/

Формат	Зона	Поз.	Обозначение	Наименование	Кол.	Примечание
				Документация		
11			3.702-1/79 - В.2-04.0.0.00СБ	Сборочный чертеж		на 2х листах
11			3.702-1/79 - В2-00.00.ОД	Выборка стали		лист 1
11			3.702-1/79 - В2-00.0.0.0ТО	Техническое описание		на 3х листах
				Материалы		
				Бетон марки 400	28	$м^3$
			Переменные данные для исполнений			
				3.702-1/79-В.2-04.0.0.00		для К4-1-1
				Сборочные единицы		
11		1	3.702-1/79 - В.2-04.1.0.00	Каркас пространств. КП7	1	
				3.702-1/79-В2-04.00.00-01		для К4-2-1
				Сборочные единицы		
11		1	3.702-1/79-В.2-04.10.00-01	Каркас пространств. КП8	1	

				3.702-1/79 — В.2-04.0.0.00		
ГИП	Простосердов			Колонна железобетонная К4-1-1, К4-2-1	Стадия	Лист	Листов
					Р		1
Нач.отд.	Резниковский				ЦНИИПРОМЗЕРНОПРОЕКТ		
Ст.инж.	Кудрявцев						
Вед.инж.	Кузнецов						

Копуровская Елена 17212 39 Формат 11

https://zavodjbi.com/

https://zavodjbi.com/

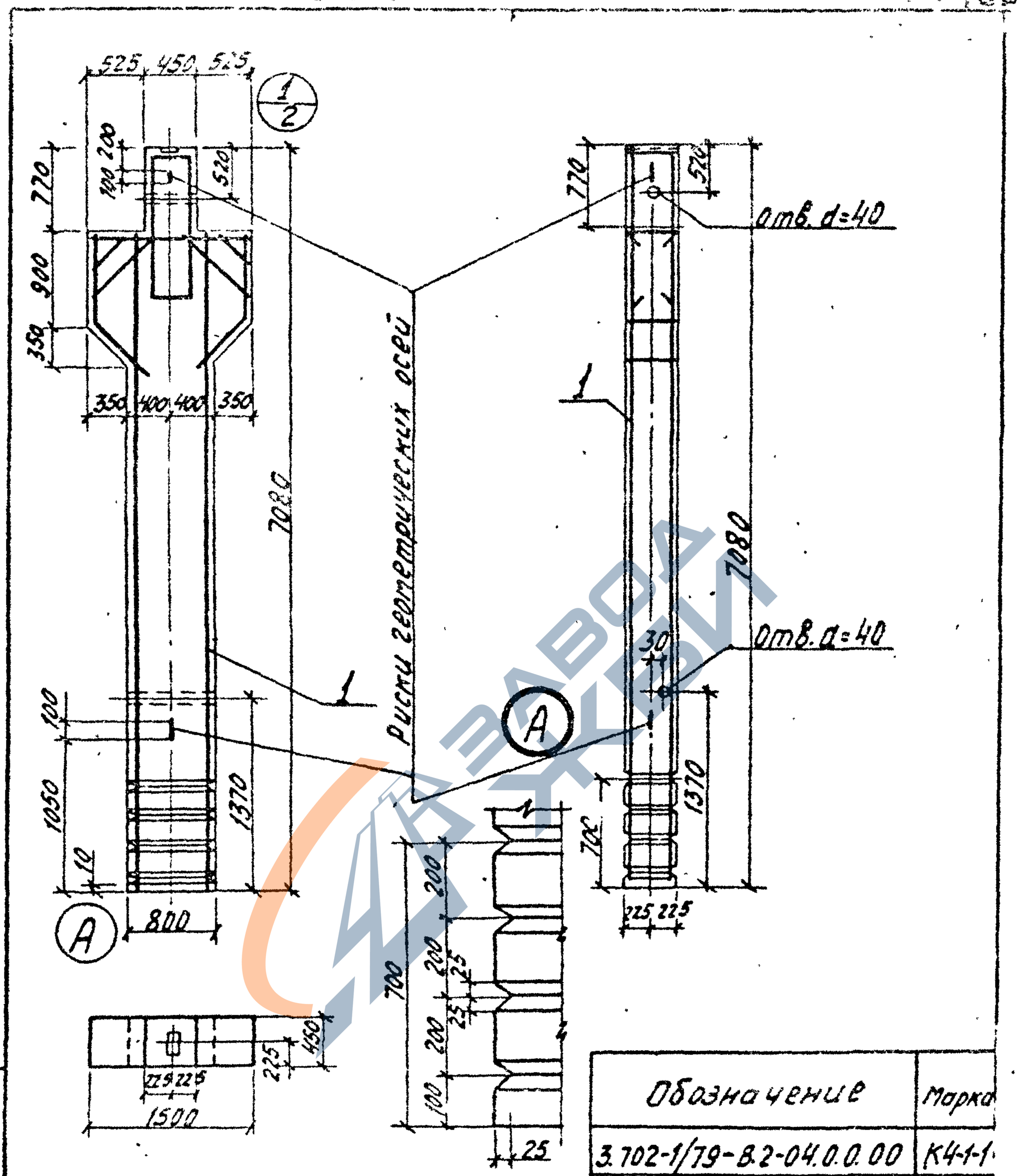

Обозначение	Марка
3.702-1/79-В.2-04.0.0.00	К4-1-1
-01	К4-2-1

3.702-1/79 - В.2-04.0.0.00СБ

ГИП	Простосердов		
Нач.отд.	Резниковский		
Гл.конст.от.	Арыгин		
Гл.спец.от.	Курдюмов		
Рук.гр.уп.	Кузнецов		
Техник	Найда		

Колонна железобетонная К4-1-1, К4-2-1
Сборочный чертеж

Стадия	Масса	Масшт.
Р	7,0т	1:50
Лист 1	Листов 2	

ЦНИИПромзернопроект

Взам.инв.№ | Подпись и дата | Инв.№ подл.

Копировал 17212 40 Формат 11

https://zavodjbi.com/

https://zavodjbi.com/

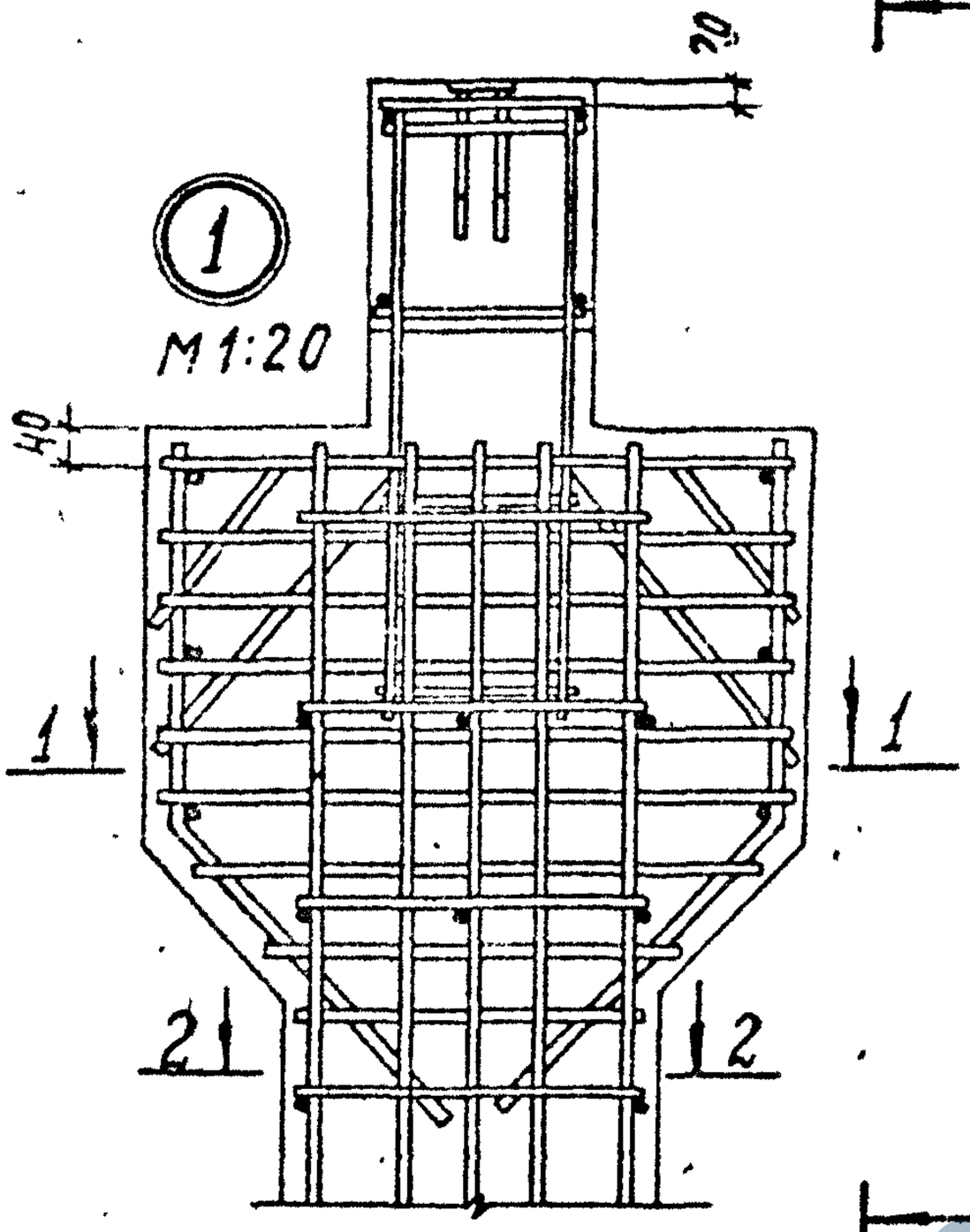

1–1

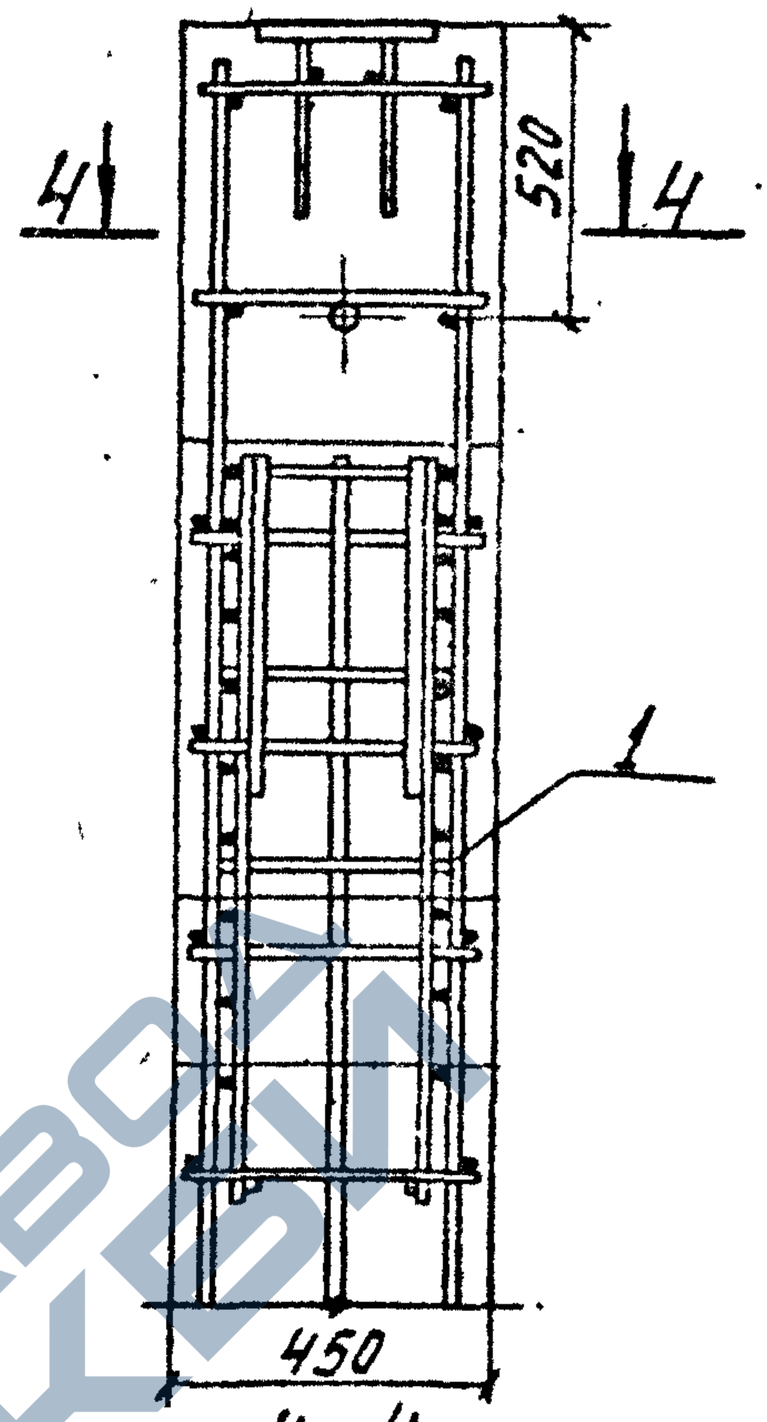

4–4

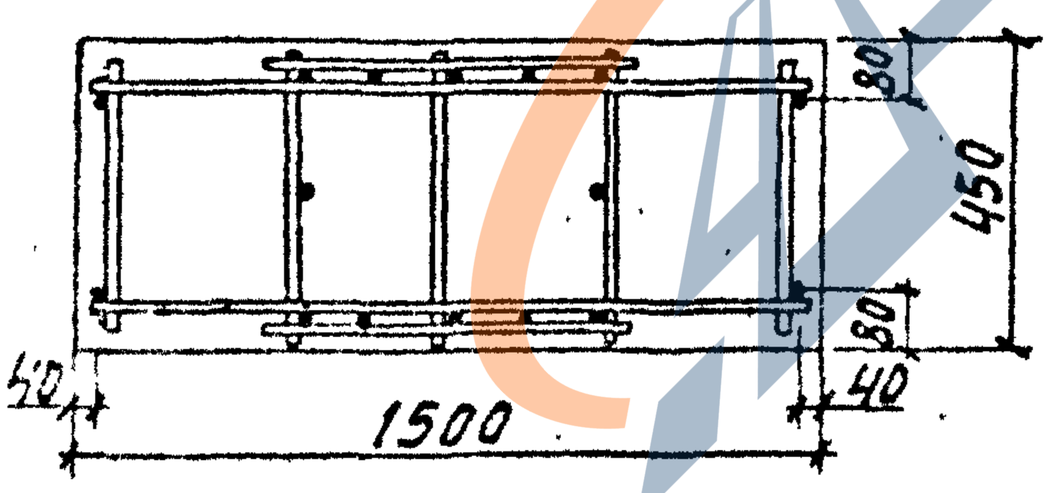

2–2

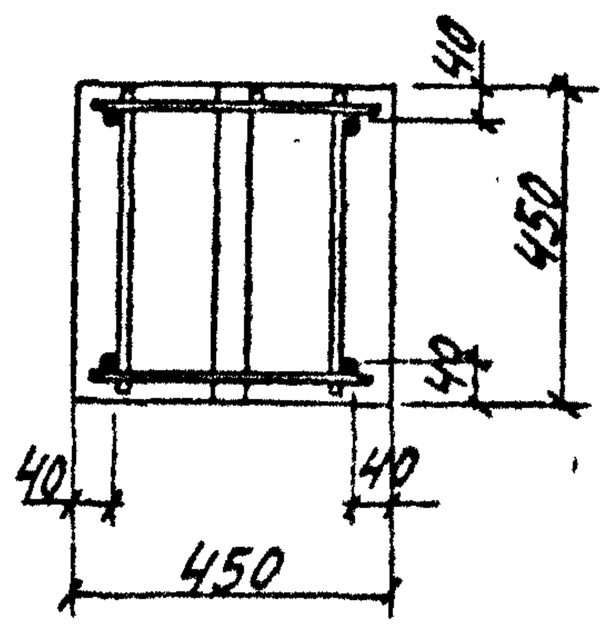

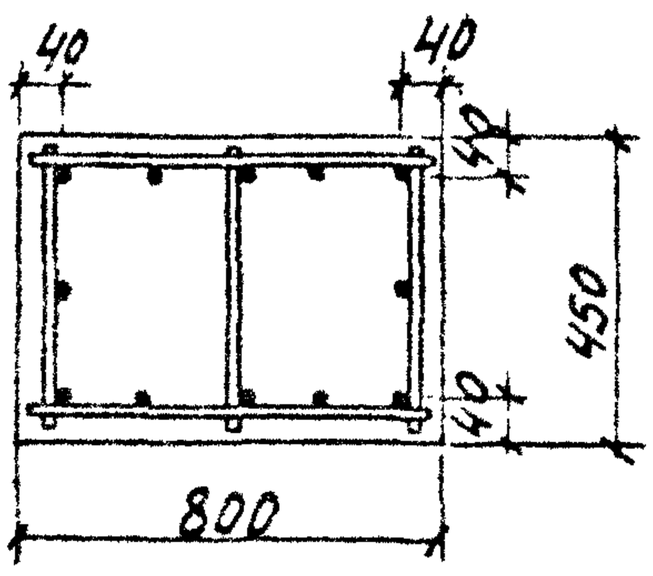

https://zavodjbi.com/

https://zavodjbi.com/

Формат	Зона	Поз.	Обозначение	Наименование	Кол.	Примечание
				Документация		
11			3.702-1/79 - В.2-04.1.0.00 СБ	Сборочный чертеж		на 2х листах
11			3.702-1/79 - В.2-00.0.0 ТО	Техническое описание		на 3х листах
				Сборочные единицы		
11		1	3.702-1/79 - В2-03.1.2.00	Каркас плоский Кр8	2	
11		2	3.702-1/79 - В.2-03.1.3.00	Кр9	2	
11		3	3.702-1/79 - В.6-03.0	Изделие закладное М6	1	
				Детали		
Б.4		4	3.702-1/79 В.2-03.1.0.01	Газовая труба $d_{вн}$=40	1	3,1 кг
				ГОСТ 3262-75; ℓ=800		
Б.4		5	3.702-1/79 - В.2-03.1.0.02	Газовая труба $d_{вн}$=40	1	1,7 кг
				ГОСТ 3262-75; ℓ=450		
Б.4		6	3.702-1/79 - В.2.-03.1.0.04	ф10АI ГОСТ 5781-75; ℓ=390	6	1,4 кг
Б.4		7	3.702-1/79 - В.2-03.1.0.05	ф10АI ГОСТ 5781-75; ℓ=430	26	6,9 кг
			Переменные данные для исполнений			
				3.702-1/79 - В.2-04.1.0.00		для КП7
				Сборочные единицы		
11		8	3.702-1/79 - В.2-03.1.1.00	Каркас плоский Кр4	2	
11		9	3.702-1/79 - В.2-03.1.1.00-01	Кр5	2	
				3.702-1/79-В.2-04.1.0.00-01		для КП8
				Сборочные единицы		
11		8	3.702-1/79 - В.2-03.1.1.00.02	Каркас плоский Кр6	2	
11		9	3.702-1/79 - В.2-03.1.1.00.-03	Кр7	2	

Подпись и дата | Взам. инв. №

ГИП	Простосердов		
Нач. отд.			
Ведущий инж.			
Инж. 1 кат.			

3.702-1/79 - В.2-04.1.0.00

Каркас пространственный Кп7, Кп8

Стадия	Лист	Листов
Р		1

ЦНИИПромзерноПроект

Копировал | Формат А4

https://zavodjbi.com/

https://zavodjbi.com/

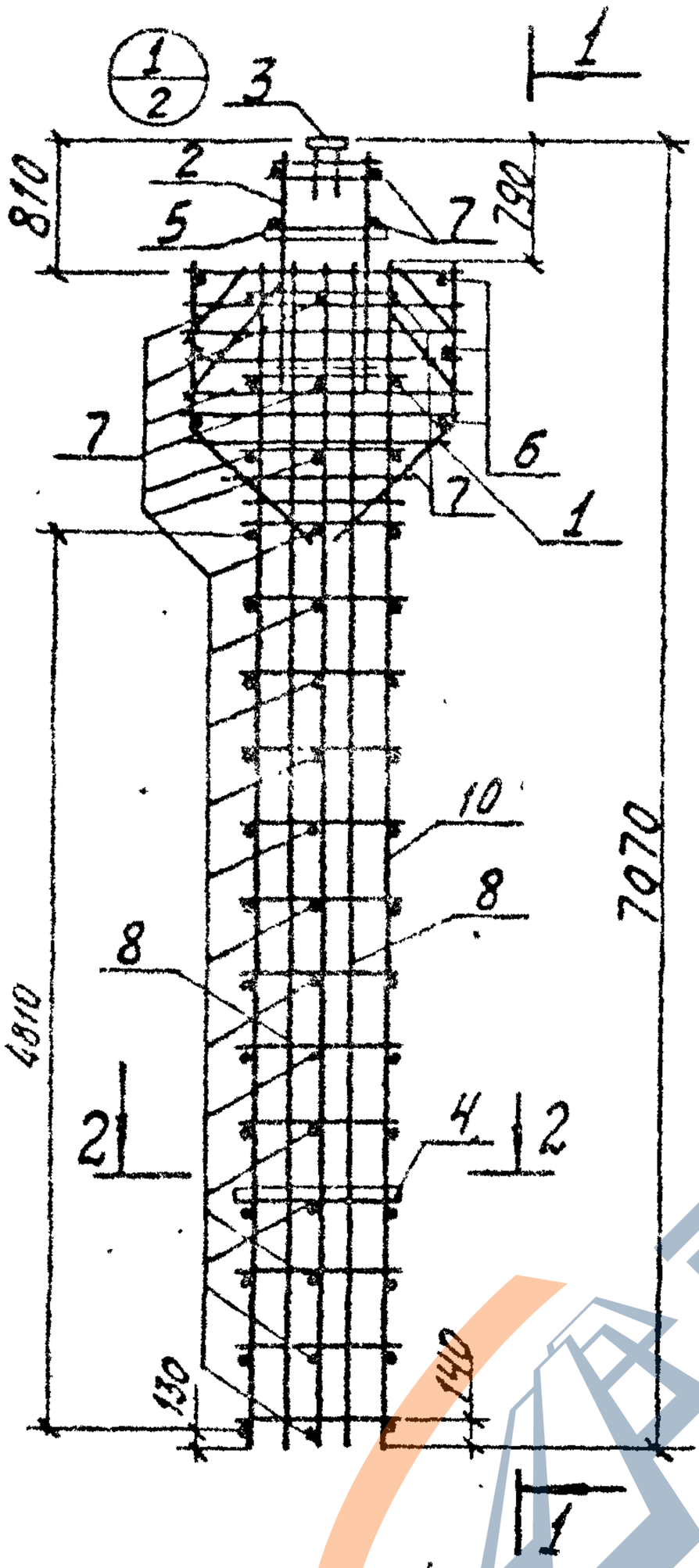

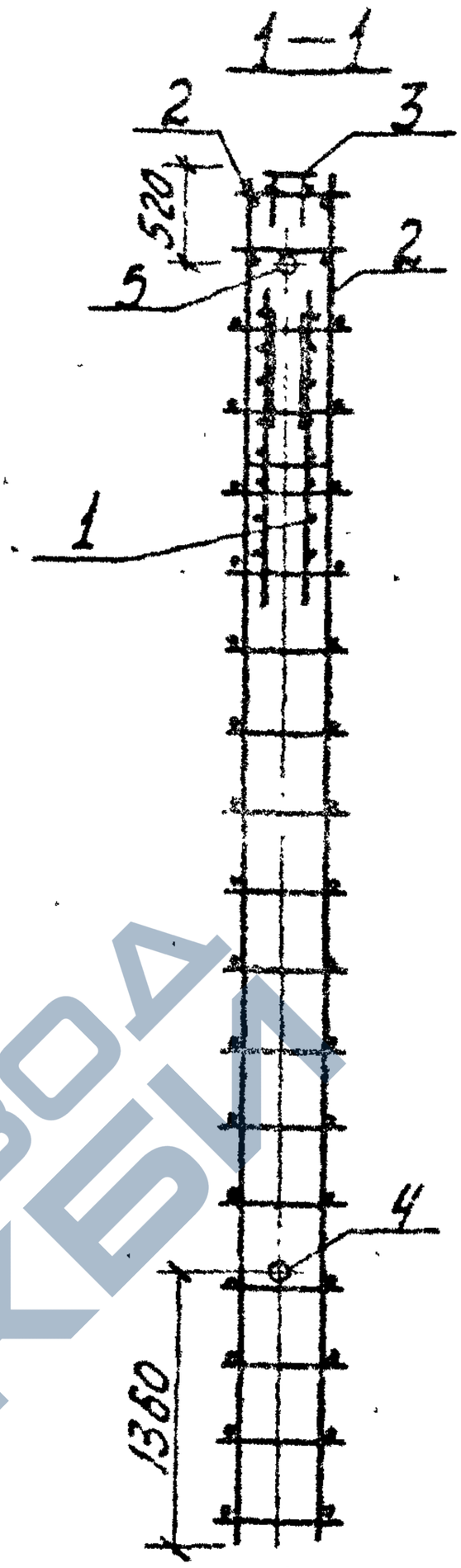

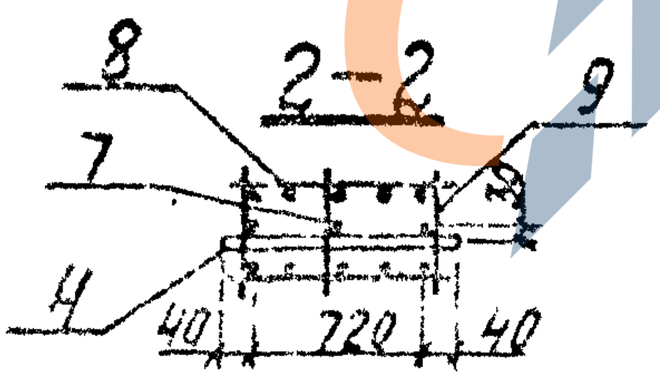

Обозначение	Марка	Масса кг
3.702-1/79-В.2-04.1.0.00	КП7	433,1
-01	КП8	526,1

ГИП	Просвирков		
Нач.отд	Резниковский		
Гл.конструктор	Арыгин		
Гл.спец.отд	Курдюмов		
Рук.груп.	Кузнецов		
Техник	Найда		

3.702-1/79-В.2-04.1.0.00СБ

Каркас пространственный КП7, КП8 Сборочный чертеж

Стадия	Масса	Масштаб
Р	см.табл.	1:50
Лист 1	Листов 2	

ЦНИИПРОМЗЕРНОПРОЕКТ

Копировал 17212 43 Формат 11

https://zavodjbi.com/

https://zavodjbi.com/

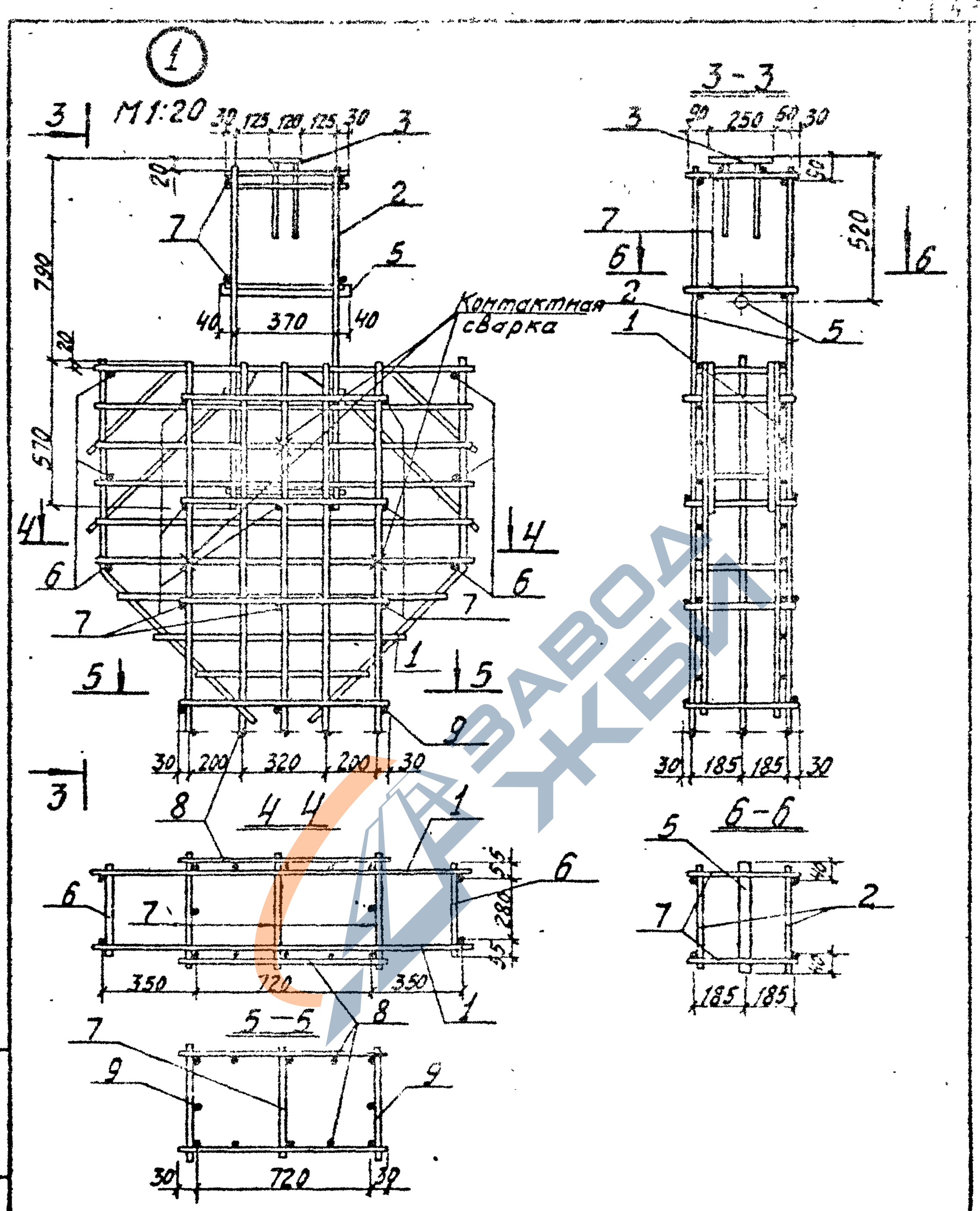

3.702-1/79 — В2-04.1.0.00.СБ	Лист 2

Копировал 17212 44

https://zavodjbi.com/

https://zavodjbi.com/

Формат	Зона	Поз.	Обозначение	Наименование	Кол.	Примечание
				Документация		
11			3.702-1/79 - В.2-05.0.0.00СБ	Сборочный чертеж		на 2х листах
11			3.702-1/79 - В.2-00.0.0.0Д	Выборка стали		лист 2
11			3.702-1/79 - В.2-00.0.0.0ТО	Техническое описание		на 3х листах
				Материалы		
				Бетон марки 300	0,21	$м^3$
			Переменные данные для исполнений			
				3.702-1/79 - В2-05.0.0.00		для К5-1-2
				см. СБ, рис. 1		
				Сборочные единицы		
11		1	3.702-1/79 - В.2-05.1.0.00	Каркас пространств. КП9	1	
				3.702-1/79 - В.2-05.1.0.00-01		для К5-1-4
				см. СБ, рис. 2		
				Сборочные единицы		
11		1	3.702-1/79 - В.2-05.1.0.00-01	Каркас пространств. КП9-1	1	

3.702-1/79 - В 2-05.0.0.00

Гип	Тихонов		Колонна	Стадия	Лист	Листов
Нач. отд.	Ерин			Р		1
Нач. гр.	Ерин		см. ж/б конструкции			
Инженер	Ерин		КЭ-1-2, КЭ-1-4	Ленгипроспецсантехмонтаж		
Копировал			Формат 11			

https://zavodjbi.com/

https://zavodjbi.com/

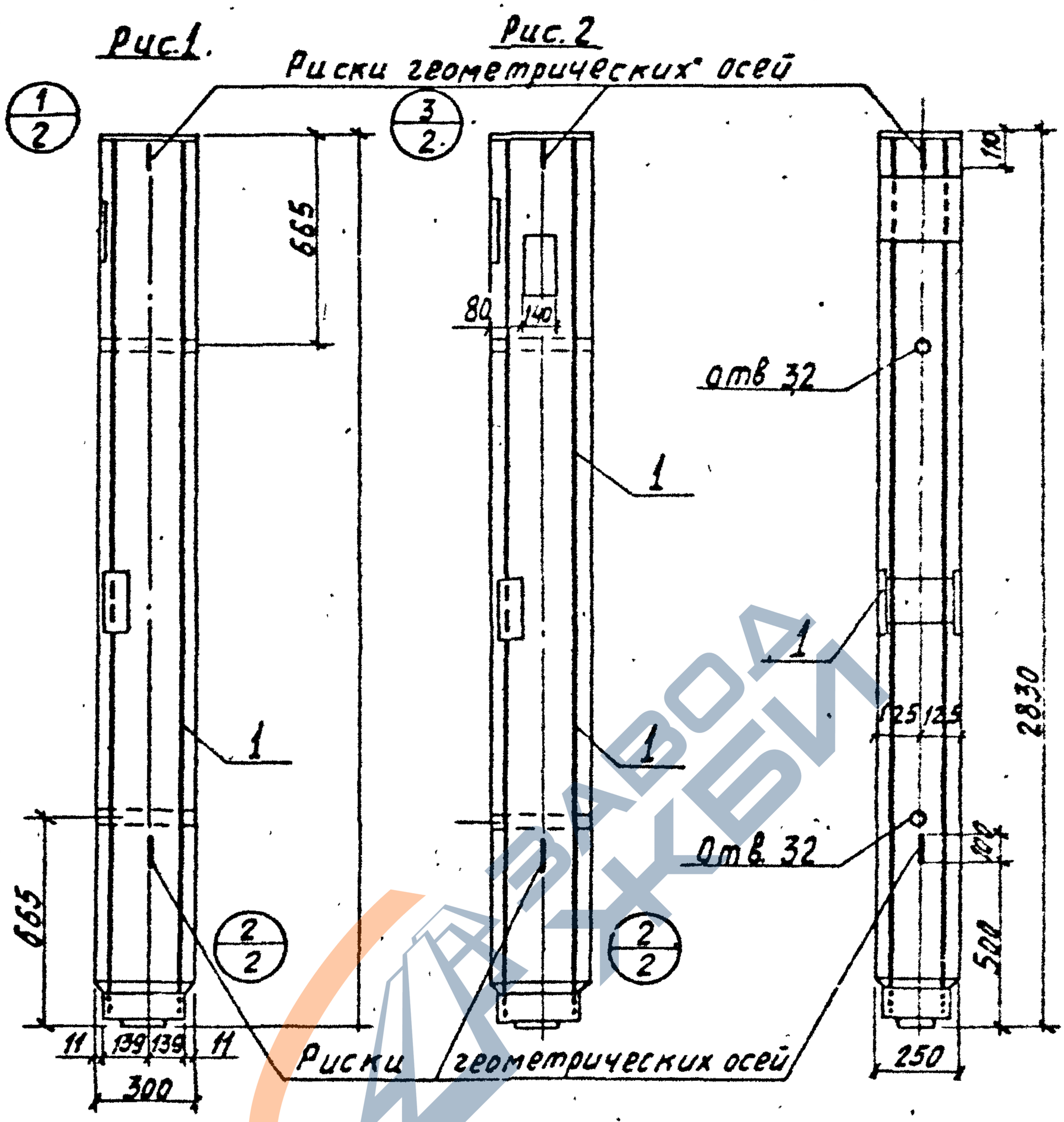

Обозначение	Рис.	Марка
3.702-1/79 - В.2-05.0.0.00	1	К5-1-2
-01	2	К5-1-4

ГИП	Дроздовский		
Нач.отд.	Бондаренко		
Н.контр.	Ярыгин		
Н.сектор	Кравцов		
Рук.груп.	Казанцев		
Техник	Гедзюк		

3.702-1/79 - В.2-05.0.0.00 СБ

Колонна железобетонная К5-1-2; К5-1-4 Сборочный чертеж

Стадия	Масса	Масштаб
Р	0,53т	1:50
Лист 1	Листов 2	

ЦНИИпромзернопроект

https://zavodjbi.com/

https://zavodjbi.com/

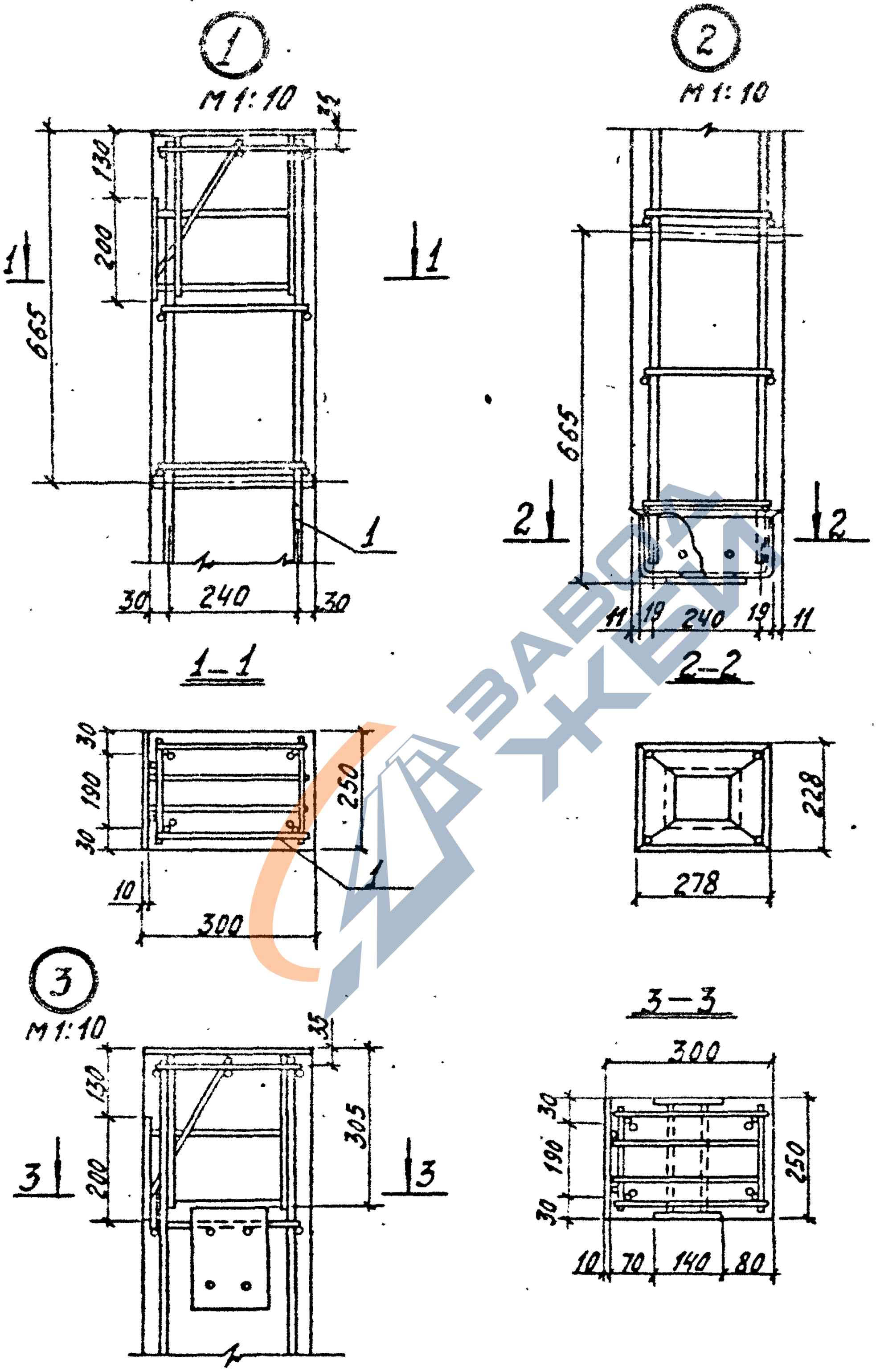

3.702-1/79- В.2-05.0.0.00 СБ	Лист 2

Копировал 17212 47 Формат А1

https://zavodjbi.com/

https://zavodjbi.com/

Формат	Зона	Поз.	Обозначение	Наименование	Кол.	Примечание
				Документация		
А4			3.702-1/79-В.2-05.1.0.00СБ	Сборочный чертеж		на 2х листах
А4			3.702-1/79-В.2-00.0.0.0ТО	Техническое описание		на 3х листах
				Сборочные единицы		
А4		1	3.702-1/79-В.2-03.1.3.00-01	Каркас плоский Кр10	2	
А4		2	3.702-1/79-В.6-01.0-02	Изделие закладное М3	1	
А4		3	3.702-1/79-В.6-04.0	М7	1	
А4		4	3.702-1/79-В.6-02.0-01	М5	1	
А4		5	3.702-1/79-В.6-05.0	М8	1	
				Детали		
Б.4		6	3.702-1/79-В.2-05.1.0.01	Газовая труба $d_{вн}$=32		
				ГОСТ 3262-75; ℓ=300	2	1.9 кг
Б.4		7	3.702-1/79-В.2-05.1.0.02	ф6АI ГОСТ 5781-75; ℓ=230	20	1.0 кг
			Переменные данные для исполнений			
				3.702-1/79-В.2-05.1.0.00		для КП9
				см. СБ, рис.1		
				Отсутствуют		
				3.702-1/79-В.2-05.1.0.00-01		для КП9-1
				см. СБ, рис.2		
				Сборочные единицы		
А4		8	3.702-1/79-В.6.-06.0	изделие закладное М9	1	

Взам. инв. №

Подпись и дата

Инв. № подл.

ГИП	Простосердов		
Нач. отд.	Разницкий		
Гл. спец. от	Курдюмов		
Рук. груп.	Кузнецов		

3.702-1/79-В.2-05.1.0.00

Каркас пространственный КП9, КП9-1

Стадия	Лист	Листов
Р		1

ЦНИИПРОМЗЕРНОПРОЕКТ

Копировал 17212 48 Формат 1

https://zavodjbi.com/

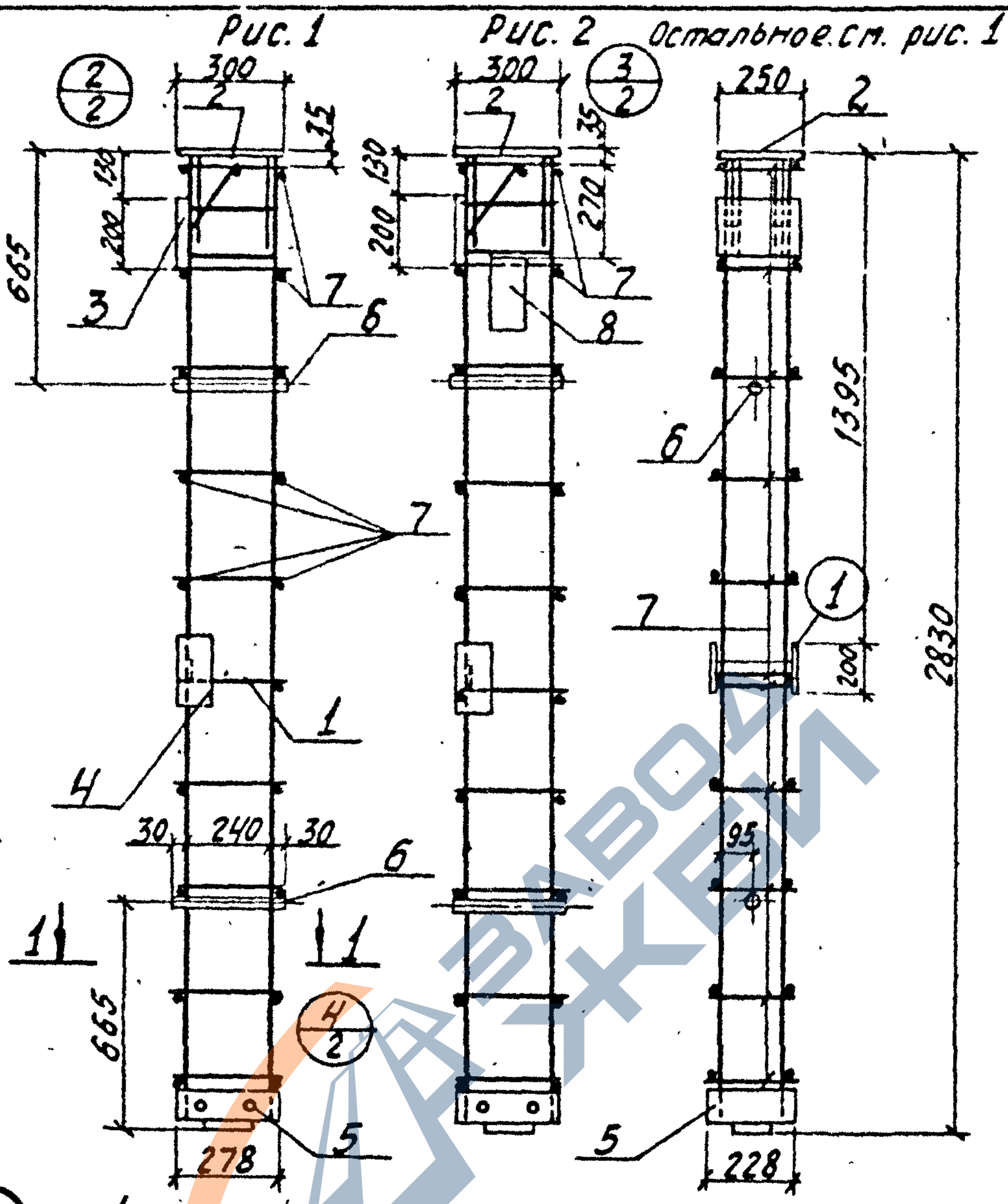

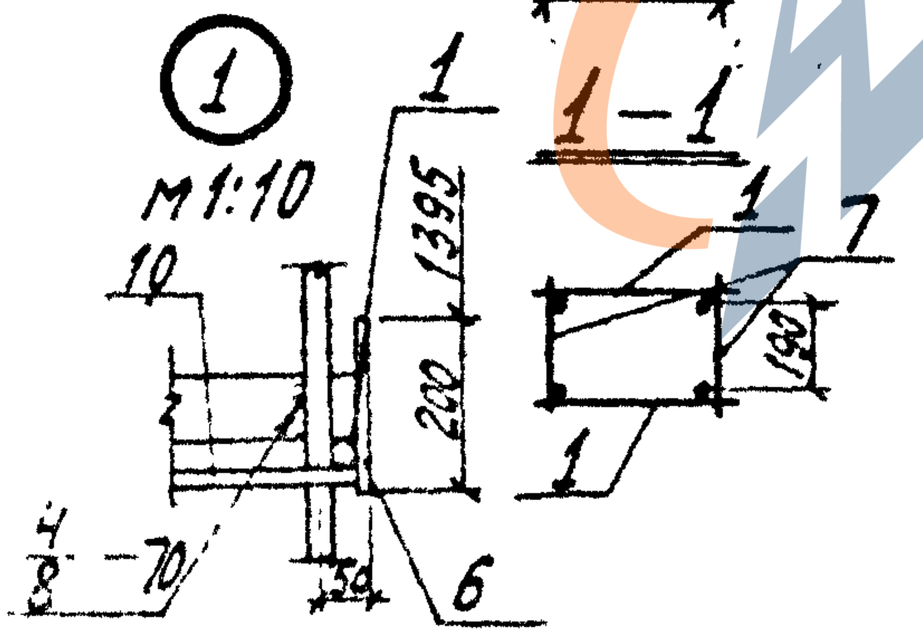

Обозначение	Рис.	Марка	Масса кг
3.702-1/79 - В.2-05.1.0.00	1	КП9	54.4
-01	2	КП9-1	59.6

3.702-1/79 - В.2-05.1.0.00 СБ

ГИП	Простосердов		
Инженер	Шишкова		
Инженер	Ребрин		
Инженер	Кудрявцев		
Инженер	Чернышев		
Инженер	Чернов		

Каркас пространственные КП9, КП9-1 Сборочный чертеж

Стадия	Масса	Масштаб
Р	см.табл.	1:20
Лист 1	Листов 2	

ЦНИИПромзерноПроект

Копировал 17216 40 Формат А1

https://zavodjbi.com/

https://zavodjbi.com/

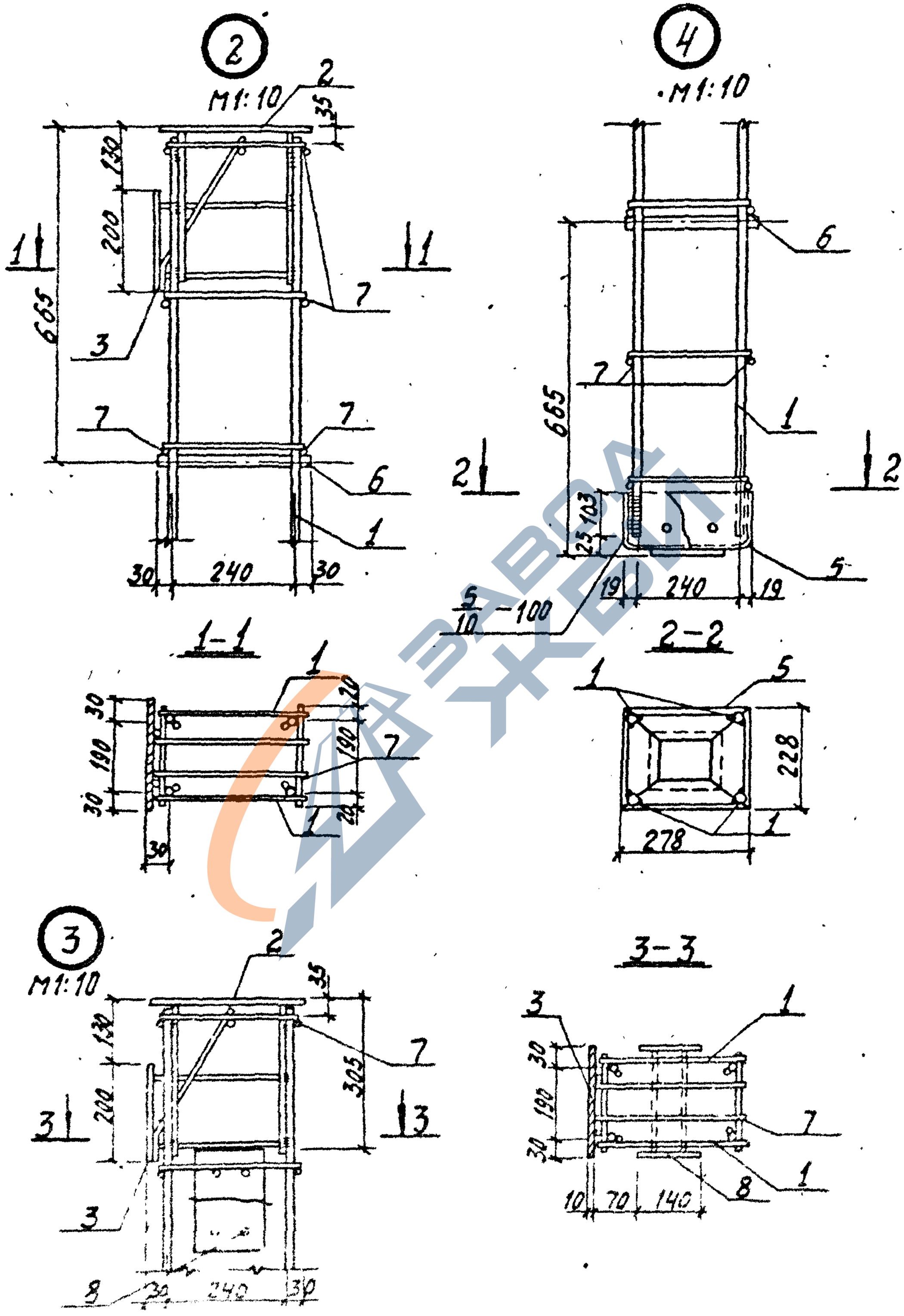

Инв.№ подл.	Подпись и дата	Взам.инв.№		3.702-1/79-В.2-05.1.0 00 СБ		Лист 2

https://zavodjbi.com/

https://zavodjbi.com/

Поз.	Зона	Лист	Обозначение	Наименование	Кол.	Примечание
				Документация		
11			3.702-1/79 - В.2-06.0.0.00СБ	Сборочный чертеж		на 2х листах
11			3.702-1/79 - В.2-00.0.0.ОД	Выборка стали		лист 2
11			3.702-1/79 - В.2-00.0.0.0ТО	Техническое описание		на 3х листах
			Переменные данные для исполнений			
				3.702-1/79 - В.2-06.00.00		для К6-1
				см. СБ, рис. 1		
				Сборочные единицы		
11		1	3.702-1/79 - В.2-06.1.0.00	Каркас пространств. КП10	1	
				Материалы		
				Бетон марки 300	0.29	$м^3$
				3.702-1/79 В.2-06.0.0.00-02		для К7-1-1
				см. СБ, рис. 1		
				Сборочные единицы		
11		1	3.702-1/79 - В.2-06.1.0.00-02	Каркас пространств. КП11	1	
				Материалы		
				Бетон марки 300	0,33	$м^3$

				3.702-1/79 - В.2 - 06.0.0.00		
ГИП	Простосердов			Колонна железобетонная К6-1-1; К6-1-3; К7-1-1; К7-1-3	Стадия	Лист	Листов
Нач.отд.	Резниченко				Р	1	2
Гл.спец.	Кудюмов				ЦНИИПромзернопроект		
Инж.техн.	Казнеев						

Копировал Ф.Ф. 17212 51 Формат 11

https://zavodjbi.com/

https://zavodjbi.com/

Поз.	Зона	Поз.	Обозначение	Наименование	Кол.	Примечание
				3.702-1/79-В.2-06.00.00-03		для К7-1-3
				см. СБ, рис. 2		
				Сборочные единицы		
11		1	3.702-1/79-В.2-06.1.0.00-03	Каркас пространств. КПК-1	1	
				Материалы		
				Бетон марки 300	0,33	$м^3$

Инв. № подл. | Подпись и дата | Взам. инв. №

https://zavodjbi.com/

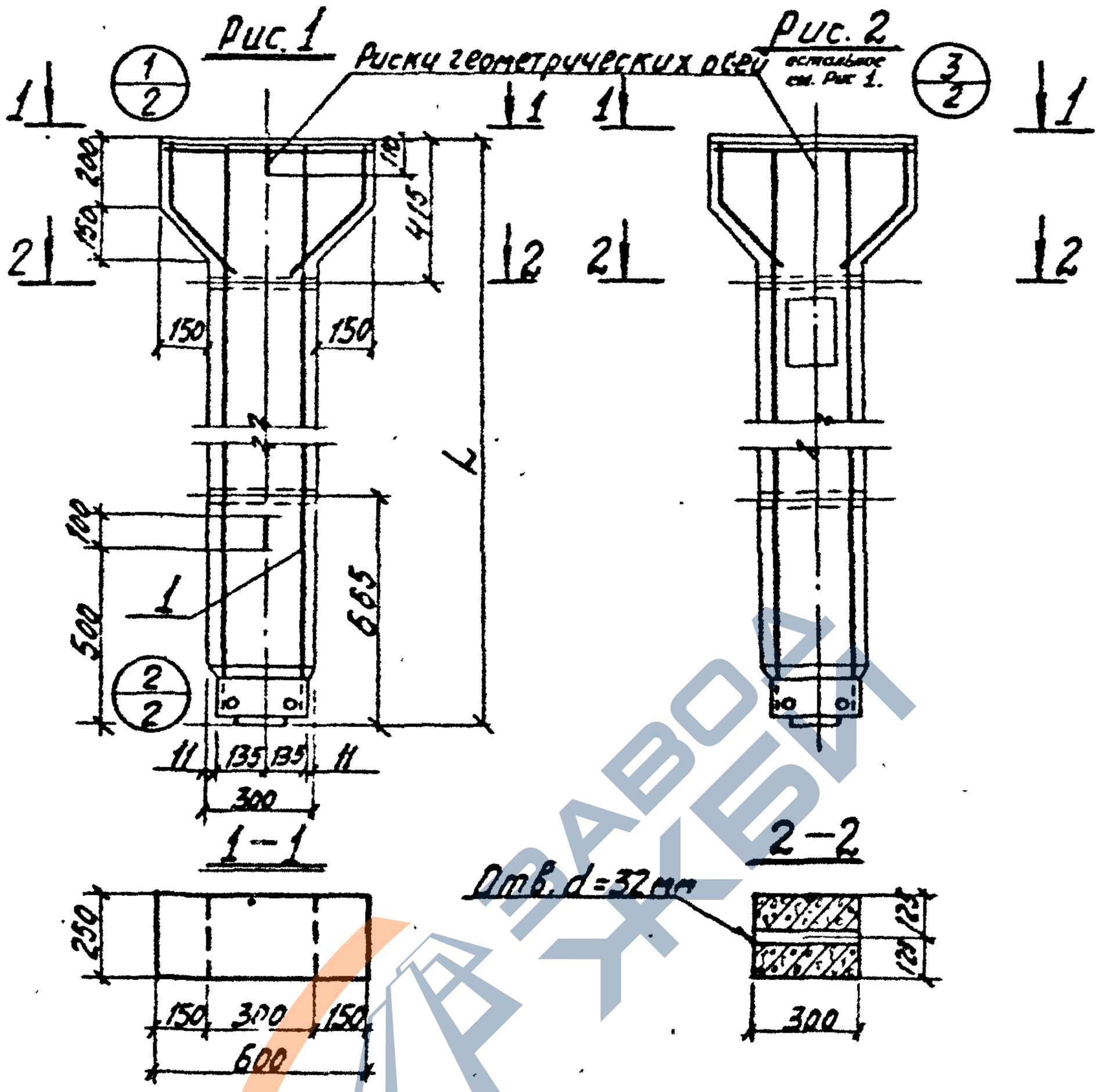

Обозначение	Рис.	Марка	L, мм	Масса т
3.702-1/79-В.2-06.0.0.00	1	КБ-1-1	3430	0.73
-01	2	КБ-1-3		
-02	1	К7-1-1	4030	0.83
-03	2	К7-1-3		

3.702-1/79 - В.2-06.0.0.00 СБ

				Колонна железобетонная	Стадия	Масса	Масшт.
					Р	см. табл.	1:20
					Лист 1	Листов 2	
					Производственное объединение		

https://zavodjbi.com/

https://zavodjbi.com/

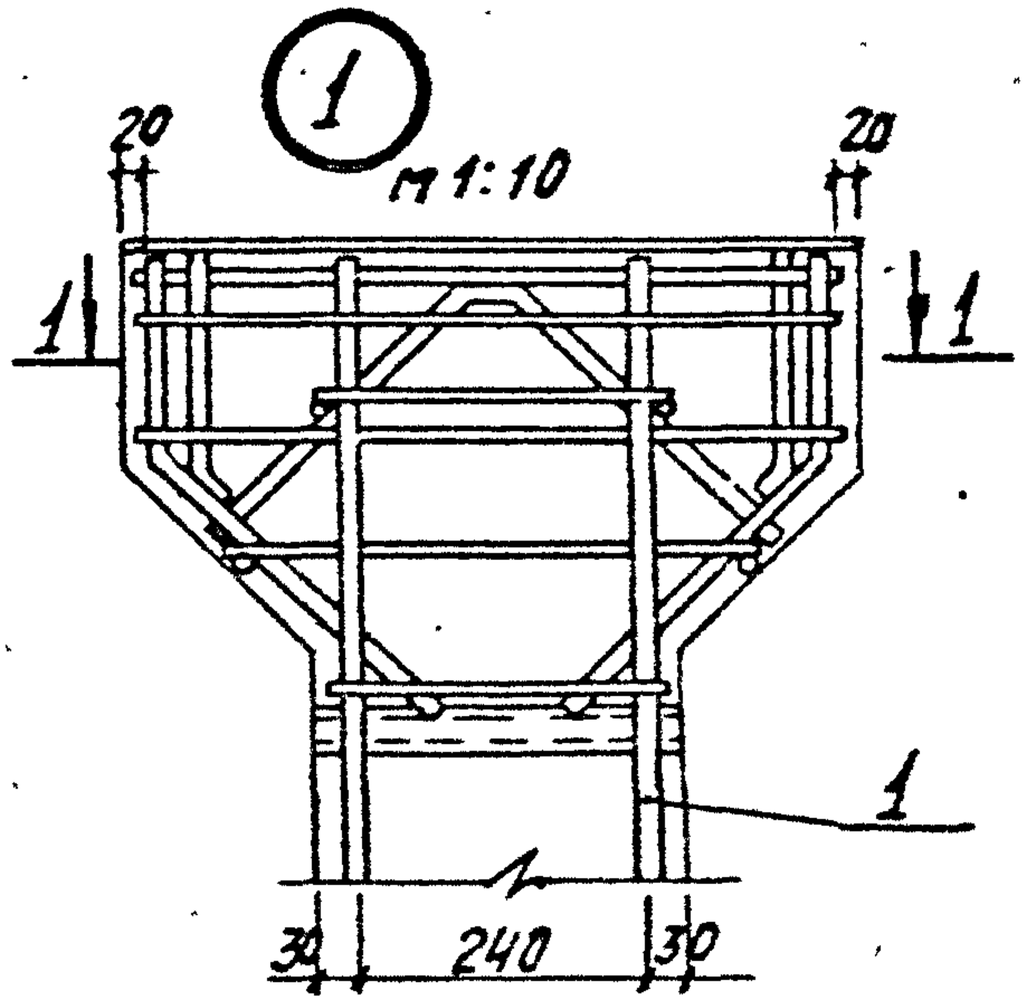

1–1

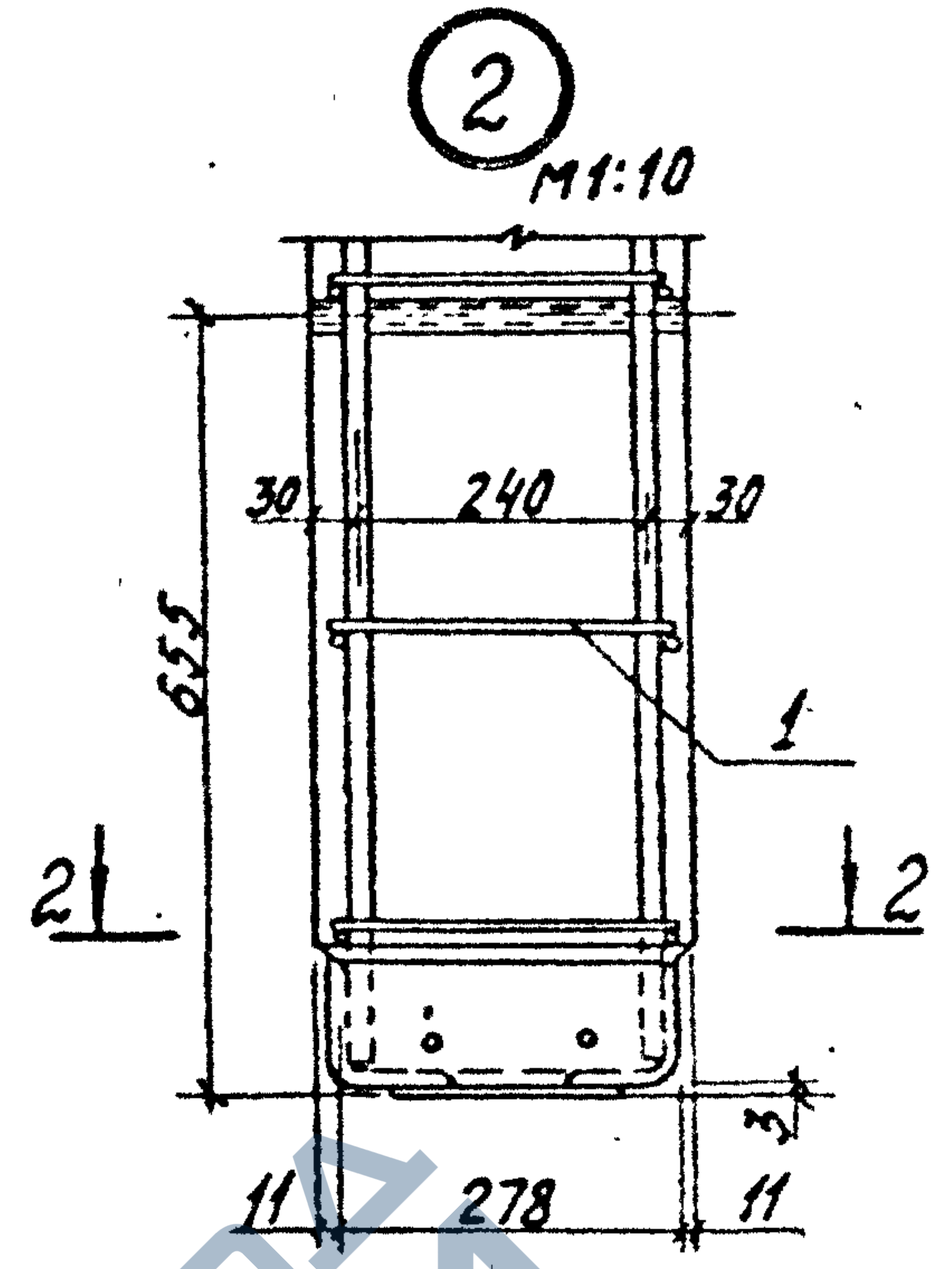

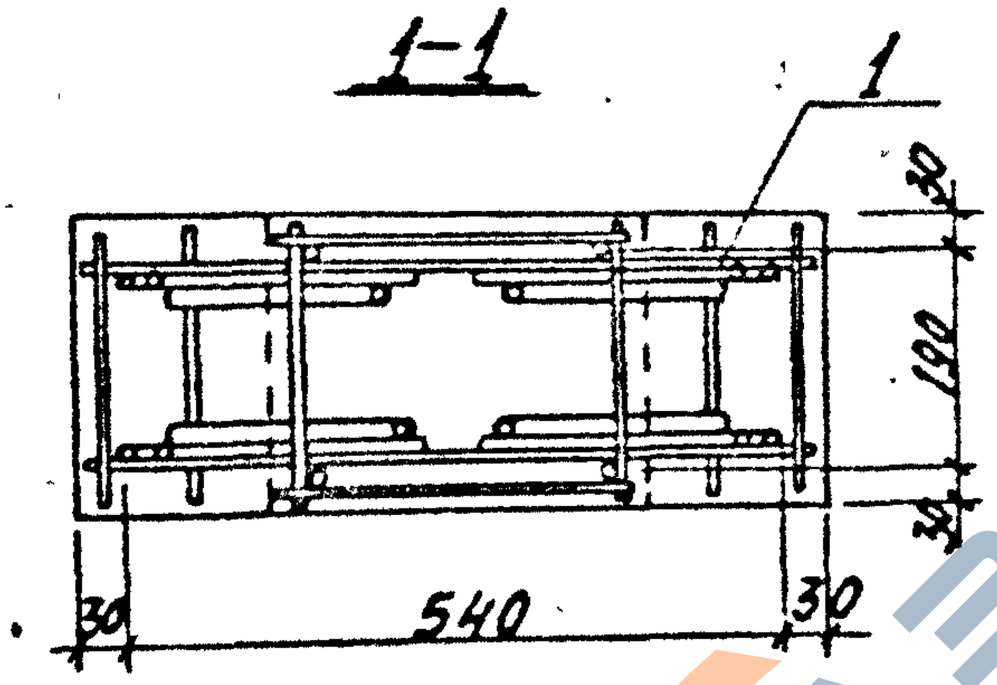

2–2

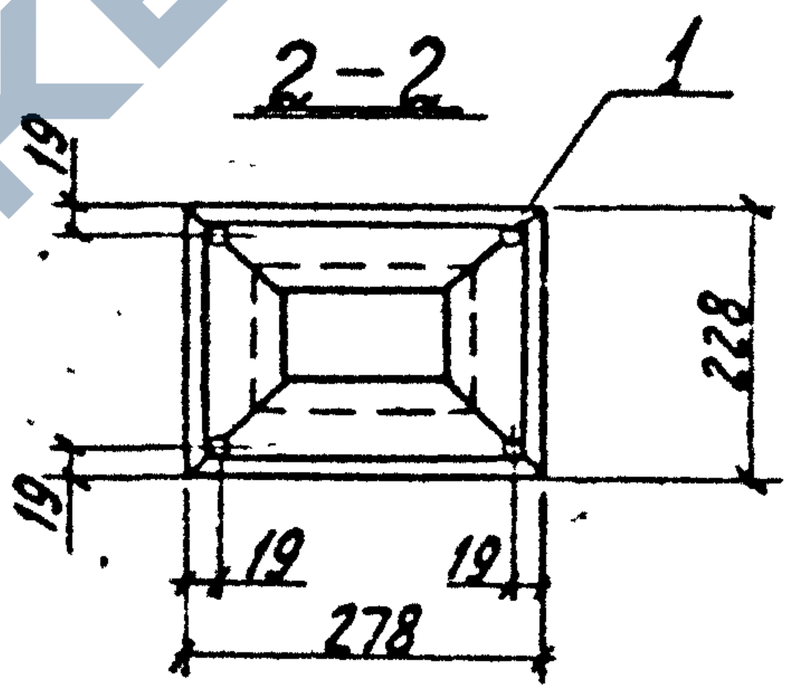

3 – 3

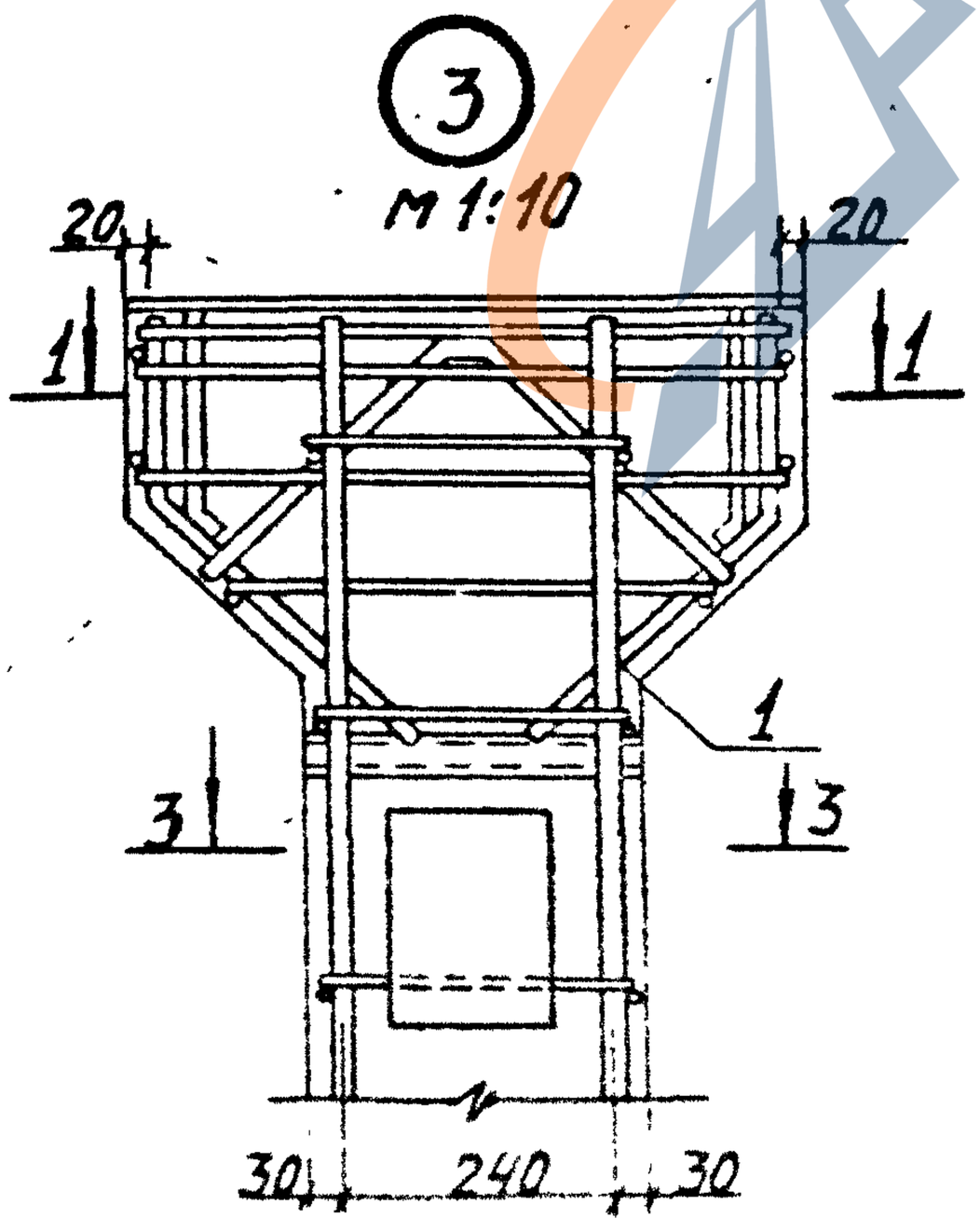

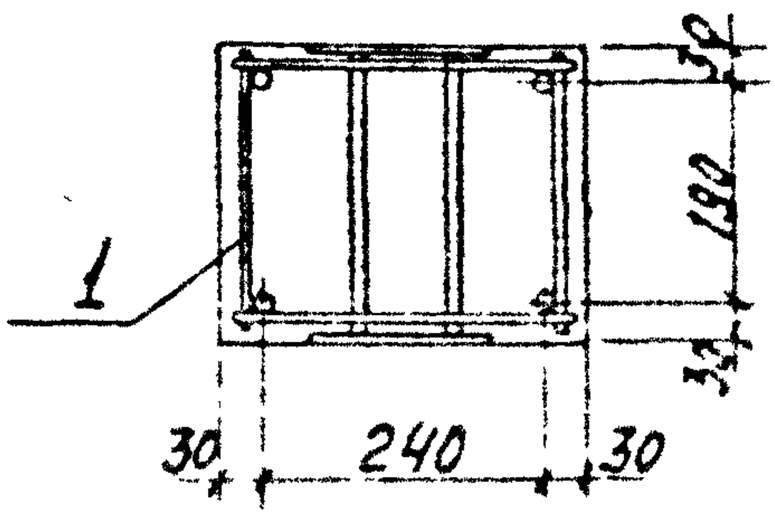

https://zavodjbi.com/

https://zavodjbi.com/

Формат	Зона	Поз.	Обозначение	Наименование	Кол.	Примечание
				Документация		
11			3.702-1/79 — В2-06.1.0 ООСБ	Сборочный чертеж		на 2х листах
11			3.702-1/79 — В.2-00.0.0.0 ТО	Техническое описание		на 3х листах
				Сборочные единицы		
11		1	3.702-1/79 — В.2-06.1.1.00	Каркас плоский КР 13	2	
11		2	3.702-1/79 — В.5-05.0	Изделие закладное М8	1	
11		3	3.702-1/79 — В.6-07.0	М10	1	
				Детали		
Б4		4	3.702-1/79 — В.2-05.1.0.01	Газовая труба $d_{вн}$ = 32	2	1,9 кг
				ГОСТ 3262-75; ℓ=300		
			Переменные данные	для исполнений		
				3.702-1/79 — В.2-06.1.0.00		для КП10
				см. СБ, рис 1		
				Сборочные единицы		
11		5	3.702-1/79 — В.2-03.13.00-02	Каркас плоский Кр 11	2	
				Детали		
Б4		7	3.702-1/79 — В.2-05.1.0.02	⌀6АI ГОСТ 5781-75; ℓ=230	30	1,5 кг
				3.702-1/79-В.2-06.1.0.00-01		для КП10-1
				см. СБ, рис. 2		
				Сборочные единицы		
11		5	3.702-1/79 — В.2-03.1.3.00-02	Каркас плоский КР 11	2	
11		6	3.702-1/79 — В.6-06.0	Изделие закладное М9	1	
				Детали		
Б4		7	3.702-1/79 — В.2-05.1.0.02	⌀6АI ГОСТ 5781-75; ℓ=230	30	1.5 кг

ГИП	Тихонов		3.702-1/79 — В.2-06.1.0.00
Инж. кат.	Рыжковский		Каркас пространственный КП-10; КП10-1; КП11; КП11-1
Инж. пр.	Кравцов		
Нач. отд.	Канцов		

Стадия	Лист	Листов
Р	1	2

ЦНИИПромзернопроект

Копировал 17242 55 Формат 11

https://zavodjbi.com/

https://zavodjbi.com/

Формат	Зона	Поз.	Обозначение	Наименование	Кол	Примечание
				3.702-1/79-В.2-06.1.0.00-02		для КП-11
				см. СБ, рис.1		
				Сборочные единицы		
11		5	3.702-1/79-В.2-03.1.3.00-03	Каркас плоский Кр 12	2	
				Детали		
Б.Ч.		7	3.702-1/79-В.2-05.1.0.00-	ф6АI ГОСТ 5781-75; ℓ=230	34	1.7кг
				3.702-1/79-В.2-06.1.0.00-03		для КП11-1
				см. СБ, рис. 2		
				Сборочные единицы		
11		5	3.702-1/79-В.2-03.1.3.00-03	Каркас плоский Кр-12	2	
11		6	3.702-1/79-В.6-06.0	изделие закладное М9	1	
				Детали		
Б.Ч.		7	3.702-1/79-В.2-05.1.0.02	ф6АI ГОСТ 5781-75; ℓ=230	34	1.7кг

Копировал 17212 5Б Формат 11

https://zavodjbi.com/

https://zavodjbi.com/

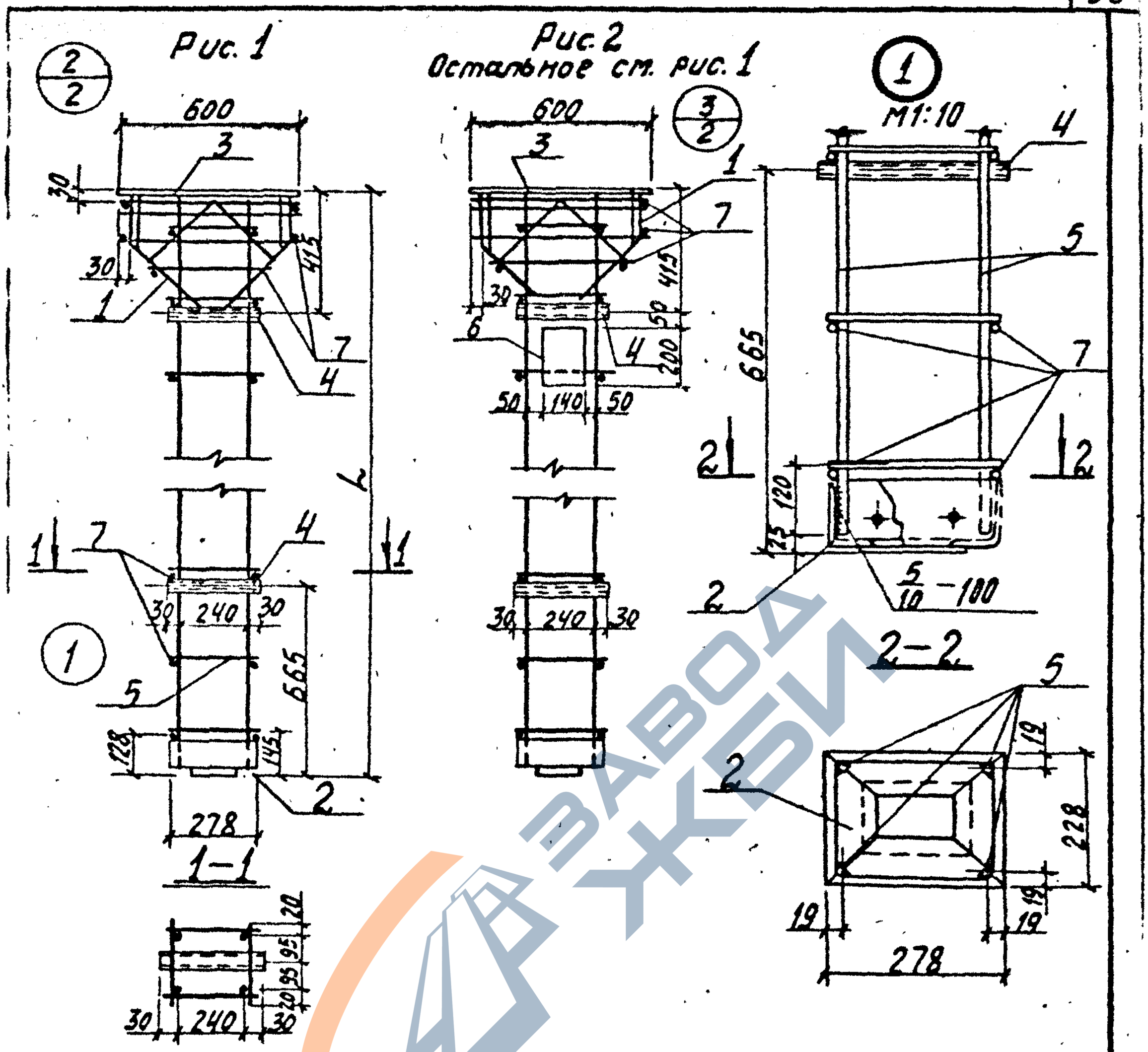

Обозначение	рис.	Марка	L мм	Масса кг
3.702-1/79·В.2-06.1.0.00	1	КП 10	3430	62,2
-01	2	КП10-1		67,4
-02	1	КП 11	4030	67,4
-03	2	КП11-1		72,6

3.702-1/79-В.2-06.1.0.00 СБ

ГИП	Простосердов		
Нач.отд.	Ронжковский		
Н.контр.	Ярыгин		
Инженер	Курдатов		
Инженер	Кренцов		
Техник	Ильгс		

Каркас пространственный КП10; КП10-1; КП11; КП11-1

Сборочный чертеж

Стадия	Масса	Масшт.
Р	см.табл.	1:50
Лист 1	Листов 2	

ЦНИИПРОМЗЕРНОПРОЕКТ

Копировал 17212 57 Формат А1

https://zavodjbi.com/

https://zavodjbi.com/

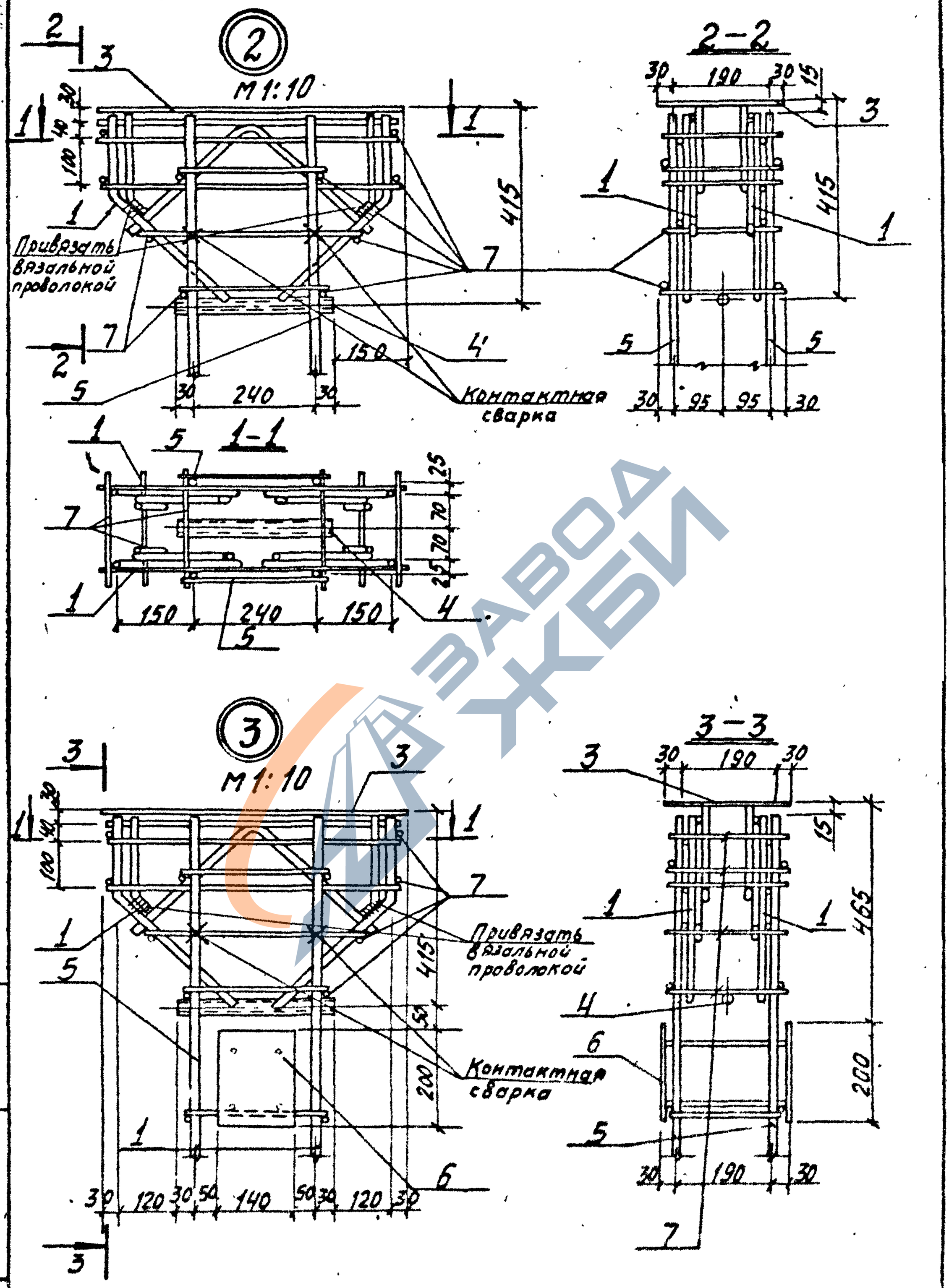

Инв.№ подл.	Подпись и дата	Взам. инв.№

3.702-1/79 - В.2-06.10.00 СБ

Лист 2

https://zavodjbi.com/

https://zavodjbi.com/

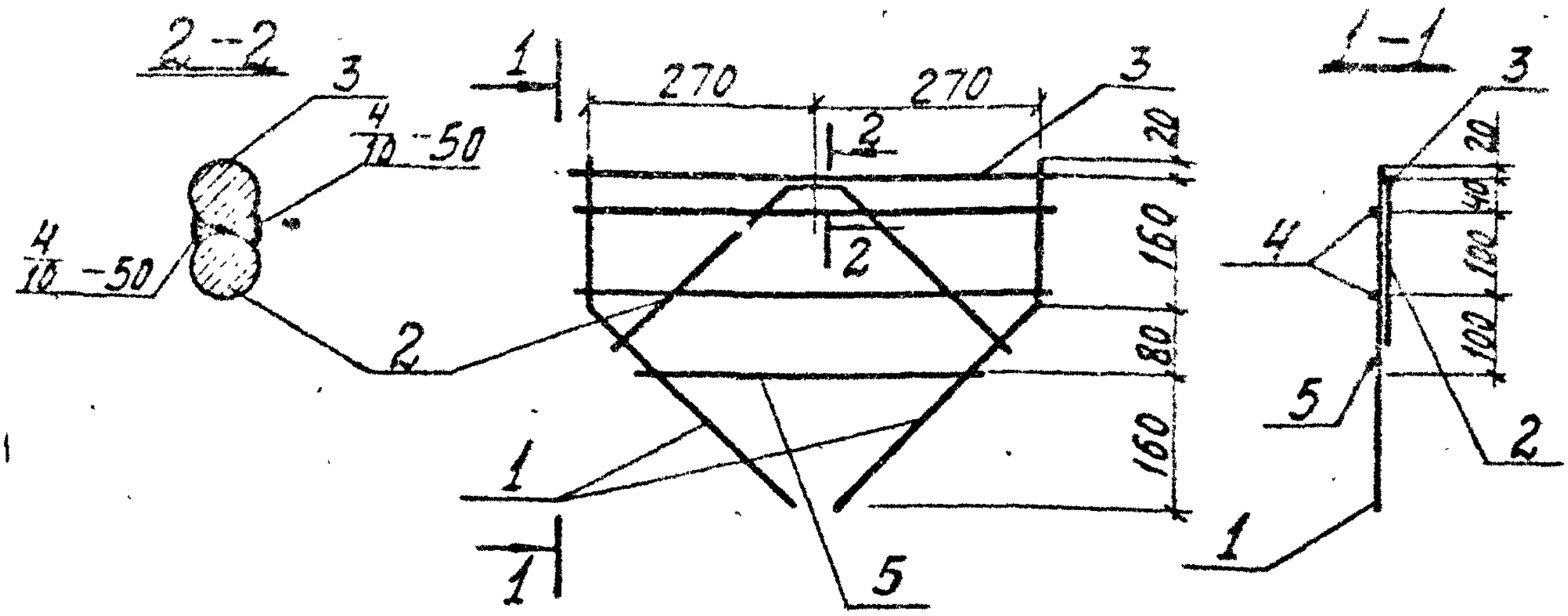

Формат	Зона	Поз.	Обозначение	Наименование	Кол.	Примечание
				Документация		
11			3.702-1/79 - В.2-0.0.000ТО	Техническое описание		на 3х листах
				Детали		
11		1	3.702-1/79 - В.2-01.1.0.02-04	Стержень гнутый	2	
11		2	3.702-1/79 - В.2-01.1.0.02-08	Стержень гнутый	1	
БЧ		3	3.702-1/79 - В.2-06.1.1.01	ф14АIII ГОСТ 5.1459-72; ℓ=580	1	0,7 кг
БЧ		4	3.702-1/79 - В.2-06.1.1.02	ф6АI ГОСТ 5781-75; ℓ=580	2	0,3 кг
БЧ		5	3.702-1/79 - В.2-06.1.1.03	ф6АI ГОСТ 5781-75; ℓ=440	1	0,1 кг

ГИП	Простосердов		3.702-1/79 - В.2-06.1.1.00
Нач.отд.	Резниковский		Каркас плоский КР 13
Гл.конст.от	Ярыгин		Стадия: Р; Масса: 3,1кг; Масшт.: 1:10
Гл.спец.от	Кирдятов		Лист; Листов 1
Рук.груп.	Кузнецов		ЦНИИПромзернопроект
Техник	Найда		

Копировал 17212 59 Формат 11

https://zavodjbi.com/

Выборка стали на один элемент, кг

Марка элемента	Арматурные изделия													Закладные изделия						Всего
	Арматурная сталь													Профильная сталь			Арматурная сталь ГОСТ 5.1459-72 Класс А III		Итого	
	ГОСТ 5781-75 Класс А I					ГОСТ 5.1459-72 Класса А III														
	ф мм				Итого	ф мм						Итого	Итого	δ 8	δ 10	Гнутая труба d=40	ф мм			
	8	10	14			10	12	22	25	20	32						10	12		
К1-1-1																				
К1-2-1	6.8	16.7	4.7		28.2	23.0	—	—	—	126.2	—	149.2	177.4	3.9	—	3.8	0.7	—	8.4	185.8
К1-3-1																				
К1-4-2	6.8	20.2	4.7		31.7	23.0	—	—	200.8	126.2	—	350.0	381.7	12.3	8.8	3.8	0.7	—	25.6	407.3
К2-1-2																				
К2-2-2	5.7	16.7	4.7		27.1	18.0	—	—	—	126.2	—	144.2	171.3	12.3	8.8	3.8	0.7	—	25.6	196.9
К2-3-2																				
К2-4-2	5.7	20.2	4.7		30.6	18.0	—	—	200.8	126.2	—	345.0	375.6	12.3	8.8	3.8	0.7	—	25.6	401.2
К3-1-2	—	45.7	—		45.7	—	11.2	63.8	—	303.4	—	378.4	424.1	—	12.0	4.8	5.6	—	22.4	446.5
К-3-2-2	—	45.7	—		45.7	—	11.2	53.8	—	—	396.4	471.4	517.1	—	12.0	4.8	5.6	—	22.4	539.5
К4-1-1	—	46.3	—		46.3	—	11.2	63.8	—	303.4	—	378.4	424.7	—	2.4	4.8	1.2	—	8.4	433.1
К4-2-1	—	46.3	—		46.3	—	11.2	63.8	—	—	396.4	471.4	517.7	—	2.4	4.8	1.2	—	8.4	526.1

ГИП	Простосердов		
Нач.отд.	Резниченко		
Гл.спец.	Кудрявцев		
Рук.гр.ст.	Кузнецов		

3.702-1/79 — 8.2-00.0.00

Выборка стали

Копировал 1712 65 Формат А1

Стадия	Лист	Листов
Р	1	2

ЦНИИПромзданий Госстроя СССР

Выборка стали на один элемент, кг

Марка элемента	Арматурные изделия							Закладные изделия								Всего
	Арматурная сталь ГОСТ 5781-75 Класс АI		Арматурная сталь ГОСТ 5.1459-72 Класс АIII				Итого	Профильная сталь					Армат. сталь ГОСТ 5.1459-72 Класс АIII		Итого	
	⌀ мм		⌀ мм										⌀ мм			
	6	итого	14	18		итого		L125x80x8	δ=10	δ=8	δ=3	Газоб. труба dвн=52	12			
К5-1-2	2.2	2.2	—	22.4		22.4	24.6	12.8	6.1	5.7	0.4	1.9	2.9	—	29.8	54,4
К5-1-4	2.2	2.2	—	22.4		22.4	24.6	12.8	10.5	5.7	0.4	1.9	3,7	—	35.0	59.6
К6-1-1	3.9	3.9	5.4	27.2		32.6	36.5	12.8	—	9.4	0.4	1.9	1.2	—	25,7	62.2
К6-1-3	3.9	3.9	5.4	27.2		32.6	36.5	12.8	4.4	9.4	0.4	1.9	2.0	—	30.9	67.4
К7-1-1	4.3	4.3	5.4	32.0		37.4	41.7	12.8	—	9.4	0.4	1.9	1.2	—	25,7	67.4
К7-1-3	4.3	4.3	5.4	32.0		37.4	41.7	12.8	4.4	9.4	0.4	1.9	2.0	—	30.9	72,6