https://zavodjbi.com/

ТИПОВЫЕ СТРОИТЕЛЬНЫЕ КОНСТРУКЦИИ, ИЗДЕЛИЯ И УЗЛЫ

СЕРИЯ 1.420.1-32

КОНСТРУКЦИИ ДВУХЭТАЖНЫХ ПРОИЗВОДСТВЕННЫХ БЕСКРАНОВЫХ ЗДАНИЙ С СЕТКОЙ КОЛОНН ПЕРВОГО ЭТАЖА 6×6, 9×6 м, ВТОРОГО ЭТАЖА 18×6 24×6 м, НАГРУЗКОЙ НА ПЕРЕКРЫТИЕ ДО 5,0 тс/м^2 И ЖЕЛЕЗОБЕТОННЫМИ ДВУХЭТАЖНЫМИ КОЛОННАМИ

ВЫПУСК 6-1

монтажные узлы.
сопряжения колонн с ригелями.
рабочие чертежи

Ц00075

https://zavodjbi.com/

https://zavodjbi.com/

ТИПОВЫЕ СТРОИТЕЛЬНЫЕ КОНСТРУКЦИИ, ИЗДЕЛИЯ И УЗЛЫ

СЕРИЯ 1.420.1-32

КОНСТРУКЦИИ ДВУХЭТАЖНЫХ ПРОИЗВОДСТВЕННЫХ БЕСКРАНОВЫХ ЗДАНИЙ С СЕТКОЙ КОЛОНН ПЕРВОГО ЭТАЖА 6×6, 9×6 м, ВТОРОГО ЭТАЖА 18×6, 24×6 м, НАГРУЗКОЙ НА ПЕРЕКРЫТИЕ ДО 5,0 тс/м² И ЖЕЛЕЗОБЕТОННЫМИ ДВУХЭТАЖНЫМИ КОЛОННАМИ

ВЫПУСК 6-1

МОНТАЖНЫЕ УЗЛЫ СОПРЯЖЕНИЯ КОЛОНН С РИГЕЛЯМИ.

РАБОЧИЕ ЧЕРТЕЖИ

Утверждены Управлением проектирования и инженерных изысканий Минстроя России, письмо от 21.12.92г. N 9-1/395
Введены в действие с 01.01.94г.
ЦНИИПЗ приказ от 19.11.93 N 64

РАЗРАБОТАНЫ ЦНИИПРОМЗДАНИЙ

ЗАМ. ДИРЕКТОРА ИНСТИТУТА В.В. ГРАНЕВ

ЗАВ. ОТДЕЛА Э.Н. КОДЫШ

ГЛ. ИНЖЕНЕР ПРОЕКТА Л.М. ЯНКИЛЕВИЧ

ГЛ. ИНЖЕНЕР ПРОЕКТА Н.Г. МАРЧЕНКО

https://zavodjbi.com/

Ц 00075 2

https://zavodjbi.com/

Обозначение документа	Наименование	Стр.
I.420.I-32.6-I-ТД	Техническое описание	5
I.420.I-32.6-I- I	Узел I...4	8
I.420.I-32.6-I- 2	Узел 5,6	9
I.420.I-32.6-I- 3	Узел 7	I0
I.420.I-32.6-I- 4	Узел 8,9	II
I.420.I-32.6-I- 5	Узел I0, II	I2
I.420.I-32.6-I- 6	Узел I2,I3	I3
I.420.I-32.6-I- 7	Узел I4,I5	I4
I.420.I-32.6-I- 8	Узел I6,I7	I5
I.420.I-32.6-I- 9	Узел I8,I9	I6
I.420.I-32.6-I-I0	Узел 20,2I	I7
I.420.I-32.6-I-II	Узел 22,23	I8
I.420.I-32.6-I-I2	Узел 24	I9
I.420.I-32.6-I-I3	Узел 25	20
I.420.I-32.6-I-I4	Узел 26	2I
I.420.I-32.6-I-I5	Узел 27	22
I.420.I-32.6-I-I6	Узел 28	23
I.420.I-32.6-I-I7	Узел 29...3I	24
I.420.I-32.6-I-I8	Узел 32,33	25

1.420.1-32.6-1

Н.контр.	Забабуркин		
Нач. отд.	Кодыш		
ГИП	Янкилевич		
Инженер	Котова		

СОДЕРЖАНИЕ

Стадия	Лист	Листов
Р	1	2

ЦНИИПРОМЗДАНИЙ

Ц 00075 3

https://zavodjbi.com/

https://zavodjbi.com/

Обозначение документа	Наименование	Стр.
I.420.I-32.6-I-I9	Узел 34,35	26
I.420.I-32.6-I-20	Узел 36,37	27
I.420.I-32.6-I-2I	Узел 38,39	28
I.420.I-32.6-I-22	Узел 40	29

ЗАВОД ЖБИ

Инв. № подл. | Подпись и дата | Взам. инв. №

https://zavodjbi.com/

Данный выпуск является частью работы "Конструкции двухэтажных производственных бескрановых зданий с сетками колонн первого этажа 6х6, 9х6 м, второго этажа 18х6 и 24х6 м, нагрузкой на перекрытие до 5,0 тс/м^2 и железобетонными двухэтажными колоннами", полный состав которой приведен в выпуске 0-0.

Выпуск содержит узлы сопряжений элементов каркаса: стыки колонн с фундаментами и колонн с ригелями. Нумерация узлов дана на маркировочных схемах, приведенных в выпуске 0-I "Указания по применению элементов конструкций для зданий высотой 10,8; 12,0; 13,2 и 14,4м".

Замоноличивание конструкций должно производиться с учетом действующих нормативных документов и соответствующих глав СНиП и в строгом соответствии с проектом производства работ, разрабатываемом монтирующей организацией.

Соединение монтируемых элементов на сварке должно производиться согласно требованиям инструкции по сварке арматуры и закладных изделий железобетонных конструкций ГОСТ 14098-91.

Ванная сварка стыков стержней в узлах сопряжения ригелей с колоннами должна производиться в соответствии с ГОСТ 14098-91 и с учетом указаний настоящего технического описания.

Установка колонн в стаканы фундаментов производится после приемки фундаментов и их очистки от мусора, грязи, снега, воды. На дно стакана перед монтажом колонн укладывается выравнивающий слой до проектной отметки низа колонн, откорректированной с учетом фактической длины колонн. После установки, выверки и временного

				1.420.1-32.6-1-ТО		
Н. конт.	Забабуркин			Техническое описание	Стадия	Лист	Листов
Зав. отд.	Кадыш				Р	1	3
ГИП	Янкилевич				ЦНИИПРОМЗДАНИЙ		
ГИП	Марченко						

https://zavodjbi.com/

закрепления колонн зазоры между стенками стакана и колонной заполняются с применением вибрирования бетоном класса В25 на мелком гравии или щебенке. Последующий монтаж конструкций может производиться после достижения бетоном замоноличивания 70% проектной прочности в летнее время и 100% проектной прочности – в зимнее время.

Работы по монтажу ригелей перекрытия с колоннами выполняются в следующем порядке:

1. Тщательно проверяется соответствие марок изделий проекту.

2. Ригели устанавливаются на консоли колонн.

3. Производится выверка положения ригеля и его временное закрепление (в целях обеспечения соосности арматурных выпусков допускается смещение ригеля с поперечной разбивочной оси на ± 20 мм)

4. Выпуски арматуры из ригелей свариваются при помощи ванной сварки в инвентарных формах непосредственно с выпусками из двух – этажных колонн. В целях снижения сварочных напряжений сначала свариваются средние стержни, а затем – крайние.

5. Арматурные выпуски ригелей в узлах сопряжения их с одноэтажной колонной свариваются между собой посредством вставок МС1..МС3.

Сначала свариваются все выпуски с одной стороны колонны, затем с другой.

6. Арматурные вставки МС1..МС3 со стальными оголовками одноэтажных колонн и опорные закладные изделия ригелей – со стальными консолями двухэтажных колонн и закладными изделиями консолей одноэтажных колонн.

7. Устанавливаются накладные изделия МС5, которые приваариваются электродуговой сваркой электродами типа Э-50А-Ф ГОСТ 9467-75 к закладным изделиям ригелей.

Инв. № подл. | Подпись и дата | Взам. инв. №

Ц00075 6

https://zavodjbi.com/

8. Производится замоноличивание узлов; зазоры между торцами ригелей и колоннами на всю высоту заполняются бетоном класса В15 или В22,5 на мелком щебне или гравии с тщательным вибрированием.

Стальные соединительные элементы МС1...МС4 даны в выпуске 5-1 серии I.420.I-32. Марка стали стыковых стержней принимается такой же, как и марка стали стыкуемой арматуры железобетонных изделий.

В зданиях с агрессивными средами в зависимости от вида и степени агрессивности сред должны быть выполнены требования по защите деталей сопряжений и стыков железобетонных конструкций в соответствии со СНиП 2.03.II-85.

Требования по антикоррозийной защите строительных конструкций, узлов их соединений и сварных швов должны быть указаны в проекте конкретного здания.

Соединение при монтаже сборных железобетонных конструкций путем сварки стальных закладных изделий, а также монтажных стальных конструкций при температуре ниже минус 30° следует производить в соответствии с требованиями к изготовлению и монтажу конструкций при низких температурах.

Плиты перекрытий, а также закладные изделия колонн и ригелей для крепления плит перекрытий и стеновых панелей на чертежах условно не показаны.

Приварку консолей КР1, КР2 и КР3 к закладным изделиям колонн производить электродами типа Э42А по ГОСТ14098-91.

Закладные изделия в колоннах для крепления монолитных участков в торцах зданий разрабатываются и устанавливаются в проекте конкретного здания.

https://zavodjbi.com/

Ц 00075 7

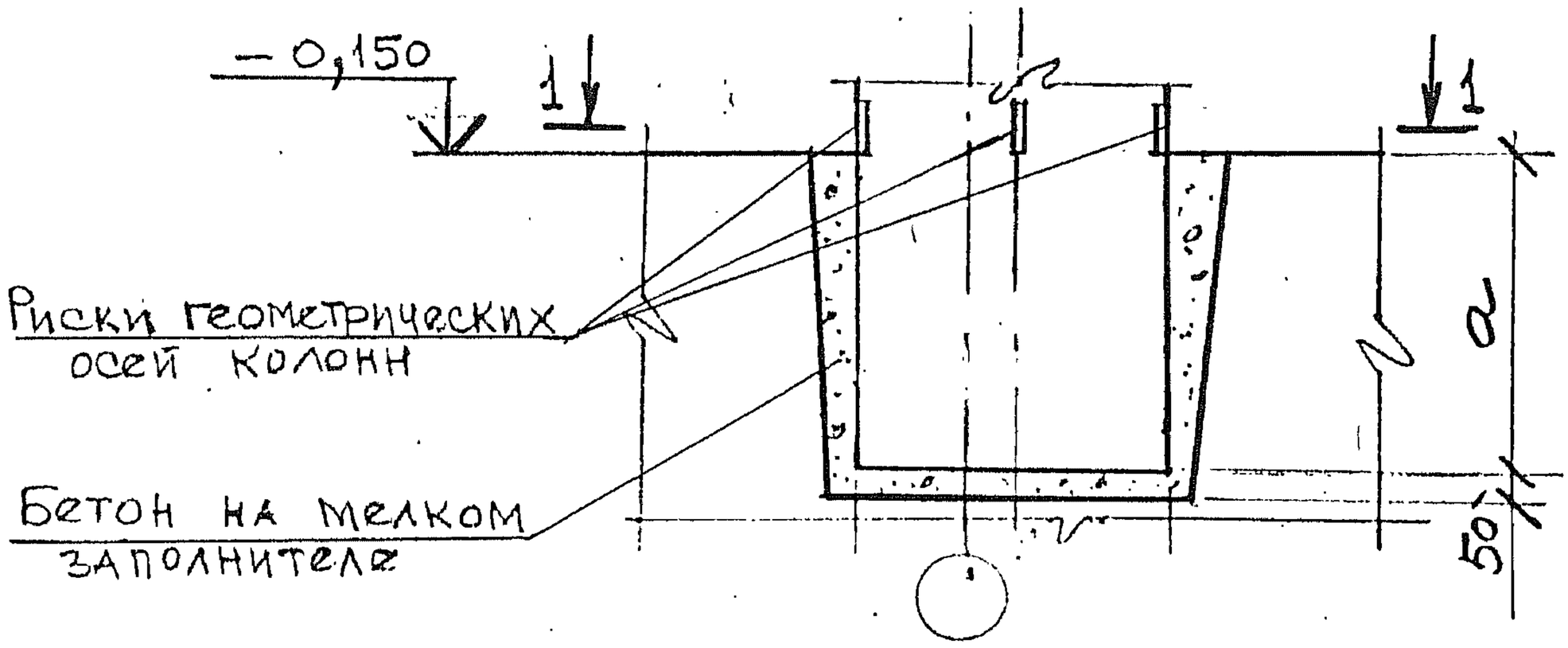

1-1 (Кроме торцевых рядов)

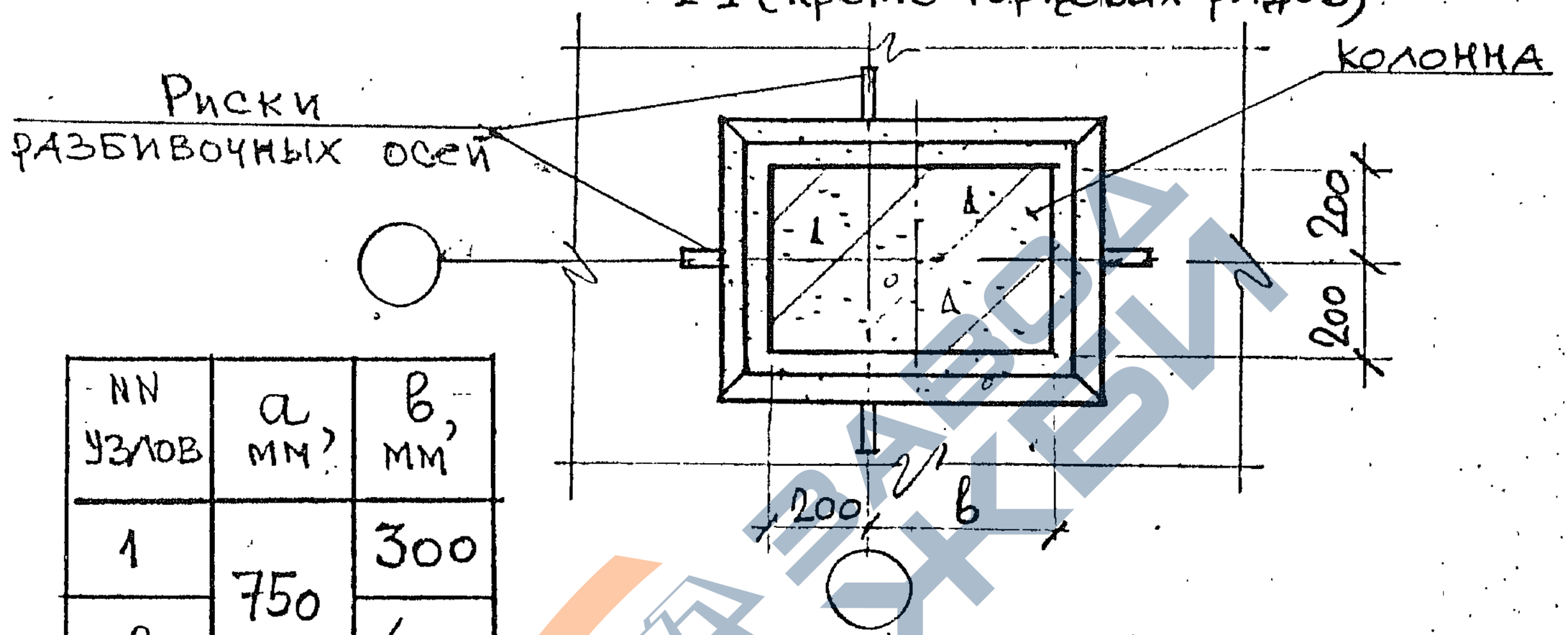

NN узлов	a, мм	b, мм
1	750	300
2		400
3	900	500
4		600

1-1 (В торцевом ряду)

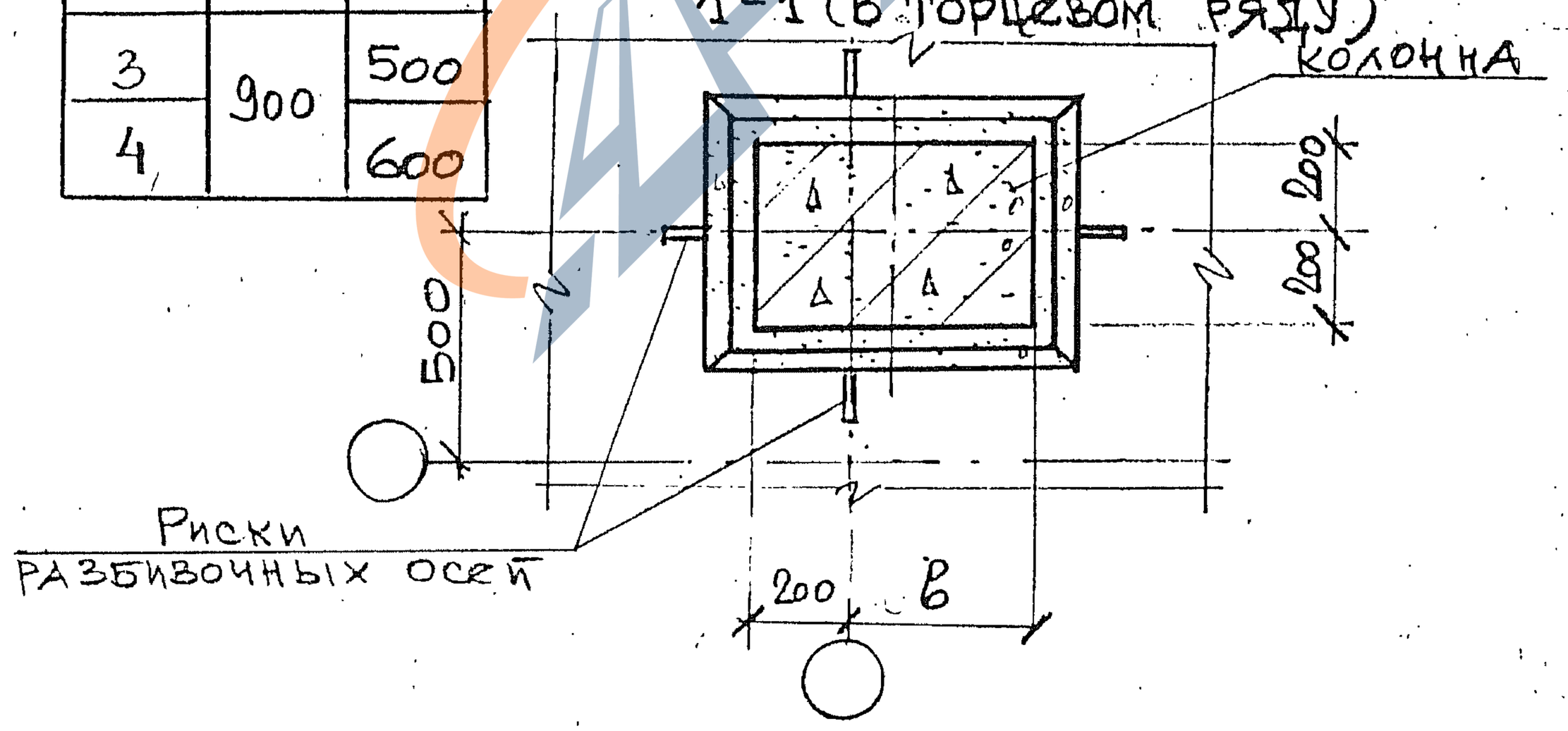

Нач.отд	Кодыш		
Нормок	Котова		
ГИП	Марченко		
Провер.	Горшкова		
Разраб	Котова		

1.420.1-32. 6-1-1

Узел 1...4

Стадия	Лист	Листов
Р		1

ЦНИИПРОМЗДАНИЙ

https://zavodjbi.com/

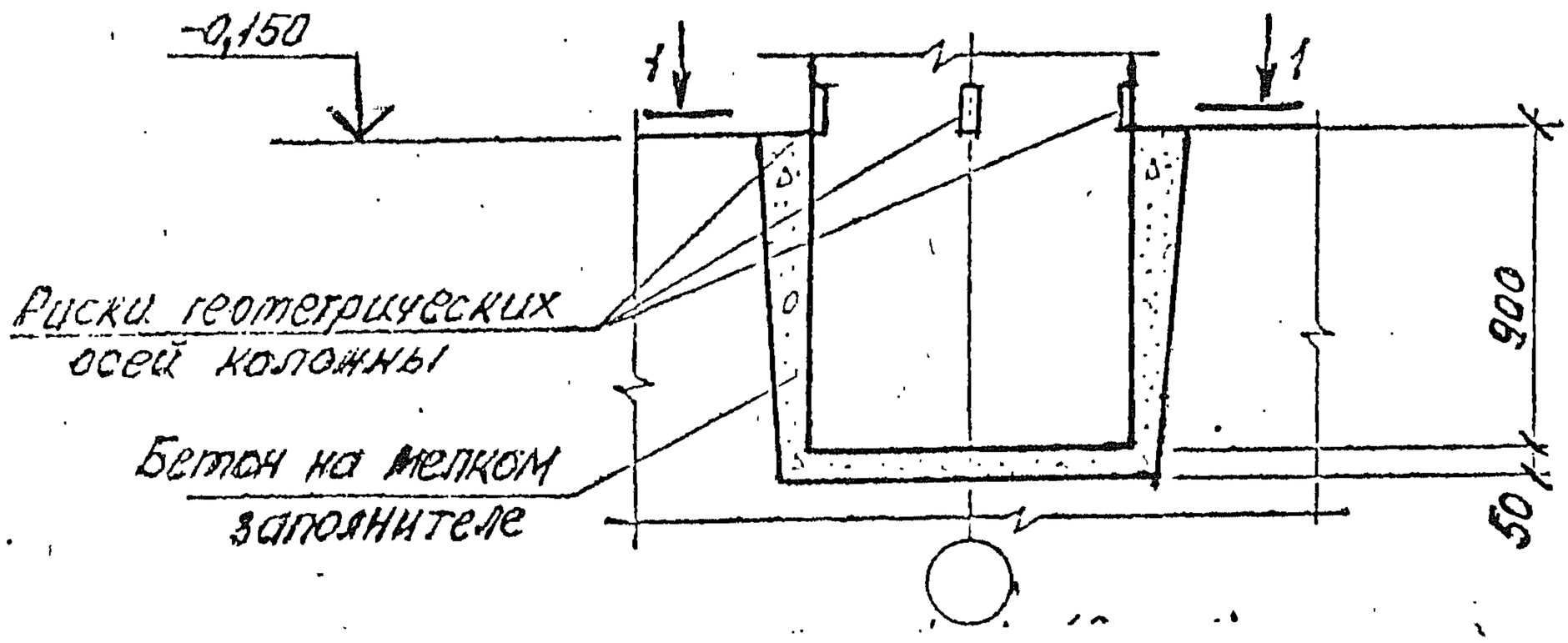

1-1 (кроме торцевых рядов)

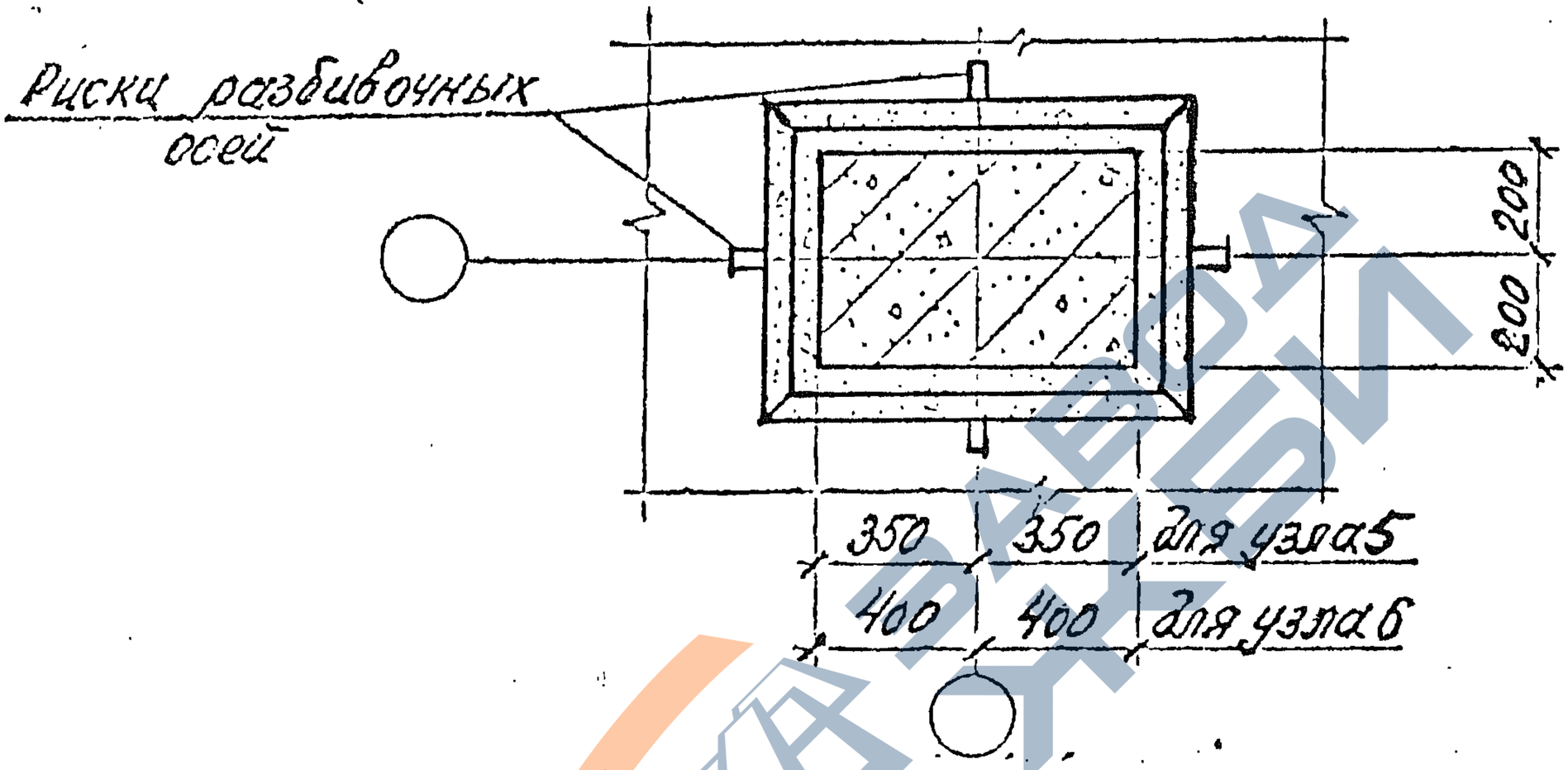

1-1 (в торцевом ряду)

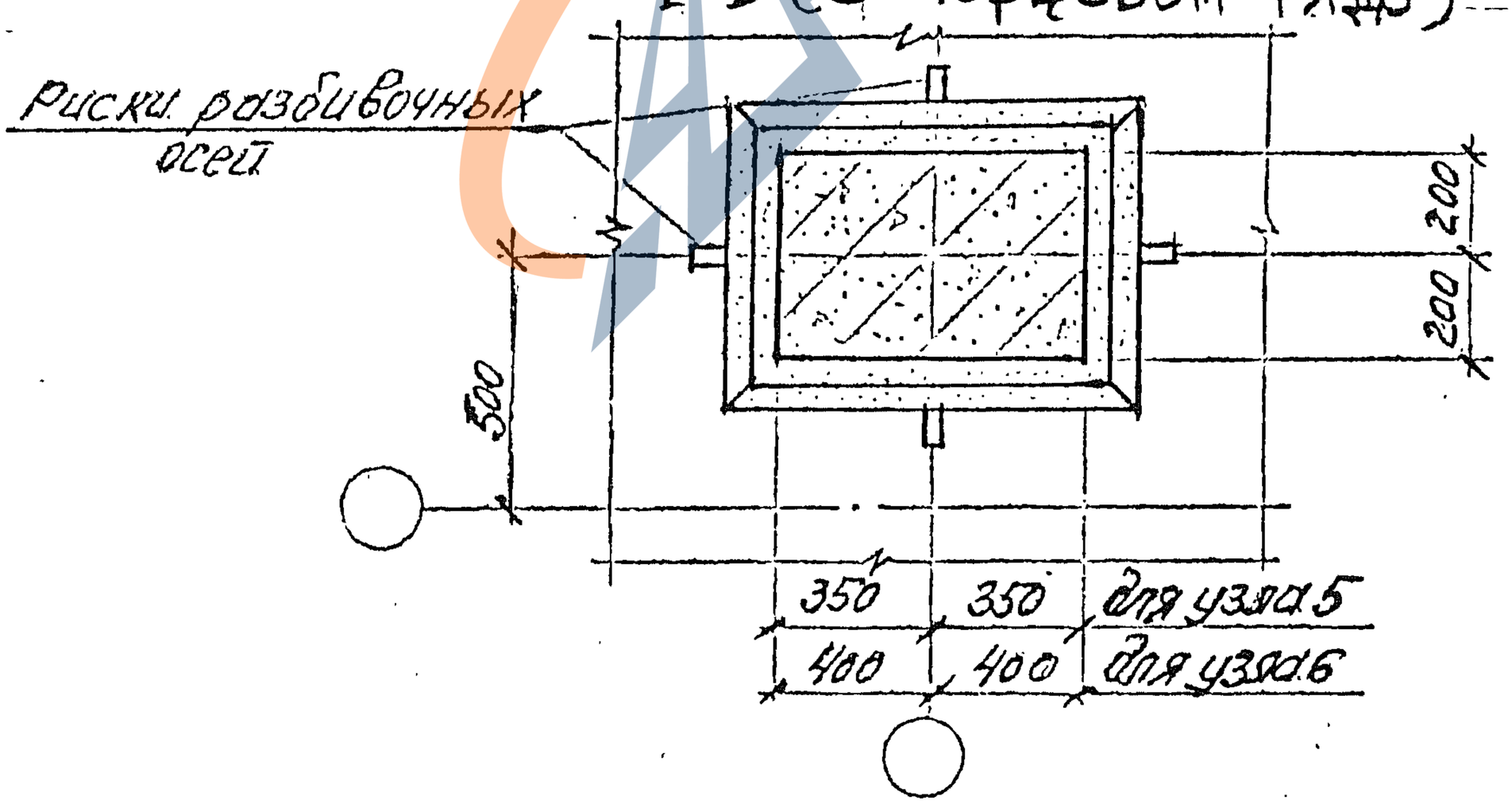

Нач. отд.	Кодыш		
Нормок	Котова		
ГИП	Марченко		
Провер.	Горшкова		
Разраб.	Котова		

1.420.1-32. 6-1-2

Узел 5,6

Стадия	Лист	Листов
Р		1

ЦНИИПРОМЗДАНИЙ

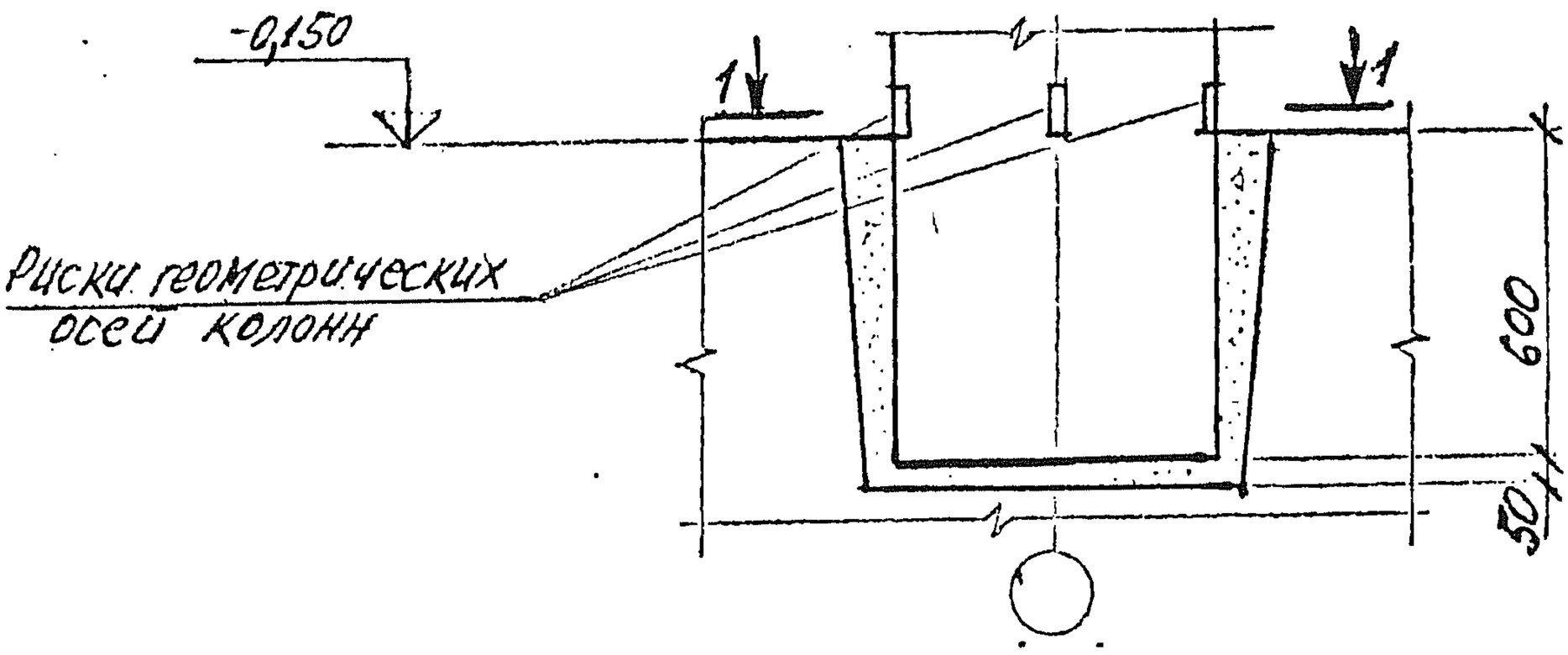

1-1 (кроме торцевых рядов)

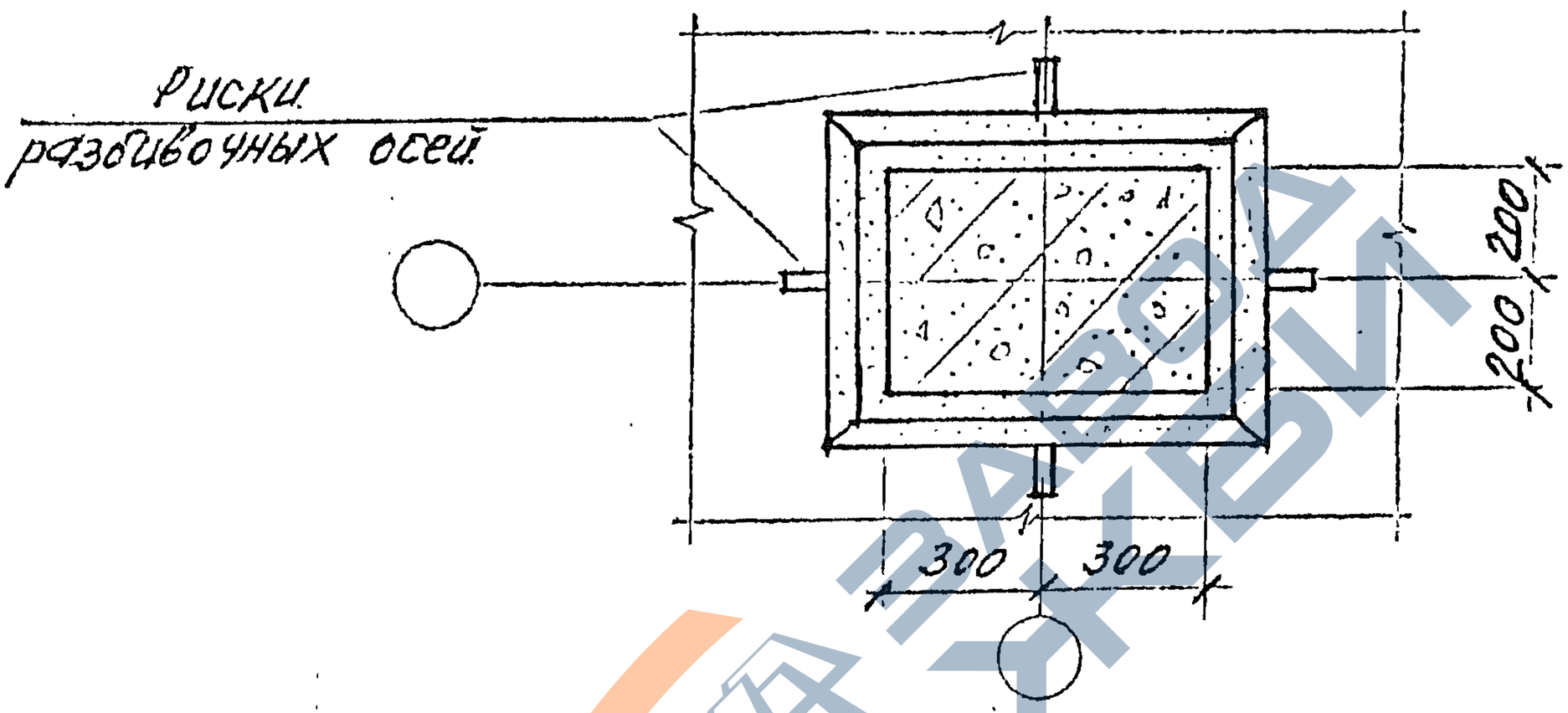

1-1 (в торцевом ряду)

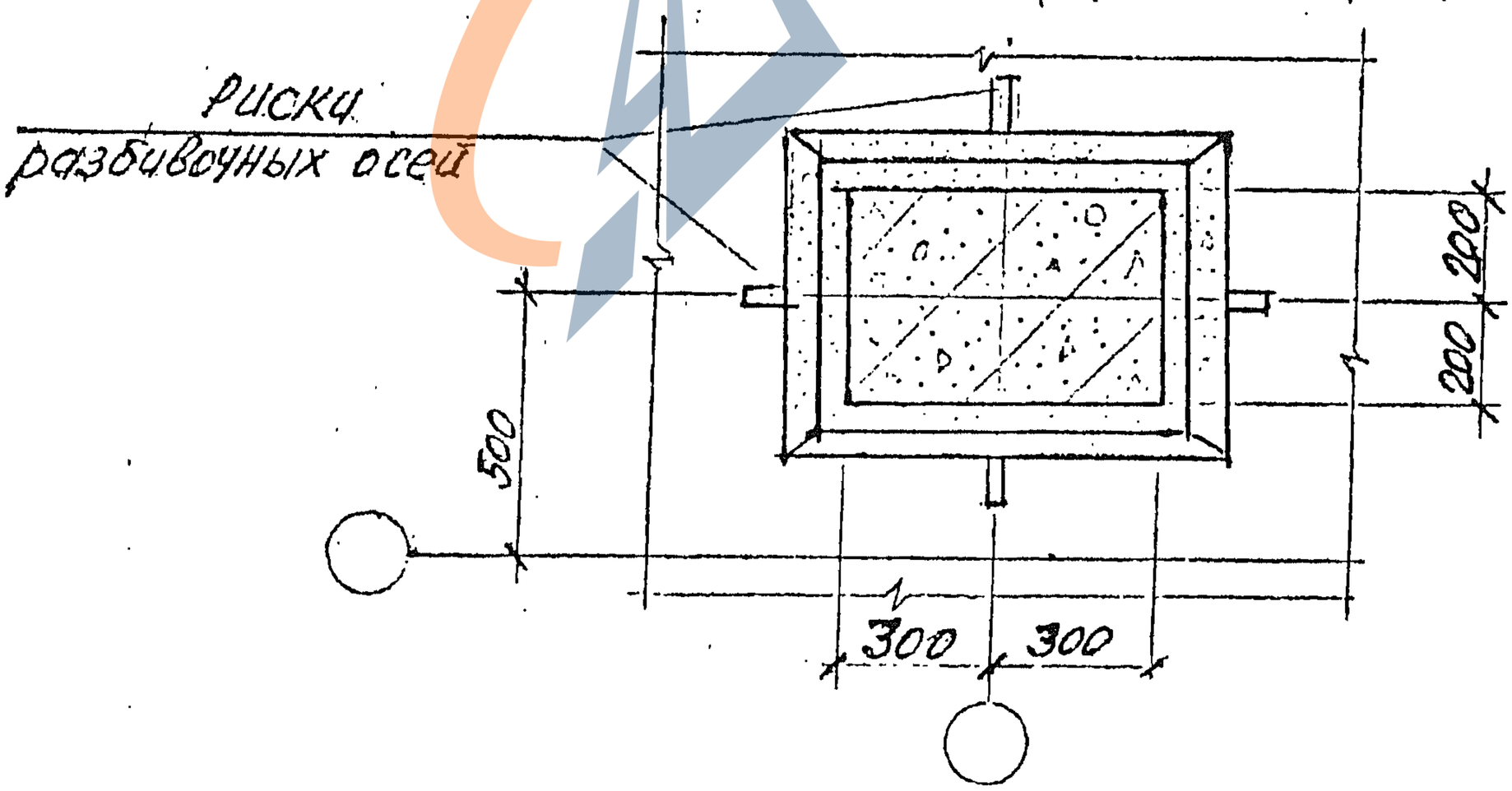

Нач.отд	Кодыш		
Нормок	Котова		
ГИП	Марченко		
Провер	Горшкова		
Разраб	Котов		

1.420.1-32. 6-1-3

Узел 7

Стадия	Лист	Листов
Р		1

ЦНИИПРОМЗДАНИЙ

https://zavodjbi.com/

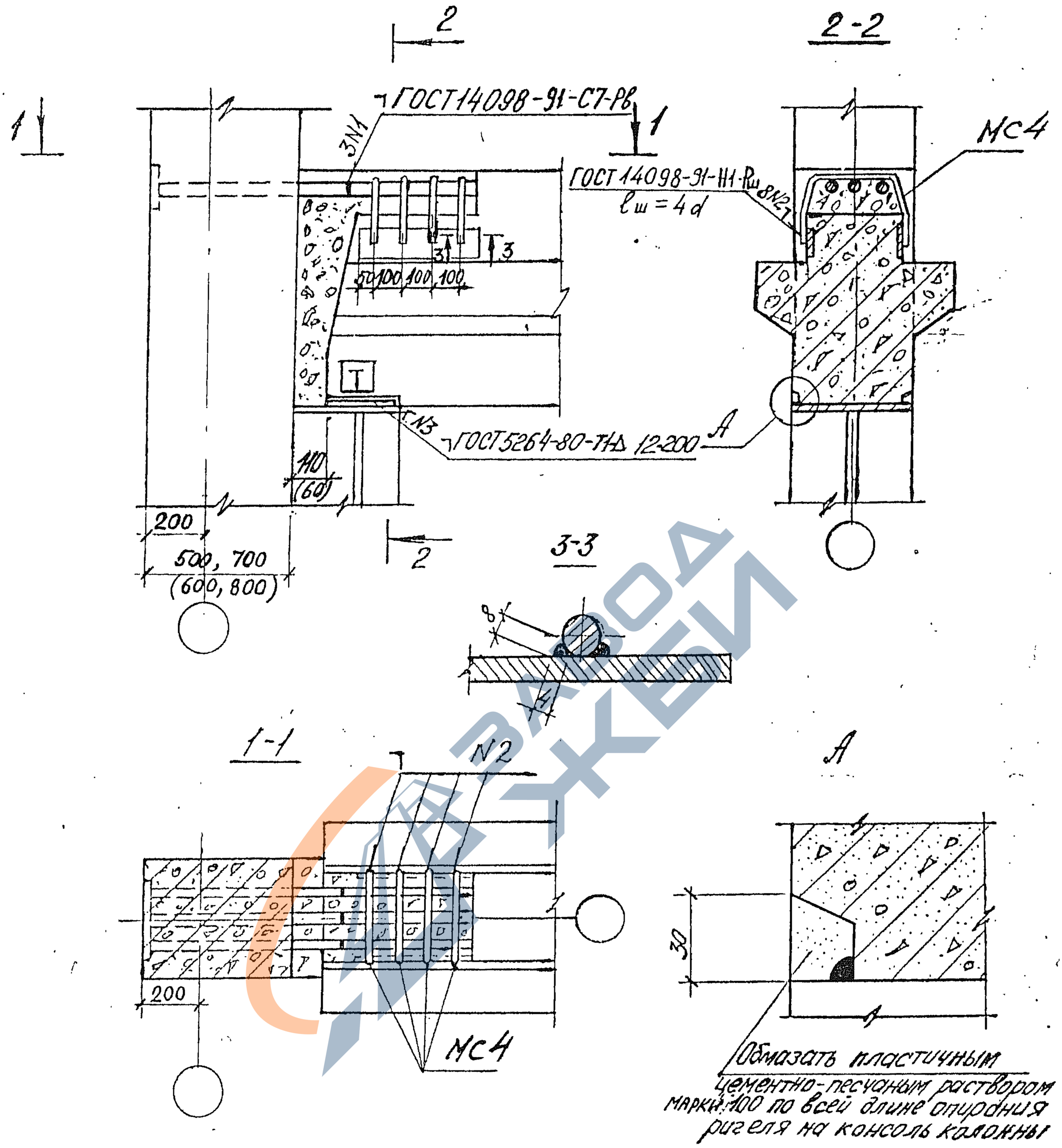

1. Заполнение бетоном зазора между торцом ригеля и колонной производится после установки плит перекрытия.
2. МС4 приварить к ригелю до установки плит.
3. Размеры в скобках даны для узла 9.

Н. контр.	Забабурин		
Нач. отд.	Кобыш		
ГИП	Янкилевич		
Вед. инж.	Горшкова		
Разраб.	Котова		

1.420.1-32.6-1-4

Узел 8, 9

Стадия	Лист	Листов
Р		1

ЦНИИПРОМЗДАНИЙ

Ц 00075 11

https://zavodjbi.com/

https://zavodjbi.com/

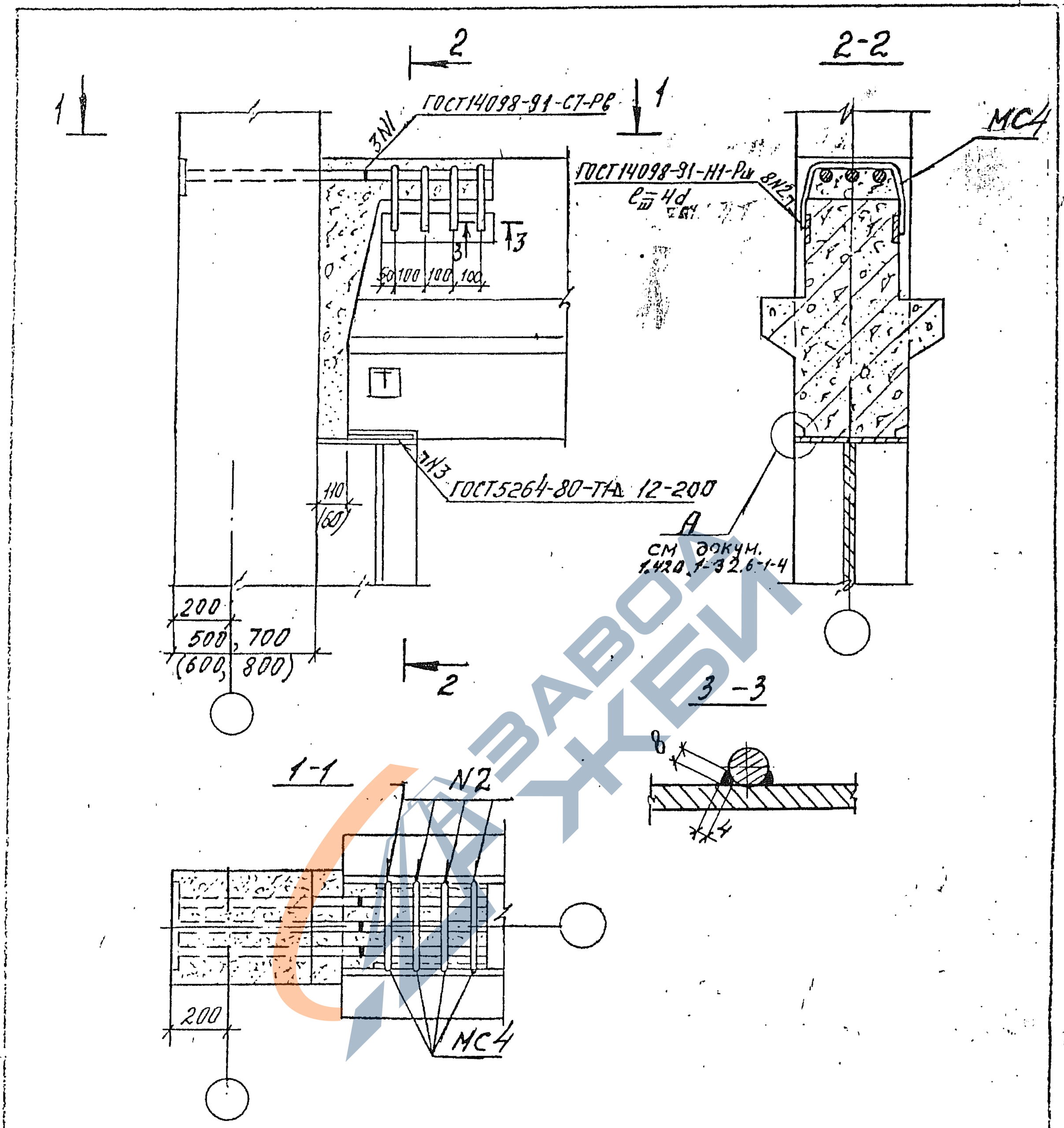

1. Заполнение бетоном зазора между торцом ригеля и колонной производится после установки плит перекрытия.
2. МС4 приварить к ригелю до установки плит.
3. Размеры в скобках даны для узла 11

Н. контр.	Забабуркин			1.420.1-32.6-1-5
Нач. отд.	Кодыш			
ГИП	Янкилевич			Узел 10, 11
Вед. инж.	Горшкова			
Разраб.	Котова			

Стадия	Лист	Листов
Р		1

ЦНИИПРОМЗДАНИЙ

Ц00075 12

Формат 11

https://zavodjbi.com/

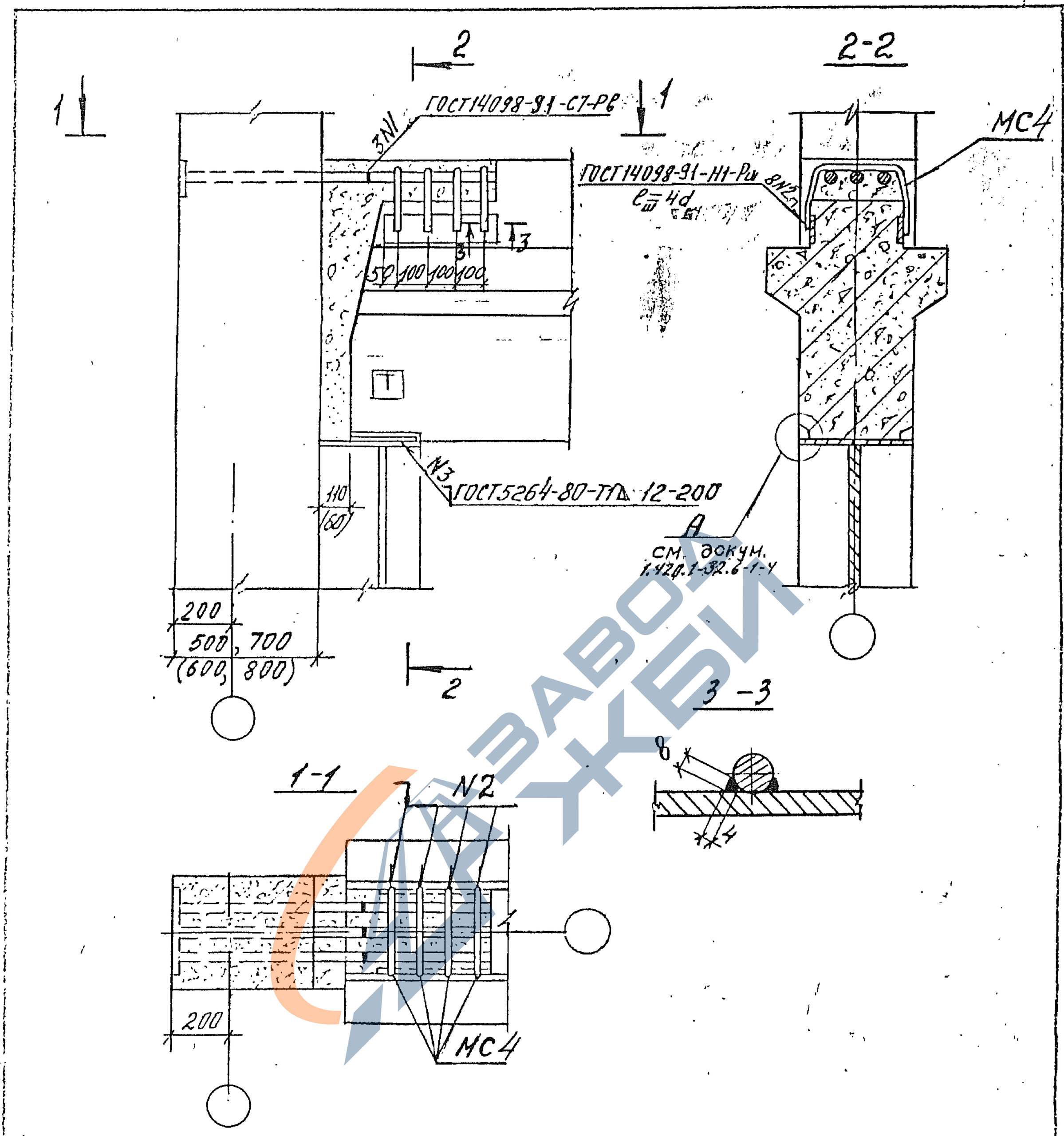

1. Заполнение бетоном зазора между торцом ригеля и колонной производится после установки плит перекрытия.
2. МС4 приварить к ригелю до установки плит.
3. Размеры в скобках даны для узла 13.

Н.контр.	Забабурин		
Нач.отд.	Кодыш		
ГИП	Янкилевич		
Вед.инж.	Горшкова		
Разраб.	Котова		

1.420.1-32. 6-1-6

Узел 12, 13

Стадия	Лист	Листов
Р		1

ЦНИИПРОМЗДАНИЙ

Ц00075 13

Формат II

https://zavodjbi.com/

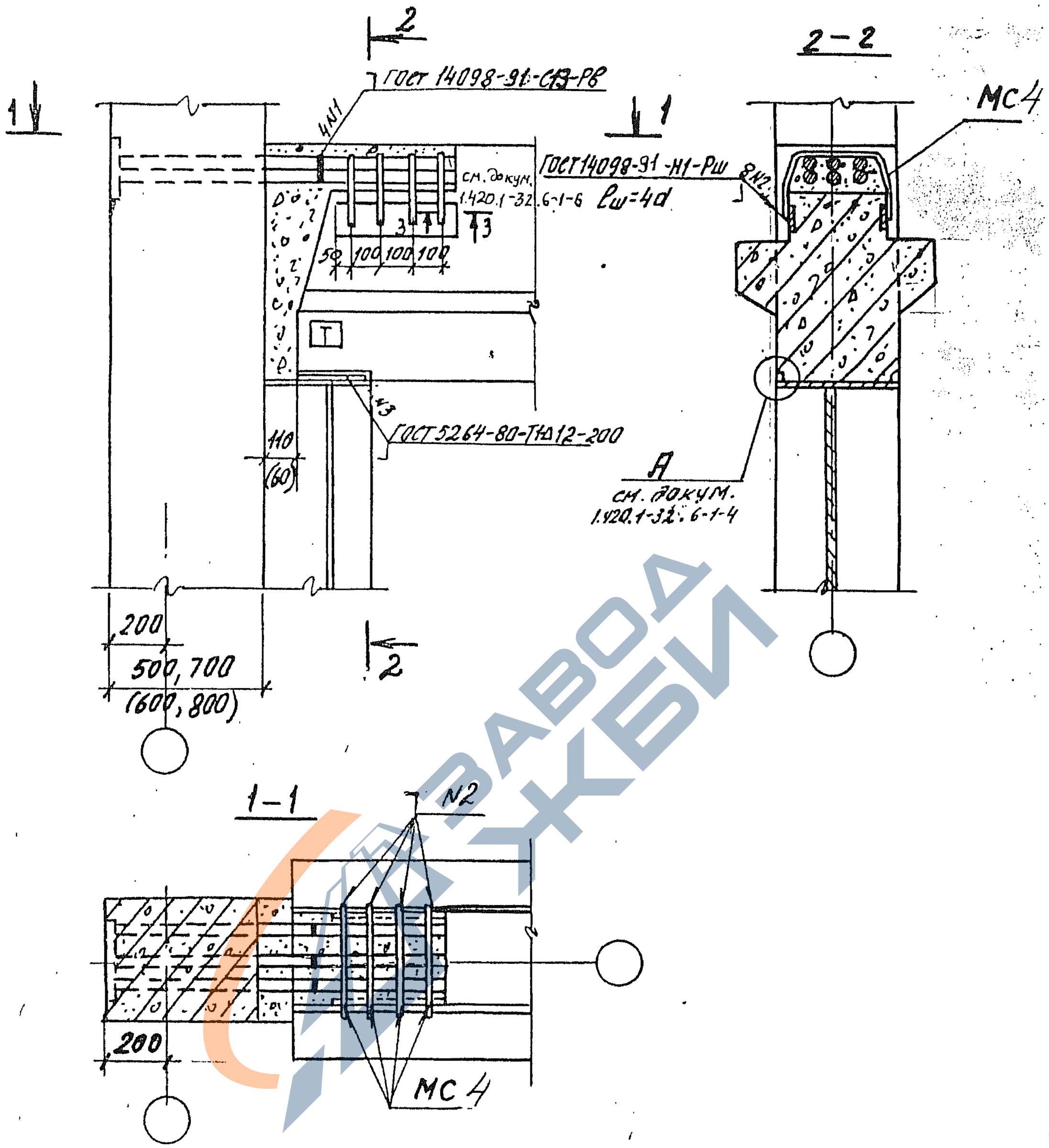

1. Заполнение бетоном зазора между торцом ригеля и колонной производится после установки плит перекрытия.
2. МС4 приварить к ригелю до установки плит.
3. Размеры в скобках даны для узла 15

				1.420.1-32.6-1-7		
Н. контр.	Забабурин			Узел 14; 15	Стадия	Лист	Листов
Нач. отд.	Кольш				Р		1
Г.И.П.	Яцкилевич				ЦНИИПРОМЗДАНИЙ	
Вед. инж.	Горшкова					
Разраб.	Котова					

Взам. инв. № | Подпись и дата | Инв. № подл.

https://zavodjbi.com/

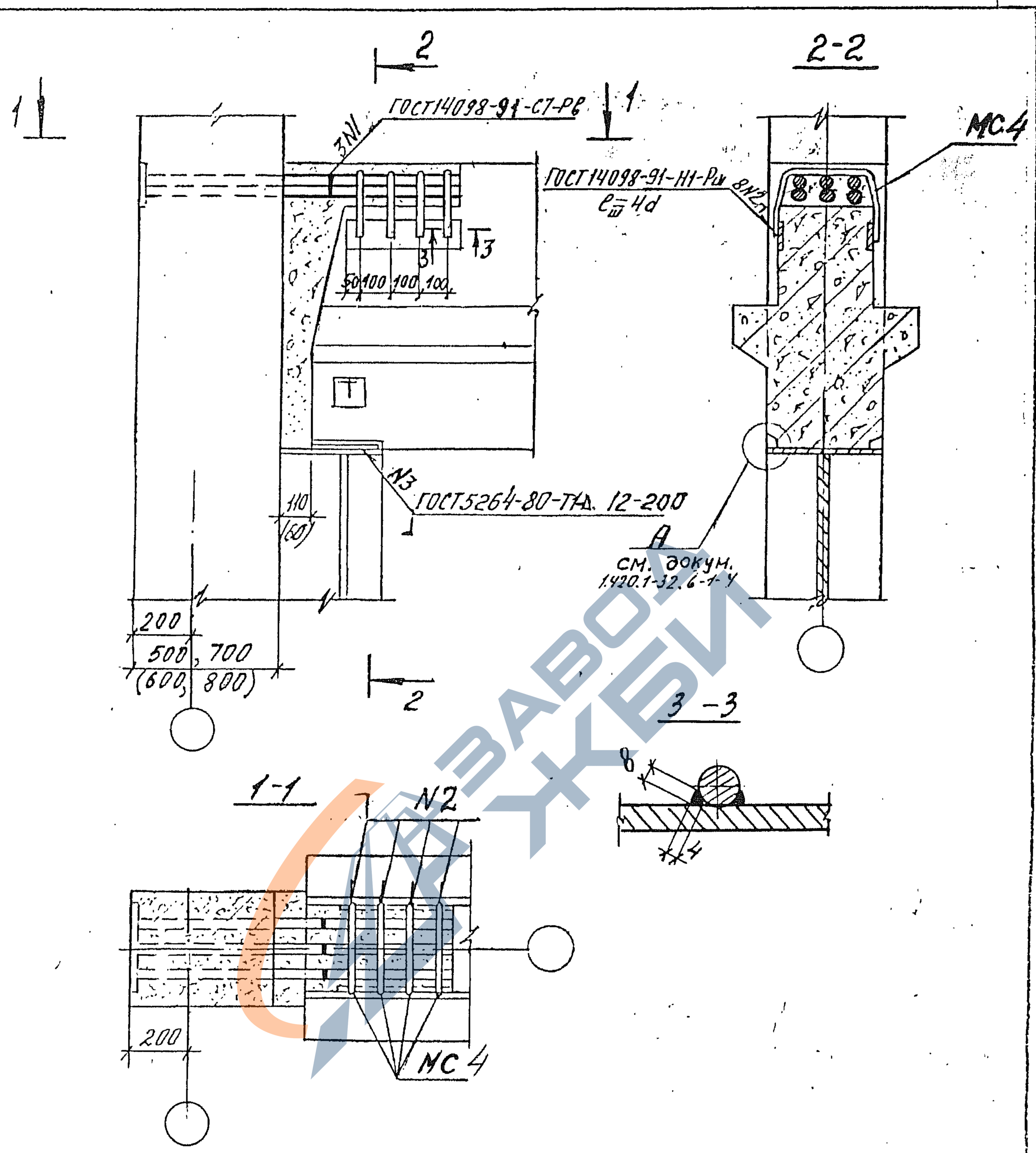

1. Заполнение бетоном зазора между торцом ригеля и колонной производится после установки плит перекрытия.
2. МС4 приварить к ригелю до установки плит.
3. Размеры в скобках даны для узла 17

Н. контр.	Забабурин		1.420.1-32.6-1-8	
Нач. отд.	Кодыш		Узел 16, 17	Стадия: Р; Лист: ; Листов: 1
ГИП	Янкилевич			ЦНИИПРОМЗДАНИЙ
Вед. инж.	Горшкова			
Разраб.	Котова			

Ц 00075 15 Формат 11

https://zavodjbi.com/

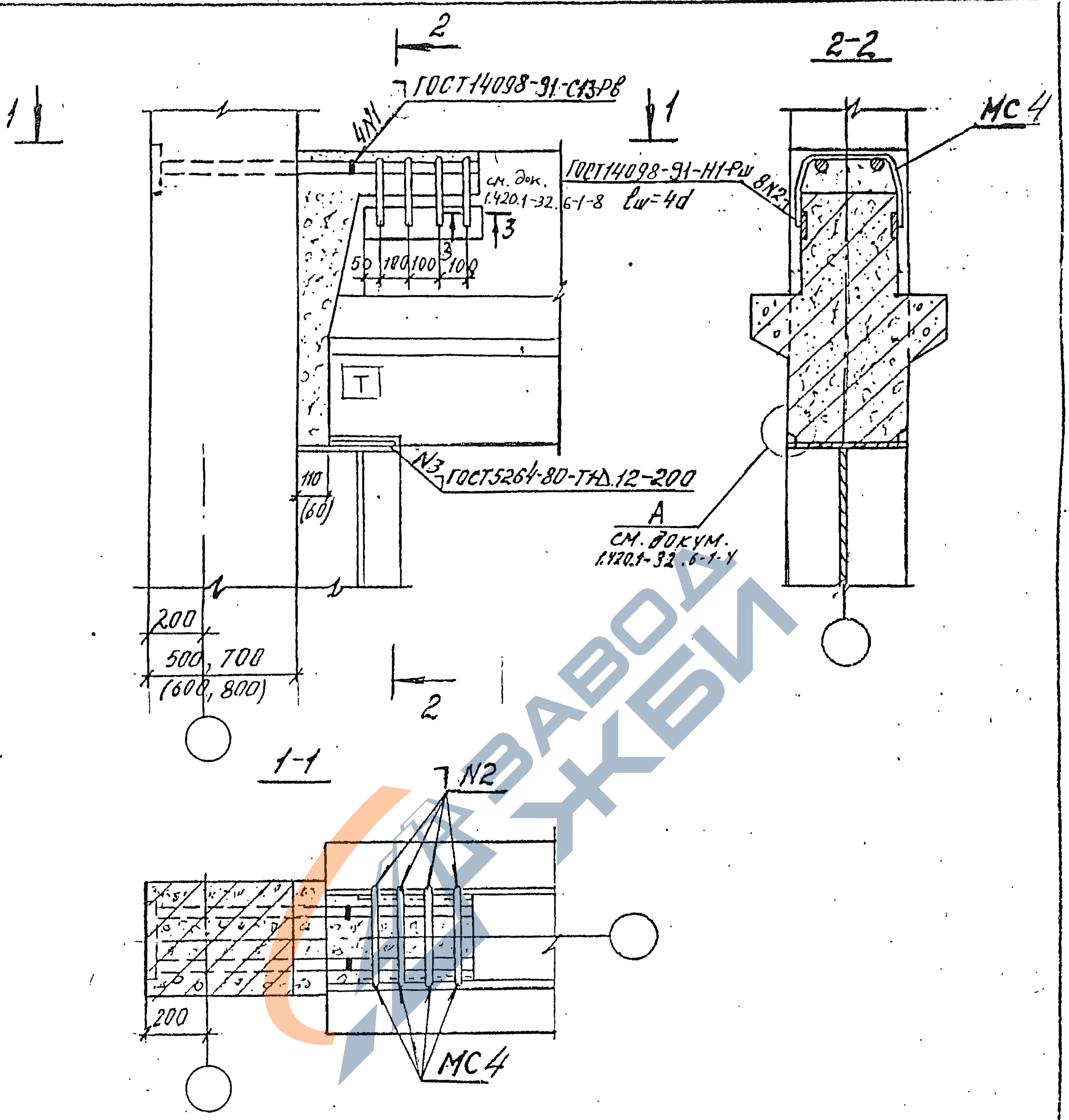

1. Заполнение бетоном зазора между торцом ригеля и колонной производится после установки плит перекрытия.
2. МС4 приварить к ригелю до установки плит.
3. Размеры в скобках даны для узла 19.

Н. контр.	Забабурин		
Нач. отд.	Кодыш		
ГИП	Янкилевич		
Вед. инж.	Горшкова		
Разраб.	Котова		

1.420.1-32. 6-1-9

Узел 18, 19

Стадия	Лист	Листов
Р		1

ЦНИИПРОМЗДАНИЙ

Ц 00075 16

Формат А1

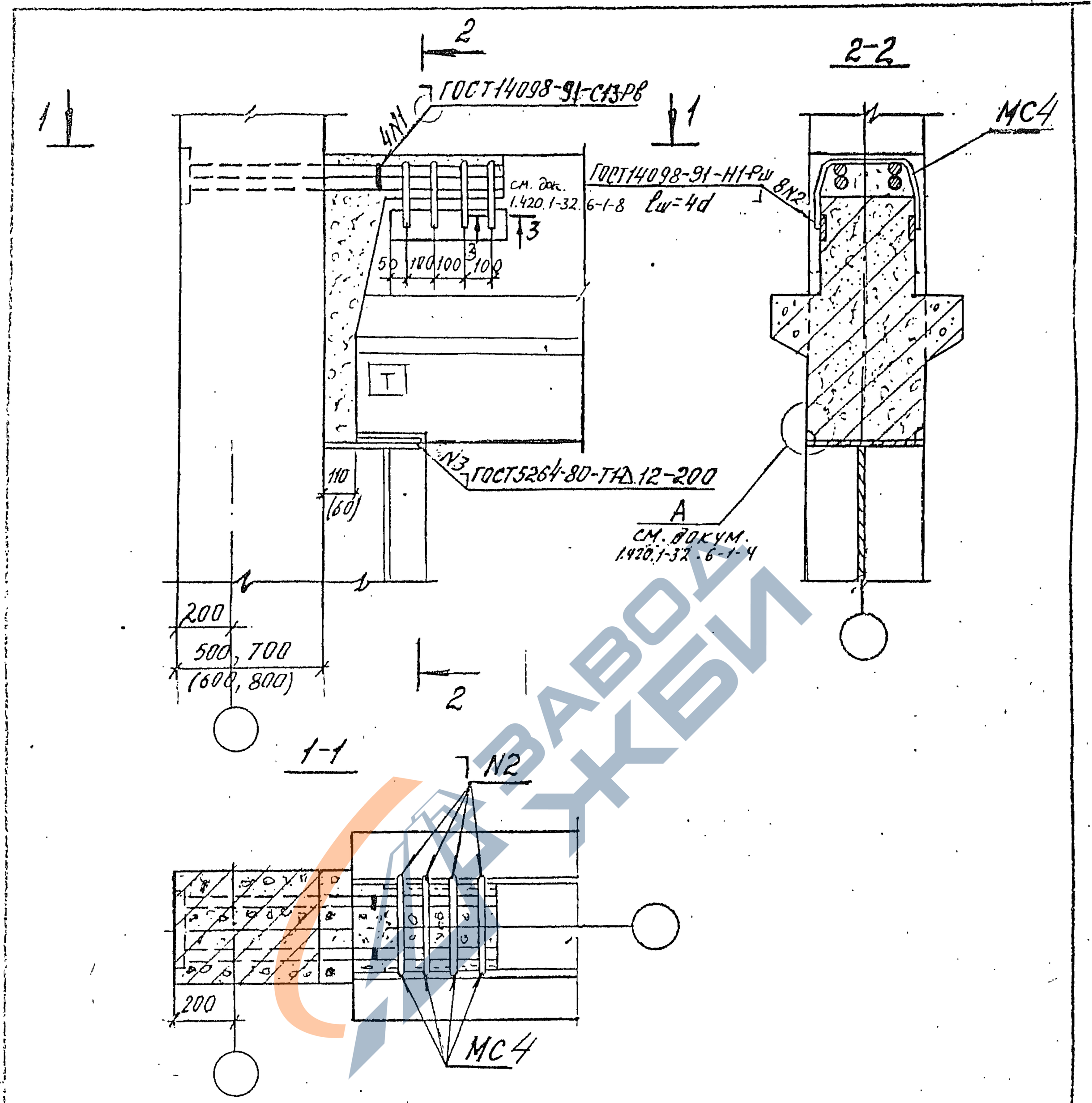

1. Заполнение бетоном зазора между торцом ригеля и колонной производится после установки плит перекрытия.
2. МС4 приварить к ригелю до установки плит.

3. Размеры в скобках даны для узла 21

Н. контр.	Забабуркин		
Нач. отд.	Кодыш		
ГИП	Янкилевич		
Вед. инж.	Горшкова		
Разраб.	Котова		

1.420.1-32.6-1-10

Узел 20, 21

Стадия	Лист	Листов
Р		1

ЦНИИПРОМЗДАНИЙ

https://zavodjbi.com/

https://zavodjbi.com/

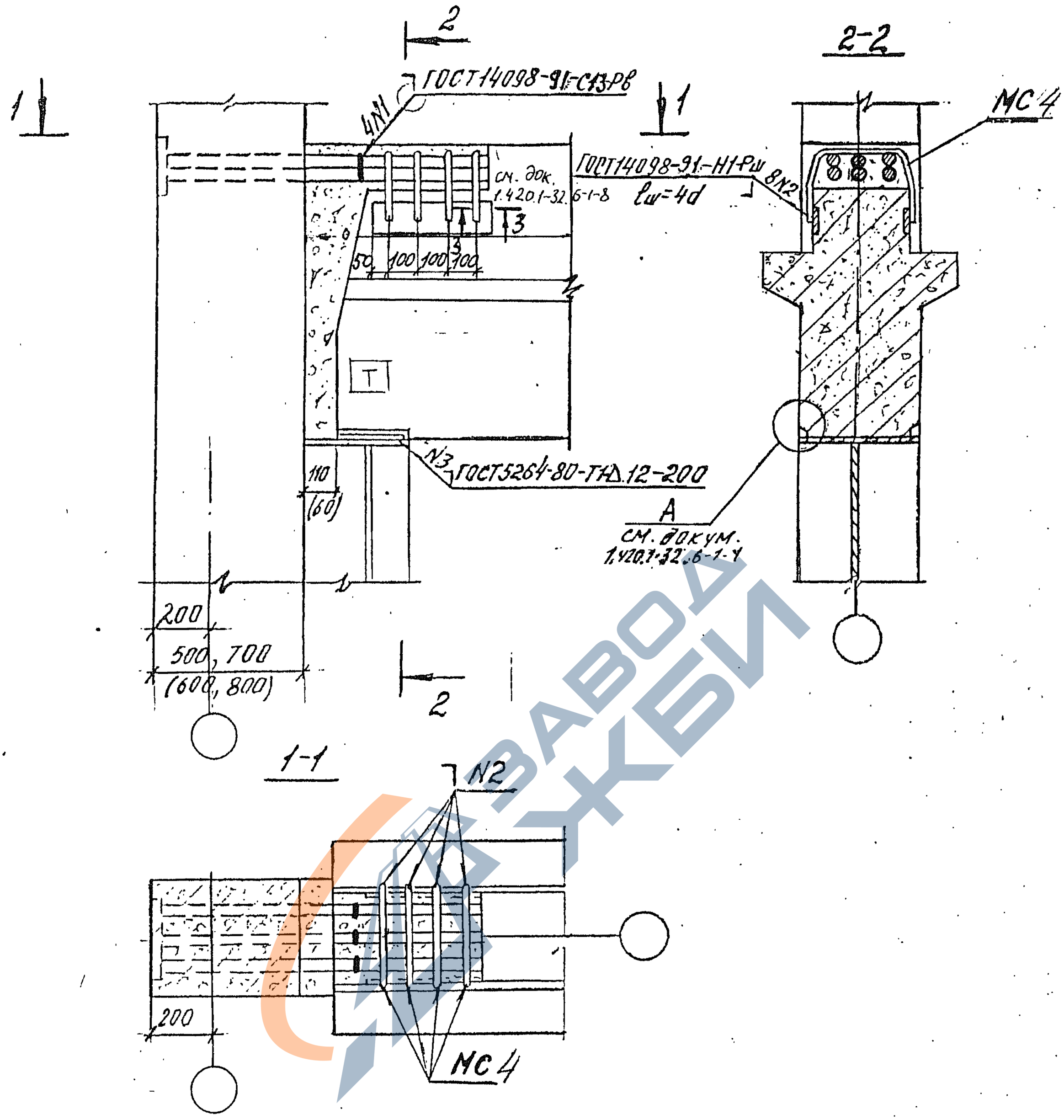

1. Заполнение бетоном зазора между торцом ригеля и колонной производится после установки плит перекрытия.
2. МС 4 приварить к ригелю до установки плит.
3. Размеры в скобках даны для узла 23.

Н. контр.	Забабурина		
Нач. отд.	Кольш		
ГИП	Янкилевич		
Вед. инж.	Горшкова		
Разраб.	Котова		

1.420.1-32.6-1-11

Узел 22, 23

Стадия	Лист	Листов
Р		1

ЦНИИПромзданий

Ц 00075 18

Формат II

https://zavodjbi.com/

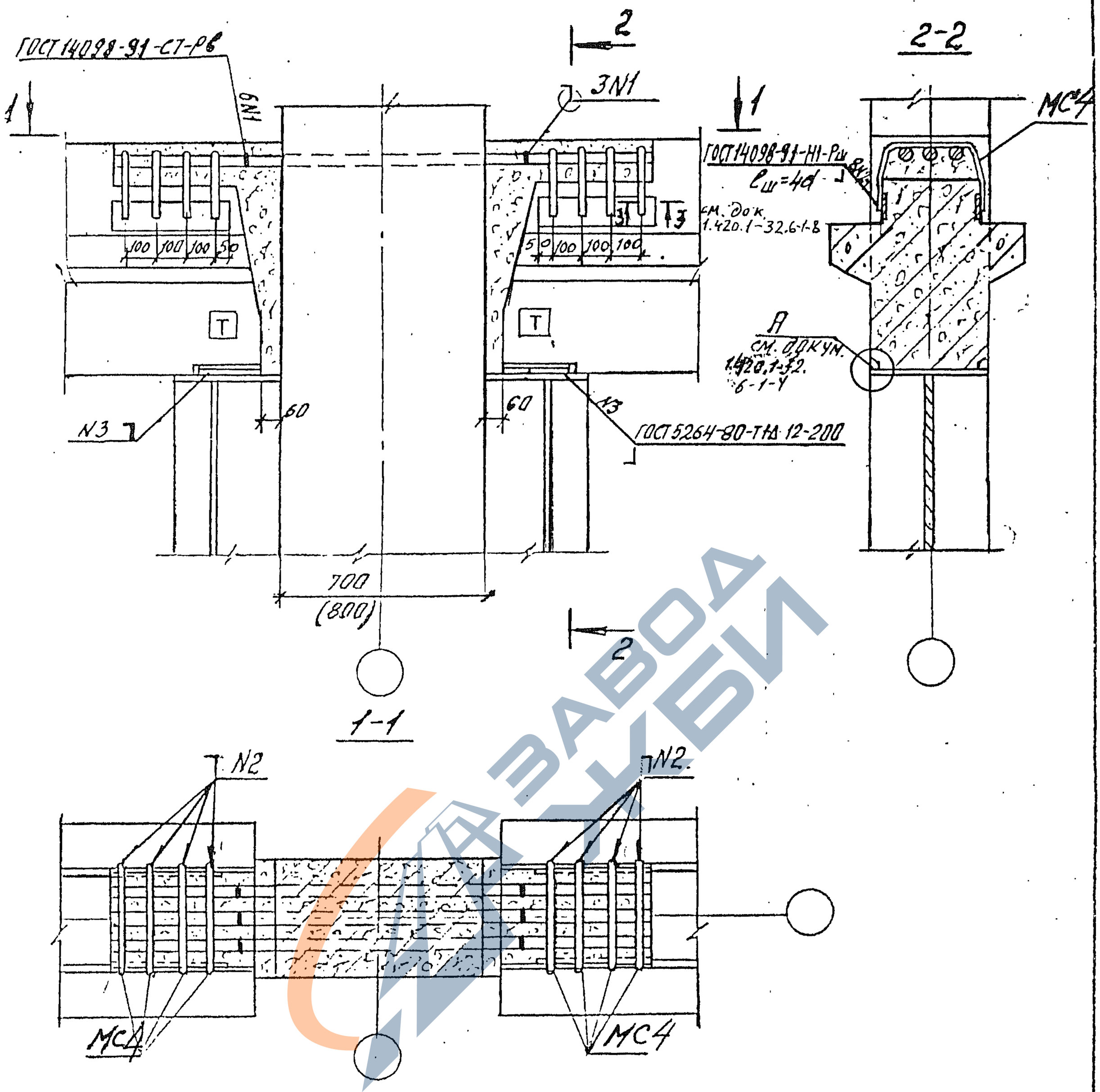

1. Заполнение бетоном зазора между торцом ригеля и колонной производится после установки плит перекрытия.
2. МС 4 приварить к ригелю до установки плит.

Н. контр.	Забабуркин		
Нач. отд.	Кодыш		
ГИП	Янкилевич		
Вед. инж.	Горшкова		
Разраб.	Котова		

1.420.1-32. 6-1-12

Узел 24

Стадия	Лист	Листов
Р		1

ЦНИИПРОМЗДАНИЙ

Ц 00075 19

Формат 11

https://zavodjbi.com/

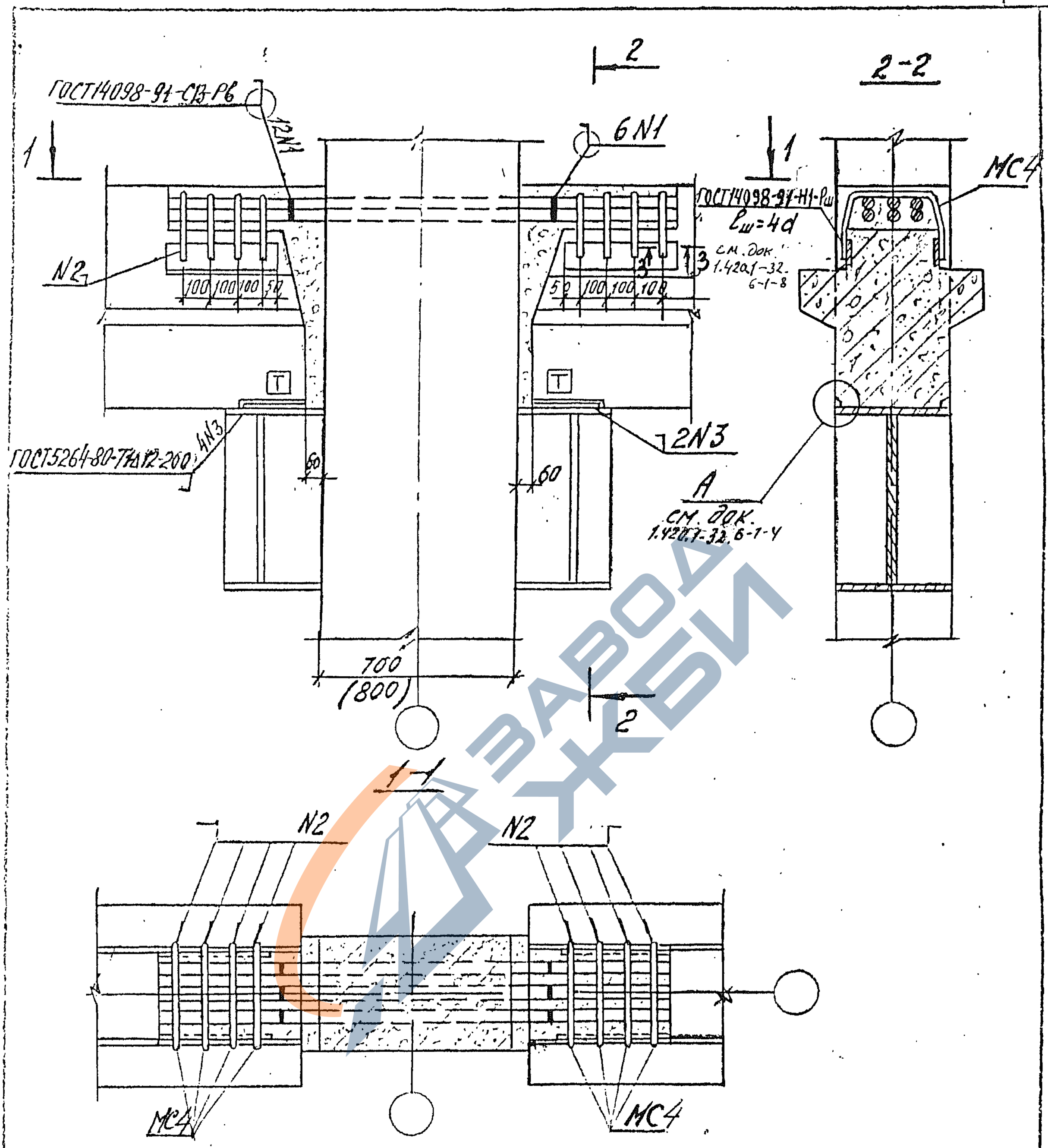

1. Заполнение бетоном зазора между торцом ригеля и колонной производится после установки плит перекрытия.
2. МС4 приварить к ригелю до установки плит.

Н. контр.	Забабурин		
Нач. отд.	Кодыш		
ГИП	Янкилевич		
Вед. инж.	Горшкова		
Разраб.	Котова		

1.420.1-32. 6-1-13

Узел 25

Стадия	Лист	Листов
Р		1

ЦНИИПРОМЗДАНИЙ

https://zavodjbi.com/

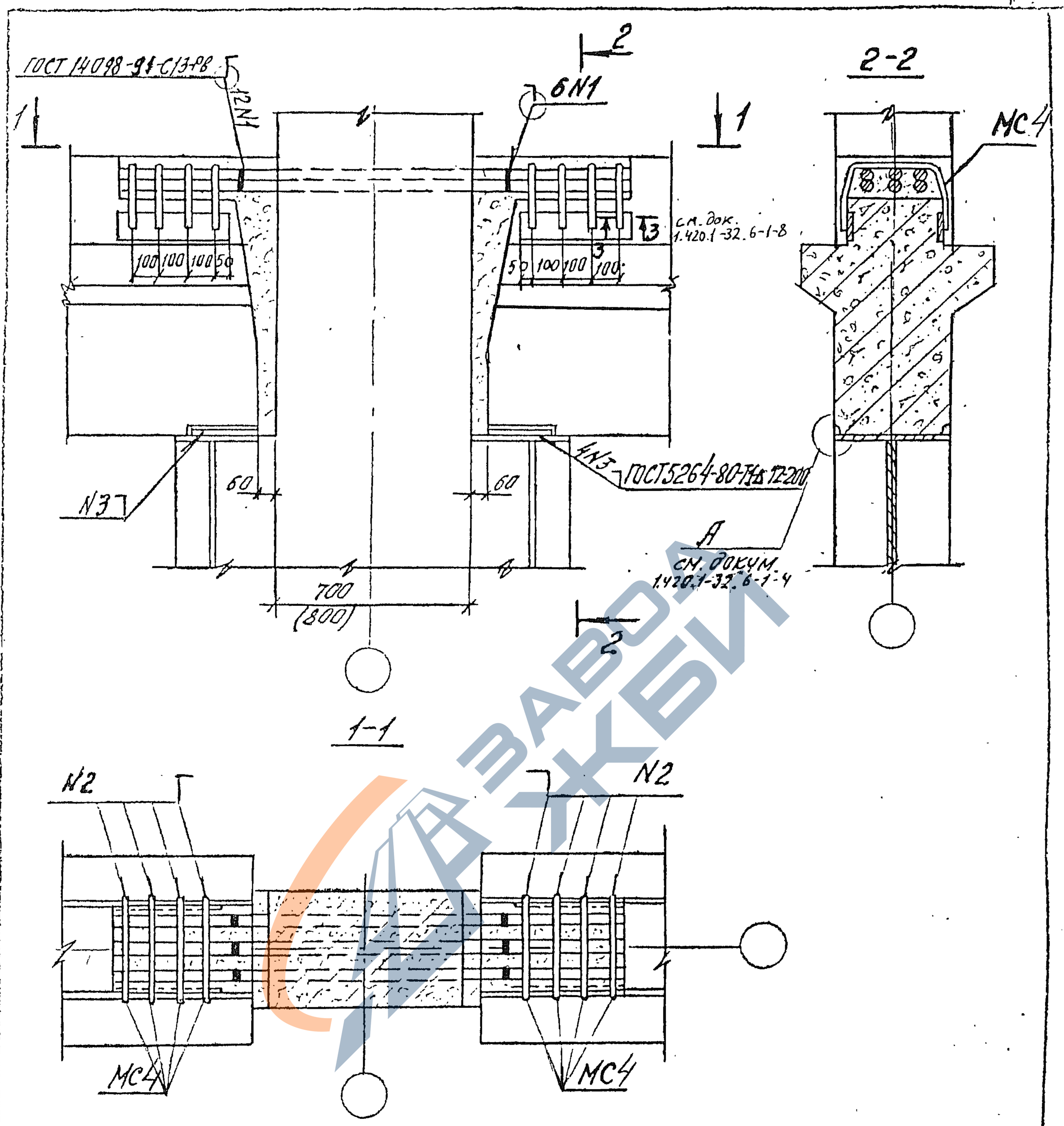

1. Заполнение бетоном зазора между торцом ригеля и колонной производится после установки плит перекрытия.
2. МС 4 приварить к ригелю до установки плит.

Н. контр.	Забабурин		
Нач. отд.	Кодыш		
ГИП	Янкилевич		
Вед. инж.	Горшкова		
Разраб.	Котова		

1.420.1-32. 6-1-14

Узел 26

Стадия	Лист	Листов
Р		1

ЦНИИПРОМЗДАНИЙ

Ц 000 75 21
Формат 11

https://zavodjbi.com/

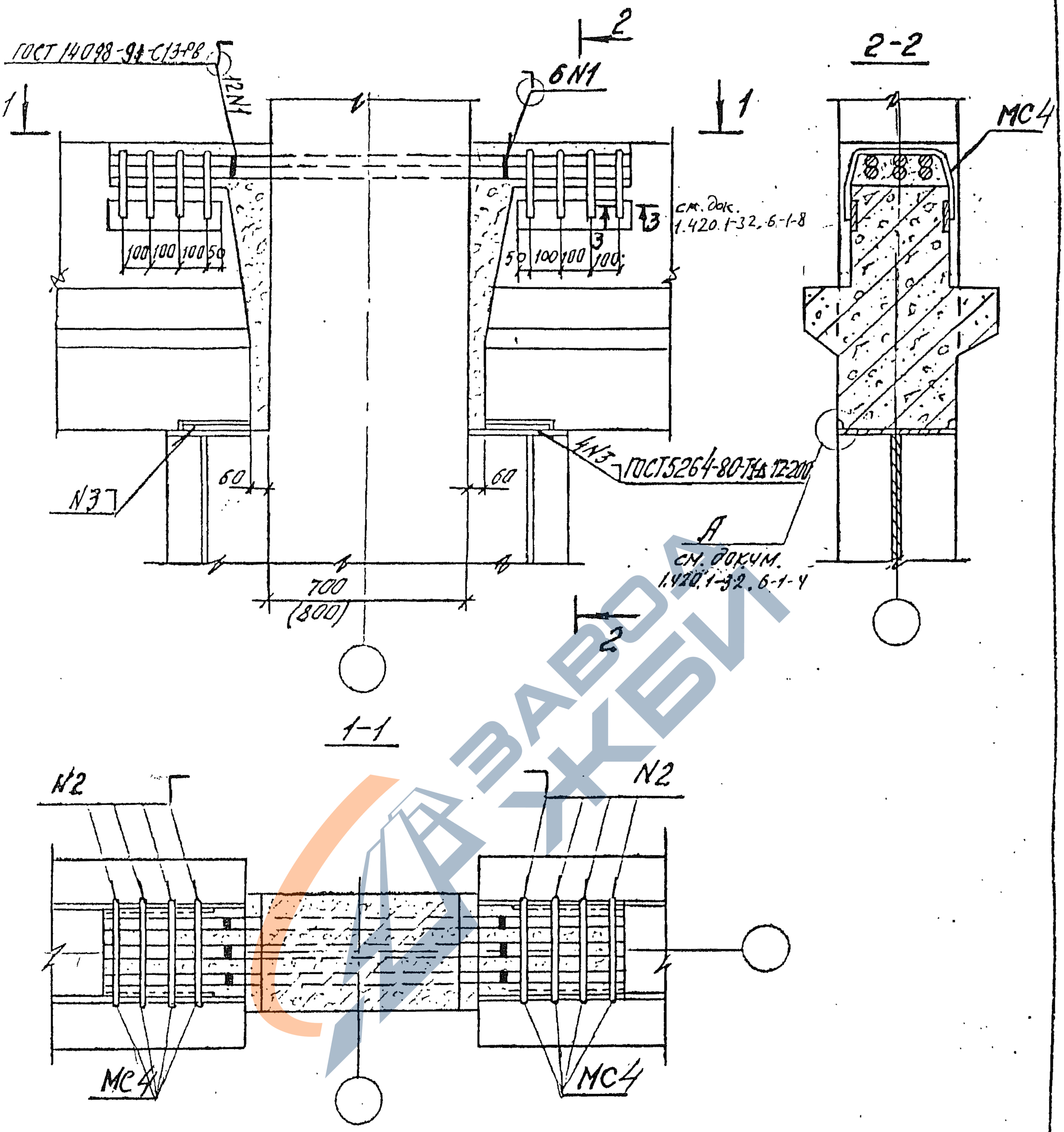

1. Заполнение бетоном зазора между торцом ригеля и колонной производится после установки плит перекрытия.
2. МС4 приварить к ригелю до установки плит.

Н. контр.	Забабурина		
Нач. отд.	Кодыш		
ГИП	Янкилевич		
Вед. инж.	Горшкова		
Разраб.	Котова		

1.420.1-32. 6-1-15

Узел 27

Стадия	Лист	Листов
Р		1

ЦНИИПРОМЗДАНИЙ

Ц 00075 22

Формат А1

https://zavodjbi.com/

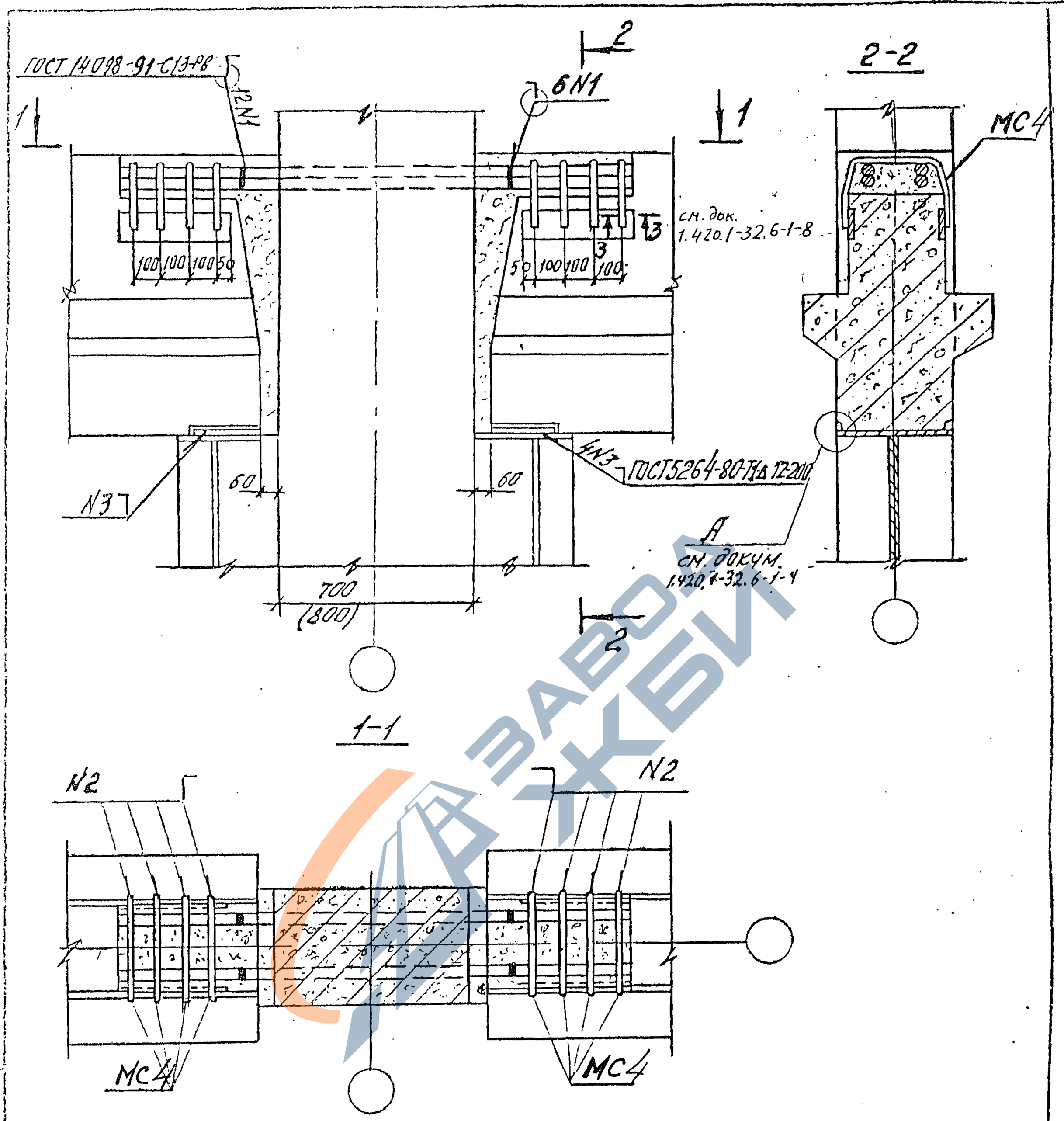

1. Заполнение бетоном зазора между торцом ригеля и колонной производится после установки плит перекрытия.
2. МС4 приварить к ригелю до установки плит.

Н. контр.	Забабурин		
Нач. отд.	Кодыш		
ГИП	Янкилевич		
Вед. инж.	Горшкова		
Разраб.	Катова		

1.420.1-32.6-1-16

Узел 28

Стадия	Лист	Листов
Р		1

ЦНИИПРОМЗДАНИЙ

Ls 00075 23

Формат 11

https://zavodjbi.com/

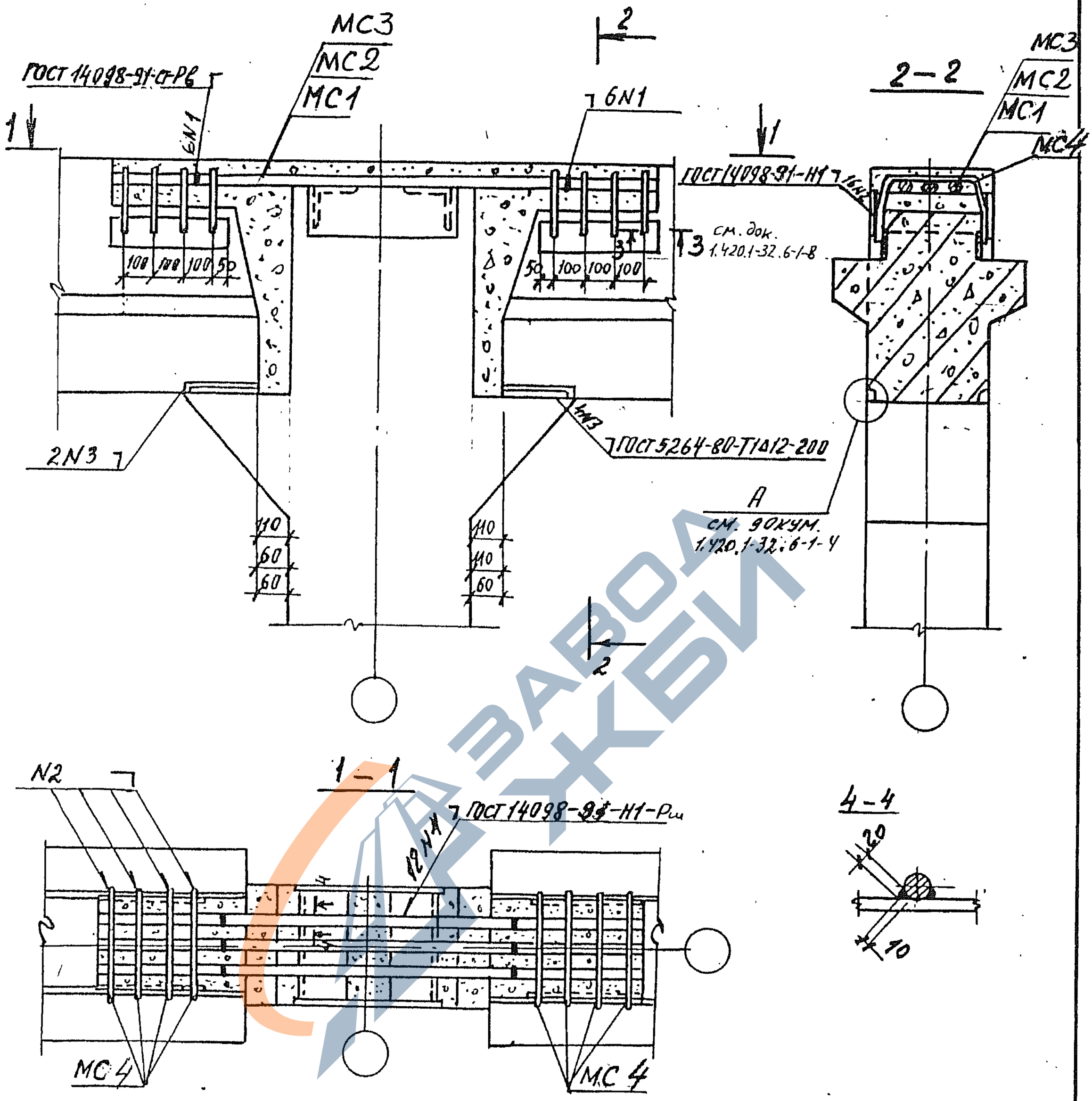

1. Заполнение бетоном зазора между торцом ригеля и колонной производится после установки плит перекрытия.
2. МС4 приварить к ригелю до установки плит.
3. Для узла 29 привязка ригелей к колонне – 110мм и 110мм.
4. Для узла 30 привязка ригелей к колонне – 60мм и 60мм.
5. Для узла 31 привязка ригелей к колонне – 60мм и 110мм.
6. Для узла 29 – МС1; для узла 30 – МС2; для узла 31 – МС3.

Взам. инв. №

Подпись и дата

Инв. № подл.

Н. контр.	Забабурин		
Нач. отд.	Кодыш		
ГИП	Янкилевич		
Вед. инж	Горшкова		
Разраб.	Котова		

1.420.1-32. 6-1-17

Узел 29...31

Стадия	Лист	Листов
Р		1

ЦНИИПромзданий

https://zavodjbi.com/

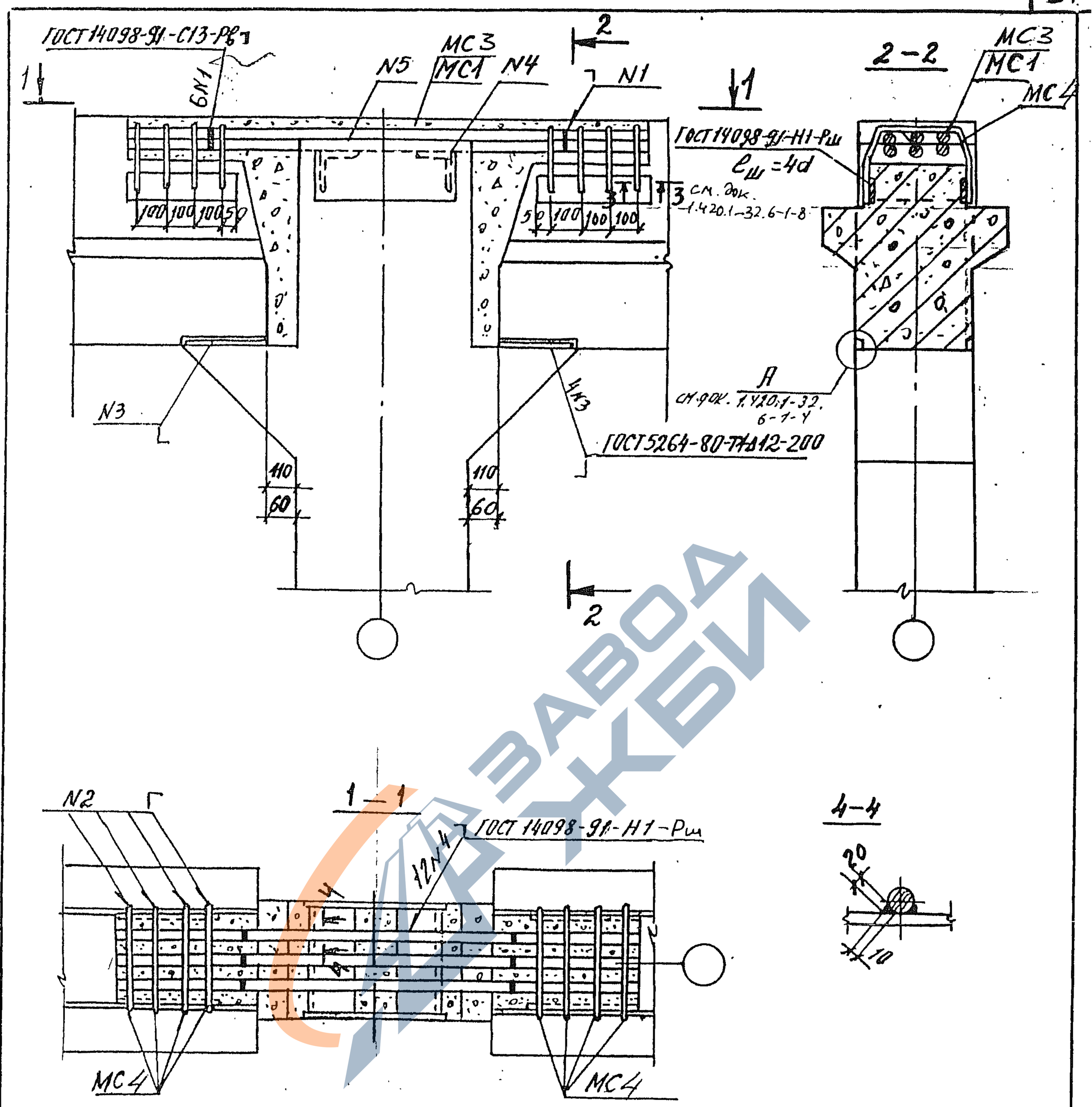

1. Заполнение бетоном зазора между торцом ригеля и колонной производится после установки плит перекрытия.
2. МС4 приварить к ригелю до установки плит.
3. Для узла 32 привязка ригелей к колонне - 110мм и 110мм.
4. Для узла 33 привязка ригелей к колонне - 60мм и 60мм.
5. Для узла 32 - МС3; для узла 33 - МС1.
6. Для узла 33 выпуски из колонн обрезать по месту при монтаже.

				1.420.1-32.6-1-18		
Н. контр.	Забабурина			Узел 32, 33	Стадия	Лист	Листов
Нач. отд.	Кодыш				Р		
Гл. инж. пр.	Янкилевич				ЦНИИПРОМЗДАНИЙ	
Вед. инж.	Горшкова					
Разраб.	Котова					

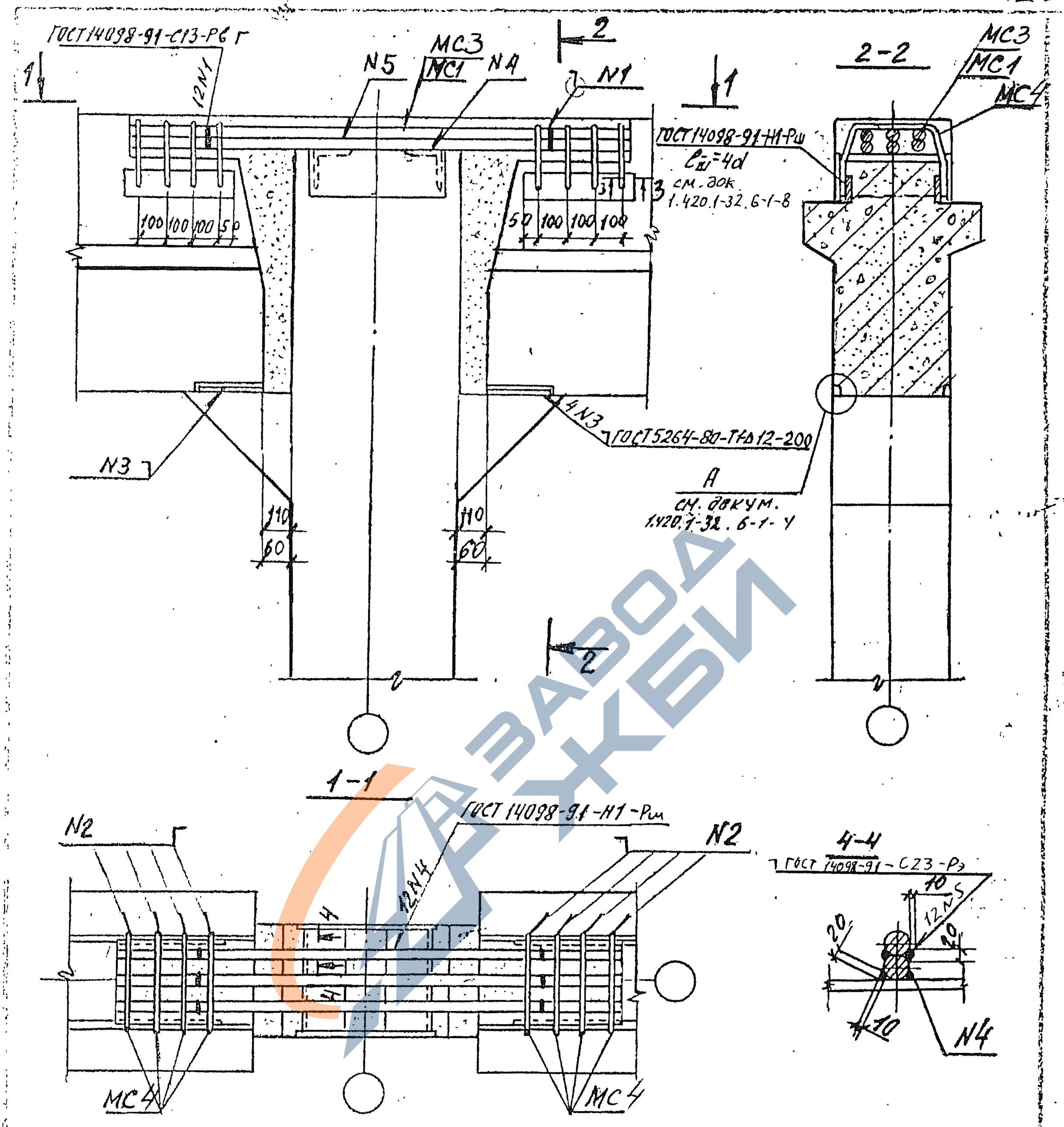

1. Для узла 34 - МС3; для узла 35 - МС1
2. Заполнение бетоном зазора между торцом ригеля и колонной производится после установки плит перекрытия.
3. МС4 приварить к ригелю до установки плит.
4. Для узла 34 привязка ригелей к колонне 110 и 110мм.
5. Для узла 35 привязка ригелей к колонне 60мм и 60мм.

Н. контр.	Забабурин		
Нач. отд.	Кодыш		
ГИП	Янкилевич		
Вед. инж.	Горшкова		
Разраб.	Котова		

1.420.1-32.6-1-19

Узел 34, 35

Стадия	Лист	Листов
Р	1	2

ЦНИИПромзданий

Ц 00075 2 6

https://zavodjbi.com/

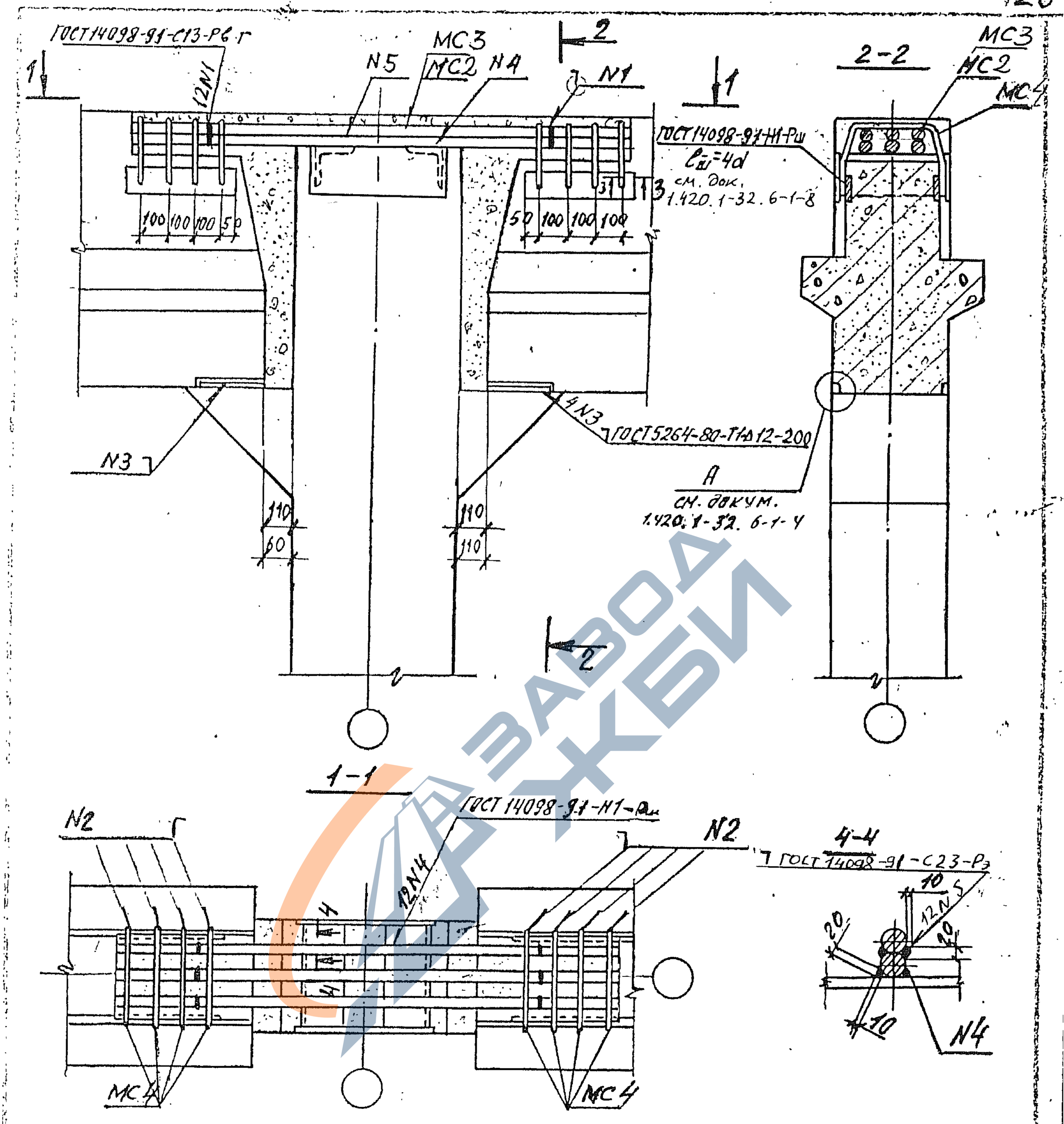

1. Для узла 36 - МС3; для узла 37 - МС2
2. Заполнение бетоном зазора между торцом ригеля и колонной производится после установки плит перекрытия.
3. МС4 приварить к ригелю до установки плит.
4. Для узла 36 привязка ригелей к колонне 110мм и 110мм
5. Для узла 37 привязка ригелей к колонне 60мм и 110 мм.

Н. контр.	Забабуркин		
Нач. отд.	Кодыш		
ГИП	Янкилевич		
Вед. инж.	Горшкова		
Разраб.	Котова		

1.420.1-32.6-1-20

Узел 36, 37

Стадия	Лист	Листов
Р	1	2

ЦНИИПромзданий

Ц 00075 27

https://zavodjbi.com/

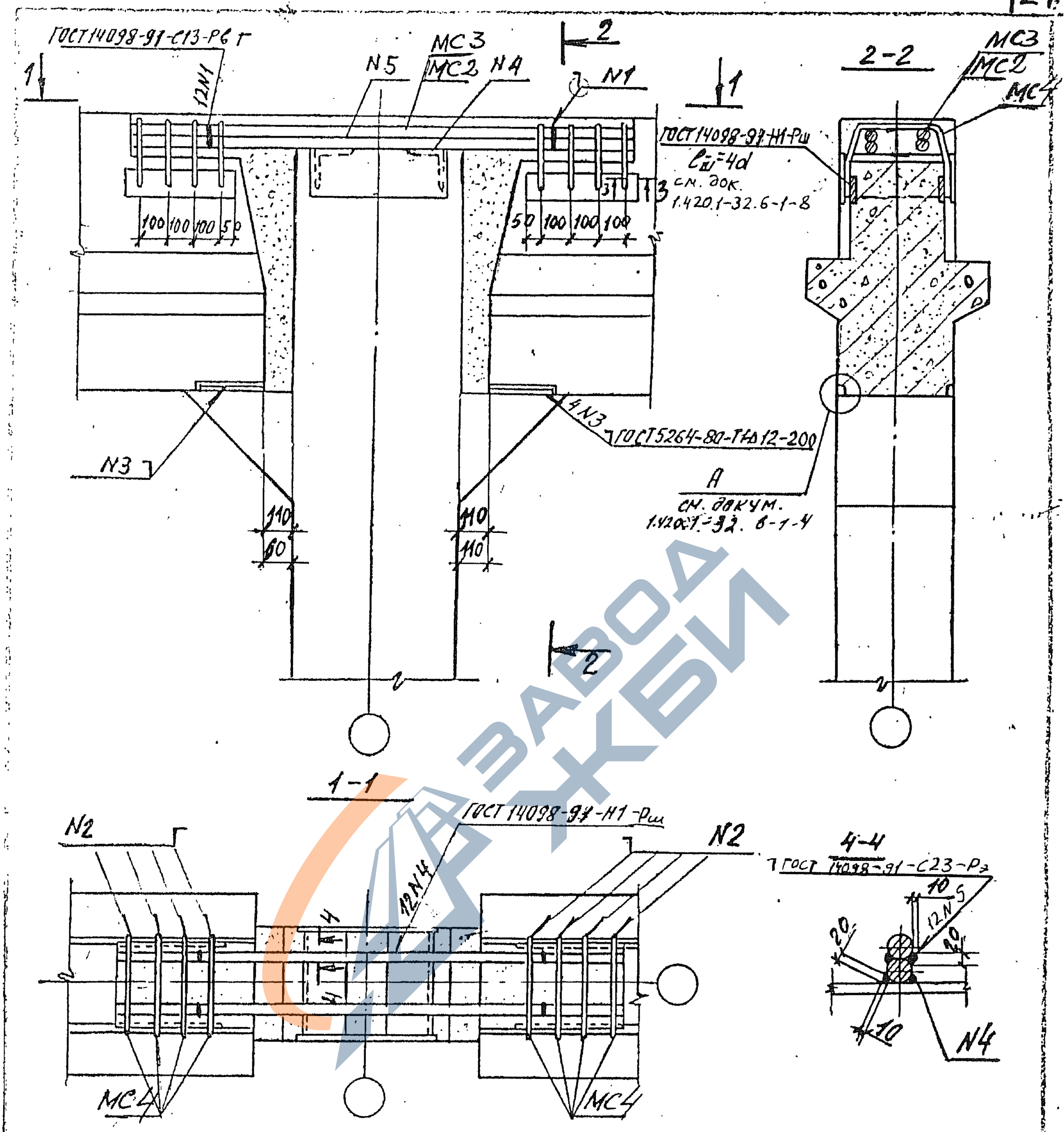

1. Для узла 38 – МС3; для узла 39 – МС2.
2. Заполнение бетоном зазора между торцом ригеля и колонной производится после установки плит перекрытия.
3. МС4 приварить к ригелю до установки плит.
4. Для узла 38 привязка ригелей к колонне 110мм и 110мм.
5. Для узла 39 привязка ригелей к колонне 60мм и 110мм

Н. контр.	Забадуркин		
Нач. отд.	Кодыш		
ГИП	Янкилевич		
Вед. инж.	Горшкова		
Разраб.	Котова		

1.420.1-32.6-1-21

Узел 38, 39

Стадия	Лист	Листов
Р	1	2

ЦНИИПромзданий

https://zavodjbi.com/

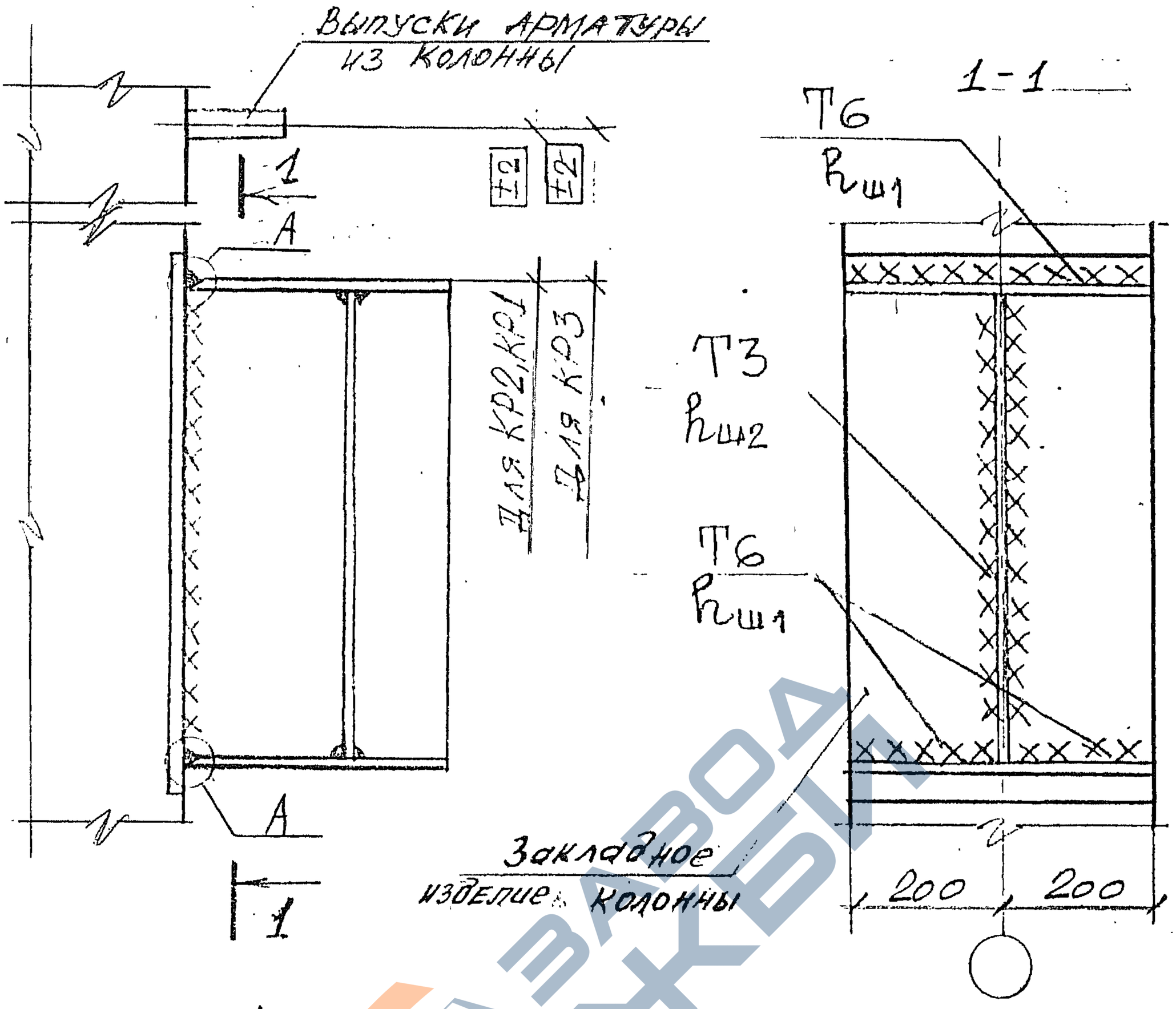

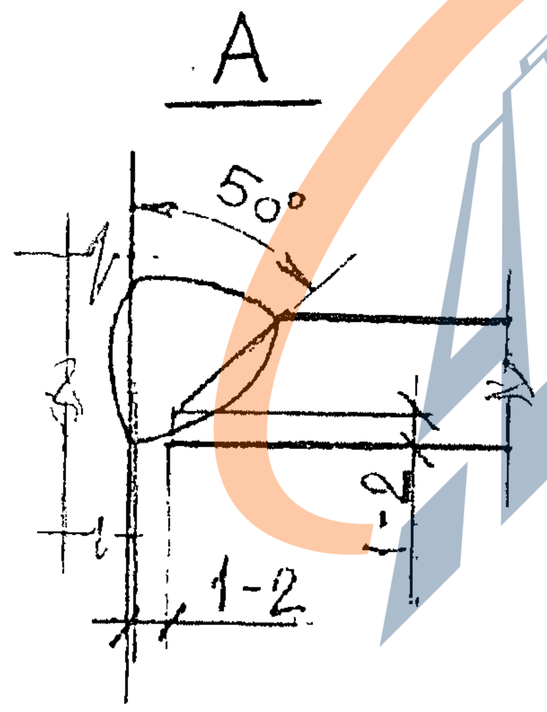

Марка консоли	$h_{ш1}$	$h_{ш2}$
КР3	16	16
КР2	12	14
КР1	8	14

Сварку производить электродами типа Э42 (ГОСТ 9467-75) при повышенных способах контроля качества швов по ГОСТ 14098-91.

Нач.отд	Кодыш		
Нормок	Котова		
ГИП	Марченко		
Провер	Гошина		
Разраб	Котова		

1.420.1-32. 6-1-22

Узел 40

Стадия	Лист	Листов
Р		1

ЦНИИПРОМЗДАНИЙ

https://zavodjbi.com/