https://zavodjbi.com/

ГОСУДАРСТВЕННЫЙ КОМИТЕТ ПО ГРАЖДАНСКОМУ СТРОИТЕЛЬСТВУ И АРХИТЕКТУРЕ ПРИ ГОССТРОЕ СССР

ТИПОВЫЕ КОНСТРУКЦИИ И ДЕТАЛИ ЗДАНИЙ И СООРУЖЕНИЙ

ИИ-04
СБОРНЫЕ ЭЛЕМЕНТЫ ЗДАНИЙ КАРКАСНОЙ КОНСТРУКЦИИ

Серия ИИ-04-15

СБОРНЫЕ ЖЕЛЕЗОБЕТОННЫЕ ЭЛЕМЕНТЫ ЛИФТОВЫХ ШАХТ

ДОПОЛНЕНИЕ 1 К ВЫПУСКУ 0

ДОПОЛНИТЕЛЬНЫЕ МОНТАЖНЫЕ СХЕМЫ И УЗЛЫ

13063-01
ЦЕНА 1-25

https://zavodjbi.com/

https://zavodjbi.com/

ЦЕНТРАЛЬНЫЙ ИНСТИТУТ ТИПОВОГО ПРОЕКТИРОВАНИЯ
ГОССТРОЯ СССР

Москва, А-445, Смольная ул., 22

Сдано в печать XI 1980 г.

Заказ № 14806 Тираж 150 экз.

https://zavodjbi.com/

https://zavodjbi.com/

Государственный комитет по гражданскому строительству и архитектуре при Госстрое СССР

Типовые конструкции и детали зданий и сооружений

ИИ-04
СБОРНЫЕ ЭЛЕМЕНТЫ ЗДАНИЙ КАРКАСНОЙ КОНСТРУКЦИИ

Серия ИИ-04-15

СБОРНЫЕ ЖЕЛЕЗОБЕТОННЫЕ ЭЛЕМЕНТЫ ЛИФТОВЫХ ШАХТ

Дополнение 1 к выпуску 0

ДОПОЛНИТЕЛЬНЫЕ МОНТАЖНЫЕ СХЕМЫ И УЗЛЫ

ЗАВОД ЖБИ

Разработаны
Гипрониздравом
Министерства
Здравоохранения СССР

Утверждены и
введены в действие
с 1 ноября 1974 г.
Приказ Госгражданстроя
№ 225 от 4 октября 1974 г.

13063-01 2

https://zavodjbi.com/

Содержание

	Лист	Стр
Пояснительная записка	С-1 / П-1 П-2	2 / 3,4
Монтажная схема пассажирского лифта Q = 320 кг, (кабина 1000×1200×2100), противовес справа, h эт. = 3,3 м	1	5
Монтажная схема пассажирского лифта Q = 320 кг; (кабина 1000×1200×2100), противовес справа, h эт. = 3,6 м	2	6
Монтажная схема пассажирского лифта Q = 320 кг, (кабина 1000×1200×2100), противовес справа, h эт = 4,2 м	3	7
Монтажная схема пассажирского лифта Q = 320 кг, (кабина 1000×1200×2100), противовес слева, h эт = 3,3 м	4	8
Монтажная схема пассажирского лифта Q = 320 кг; (кабина 1000×1200×2100), противовес слева, h эт = 3,6 м	5	9
Монтажная схема пассажирского лифта Q = 320 кг, (кабина 1000×1200×2100), противовес слева, h эт. = 4,2 м	6	10
Монтажная схема пассажирского лифта Q = 500 кг; (кабина 1200×1400×2100), противовес справа, h эт. = 3,3 м	7	11
Монтажная схема пассажирского лифта Q = 500 кг; (кабина 1200×1400×2100), противовес справа, h эт. = 3,6 м	8	12
Монтажная схема пассажирского лифта Q = 500 кг; (кабина 1200×1400×2100), противовес справа, h эт = 4,2 м	9	13
Монтажная схема пассажирского лифта Q = 500 кг, (кабина 1200×1400×2100), противовес слева, h эт = 3,3 м	10	14
Монтажная схема пассажирского лифта Q = 500 кг; (кабина 1200×1400×2100), противовес слева, h эт = 3,6 м	11	15
Монтажная схема пассажирского лифта Q = 500 кг, (кабина 1200×1400×2100), противовес слева, h эт = 4,2 м	12	16
Монтажная схема грузопассажирского лифта Q = 500 кг, (кабина 1200×2200×2100), противовес справа; h эт. = 3,3 м	13	17
Монтажная схема грузопассажирского лифта Q = 500 кг, (кабина 1200×2200×2100), противовес справа; h эт. = 3,6 м	14	18
Монтажная схема грузопассажирского лифта Q = 500 кг, (кабина 1200×2200×2100), противовес справа; h эт. = 4,2 м	15	19
Монтажная схема грузопассажирского лифта Q = 500 кг, (кабина 1200×2200×2100), противовес слева, h эт. = 3,3 м	16	20
Монтажная схема грузопассажирского лифта Q = 500 кг, (кабина 1200×2200×2100), противовес слева, h эт = 3,6 м	17	21
Монтажная схема грузопассажирского лифта Q = 500 кг, (кабина 1200×2200×2100), противовес слева, h эт = 4,2 м	18	22
Монтажная схема грузопассажирского лифта Q = 500 кг; (кабина 2200×1200×2100), противовес сзади, h эт = 3,3 м	19	23
Монтажная схема грузопассажирского лифта Q = 500 кг; (кабина 2200×1200×2100), противовес сзади, h эт. = 3,6 м	20	24
Монтажная схема грузопассажирского лифта Q = 500 кг, (кабина 2200×1200×2100), противовес сзади, h эт = 4,2 м	21	25
Монтажная схема пассажирского лифта Q = 1000 кг; (кабина 2200×1200×2100), противовес сзади, h эт = 3,3 м	22	26
Монтажная схема пассажирского лифта Q = 1000 кг, (кабина 2200×1200×2100), противовес сзади, h эт. = 3,6 м	23	27
Монтажная схема пассажирского лифта Q = 1000 кг, (кабина 2200×1200×2100), противовес сзади, h эт = 4,2 м	24	28
Узлы 10 и 11	25	29
Узлы 12 и 15	26	30
Узлы 13 и 14	27	31

ТК	Указания по применению изделий монтажные узлы.	Серия ИИ 04-15
1974	Содержание	Допол. к выпуску / Лист С-1

Инженер Набедрик | Копирова | Кваашна

Общая часть

Дополнение 1 к серии ИИ-04-15 „Сборные железобетонные элементы лифтовых шахт," разработанное по заданию Госгражданстроя, состоит из следующих выпусков:

Дополнение 1. Дополнительные монтажные схемы и узлы к выпуску 0.

Дополнение 1 Дополнительные панели и плиты покрытия лифтовых шахт к выпуску 1.

Дополнение 1 Дополнительные арматурные изделия, закладные детали и соединительные элементы к выпуску 2.

Дополнение 1. Дополнительные развертки стенок шахт. к выпуску 3

Дополнение 1 к серии ИИ-04-15 содержит дополнительные (к ранее выпущенной части) рабочие чертежи сборных железобетонных панелей и плит покрытия лифтовых шахт, дополнительные металлические соединительные элементы для крепления панелей между собой, дополнительные монтажные узлы, а также чертежи разверток стенок и отверстий в плитах покрытия.

Рабочие чертежи крепления панелей к междуэтажным перекрытиям, основные монтажные узлы даны в серии ИИ-04-15 выпуск 0.

Районы строительства и расчётные ветровые нагрузки, конструктивные решения, характеристика изделий, основные расчётные положения, указания по подбору элементов, общие указания по монтажу лифтовых шахт, допуски на монтаж лифтовых шахт и производство монтажных работ в зимнее время, а также условные обозначения даны в серии ИИ-04-15 выпуск 0 листы ПЗ-1-ПЗ.5

Чертежи настоящей серии разработаны на основании:

1. Альбома заданий на проектирование строительной части лифтовых установок АТ-5.00-71.
2. Правил устройства и безопасной эксплуатации лифтов Госгортехнадзора СССР
3. Технических условий на проектирование лифтов и лифтовых установок СН 45-59
4. Строительных норм и правил производства и приемки монтажных работ по лифтам СН и ПШ-Г. 10. 9-65

Дополнительные изделия запроектированы для лифтов с характеристиками, приведенными в таблице 1.

Таблица 1

№ п/п	Тип лифта	Q кг	Размеры кабины мм	Расположение противовеса	Скорость движения м/сек	№ чертежа альбома заданий АТ-5.00-71
1	Пассажирский	320	1000×1200×2100	Справа	0.71	АТ-5.11-71
					1.0	АТ-5.14-71
2	—— " ——	320	—— " ——	Слева	0.71	АТ-5.12-71
					1.0	АТ-5.15-71
3	—— " ——	500	1200×1400×2100	Справа	1.0	АТ-5.17-71
4	—— " ——	500	—— " ——	Слева	1.0	АТ-5.18-71
5	Грузопассажирский	500	1200×2200×2100	Справа	1.0	АТ-5.22-71
6	—— " ——	500	—— " ——	Слева	1.0	АТ-5.23-71
7	—— " ——	500	2200×1200×2100	Сзади	1.0	АТ-5.26-71
8	Пассажирский	1000	1300×1500×2250	Сзади	1.0	АТ-5.30-71

Монтажные схемы соответствуют вариантам машинных помещений, разработанных в альбоме заданий на проектирование строительной части лифтовых установок АТ-5.00-71.

Монтажные схемы шахт для 2-х и более рядом стоящих лифтов выполняются из тех же изделий, что и для одиночных лифтов.

В пассажирских лифтах Q = 500 кг. (кабина 1,2×1,4×2,1 противовес сбоку) и Q = 1000 кг. (кабина 1,8×1,5×2,25, противовес сзади кабины) как при одиночных, так и при групповых лифтах, коробку переключателей режимов работы устанавливать вне лифтовых шахт

Высота последнего, верхнего этажа шахты по требованию ДПКБ „Союзлифтмаш" должна быть (независимо от высоты технического этажа или чердака здания) не менее: для пассажирских лифтов грузоподъемностью 320 кг, 500 кг и грузопассажирских лифтов г/п 500 кг - 3.5м, для пассажирского лифта г/п 1000 кг - 4.0м.

Номенклатура серии ИИ-04-15 дополнения 1 содержит дополнительно 3 типоразмера плит покрытия и 3 типоразмера панелей лифтовых шахт

Для всех лифтов монтажные схемы даны для случая, когда кабина имеет выход на одну сторону.

ТК	Указания по применению изделий, монтажные узлы	Серия ИИ-04-15
1974	Пояснительная записка	Дополнение 1 к выпуску 0 — Лист П-1

13063-01 4

При расчете шахт ниже отметки ±0.00 и фундаментов под стены следует пользоваться расчетными нагрузками, приведенными в таблице 2.

Таблица 2

Наименование анкеров и нагрузок		Пассажирский Q = 320 кг, противовес сбоку, размер кабины 1000×1200×2100		Пассажирский Q = 500 кг, противовес сбоку, размер кабины 1200×1400×2100	Грузовой, жидкий Q = 500 кг, противовес сбоку, размер кабины 1200×2200×2100	Грузовой, сухой Q = 500 кг, противовес сзади, размер кабины 2200×1200×2100	Пассажирский Q = 1000 кг, противовес сзади, размер кабины 1800×1500×2250
		V=0.71 м/сек	V=1 м/сек				
Вес плиты покрытия и пола h = 50 мм		1.94		2.31	3.22	3.11	3.26
Нагрузка от анкерного оборудования		3.40	4.10	5.20	6.30	5.20	11.0
Временная нагрузка на плите покрытия		1,83		2.16	3.04	2.93	4.92
Нагрузка на детали крепления направляющих при посадке кабины на домкрат		0.20		0.20	0.20	0.20	0.35
Вес блока без двер.	h=3.28 м	8.92		9.80	11.81	11.69	11.81
	h=3.58 м	9.73		10.70	12.90	12.76	12.90
	h=4.18 м	11.36		12.49	15.06	14.90	15.06
Вес блока с одним двер.	h=3.28 м	8.19		8.99	11.01	10.59	10.88
	h=3.58 м	9.00		9.88	12.09	11.66	11.98
	h=4.18 м	10.63		11.68	14.25	13.80	14.12

Примечание: В таблице нагрузки даны в тоннах, вес дверей и нагрузки на детали крепления дверей не учтены.

ТК	Указания по применению изделий. Монтажные узлы	Серия ПК-04-15
1974	Пояснительная записка	Лист П-2

13063-04 5

Инженер Наборщик Чертежник Г. Москва

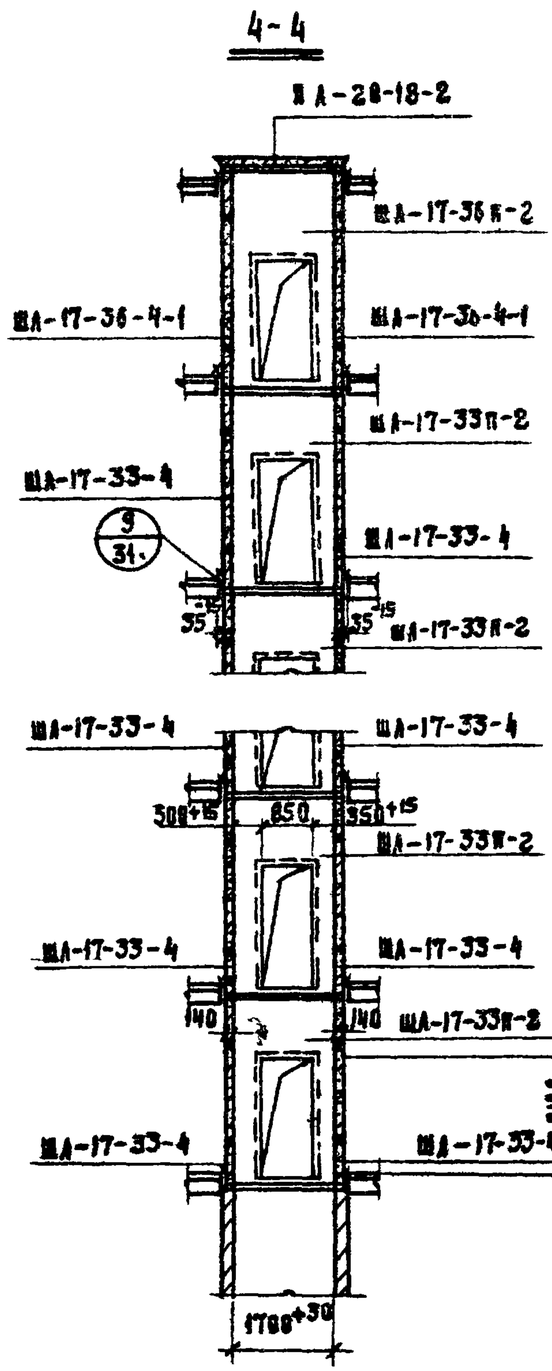

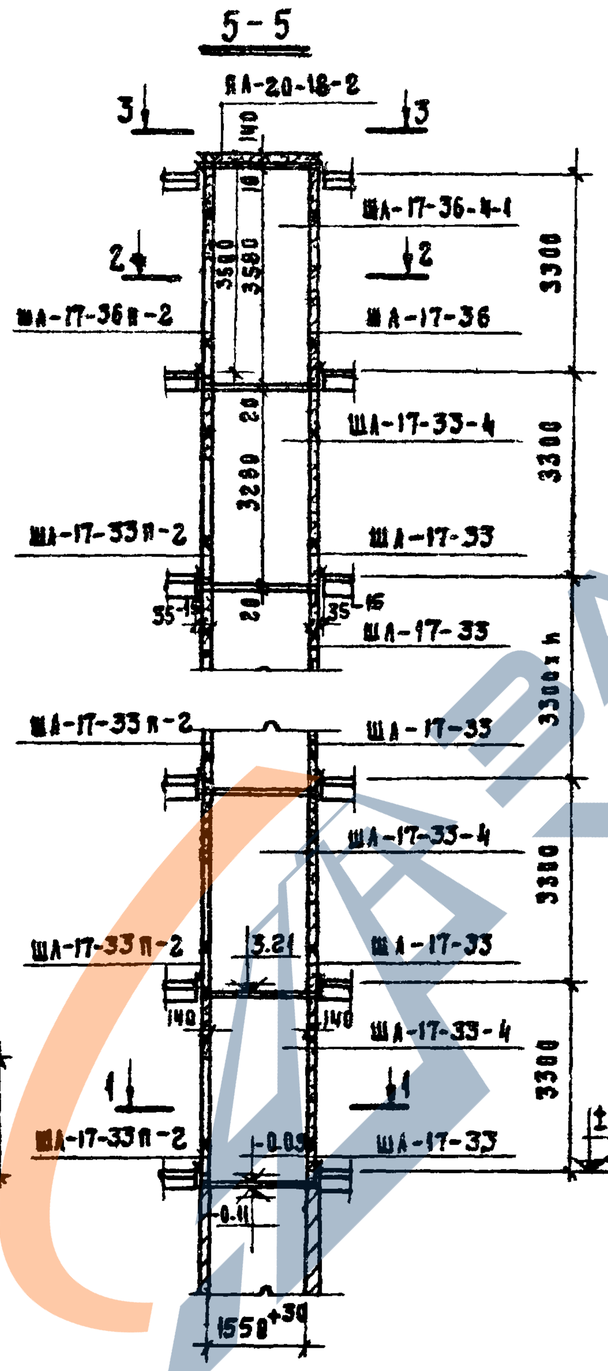

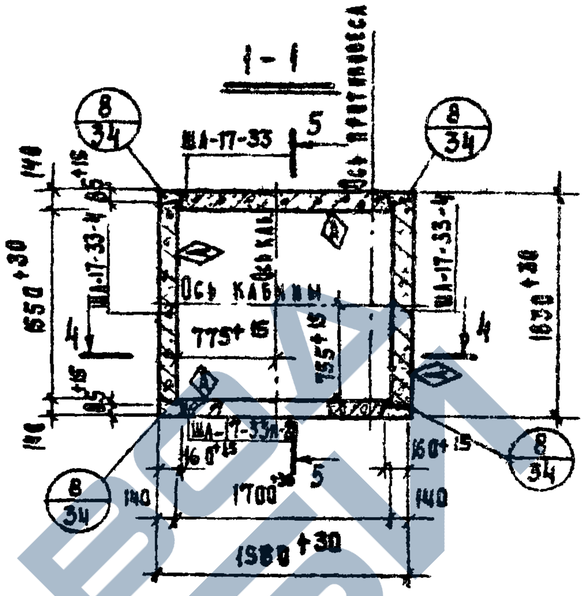

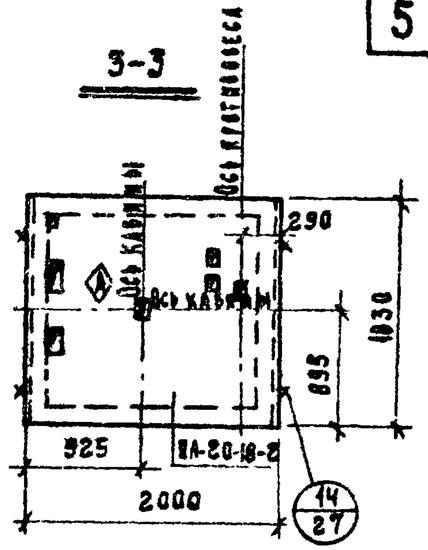

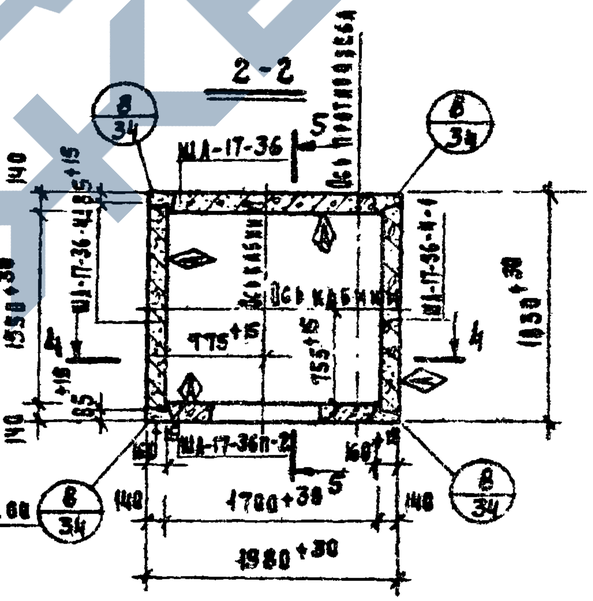

Примечания:

1. Монтажная схема соответствует I и II вариантам машинных помещений (см. чертежи альбома заданий АТ-5.00-71; АТ-5.11-71 л. 2 и АТ-5.14-71 л. 2).
2. Узлы 8/34 9/31 даны в серии ИИ-04-15 выпуск 0 на листах 34, 31.
3. Разрезы 1-1, 2-2, 3-3 повернуты на 90°

ТК	Указания по применению изделий. Монтажные узлы	Серия ИИ-04-15
1974	Монтажная схема пассажирского лифта Q=320 кг/кабина 1800×1200×2100, противовес справа; h эт.=3.3 м	Выпуск 1 / Лист 1

13063-01 6

Осипова
Колиновал
Рябинкова
Рук. гр.
г. Москва

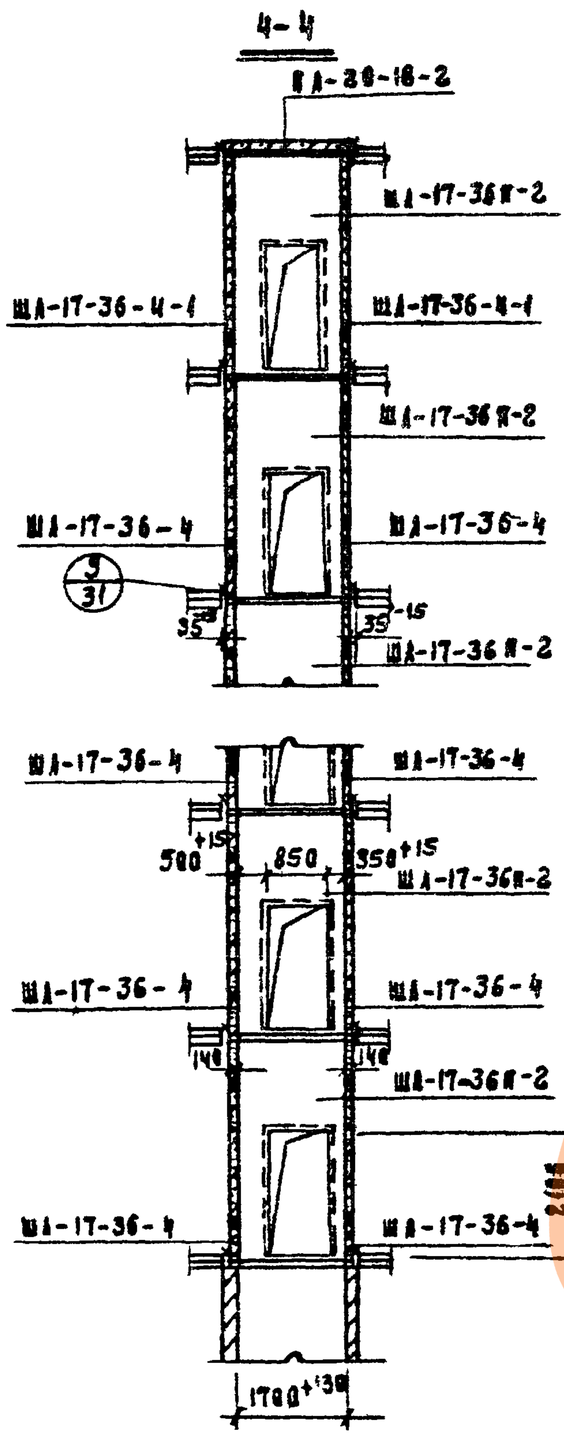

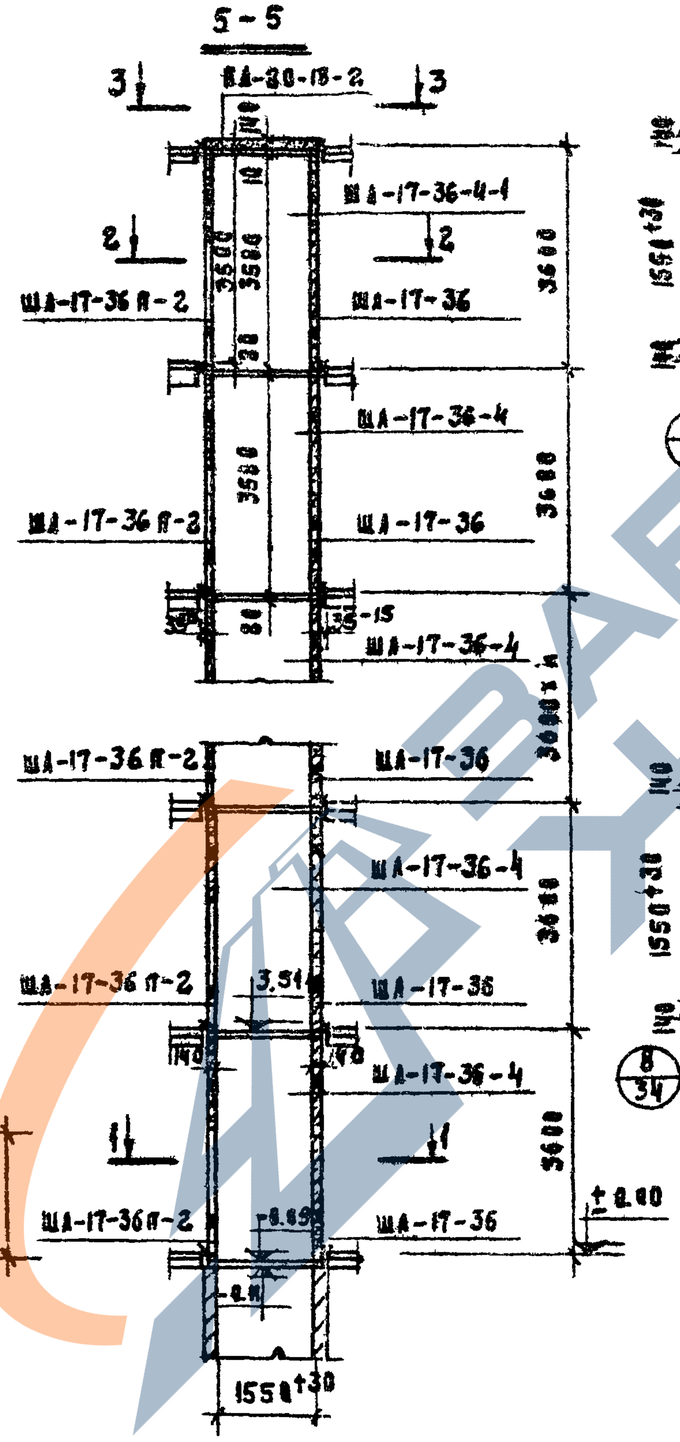

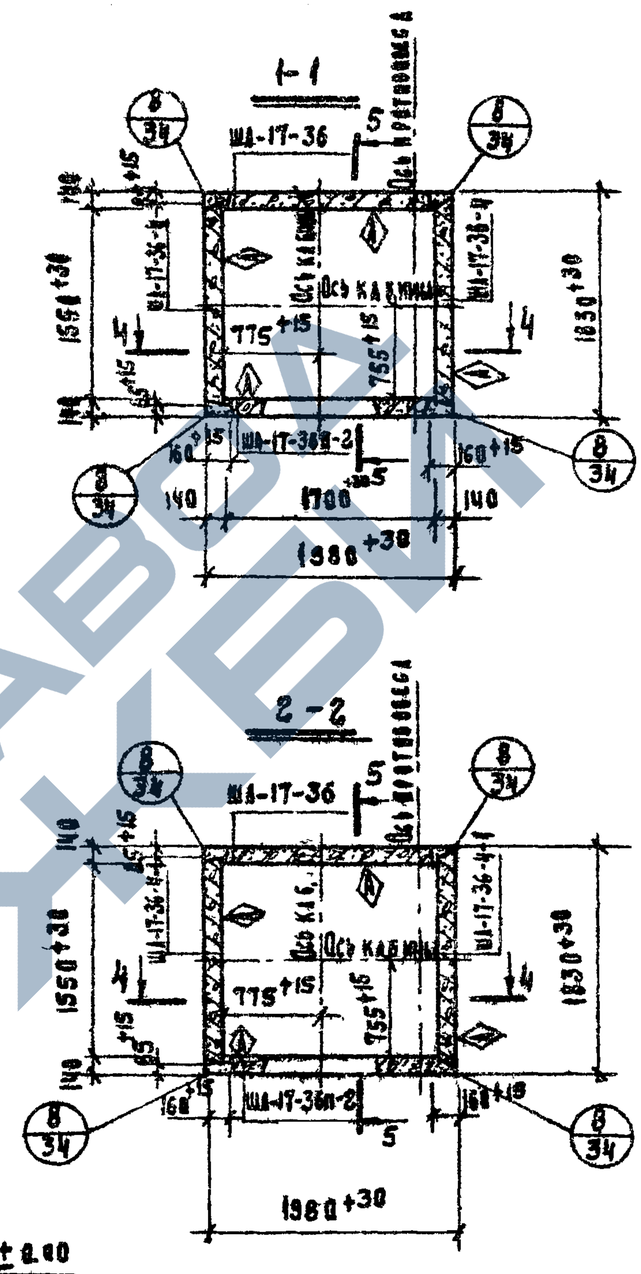

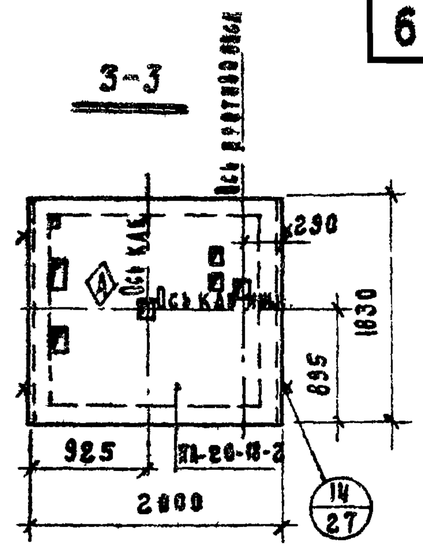

Примечание:

Пункты 1,2,3 примечаний см. лист 1

ТК	Указания по применению изделий Монтажные узлы.	Серия ИИ-04-15	
1974	Монтажная схема пассажирского лифта Q=320 кг/кабина 1000×1250×2100/противовес справа; h эт. = 3,6 м.	Допрание к выпуску	Лист 2

13063-01 7

Главный инженер проекта
Отдел
Руководитель группы
Инженер
Рук. группы
Инженер
г. Москва

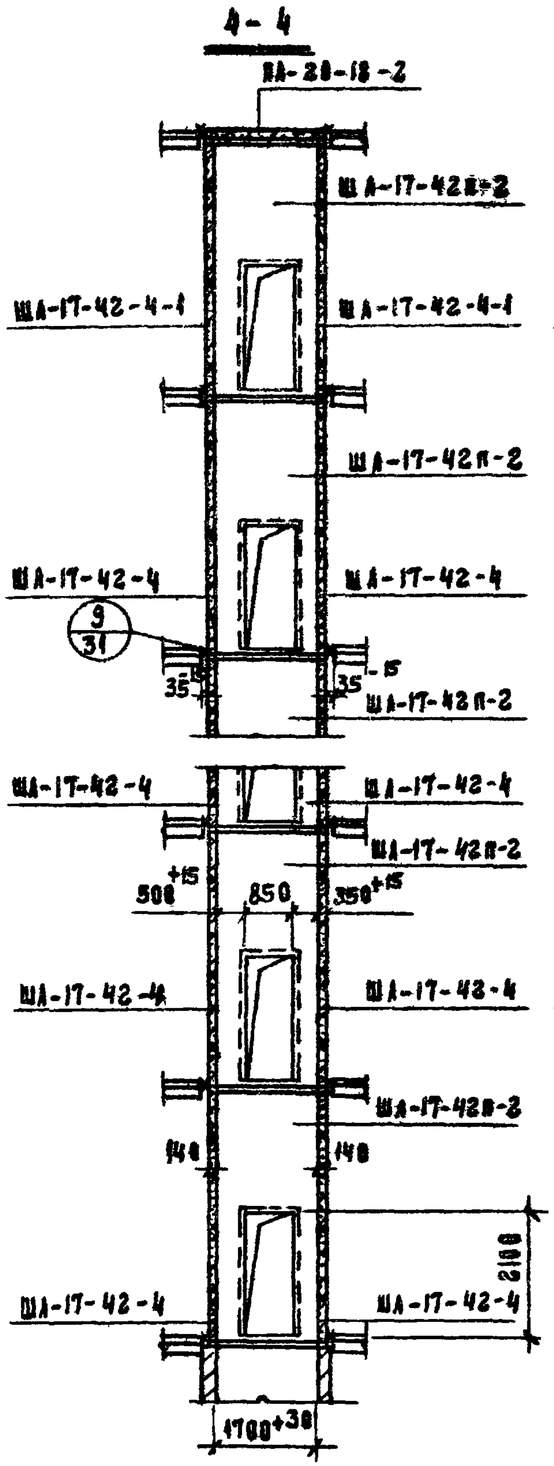

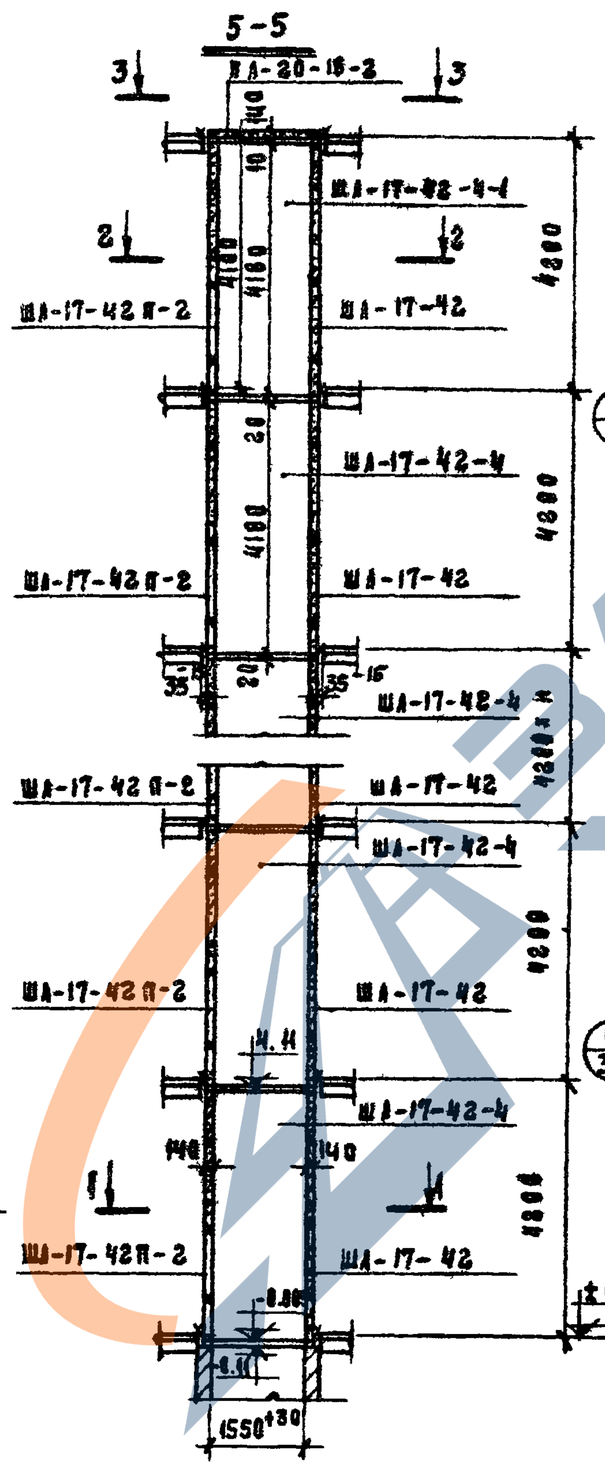

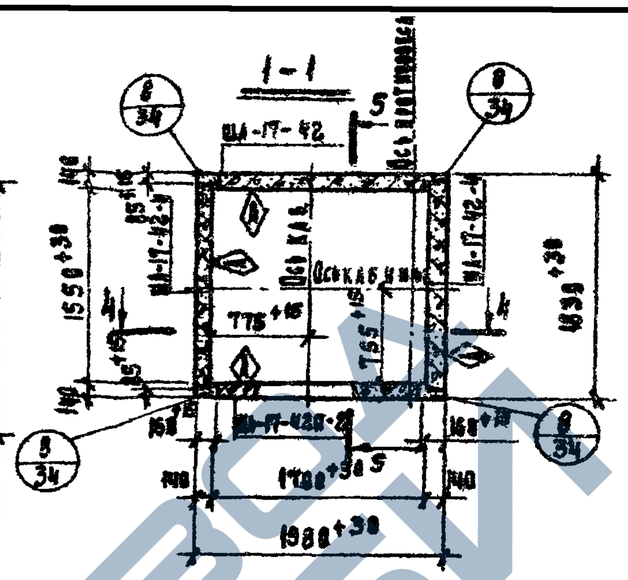

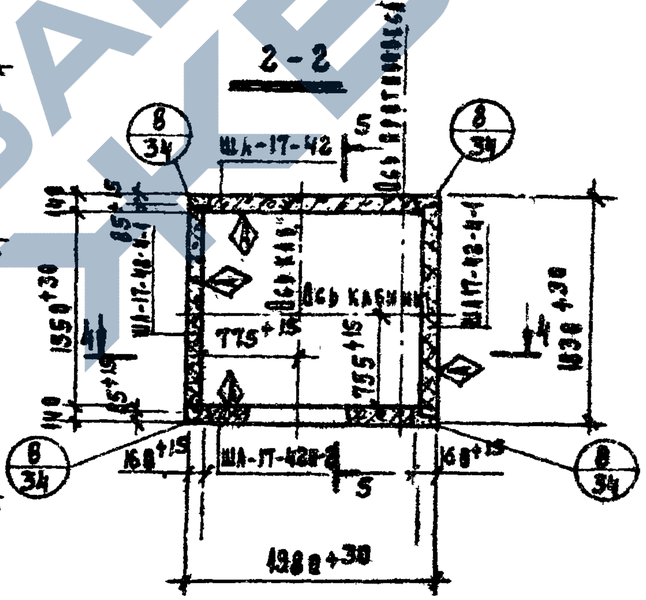

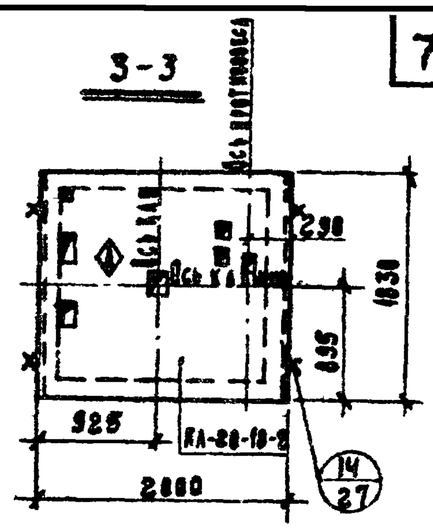

Примечание.

Пункты 1, 2, 3 примечаний см. лист 1.

ТК	Указания по применению изделий. Монтажные узлы.	Серия ИИ-04-15
1974	Монтажная схема пассажирского лифта Q_1=320 кг/кабина (1000×1200×2100) противовес справа, $h_{эт}$=4.2 м	Дополнение к выпуску 0 — Лист 3

13063-01 8

Рук. группы Технук Техник Инженер Инженер

г. Москва

https://zavodjbi.com/

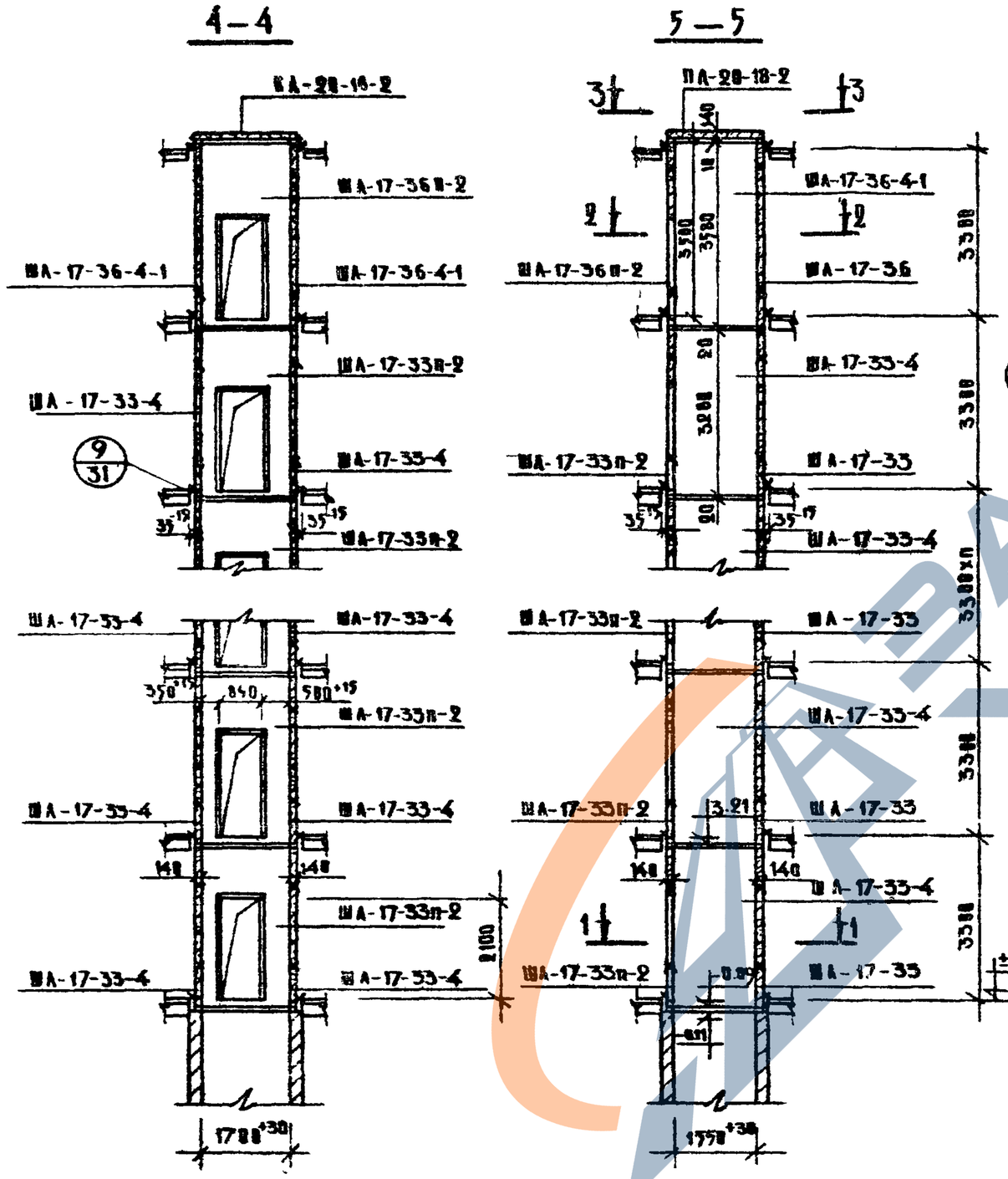

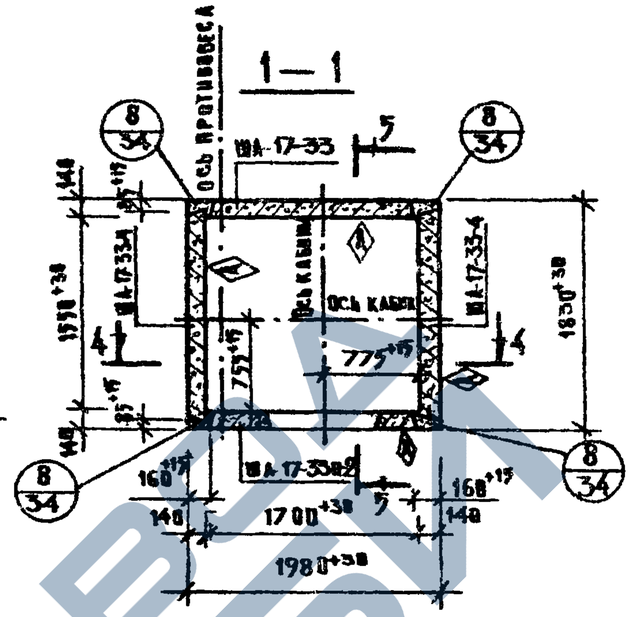

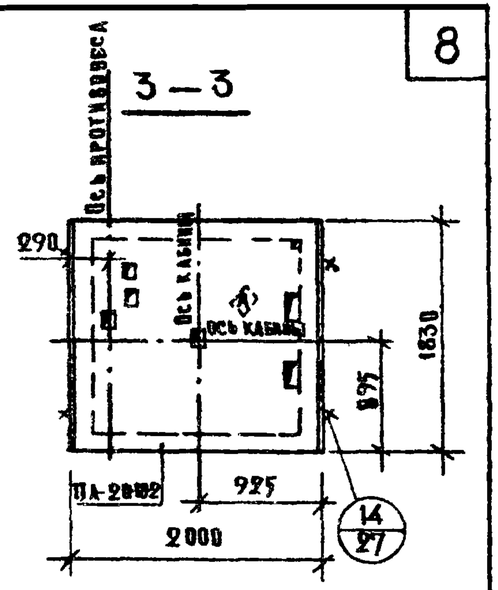

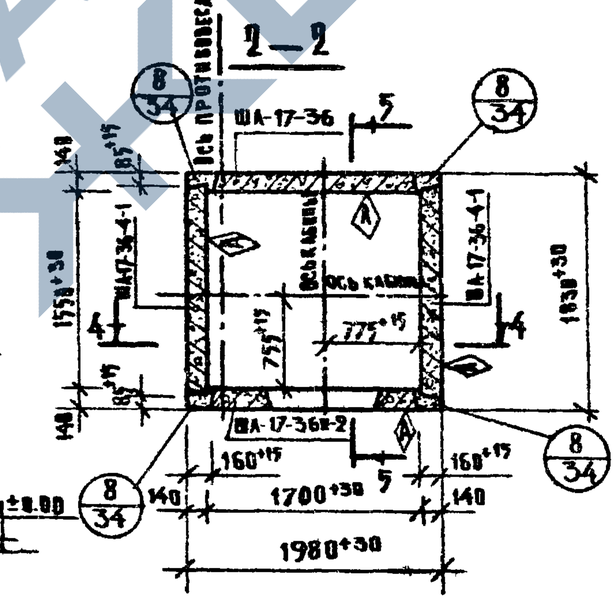

Примечания:

1. Монтажная схема соответствует I и II вариантам машинных помещений /см. чертежи альбома заданий АТ-5.10-71: АТ-5.12-71 л.2 и АТ-5.15-71 л.2).
2. Узлы 8/34 9/31 даны в серии ИИ-04-15 выпуск 0 на листах 31,34.
3. Разрезы 1-1, 2-2, 3-3 повернуты на 90°.

ТК	Указания по применению изделий. Монтажные узлы.	Серия ИИ-04-15
1974	Монтажная схема пассажирского лифта Q=320кг. /кабина 1000×1200×2100/, противовес слева; hэт.=3.3м	Дополнение 1К выпуск 0 — Лист 4

13063-01 9

Главный инженер проекта Ряжкина
Гл. инж. пр-та Ряжкина
Рук. группы Ряжкина
Контролер Ясь
Инженер Авакимова
г. Москва

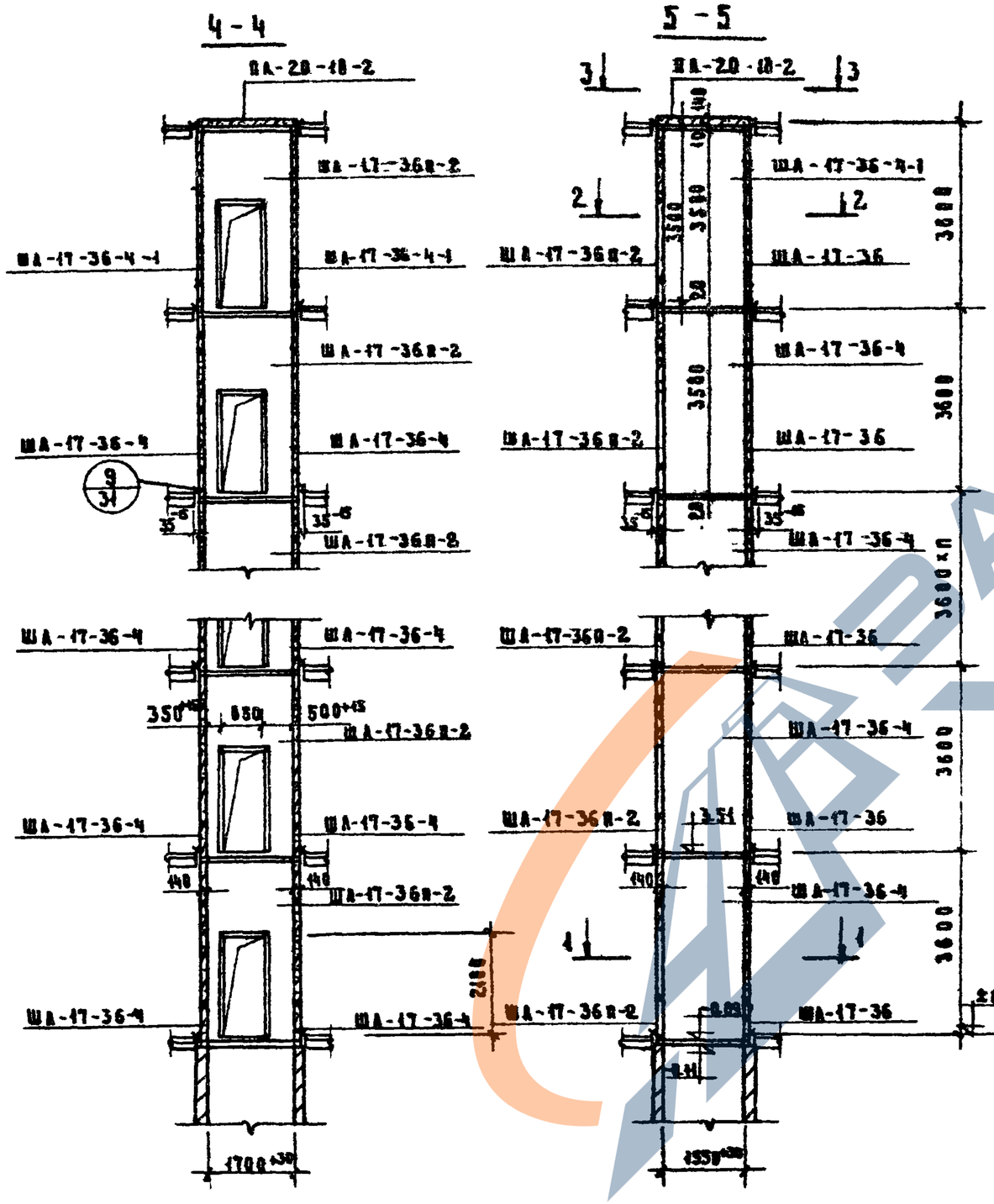

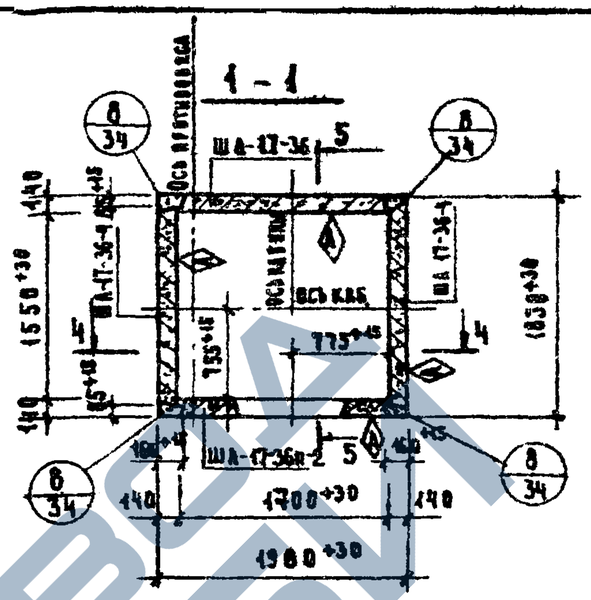

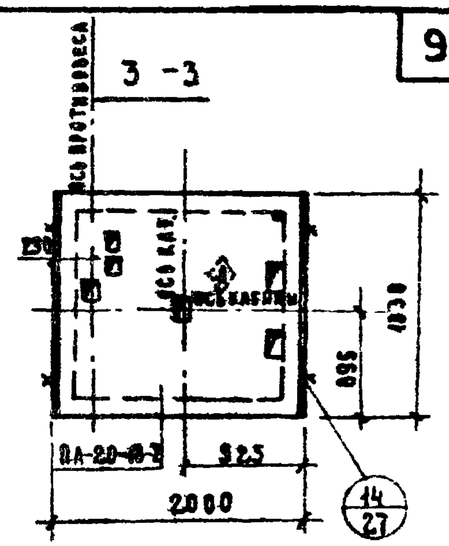

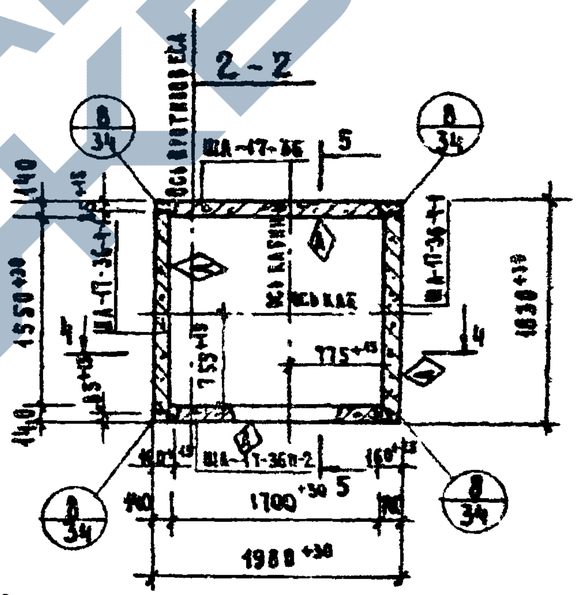

ПРИМЕЧАНИЕ:

Пункты 1, 2, 3 примечаний см. лист 4

ТК	Указания по применению изделий. Монтажные узлы	Серия ИИ-04-15
1974	Монтажная схема пассажирского лифта Q=320 кг / кабина 1000×1200×2100 / противовес слева, $h_{эт.}$=3.6 м	Дополнение к выпуску 1 / Лист 5

13063-01 10

Архивный №

Гиберман, Рябикова

Инж. пр-та, Рук. группы

г. Москва

https://zavodjbi.com/

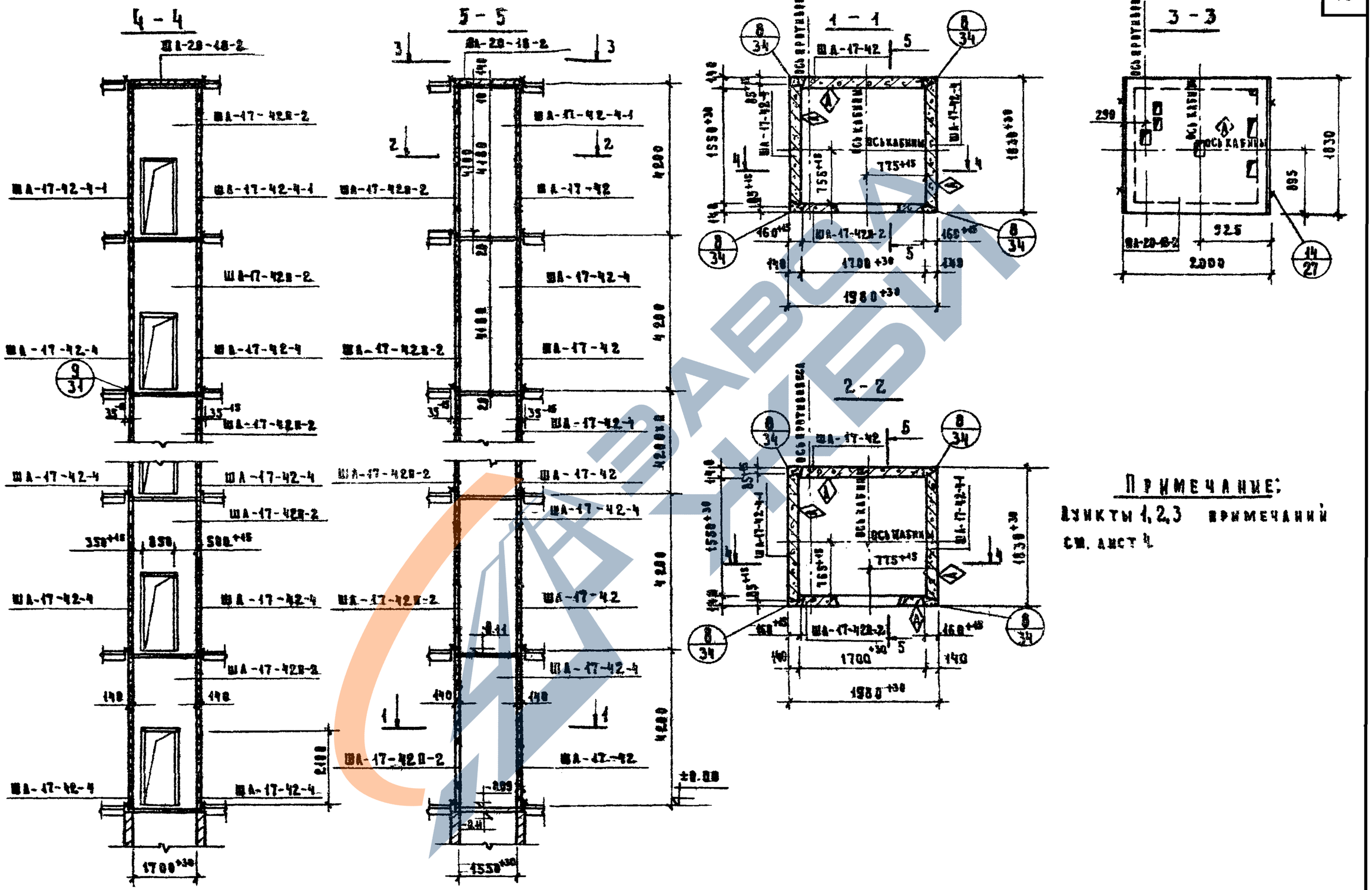

Примечание:

Пункты 1,2,3 примечаний см. лист 4

ТК	Указания по применению изделий. Монтажные узлы	Серия ИИ-04-15	
1974	Монтажная схема пассажирского лифта Q = 320 кг (кабина 1000×1200×2100), противовес слева; $h_{эт}$ = 4,2 м	Дополнение к выпуску 0	Лист 6

13063-01 11

г. Москва

ЗАВОД ЖБИ

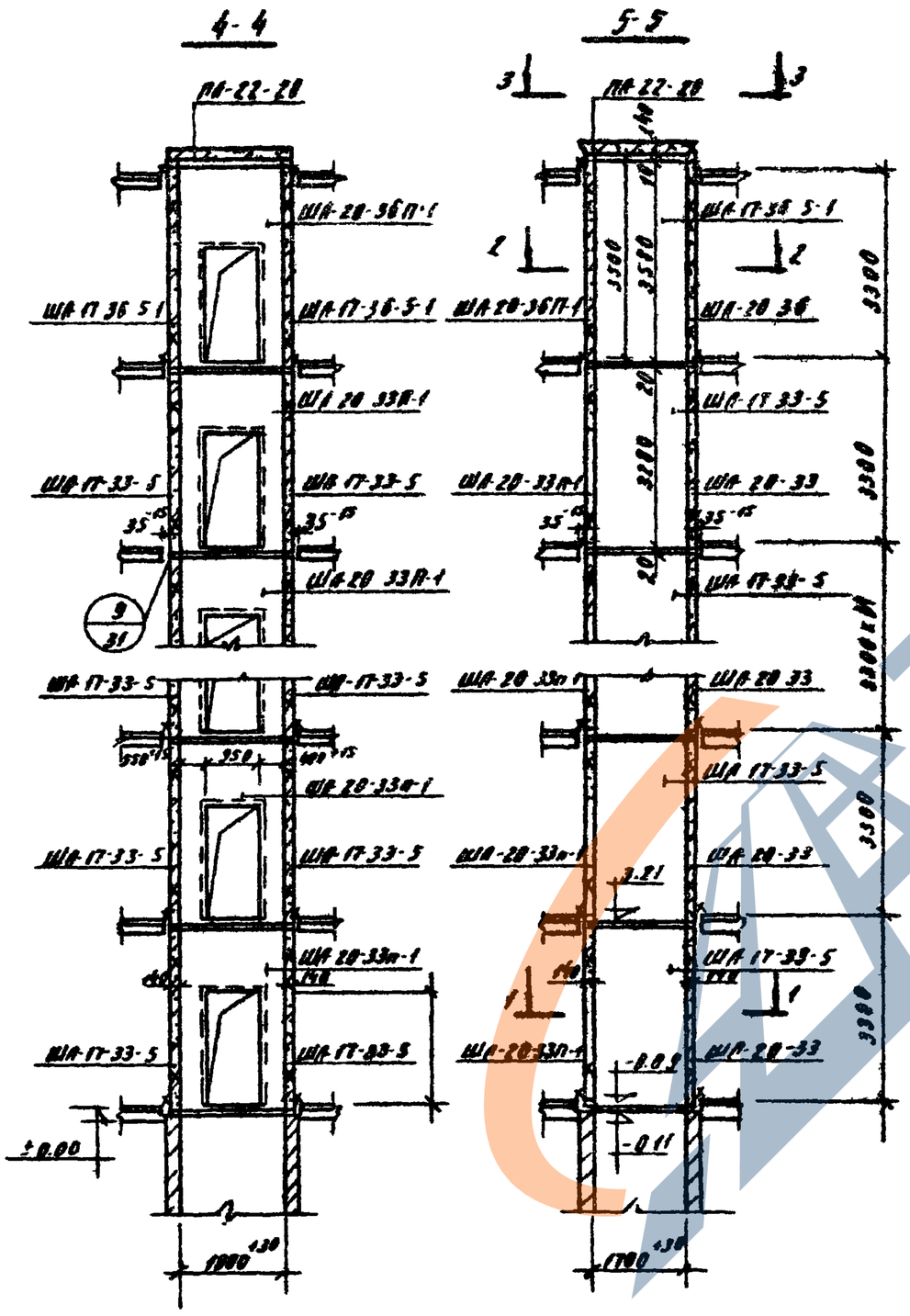

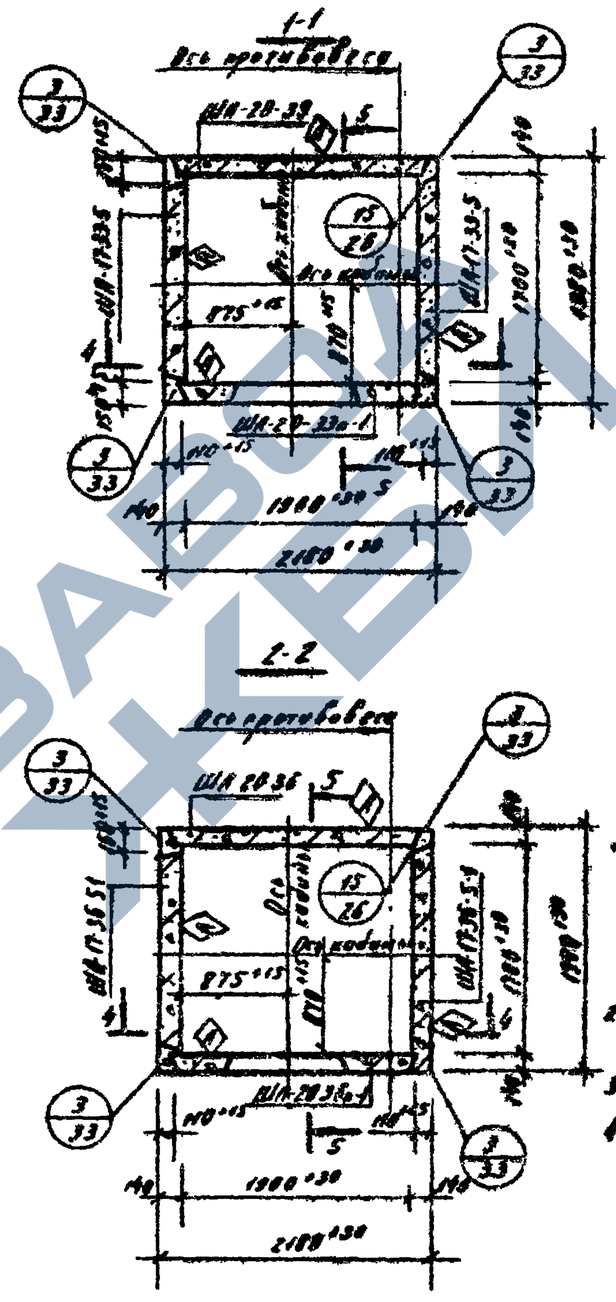

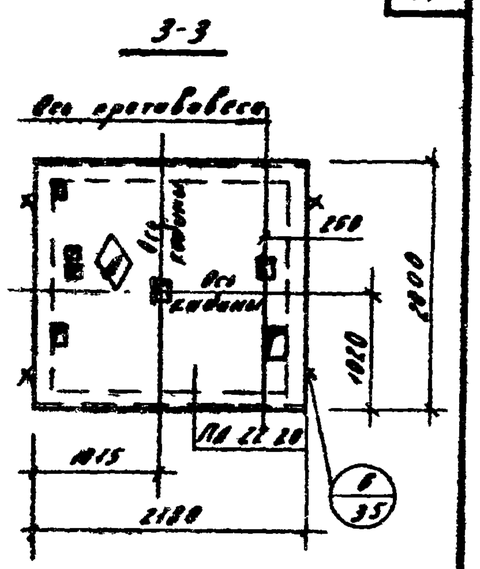

Примечания:

1. Монтажная схема соответствует I варианту машинного помещения (см. чертеж альбома заданий АТ-5.00-71; АТ-5.17-71 п. 2)
2. Узлы 3/33, 1/33, 3/31 даны в серии ИИ-04-15 выпуск 0 на листах 33, 35, 31
3. Разрезы 1-1, 2-2, 3-3 повернуты на 90°
4. Узел 15/26 относится к закладной детали ПА-20 в анкерах ША ГТ-33-5; ША ГТ-36-5-1.

ТК	Указания по применению изделий Монтажные узлы.	Серия ИИ-04-15
1974	Монтажная схема пассажирского лифта Q=500кг (кабина 1200×1400×2100), противовес справа, hэт=3.3м	Лист 7

Шумакова | Копыробал | Радикова | Захарова | Рук. группы | Инженер | г. Москва

ЗАВОД ЛИФТОВЫХ ДВЕРЕЙ
https://zavodjdi.com/

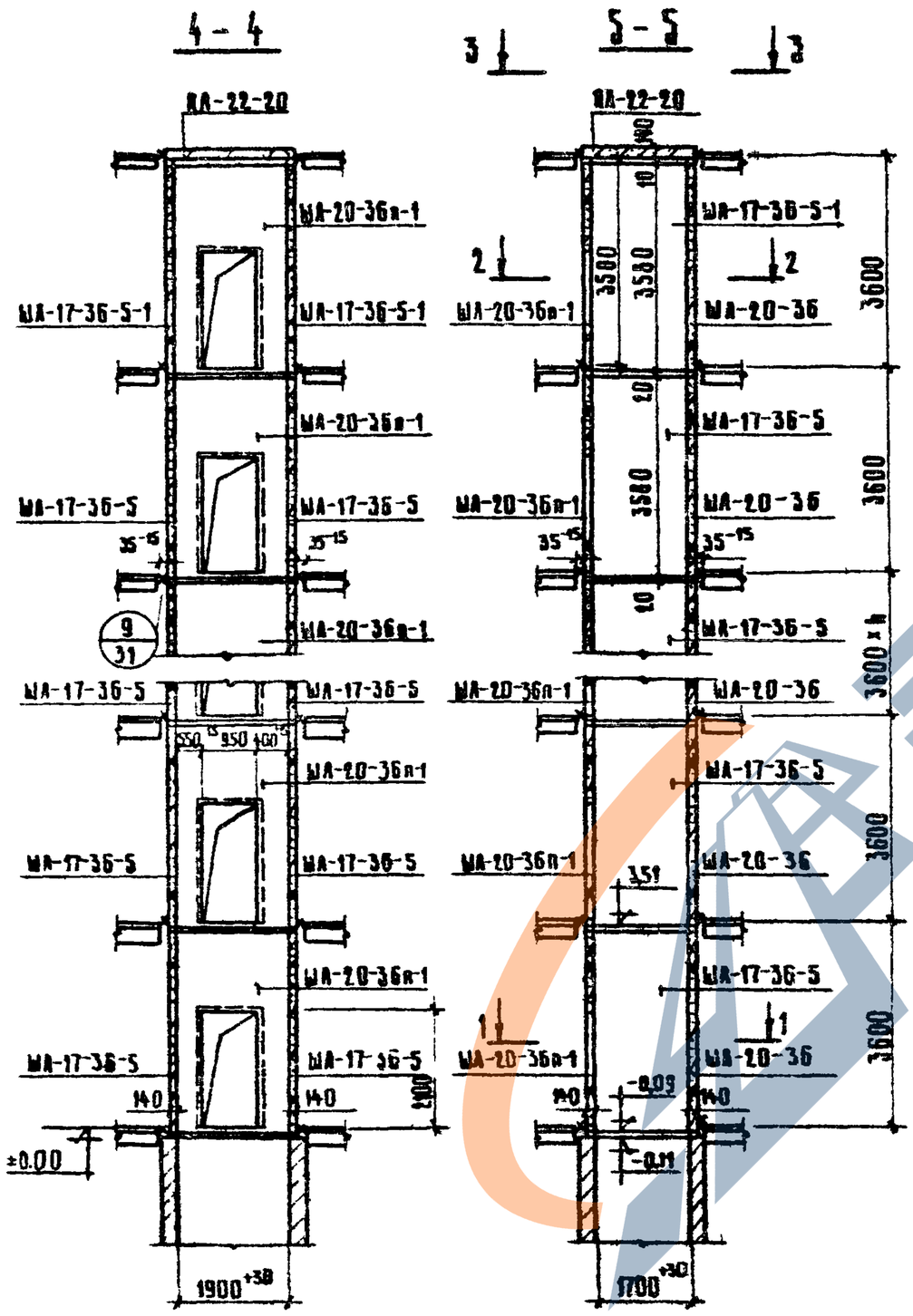

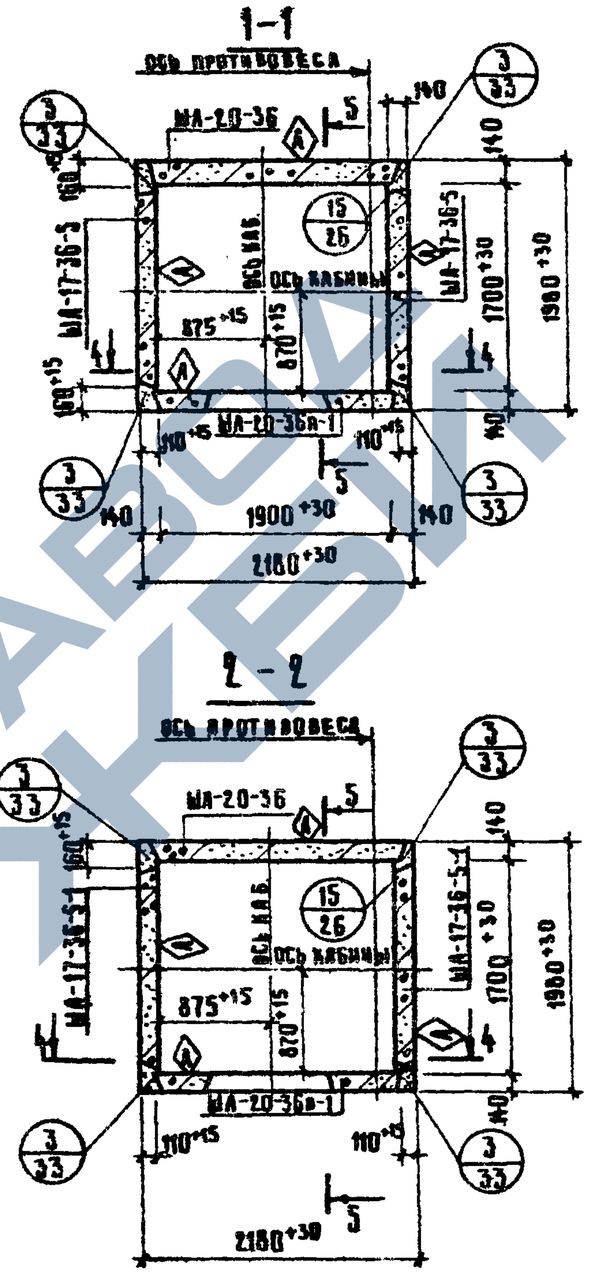

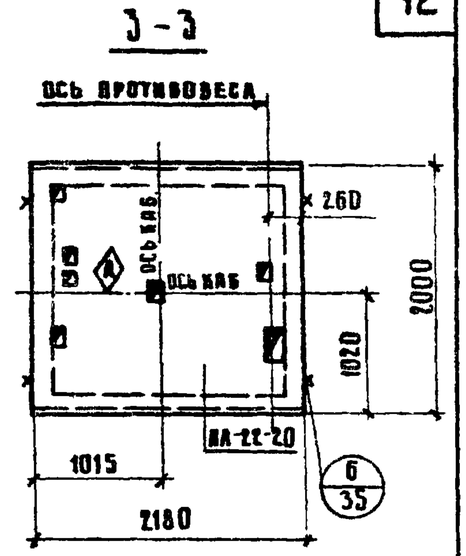

Примечания:

1. Пункты 1.2.3 примечаний см. лист 7.
2. Узел 15/26 относится к закладной детали МД-20 в панелях МА-17-36-5, МА-17-36-5-1.

ТК 1974	Указания по применению изделий. Монтажные узлы.	Серия ИИ-04-15
	Монтажная схема пассажирского лифта Q=500 кг; (кабина 1200×1400×2100); противовес справа, hэт.=3.6 м	Дополнение к выпуску 0 — Лист 8

Архивный № | Шушакова | Полирова | Захарова | Инженер | Москва

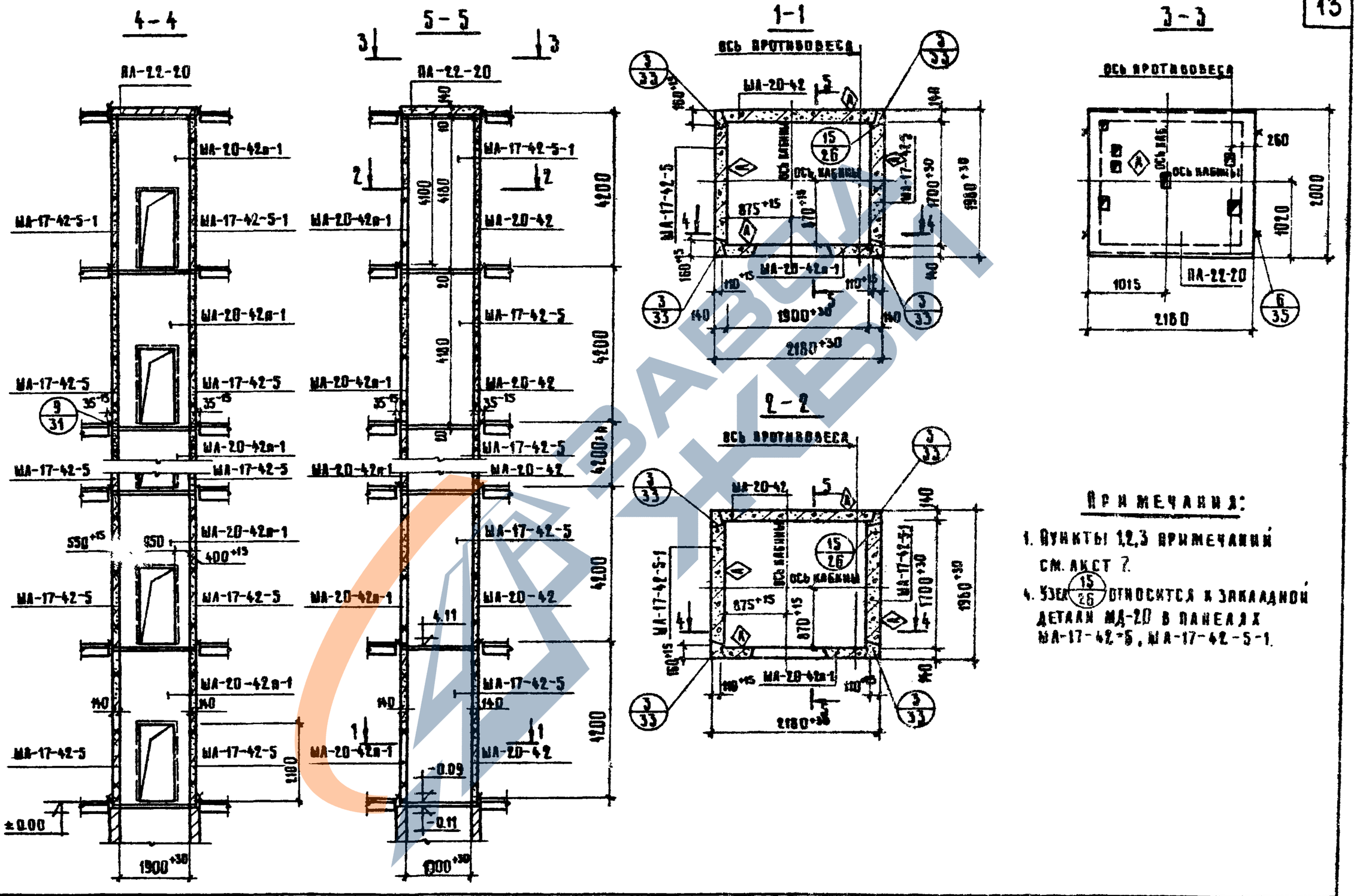

Примечания:

1. Пункты 1,2,3 примечаний см. лист 7.
4. Узел 15/26 относится к закладной детали МД-20 в панелях МА-17-42-5, МА-17-42-5-1.

ТК	Указания по применению изделий. Монтажные узлы.	Серия ИИ-04-15	
1974	Монтажная схема пассажирского лифта Q=500 кг, (кабина 1200×1400×2100); противовес справа, hэт.=4.2м	Дополнение к выпуску 0	Лист 9

Архивный №

Шумакова

Копирована

Гиберман

Рабинова

Гл. инж. пр-та

Рук. группы

г. Москва

13063-01 14

https://zavodjbi.com/

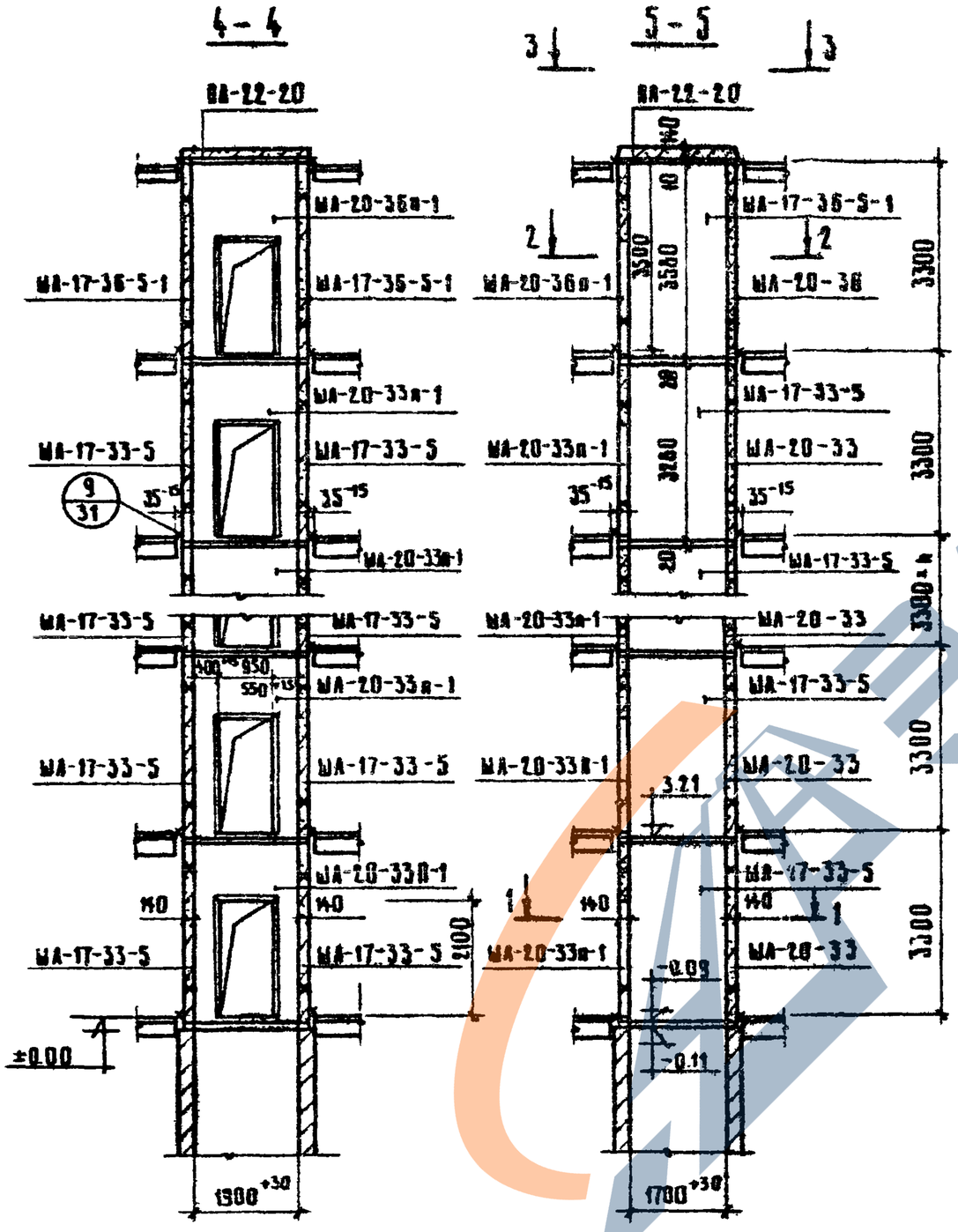

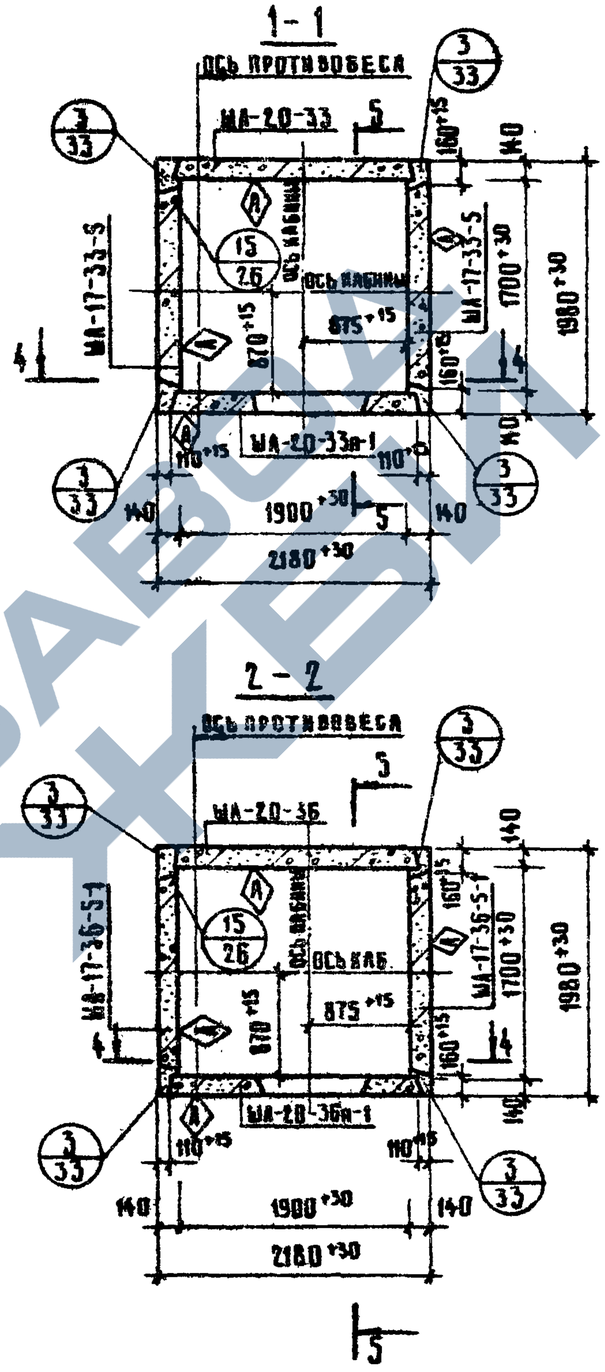

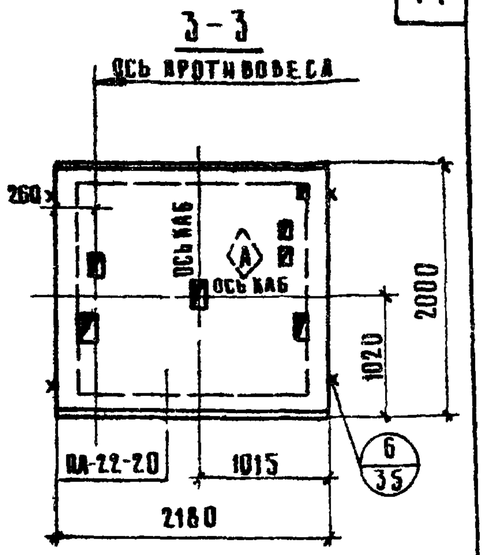

ПРИМЕЧАНИЯ:

1. Монтажная схема соответствует I варианту машинного помещения (см чертеж альбома заданий АТ-500-71: АТ-5.18-71, л. 2).
2. Узлы 3/33, 6/35, 9/31 даны в серии ИИ-04-15 выпуск 0 на листах 33,35,31.
3. Разрезы 1-1, 2-2, 3-3 повернуты на 90°.
4. Узел 15/26 относится к закладной детали МД-20 в панелях МА-17-33-5, МА-17-36-5-1.

Рук группы	Шушакова		
Инженер	Захарова	Копировал	
		Формат А2	

г. Москва

ТК	Указания по применению изделий. Монтажные узлы	Серия ИИ-04-15	
1974	Монтажная схема пассажирского лифта Q=500 кг, (кабина 1200×1400×2100), противовес слева, h эт. = 3,3 м.	Дополнение к выпуску 0	Лист 10

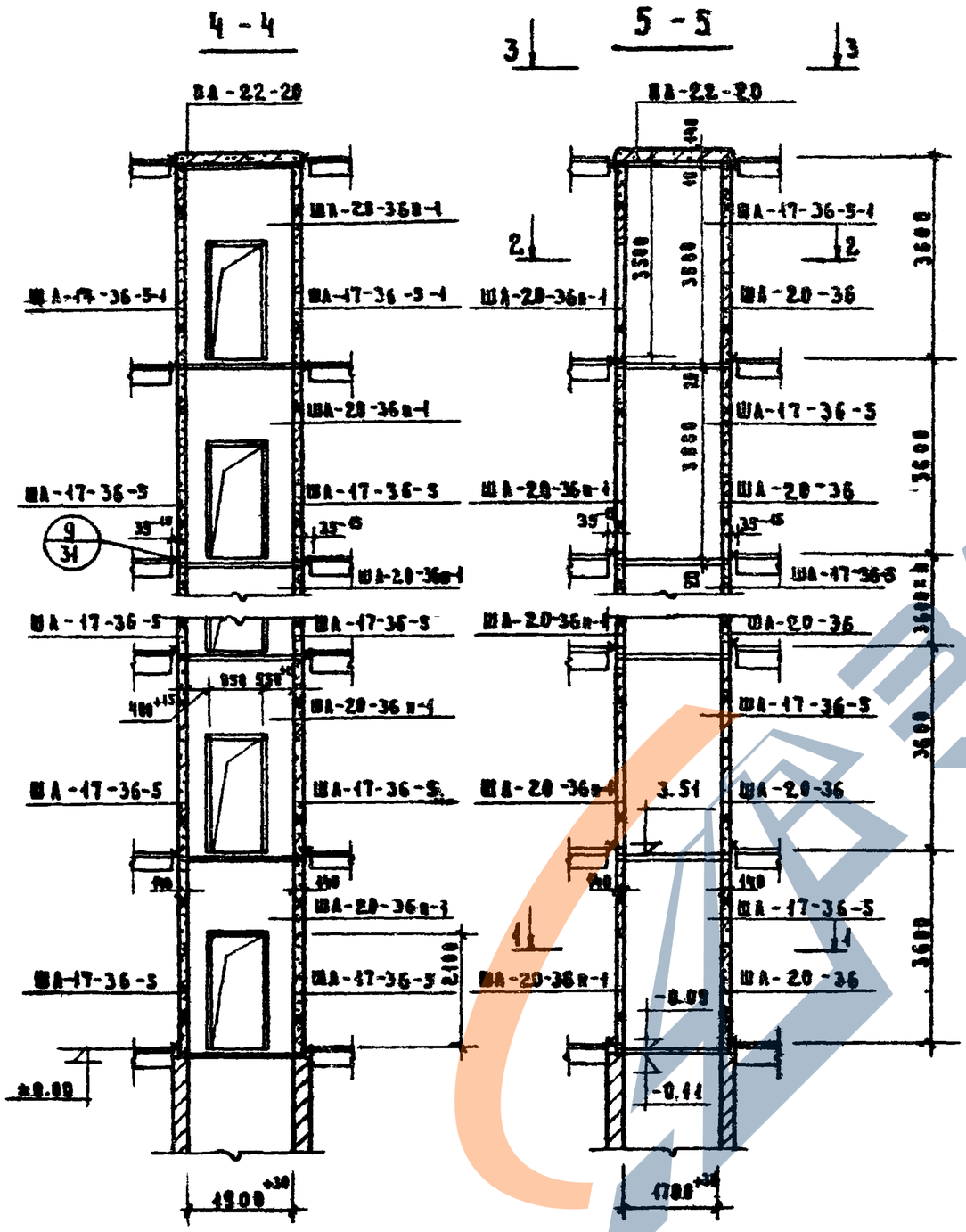

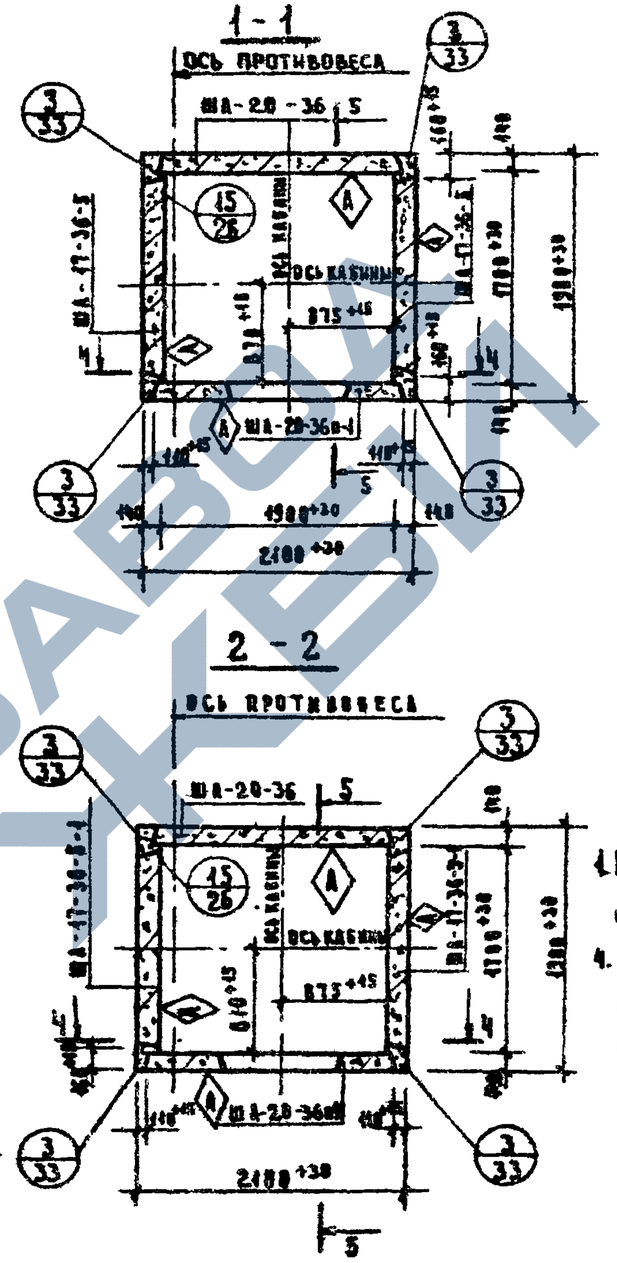

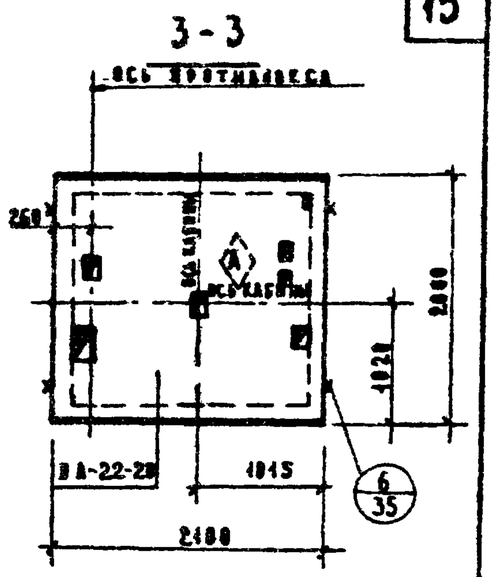

ПРИМЕЧАНИЯ:

1. Пункты 1, 2, 3 примечаний см. лист 10.
4. Узел (15/26) относится к закладной детали МД-20 в панелях ША-17-36-5, ША-17-36-5-1.

ТК	Указания по применению изделий монтажные узлы.	Серия ИИ-04-15	
1974	Монтажная схема пассажирского лифта Q = 500 кг, / Кабина 1200×1400×2100 / Противовес слева, h эт. = 3,6 м	Дополнение 1 к выпуску	Лист 11

Рук. группы Ревенкова
Инженер Захарова
г. Москва

13053-01 16

ЗАВОД ЖБИ

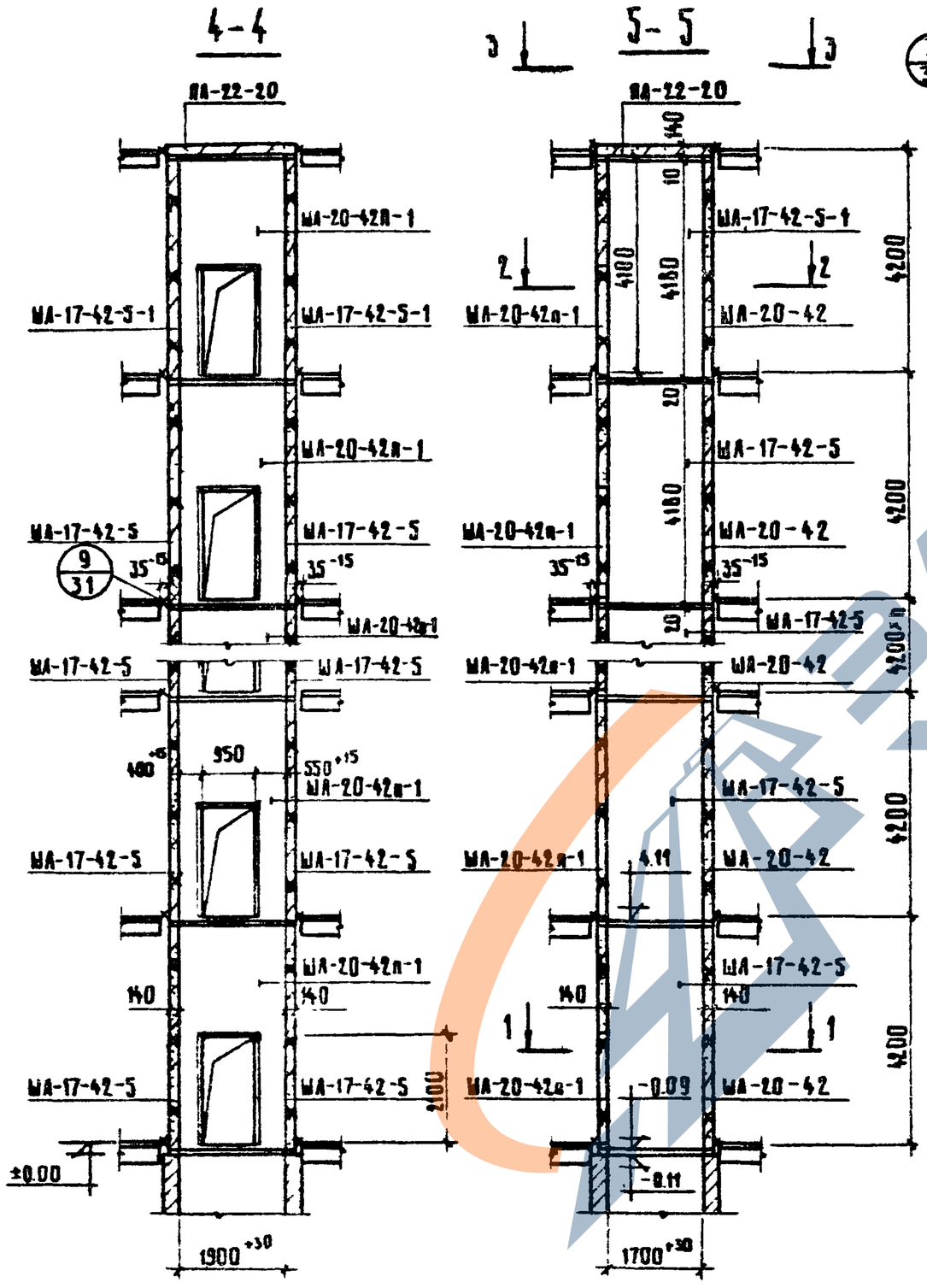

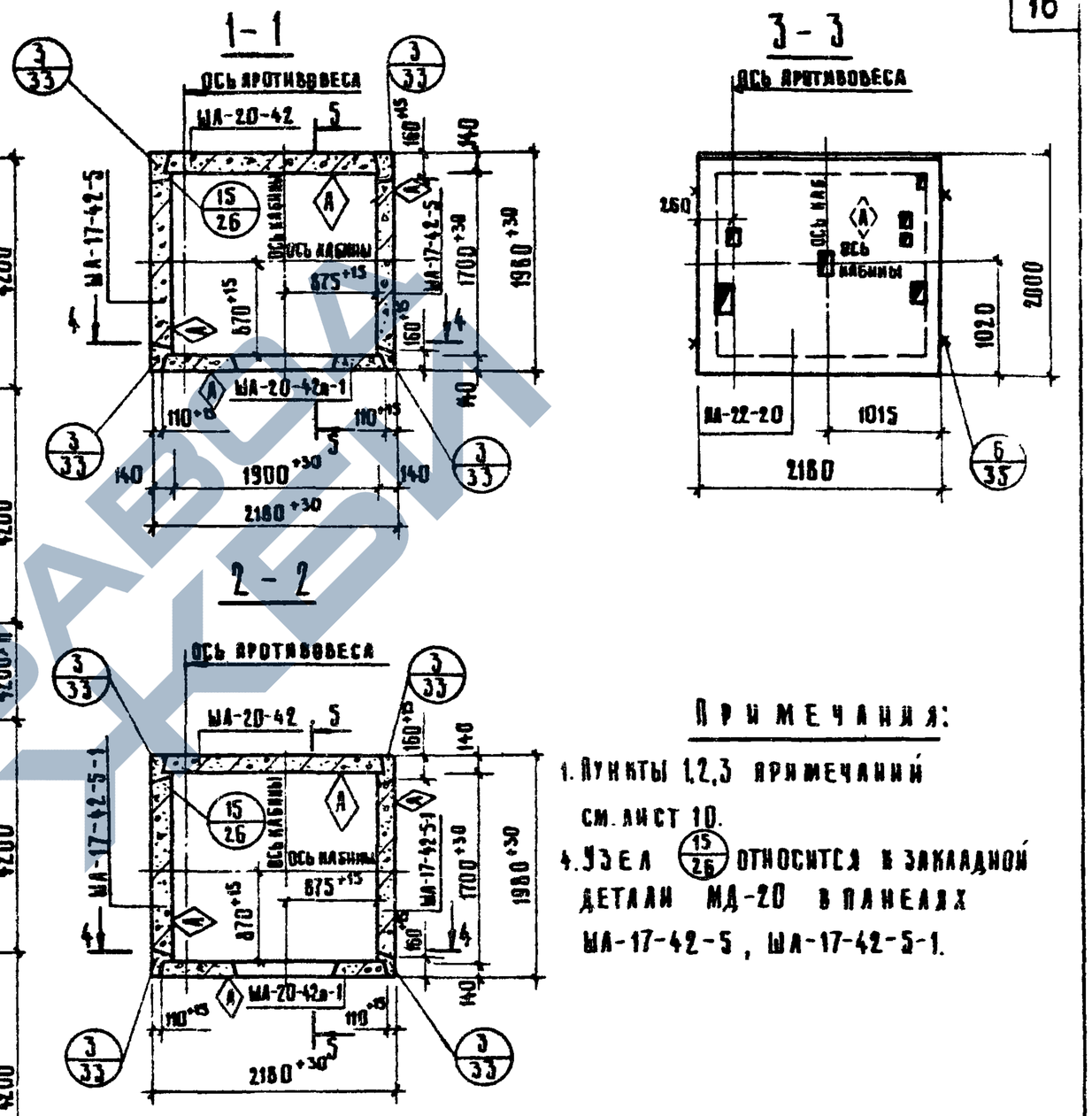

ПРИМЕЧАНИЯ:

1. Пункты 1,2,3 примечаний см. лист 10.
4. Узел (15/26) относится к закладной детали МД-20 в панелях МА-17-42-5, МА-17-42-5-1.

ТК	Указания по применению изделий монтажные узлы.	Серия ИИ-04-15	
1974	Монтажная схема пассажирского лифта Q=500 кг;(кабина 1200×1400×2100);противовес слева h эт.=4,2 м	Дополнение 1 к выпуску 0	Лист 12

Архивный №
Шишкова
Колмрова
Рабенкова
Захарова
Рукгруппы
Инженер
г. Москва

13063-01 17

https://zavodjbi.com/

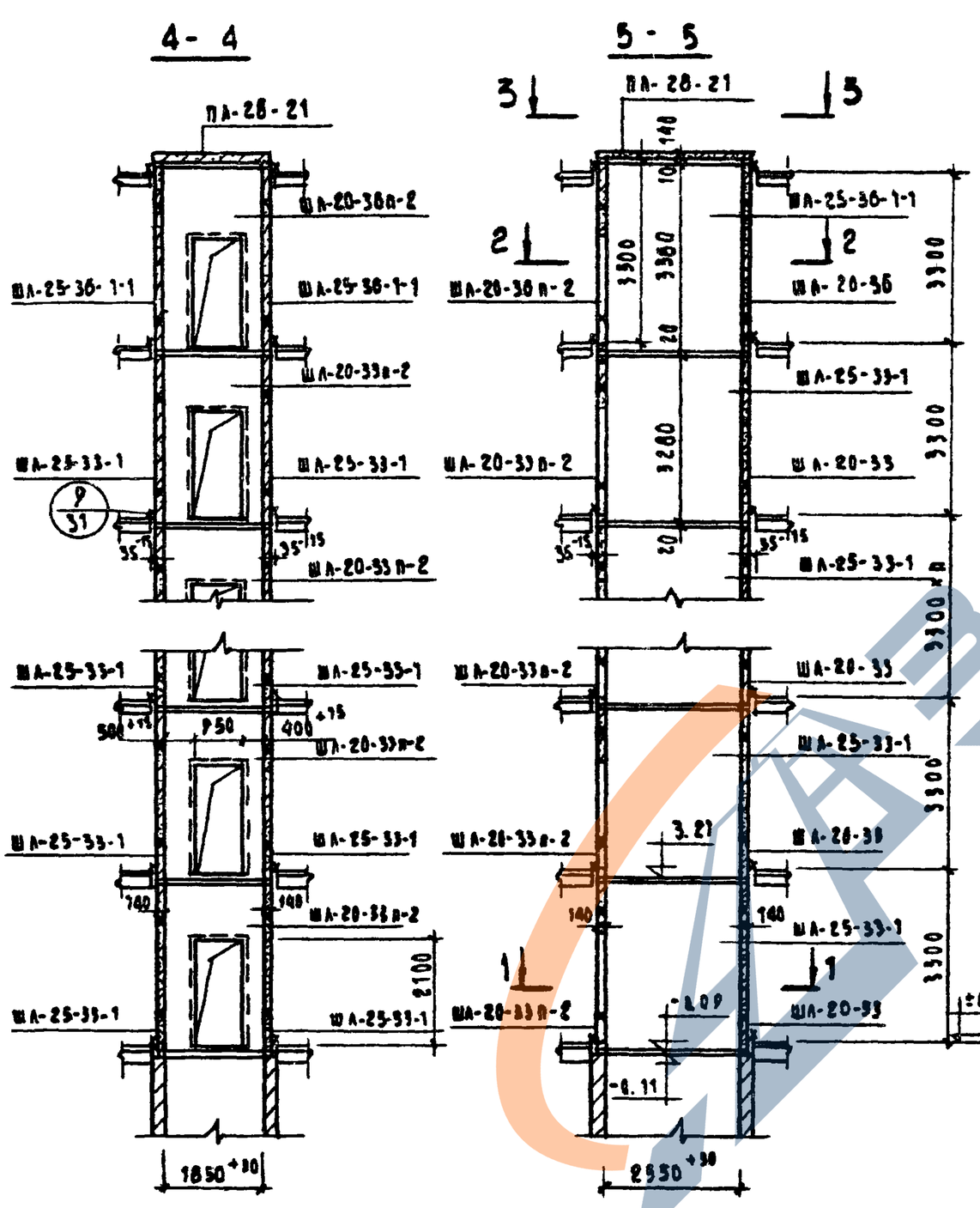

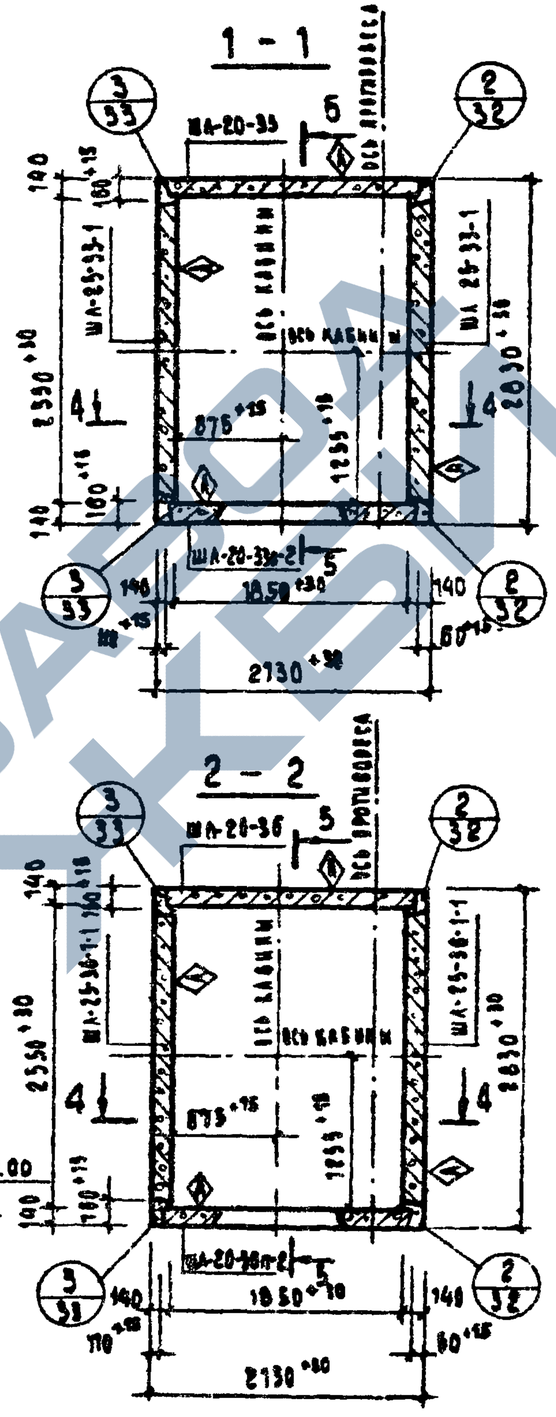

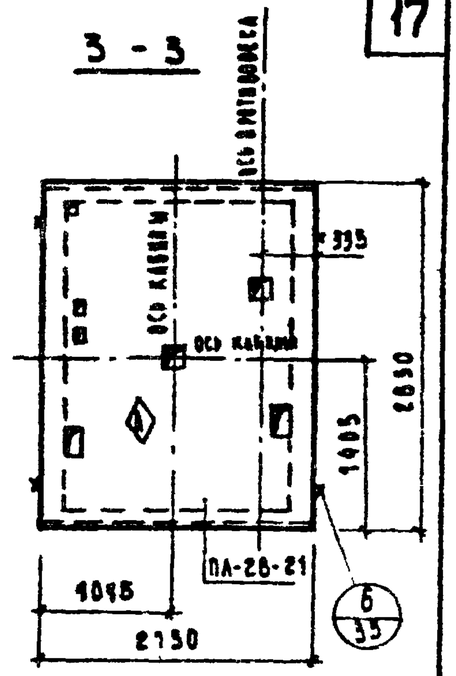

ПРИМЕЧАНИЯ:

1. Монтажная схема соответствует I варианту машинного помещения (см. чертеж альбома заданий АТ-5.00-71; АТ-5.22-71 л.2).
2. Узлы 2/32, 3/33, 6/35, 9/31 даны в серии ИИ-04-15 выпуск 0 на листах 31, 32, 33, 35
3. Разрезы 1-1, 2-2, 3-3 развернуты на 90°.

ТК	Указания по применению изделий. Монтажные узлы.	Серия ИИ-04-15
1974	Монтажная схема грузопассажирского лифта Q = 500 кг. (кабина 1200×2200×2100), противовес справа; h_пт = 3.3 м	Дополнение (к выпуску 0) Лист 15

ЗАВОД ЖБИ

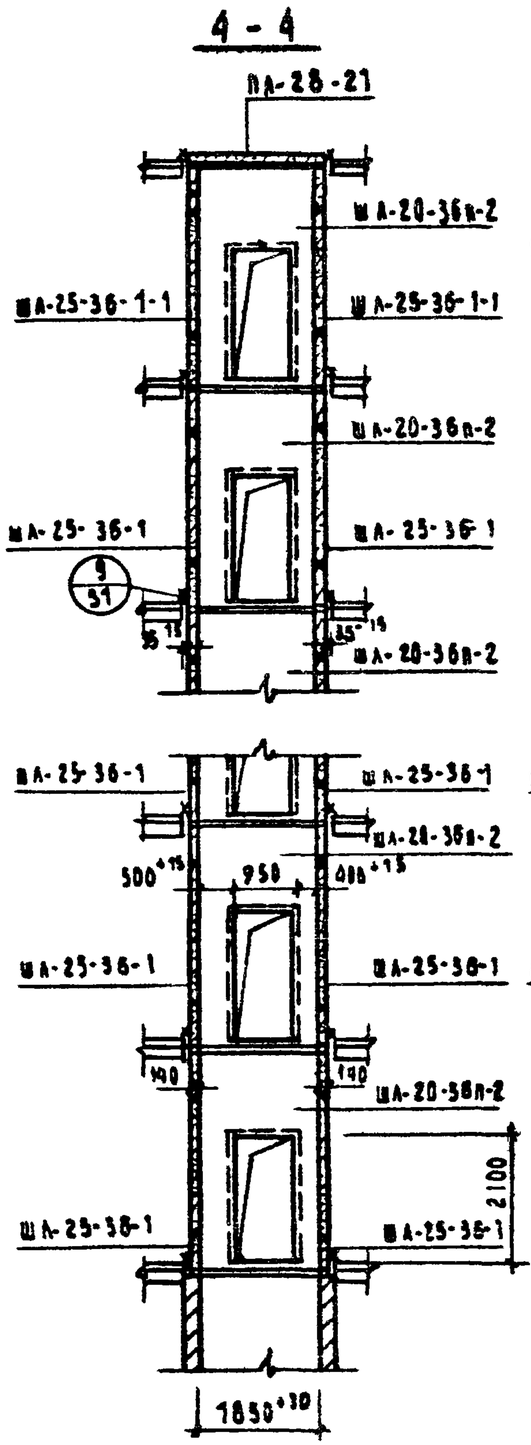

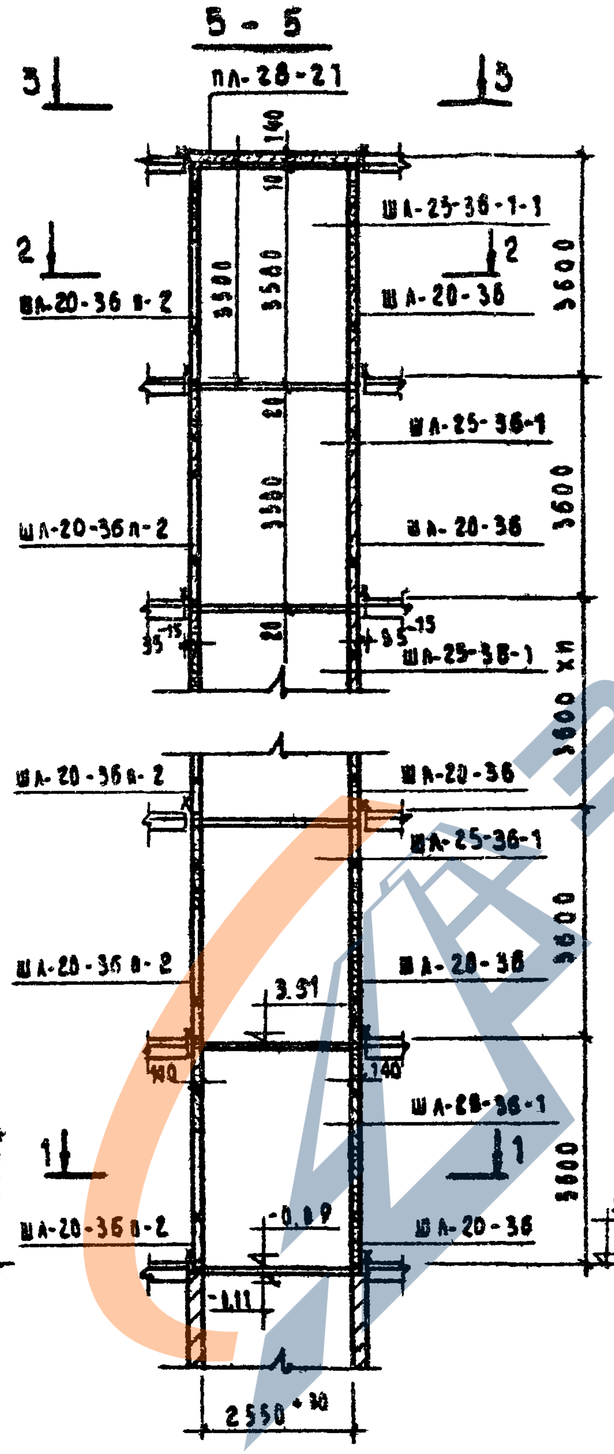

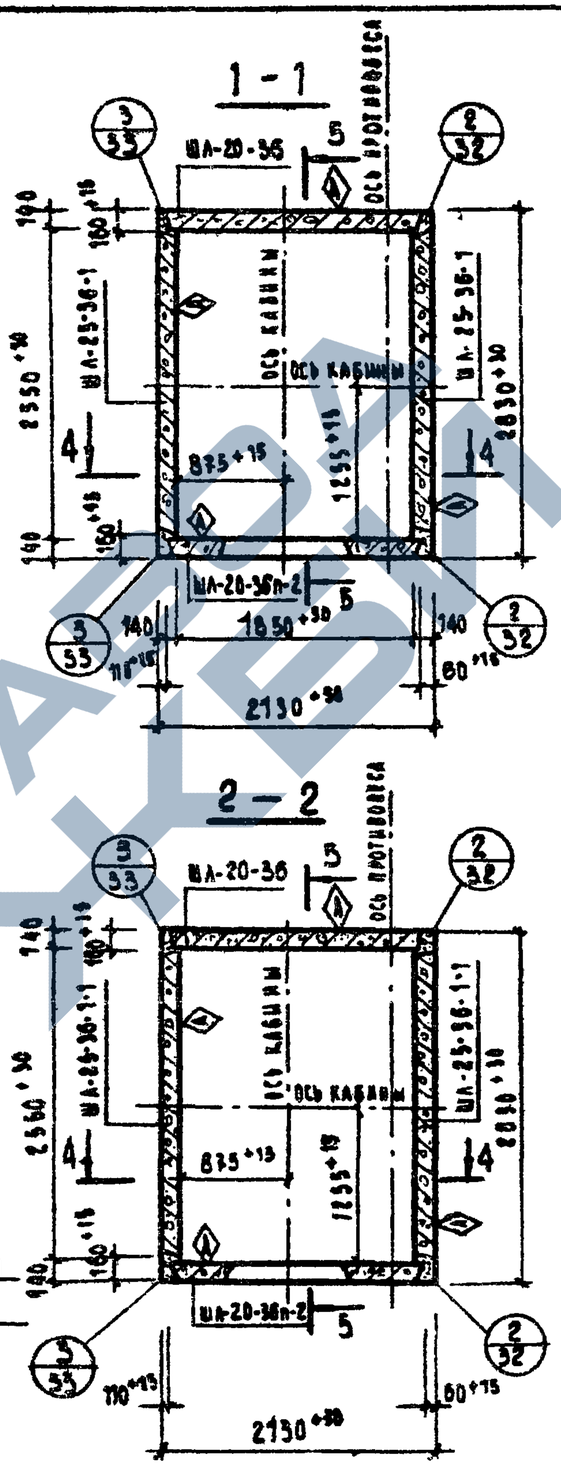

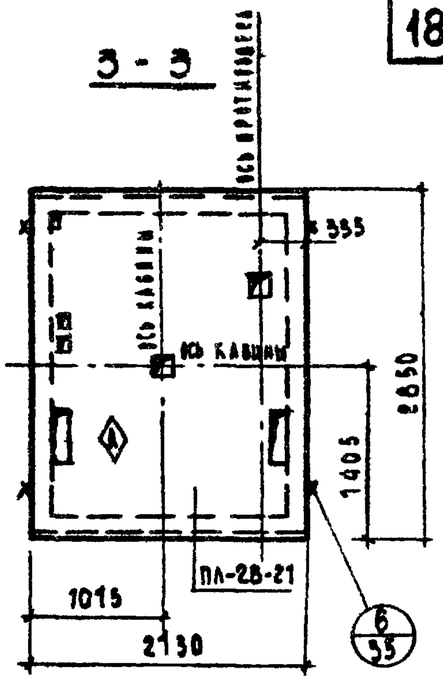

Примечание:

Пункты 1, 2, 3 примечаний см. лист 13.

ТК	Указания по применению изделий. Монтажные узлы	Серия ИИ-04-15
1974	Монтажная схема грузопассажирского лифта. Q=500 кг / кабина 1200×2200×2100 / противовес справа, $h_{от}$=3.6 м	Дополнение к выпуску 0 / Лист 14

ЗАВОД КЕВИ

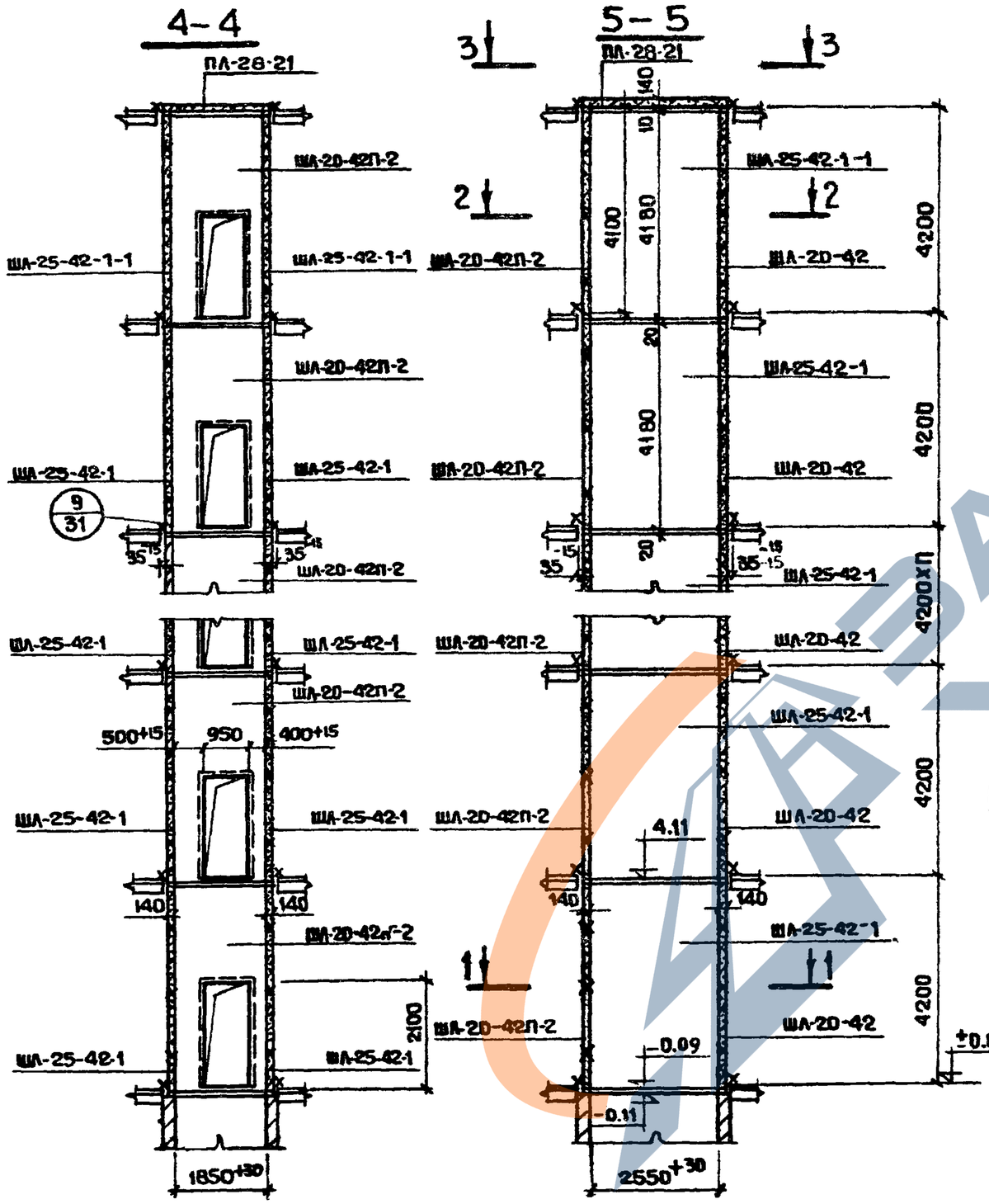

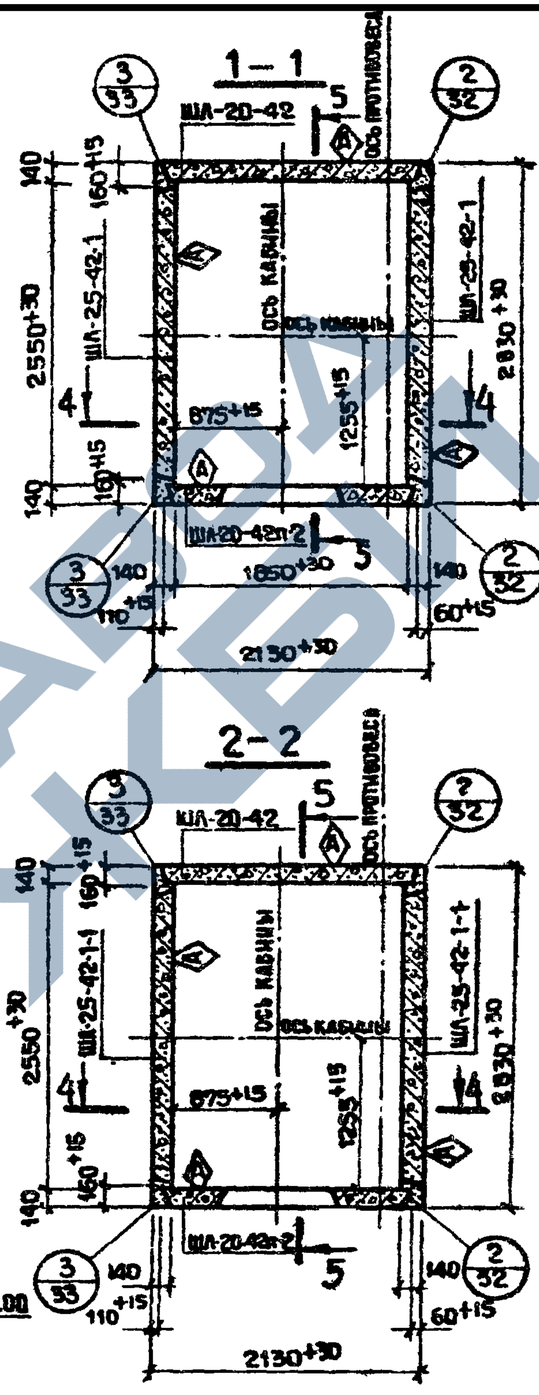

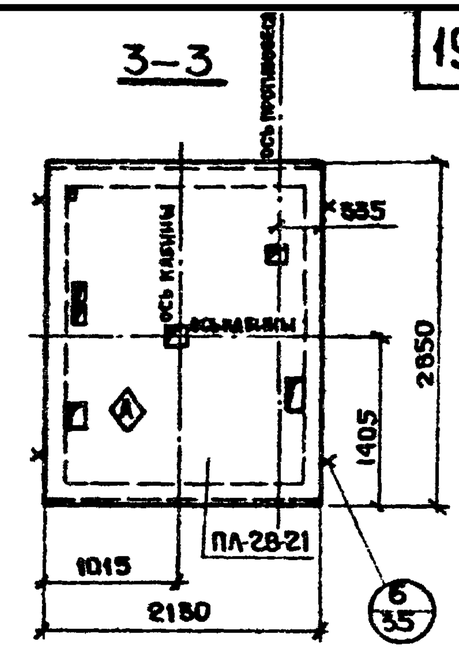

Примечание:

Пункты 1,2,3 примечаний см. лист 13.

ТК	УКАЗАНИЯ ПО ПРИМЕНЕНИЮ ИЗДЕЛИЙ. МОНТАЖНЫЕ УЗЛЫ.	СЕРИЯ ИИ-04-15	
1974	МОНТАЖНАЯ СХЕМА ГРУЗОПАССАЖИРСКОГО ЛИФТА, Q=500 кг (КАБИНА 1200×2200×2100), ПРОТИВОВЕС СПРАВА; ПЭТ=4,2м	ДОПОЛНЕНИЕ 1 К ВЫПУСКУ	ЛИСТ 15

Архивный №

Гл. инж. пр-та Либерман
Рук. группы Рябиков
Конуховa
Копировал

г. Москва

13063-01 20

https://zavodjbi.com/

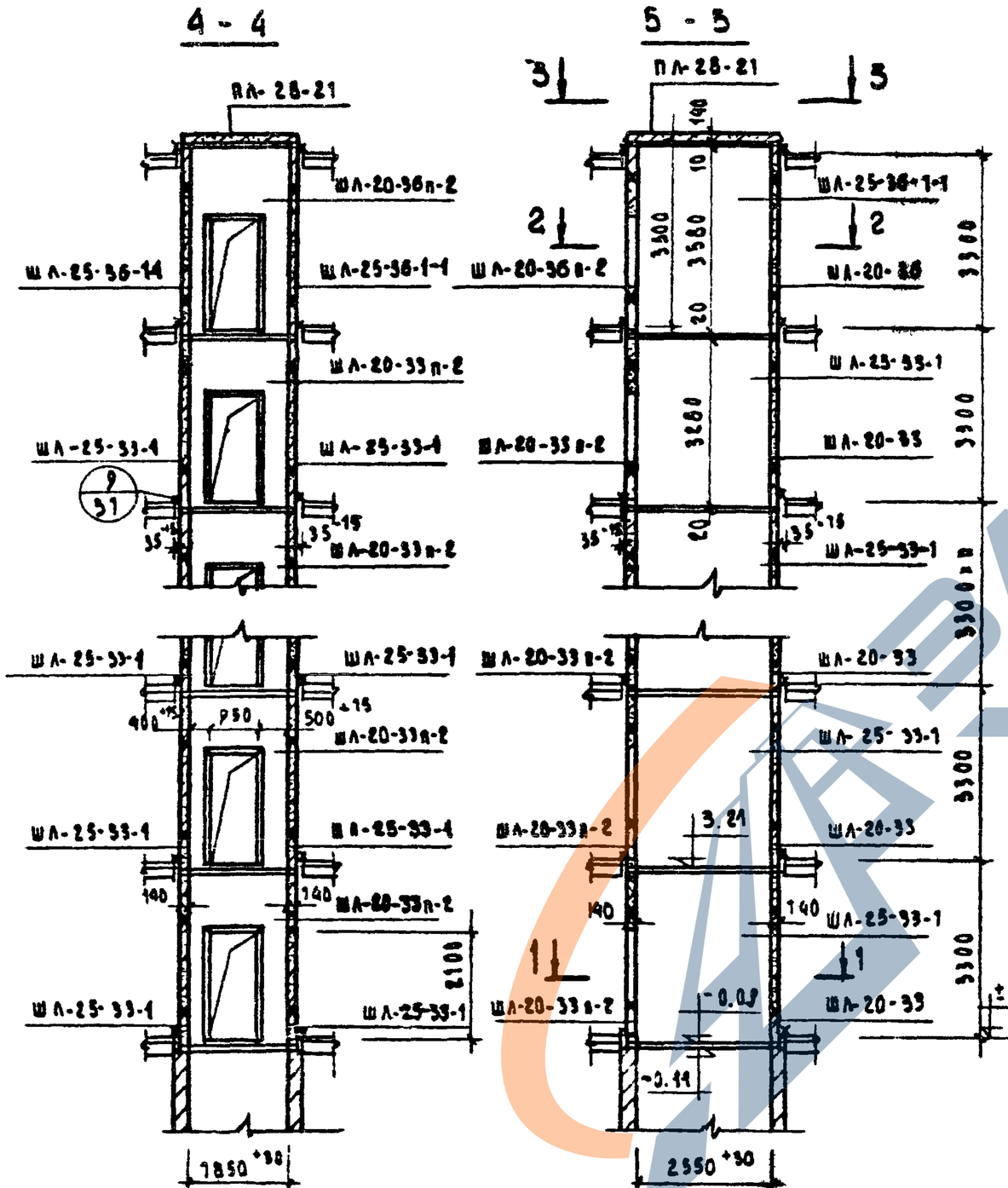

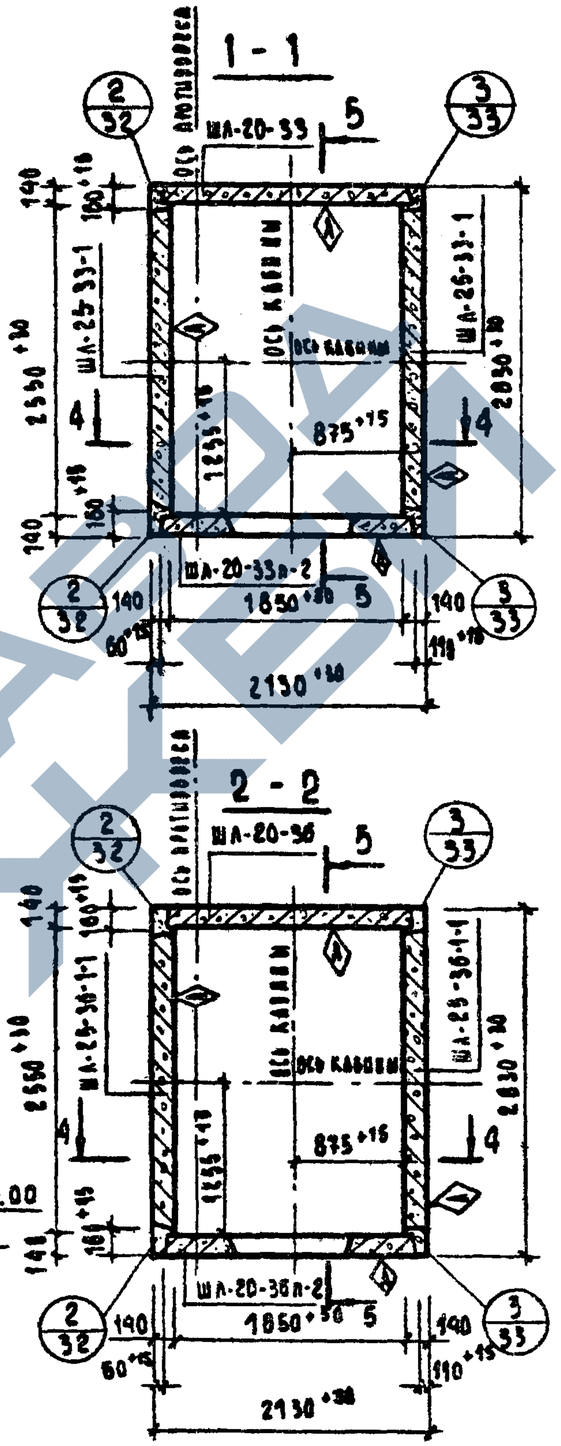

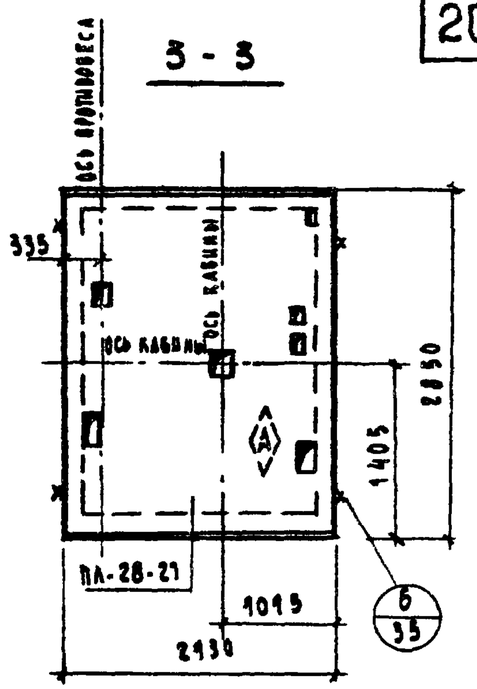

Примечания:

1. Монтажная схема соответствует I варианту машинного помещения (см. чертеж альбома заданий АТ-5.00-71: АТ-5.23-71 л.2).
2. Узлы 2/32, 3/33, 6/35, 9/31 даны в серии ИИ-04-15 выпуск 0 на листах 31, 32, 33, 35.
3. Разрезы 1-1 2-2, 5-5 повернуты на 90°.

ТК	Указания по применению изделий. Монтажные узлы.	Серия ИИ-04-15
1974	Монтажная схема грузопассажирского лифта Q=500 кг (кабина 1200×2200×2100), противовес слева, b эт.=3.3 м	Дополнение к к. выпуску / Лист 16

Архив № 13063

Рук. группы Ратин | Рабикова | Ковырева | Дмитр. | Аникина

ЗАВОД ТИПОВЫХ ЗДАНИЙ

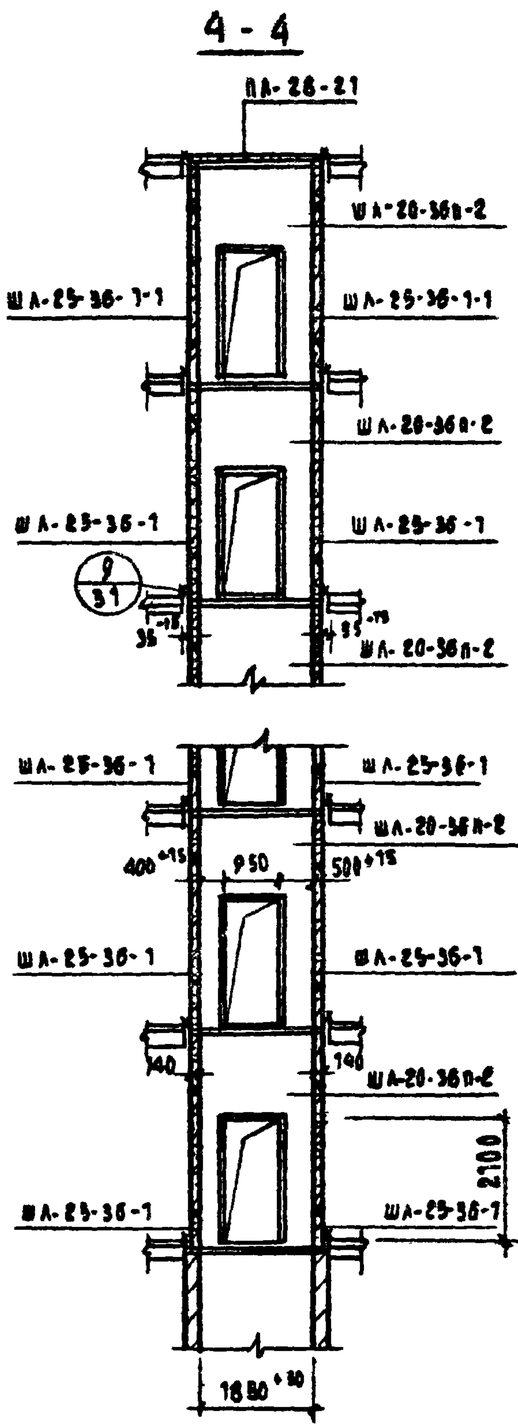

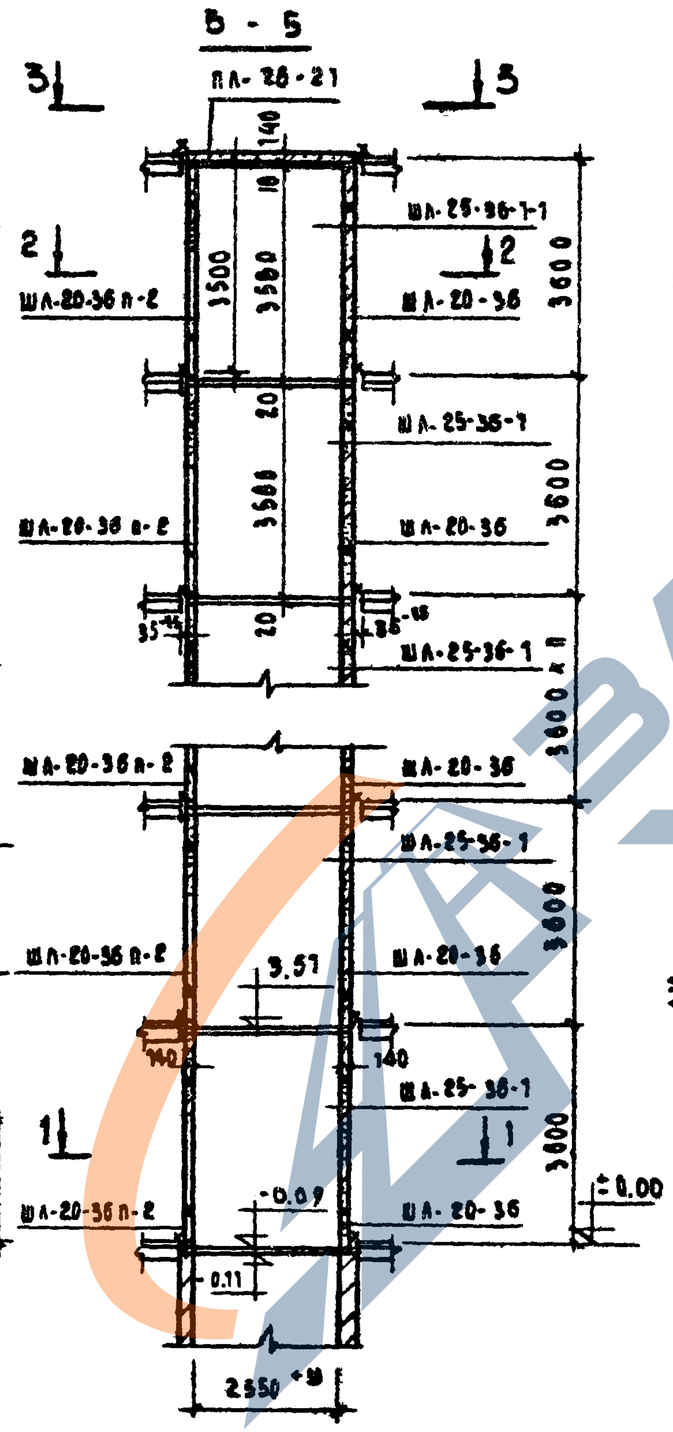

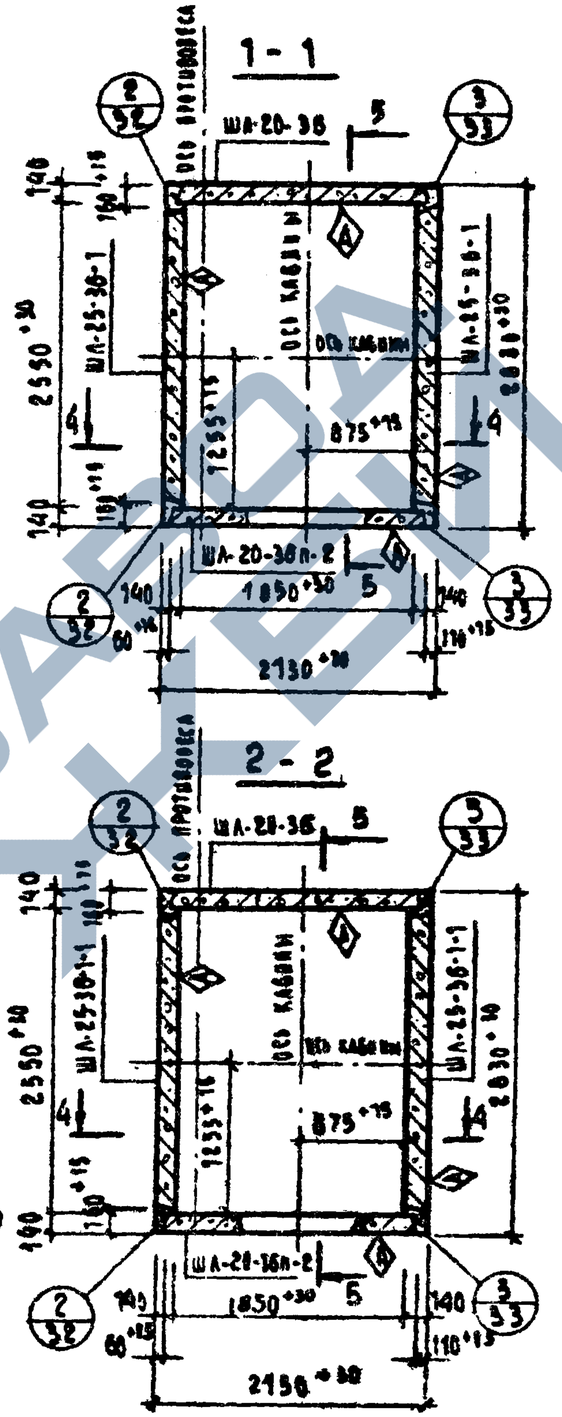

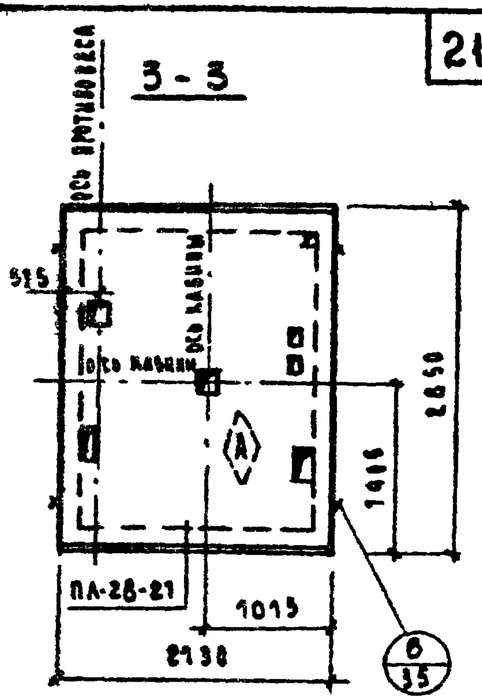

Примечание:

Пункты 1, 2, 3 примечаний см. лист 16

ТК	Указания по применению изделий. Монтажные узлы	Серия ИИ-04-15
1974	Монтажная схема грузопассажирского лифта Q = 500 кг / кабина 1200×2200×2100 / противовес слева; h п=3.6м	Дополнение к выпуску 0 / Лист 17

13063-01 22

Инв. № | Подп. и дата | Взам. инв. № | Инв. № подл. | Подпись и дата | Рук. группы Рябикова | Копировал Жихина | г. Москва

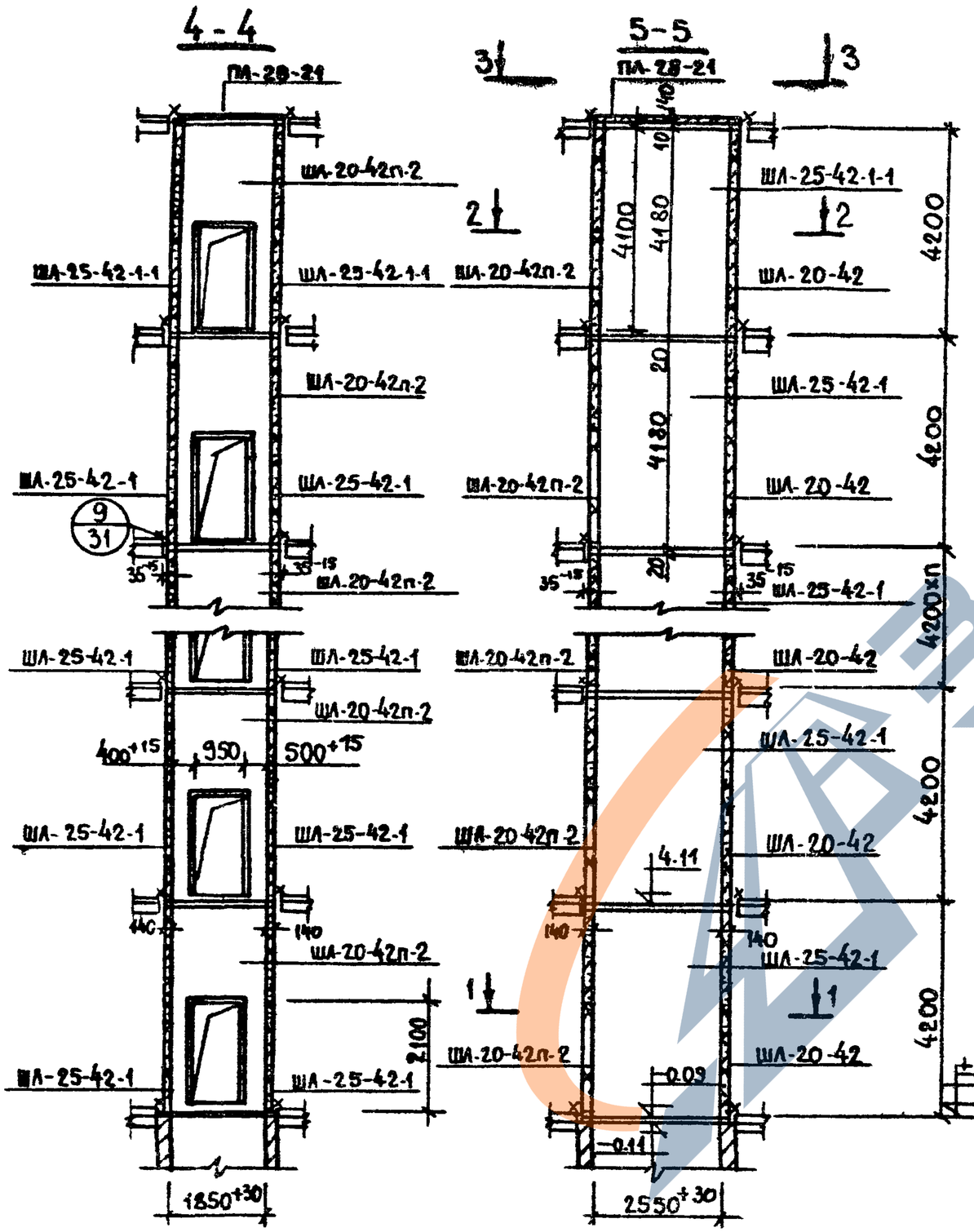

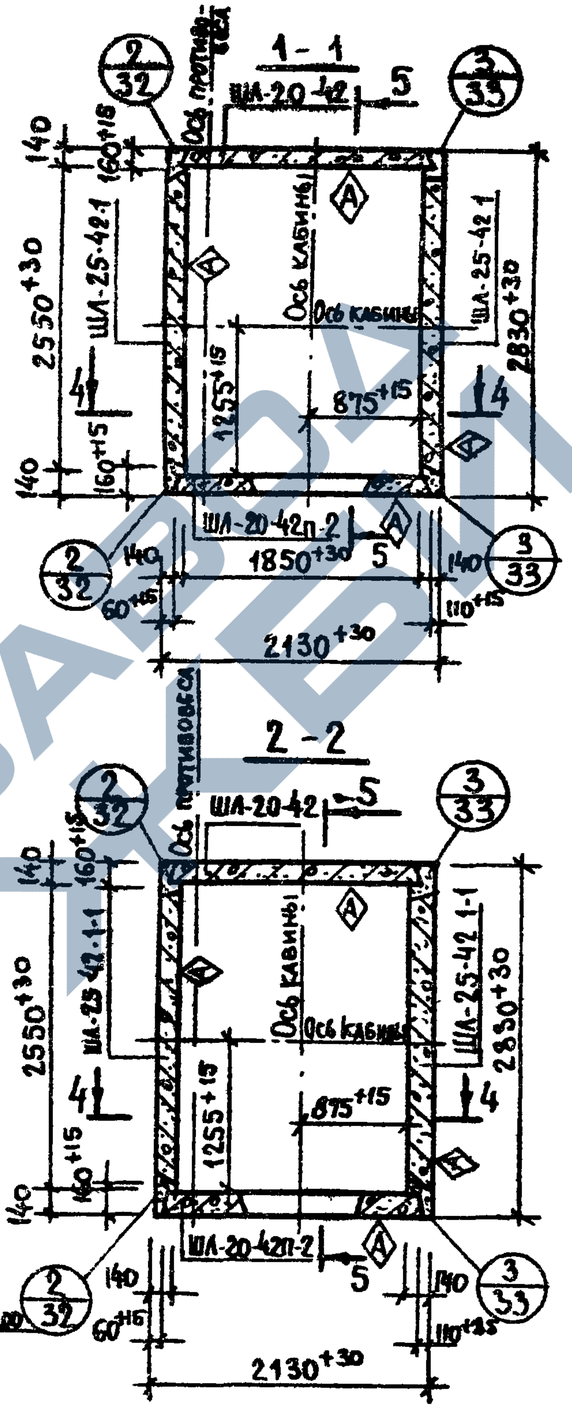

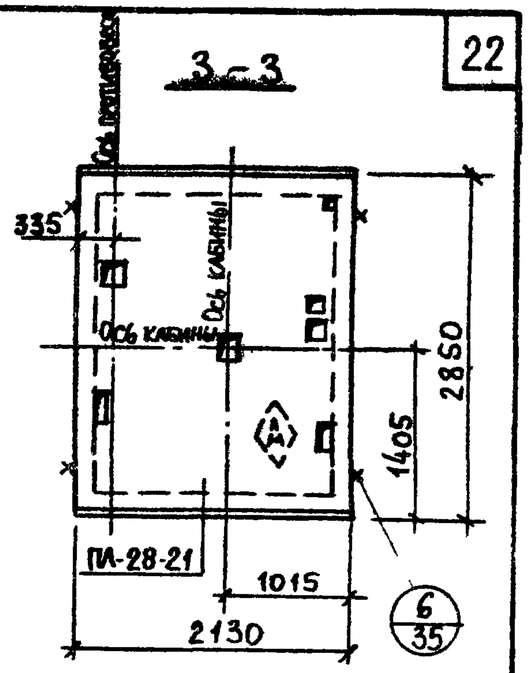

Примечание:

Пункты 1, 2, 3 примечаний см. лист 16

ТК	Указания по применению изделий. Монтажные узлы.	Серия ИИ-04-15
1974	Монтажная схема. Грузопассажирского лифта Q=500 кг/кабина 1200×2200×2100/, противовес слева; h эт = 4.2 м	Дополнение 1к выпуску 10 / Лист 18

Пров. Ткачев 22-I-79, Контр. Ал

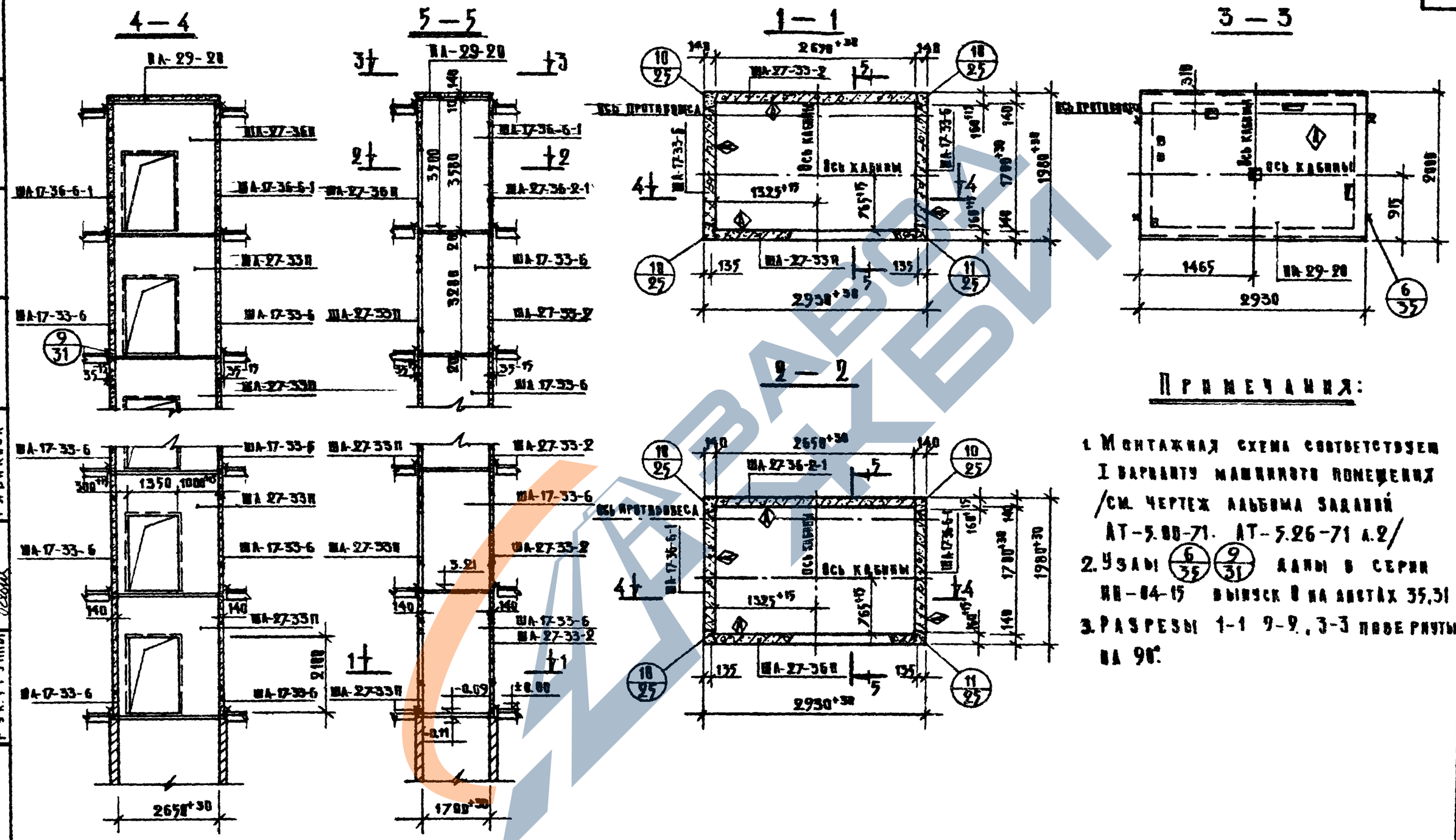

Примечания:

1. Монтажная схема соответствует I варианту размещения помещений /см. чертеж альбома заданий АТ-5.00-71. АТ-5.26-71 л.2/
2. Узлы 6/35 9/31 даны в серии ИИ-04-15 выпуск 0 на листах 35,31
3. Разрезы 1-1 2-2, 3-3 повернуты на 90°.

ТК	Указания по применению изделий. Монтажные узлы.	Серия ИИ-04-15
1974	Монтажная схема грузопассажирского лифта Q = 500 кг. /кабина 2200×1200×2100/, противовес назад; h эт. = 3.3 м.	Дополнение к выпуску 0 — Лист 19

13063-01 24

Гл. инж. пр. Гр. Руководитель группы — Руководитель — Инженер: Рубикова

г. Москва

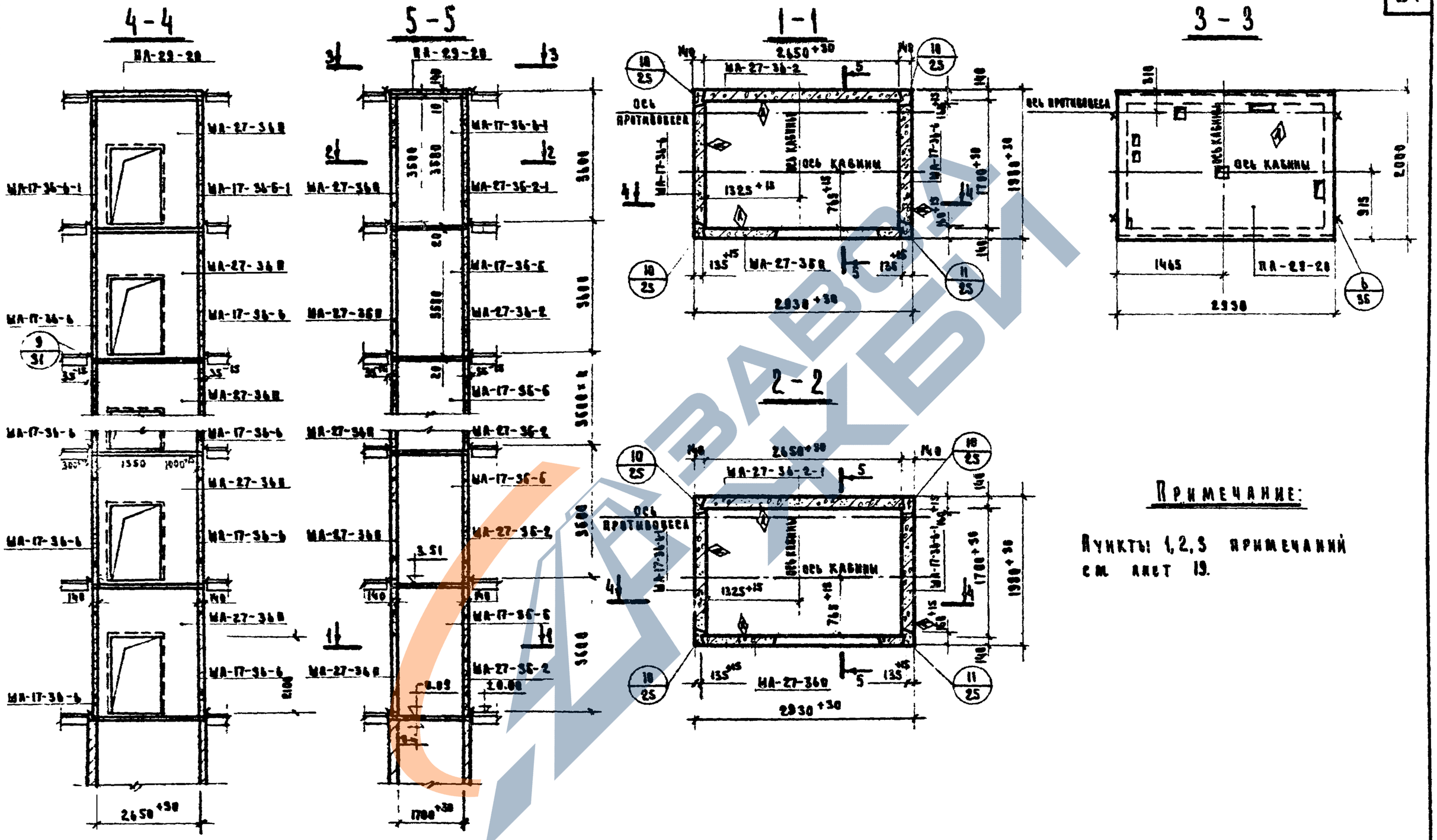

ТК	Указания по применению изделий. Монтажные узлы.	Серия ИИ-04-15	
1974	Монтажная схема грузопассажирского лифта Q=500кг (кабина 2200×1200×2100), противовес сзади, h эт. = 3.6 м	Дополнение к выпуску 0	Лист 20

Рук. группы Лазарева
Инженер Коняева
Рук. группы Захарова
г. Москва

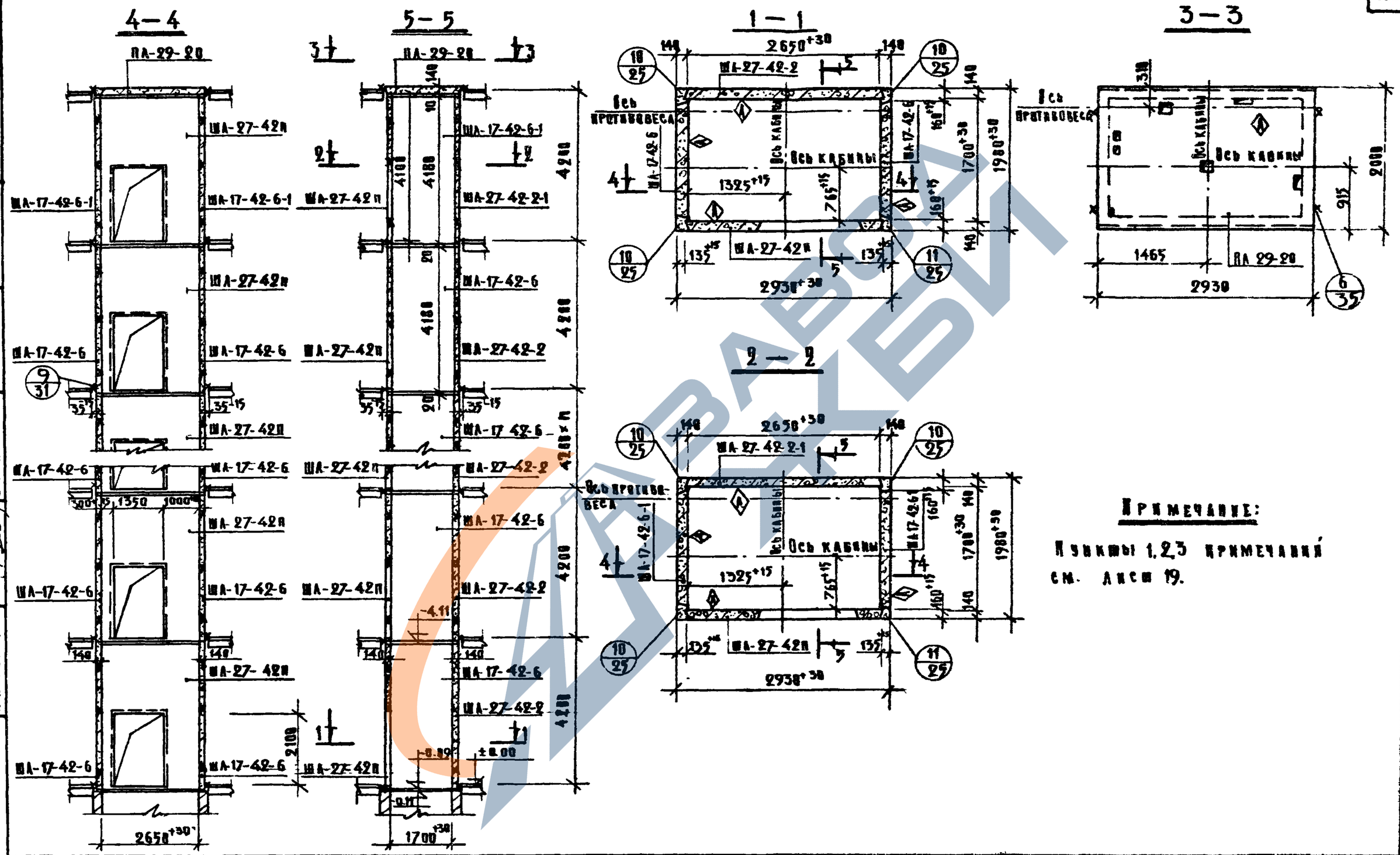

Примечание:

Пункты 1, 2, 3 примечаний см. лист 19.

ТК	Указания по применению изделий. Монтажные узлы.	Серия ИИ-04-15	
1974	Монтажная схема грузопассажирского лифта Q=500 кг/кабина 2200×1200×2100/противовес сзади; h эт.=4.2 м.	Дополнение 1 к выпуску 0	Лист 21

Рябикова, Захарова; Рук. группы; Инженер; г. Москва

13063-01 26

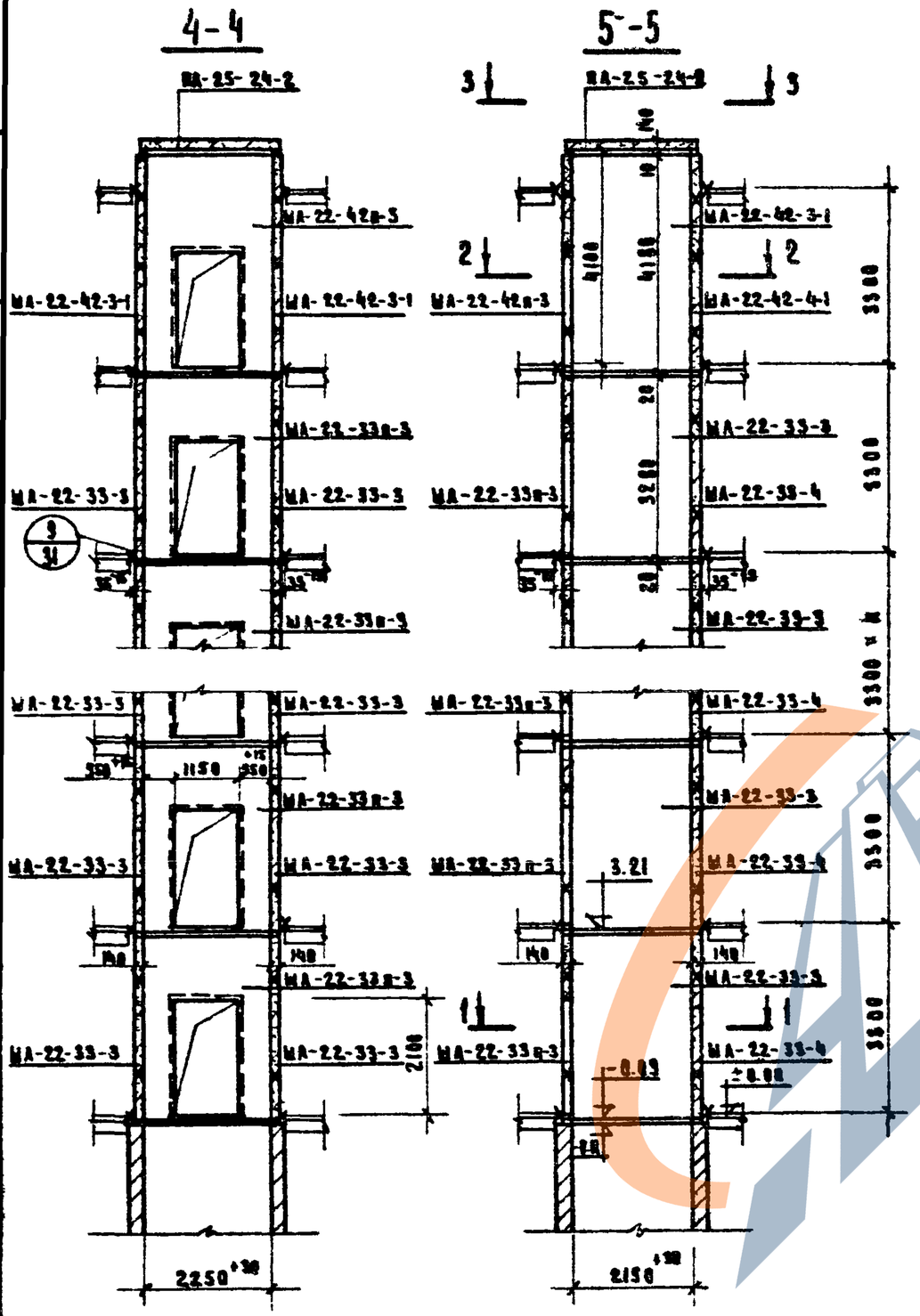

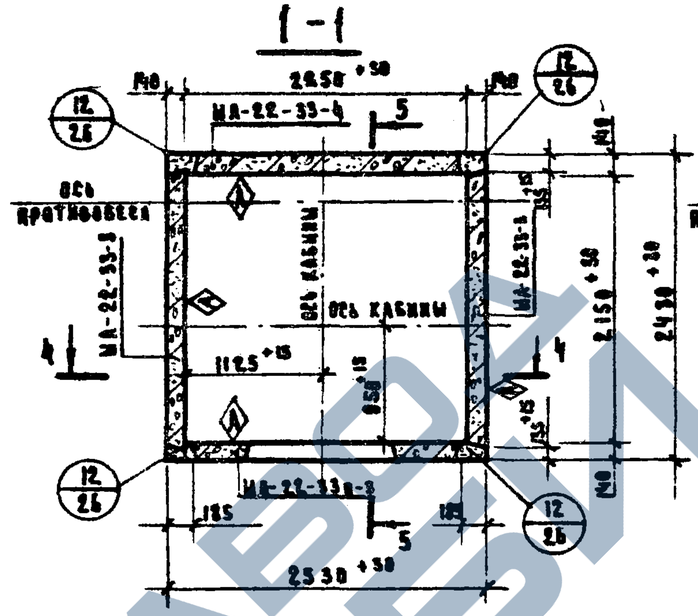

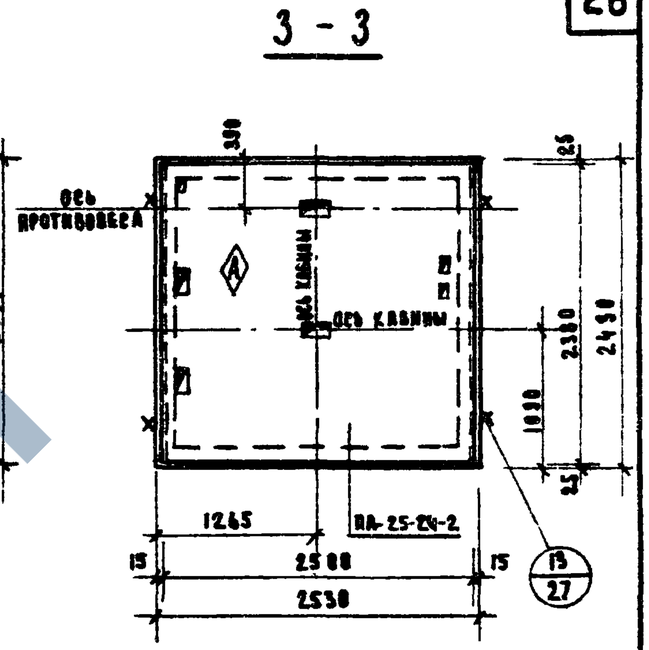

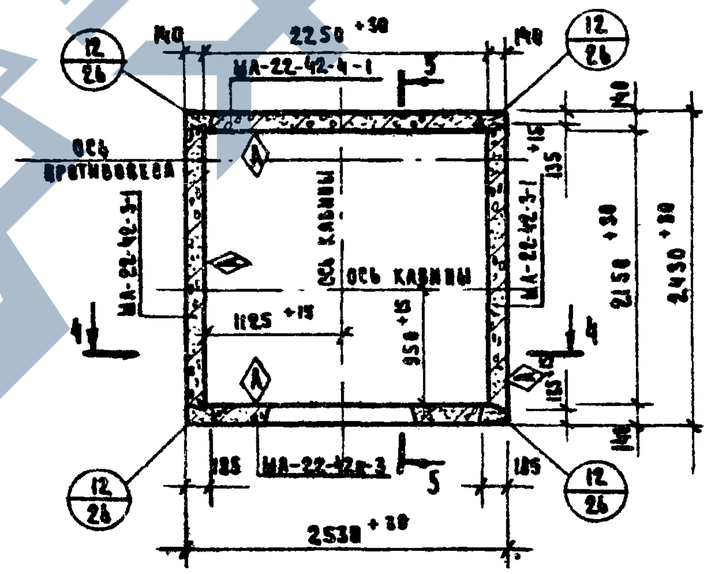

Примечания:

1. Монтажная схема соответствует I и II вариантам машинных помещений (см. чертеж альбома заданий АТ-5.80-71; АТ-5.30-71 л.2)
2. Узел 9/31 дан в серии ИИ-04-15 выпуск 0 на листе 31.
3. Разрезы 1-1, 2-2, 3-3 повернуты на 90°.

ТК	Указания по применению изделий. Монтажные узлы	Серия ИИ-04-15
1974	Монтажная схема пассажирского лифта Q=1000 кг (кабина 2200×1200×2100), противовес сзади, h эт. = 3.3 м	Лист 22

Инженер Захарова

г. Москва

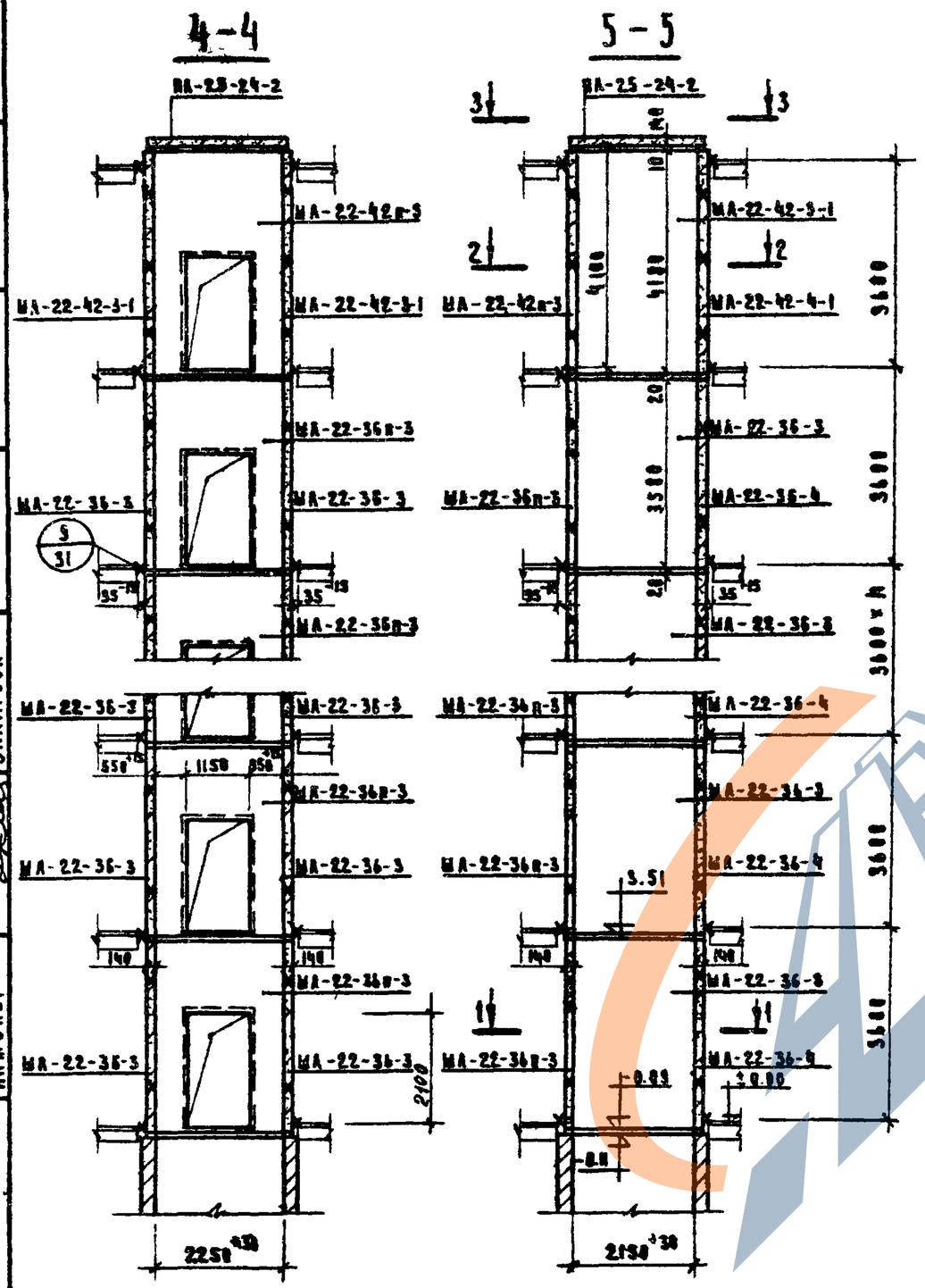

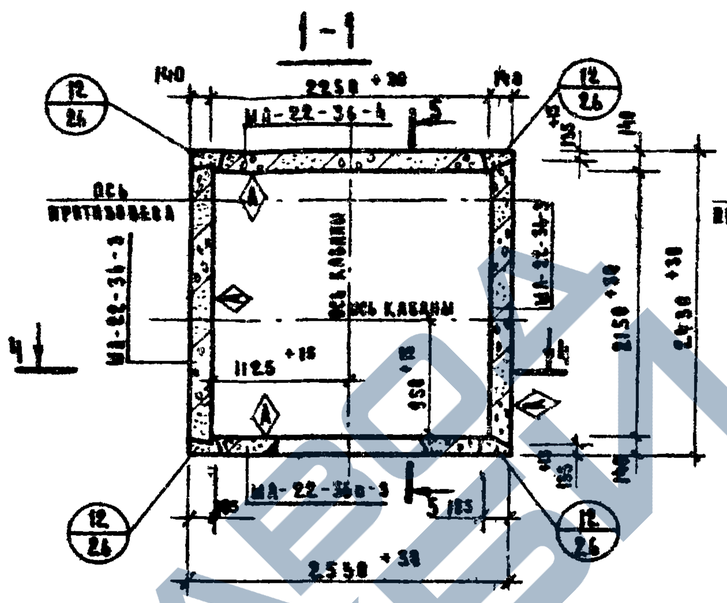

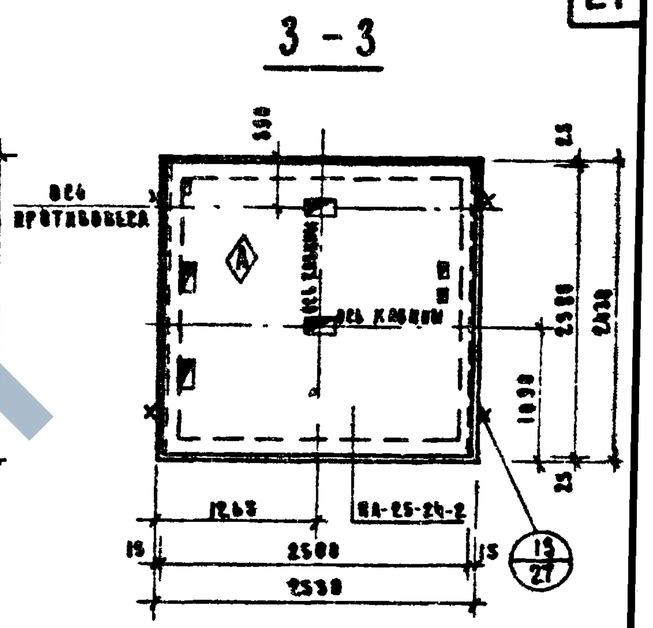

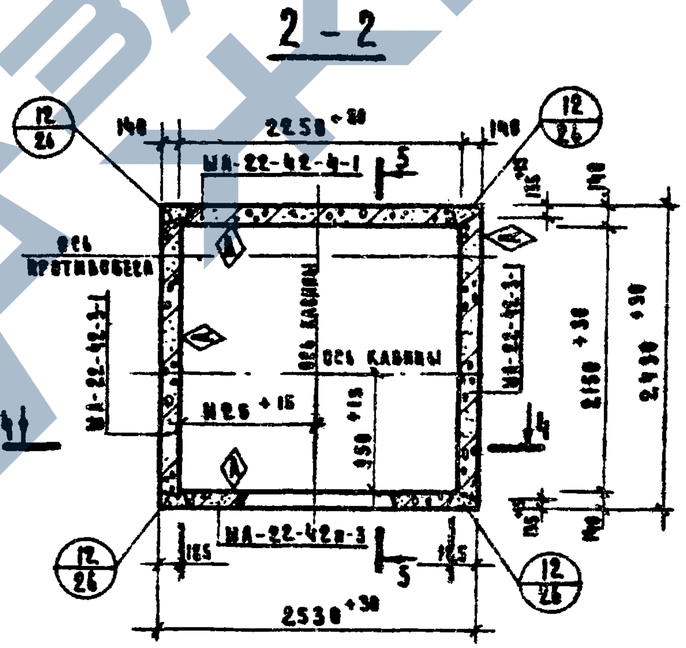

Примечание:

Пункты 1,2,3 примечаний см. лист 22.

ТК	Указания по применению изделий. Монтажные узлы	Серия ИИ-04-15	
1974	Монтажная схема пассажирского лифта Q=1000 кг (кабина 2200×1200×2100), противовес сзади; $h_{эт}$ = 3,6 м	Дополнение к выпуску 0	Лист 23

ГИПРОКОММУНСТРОЙ ГУБИНКОВА ЗАХАРОВА РТК ГРУППЫ ИНЖЕНЕР г. Москва

13063-01 28

https://zavodjbi.com/

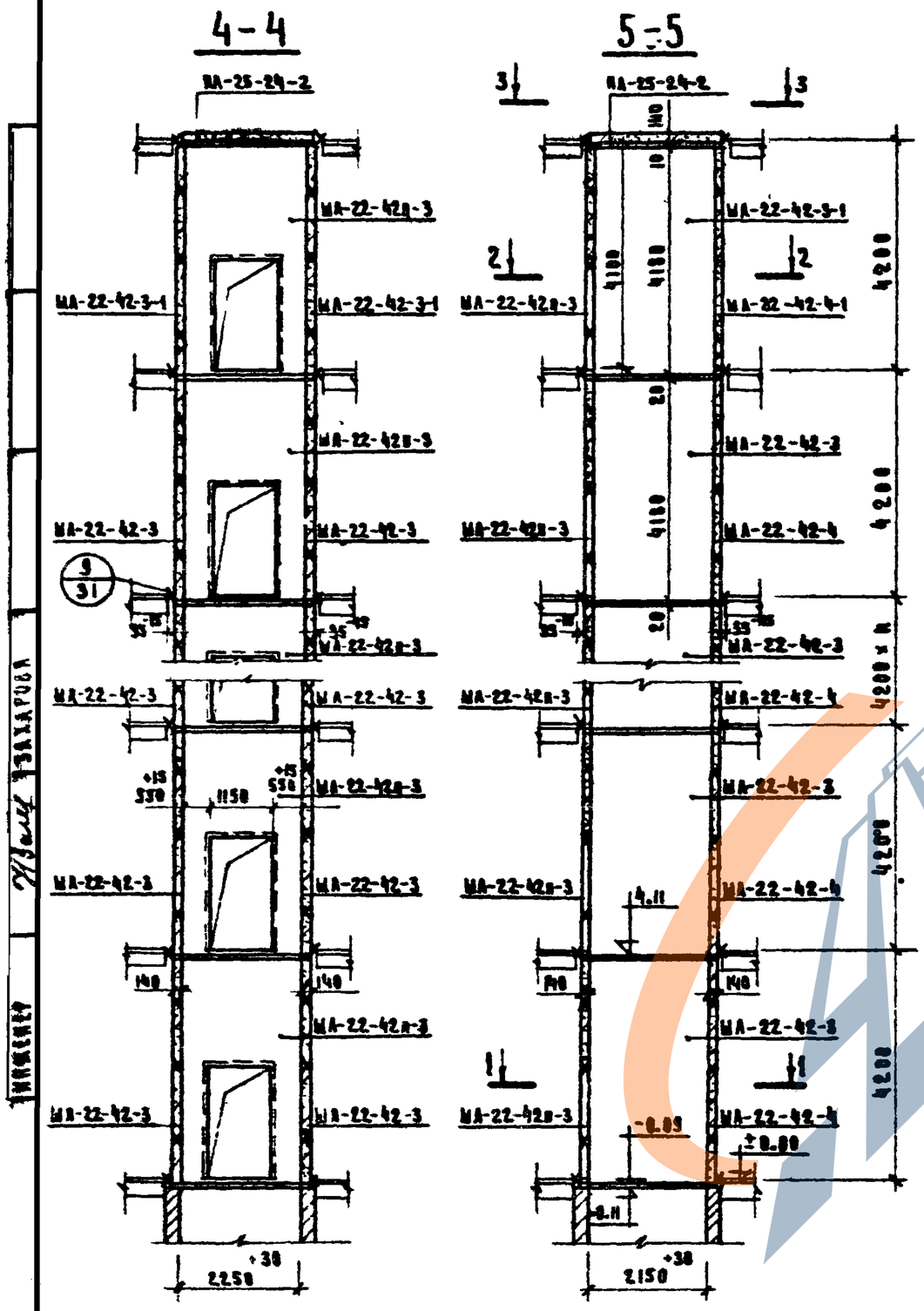

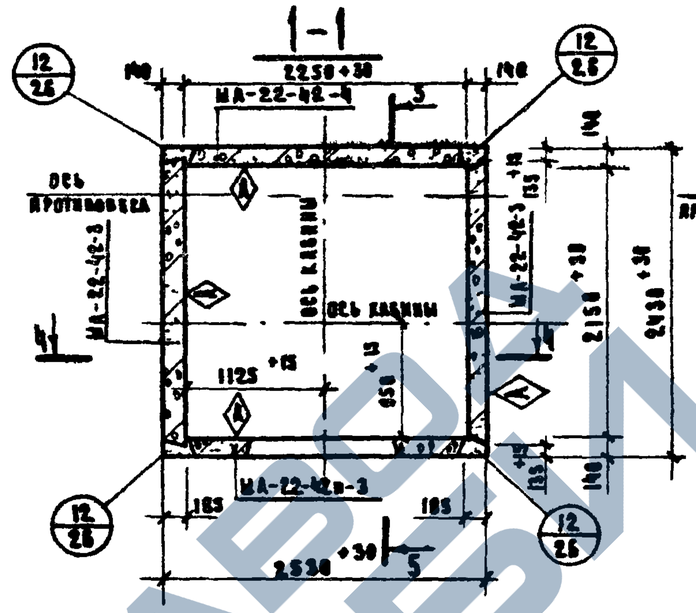

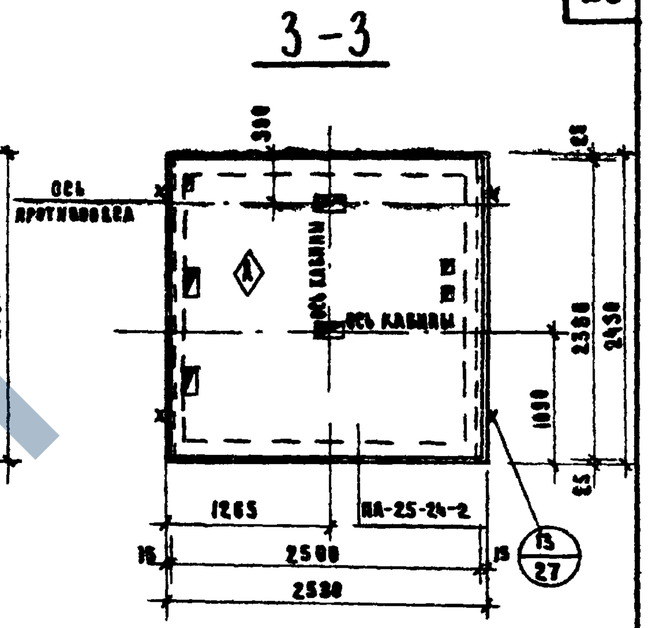

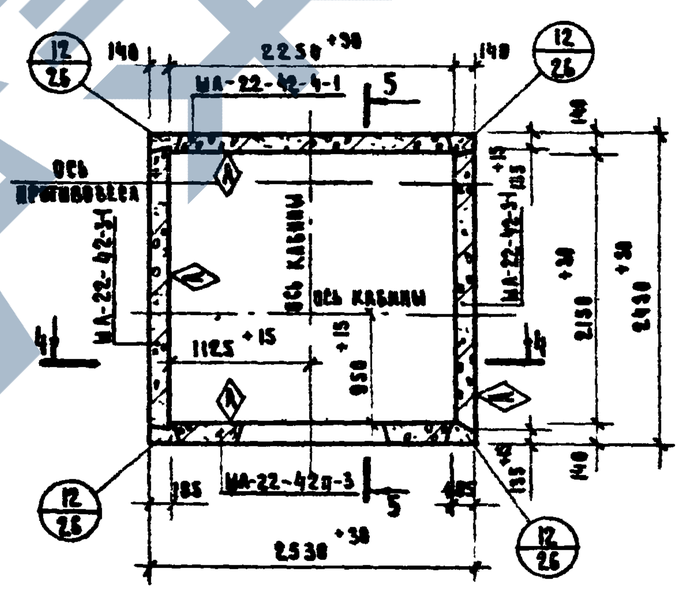

Примечание:

Пункты 1,2,3 примечаний см. лист 22.

ТК	Указания по применению изделий. Монтажные узлы	Серия ИИ-04-15
1974	Монтажная схема пассажирского лифта Q=1000 кг (кабина 2200 × 1200 × 2100), противовес сзади, hэт. = 4.2 м.	Дополнение к выпуску 0 — Лист 24

ЗАВОД ЖБИ

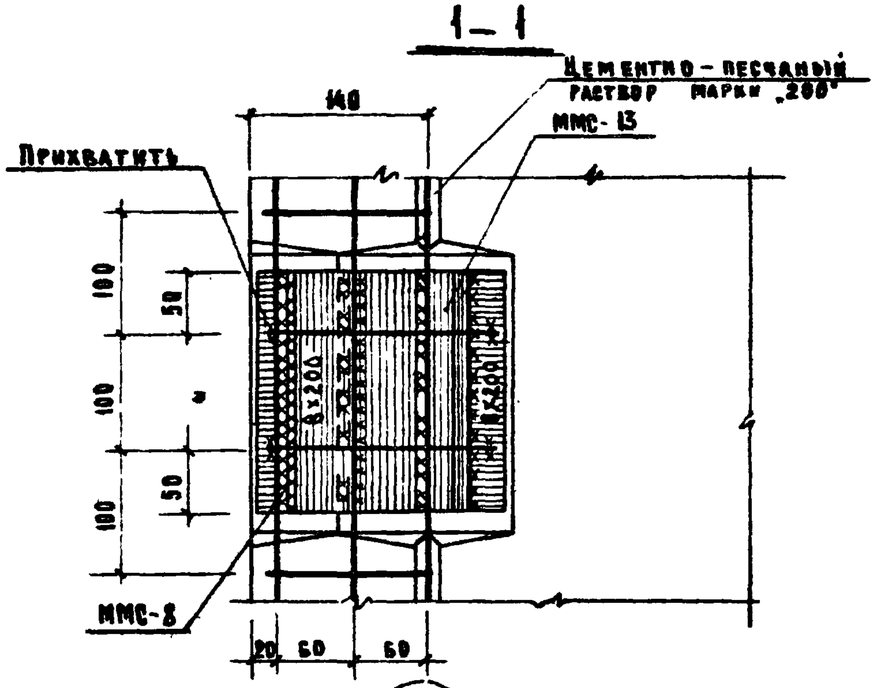

10

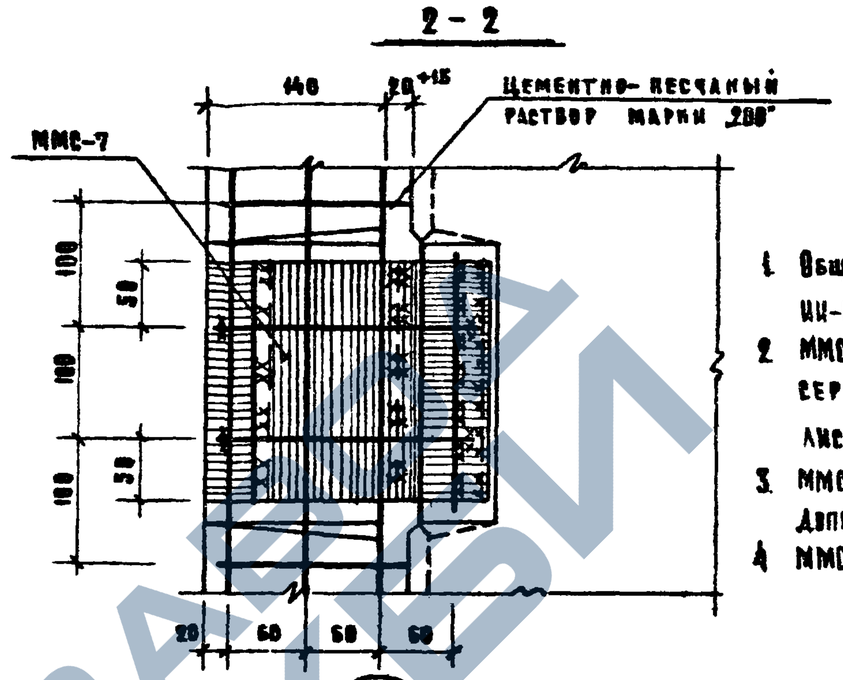

11

Примечания:

1. Общие примечания даны в серии ИИ-04-15 выпуск 0 лист 32
2. ММС-7, ММС-8, ММС-11 даны в серии ИИ-04-15 выпуск 2 лист 33.
3. ММС-13 дана в серии ИИ-04-15 Дополнение 1 к выпуску 2 лист 14
4. ММС-8 и ММС-11 ставятся по месту

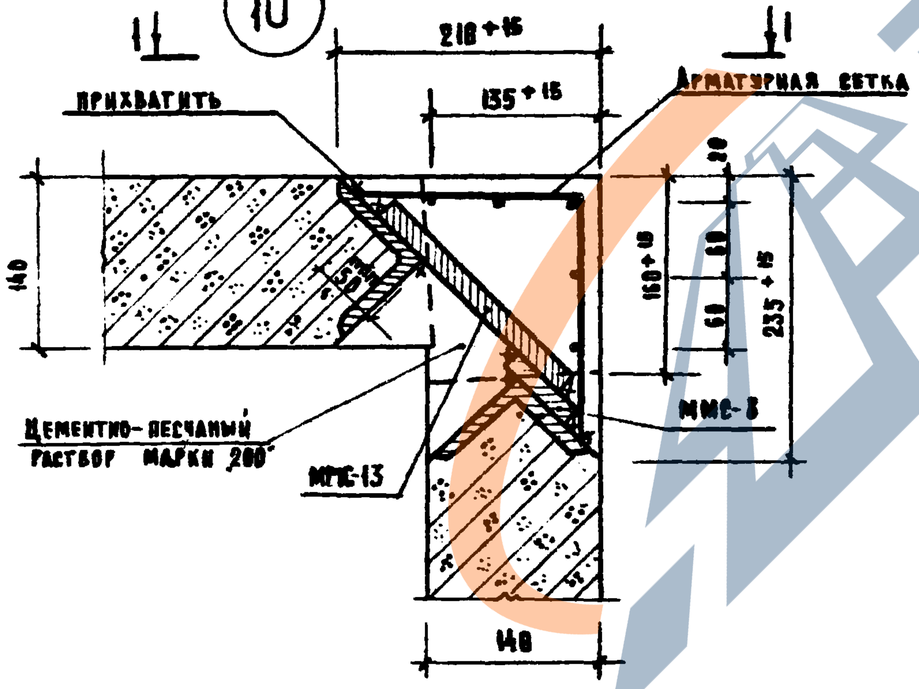

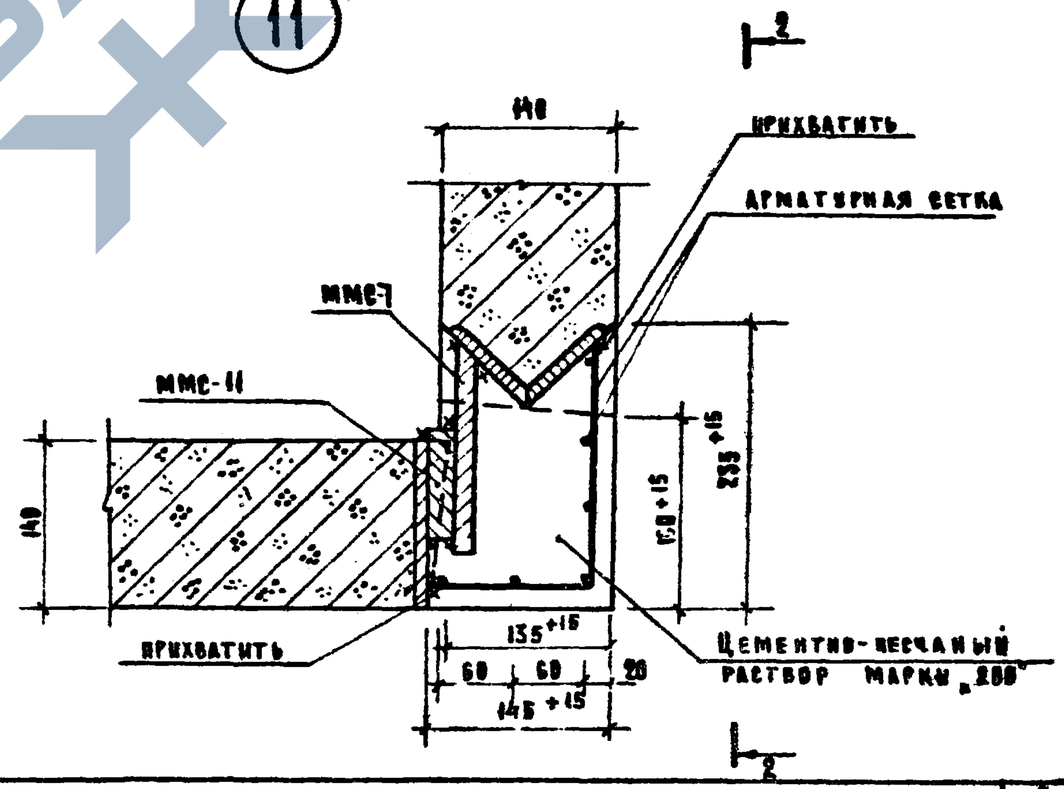

ТК	Указания по применению изделий монтажные узлы	Серия ИИ-04-15
1974	Узлы 10 и 11.	Дополнение к выпуску 0 / Лист 25

Инженер Захарова | Ведущий инженер Рябова | Инженер Ивлиева | г. Москва

13063-01 30

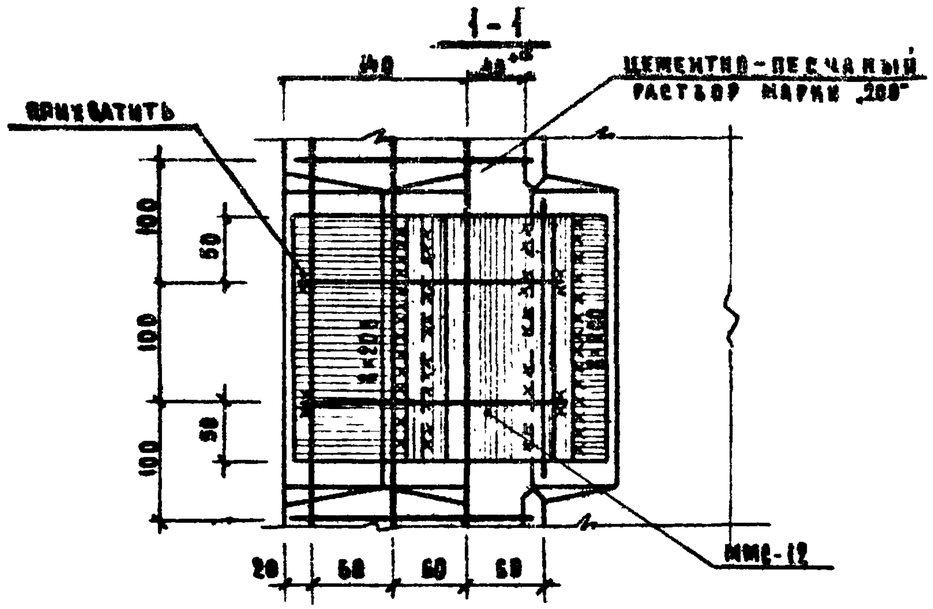

12

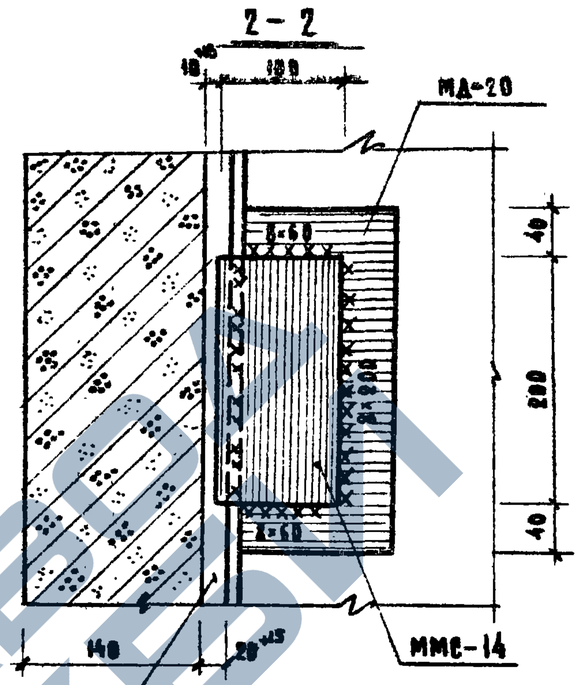

15

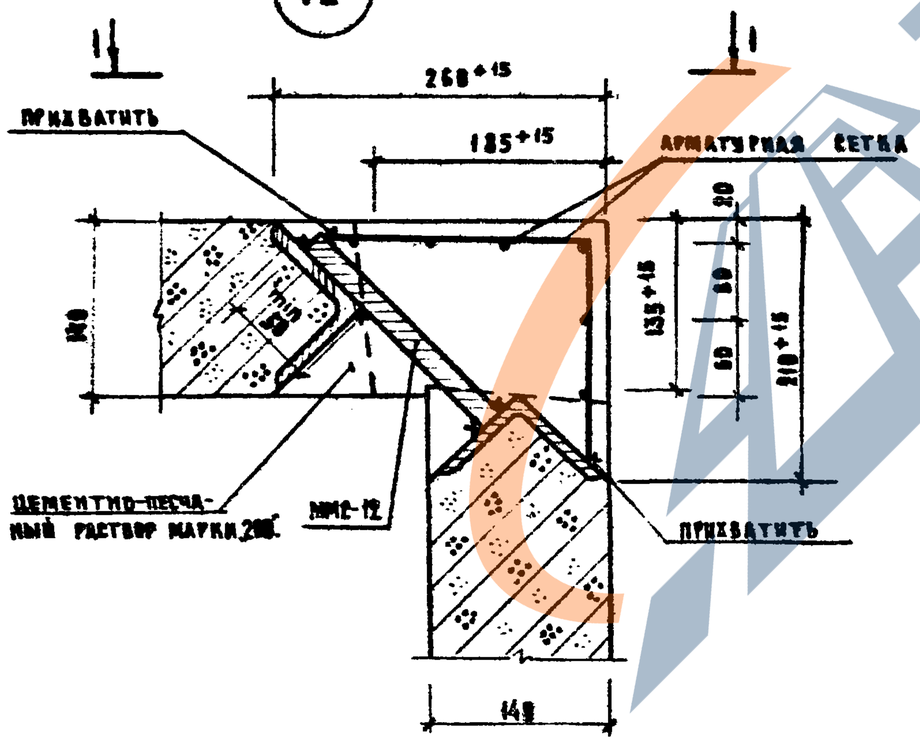

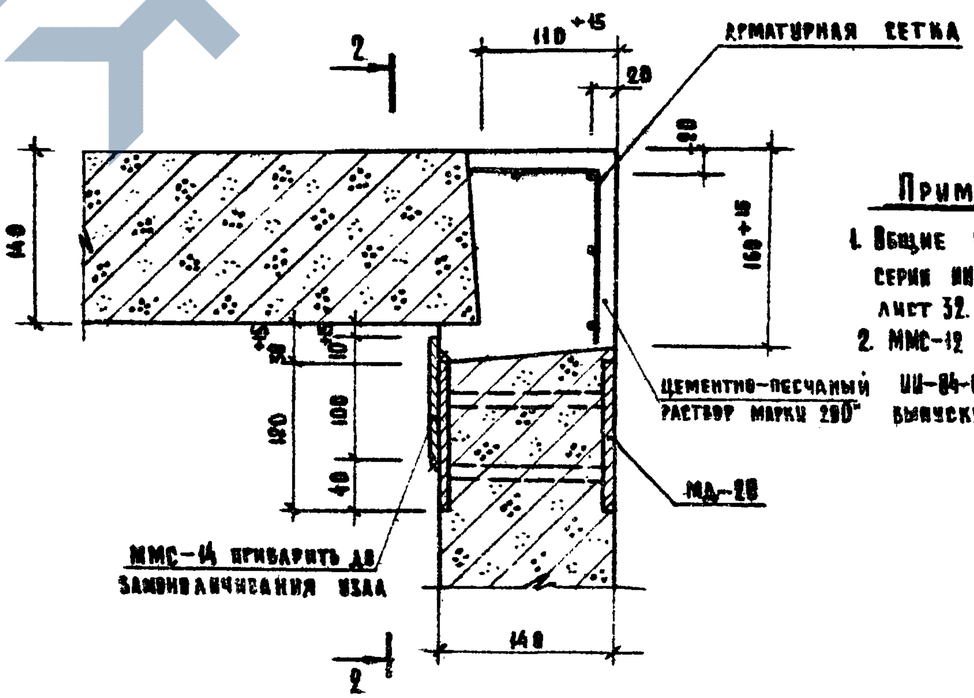

Примечания:

1. Общие примечания даны в серии ИИ-04-15 выпуск 0 лист 32.
2. ММС-12 и МММС-14 даны в серии ИИ-04-15 дополнение 1 к выпуску 2 лист 14.

ТК 1974	УКАЗАНИЯ ПО ПРИМЕНЕНИЮ ИЗДЕЛИЙ. МОНТАЖНЫЕ УЗЛЫ УЗЛЫ 12 и 15.	СЕРИЯ ИИ-04-15 ДОПОЛНЕНИЕ 1 К ВЫПУСКУ 0 — ЛИСТ 26

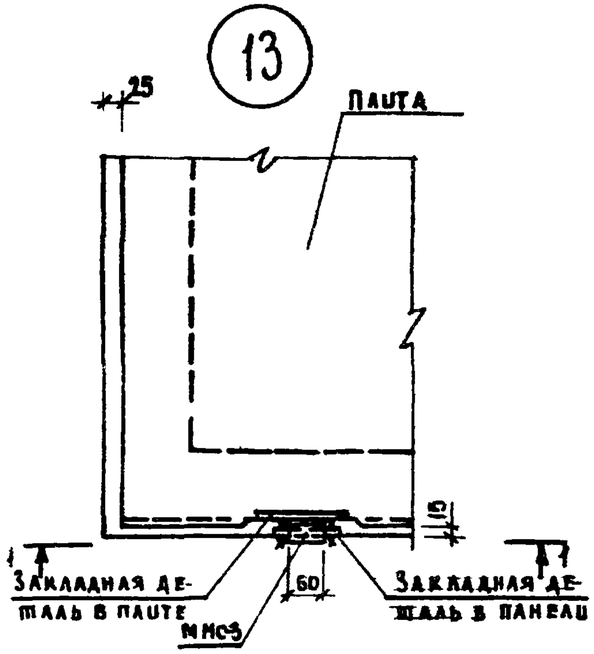

1-1

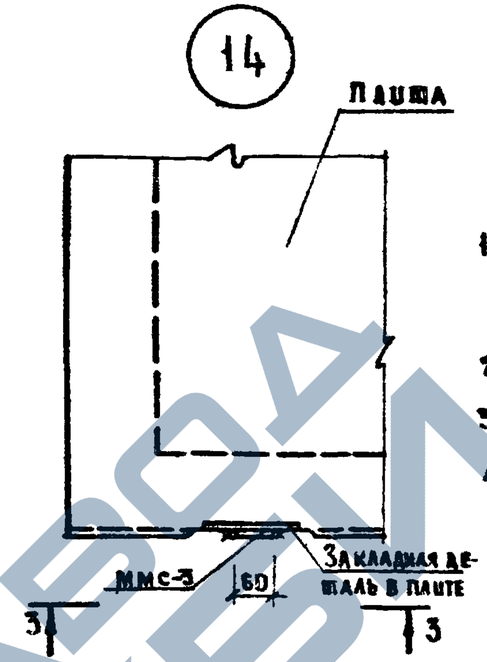

3-3

Примечания:

1. ММС-3 дана в серии ШИ-04-15 выпуск 2 лист 33
2. Сварку производить электродами Э 42.
3. Узлы 13 и 14 повернуты на 90°.
4. После установки ММС-3 в проектное положение, открытые металлические поверхности покрыть по сетке слоем цементного раствора, толщиной не менее 2 см.

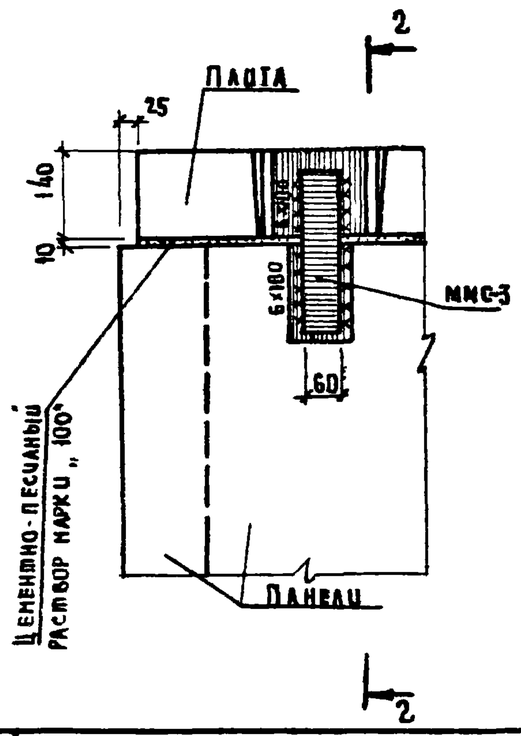

2-2

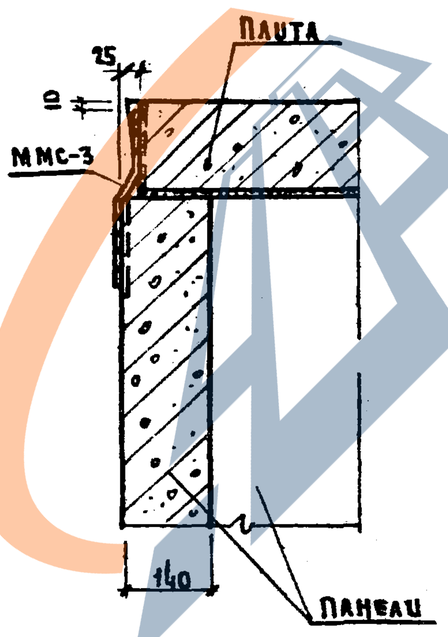

4-4

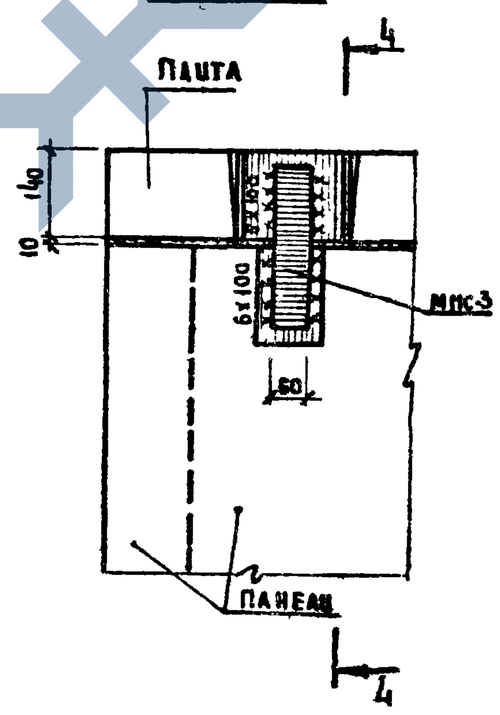

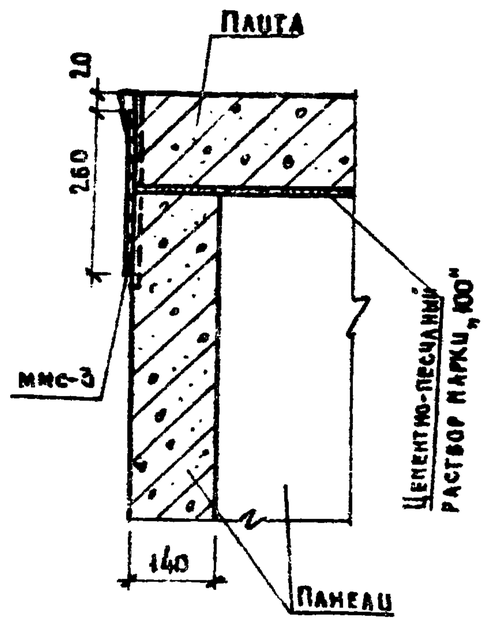

ТК	Указания по применению изделий. Монтажные узлы.	Серия ИИ-04-15
1974	Узлы 13 и 14	Дополнение к выпуску 0 — Лист 27

Ковалина | Копировал | Подарик | Инженер | г. Москва

13063-01 (32)

ЗАВОД ЖБИ