ТИПОВЫЕ КОНСТРУКЦИИ, ИЗДЕЛИЯ И УЗЛЫ ЗДАНИЙ И СООРУЖЕНИЙ

СЕРИЯ 1.232.1-7

СБОРНЫЕ ЛЕГКОБЕТОННЫЕ ПАНЕЛИ НАРУЖНЫХ СТЕН ТРЕХСЛОЙНЫЕ НА ЖЕСТКИХ СВЯЗЯХ ДЛЯ ОБЩЕСТВЕННЫХ МНОГОЭТАЖНЫХ КАРКАСНЫХ ЗДАНИЙ

ВЫПУСК 0-0

СОСТАВ СЕРИИ. ОБЩИЕ УКАЗАНИЯ ПО ПРИМЕНЕНИЮ ИЗДЕЛИЙ. НОМЕНКЛАТУРА ИЗДЕЛИЙ

РАБОЧИЕ ЧЕРТЕЖИ

https://zavodjbi.com/

ТИПОВЫЕ КОНСТРУКЦИИ, ИЗДЕЛИЯ И УЗЛЫ ЗДАНИЙ И СООРУЖЕНИЙ

СЕРИЯ 1.232.1-7

СБОРНЫЕ ЛЕГКОБЕТОННЫЕ ПАНЕЛИ НАРУЖНЫХ СТЕН ТРЕХСЛОЙНЫЕ НА ЖЕСТКИХ СВЯЗЯХ ДЛЯ ОБЩЕСТВЕННЫХ МНОГОЭТАЖНЫХ КАРКАСНЫХ ЗДАНИЙ

ВЫПУСК 0-0

СОСТАВ СЕРИИ. ОБЩИЕ УКАЗАНИЯ ПО ПРИМЕНЕНИЮ ИЗДЕЛИЙ. НОМЕНКЛАТУРА ИЗДЕЛИЙ

РАЗРАБОТАНЫ

КИЕВЗНИИЭП

ЗАМ. ДИРЕК. ИН-ТА А. ДМИТРИЕВ

НАЧ. ОТДЕЛА Д. БОРИСЕНКО

ГЛ. СПЕЦИАЛИСТ П. МАЛАЧЕВСКИЙ

ЦНИИЭП ТОРГОВО-БЫТОВЫХ ЗДАНИЙ И ТУРИСТСКИХ КОМПЛЕКСОВ

ДИРЕКТОР ИН-ТА В. ЛЕПСКИЙ

НАЧ. ОТДЕЛА Б. ВОЛЫНСКИЙ

ГЛ. КОНСТР. ОТДЕЛА О. ШАЦ

ГЛ. ИНЖ. ПРОЕКТА А. ШАНАУРОВА

РУК. СЕКТОРА В. ДОВГАЛЮК

РАБОЧИЕ ЧЕРТЕЖИ

НИИЖБ Госстроя СССР

ЗАМ. ДИРЕКТОРА ИН-ТА Ю. ГУЩА

ЗАВ. СЕКТОРОМ КОНСТР. ИЗ ЛЕГКИХ БЕТОНОВ Ю. ЧИНЕНКОВ

СТ. НАУЧ. СОТРУДНИК А. ЕВДОКИМОВ

МНИИТЭП

ЗАВ. ЛАБОРАТОРИЕЙ СТРОИТ. ТЕПЛОФИЗИКИ Г. АВДЕЕВ

УТВЕРЖДЕНЫ Госгражданстроем СССР

ПРИКАЗ ОТ 17.07.85 № 209

ВВЕДЕНЫ В ДЕЙСТВИЕ С 01.09.85

ОБОЗНАЧЕНИЕ	НАИМЕНОВАНИЕ	СТР.
1.232.1-7.0-0 01	Состав серии	2
1.232.1-7.0-0 00ПЗ	Пояснительная записка	3
1.232.1-7.0-0 00ни	Номенклатура изделий	9

Нач отд	Волынский		1.232.1-7.0-0 00
Н контр	Кашелакина		Содержание
Гл конст	Шац		Стадия: Р; Лист: ; Листов: 1
ГИП	Шанаурова		ЦНИИЭП торгово-бытовых зданий и туристских комплексов
ГИП	Кочин		
Инженер	Мысовский		

Инв № подл | Подпись и дата | Взам инв №

Формат А4

Состав серии 1.232.1-7

Выпуск 0-0 Состав серии Общие указания по применению изделий Номенклатура изделий. Рабочие чертежи

Выпуск 0-1 Материалы для проектирования стен многоэтажных зданий. Рабочие чертежи

Выпуск 0-2 Ведомости расхода материалов. Рабочие чертежи

Выпуск 1-1 Панели трехслойные из легкого бетона на жестких связях с эффективным утеплителем. Рабочие чертежи

Выпуск 1-2 Панели трехслойные из легкого бетона на жестких связях с эффективным утеплителем. Арматурные и закладные изделия. Рабочие чертежи

Выпуск 3-1 Монтажные узлы стен каркасных многоэтажных зданий из трехслойных панелей на жестких связях. Изделия соединительные стальные. Рабочие чертежи

Нач отд	Волынский		1.232.1-7.0-0 01
Н контр	Кашелакина		Состав серии
Гл конст	Шац		Стадия: Р; Лист: ; Листов: 1
ГИП	Шанаурова		ЦНИИЭП торгово-бытовых зданий и туристских комплексов
ГИП	Кочин		
Инженер	Мысовский		

Инв № подл | Подпись и дата | Взам. инв. №

20664 3

https://zavodjk.com/
ЗАВОД ЖКЕМ

Трехслойные панели с жесткими связями серии 1.232 1-7 разработаны с использованием габаритных размеров и монтажных узлов серии 1 030. 1-1 „Стены наружные из однослойных панелей для каркасных общественных зданий, производственных и вспомогательных зданий промышленных предприятий".

1. Область применения

1.1 Изделия серии предназначены для применения при строительстве общественных многоэтажных каркасных зданий

1.2 При расчете изделий и соединений учитывались нагрузки соответствующие I-IV районам СССР по скоростному напору ветра по СНиП II-6-74.

1.3 Конструкция стен может применяться в обычных условиях строительства, в сухой, нормальной и влажной зонах влажности с условиями эксплуатации А и Б согласно СНиП II-3-79*.

Панели предназначены для эксплуатации при влажности внутреннего воздуха помещений до 75% с неагрессивной средой.

При применении панелей в помещениях с влажным режимом в конкретном проекте должна предусматриваться (см главу СНиП II-3-79 п.1.5) мера защиты панелей согласно указаниям СНиП II-28-73*.

2 Конструкция панельных стен.

2.1 Номенклатура стеновых панелей состоит из рядовых панелей, рядовых панелей внутренних углов, простеночных, угловых панелей для наружных углов, простеночных панелей для внутренних углов, применяемых для надземной части зданий

Следует учесть, что простеночная панель длиной 280 мм применяется только как доборная при примыкании к глухому участку.

2.2 Панели настоящей серии предназначены для самонесущих и навесных стен каркасных зданий.

Панели стеновые запроектированы для шага колонн 3,0; 6.0; 7.2, 9.0 м и толщиной 250; 300 и 350 мм

2.3. Панели запроектированы из следующих материалов:

1) конструкционного легкого бетона на пористых заполнителях со средней плотностью в сухом состоянии $\gamma_{сух}$ = 1200 -1600 кг/м³ (керамзитобетон, перлитобетон, аглопоритобетон).

Расчетные характеристики бетонов приведены в таблице

таба 1

№№ пп	расчетные характеристики	значения расчетных характеристик
1	Класс по прочности на сжатие	В 12.5 по ГОСТ 11024-84
2	Марка бетона по прочности на сжатие	М 150
3	Сжатие осевое $R_{пр}$ (кгс/см²)	70
4	Растяжение осевое $R_{пр}$ (кгс/см²)	6,6
5	Начальный модуль упругости бетона при сжатии и растяжении $E_б$ кгс/м³	110000 145000

Проектная марка бетона и раствора фактурных слоев по морозостойкости назначается проектной организацией согласно требованиям главы СНиП II-21-75.

Начальные модули упругости приняты по СНиП II-21-75 в зависимости от средней плотности бетона взятой с учетом эксплуатационной влажности по СНиП II-3-79*.

При применении бетонов, не указанных в настоящей серии, требуется согласование с институтом НИИЖБ Госстроя СССР.

2) Утеплитель в трехслойных панелях предусматривается 3-х типов:

I - плиты теплоизоляционные (жесткие и полужесткие) из минеральной ваты на синтетическом связующем марки 175 по ГОСТ 9573-82

II - плиты теплоизоляционные из пенопласта полистирольного ПСБ с маркой по объемной массе М40 по ГОСТ 15588-70*,

III - плиты полужесткие строительные из стеклянного штапельного волокна на синтетическом связующем ППС-50 ГОСТ 10499-78.

2.3. Цокольные панели типа ПСЦ для решения стен подвалов (технического подполья), цокольные панели типа БЦ, используемые в зданиях с полами первого этажа по грунту, применяются по серии 1.030.1-1.

Карнизные панели приняты по серии 1.030.1-1 вып. 2-1

2.4. Указания по применению изделий серии приведены в вып 0-1. Материалы для проектирования стен многоэтажных зданий.

нач отд	Волынский		
н контр	Леонтьева		
гл конст	Шац		
ГИП	Кочин		
ГИП	Шанаурова		

1.232. 1-7. 0-0 ООПЗ

Пояснительная записка

Стадия	Лист	Листов
Р	1	6

ЦНИИЭП торгово-бытовых зданий и туристских комплексов

20664 4

Формат А3

3 Подбор толщины панелей

Подбор толщины панелей производится по данным теплотехнического расчета путем сопоставления величин $R_0^{тр} \leq R_0^{пр}$, где

$R_0^{тр}$ - требуемое сопротивление теплопередаче ограждающих конструкции $\frac{м^2 \cdot ч / Вт}{(м^2 \cdot ч \cdot °C/ккал)}$ определяемое по СНиП II-3 79*;

$R_0^{пр}$ - приведенное сопротивление теплопередаче ограждающих конструкций, принятых в серии

Значения $R_0^{пр}$ приведены в таблицах 2,4

Значения $R_0^{пр}$ даны в виде дроби, где в числителе значения $R_0^{пр}$ даны в - $м^2 \cdot °C/вт$, а в знаменателе - в $м^2 \cdot ч \cdot °C/ккал$.

Типы утеплителей и их коэффициенты теплопроводности даны в таблице 3.

В случае, если в конкретном проекте употребляется другой утеплитель, то значение $R_0^{пр}$ принимается в зависимости от коэффициента теплопроводности применяемого утеплителя

Значения $R_0^{пр}$ получены лабораторией теплофизики МНИИТЭП в результате научно-исследовательской работы „Теплотехнические расчеты наружных стеновых панелей каркасно-панельных зданий" шифр НИ-2685-00

В конкретных проектах принятая конструкция наружных стеновых панелей должна отвечать экономически целесообразному сопротивлению $R_0^{эк}$, определенному исходя из условия обеспечения наименьших приведенных затрат, в соответствии с п. 2.15 главы СНиП II-3-79*.

4. Указания по отделке

Для защиты стен от атмосферного увлажнения и придания им декоративного вида на наружные поверхности панели в заводских условиях наносятся отделочные и защитно-отделочные слои и покрытия в соответствии с рекомендациями, приведенными в таблице 5.

При изготовлении панелей с наружными отделочными слоями следует руководствоваться: „Инструкцией по заводской отделке фасадных поверхностей железобетонных наружных стеновых панелей" (ИЖБ 101-68, ВНИИ железобетон, Москва, 1969 г); „Указаниями по заводской отделке керамической плиткой железобетонных и бетонных наружных стеновых панелей и блоков" (СН 389-68) Госстроя СССР; „Временной инструкцией по заводской отделке стеновых панелей и блоков стеклянной плиткой" (И-30-69) Госстроя СССР; „Инструкцией по технологии отделки панелей декоративно-отделочными покрытиями пневматическим способом" (ЦНИИЭП жилища, 1969 г.)

5 Маркировка панелей

Маркировка панелей выполнена в соответствии с требованиями ГОСТ 23009-78 „Конструкции и изделия бетонные и железобетонные сборные Условные обозначения (марки)" и состоит из буквенно-цифровых индексов, образующих три группы обозначений.

Первая группа содержит обозначение типа панели, определяющее ее конфигурацию и габаритные размеры в дм. Габаритные размеры угловых панелей наружных углов и простеночных панелей для внутренних углов зданий указаны в см.

В настоящем выпуске разработаны следующие типы панелей:

Взам. инв. № | Подпись и дата | Инв. № подл.

ПСТ – панель стеновая рядовая;
1ПСТ – панель стеновая рядовая для внутреннего угла;
2ПСТ – панель стеновая простеночная;
3ПСТ – панель стеновая для наружного угла;
4ПСТ – панель стеновая простеночная для внутреннего угла

Вторая группа указывает на несущую способность панели и материал панелей

Индекс несущей способности панели указан в таблице 2 п. 3.7 вып. 0-1.

Материал панели обозначается:

А – из легкого бетона

Третья группа состоит из 2-х цифр, первая из которых обозначает исполнение панели:

1 – прямое;
2 – зеркальное

Вторая цифра третьей группы обозначает номер схемы расположения закладных изделий в панелях по выпуску 0-1

При отсутствии прямого и зеркального исполнения изделия первый цифровой индекс в марке панели не проставляется.

Примеры маркировки

1ПСТ 57.15.3.0 – 1. А – 1. 10

панель стеновая рядовая
трехслойная
для внутреннего угла
габариты
нормативная ветровая нагрузка 150 кгс/м²
из легкого бетона
прямого исполнения
схема разбивки закладных изделий №10

ПСТ 60.18.3.5 – 1 А – 15

панель стеновая рядовая
трехслойная
габариты
нормативная ветровая нагрузка 150 кгс/м²
из легкого бетона
схема разбивки закладных изделий №15

Приведенное сопротивление теплопередаче наружных трехслойных стеновых панелей $R_0^{пр.}$ $\frac{м^2 \cdot °C / Вт}{[м^2 \cdot ч \cdot °C / ккал]}$ при условии эксплуатации „А"

таблица 2

Конструкционные легкие бетоны со средней плотностью в сухом состоянии γ_0 кг/м³	Расчетный коэффициент теплопроводности Вт/(м·°С) [ккал/м²ч°С]	Толщина панели, мм: 250			300			350		
		Тип утеплителя по таблице 3								
		I	II	III	I	II	III	I	II	III
1200	0,44 / 0,38	1,230 / 1,431	1,454 / 1,691	1,290 / 1,501	1,478 / 1,719	1,666 / 1,938	1,529 / 1,779	1,608 / 1,870	1,953 / 2,272	1,663 / 1,934
1300	0,50 / 0,43	1,153 / 1,341	1,369 / 1,593	1,212 / 1,410	1,393 / 1,620	1,599 / 1,860	1,445 / 1,681	1,535 / 1,786	1,815 / 2,111	1,597 / 1,857
1400	0,56 / 0,48	1,105 / 1,285	1,304 / 1,517	1,157 / 1,346	1,327 / 1,544	1,511 / 1,757	1,377 / 1,602	1,457 / 1,695	1,695 / 1,972	1,508 / 1,754
1500	0,61 / 0,53	1,034 / 1,203	1,238 / 1,440	1,093 / 1,271	1,259 / 1,464	1,423 / 1,655	1,302 / 1,515	1,363 / 1,586	1,580 / 1,838	1,419 / 1,650
1600	0,67 / 0,58	0,996 / 1,159	1,172 / 1,363	1,044 / 1,214	1,191 / 1,385	1,343 / 1,562	1,234 / 1,435	1,299 / 1,511	1,477 / 1,718	1,340 / 1,559

Тип утеплителя

таблица 3

I		II		III	
Условия эксплуатации по СНиП II-3-79*					
А	Б	А	Б	А	Б
Коэффициент теплопроводности λ $\frac{Вт/(м \cdot °C)}{[ккал/(м^2 \cdot ч \cdot °C)]}$					
0,066 / 0,057	0,076 / 0,065	0,041 / 0,035	0,046 / 0,040	0,058 / 0,050	0,064 / 0,055
Плиты из минеральной ваты на синтетическом связующем, жесткие ГОСТ 9573-82*, марки „175"		Пенопласт полистирольный ГОСТ 15588-70*, марка „40"		Плиты из стеклянного штапельного волокна на синтетическом связующем ГОСТ 10499-78, марка „50"	

Инв. № подл. | Подпись и дата | Взам. инв. №

Приведенное сопротивление теплопередаче наружных трехслойных стеновых панелей $R_0^{пр.}$ $\frac{м^2 \cdot °C / Вт}{[м^2 \cdot ч \cdot °C / ккал]}$ при условии эксплуатации „Б"

Таблица 4

Конструкционные легкие бетоны со средней плотностью в сухом состоянии γ_0 кг/м³	Расчетный коэффициент теплопроводности λ Вт/(м·°С) / [ккал/(м²·ч°С)]	Толщина панели, мм: 250			300			350		
		Тип утеплителя по таблице 3								
		I	II	III	I	II	III	I	II	III
1200	0,52 / 0,45	1,077 / 1,253	1,288 / 1,498	1,149 / 1,337	1,312 / 1,526	1,501 / 1,746	1,377 / 1,602	1,449 / 1,685	1,695 / 1,971	1,517 / 1,765
1300	0,58 / 0,50	1,020 / 1,187	1,217 / 1,416	1,089 / 1,267	1,241 / 1,444	1,421 / 1,653	1,303 / 1,516	1,370 / 1,594	1,611 / 1,874	1,435 / 1,669
1400	0,65 / 0,56	0,952 / 1,107	1,127 / 1,311	1,015 / 1,181	1,148 / 1,335	1,301 / 1,513	1,204 / 1,400	1,263 / 1,469	1,449 / 1,686	1,311 / 1,525
1500	0,72 / 0,62	0,915 / 1,065	1,087 / 1,265	0,969 / 1,127	1,107 / 1,288	1,258 / 1,463	1,161 / 1,350	1,216 / 1,415	1,400 / 1,629	1,269 / 1,476
1600	0,79 / 0,68	0,872 / 1,015	1,044 / 1,214	0,932 / 1,084	1,064 / 1,238	1,200 / 1,396	1,116 / 1,298	1,167 / 1,357	1,320 / 1,535	1,208 / 1,405

Таблица 5

Рекомендуемые виды наружных отделок для стеновых панелей

Вид отделки	Толщина защитно-отделочного слоя или покрытия, мм	Период отделки панелей	Примечание
Облицовка керамической глазурованной и неглазурованной плиткой размером 21×21 мм и 46×46 мм укладываемой на подстилающий слой цементно-песчаного раствора не ниже марки 50 с шириной швов между плитками соответственно не менее 4 мм	Не менее 15	В процессе формования	
Облицовка стеклянной плиткой размером 21×21 мм, укладываемой на подстилающий слой цементно-песчаного раствора марки не ниже 200 с шириной швов между плитками не менее 4 мм			Облицовку стеклянной плиткой разрешается применять только в зданиях с сухим и нормальным режимом помещений
Дробленными каменными /естественными и искусственными/ материалами фракцией 10-20 мм с подстилающим раствором марки не ниже 75			
Образование декоративной отделки путем вскрытия заполнителя декоративного бетона распыленной струей воды			
Рельефная поверхность, цементно-песчаного раствора, получаемая укладкой на дно формы рельефных матриц			
Полимерцементное покрытие	2	После распалубки	
Покрытие полимерной краской „Невская"			
Окраска цементно-перхлорвиниловыми красками ЦПХВ			Для получения шероховатой поверхности в состав красок вводить наполнитель фракцией 2мм
Окраска гладкой или рельефной поверхности стиролбутадиеновыми красками К4-112			
Окраска поливинилацетатными красками $В_л$-17			
Рельефная поверхность, получаемая обработкой ее механическими инструментами, сжатым воздухом с песком			

Инв. № подл. | Подпись и дата | Взам. инв. №

20664 9

Формат А3

ЭСКИЗ	МАРКА ИЗДЕЛИЯ	ОБОЗНАЧЕНИЕ	L, мм	H, мм	B, мм	МАССА ИЗДЕЛИЯ, Т ПРИ ИЗГОТОВЛЕНИИ ИЗ ЛЕГКОГО БЕТОНА ПЛОТНОСТЬЮ В СУХОМ СОСТОЯНИИ, кг/м³				
						1200	1300	1400	1500	1600
РИС. 1	ПСТ 30.6.2,5-2.А-	1.232.1-7.1-1 01	2980	585	250	0.52	0.55	0.58	0.61	0.66
	ПСТ 30.6.3,0-2.А-	1.232.1-7.1-1 01-01	2980	585	300	0.55	0.59	0.62	0.65	0.71
	ПСТ 30.6.3,5-2.А-	1.232.1-7.1-1 01-02	2980	585	350	0.59	0.63	0.66	0.69	0.75
	ПСТ 30.9.2,5-2.А-	1.232.1-7.1-1 01-03	2980	885	250	0.76	0.81	0.85	0.90	0.98
	ПСТ 30.9.3,0-2.А-	1.232.1-7.1-1 01-04	2980	885	300	0.81	0.86	0.91	0.96	1.04
	ПСТ 30.9.3,5-2.А-	1.232.1-7.1-1 01-05	2980	885	350	0.86	0.91	0.96	1.01	1.10
	ПСТ 30.12.2,5-2.А-	1.232.1-7.1-1 01-06	2980	1185	250	1.02	1.07	1.13	1.19	1.30
	ПСТ 30.12.3,0-2.А-	1.232.1-7.1-1 01-07	2980	1185	300	1.08	1.14	1.20	1.26	1.37
	ПСТ 30.12.3,5-2.А-	1.232.1-7.1-1 01-08	2980	1185	350	1.14	1.20	1.27	1.33	1.45
	ПСТ 30.13.2,5-2.А-	1.232.1-7.1-1 01-09	2980	1285	250	1.10	1.16	1.23	1.29	1.40
	ПСТ 30.13.3,0-2.А-	1.232.1-7.1-1 01-10	2980	1285	300	1.16	1.23	1.30	1.36	1.48
	ПСТ 30.13.3,5-2.А-	1.232.1-7.1-1 01-11	2980	1285	350	1.23	1.30	1.37	1.44	1.56
	ПСТ 30.15.2,5-2.А-	1.232.1-7.1-1 02	2980	1485	250	1.28	1.35	1.43	1.50	1.63
	ПСТ 30.15.3,0-2.А-	1.232.1-7.1-1 02-01	2980	1485	300	1.36	1.44	1.52	1.59	1.73
	ПСТ 30.15.3,5-2.А-	1.232.1-7.1-1 02-02	2980	1485	350	1.44	1.52	1.61	1.69	1.83
	ПСТ 30.18.2,5-2.А-	1.232.1-7.1-1 02-03	2980	1785	250	1.53	1.62	1.71	1.80	1.95
	ПСТ 30.18.3,0-2.А-	1.232.1-7.1-1 02-04	2980	1785	300	1.62	1.72	1.81	1.90	2.07
	ПСТ 30.18.3,5-2.А-	1.232.1-7.1-1 02-05	2980	1785	350	1.72	1.81	1.91	2.01	2.18
	ПСТ 30.21.2,5-2.А-	1.232.1-7.1-1 02-06	2980	2085	250	1.78	1.88	1.99	2.09	2.27
	ПСТ 30.21.3,0-2.А-	1.232.1-7.1-1 02-07	2980	2085	300	1.88	1.99	2.10	2.21	2.40
	ПСТ 30.21.3,5-2.А-	1.232.1-7.1-1 02-08	2980	2085	350	1.99	2.10	2.21	2.33	2.53
	ПСТ 60.6.2,5-2.А-	1.232.1-7.1-1 03	5980	585	250	1.05	1.11	1.17	1.23	1.33
	ПСТ 60.6.3,0-2.А-	1.232.1-7.1-1 03-01	5980	585	300	1.12	1.18	1.25	1.31	1.42
	ПСТ 60.6.3,5-2.А-	1.232.1-7.1-1 03-02	5980	585	350	1.19	1.26	1.33	1.40	1.51
	ПСТ 60.9.2,5-2.А-	1.232.1-7.1-1 03-03	5980	885	250	1.53	1.62	1.71	1.80	1.95
	ПСТ 60.9.3,0-2.А-	1.232.1-7.1-1 03-04	5980	885	300	1.62	1.72	1.81	1.90	2.07
	ПСТ 60.9.3,5-2.А-	1.232.1-7.1-1 03-05	5980	885	350	1.72	1.81	1.91	2.01	2.18

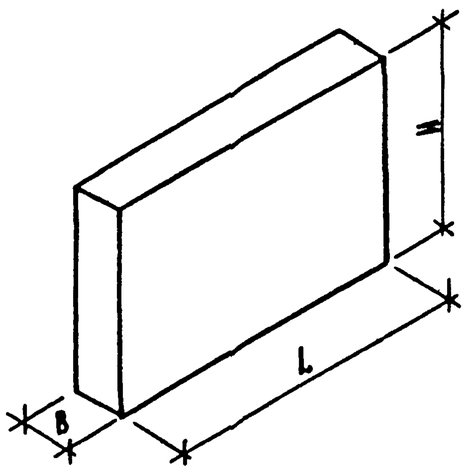

1.232.1-7.0-0 1НД

Нач.отд.	Волынский	
Н.контр.	Леонтьева	
Гл.конструктор	Шац	
ГИП	Кочин	
ГИП	Шамаурова	

Номенклатура изделий

Стадия	Лист	Листов
Р	1	16

ЦНИИЭП торгово-бытовых зданий и туристских комплексов

20664 10

формат А3

Эскиз	Марка изделия	Обозначение	L, мм	H, мм	B, мм	Масса изделия, т при изготовлении из легкого бетона плотностью в сухом состоянии, кг/м³				
						1200	1300	1400	1500	1600
см. рис. 1	ПСТ 60.12.2,5-1.А-	1.232.1-7.1-1 03-06	5980	1185	250	2.02	2.14	2.26	2.37	2.58
	ПСТ 60.12.2,5-2.А-	1.232.1-7.1-1 03-07	5980	1185	250	2.03	2.15	2.27	2.39	2.59
	ПСТ 60.12.3,0-1.А-	1.232.1-7.1-1 03-08	5980	1185	300	2.13	2.26	2.38	2.50	2.72
	ПСТ 60.12.3,0-2.А-	1.232.1-7.1-1 03-09	5980	1185	300	2.14	2.27	2.39	2.51	2.73
	ПСТ 60.12.3,5-2.А-	1.232.1-7.1-1 03-10	5980	1185	350	2.25	2.37	2.50	2.63	2.86
	ПСТ 60.13.2,5-1.А-	1.232.1-7.1-1 03-11	5980	1285	250	2.19	2.31	2.44	2.57	2.79
	ПСТ 60.13.2,5-2.А-	1.232.1-7.1-1 03-12	5980	1285	250	2.20	2.32	2.45	2.58	2.80
	ПСТ 60.13.3,0-1.А-	1.232.1-7.1-1 03-13	5980	1285	300	2.31	2.44	2.57	2.70	2.94
	ПСТ 60.13.3,0-2.А-	1.232.1-7.1-1 03-14	5980	1285	300	2.32	2.45	2.58	2.71	2.95
	ПСТ 60.13.3.5-2.А-	1.232.1-7.1-1 03-15	5980	1285	350	2.43	2.56	2.70	2.84	3.08
	ПСТ 60.15.2,5-1.А-	1.232.1-7.1-1 04	5980	1485	250	2.54	2.69	2.84	2.99	3.25
	ПСТ 60.15.2,5-2.А-	1.232.1-7.1-1 04-01	5980	1485	250	2.56	2.71	2.85	3.00	3.26
	ПСТ 60.15.3,0-1.А-	1.232.1-7.1-1 04-02	5980	1485	300	2.69	2.85	3.01	3.16	3.43
	ПСТ 60.15.3,0-2.А-	1.232.1-7.1-1 04-03	5980	1485	300	2.71	2.86	3.02	3.17	3.45
	ПСТ 60.15.3,5-2.А-	1.232.1-7.1-1 04-04	5980	1485	350	2.85	3.01	3.17	3.33	3.62
	ПСТ 60.18.2,5-1.А-	1.232.1-7.1-1 04-05	5980	1785	250	3.06	3.24	3.41	3.59	3.90
	ПСТ 60.18.2,5-2.А-	1.232.1-7.1-1 04-06	5980	1785	250	3.08	3.25	3.43	3.61	3.92
	ПСТ 60.18.3,0-1.А-	1.232.1-7.1-1 04-07	5980	1785	300	3.21	3.40	3.58	3.77	4.09
	ПСТ 60.18.3,0-2.А-	1.232.1-7.1-1 04-08	5980	1785	300	3.23	3.41	3.60	3.78	4.11
	ПСТ 60.18.3,5-2.А-	1.232.1-7.1-1 04-09	5980	1785	350	3.40	3.59	3.78	3.97	4.32
	ПСТ 60.21.2,5-1.А-	1.232.1-7.1-1 04-10	5980	2085	250	3.56	3.76	3.97	4.18	4.53
	ПСТ 60.21.2,5-2.А-	1.232.1-7.1-1 04-11	5980	2085	250	3.58	3.78	3.99	4.20	4.55
	ПСТ 60.21.3,0-2.А-	1.232.1-7.1-1 04-12	5980	2085	300	3.75	3.96	4.18	4.39	4.77
	ПСТ 60.21.3,5-2.А-	1.232.1-7.1-1 04-13	5980	2085	350	3.94	4.16	4.38	4.60	5.00
	ПСТ 72.9.2,5-2.А-	1.232.1-7.1-1 05	7180	885	250	1.85	1.95	2.06	2.17	2.35
	ПСТ 72.9.3,0-2.А-	1.232.1-7.1-1 05-01	7180	885	300	1.96	2.07	2.18	2.29	2.49

Взам. инв. № | Подпись и дата | Инв. № подл.

Эскиз	Марка изделия	Обозначение	L, мм	H, мм	B, мм	Масса изделия, т при изготовлении из легкого бетона плотностью в сухом состоянии, кг/м³				
						1200	1300	1400	1500	1600
см. рис. 1	ПСТ 72.9.3,5-2.А-	1.232.1-7.1-1 05-02	7180	885	350	2,06	2,18	2,30	2,41	2,62
	ПСТ 72.12.2,5-1.А-	1.232.1-7.1-1 05-03	7180	1185	250	2,43	2,57	2,72	2,86	3,10
	ПСТ 72.12.2,5-2.А-	1.232.1-7.1-1 05-04	7180	1185	250	2,45	2,59	2,73	2,87	3,12
	ПСТ 72.12.3,0-2.А-	1.232.1-7.1-1 05-05	7180	1185	300	2,57	2,71	2,86	3,00	3,26
	ПСТ 72.12.3,5-2.А-	1.232.1-7.1-1 05-06	7180	1185	350	2,70	2,85	3,00	3,15	3,42
	ПСТ 72.13.2,5-1.А-	1.232.1-7.1-1 05-07	7180	1285	250	2,63	2,78	2,94	3,09	3,35
	ПСТ 72.13.2,5 2.А-	1.232.1-7.1-1 05-08	7180	1285	250	2,65	2,80	2,95	3,10	3,37
	ПСТ 72.13.3,0-2.А-	1.232.1-7.1-1 05-09	7180	1285	300	2,77	2,93	3,09	3,24	3,52
	ПСТ 72.13.3,5-2.А-	1.232.1-7.1-1 05-10	7180	1285	350	2,91	3,07	3,24	3,40	3,70
	ПСТ 72.15.2,5-1.А-	1.232.1-7.1-1 06	7180	1485	250	3,07	3,24	3,42	3,60	3,91
	ПСТ 72.15.2,5-2.А-	1.232.1-7.1-1 06-01	7180	1485	250	3,08	3,26	3,44	3,62	3,93
	ПСТ 72.15.3,0-1.А-	1.232.1-7.1-1 06-02	7180	1485	300	3,24	3,43	3,61	3,80	4,12
	ПСТ 72.15.3,0-2.А-	1.232.1-7.1-1 06-03	7180	1485	300	3,26	3,45	3,63	3,82	4,14
	ПСТ 72.15.3,5-2.А-	1.232.1-7.1-1 06-04	7180	1485	350	3,42	3,61	3,80	4,00	4,34
	ПСТ 72.18.2,5-1.А-	1.232.1-7.1-1 06-05	7180	1785	250	3,66	3,87	4,09	4,30	4,67
	ПСТ 72.18.2,5 2.А-	1.232.1-7.1-1 06-06	7180	1785	250	3,68	3,90	4,11	4,32	4,69
	ПСТ 72.18 3,0-1.А-	1.232.1-7.1-1 06-07	7180	1785	300	3,87	4,09	4,31	4,53	4,92
	ПСТ 72.18.3,0-2.А-	1.232.1-7.1-1 06-08	7180	1785	300	3,89	4,11	4,33	4,55	4,94
	ПСТ 72.18.3,5-1.А-	1.232.1-7.1-1 06-09	7180	1785	350	4,06	4,29	4,52	4,75	5,16
	ПСТ 72.18.3,5-2.А-	1.232.1-7.1-1 06-10	7180	1785	350	4,09	4,32	4,54	4,77	5,18
	ПСТ 72.21.2,5-2.А-	1.232.1-7.1-1 06-11	7180	2085	250	4,29	4,54	4,78	5,03	5,46
	ПСТ 72.21.3,0-1.А-	1.232.1-7.1-1 06-12	7180	2085	300	4,49	4,74	5,00	5,25	5,71
	ПСТ 72.21.3,0-2.А-	1.232.1-7.1-1 06-13	7180	2085	300	4,51	4,77	5,02	5,28	5,73
	ПСТ 72.21.3,5-1.А-	1.232.1-7.1-1 06-14	7180	2085	350	4,71	4,97	5,24	5,50	5,98
	ПСТ 72.21.3,5-2.А-	1.232.1-7.1-1 06-15	7180	2085	350	4,74	5,00	5,26	5,53	6,00
	ПСТ 90.12.2,5-1.А-	1.232.1-7.1-1 07	8980	1185	250	3,08	3,26	3,43	3,64	3,91

https://zavodjbi.com/

ЭСКИЗ	МАРКА ИЗДЕЛИЯ	ОБОЗНАЧЕНИЕ	L, мм	H, мм	B, мм	МАССА ИЗДЕЛИЯ, т при изготовлении из легкого бетона плотностью в сухом состоянии, кг/м³				
						1200	1300	1400	1500	1600
см. рис. 1	ПСТ 90.12.2,5-2.А-	1.232.1-7.1-1 07-01	8980	1185	250	3.11	3.29	3.46	3.64	3.94
	ПСТ 90.12.3,0-2.А-	1.232.1-7.1-1 07-02	8980	1185	300	3.24	3.42	3.61	3.79	4.11
	ПСТ 90.12.3,5-2.А-	1.232.1-7.1-1 07-03	8980	1185	350	3.40	3.59	3.78	3.97	4.31
	ПСТ 90.15.2,5-1.А-	1.232.1-7.1-1 08	8980	1485	250	3.88	4.10	4.32	4.55	4.93
	ПСТ 90.15.2,5-2.А-	1.232.1-7.1-1 08-01	8980	1485	250	3.95	4.18	4.40	4.62	5.00
	ПСТ 90.15.3,0-1.А-	1.232.1-7.1-1 08-02	8980	1485	300	4.04	4.27	4.50	4.73	5.14
	ПСТ 90.15.3,0-2.А-	1.232.1-7.1-1 08-03	8980	1485	300	4.09	4.33	4.56	4.79	5.19
	ПСТ 90.15.3,5-1.А-	1.232.1-7.1-1 08-04	8980	1485	350	4.26	4.50	4.74	4.98	5.41
	ПСТ 90.15.3,5-2.А-	1.232.1-7.1-1 08-05	8980	1485	350	4.28	4.52	4.76	5.00	5.43
	ПСТ 90.18.2,5-1.А-	1.232.1-7.1-1 08-06	8980	1785	250	4.64	4.90	5.17	5.43	5.89
	ПСТ 90.18.2,5-2.А-	1.232.1-7.1-1 08-07	8980	1785	250	4.72	4.99	5.25	5.52	5.98
	ПСТ 90.18.3,0-1.А-	1.232.1-7.1-1 08-08	8980	1785	300	4.82	5.09	5.37	5.64	6.13
	ПСТ 90.18.3,0-2.А-	1.232.1-7.1-1 08-09	8980	1785	300	4.88	5.16	5.43	5.70	6.19
	ПСТ 90.18.3,5-1.А-	1.232.1-7.1-1 08-10	8980	1785	350	5.06	5.35	5.63	5.91	6.43
	ПСТ 90.18.3,5-2.А-	1.232.1-7.1-1 08-11	8980	1785	350	5.09	5.37	5.66	5.94	6.45
	ПСТ 90.21.2,5-1.А-	1.232.1-7.1-1 08-12	8980	2085	250	5.39	5.70	6.01	6.32	6.85
	ПСТ 90.21.2,5-2.А-	1.232.1-7.1-1 08-13	8980	2085	250	5.49	5.80	6.11	6.42	6.95
	ПСТ 90.21.3,0-1.А-	1.232.1-7.1-1 08-14	8980	2085	300	5.63	5.94	6.26	6.58	7.14
	ПСТ 90.21.3,0-2.А-	1.232.1-7.1-1 08-15	8980	2085	300	5.67	5.98	6.30	6.62	7.18
	ПСТ 90.21.3,5-1.А-	1.232.1-7.1-1 08-16	8980	2085	350	5.87	6.20	6.53	6.85	7.45
	ПСТ 90.21.3,5-2.А-	1.232.1-7.1-1 08-17	8980	2085	350	5.94	6.27	6.60	6.92	7.52
	ПСТ 60.6.2,5-3.А-	1.232.1-7.1-1 09	5980	585	250	1.06	1.12	1.18	1.24	1.34
	ПСТ 60.6.3,0-3.А-	1.232.1-7.1-1 09-01	5980	585	300	1.13	1.19	1.26	1.32	1.43
	ПСТ 60.6.3,5-3.А-	1.232.1-7.1-1 09-02	5980	585	350	1.20	1.27	1.34	1.41	1.52
	ПСТ 60.9.2,5-3.А-	1.232.1-7.1-1 09-03	5980	885	250	1.54	1.63	1.71	1.80	1.96
	ПСТ 60.9.3,0-3.А-	1.232.1-7.1-1 09-04	5980	885	300	1.63	1.72	1.82	1.91	2.07

Эскиз	Марка изделия	Обозначение	L, мм	H, мм	B, мм	Масса изделия, т при изготовлении из легкого бетона плотностью в сухом состоянии, кг/м³				
						1200	1300	1400	1500	1600
Рис. 2	1ПСТ 27.6.2,5-2.А-1.	1.232.1-7.1-1 10	2700	585	250	0,46	0,49	0.51	0,54	0 59
	1ПСТ 27.6.3,0-2.А-1.	1.232.1-7.1-1 10-01	2700	585	300	0,49	0,52	0 55	0.58	0 63
	1ПСТ 27.6.3,5-2.А-1.	1.232.1-7.1-1 10-02	2700	585	350	0,53	0,56	0.59	0.62	0 67
	1ПСТ 27.9.2,5-2.А-1.	1.232.1-7.1-1 10-03	2700	885	250	0,68	0,72	0.76	0.80	0.87
	1ПСТ 27.9.3,0-2.А-1.	1.232.1-7.1-1 10-04	2700	885	300	0,73	0,77	0.81	0,86	0.93
	1ПСТ 27.9.3,5-2.А-1.	1.232.1-7.1-1 10-05	2700	885	350	0,78	0,82	0.87	0,91	0.99
	1ПСТ 27.12.2,5-2.А-1.	1.232.1-7.1-1 10-06	2700	1185	250	0,91	0,96	1.10	1.06	1.15
	1ПСТ 27.12.3,0-2.А-1.	1.232.1-7.1-1 10-07	2700	1185	300	0.96	1.02	1.07	1.13	1.23
	1ПСТ 27.12.3,5-2.А-1.	1.232.1-7.1-1 10-08	2700	1185	350	1.02	1.08	1.14	1.20	1.30
	1ПСТ 27.13.2,5-2.А-1.	1.232.1-7.1-1 10-09	2700	1285	250	0.98	1.04	1.09	1.15	1.25
	1ПСТ 27.13.3,0-2.А-1.	1.232.1-7.1-1 10-10	2700	1285	300	1.04	1.10	1.16	1.22	1.33
	1ПСТ 27.13.3,5-2.А-1.	1.232.1-7.1-1 10-11	2700	1285	350	1.10	1.17	1.23	1.29	1.40
	1ПСТ 27.15.2,5-2.А-1.	1.232.1-7.1-1 11	2700	1485	250	1.14	1.20	1.27	1.34	1.45
	1ПСТ 27.15.3,0-2.А-1.	1.232.1-7.1-1 11-01	2700	1485	300	1.21	1.28	1.36	1.43	1.55
	1ПСТ 27.15.3,5-2.А-1.	1.232.1-7.1-1 11-02	2700	1485	350	1.29	1.37	1.44	1.52	1.65
	1ПСТ 27.18.2,5-2.А-1.	1.232.1-7.1-1 11-03	2700	1785	250	1.36	1.44	1.52	1.60	1.74
	1ПСТ 27.18.3,0-2.А-1.	1.232.1-7.1-1 11-04	2700	1785	300	1.45	1.53	1.62	1.70	1.85
	1ПСТ 27.18.3,5-2.А-1.	1.232.1-7.1-1 11-05	2700	1785	350	1.54	1.63	1.72	1.81	1.96
	1ПСТ 27.21.2,5-2.А-1.	1.232.1-7.1-1 11-06	2700	2085	250	1.59	1.68	1.77	1.86	2.02
	1ПСТ 27.21.3,0-2.А-1.	1.232.1-7.1-1 11-07	2700	2085	300	1.68	1.78	1.88	1.98	2.15
	1ПСТ 27.21.3,5-2.А-1.	1.232.1-7.1-1 11-08	2700	2085	350	1.79	1.89	1.99	2.09	2.28
	1ПСТ 27.5.6.2,5-2.А-1.	1.232.1-7.1-1 12	2750	585	250	0.47	0.49	0.52	0,55	0.60
	1ПСТ 27.5.6.3,0-2.А-1.	1.232.1-7.1-1 12-01	2750	585	300	0.50	0.53	0.56	0.59	0.64
	1ПСТ 27.5.6.3,5-2.А-1.	1.232.1-7.1-1 12-02	2750	585	350	0.54	0.57	0.60	0.63	0.69
	1ПСТ 27.5.9.2,5-2.А-1.	1.232.1-7.1-1 12-03	2750	885	250	0.69	0.73	0.78	0.82	0.89
	1ПСТ 27.5.9.3,0-2.А-1.	1.232.1-7.1-1 12-04	2750	885	300	0.74	0.78	0.83	0.87	0.94
	1ПСТ 27.5.9.3,5-2.А-1.	1.232.1-7.1-1 12-05	2750	885	350	0.79	0.83	0.88	0.93	1.01
	1ПСТ 27.5.12.2,5-2.А-1	1.232.1-7.1-1 12-06	2750	1185	250	0.92	0.98	1.03	1.08	1.18
	1ПСТ 27.5.12.3,0-2.А-1	1.232.1-7.1-1 12-07	2750	1185	300	0.98	1.04	1.09	1.15	1.25

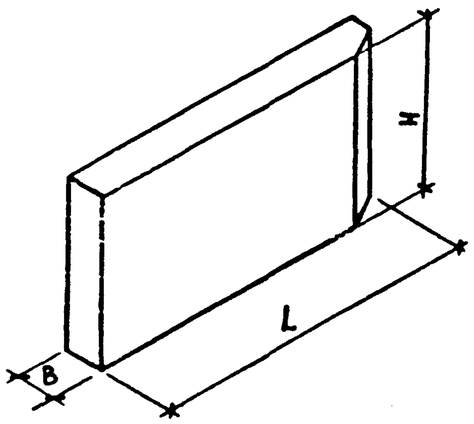

Эскиз	Марка изделия	Обозначение	L, мм	H, мм	B, мм	Масса изделия, т при изготовлении из легкого бетона плотностью в сухом состоянии, кг/м³				
						1200	1300	1400	1500	1600
см. рис. 2	1ПСТ 27.5.12.3,5-2.А-1.	1.232.1-7,1-1 12-08	2750	1185	350	1,04	1.10	1.16	1.22	1.33
	1ПСТ 27.5.13.2,5-2.А-1.	1.232.1-7,1-1 12-09	2750	1285	250	1.00	1.06	1.11	1.17	1.27
	1ПСТ 27.5.13.3,0-2.А-1.	1.232.1-7.1-1 12-10	2750	1285	300	1.06	1.12	1.18	1.24	1.35
	1ПСТ 27.5.13.3,5-2.А-1.	1.232.1-7.1-1 12-11	2750	1285	350	1.12	1.19	1.25	1.32	1.43
	1ПСТ 27.5.15.2,5-2 А-1.	1.232.1-7.1-1 13	2750	1485	250	1,16	1 23	1.30	1.36	1.48
	1ПСТ 27.5.15.3,0-2.А-1.	1.232.1-7,1-1 13-01	2750	1485	300	1.24	1.31	1.38	1.45	1.58
	1ПСТ 27.5.15.3,5-2.А-1.	1.232.1-7.1-1 13-02	2750	1485	350	1.32	1.39	1.47	1.54	1.68
	1ПСТ 27.5.18.2,5-2.А-1.	1.232.1-7.1-1 13-03	2750	1785	250	1.39	1.47	1.55	1.63	1.77
	1ПСТ 27.5.18.3,0-2.А-1.	1.232.1-7.1-1 13-04	2750	1786	300	1.47	1.56	1.65	1.73	1.88
	1ПСТ 27.5.18.3,5-2.А-1.	1.232.1-7.1-1 13-05	2750	1785	350	1.57	1.66	1.75	1.84	2.00
	1ПСТ 27.5.21.2,5-2.А-1.	1.232.1-7.1-1 13-06	2750	2085	250	1.62	1.71	1.80	1.90	2.06
	1ПСТ 27.5.21.3,0-2.А-1.	1.232.1-7.1-1 13-07	2750	2085	300	1.71	1.81	1.91	2.01	2.18
	1ПСТ 27.5.21.3,5-2.А-1.	1.232.1-7.1-1 13-08	2750	2085	350	1.82	1.92	2.03	2.13	2.31
	1ПСТ 57.6.2,5-2.А-1.	1.232.1-7.1-1 14	5700	585	250	0,99	1.05	1.10	1.16	1.26
	1ПСТ 57.6.3,0-2.А-1.	1.232.1-7.1-1 14-01	5700	585	300	1,06	1.12	1.18	1.24	1.34
	1ПСТ 57.6.3,5-2.А-1.	1.232.1-7.1-1 14-02	5700	585	350	1,13	1.19	1.26	1.32	1.43
	1ПСТ 57.9.2,5-2.А-1.	1.232.1-7,1-1 14-03	5700	885	250	1,45	1.53	1.61	1.70	1.84
	1ПСТ 57.9.3,0-2.А-1.	1.232.1-7,1-1 14-04	5700	885	300	1.54	1.62	1.71	1.80	1.95
	1ПСТ 57.9.3,5-2.А-1.	1.232.1-7,1-1 14-05	5700	885	350	1.63	1.72	1.81	1.90	2.07
	1ПСТ 57.12.2,5-1.А-1.	1.232 1-7,1-1 14-06	5700	1185	250	1.91	2.02	2.13	2.25	2.44
	1ПСТ 57.12.2,5-2.А-1.	1.232.1-7.1-1 14-07	5700	1185	250	1.92	2.03	2.14	2.25	2.45
	1ПСТ 57.12.3,0-1.А-1.	1.232.1-7,1-1 14-08	5700	1185	300	2.02	2.14	2.25	2.37	2.57
	1ПСТ 57.12.3,0-2.А-1.	1.232.1-7,1-1 14-09	5700	1185	300	2.03	2.14	2.26	2.38	2.58
	1ПСТ 57.12.3,5-2.А-1.	1.232.1-7,1-1 14-10	5700	1185	350	2.13	2.25	2.37	2.49	2.71
	1ПСТ 57.13.2,5-1.А-1.	1.232.1-7,1-1 14-11	5700	1285	250	2.07	2.19	2.31	2.43	2.64
	1ПСТ 57.13.2,5-2.А-1.	1.232.1-7,1-1 14-12	5700	1285	250	2.08	2,20	2.32	2.44	2.65
	1ПСТ 57.13.3,0-1.А-1.	1.232.1-7,1-1 14-13	5700	1285	300	2.18	2.31	2.43	2.56	2.78
	1ПСТ 57.13.3,0-2.А-1.	1.232.1-7,1-1 14-14	5700	1285	300	2.19	2.32	2.44	2.57	2.79
	1ПСТ 57.13 3,5-2 А-1.	1.232.1-7,1-1 14-15	5700	1285	350	2.30	2.43	2.96	2.69	2.92

Инв.№ подл. | Подпись и дата | Взам. инв.№

Эскиз	Марка изделия	Обозначение	L, мм	H, мм	B, мм	Масса изделия, т при изготовлении из легкого бетона плотностью в сухом состоянии, кг/м³				
						1200	1300	1400	1500	1600
см. рис. 2	1пст 57.15.2,5-1.л-1	1.232.1-7 1-1 15	5700	1485	250	2.41	2.55	2.69	2.83	3.07
	1пст 57.15.2,5-2.л-1	1.232.1-7.1-1 15-01	5700	1485	250	2.42	2.56	2.70	2.84	3.08
	1пст 57.15.3,0-1.л-1	1.232.1-7 1-1 15-02	5700	1485	300	2.55	2.70	2.84	2.99	3.25
	1пст 57.15.3,0-2.л-1	1.232.1-7 1-1 15-03	5700	1485	300	2.56	2.71	2.86	3.00	3.23
	1пст 57.15.3,5-2.л-1	1.232.1-7 1-1 15-04	5700	1485	350	2.70	2.85	3.01	3.16	3.43
	1пст 57.18.2,5-1.л-1	1.232.1-7 1-1 15-05	5700	1785	250	2.89	3.06	3.23	3.39	3.68
	1пст 57.18.2,5-2.л-1	1.232.1-7 1-1 15-06	5700	1785	250	2.91	3.08	3.24	3.41	3.70
	1пст 57.18.3,0-1.л-1	1.232.1-7 1-1 15-07	5700	1785	300	3.04	3.22	3.39	3.57	3.87
	1пст 57.18.3,0-2.л-1	1.232.1-7 1-1 15-08	5700	1785	300	3.06	3.23	3.40	3.58	3.89
	1пст 57.18.3,5-2.л-1	1.232.1-7 1-1 15-09	5700	1785	350	3.22	3.41	3.59	3.77	4.10
	1пст 57.21.2,5-1.л-1	1.232.1-7 1-1 15-10	5700	2085	250	3.37	3.56	3.76	3.95	4.29
	1пст 57.21.2,5-2.л-1	1.232.1-7 1-1 15-11	5700	2085	250	3.38	3.58	3.78	3.97	4.31
	1пст 57.21.3,0-2.л-1	1.232.1-7 1-1 15-12	5700	2085	300	3.55	3.75	3.96	4.16	4.52
	1пст 57.21.3,5-2.л-1	1.232.1-7 1-1 15-13	5700	2085	350	3.74	3.95	4.16	4.37	4.75
	1пст 57,5.6.2,5-2.л-1	1.232.1-7 1-1 16	5750	585	250	1.00	1.06	1.11	1.17	1.27
	1пст 57,5.6.3,0-2.л-1	1.232.1-7 1-1 16-01	5750	585	300	1.07	1.13	1.19	1.25	1.36
	1пст 57,5.6.3,5-2.л-1	1.232.1-7 1-1 16-02	5750	585	350	1.14	1.20	1.27	1.33	1.44
	1пст 57,5.9.2,5-2.л-1	1.232.1-7 1-1 16-03	5750	885	250	1.46	1.55	1.63	1.71	1.86
	1пст 57,5.9.3,0-2.л-1	1.232.1-7 1-1 16-04	5750	885	300	1.55	1.64	1.73	1.82	1.97
	1пст 57,5.9.3,5-2.л-1	1.232.1-7 1-1 16-05	5750	885	350	1.64	1.73	1.83	1.92	2.09
	1пст 57,5.12.2,5-1.л-1	1.232.1-7 1-1 16-06	5750	1185	250	1.93	2.04	2.15	2.26	2.46
	1пст 57,5.12.2,5-2.л-1	1.232.1-7 1-1 16-07	5750	1185	250	1.94	2.05	2.16	2.27	2.47
	1пст 57,5.12.3,0-1.л-1	1.232.1-7 1-1 16-08	5750	1185	300	2.04	2.15	2.27	2.39	2.59
	1пст 57,5.12.3,0-2.л-1	1.232.1-7 1-1 16-09	5750	1185	300	2.05	2.16	2.28	2.40	2.60
	1пст 57,5.12.3,5-2.л-1	1.232.1-7 1-1 16-10	5750	1185	350	2.15	2.27	2.39	2.51	2.73
	1пст 57,5.13.2,5-1.л-1	1.232.1-7 1-1 16-11	5750	1285	250	2.08	2.21	2.33	2.45	2.66
	1пст 57,5.13.2,5-2.л-1	1.232.1-7 1-1 16-12	5750	1285	250	2.09	2.22	2.34	2.46	2.67

Копировал 20664 16 Формат А2

Эскиз	Марка изделия	Обозначение	L, мм	H, мм	B, мм	Масса изделия, т при изготовлении из легкого бетона плотностью в сухом состоянии, кг/м³				
						1200	1300	1400	1500	1600
см. рис. 2	1ПСТ 57.5.13.3,0-1.А-1.	1.232.1-7.1-1 16-13	5750	1285	300	2,20	2,33	2,45	2,58	2,80
	1ПСТ 57.5.13.3,0-2.А-1.	1.232.1-7.1-1 16-14	5750	1285	300	2,21	2,34	2,46	2,59	2,81
	1ПСТ 57.5.13.3,5-2.А-1.	1.232.1-7.1-1 16-15	5750	1285	350	2,32	2,45	2,58	2,72	2,95
	1ПСТ 57.5.15.2,5-1.А-1.	1.232.1-7.1-1 17	5750	1485	250	2,43	2,57	2,71	2,85	3,10
	1ПСТ 57.5.15.2,5-2.А-1.	1.232.1-7.1-1 17-01	5750	1485	250	2,44	2,58	2,72	2,86	3,11
	1ПСТ 57.5.15.3,0-1.А-1.	1.232.1-7.1-1 17-02	5750	1485	300	2,57	2,72	2,87	3,02	3,28
	1ПСТ 57.5.15.3,0-2.А-1.	1.232.1-7.1-1 17-03	5750	1485	300	2,58	2,73	2,88	3,03	3,29
	1ПСТ 57.5.15.3,5-2.А-1.	1.232.1-7.1-1 17-04	5750	1485	350	2,72	2,88	3,03	3,19	3,46
	1ПСТ 57.5.18.2,5-1.А-1	1.232.1-7.1-1 17-05	5750	1785	250	2,92	3,08	3,25	3,42	3,72
	1ПСТ 57.5.18.2,5-2.А-1.	1.232.1-7.1-1 17-06	5750	1785	250	2,93	3,10	3,27	3,44	3,73
	1ПСТ 57.5.18.3,0-1.А-1.	1.232.1-7.1-1 17-07	5750	1785	300	3,07	3,25	3,42	3,60	3,91
	1ПСТ 57.5.18.3,0-2.А-1.	1.232.1-7.1-1 17-08	5750	1785	300	3,08	3,26	3,44	3,61	3,92
	1ПСТ 57.5.18.3,5-2.А-1.	1.232.1-7.1-1 17-09	5750	1785	350	3,25	3,44	3,62	3,80	4,13
	1ПСТ 57.5.21.2,5-1.А-1.	1.232.1-7.1-1 17-10	5750	2085	250	3,39	3,59	3,79	3,98	4,32
	1ПСТ 57.5.21.2,5-2.А-1.	1.232.1-7.1-1 17-11	5750	2085	250	3,41	3,61	3,81	4,00	4,34
	1ПСТ 57.5.21.3,0-2.А-1.	1.232.1-7.1-1 17-12	5750	2085	300	3,58	3,78	3,99	4,19	4,55
	1ПСТ 57.5.21.3,5-2.А-1.	1.232.1-7.1-1 17-13	5750	2085	350	3,77	3,98	4,20	4,41	4,79
	1ПСТ 57.6.2,5-3.А-1.	1.232.1-7.1-1 18	5700	585	250	1,00	1,06	1,12	1,17	1,27
	1ПСТ 57.6.3,0-3.А-1.	1.232.1-7.1-1 18-01	5700	585	300	1,07	1,13	1,19	1,25	1,36
	1ПСТ 57.6.3,5-3.А-1.	1.232.1-7.1-1 18-02	5700	585	350	1,14	1,20	1,27	1,33	1,45
	1ПСТ 57.9.2,5-3.А-1.	1.232.1-7.1-1 18-03	5700	885	250	1,45	1,54	1,62	1,70	1,87
	1ПСТ 57.9.3,0-3.А-1.	1.232.1-7.1-1 18-04	5700	885	300	1,54	1,63	1,72	1,81	1,98
	1ПСТ 57.5.6.2,5-3.А-1.	1.232.1-7.1-1 19	5750	585	250	1,01	1,07	1,13	1,18	1,27
	1ПСТ 57.5.6.3,0-3.А-1.	1.232.1-7.1-1 19-01	5750	585	300	1,08	1,14	1,20	1,26	1,35
	1ПСТ 57.5.6.3,5-3.А-1.	1.232.1-7.1-1 19-02	5750	585	350	1,15	1,21	1,28	1,34	1,44
	1ПСТ 57.5.9.2,5-3.А-1.	1.232.1-7.1-1 19-03	5750	885	250	1,47	1,55	1,64	1,72	1,85
	1ПСТ 57.5.9.3,0-3.А-1.	1.232.1-7.1-1 19-04	5750	885	300	1,56	1,64	1,73	1,82	1,96

Инв.№ подл. | Подпись и дата | Взам.инв.№

Копировал 20664 17 Формат А3

Эскиз	Марка изделия	Обозначение	L, мм	H, мм	B, мм	Масса изделия, т при изготовлении из легкого бетона плотностью в сухом состоянии, кг/м³				
						1200	1300	1400	1500	1600
Рис. 3	1ПСТ 27.6.2,5-2.А-2.	1.232.1-7.1-1 20	2700	585	250	0.46	0.49	0.51	0.54	0.59
	1ПСТ 27.6.3,0-2.А-2.	1.232.1-7.1-1 20-01	2700	585	300	0.49	0.52	0.55	0.58	0.63
	1ПСТ 27.6.3,5-2.А-2.	1.232.1-7.1-1 20-02	2700	585	350	0.53	0.56	0.59	0.62	0.67
	1ПСТ 27.9.2,5-2.А-2.	1.232.1-7.1-1 20-03	2700	885	250	0.68	0.72	0.76	0.80	0.87
	1ПСТ 27.9 3,0-2.А-2.	1.232.1-7.1-1 20-04	2700	885	300	0.73	0.77	0.81	0.86	0.93
	1ПСТ 27.9.3,5-2.А-2.	1.232.1-7.1-1 20-05	2700	885	350	0.78	0.82	0.87	0.91	0.99
	1ПСТ 27.12.2,5-2.А-2.	1.232.1-7.1-1 20-06	2700	1185	250	0.91	0.96	1.01	1.06	1.15
	1ПСТ 27.12.3,0-2.А-2.	1.232.1-7.1-1 20-07	2700	1185	300	0.96	1.02	1.07	1.13	1.23
	1ПСТ 27.12.3,5-2.А-2.	1.232.1-7.1-1 20-08	2700	1185	350	1.02	1.08	1.14	1.20	1.30
	1ПСТ 27.13.2,5-2.А-2.	1.232.1-7.1-1 20-09	2700	1285	250	0.98	1.04	1.09	1.15	1.25
	1ПСТ 27.13.3,0-2.А-2.	1.232.1-7.1-1 20-10	2700	1285	300	1.04	1.10	1.16	1.22	1.33
	1ПСТ 27.13.3,5-2.А-2.	1.232.1-7.1-1 20-11	2700	1285	350	1.10	1.17	1.23	1.29	1.40
	1ПСТ 27.15.2,5-2.А-2.	1.232.1-7.1-1 21	2700	1485	250	1.14	1.20	1.27	1.34	1.45
	1ПСТ 27.15.3,0-2.А-2.	1.232.1-7.1-1 21-01	2700	1485	300	1.21	1.28	1.36	1.43	1.55
	1ПСТ 27.15.3,5-2.А-2.	1.232.1-7.1-1 21-02	2700	1485	350	1.29	1.37	1.44	1.52	1.65
	1ПСТ 27.18.2,5-2.А-2.	1.232.1-7.1-1 21-03	2700	1785	250	1.36	1.44	1.52	1.60	1.74
	1ПСТ 27.18.3,0-2.А-2.	1.232.1-7.1-1 21-04	2700	1785	300	1.45	1.53	1.62	1.70	1.85
	1ПСТ 27.18.3,5-2.А-2.	1.232.1-7.1-1 21-05	2700	1785	350	1.54	1.63	1.72	1.81	1.96
	1ПСТ 27.21.2,5-2.А-2.	1.232.1-7.1-1 21-06	2700	2085	250	1.59	1.68	1.77	1.86	2.02
	1ПСТ 27.21.3,0-2.А-2.	1.232.1-7.1-1 21-07	2700	2085	300	1.68	1.78	1.88	1.98	2.15
	1ПСТ 27.21.3,5-2.А-2.	1.232.1-7.1-1 21-08	2700	2085	350	1.79	1.89	1.99	2.09	2.28
	1ПСТ 27,5.6.2,5-2.А-2.	1.232.1-7.1-1 22	2750	585	250	0.47	0.49	0.52	0.55	0.60
	1ПСТ 27,5.6.3,0-2.А-2.	1.232.1-7.1-1 22-01	2750	585	300	0.50	0.53	0.56	0.59	0.64
	1ПСТ 27,5.6.3,5-2.А-2.	1.232.1-7.1-1 22-02	2750	585	350	0.54	0.57	0.60	0.63	0.69
	1ПСТ 27,5.9.2,5-2.А-2.	1.232.1-7.1-1 22-03	2750	885	250	0.69	0.73	0.78	0.82	0.89
	1ПСТ 27,5.9.3,0-2.А-2.	1.232.1-7.1-1 22-04	2750	885	300	0.74	0.78	0.83	0.87	0.94
	1ПСТ 27,5.9.3,5-2.А-2.	1.232.1-7.1-1 22-05	2750	885	350	0.79	0.83	0.88	0.93	1.01
	1ПСТ 27,5.12.2,5-2.А-2.	1.232.1-7.1-1 22-06	2750	1185	250	0.92	0.98	1.03	1.08	1.18
	1ПСТ 27,5.12.3,0-2.А-2.	1.232.1-7.1-1 22-07	2750	1185	300	0.98	1.04	1.09	1.15	1.25

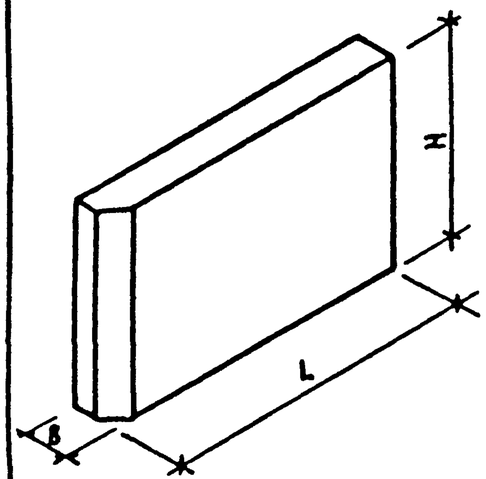

Эскиз	Марка изделия	Обозначение	L, мм	H, мм	B, мм	Масса изделия, т при изготовлении из легкого бетона плотностью в сухом состоянии, кг/м³				
						1200	1300	1400	1500	1600
см. рис. 3	1ПСТ 27,5.12.3,5-2.А-2.	1.232.1-7.1-1 22-08	2750	1185	350	1.04	1.10	1.16	1.22	1.33
	1ПСТ 27,5.13.2,5-2.А-2.	1.232.1-7.1-1 22-09	2750	1285	250	1.00	1.06	1.11	1.17	1.27
	1ПСТ 27,5.13.3,0-2.А-2.	1.232.1-7.1-1 22-10	2750	1285	300	1.06	1.12	1.18	1.24	1.35
	1ПСТ 27,5.13.3,5-2.А-2.	1.232.1-7.1-1 22-11	2750	1285	350	1.12	1.19	1.25	1.32	1.43
	1ПСТ 27,5.15.2,5-2.А-2.	1.232.1-7.1-1 23	2750	1485	250	1.16	1.23	1.30	1.36	1.48
	1ПСТ 27,5.15.3,0-2.А-2.	1.232.1-7.1-1 23-01	2750	1485	300	1.24	1.31	1.38	1.45	1.58
	1ПСТ 27,5.15.3,5-2.А-2	1.232.1-7.1-1 23-02	2750	1485	350	1.32	1.39	1.47	1.54	1.68
	1ПСТ 27,5.18.2,5-2.А-2.	1.232.1-7.1-1 23-03	2750	1785	250	1.39	1.47	1.55	1.63	1.77
	1ПСТ 27,5.18.3,0-2.А-2.	1.232.1-7.1-1 23-04	2750	1785	300	1.47	1.56	1.65	1.73	1.88
	1ПСТ 27,5.18.3,5-2.А-2.	1.232.1-7.1-1 23-05	2750	1785	350	1.57	1.66	1.75	1.84	2.00
	1ПСТ 27,5.21.2,5-2.А-2.	1.232.1-7.1-1 23-06	2750	2085	250	1.62	1.71	1.80	1.90	2.06
	1ПСТ 27,5 21.3,0-2.А-2.	1.232.1-7.1-1 23-07	2750	2085	300	1.71	1.81	1.91	2.01	2.18
	1ПСТ 27,5.21.3,5-2.А-2.	1.232.1-7.1-1 23-08	2750	2085	350	1.82	1.92	2.03	2.13	2.31
	1ПСТ 57.6.2,5-2.А-2.	1.232.1-7.1-1 24	5700	585	250	0.99	1.05	1.10	1.16	1.26
	1ПСТ 57.6.3,0-2.А-2.	1.232.1-7.1-1 24-01	5700	585	300	1.06	1.12	1.18	1.24	1.34
	1ПСТ 57.6.3,5-2.А-2.	1.232.1-7.1-1 24-02	5700	585	350	1.13	1.19	1.26	1.32	1.43
	1ПСТ 57.9.2,5-2.А-2.	1.232.1-7.1-1 24-03	5700	885	250	1.45	1.53	1.61	1.70	1.84
	1ПСТ 57.9.3,0-2.А-2.	1.232.1-7.1-1 24-04	5700	885	300	1.54	1.62	1.71	1.80	1.95
	1ПСТ 57.9.3,5-2.А-2.	1.232.1-7.1-1 24-05	5700	885	350	1.63	1.72	1.81	1.90	2.07
	1ПСТ 57.12.2,5-1.А-2.	1.232.1-7.1-1 24-06	5700	1185	250	1.91	2.02	2.13	2.25	2.44
	1ПСТ 57.12.2,5-2.А-2.	1.232.1-7.1-1 24-07	5700	1185	250	1.92	2.03	2.14	2.25	2.45
	1ПСТ 57.12.3,0-1.А-2.	1.232.1-7.1-1 24-08	5700	1185	300	2.02	2.14	2.25	2.37	2.57
	1ПСТ 57.12.3,0-2.А-2.	1.232.1-7.1-1 24-09	5700	1185	300	2.03	2.14	2.26	2.38	2.58
	1ПСТ 57.12.3,5-2.А-2.	1.232.1-7.1-1 24-10	5700	1185	350	2.13	2.25	2.37	2.49	2.71
	1ПСТ 57.13.2,5-1.А-2.	1.232.1-7.1-1 24-11	5700	1285	250	2.07	2.19	2.31	2.43	2.64
	1ПСТ 57.13.2,5-2.А-2.	1.232.1-7.1-1 24-12	5700	1285	250	2.08	2.20	2.32	2.44	2.65
	1ПСТ 57.13.3,0-1.А-2.	1.232.1-7.1-1 24-13	5700	1285	300	2.18	2.31	2.43	2.56	2.78
	1ПСТ 57.13.3,0-2.А-2.	1.232.1-7.1-1 24-14	5700	1285	300	2.19	2.32	2.44	2.57	2.79
	1ПСТ 57.13.3,5-2.А-2.	1.232.1-7.1-1 24-15	5700	1285	350	2.30	2.43	2.56	2.69	2.92

Инв.№ подл. | Подпись и дата | Взам. инв.№

Эскиз	Марка изделия	Обозначение	L, мм	H, мм	B, мм	Масса изделия, т при изготовлении из легкого бетона плотностью в сухом состоянии, кг/м³				
						1200	1300	1400	1500	1600
см. рис. 3	1ПСТ 57.15.2,5-1.А-2.	1.232.1-7.1-1 25	5700	1485	250	2.41	2.55	2.69	2.83	3.07
	1ПСТ 57.15.2,5-2.А-2.	1.232.1-7.1-1 25-01	5700	1485	250	2.42	2.56	2.70	2.84	3.08
	1ПСТ 57.15.3,0-1.А-2.	1.232.1-7.1-1 25-02	5700	1485	300	2.55	2.70	2.84	2.99	3.25
	1ПСТ 57.15.3,0-2.А-2.	1.232.1-7.1-1 25-03	5700	1485	300	2.56	2.71	2.86	3.00	3.23
	1ПСТ 57.15.3,5-2.А-2.	1.232.1-7.1-1 25-04	5700	1485	350	2.70	2.85	3.01	3.16	3.45
	1ПСТ 57.18 2,5-1.А-2.	1.232.1-7.1-1 25-05	5700	1785	250	2.89	3.06	3.23	3.39	3.68
	1ПСТ 57.18.2,5-2.А-2.	1.232.1-7.1-1 25-06	5700	1785	250	2.91	3.08	3.24	3.41	3.70
	1ПСТ 57.18.3,0-1.А-2	1.232.1-7.1-1 25-07	5700	1785	300	3.04	3.22	3.39	3.57	3.87
	1ПСТ 57.18.3,0-2.А-2.	1.232.1-7.1-1 25-08	5700	1785	300	3.06	3.23	3.40	3.58	3.89
	1ПСТ 57.18.3,5-2.А-2.	1.232.1-7.1-1 25-09	5700	1785	350	3.22	3.41	3.59	3.77	4.10
	1ПСТ 57.21.2,5-1.А-2.	1.232.1-7.1-1 25-10	5700	2085	250	3.37	3.56	3.76	3.95	4.29
	1ПСТ 57.21.2,5-2.А-2.	1.232.1-7.1-1 25-11	5700	2085	250	3.38	3.58	3.78	3.97	4.31
	1ПСТ 57.21.3,0-2.А-2.	1.232.1-7.1-1 25-12	5700	2085	300	3.55	3.75	3.96	4.16	4.52
	1ПСТ 57.21.3,5-2.А-2.	1.232.1-7.1-1 25-13	5700	2085	350	3.74	3.95	4.16	4.37	4.75
	1ПСТ 57,5.6.2,5-2.А-2	1.232.1-7.1-1 26	5750	585	250	1.00	1.06	1.11	1.17	1.27
	1ПСТ 57,5.6.3,0-2.А-2.	1.232.1-7.1-1 26-01	5750	585	300	1.07	1.13	1.19	1.25	1.36
	1ПСТ 57,5.6.3,5-2.А-2.	1.232.1-7.1-1 26-02	5750	585	350	1.14	1.20	1.27	1.33	1.44
	1ПСТ 57,5.9 2,5-2.А-2.	1.232.1-7.1-1 26-03	5750	885	250	1.46	1.55	1.63	1.71	1.86
	1ПСТ 57,5.9 3,0-2.А-2.	1.232.1-7.1-1 26-04	5750	885	300	1.55	1.64	1.73	1.82	1.97
	1ПСТ 57,5.9 3,5-2.А-2.	1.232.1-7.1-1 26-05	5750	885	350	1.64	1.73	1.83	1.92	2.09
	1ПСТ 57,5.12.2,5-1.А-2.	1.232.1-7.1-1 26-06	5750	1185	250	1.93	2.04	2.15	2.26	2.46
	1ПСТ 57,5.12.2,5-2.А-2.	1.232.1-7.1-1 26-07	5750	1185	250	1.94	2.05	2.16	2.27	2.47
	1ПСТ 57,5.12.3,0-1.А-2.	1.232.1-7.1-1 26-08	5750	1185	300	2.04	2.15	2.27	2.39	2.59
	1ПСТ 57,5.12.3,0-2.А-2.	1.232.1-7.1-1 26-09	5750	1185	300	2.05	2.16	2.28	2.40	2.60
	1ПСТ 57,5.12.3,5-2.А-2.	1.232.1-7.1-1 26-10	5750	1185	350	2.15	2.27	2.39	2.51	2.73
	1ПСТ 57,5.13.2,5-1.А-2.	1.232.1-7.1-1 26-11	5750	1285	250	2.08	2.21	2.33	2.45	2.66
	1ПСТ 57,5.13.2,5-2.А-2.	1.232.1-7.1-1 26-12	5750	1285	250	2.09	2.22	2.34	2.46	2.67

Копировал 20664 20 Формат А3

Эскиз	Марка изделия	Обозначение	L, мм	H, мм	B, мм	Масса изделия, т при изготовлении из легкого бетона плотностью в сухом состоянии, кг/м³				
						1200	1300	1400	1500	1600
см. рис. 3	1ПСТ 57,5.13.3,0-1.А-2-	1.232.1-7.1-1 26-13	5750	1285	300	2.20	2.33	2.45	2.58	2.80
	1ПСТ 57,5.13.3,0-2.А-2.	1.232.1-7.1-1 26-14	5750	1285	300	2.21	2.34	2.46	2.59	2.81
	1ПСТ 57,5.13.3,5-2.А-2.	1.232.1-7.1-1 26-15	5750	1285	350	2.32	2.45	2.58	2.72	2.95
	1ПСТ 57,5.15.2,5-1.А-2.	1.232.1-7.1-1 27	5750	1485	250	2.43	2.57	2.71	2.85	3.10
	1ПСТ 57,5.15.2,5-2.А-2.	1.232.1-7.1-1 27-01	5750	1485	250	2.44	2.58	2.72	2.86	3.11
	1ПСТ 57,5.15.3,0-1.А-2.	1.232.1-7.1-1 27-02	5750	1485	300	2.57	2.72	2.87	3.02	3.28
	1ПСТ 57,5.15.3,0-2.А-2.	1.232.1-7.1-1 27-03	5750	1485	300	2.58	2.73	2.88	3.03	3.29
	1ПСТ 57,5.15.3,5-2.А-2.	1.232.1-7.1-1 27-04	5750	1485	350	2.72	2.88	3.03	3.19	3.46
	1ПСТ 57,5.18.2,5-1.А-2.	1.232.1-7.1-1 27-05	5750	1785	250	2.92	3.08	3.25	3.42	3.72
	1ПСТ 57,5.18.2,5-2.А-2.	1.232.1-7.1-1 27-06	5750	1785	250	2.93	3.10	3.27	3.44	3.73
	1ПСТ 57,5.18.3,0-1.А-2.	1.232.1-7.1-1 27-07	5750	1785	300	3.07	8.25	3.42	3.60	3.91
	1ПСТ 57,5.18.3,0-2.А-2.	1.232.1-7.1-1 27-08	5750	1785	300	3.08	3.26	3.44	3.61	3.92
	1ПСТ 57,5.18.3,5-2.А-2.	1.232.1-7.1-1 27-09	5750	1785	350	3.25	3.44	3.62	3.80	4.13
	1ПСТ 57,5.21.2,5-1.А-2.	1.232.1-7.1-1 27-10	5750	2085	250	3.39	3.59	3.79	3.98	4.32
	1ПСТ 57,5.21.2,5-2.А-2.	1.232.1-7.1-1 27-11	5750	2085	250	3.41	3.61	3.81	4.00	4.34
	1ПСТ 57,5.21.3,0-2.А-2.	1.232.1-7.1-1 27-12	5750	2085	300	3.58	3.78	3.99	4.19	4.55
	1ПСТ 57,5.21.3,5-2.А-2.	1.232.1-7.1-1 27-13	5750	2085	350	3.77	3.98	4.20	4.41	4.79
	1ПСТ 57.6.2,5-3.А-2.	1.232.1-7.1-1 28	5700	585	250	1.00	1.06	1.12	1.17	1.27
	1ПСТ 57.6.3,0-3.А-2.	1.232.1-7.1-1 28-01	5700	585	300	1.07	1.13	1.19	1.25	1.36
	1ПСТ 57.6.3,5-3.А-2.	1.232.1-7.1-1 28-02	5700	585	350	1.14	1.20	1.27	1.33	1.45
	1ПСТ 57.9.2,5-3.А-2.	1.232.1-7.1-1 28-03	5700	885	250	1.45	1.54	1.62	1.70	1.87
	1ПСТ 57.9.3,0-3.А-2.	1.232.1-7.1-1 28-04	5700	885	300	1.54	1.63	1.72	1.81	1.98
	1ПСТ 57,5.6.2,5-3.А-2.	1.232.1-7.1-1 29	5750	585	250	1.01	1.07	1.13	1.18	1.27
	1ПСТ 57,5.6.3,0-3.А-2.	1.232.1-7.1-1 29-01	5750	585	300	1.08	1.14	1.20	1.26	1.35
	1ПСТ 57,5.6.3,5-3.А-2.	1.232.1-7.1-1 29-02	5750	585	350	1.15	1.21	1.28	1.34	1.44
	1ПСТ 57,5.9.2,5-3.А-2.	1.232.1-7.1-1 29-03	5750	885	250	1.47	1.55	1.64	1.72	1.85
	1ПСТ 57,5.9.3,0-3.А-2.	1.232.1-7.1-1 29-04	5750	885	300	1.56	1.64	1.73	1.82	1.96

Инв. № подл. | Подпись и дата | Взам. инв. №

Эскиз	Марка изделия	Обозначение	L, мм	H, мм	B, мм	Масса изделия, т при изготовлении из легк. бетона плотностью в сухом состоянии, кг/м³				
						1200	1300	1400	1500	1600
рис. 4	2ПСТ 3.12.2,5-Л-	1.232.1-7.1-1 30	280	1185	250	0.11	0.12	0.12	0.13	0.14
	2ПСТ 3.12.3,0-Л-	1.232.1-7.1-1 30-01	280	1185	300	0.12	0.13	0.14	0.15	0.16
	2ПСТ 3.12.3,5-Л-	1.232.1-7.1-1 30-02	280	1185	350	0.14	0.15	0.16	0.16	0.18
	2ПСТ 3.15.2,5-Л-	1.232.1-7.1-1 30-03	280	1485	250	0.13	0.14	0.15	0.16	0.17
	2ПСТ 3.15.3,0-Л-	1.232.1-7.1-1 30-04	280	1485	300	0.15	0.16	0.17	0.18	0.20
	2ПСТ 3.15.3,5-Л-	1.232.1-7.1-1 30-05	280	1485	350	0.17	0.17	0.19	0.20	0.22
	2ПСТ 3.18.2,5-Л-	1.232.1-7.1-1 30-06	280	1785	250	0.16	0.17	0.18	0.19	0.21
	2ПСТ 3.18.3,0-Л-	1.232.1-7.1-1 30-07	280	1785	300	0.18	0.20	0.21	0.22	0.24
	2ПСТ 3.18.3,5-Л-	1.232.1-7.1-1 30-08	280	1785	350	0.21	0.22	0.23	0.25	0.27
	2ПСТ 3.21.2,5-Л-	1.232.1-7.1-1 30-09	280	2085	250	0.19	0.20	0.21	0.23	0.24
	2ПСТ 3.21.3,0-Л-	1.232.1-7.1-1 30-10	280	2085	300	0.22	0.23	0.24	0.26	0.28
	2ПСТ 3.21.3,5-Л-	1.232.1-7.1-1 30-11	280	2085	350	0.24	0.26	0.27	0.29	0.31
	2ПСТ 6.12.2,5-Л-	1.232.1-7.1-1 31	580	1185	250	0.21	0.22	0.23	0.25	0.27
	2ПСТ 6.12.3,0-Л-	1.232.1-7.1-1 31-01	580	1185	300	0.23	0.24	0.26	0.27	0.29
	2ПСТ 6.12.3,5-Л-	1.232.1-7.1-1 31-02	580	1185	350	0.25	0.26	0.28	0.29	0.32
	2ПСТ 6.15.2,5-Л-	1.232.1-7.1-1 31-03	580	1485	250	0.26	0.28	0.29	0.31	0.33
	2ПСТ 6.15.3,0-Л-	1.232.1-7.1-1 31-04	580	1485	300	0.28	0.30	0.32	0.33	0.36
	2ПСТ 6.15.3,5-Л-	1.232.1-7.1-1 31-05	580	1485	350	0.31	0.33	0.34	0.36	0.39
	2ПСТ 6.18.2,5-Л-	1.232.1-7.1-1 31-06	580	1785	250	0.31	0.33	0.35	0.37	0.40
	2ПСТ 6.18.3,0-Л-	1.232.1-7.1-1 31-07	580	1785	300	0.34	0.36	0.38	0.40	0.43
	2ПСТ 6.18.3,5-Л-	1.232.1-7.1-1 31-08	580	1785	350	0.37	0.39	0.41	0.43	0.47
	2ПСТ 6.21.2,5-Л-	1.232.1-7.1-1 31-09	580	2085	250	0.36	0.38	0.41	0.43	0.46
	2ПСТ 6.21.3,0-Л-	1.232.1-7.1-1 31-10	580	2085	300	0.39	0.42	0.44	0.47	0.51
	2ПСТ 6.21.3,5-Л-	1.232.1-7.1-1 31-11	580	2085	350	0.43	0.45	0.48	0.51	0.55
	2ПСТ 12.12.2,5-Л-	1.232.1-7.1-1 32	1180	1185	250	0.41	0.43	0.46	0.48	0.52
	2ПСТ 12.12.3,0-Л-	1.232.1-7.1-1 32-01	1180	1185	300	0.44	0.46	0.49	0.51	0.56
	2ПСТ 12.12.3,5-Л-	1.232.1-7.1-1 32-02	1180	1185	350	0.46	0.49	0.52	0.55	0.59
	2ПСТ 12.15.2,5-Л-	1.232.1-7.1-1 32-03	1180	1485	250	0.51	0.53	0.57	0.60	0.65
	2ПСТ 12.15.3,0-Л-	1.232.1-7.1-1 32-04	1180	1485	300	0.54	0.58	0.61	0.64	0.69

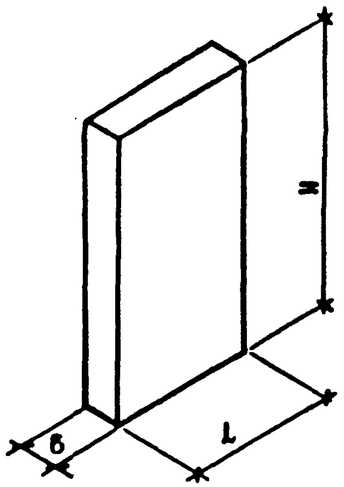

Эскиз	Марка изделия	Обозначение	L, мм	H, мм	B, мм	Масса изделия, т при изготовлении из легкого бетона плотностью в сухом состоянии, кг/м³				
						1200	1300	1400	1500	1600
см. рис. 4	2ПСТ 12.15.3,5-А-	1.232.1-7.1-1 32-05	1180	1485	350	0.58	0.61	0.65	0.68	0.74
	2ПСТ 12.18.2,5-А-	1.232.1-7.1-1 32-06	1180	1785	250	0.61	0.65	0.68	0.72	0.78
	2ПСТ 12.18.3,0-А-	1.232.1-7.1-1 32-07	1180	1785	300	0.65	0.69	0.72	0.76	0.83
	2ПСТ 12.18.3,5-А-	1.232.1-7.1-1 32-08	1180	1785	350	0.69	0.71	0.77	0.81	0.88
	2ПСТ 12.21.2,5-А-	1.232.1-7.1-1 32-09	1180	2085	250	0.71	0.76	0.79	0.83	0.91
	2ПСТ 12.21.3,0-А-	1.232.1-7.1-1 32-10	1180	2085	300	0.76	0.80	0.84	0.89	0.97
	2ПСТ 12.21.3,5-А-	1.232.1-7.1-1 32-11	1180	2085	350	0.78	0.82	0.86	0.91	0.99
рис. 5	4ПСТ 60.120.25-А-1.	1.232.1-7.1-1 33	600	1185	250	0.20	0.21	0.22	0.23	0.25
	4ПСТ 60.120.30-А-1.	1.232.1-7.1-1 33-01	600	1185	300	0.22	0.23	0.24	0.26	0.28
	4ПСТ 60.120.35-А-1.	1.232.1-7.1-1 33-02	600	1185	350	0.24	0.26	0.27	0.29	0.31
	4ПСТ 60.150.25-А-1.	1.232.1-7.1-1 33-03	600	1485	250	0.25	0.26	0.28	0.29	0.32
	4ПСТ 60.150.30-А-1.	1.232.1-7.1-1 33-04	600	1485	300	0.27	0.29	0.31	0.32	0.35
	4ПСТ 60.150.35-А-1.	1.232.1-7.1-1 33-05	600	1485	350	0.30	0.32	0.34	0.36	0.39
	4ПСТ 60.180.25-А-1.	1.232.1-7.1-1 33-06	600	1785	250	0.30	0.32	0.33	0.35	0.38
	4ПСТ 60.180.30-А-1.	1.232.1-7.1-1 33-07	600	1785	300	0.33	0.35	0.37	0.39	0.42
	4ПСТ 60.180.35-А-1.	1.232.1-7.1-1 33-08	600	1785	350	0.36	0.38	0.41	0.43	0.47
	4ПСТ 60.210.25-А-1.	1.232.1-7.1-1 33-09	600	2085	250	0.35	0.37	0.39	0.41	0.44
	4ПСТ 60.210.30-А-1.	1.232.1-7.1-1 33-10	600	2085	300	0.38	0.41	0.43	0.45	0.49
	4ПСТ 60.210.35-А-1.	1.232.1-7.1-1 33-11	600	2085	350	0.42	0.45	0.47	0.50	0.54
	4ПСТ 65.120.25-А-1.	1.232.1-7.1-1 34	650	1185	250	0.21	0.23	0.24	0.25	0.27
	4ПСТ 65.120.30-А-1.	1.232.1-7.1-1 34-01	650	1185	300	0.24	0.25	0.26	0.28	0.30
	4ПСТ 65.120.35-А-1.	1.232.1-7.1-1 34-02	650	1185	350	0.26	0.27	0.29	0.31	0.33
	4ПСТ 65.150.25-А-1.	1.232.1-7.1-1 34-03	650	1485	250	0.27	0.28	0.30	0.32	0.34
	4ПСТ 65.150.30-А-1.	1.232.1-7.1-1 34-04	650	1485	300	0.30	0.31	0.33	0.35	0.38
	4ПСТ 65.150.35-А-1.	1.232.1-7.1-1 34-05	650	1485	350	0.32	0.34	0.36	0.38	0.42
	4ПСТ 65.180.25-А-1.	1.232.1-7.1-1 34-06	650	1785	250	0.32	0.34	0.36	0.38	0.41
	4ПСТ 65.180.30-А-1.	1.232.1-7.1-1 34-07	650	1785	300	0.35	0.37	0.40	0.42	0.45
	4ПСТ 65.180.35-А-1.	1.232.1-7.1-1 34-08	650	1785	350	0.39	0.41	0.44	0.46	0.50
	4ПСТ 65.210.25-А-1.	1.232.1-7.1-1 34-09	650	2085	250	0.38	0.40	0.42	0.44	0.48

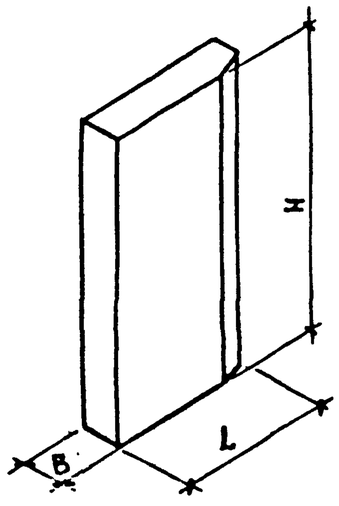

Инв. № подл. | Подпись и дата | Взам. инв. №

Эскиз	Марка изделия	Обозначение	L, мм	H, мм	B, мм	Масса изделия, т при изготовлении из легкого бетона плотностью в сухом состоянии, кг/м³				
						1200	1300	1400	1500	1600
См. рис. 5	4ПСТ 65.210.30-Л-1.	1.232.1-7.1-1 34-10	650	2085	300	0.41	0.44	0.46	0.49	0.53
	4ПСТ 65.210.35-Л-1.	1.232.1-7.1-1 34-11	650	2085	350	0.45	0.48	0.51	0.54	0.58
Рис. 6	4ПСТ 60.120.25-Л-2.	1.232.1-7.1-1 35	600	1185	250	0.20	0.21	0.22	0.23	0.25
	4ПСТ 60.120.30-Л-2.	1.232.1-7.1-1 35-01	600	1185	300	0.22	0.23	0.24	0.26	0.28
	4ПСТ 60.120.35-Л-2.	1.232.1-7.1-1 35-02	600	1185	350	0.24	0.26	0.27	0.29	0.31
	4ПСТ 60.150.25-Л-2.	1.232.1-7.1-1 35-03	600	1485	250	0.25	0.26	0.28	0.29	0.32
	4ПСТ 60.150.30-Л-2.	1.232.1-7.1-1 35-04	600	1485	300	0.27	0.29	0.31	0.32	0.35
	4ПСТ 60.150.35-Л-2.	1.232.1-7.1-1 35-05	600	1485	350	0.30	0.32	0.34	0.36	0.39
	4ПСТ 60.180.25-Л-2.	1.232.1-7.1-1 35-06	600	1785	250	0.30	0.32	0.33	0.35	0.38
	4ПСТ 60.180.30-Л-2.	1.232.1-7.1-1 35-07	600	1785	300	0.33	0.35	0.37	0.39	0.42
	4ПСТ 60.180.35-Л-2.	1.232.1-7.1-1 35-08	600	1785	350	0.36	0.38	0.41	0.43	0.47
	4ПСТ 60.210.25-Л-2.	1.232.1-7.1-1 35-09	600	2085	250	0.35	0.37	0.39	0.41	0.44
	4ПСТ 60.210.30-Л-2.	1.232.1-7.1-1 35-10	600	2085	300	0.38	0.41	0.43	0.45	0.49
	4ПСТ 60.210.35-Л-2.	1.232.1-7.1-1 35-11	600	2085	350	0.42	0.45	0.47	0.50	0.54
	4ПСТ 65.120.25-Л-2.	1.232.1-7.1-1 36	650	1185	250	0.21	0.23	0.24	0.25	0.27
	4ПСТ 65.120.30-Л-2.	1.232.1-7.1-1 36-01	650	1185	300	0.24	0.25	0.26	0.28	0.30
	4ПСТ 65.120.35-Л-2	1.232.1-7.1-1 36-02	650	1185	350	0.26	0.27	0.29	0.31	0.33
	4ПСТ 65.150.25-Л-2.	1.232.1-7.1-1 36-03	650	1485	250	0.27	0.28	0.30	0.32	0.34
	4ПСТ 65.150.30-Л-2.	1.232 1-7.1-1 36-04	650	1485	300	0.30	0.31	0.33	0.35	0.38
	4ПСТ 65.150.35-Л-2.	1.232.1-7.1-1 36-05	650	1485	350	0.32	0.34	0.36	0.38	0.42
	4ПСТ 65.180.25-Л-2.	1.232.1-7.1-1 36-06	650	1785	250	0.32	0.34	0.36	0.38	0.41
	4ПСТ 65.180.30-Л-2.	1.232.1-7.1-1 36-07	650	1785	300	0.35	0.37	0.40	0.42	0.45
	4ПСТ 65.180.35-Л-2.	1.232.1-7.1-1 36-08	650	1785	350	0.39	0.41	0.44	0.46	0.50
	4ПСТ 65.210.25-Л-2.	1.232.1-7.1-1 36-09	650	2085	250	0.38	0.40	0.42	0.44	0.48
	4ПСТ 65.210.30-Л-2.	1.232.1-7.1-1 36-10	650	2085	300	0.41	0.44	0.46	0.49	0.53
	4ПСТ 65.210.35-Л-2.	1.232.1-7.1-1 36-11	650	2085	350	0.45	0.48	0.51	0.54	0.58
См. ниже рис. 7	3ПСТ 41.120.25-Л-	1.232.1-7.1-1 37	410	1185	250	0.18	0.19	0.20	0.21	0.22
	3ПСТ 41.130.25-Л-	1.232.1-7.1-1 37-01	410	1285	250	0.20	0.21	0.22	0.23	0.24

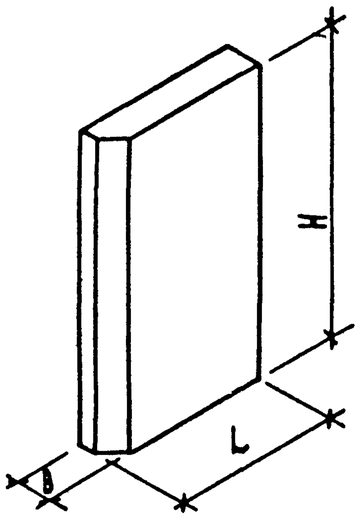

Эскиз	Марка изделия	Обозначение	L, мм	H, мм	B, мм	Масса изделия, т при изготовлении из легкого бетона плотностью в сухом состоянии, кг/м³				
						1200	1300	1400	1500	1600
Рис. 7 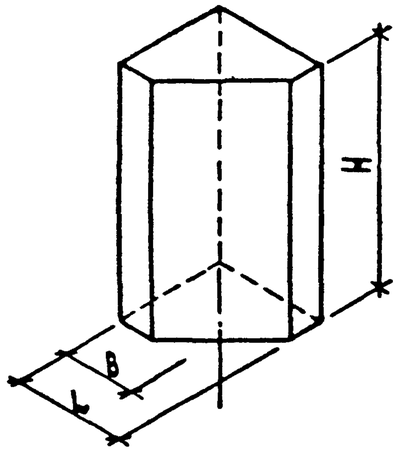	ЗПСТ 41. 150. 25-Л-	1.232.1-7.1-1 37-02	410	1485	250	0.22	0.24	0.25	0.26	0.28
	ЗПСТ 41. 180. 25-Л-	1.232.1-7.1-1 37-03	410	1785	250	0.27	0.29	0.30	0.32	0.33
	ЗПСТ 41. 210. 25-Л-	1.232.1-7.1-1 37-04	410	2085	250	0.32	0.33	0.35	0.37	0.39
	ЗПСТ 46. 120. 30-Л-	1.232.1-7.1-1 38	460	1185	300	0.23	0.25	0.26	0.27	0.29
	ЗПСТ 46. 130. 30-Л-	1.232.1-7.1-1 38-01	460	1285	300	0.25	0.27	0.28	0.30	0.31
	ЗПСТ 46. 150. 30-Л-	1.232.1-7.1-1 38-02	460	1485	300	0.29	0.31	0.32	0.34	0.36
	ЗПСТ 46. 180. 30-Л-	1.232.1-7.1-1 38-03	460	1785	300	0.35	0.37	0.39	0.41	0.43
	ЗПСТ 46. 210. 30-Л-	1.232.1-7.1-1 38-04	460	2085	300	0.41	0.43	0.45	0.48	0.50
	ЗПСТ 51. 120. 35-Л-	1.232.1-7.1-1 39	510	1185	350	0.28	0.30	0.32	0.34	0.35
	ЗПСТ 51. 130. 35-Л-	1.232.1-7.1-1 39-01	510	1285	350	0.31	0.33	0.35	0.36	0.38
	ЗПСТ 51. 150. 35-Л-	1.232.1-7.1-1 39-02	510	1485	350	0.35	0.37	0.40	0.42	0.44
	ЗПСТ 51. 180. 35-Л-	1.232.1-7.1-1 39-03	510	1785	350	0.42	0.45	0.48	0.50	0.53
	ЗПСТ 51. 210. 35 Л-	1.232.1-7.1-1 39-04	510	2085	350	0.49	0.52	0.55	0.58	0.61
Рис. 8 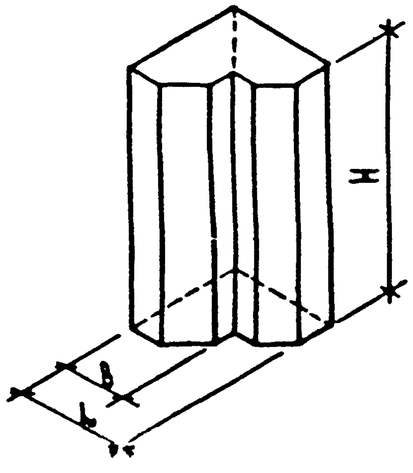	ЗПСТ 46. 120. 25-Л-	1.232.1-7.1-1 40	460	1185	250	0.21	0.23	0.24	0.25	0.26
	ЗПСТ 46. 130. 25-Л-	1.232.1-7.1-1 40-01	460	1285	250	0.23	0.25	0.26	0.27	0.29
	ЗПСТ 46. 150. 25-Л-	1.232.1-7.1-1 40-02	460	1485	250	0.27	0.28	0.30	0.31	0.33
	ЗПСТ 46. 180. 25-Л-	1.232.1-7.1-1 40-03	460	1785	250	0.32	0.34	0.36	0.38	0.40
	ЗПСТ 46. 210. 25-Л-	1.232.1-7.1-1 40-04	460	2085	250	0.38	0.40	0.42	0.44	0.46
	ЗПСТ 51. 120. 30-Л-	1.232.1-7.1-1 41	510	1185	300	0.27	0.28	0.30	0.31	0.33
	ЗПСТ 51. 130. 30-Л-	1.232.1-7.1-1 41-01	510	1285	300	0.29	0.31	0.32	0.34	0.36
	ЗПСТ 51. 150. 30-Л-	1.232.1-7.1-1 41-02	510	1485	300	0.33	0.35	0.37	0.39	0.41
	ЗПСТ 51. 180. 30-Л-	1.232.1-7.1-1 41-03	510	1785	300	0.40	0.43	0.45	0.47	0.50
	ЗПСТ 51. 210. 30-Л-	1.232.1-7.1-1 41-04	510	2085	300	0.47	0.49	0.52	0.55	0.58
	ЗПСТ 56. 120. 35-Л-	1.232.1-7.1-1 42	560	1185	350	0.32	0.34	0.36	0.38	0.40
	ЗПСТ 56. 130. 35-Л-	1.232.1-7.1-1 42-01	560	1285	350	0.35	0.37	0.39	0.42	0.44
	ЗПСТ 56. 150. 35-Л-	1.232.1-7.1-1 42-02	560	1485	350	0.40	0.43	0.45	0.48	0.50
	ЗПСТ 56. 180. 35-Л-	1.232.1-7.1-1 42-03	560	1785	350	0.48	0.51	0.54	0.57	0.60
	ЗПСТ 56. 210. 35-Л-	1.232.1-7.1-1 42-04	560	2085	350	0.56	0.60	0.63	0.67	0.70

Инв. № подл. | Подпись и дата | Взам. инв. №