Типовые конструкции, изделия и узлы зданий и сооружений

Серия 3.503.1-95

Унифицированные автодорожные путепроводы через железные и автомобильные дороги

Выпуск 1-2

Прямые путепроводы
Северное исполнение
Монолитные конструкции и узлы

Рабочие чертежи

25257
ЦЕНА

Отпускная цена
на момент реализации
указана
в счет-накладной

Типовые конструкции, изделия и узлы зданий и сооружений

Серия 3.503.1-95

Унифицированные автодорожные путепроводы через железные и автомобильные дороги

Выпуск 1-2

Прямые путепроводы
Северное исполнение
Монолитные конструкции и узлы

Рабочие чертежи

Разработаны институтом Гипротрансмост

Директор института О.А. Попов

Главный инженер института Л.Н. Журавов

Начальник отдела Л.В. Драндин

Главный инженер проекта Т.Н. Кашлатова

Утверждены Министерством транспортного строительства, протокол от 04.07.88 N АВ-455

Введены в действие Гипротрансмостом, приказ от 24.09.91 N 41-Р с 01.01.92

Обозначение документа	Наименование	Стр.
3.503.1-95.1-2-ТО	Техническое описание	3...5
3.503.1-95.1-2-01	Подферменник монолитный (ПМ1-У.С...ПМЧ-У.С)	6, 7
3.503.1-95.1-2-02	Подферменник монолитный (ПМ1-П.С...ПМЧ-П.С)	8
3.503.1-95.1-2-03	Подферменник монолитный (ПМ15-Д.С...ПМ80-Д.С)	9
3.503.1-95.1-2-04	Объединение шкафной стенки с	
	ригелем устоя. Узел 1.С	10
3.503.1-95.1-2-05	Объединение блоков шкафной	
	стенки. Узел 2.С (У2.1.С; У2.2.С)	11
3.503.1-95.1-2-06	Объединение блоков ригеля промежу-	
	точной опоры (УМ1-Р.С, УМ2-Р.С)	12, 13
3.503.1-95.1-2-07	Объединение блоков ригеля устоя	
	(УМ3-Р.С, УМЧ-Р.С)	14, 15
3.503.1-95.1-2-08	Объединение крыла со шкафной	
	стенкой (УМ1-К1.С ... УМ1-К3.С)	16...18
	Габариты Г-8; Г-10; Г-11.5; 2(Г-11.5); 2(Г-15.25)	
3.503.1-95.1-2-09	Объединение крыла со шкафной стен-	
	кой (УМ2-К1.С...УМ2-К3.С; УМ3-К1.С...УМ3-К3.С).	19. 20
	Габариты 2(Г-11.5); 2(Г-15.25)	
3.503.1-95.1-2-10	Объединение стойки с ригелем	
	(УМ1-СР.С; УМ2-СР.С)	21, 22
3.503.1-95.1-2-11	Объединение стойки со стаканом	
	УМ-С.С	23
3.503.1-95.1-2-12	Объединение блоков фундамента и	
	ростверка (УМ1-Ф.С; УМ2-Ф.С; УМ1-Т.С; УМ2-Т.С)	24
3.503.1-95.1-2-13	Объединение свай с ростверком	
	(УМ1-П.С...УМ3-П.С; УМ1-Н.С...УМ3-Н.С)	25
3.503.1-95.1-2-14	Участок монолитный ригеля устоя	
	(УМ1-РУ.С...УМЧ-РУ.С). Габариты Г-8; Г-10;	
	Г-11.5; 2(Г-11.5); 2(Г-15.25)	26...31
3.503.1-95.1-2-15	Участок монолитный ригеля устоя	
	УМ5-РУ.С. Габариты 2(Г-11.5); 2(Г-15.25)	32

Обозначение документа	Наименование	Стр
3.503.1-95.1-2-16	Участок монолитный средних	
	блоков шкафной стенки УМ-ШС.С.	
	Габариты Г-8; Г-10; Г-11.5	33...36
3.503.1-95.1-2-17	Участок монолитный средних	
	блоков шкафной стенки УМ-ШС.С.	
	Габариты 2(Г-11.5); 2(Г-15.25)	37...39
3.503.1-95.1-2-18	Участок монолитный крайнего блока	
	шкафной стенки УМ-ШК.С. Габариты	
	Г-8; Г-10; Г-11.5; 2(Г-11.5); 2(Г-15.25)	40, 41
3.503.1-95.1-2-19	Участок монолитный крайнего	
	блока шкафной стенки УМ-ШК.С.	
	Габариты 2(Г-11.5); 2(Г-15.25)	42, 43
3.503.1-95.1-2-20	Свая буронабивная СВ.С	
	(СВ 120-1.С...СВ 120-3.С; СВ 150-1.С; СВ 150-2.С)	44, 45
3.503.1-95.1-2-21	Стакан монолитный СМ.С (СМ1.С; СМ2.С)	46, 47
3.503.1-95.1-2-22	Каркас пространственный КП1	48
3.503.1-95.1-2-23	Каркас пространственный КП2	48
3.503.1-95.1-2-24	Каркас пространственный КП3	49
3.503.1-95.1-2-25	Каркас пространственный КП4	49
3.503.1-95.1-2-26	Каркас пространственный КП	
	(КП5 ... КП9)	50, 51
3.503.1-95.1-2-27	Сетка С (С1, С2)	52
3.503.1-95.1-2-28	Сетка С (С3, С4)	52
3.503.1-95.1-2-29	Сетка С5	53
3.503.1-95.1-2-30	Сетка С6	53
3.503.1-95.1-2-31	Сетка С (С7... С10)	54

Нач. отд.	Драндин	
Н. контр.	Леднева	
Гл. спец. отд	Дмитриевский	
ГИП	Кашлатова	
Инж. II кат.	Мальгина	

3.503.1-95.1-2

Содержание

Стадия	Лист	Листов
Р		1

Гипротрансмост

Взам. инв. №

Подп. и дата

Инв. № подл.

Настоящий выпуск содержит монолитные участки, конструкции, стыки и соединения конструкций унифицированных автодорожных путепроводов, разработанные для применения при расчетной температуре наружного воздуха ниже минус 40°с. Сейсмичность не более 6 баллов.

1. Материалы

1.1. Для монолитных участков конструкций путепроводов применяется тяжелый бетон со средней плотностью от 2200 до 2500 кг/м^3 по ГОСТ 25192-82 и ГОСТ 26633-85.
Класс бетона по прочности на сжатие принят
В30 - для монолитных участков ригелей опор, шкафных стенок и крыльев;
В27.5 - для монолитных участков фундаментов ростверков и для буронабивных свай.
Марка бетона по морозостойкости принимается F 300.
Материалы для приготовления бетона должны удовлетворять требованиям СНиП III-43-75 с учетом изменений и дополнений, приведенных в постановлении Госстроя СССР от 31.12.80г N 219 „Об изменении и дополнении главы СНиП III-43-75".

1.2. Цементный раствор изготавливается с применением портландцемента марки не ниже 500 по ГОСТ 10178-85, прочность раствора на 28-й день не ниже 34.3 МПа (350 кгс/см^2).

1.3. Марки стали для арматуры монолитных участков и для проката принимаются по таблице на л. 2.

1.4. Все сварные арматурные изделия должны изготавливаться в соответствии с требованиями ГОСТ 14098-85.
Поверхности всех закладных изделий должны быть защищены от коррозии в соответствии с рекомендациями СН и П 2.03.11-85.

1.5. Температурный режим при сварочных и бетонных работах на монтаже должен соответствовать требованиям СН и П III-43-75.

2. Маркировка

2.1. В проекте принята следующая маркировка монолитных участков.
Монолитные подферменники ПМ1-У.С ... ПМ4-У.С; ПМ1-П.С ... ПМ4-П.С;
где 1... 4 - типоразмер подферменника
П - промежуточная опора
У - устой
С - северное исполнение
Объединение блоков ригеля УМ1-Р.С ... УМ4-Р.С
где 1... 4 - типоразмер.
Объединение крыла со шкафной стенкой УМ1-К1.С ... УМ1-К3.С; УМ2-К1.С ... УМ2-К3.С; УМ3-К1.С ... УМ3-К3.С,
где 1...3 - типоразмер.

Нач. отд	Драндин		
Н. контр	Леднева		
Гл. спец. отд	Дмитриевский		
ГИП	Кашлатова		
Инж. кат	Мальгина		

3.503.1-95.1-2-ТО

Техническое описание

Стадия	Лист	Листов
Р	1	3

Гипротрансмост

Инв. № подл. | Подп. и дата | Взам. инв. №

25257 4 Формат А3

Объединение стойки с ригелем УМ1-СР.С и УМ2-СР.С
где 1 - промежуточная опора
2 - устой
Объединение блоков фундамента и ростверка УМ1-Ф.С и УМ2-Ф.С; УМ1-Т.С и УМ2-Т.С,
где 1 и 2 - типоразмер
Ф - фундамент
Т - ростверк
Объединение свай с ростверком УМ1.С... УМ3.С,
где 1... 3 - типоразмер
Участок монолитный ригеля устоя УМ1-РУ.С...УМ5-РУ.С,
где 1... 5 - типоразмер
Участок монолитный шкафных стен УМ1-ШС1.С... УМ5-ШС5.С; УМ1-ШК1.С... УМ5-ШК3.С,
где 1... 5 - типоразмер
С - средние блоки
К - крайние блоки
Свая буронабивная СВ 120-1.С... СВ 120-3.С и СВ 150-1.С; СВ 150-2.С,
где 120; 150 - диаметр сваи в см
1... 3 - тип армирования
Стакан монолитный СМ1.С и СМ2.С,
где 1; 2 - типоразмер.

Наименование стали	Марка стали
Арматурная сталь класса А-I по ГОСТ 5781-82	Ст3сп по ГОСТ 380-88
Арматурная сталь класса Ас-II по ГОСТ 5781-82	10ГТ
Прокат	10ХСНД-2 15ХСНД-2 по ГОСТ 6713-75

2. Перечень нормативных документов

СНиП 2.05.03-84	Мосты и трубы.
СНиП III-Д3-75	Мосты и трубы. Правила производства и приемки работ, с учетом изменений и дополнений, приведенных в постановлении Госстроя СССР от 31.12.80 № 219 „Об изменении и дополнении главы СНиП III-Д3-75* ".
СНиП III-А-80	Техника безопасности в строительстве.
ГОСТ 380-88	Сталь углеродистая обыкновенного качества.
ГОСТ 5781-82	Сталь горячекатаная для армирования железобетонных конструкций. Технические условия.

Инв. № подл. | Подп. и дата | Взам. инв. №

ГОСТ 535-88	Прокат сортовой и фасонный из стали углеродистой обыкновенного качества. Общие технические условия.
ГОСТ 6713-75	Прокат низколегированный конструкционный для мостостроения.
ГОСТ 10268-80	Бетон тяжелый. Технические требования к заполнителям.
ГОСТ 10060-87	Бетоны. Методы контроля морозостойкости.
ГОСТ 10180-78	Бетон тяжелый. Методы определения прочности на сжатие и растяжение.
ГОСТ 12004-81	Сталь арматурная. Методы испытания на растяжение.
ГОСТ 18105-86	Бетоны. Правила контроля прочности.
ГОСТ 26633-85	Бетон тяжелый. Технические условия.
ГОСТ 10922-75	Арматурные изделия и закладные детали сварные для железобетонных конструкций. Технические требования и методы испытания.

ЗАВОДА ЖБИ

Инв. № подл. | Подп. и дата | Взам. инв. №

1-1

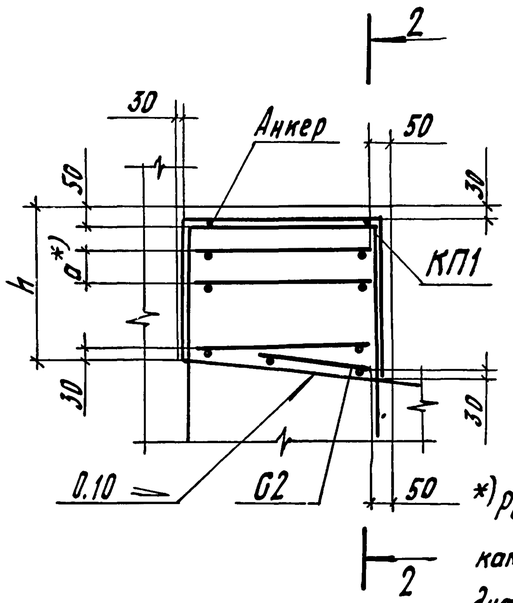

2-2

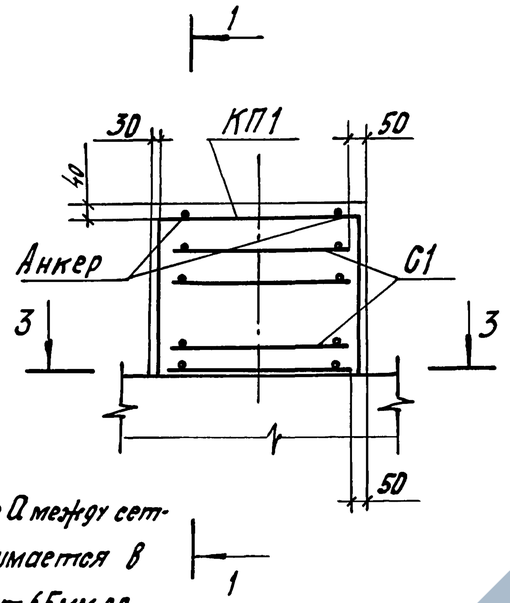

*) Расстояние А между сетками С1 принимается в диапазоне от 65мм до 120мм в осях стержней

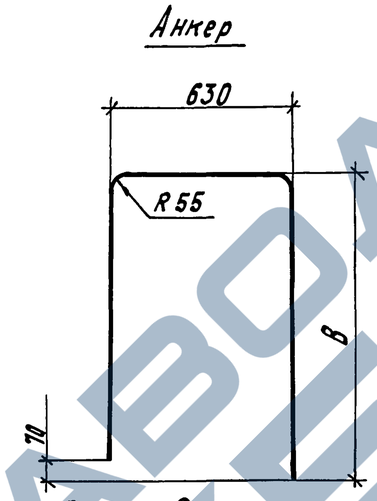

Размер В принимается в зависимости от высоты подферменника h при соблюдении длины анкеровки.

Обозначение	Марка элемента	h, мм
3.503.1-95.1-2-01	ПМ1-УС	150...200
-01	ПМ2-УС	210...300
-02	ПМ3-УС	310...400
-03	ПМ4-УС	410...500

Ведомость расхода стали на элемент, кг

Марка элемента	Изделия арматурные			Всего	Общий расход
	Арматура класса Ас-II ГОСТ 5781-82				
	ф10	ф18	Итого		
ПМ1-УС	14,8	7,2	22,0	22,0	22,0
ПМ2-УС	20,7	8,0	28,7	28,7	28,7
ПМ3-УС	26,6	8,8	35,4	35,4	35,4
ПМ4-УС	32,6	9,6	42,2	42,2	42,2

Ведомость расхода стали дана на элементы при их наибольшей высоте.

3-3

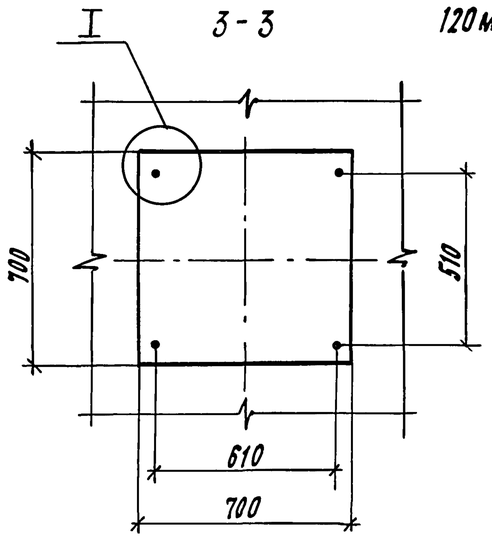

I (1:5)

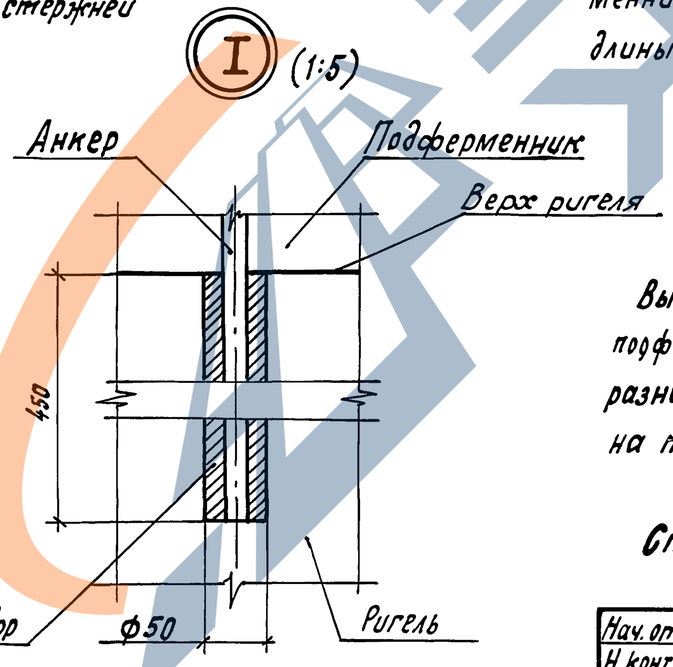

Цементный раствор должен иметь прочность на 28 день не ниже 350 кг/см² (34,3 МПа) и морозостойкость F300.

Высота h назначается в указанных пределах, в зависимости от положения подферменника на ригеле. Минимальная высота подферменника - 15см; разница высот соседних подферменников равна произведению шага балок на поперечный уклон проезжей части (см. 3.503.1-95. 0-2-28)

Спецификацию см. на листе 2.

Нач. отд.	Драндин		
Н. контр.	Леднева		
Гл. спец. отд.	Дмитриевский		
ГИП	Кашлатова		
Вед. инж.	Кассель		
Вед. инж.	Серова		

3.503.1-95.1-2-01

Подферменник монолитный (ПМ1-УС... ПМ4-УС)

Стадия	Лист	Листов
Р	1	2

ГИПРОТРАНСМОСТ

25257 7

Формат А3

Инв. № подл. | Подпись и дата | Взам. инв. №

Формат	Зона	Поз.	Обозначение	Наименование	Кол.	Примечание
				Сборочные единицы		
А4			3.503.1-95.1-2-22	Каркас пространственный		
				КП1*1	1	
			3.503.1-95.1-2-27-01	Сетка С2	1	
			Переменные данные	для исполнений		
				3.503.1-95.1-2-01		
				Сборочные единицы		
А3			3.503.1-95.1-2-27	Сетка С1	1	
				Детали		
Б4				Анкер ф18Ас-II ГОСТ 5781-82,		
				ℓ=1810 мм	2	3,6кг
				Материалы		
				Бетон В30; F300; W6	0,12	м³
				3.503.1-95.1-2-01-01		
				Сборочные единицы		
А3			3.503.1-95.1-2-27	Сетка С1	2	
				Детали		
Б4				Анкер ф18Ас-II ГОСТ 5781-82,		
				ℓ=2010 мм	2	4,0кг
				Материалы		
				Бетон В30; F300; W6	0,16	м³
				3.503.1-95.1-2-01-02		
				Сборочные единицы		
А3			3.503.1-95.1-2-27	Сетка С1	3	

Формат	Зона	Поз.	Обозначение	Наименование	Кол.	Примечание
				Детали		
Б4				Анкер ф18Ас-II ГОСТ 5781-82		
				ℓ=2210 мм	2	4,4кг
				Материалы		
				Бетон В30; F300; W6	0,21	м³
				3.503.1-95.1-2-01-03		
				Сборочные единицы		
А3			3.503.1-95.1-2-27	Сетка С1	4	
				Детали		
Б4				Анкер ф18Ас-II ГОСТ 5781-82		
				ℓ=2410 мм	2	4,8кг
				Материалы		
				Бетон В30; F300; W6	0,26	м³

*) Каркас КП1 должен быть откорректирован в соответствии с размером h каждой марки монолитного подферменника

Длина анкера дана для каждой марки подферменника при наибольшей его высоте

Инв. № подл. | Подпись и дата | Взам. инв. №

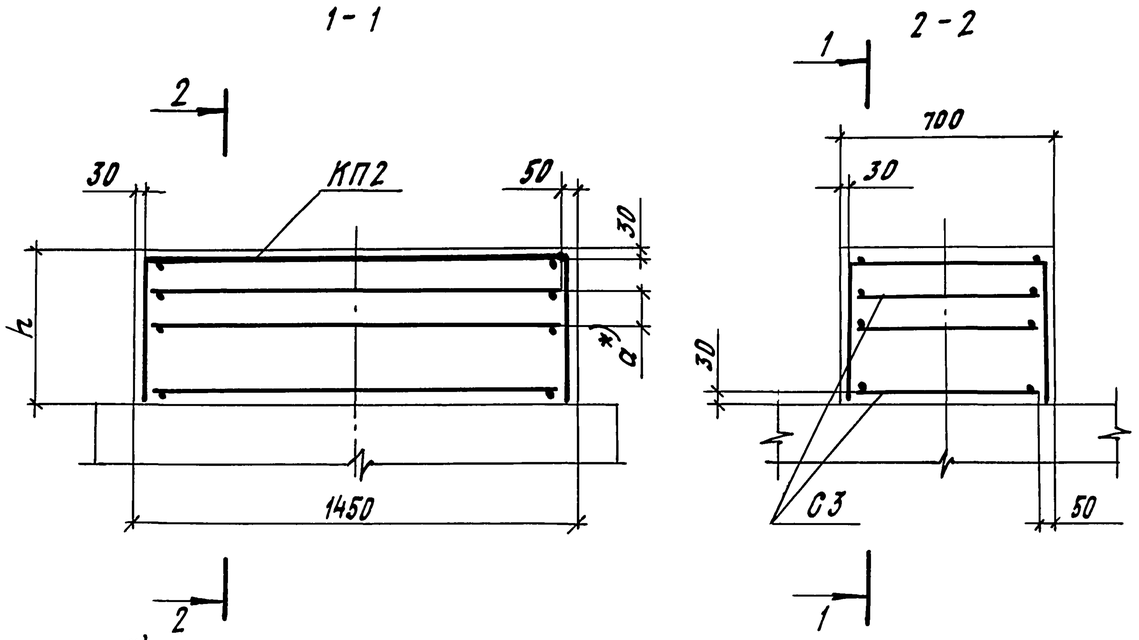

*) Расстояние **a** между сетками С3 принимается в диапазоне от 65 мм до 120 мм в осях стержней.

Ведомость расхода стали на элемент, кг

Марка элемента	Изделия арматурные			Всего	Общий расход
	Арматура класса Ас-II ГОСТ 5781-82				
	ф10		Итого		
ПМ1-П.С	25,2		25,2	25,2	25,2
ПМ2-П.С	38,4		38,4	38,4	38,4
ПМ3-П.С	51,5		51,5	51,5	51,5
ПМ4-П.С	64,5		64,5	64,5	64,5

Обозначение	Марка элемента	h, мм
3.503.1-95.1-2-02	ПМ1-П.С	150...200
—01	ПМ2-П.С	210...300
—02	ПМ3-П.С	310...400
—03	ПМ4-П.С	410...500

Высота h назначается в указанных пределах, в зависимости от положения подферменника на ригеле. Минимальная высота подферменника - 15 см; разница высот соседних подферменников равна произведению шага балок на поперечный уклон проезжей части (см. 3.503.1-95.0-2-28)

Ведомость расхода стали дана на элементы при их наибольшей высоте.

Формат	Зона	Поз.	Обозначение	Наименование	Кол.	Примечание
				Сборочные единицы		
				Каркас пространственный		
А4			3.503.1-95.1-2-23	КП2**)	1	
А4			Переменные данные для исполнений			
				3.503.1-95.1-2-02		
				Сборочные единицы		
А3			3.503.1-95.1-2-28	Сетка С3	1	
				Материалы		
				Бетон В30; F300; W6	0,20	м³
				3.503.1-95.1-2-02-01		
				Сборочные единицы		
А3			3.503.1-95.1-2-28	Сетка С3	2	
				Материалы		
				Бетон В30; F300; W6	0,30	м³
				3.503.1-95.1-2-02-02		
				Сборочные единицы		
А3			3.503.1-95.1-2-28	Сетка С3	3	
				Материалы		
				Бетон В30; F300; W6	0,41	м³
				3.503.1-95.1-2-02-03		
				Сборочные единицы		
А3			3.503.1-95.1-2-28	Сетка С3	4	
				Материалы		
				Бетон В30; F300; W6	0,51	м3
			**) Каркас КП2 должен быть откорректирован в соответствии с размером h каждой марки монолитного подферменника			

Нач. отд.	Арандин	
Н. контр.	Леднева	
Гл. спец. отд.	Дмитриевский	
ГИП	Кашлатова	
Вед. инж.	Кассель	
Вед. инж.	Серова	

3.503.1-95.1-2-02

Подферменник монолитный (ПМ1-П.С... ПМ4-П.С)

Стадия	Лист	Листов
Р		1

ГИПРОТРАНСМОСТ

Взам. Инв. № | Подпись и дата | Инв. № подл.

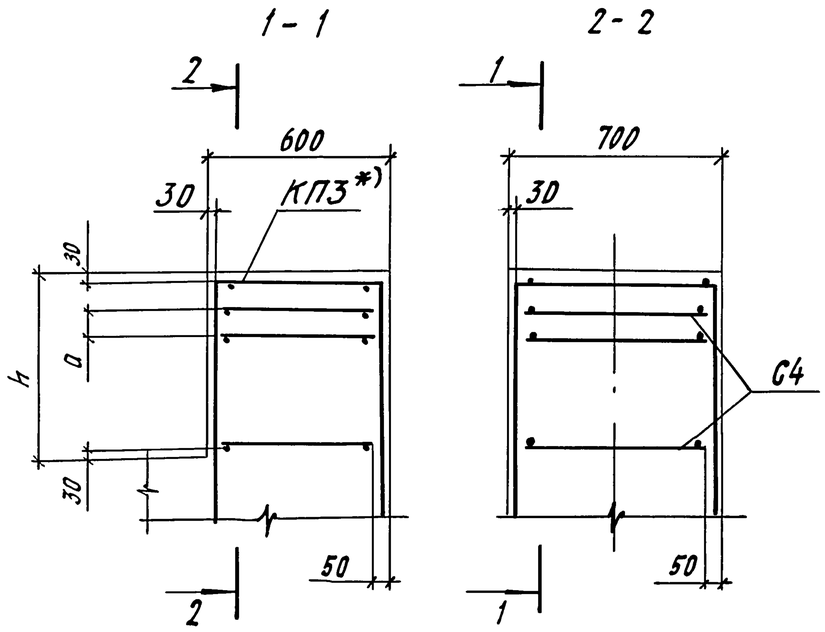

Ведомость расхода стали на элемент, кг

Марка элемента	Изделия арматурные			Всего	Общий расход
	Арматура класса A_c-II ГОСТ 5781-82				
	ф 10		Итого		
ПМ15-Д.С	17,2		17,2	17,2	17,2
ПМ30-Д.С	27,5		27,5	27,5	27,5
ПМ50-Д.С	38,7		38,7	38,7	38,7
ПМ60-Д.С	44,2		44,2	44,2	44,2
ПМ80-Д.С	55,4		55,4	55,4	55,4

*) Вертикальные стержни каркаса КП3 должны опираться на ригель

Обозначение	Марка элемента	h, мм	a, мм
3.503.1-95.1-2-03	ПМ15-Д.С	150	—
-01	ПМ30-Д.С	300	70
-02	ПМ50-Д.С	500	80
-03	ПМ60-Д.С	600	90
-04	ПМ80-Д.С	800	

Ведомость расхода стали дана на элементы при наибольших высотах каркаса.

Формат	Зона	Поз	Обозначение	Наименование	Кол.	Примечание
				Сборочные единицы		
А4			3.503.1-95.1-2-21	Каркас пространственный КП3**)	1	
			Переменные данные	для исполнений		
				3.503.1-95.1-2-03		
				Сборочные единицы		
А4			3.503.1-95.1-2-28-01	Сетка С4	1	
				Материалы		
				Бетон В30; F300; W6	0,06	м³
				3.503.1-95.1-2-03-01		
				Сборочные единицы		
А4			3.503.1-95.1-2-28-01	Сетка С4	3	
				Материалы		
				Бетон В30; F300; W6	0,13	м³
				3.503.1-95.1-2-03-02		
				Сборочные единицы		
А4			3.503.1-95.1-2-28-01	Сетка С4	5	
				Материалы		
				Бетон В30; F300; W6	0,21	м³
				3.503.1-95.1-2-03-03		
				Сборочные единицы		
А4			3.503.1-95.1-2-28-01	Сетка С4	6	
				Материалы		
				Бетон В30; F300; W6	0,25	м³
				3.503.1-95.1-2-03-04		
				Сборочные единицы		
А4			3.503.1-95.1-2-28-01	Сетка С4	8	
				Материалы		
				Бетон В30; F300; W6	0,34	м³

Продолжение

**) Каркас КП3 должен быть откорректирован в соответствии с размером h каждой марки монолитного подферменника

Взам. инв. № | Подп. и дата | Инв. № подл.

Нач. отд.	Драндин	
Н. контр.	Леднева	
Гл. спец. отд.	Дмитриевский	
ГИП	Кашлатова	
Вед. инж.	Кассель	
Вед. инж.	Серова	

3.503.1-95.1-2-03

Подферменник монолитный (ПМ15-Д.С ... ПМ80-Д.С)

Стадия	Лист	Листов
Р		1

ГИПРОТРАНСМОСТ

25257 10

Формат А3

1-1

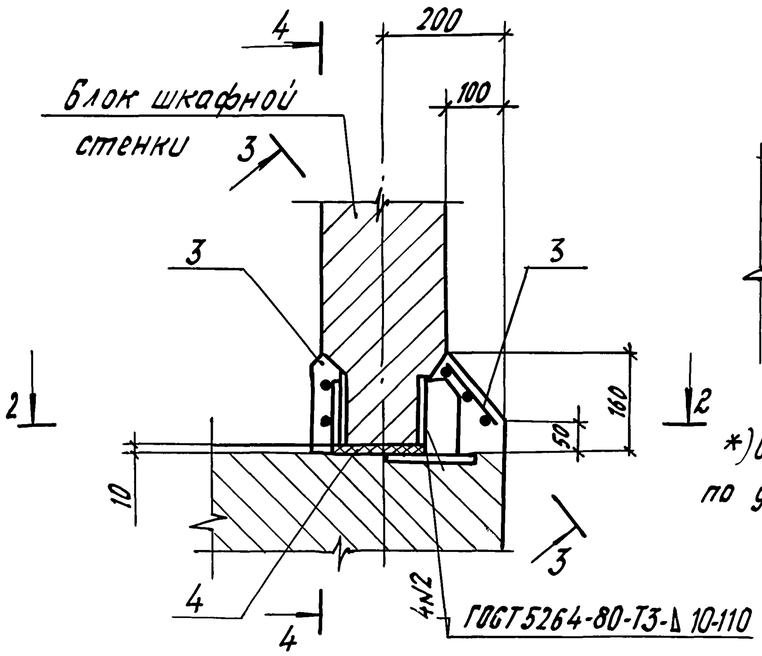

3-3 повернуто

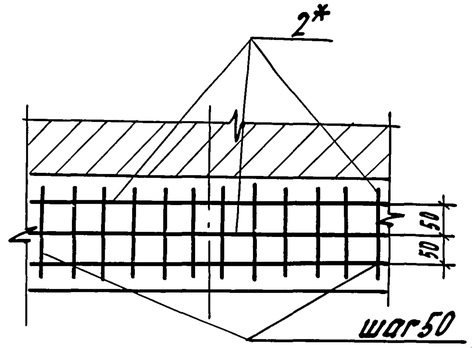

*) Стержни поз. 2 устанавливаются по длине шкафной стенки.

4-4

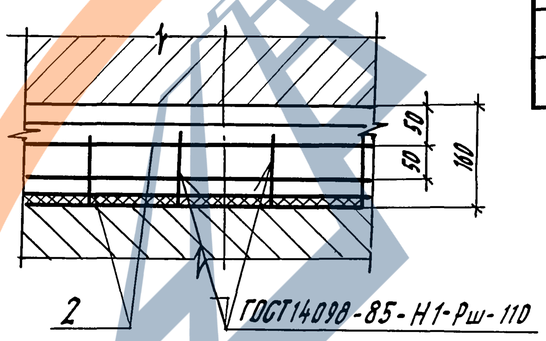

2-2

ГОСТ 5264-80-Т3-Δ 10-50

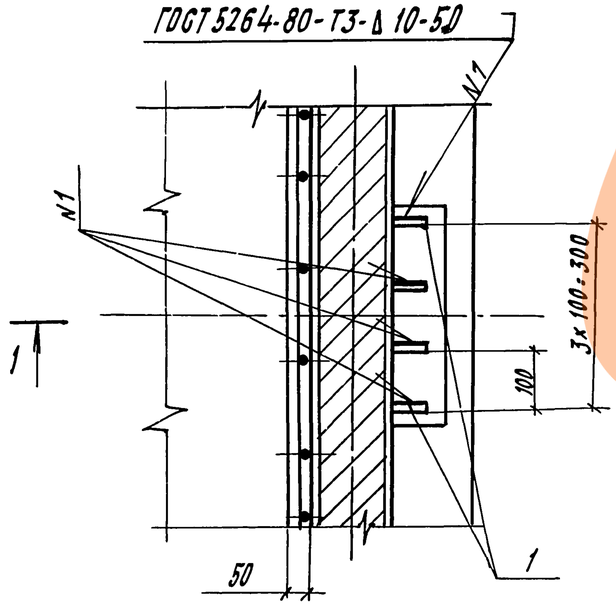

Поз. 1

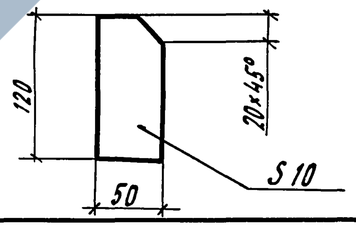

Ведомость расхода стали на элемент, кг

Марка элемента	Изделия арматурные				Изделия закладные				Общий расход
	Арматура класса А-I ГОСТ 5781-82			Всего	Прокат марки 10ХСНД-2 ГОСТ 103-76			Всего	
	ф6		Итого		-10×50		Итого		
Узел 1.6	2,0		2,0	2,0	1,9		1,9	1,9	3,9

Формат	Зона	Поз.	Обозначение	Наименование	Кол.	Примечание
				Материалы		
		1		Полоса 10×50 ГОСТ 103-76 / 10ХСНД-2 ГОСТ 6713-75	0,48	м
		2		ф6 А-I ГОСТ 5781-82	9,20	м
		3		*) Бетон В30; F300; W6	0,02	м³
		4		Цементный раствор	0,01	м³

1. В спецификации расход материала дан на 1 п.м. длины шкафной стенки.
2. *) Бетон мелкозернистый.

Тип электрода для таврого соединения по ГОСТ 5264-80 - Э42.

Нач. отд.	Драндин	
Н. контр.	Леднева	
Гл. спец. отд.	Дмитриевский	
ГИП	Кашлатова	
Вед. инж.	Кассель	
Вед. инж.	Долгова	

3.503.1-95.1-2-04

Объединение шкафной стенки с ригелем устоя. Узел 1.6

Стадия	Лист	Листов
Р		1

ГИПРОТРАНСМОСТ

25257 11

Формат А3

Инв. №: подл. | Подп. и дата | Взам. инв. №

Рис. 1

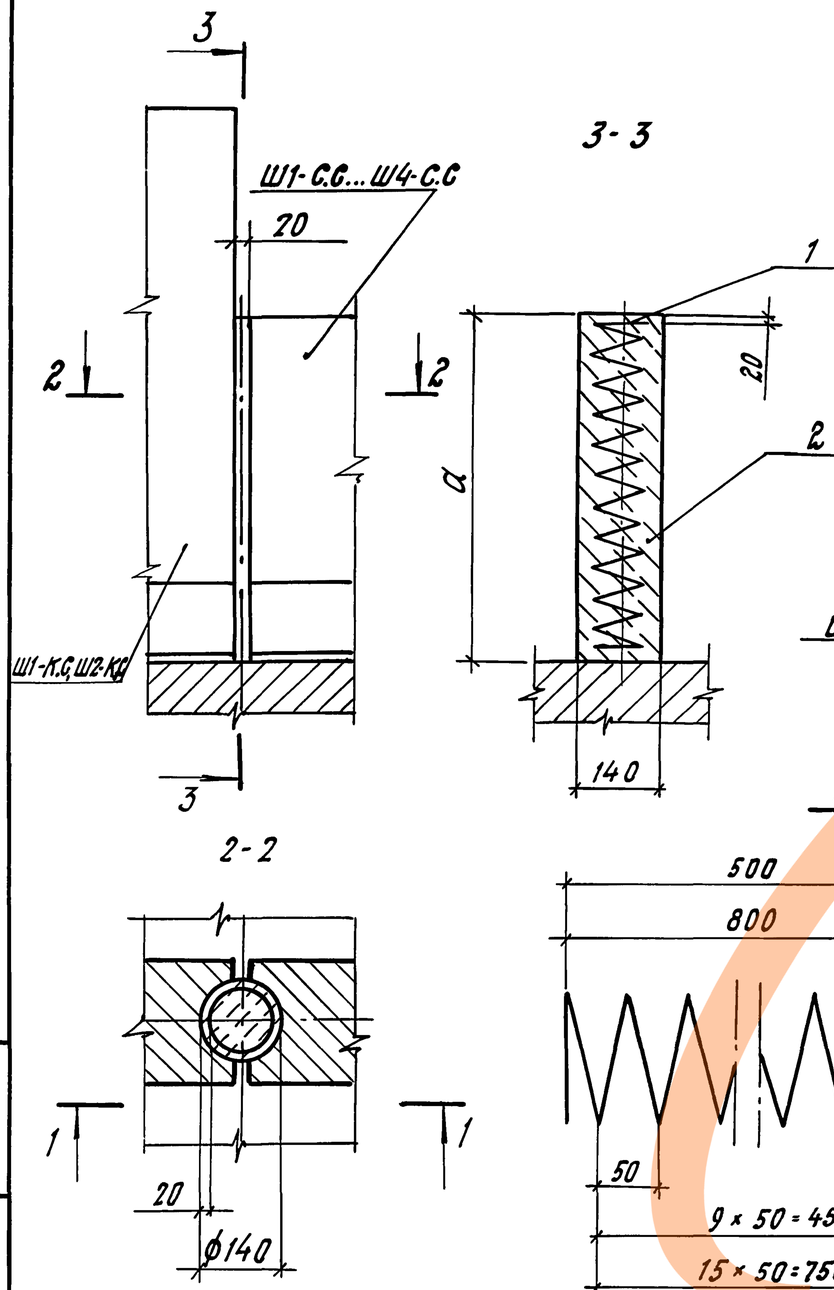

Рис. 2

Остальное - см. рис. 1

Поз. 1

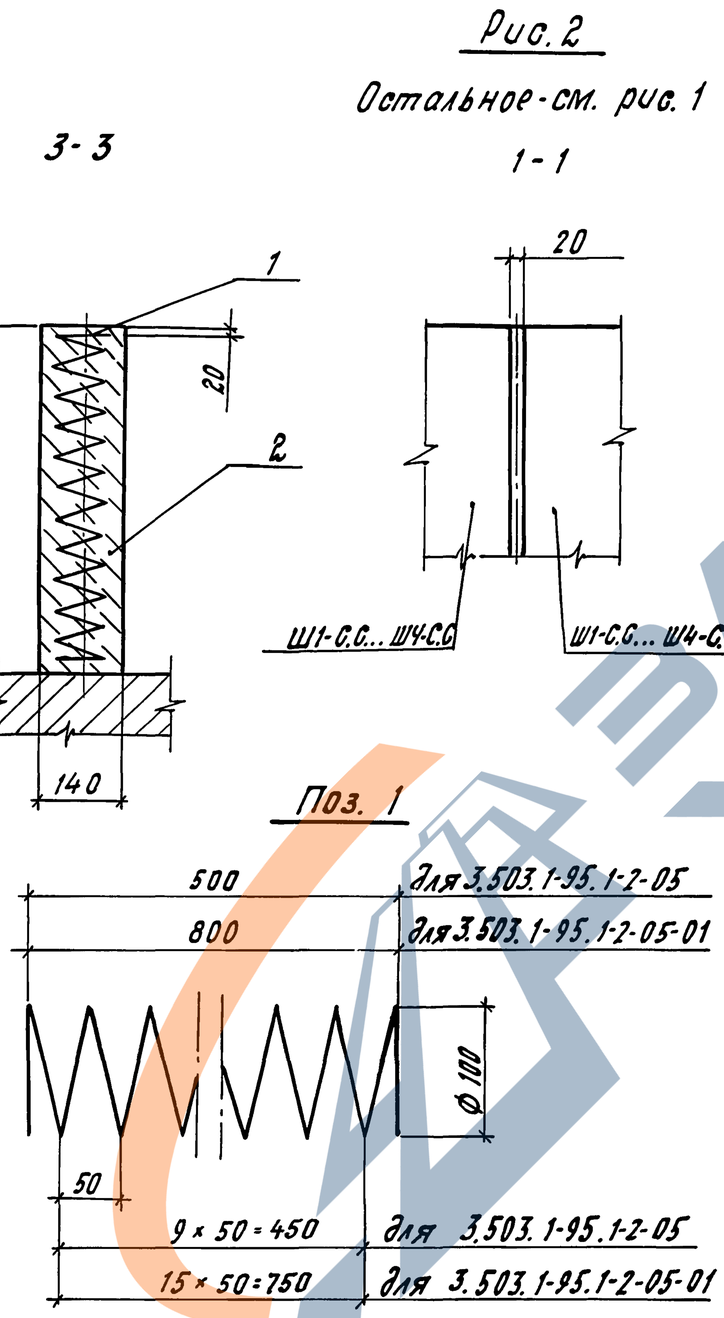

Ведомость расхода стали на элемент, кг

Марка элемента	Изделия арматурные			Всего	Общий расход
	Арматура класса				
	А-I				
	ГОСТ 5781-82				
	ф6		Итого		
У2.1.С	0,5		0,5	0,5	0,5
У2.2.С	0,7		0,7	0,7	0,7

Формат	Зона	Поз.	Обозначение	Наименование	Кол.	Примечание
				3.503.1-95.1-2-05		
				Материалы		
		1		ф6 А-I ГОСТ 5781-82	2,24	м
		2		*Бетон В30; F300; W6	0,01	м³
				3.503.1-95.1-2-05-01		
				Материалы		
		1		ф6А-I ГОСТ 5781-82	3,36	м
		2		*Бетон В30; F300; W6	0,01	м³

*) Бетон мелкозернистый

Обозначение	Марка	Рис.	a, мм
3.503.1-95.1-2-05	У2.1.С	1, 2	560
-01	У2.2.С		860

Нач. отд.	Драндин		
Н. контр.	Леднева		
Гл. спец. отд.	Дмитриевский		
ГИП	Кашлатова		
Вед. инж.	Кассель		
Вед. инж.	Долгова		

3.503.1-95.1-2-05

Объединение блоков шкафной стенки. Узел 2.С (У2.1С ; У2.2С)

Стадия	Лист	Листов
Р		1

Гипротранстост

Инв. № подл. | Подпись и дата | Взам. инв. №

25257 12

Формат А3

1-1

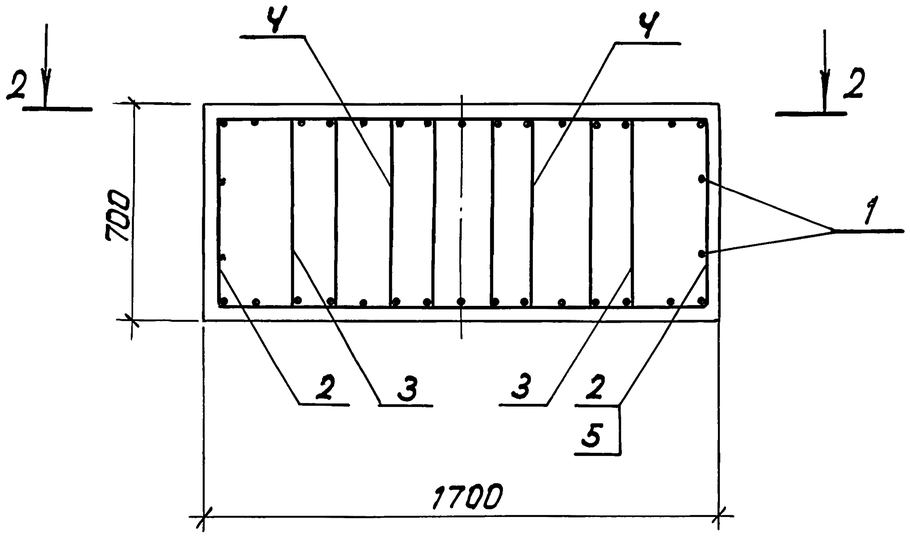

3-3

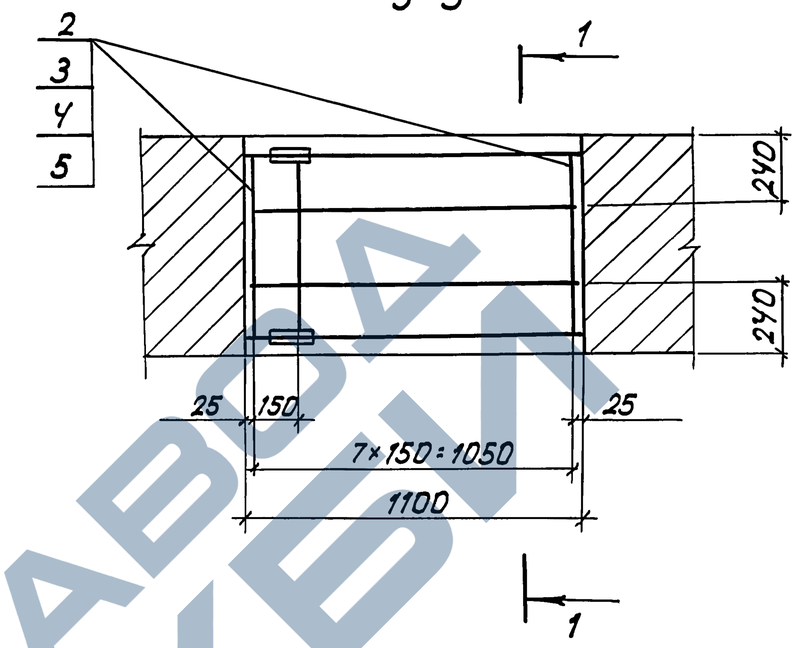

2-2

хомуты не показаны

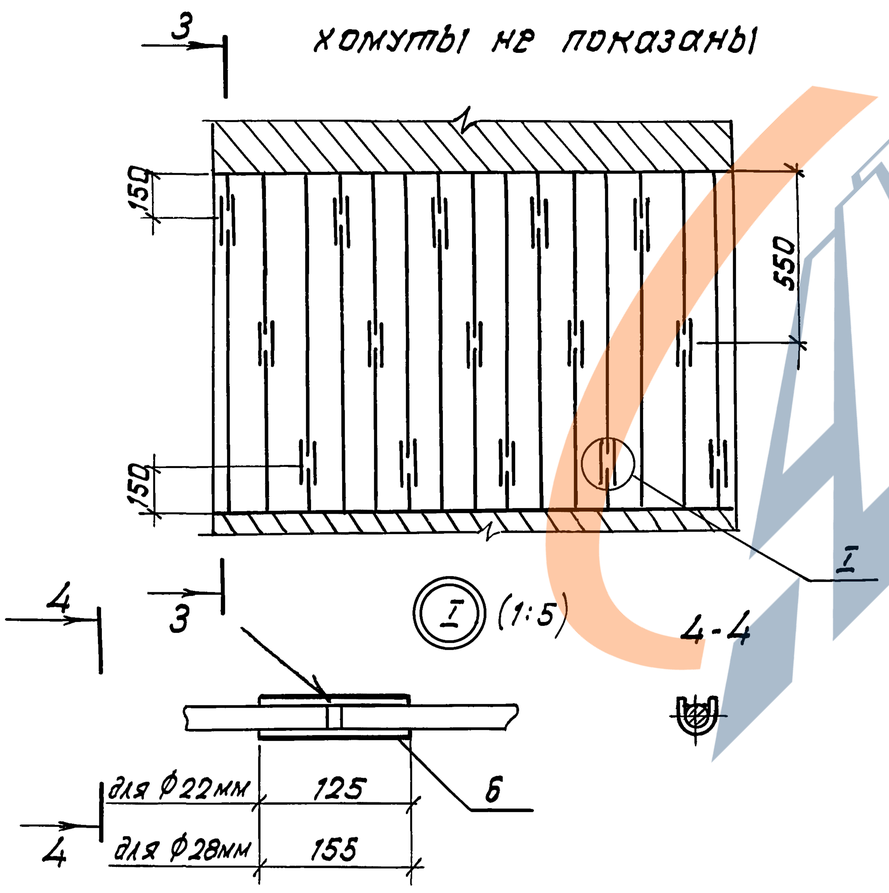

Обозначение	Марка	Примечание
3.503.1-95.1-2-06	УМ1-Р.С	Блоки Р1П1.С...Р5П1.С
-01	УМ2-Р.С	Блоки Р1П2С...Р5П2.С

1. Расположение сварных соединений выпусков нижней арматуры аналогично сечению 2-2.
2. Выпуски арматуры блоков обрезать в соответствии с расположением сварных соединений на сечении 2-2.
3. Сварное соединение аналогично С15-Рс по ГОСТ 14098-85.

Спецификацию см. лист 2.

Нач. отд.	Драндин	
Н. контр.	Леднева	
Гл. спец. отд.	Дмитриевский	
ГИП	Кашлатова	
Вед. инж.	Кассель	
Инж. II кат.	Голосова	

3.503.1-95.1-2-06

Объединение блоков ригелей промежуточной опоры (УМ1-Р.С; УМ2-Р.С)

Стадия	Лист	Листов
Р	1	2

Гипротрансмост

Взам. инв. №

Подп. и дата

Инв. № подл.

Ведомость расхода стали на элемент, кг

Марка элемента	Изделия арматурные							Всего	Изделия закладные			Всего	Общий расход
	Арматура класса								Прокат марки				
	A-I			Ac-II					10ХСНД-2				
	ГОСТ 5781-82			ГОСТ 5781-82					ГОСТ 103-76				
	Ø10		Итого	Ø10	Ø22	Ø28	Итого		-6×90	-8×90	Итого		
УМ1-Р.С	57,8		57,8	25,2	12,5	—	37,7	95,5	15,9	—	15,9	15,9	111,4
УМ2-Р.С	57,8		57,8	25,2	—	20,3	45,5	103,3	—	26,3	26,3	26,3	129,6

Формат	Зона	Поз.	Обозначение	Наименование	Кол.	Примечание
				Участок монолитный УМ1-Р.С		
				Детали		
БЧ		1		Ø22 Ac-II ГОСТ 5781-82; ℓ=1050мм	4	3,13кг
АЧ		2	3.503.1-95.2-2-35 -03	Хомут	16	
АЧ		3	-06	Хомут	16	
АЧ		4	-05	Хомут	8	
АЧ		5	-09	Хомут	8	
БЧ		6		Скоба		
				полоса 6×90 ГОСТ 103-76 / 10ХСНД-2 ГОСТ 6713-75		
				ℓ=125 мм	30	0,53кг
				Материалы		
				Бетон В30; F300; W6	1,31	м³
				Участок монолитный УМ2-Р.С		
				Детали		
БЧ		1		Ø28 Ac-II ГОСТ 5781-82; ℓ=1050мм	4	5,08кг
АЧ		2	3.503.1-95.2-2-35 -04	Хомут	16	
АЧ		3	-07	Хомут	16	
АЧ		4	-05	Хомут	8	
АЧ		5	-09	Хомут	8	
БЧ		6		Скоба		
				полоса 8×90 ГОСТ 103-76 / 10ХСНД-2 ГОСТ 6713-75		
				ℓ=155 мм	30	0,88кг
				Материалы		
				Бетон В30; F300; W6	1,31	м³

Инв.№ подл. | Подп. и дата | Взам. инв.№

1-1

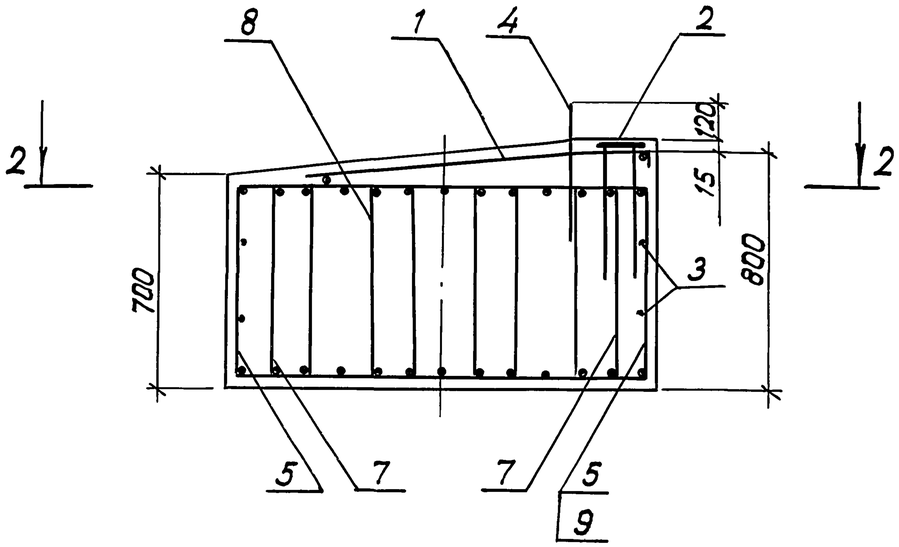

2-2

Хомуты не показаны

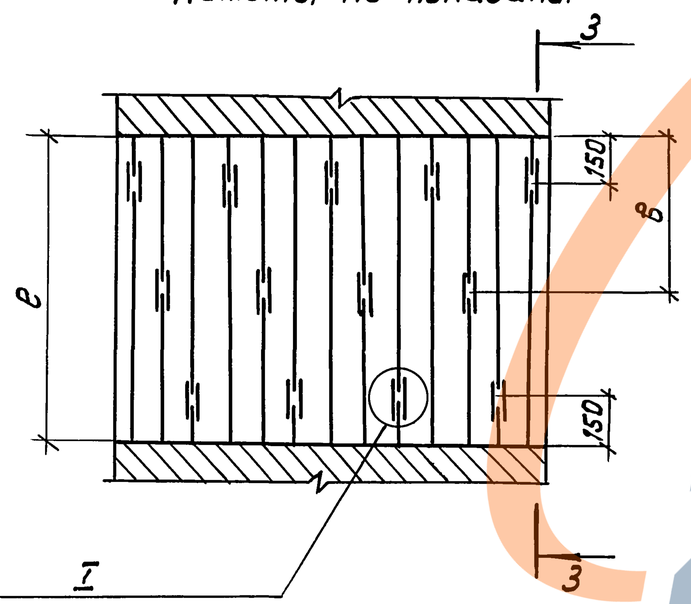

3.503.1-95.1-2-06, лист 1

Спецификацию см. лист 2.

3-3

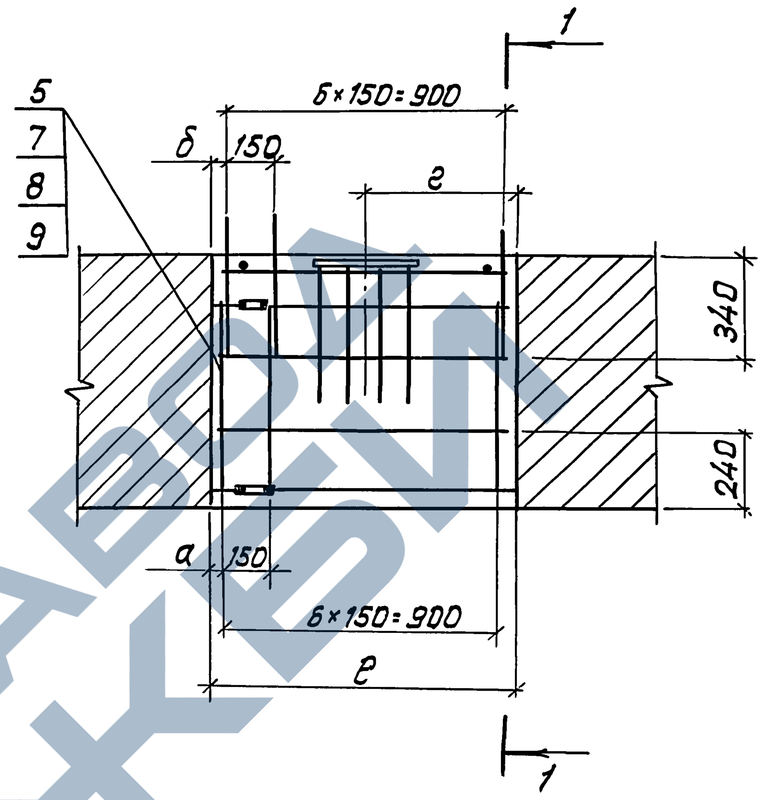

Обозначение	Марка	Размеры, мм				
		е	а	б	в	г
3.503.1-95.1-2-07	УМЗ-Р.С	1100	80	100	550	550
-01	УМЧ-Р.С	1000	30	50	500	500

1. Расположение сварных соединений выпусков нижней арматуры аналогично сечению 2-2.
2. Выпуски арматуры блоков обрезать в соответствии с расположением сварных соединений на сечении 2-2.
3. Сетка устанавливается симметрично относительно оси стыка; стержни обрезать по месту.

Нач. отд.	Драндин	
Н. контр.	Леднева	
Гл. спец. отд.	Дмитриевский	
ГИП	Кашлатова	
Вед. инж.	Кассель	
Инж. II кат.	Голосова	

3.503.1-95.1-2-07

Объединение блоков ригеля устоя (УМЗ-Р.С; УМЧ-Р.С)

Стадия	Лист	Листов
Р	1	2

Гипротрансмост

Взам. инв. №

Подп. и дата

Инв. № подл.

25257 15

Формат А3

Ведомость расхода стали на элемент, кг

Марка элемента	Изделия арматурные							
	Арматура класса							Всего
	A-I			Ac-II				
	ГОСТ 5781-82			ГОСТ 5781-82				
	ф10	ф8	Итого	ф16	ф10	ф22	Итого	
УМЗ-Р.С	47,8	12,1	59,9	10,9	19,5	11,3	41,7	101,6
УМЧ-Р.С	47,8	12,1	59,9	10,9	19,5	11,3	41,7	101,6

Продолжение ведомости

Изделия закладные				
Прокат марки 10ХСНД-2 ГОСТ 103-76			Всего	Общий расход
-8×90	-14×200	Итого		
13,8	0,6	14,4	14,4	116,0
13,8	0,6	14,4	14,4	116,0

Формат	Зона	Поз.	Обозначение	Наименование	Кол.	Примечание
				Сборочные единицы		
А4		1	3.503.1-95.1-2-28-02	Сетка С3	1	
А4		2	3.503.1-95.2-2-34	Изделие закладное МН1	1	
				Детали		
Б4		3		ф22 Ac-II ГОСТ 5781-82; ℓ=950мм	4	2,83кг
Б4		4		ф16 Ac-II ГОСТ 5781-82; ℓ=450мм	7	0,71кг
А4		5	3.503.1-95.2-2-35	Хомут	14	
Б4		6		Скоба		
				полоса 6×90 ГОСТ 103-76 / 10ХСНД-2 ГОСТ 6713-75		
				ℓ=125мм	26	0,53кг
А4		7	3.503.1-95.2-2-35 -06	Хомут	14	
А4		8	-05	Хомут	7	
А4		9	-08	Хомут	7	
				Переменные данные для исполнений		
				Участок монолитный УМЗ-Р.С.		
				Материалы		
				Бетон В30; F300; W6	1,17	м³
				Участок монолитный УМЧ-Р.С.		
				Материалы		
				Бетон В30; F300; W6	1,07	м³

Взам. инв. №

Подп. и дата

Инв. № подл.

1-1

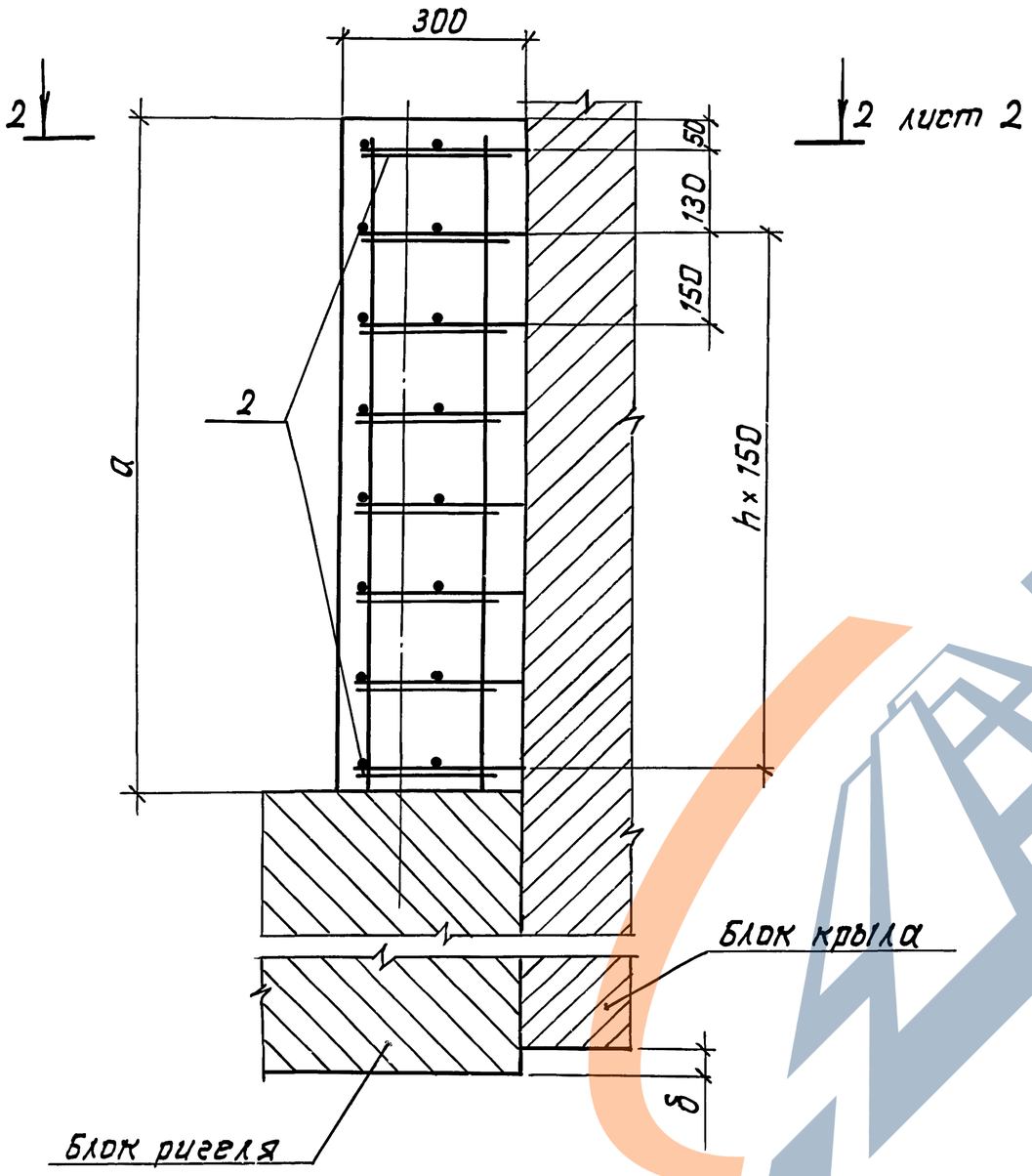

Обозначение	Марка	Размеры, мм а	Размеры, мм б	h, шт	Примечание	
3.503.1-95.1-2-08	УМ1-К1.С	1130	80	6	Компоновка габарита балками высотой	h=90 см
-01	УМ1-К2.С	1280	230	7		h=105 см
-02	УМ1-К3.С	1430	380	8		h=120 см

1. На чертеже изображена конструкция монолитного участка при пролетных строений серии 3.503.1-81 для мостового полотна с накладными тротуарами железобетонным ограждением.

2. В зависимости от компоновки мостового полотна и используемых типовых проектов пролетных строений на листе 2 даны варианты конструкции монолитного участка.

Вариант 1- соответствует конструкции мостового полотна с накладными тротуарами и металлическим ограждением при применении пролетных строений серии 3.503.1-81.

Вариант 2- соответствует конструкции мостового полотна с тротуарами на монолитных консолях для габарита Г-8 при применении пролетных строений серии 3.503.1-81.

Вариант 3- соответствует конструкции мостового полотна с тротуарами на монолитных консолях для габаритов Г-10; Г-11,5; 2(Г-11,5) и 2(Г-15.25) при применении пролетных строений серии 3.503.1-81, а также соответствует конструкции мостового полотна при применении пролетных строений серии 3.501-73.

Спецификацию см. лист 3.

При устройстве монолитного участка УМ1-К2.С-В блоке крыла К1.С (К1н.С) обрезается снизу 1 выпуск;
при устройстве монолитного участка УМ-К1.С - 2 выпуска.

Нач. отд.	Дрнадин	
Н. контр.	Леднева	
Гл. спец. отд.	Дмитриевский	
ГИП	Кашлатова	
Вед. инж.	Кассель	
Вед. инж.	Долгова	

3.503.1-95.1-2-08

Объединение крыла со шкафной стенкой (УМ1-К1.С ... УМ1-К3.С)
Габариты Г-8; Г-10; Г-11,5; 2(Г-11,5); 2(Г-15,25)

Стадия	Лист	Листов
Р	1	3

Гипротрансмост

Взам. инв. №
Подп. и дата
Инв. № подл.

2-2

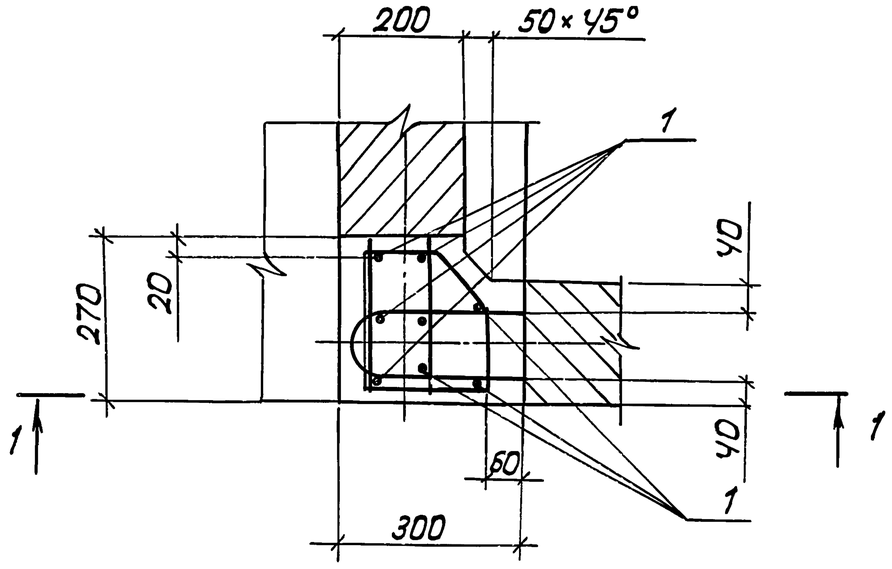

Вариант 1

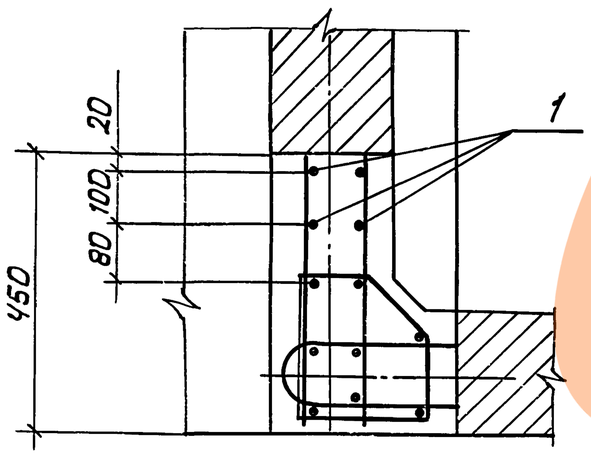

Вариант 2

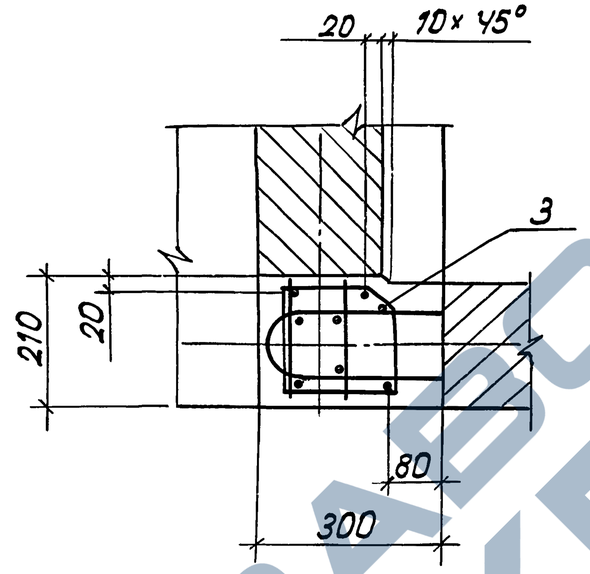

Вариант 3

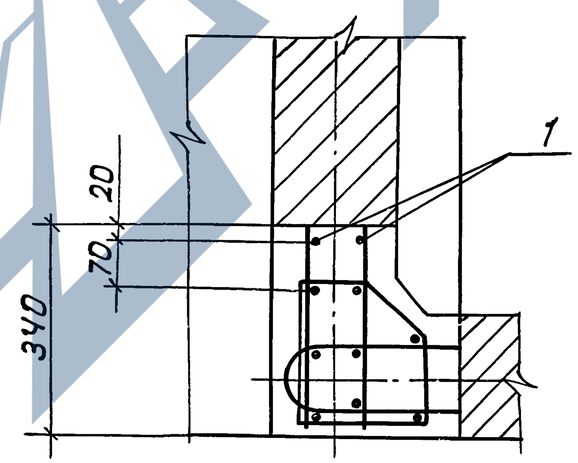

Выпуски блока шкафной стенки укорачиваются по месту.

Ведомость расхода стали, кг

Марка элемента	Изделия арматурные					Общий расход
	Арматура класса				Всего	
	A-I		Aс II			
	ГОСТ 5781-82		ГОСТ 5781-82			
	ф 8	Итого	ф 12	Итого		
УМ1-К1.С	2,94	2,94	7,81	7,81	10,75	10,75
УМ1-К1.С (вар.1)	2,94	2,94	11,72	11,72	14,66	14,66
УМ1-К1.С (вар.2)	1,91	1,91	7,81	7,81	9,72	9,72
УМ1-К1.С (вар.3)	2,94	2,94	9,77	9,77	12,71	12,71
УМ1-К2.С	3,31	3,31	8,88	8,88	12,19	12,19
УМ1-К2.С (вар.1)	3,31	3,31	13,32	13,32	16,63	16,63
УМ1-К2.С (вар.2)	2,15	2,15	8,88	8,88	11,03	11,03
УМ1-К2.С (вар.3)	3,31	3,31	11,1	11,1	14,41	14,41
УМ1-К3.С	3,68	3,68	9,95	9,95	13,63	13,63
УМ1-К3.С (вар.1)	3,68	3,68	14,92	14,92	18,60	18,60
УМ1-К3.С (вар.2)	2,39	2,39	9,95	9,95	12,34	12,34
УМ1-К3.С (вар.3)	3,68	3,68	12,40	12,40	16,08	16,08

Поз. 2

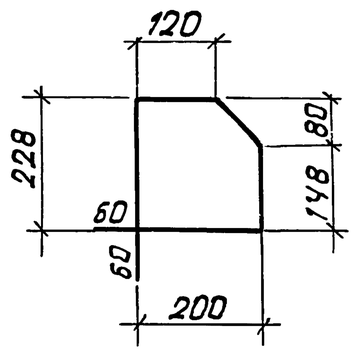

Поз. 3

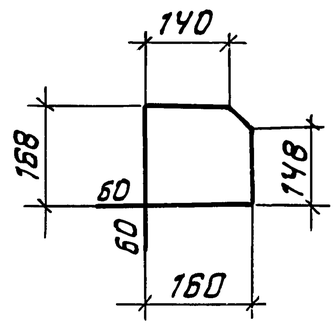

Инв. № подл. | Подп. и дата | Взам. инв. №

3.503.1-95.1-2-08

Лист 2

Формат	Зона	Поз.	Обозначение	Наименование	Кол.	Примечание
			Участок монолитный УМ1-К1.С			
				Детали		
БЧ		1		Ф12Ас-II ГОСТ5781-82; ℓ=1100		8 шт
						для вар.1
						12 шт.;
						для вар.3
						10 шт
БЧ		2		Ф8А-I ГОСТ5781-82; ℓ=1020		8 шт
						для вар.2
						замена на
						поз. 3
						8 шт
				Материалы		
				Бетон В30; F300; W6	0,10	м³
			Участок монолитный УМ1-К2.С			
				Детали		
БЧ		1		Ф12Ас-II ГОСТ5781-82; ℓ=1250		8 шт
						для вар.1
						12 шт.;
						для вар.3
						10 шт
БЧ		2		Ф8А-I ГОСТ5781-82; ℓ=1020		9 шт

Формат	Зона	Поз.	Обозначение	Наименование	Кол.	Примечание
						для вар.2
						замена
						на поз.3
						9 шт.
				Материалы		
				Бетон В30; F300; W6	0,11	м³
			Участок монолитный УМ1-К3.С			
				Детали		
БЧ		1		Ф12Ас-II ГОСТ5781-82; ℓ=1400		8 шт
						для вар.1
						12 шт.;
						для вар.3
						10 шт
БЧ		2		Ф8А-II ГОСТ5781-82; ℓ=1020		10 шт
						для вар.2
						замена
						на поз. 3
						10 шт
				Материалы		
				Бетон В30; F300; W6	0,13	м³

Взам. инв. №

Подп. и дата

Инв. № подл.

Рис. 1

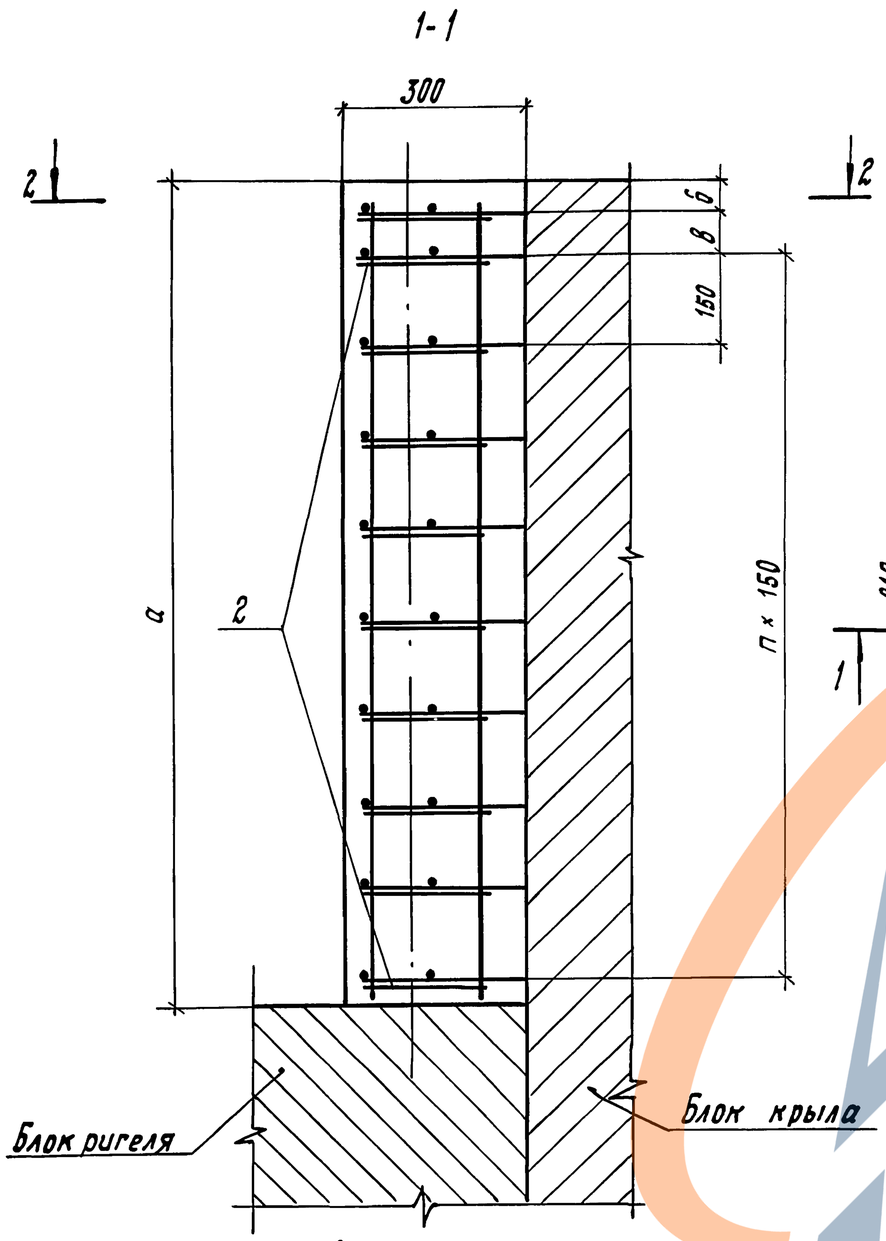

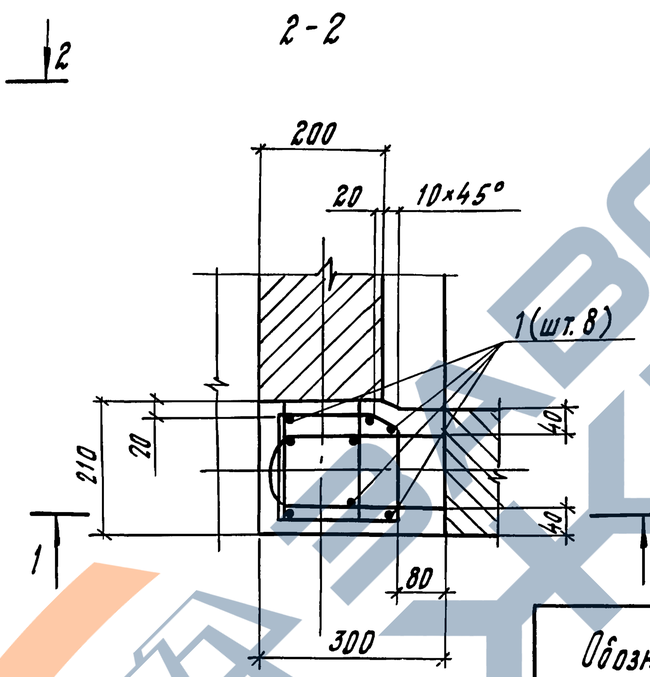

Рис. 2

Остальное - см. рис. 1

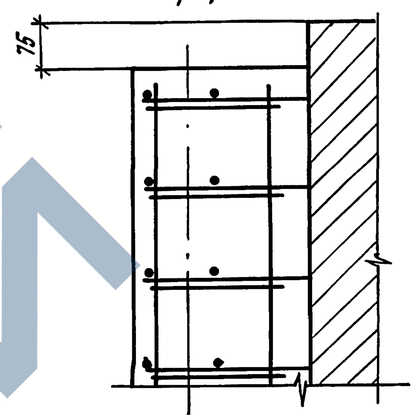

Обозначение	Марка	Рис.	Размеры, мм а	б	в	п, шт.	Примечание	
3.503.1-95.1-2-09	УМ2-К1.С	1	1360	50	60	8	Компоновка 2(Г-11.5)балками высотой	h=90см
-01	УМ2-К2.С		1510			9		h=105см
-02	УМ2-К3.С		1660			10		h=120см
-03	УМ3-К1.С	2	1435	35	150	8	Компоновка 2(Г-15,25)балками высотой	h=90см
-04	УМ3-К2.С		1585			9		h=105см
-05	УМ3-К3С		1735			10		h=120см

Спецификацию см. лист 2

При устройстве монолитного участка УМ3-К1.С в блоке крыла К2.С обрезается сверху 1 выпуск, снизу - 2 выпуска.

При устройстве монолитного участка УМ3-К2.С обрезается сверху 1 выпуск, снизу 1 выпуск.

При устройстве монолитного участка УМ3-К3.С обрезается сверху 1 выпуск.

При устройстве монолитных участков УМ2-К3.С, УМ2-К2.С, УМ2-К1.С обрезается снизу соответственно 1, 2 и 3 выпуска.

Нач. отд.	Арандин		
Н. контр.	Леднева		
Гл. спец. отд.	Дмитриевский		
ГИП	Кашлатова		
Вед. инж.	Кассель		
Вед. инж.	Долгова		

3.503.1-95.1-2-09

Объединение крыла со шкафной стенкой (УМ2-К1.С...УМ2-К3.С; УМ3-К1.С...УМ3-К3.С) Габариты 2(Г-11.5); 2(Г-15,25)

Стадия	Лист	Листов
Р	1	2

Гипротрансмост

25257 20

Формат А3

Взам. инв. №

Подп. и дата

Инв. № подл.

Поз. 2

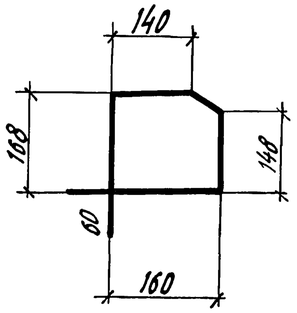

Ведомость расхода стали, кг

Марка элемента	Изделия арматурные				Всего	Общий расход
	Арматура класса					
	A-I		Ac-II			
	ГОСТ 5781-82		ГОСТ 5781-82			
	Ф8	Итого	Ф12	Итого		
УМ2-К1.С	3,0	3,0	9,4	9,4	12,4	12,4
УМ2-К2.С	3,3	3,3	10,5	10,5	13,8	13,8
УМ2-К3.С	3,6	3,6	11,6	11,6	15,2	15,2
УМ3-К1.С	3,1	3,1	9,9	9,9	13,0	13,0
УМ3-К2.С	3,4	3,4	11,0	11,0	14,4	14,4
УМ3-К3.С	3,7	3,7	12,1	12,1	15,8	15,8

Формат	Зона	Поз.	Обозначение	Наименование	Кол.	Примечание
			Участок	монолитный УМ2-К1.С		
				Детали		
БЧ		1		Ф12Ас-II ГОСТ 5781-82, ℓ=1330	8	1,18 кг
БЧ		2		Ф8А-I ГОСТ 5781-82, ℓ=770	10	0,30 кг
				Материалы		
				Бетон В30; F300; W6	0,10	м³
			Участок	монолитный УМ2-К2.С		
БЧ		1		Ф12Ас-II ГОСТ 5781-82, ℓ=1480	8	1,31 кг
БЧ		2		Ф8А-I ГОСТ 5781-82, ℓ=770	11	0,30 кг
				Материалы		
				Бетон В30; F300; W6	0,10	м³

Формат	Зона	Поз.	Обозначение	Наименование	Кол.	Примечание
			Участок	монолитный УМ2-К3.С		
				Детали		
БЧ		1		Ф12Ас-II ГОСТ 5781-82, ℓ=1630 мм	8	1,45 кг
БЧ		2		Ф8А-I ГОСТ 5781-82, ℓ=770 мм	12	0,30 кг
				Материалы		
				Бетон В30; F300; W6	0,10	м³
			Участок	монолитный УМ3-К1.С		
				Детали		
БЧ		1		Ф12Ас-II ГОСТ 5781-82, ℓ=1400	8	1,24 кг
БЧ		2		Ф8А-I ГОСТ 5781-82, ℓ=775	10	0,31 кг
				Материалы		
				Бетон В30; F300; W6		
			Участок	монолитный УМ3-К2.С		
				Детали		
БЧ		1		Ф12Ас-II ГОСТ 5781-82, ℓ=1550	8	1,38 кг
БЧ		2		Ф8А-I ГОСТ 5781-82, ℓ=775	11	0,31 кг
				Материалы		
				Бетон В30; F300; W6		
			Участок	монолитный УМ3-К3.С		
				Детали		
БЧ		1		Ф12Ас-II ГОСТ 5781-82, ℓ=1700	8	1,51 кг
БЧ		2		Ф8А-I ГОСТ 5781-82, ℓ=775	12	0,31 кг
				Материалы		
				Бетон В30; F300; W6		

Взам. инв. №

Подп. и дата

Инв. № подл.

Рис.1

1-1

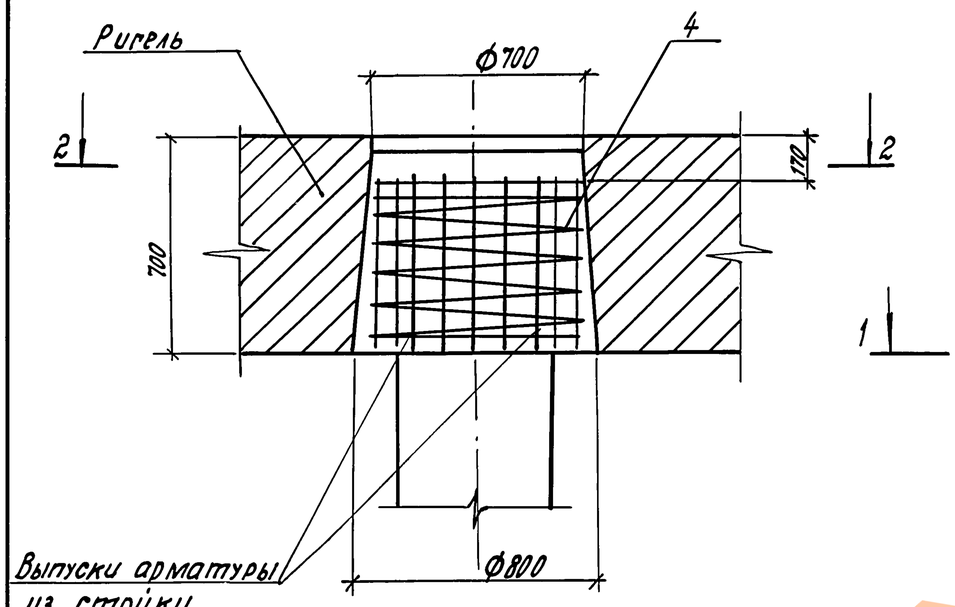

2-2

Спираль не показана

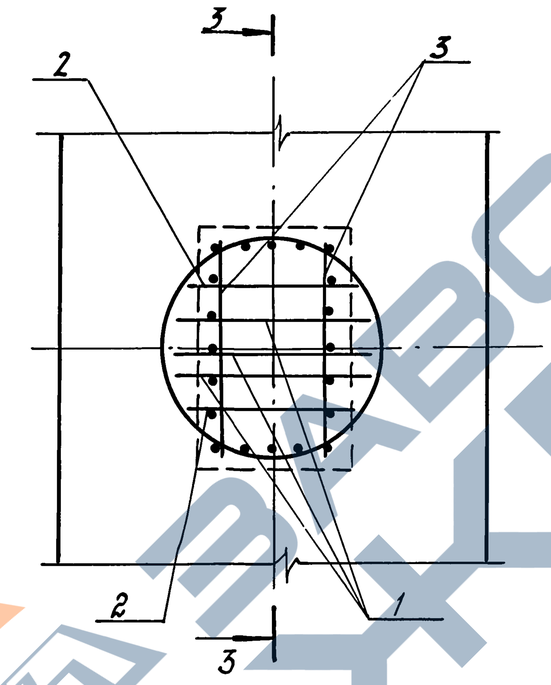

Поз.1

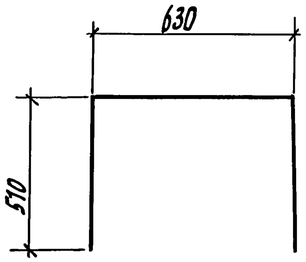

Поз.2

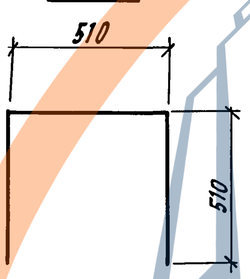

Поз.4

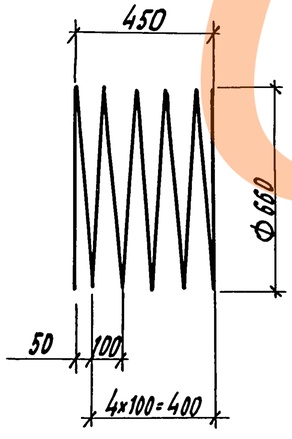

Рис.2

Остальное - см. рис.1

3-3

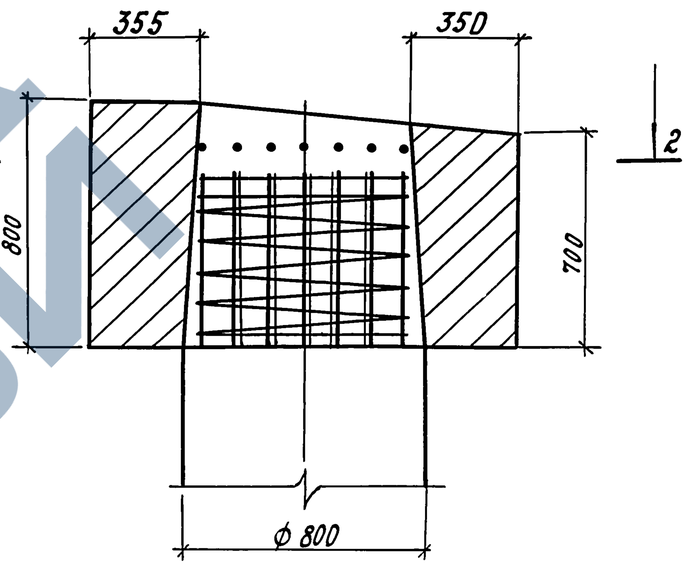

Обозначение	Марка	Рис.	Примечание
3.503.1-95.1-2-10	УМ1-СР.С	1	Промежуточная опора
-01	УМ2-СР.С	2	Устой

Спецификацию см. лист 2.

Нач. отд.	Арандин		
Н. контр.	Леднева		
Гл. спец. об	Дмитриевский		
ГИП	Кашлатова		
Вед. инж	Кассель		
Инж. ПКап	Голосова		

3.503.1-95.1-2-10

Объединение стойки с ригелем (УМ1-СР.С, УМ2-СР.С)

Стадия	Лист	Листов
Р	1	2

ГИПРОТРАНСМОСТ

Взам. инв.№ | Подп. и дата | Инв.№ подл.

Ведомость расхода стали на элемент, кг

Марка элемента	Изделия арматурные							Общий расход
	Арматура класса						Всего	
	А-I			$А_с$-II				
	ГОСТ 5781-82			ГОСТ 5781-82				
	Ф6		Итого	Ф12		Итого		
УМ1 - СР.С	1,2		1,2	8,5		8,5	9,7	9,7
УМ2 - СР.С	1,2		1,2	8,5		8,5	9,7	9,7

Формат	Зона	Поз.	Обозначение	Наименование	Кол.	Примечание
			Участок монолитный УМ1-СР.С			
				Детали		
БЧ		1		Ф12$А_с$-II ГОСТ5781-82, ℓ=1690	3	1,50кг
БЧ		2		Ф12$А_с$-II ГОСТ5781-82, ℓ=1570	2	1,40кг
БЧ		3		Ф12$А_с$-II ГОСТ5781-82, ℓ=700	2	0,62кг
БЧ		4		Ф6А-I ГОСТ5781-82, ℓ=5280	1	1,17кг
				Материалы		
				Бетон В30; F300; W6	0,31	$м^3$
			Участок монолитный УМ2 - СР.С			
				Детали		
БЧ		1		Ф12$А_с$-II ГОСТ5781-82; ℓ=1690	3	1,50кг
БЧ		2		Ф12$А_с$-II ГОСТ5781-82; ℓ=1570	2	1,40кг
БЧ		3		Ф12$А_с$-II ГОСТ5781-82; ℓ=700	2	0,62кг
БЧ		4		Ф6А-I ГОСТ5781-82; ℓ=5280	1	1,17кг
				Материалы		
				Бетон В30; F300; W6	0,34	$м^3$

Инв. № подл. | Подп. и дата | Взам. инв. №

3.503.1-95.1-2-10

Лист 2

25257 23

Формат А3

1-1

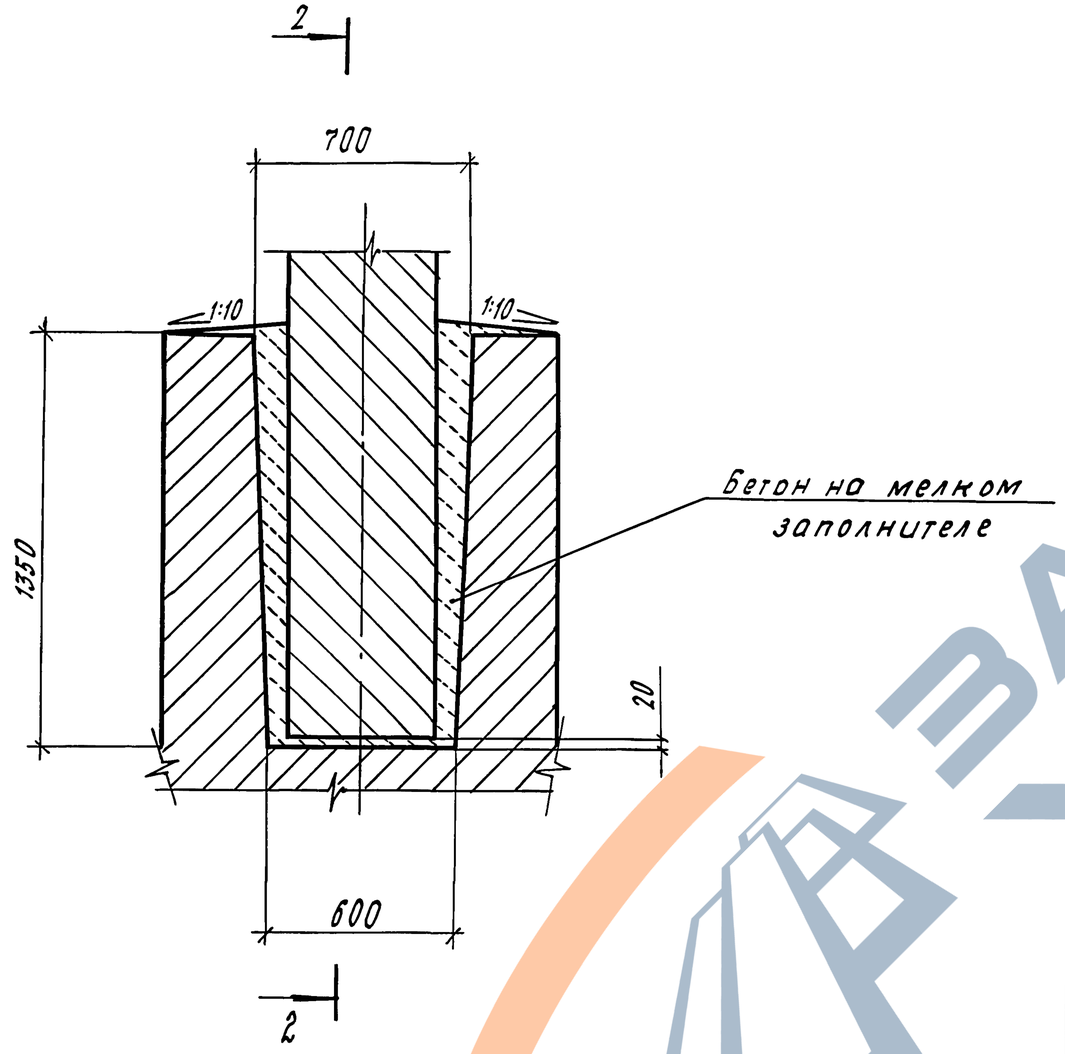

2-2

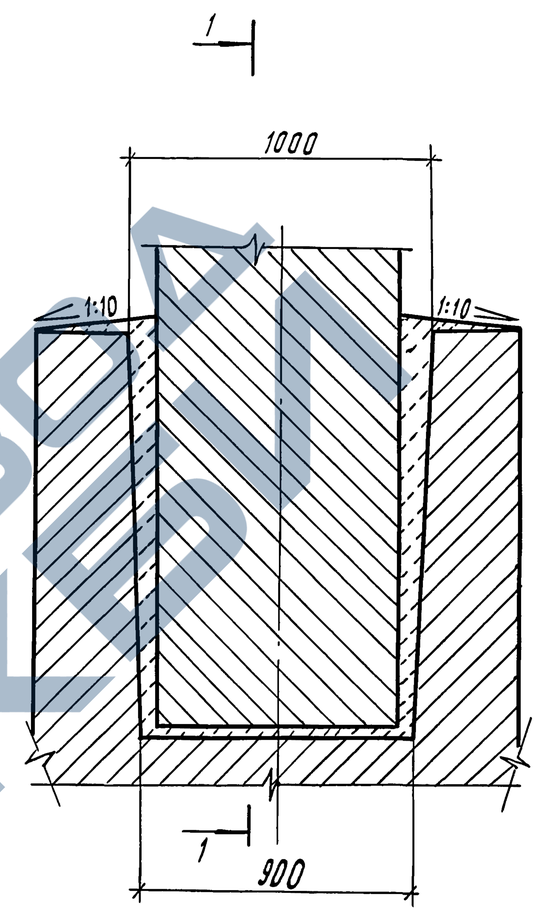

Формат	Зона	Поз	Обозначение	Наименование	Кол.	Примечание
				Материалы		
				*Бетон В30, F300; W8	0,33	м³
				Битумная мастика	16,1	кг

*) Бетон мелкозернистый

Нач. отд.	Драндин	
Н. контр.	Леднева	
Гл. спец. отд.	Дмитриевский	
ГИП	Кашлатова	
Вед. инж.	Кассель	
Инж. II кат.	Мальгина	

3.503.1-95.1-2-11

Объединение стойки со стаканом УМ-С.С

Стадия	Лист	Листов
Р		1

ГИПРОТРАНСМОСТ

Инв.№ подл. | Подп. и дата | Взам.инв.№

Формат А3

1-1

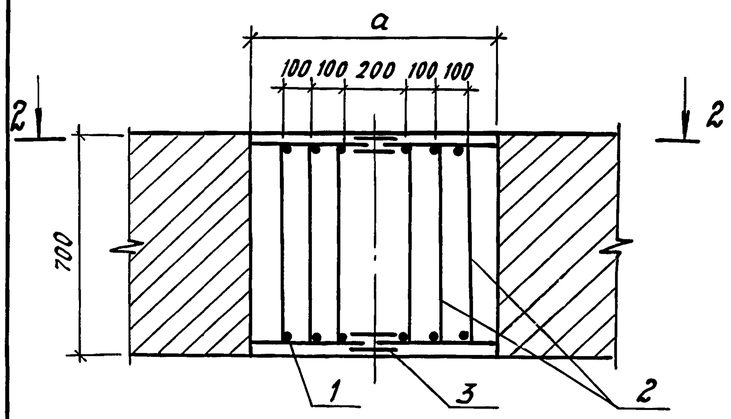

Поз. 2

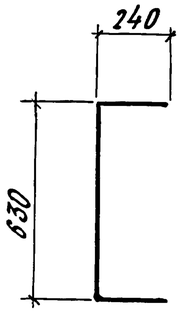

2-2

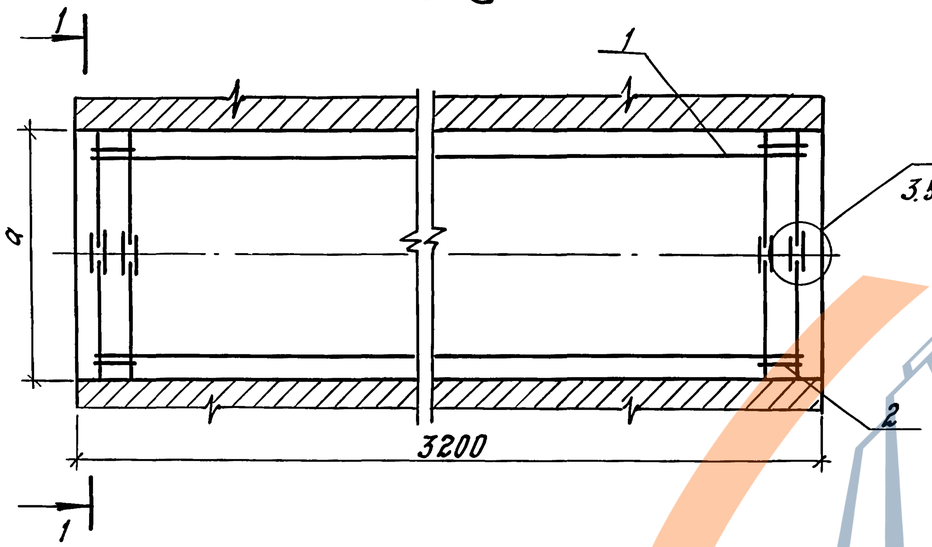

Обозначение	Марка	a, мм	Об'ем м³	Примечание
3.503.1-95.1-2-12	УМ1-Ф.С	700	1,57*	Объединение блоков фундамента
-01	УМ2-Ф.С	800	1,79	
-02	УМ1-Т.С	700	1,57	Объединение блоков ростверка
-03	УМ2-Т.С	800	1,79	

Формат	Зона	Поз.	Обозначение	Наименование	Кол.	Примечание
				Участок монолитный УМ1-Ф.С		
				Детали		
БЧ		1		ф22Ас-II ГОСТ 5781-82, ℓ=3100мм	12	9,24 кг
БЧ		2		ф12Ас-II ГОСТ 5781-82, ℓ=1100мм	12	0,98 кг
БЧ		3		полоса 6×85 ГОСТ 103-76 / 10ХСНД-2 ГОСТ 6713-75		
				ℓ=140мм	62	0,56 кг
				Участок монолитный УМ1-Т.С		
				Детали		
БЧ		1		ф22Ас-II ГОСТ 5781-82, ℓ=3100мм	12	9,24 кг
БЧ		2		ф12Ас-II ГОСТ 5781-82, ℓ=1100мм	12	0,98 кг
БЧ		3		полоса 6×85 ГОСТ 103-76 / 10ХСНД-2 ГОСТ 6713-75		
				ℓ=140мм	56	0,56 кг
				УМ2-Ф.С (то же что для УМ1-Ф.С)		
				УМ2-Т.С (то же как для УМ1-Т.С)		

*) - бетон В27,5; F300; W8

Ведомость расхода стали на элемент, кг

Марка элемента	Изделия арматурные				Изделия закладные				Общий расход
	Арматура класса Ас-II ГОСТ 5781-82			Всего	Прокат марки 10ХСНД-2 ГОСТ 103-76			Всего	
	ф22	ф12	Итого		-6×85		Итого		
УМ1-Ф.С	111,0	11,8	122,8	122,8	34,7		34,7	34,7	157,5
УМ1-Т.С	111,0	11,8	122,8	122,8	31,4		31,4	31,4	154,2
УМ2-Ф.С	111,0	11,8	122,8	122,8	34,7		34,7	34,7	157,5
УМ2-Т.С	111,0	11,8	122,8	122,8	31,4		31,4	31,4	154,2

Расположение сварных соединений выпусков нижней арматуры аналогично сечению 2-2.

Нач.отд.	Арандин	
Н.контр.	Леднева	
Гл.спец.отд.	Дмитриевский	
ГИП	Кашлатова	
Вед.инж.	Кассель	
Инж.-Шкап.	Корниенко	

3.503.1-95.1-2-12

Объединение блоков фундамента и ростверка (УМ1-Ф.С; УМ2-Ф.С; УМ1-Т.С; УМ2-Т.С)

Стадия	Лист	Листов
Р		1

Гипротрансмост

Инв.№ подл. | Подп. и дата | Взам.инв.№

Формат А3

Рис. 1

1 - 1

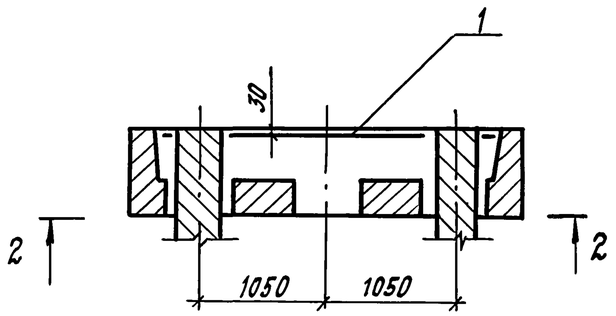

2 - 2

М 1:20

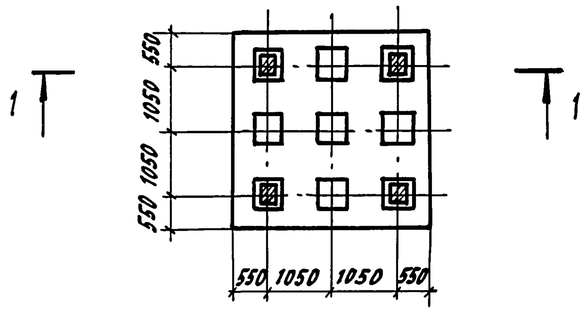

Рис. 3

Остальное - см. рис. 1

2 - 2

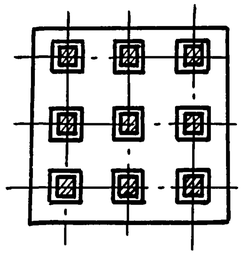

Стержни сетки С5 обрезать в местах пересечения со сваей

Вариант

1 - 1

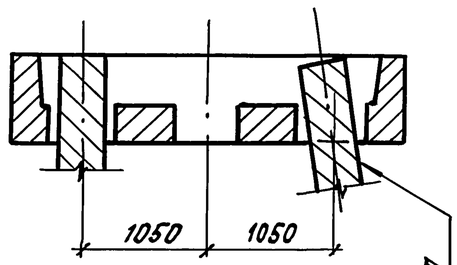

Рис. 2

Остальное - см. рис. 1

2 - 2

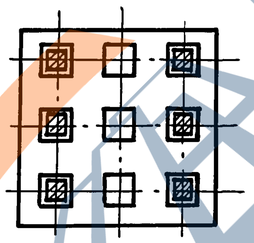

Обозначение	Марка	Рис.
3.503.1-95.1-2-13	УМ1-П.С	1
-01	УМ1-Н.С	1 (Вар.)
-02	УМ2-П.С	2
-03	УМ2-Н.С	2 (Вар.)
-04	УМ3-П.С	3
-05	УМ3-Н.С	3 (Вар.)

Ведомость расхода стали на элемент, кг

Марка элемента	Изделия арматурные				Всего	Общий расход
	Арматура класса AcII ГОСТ 5781-82					
	ф12			Итого		
УМ1-П.С...УМ3-П.С	132,7			132,7	132,7	132,7

Расход стали монолитных участков УМ1-Н.С...УМ3-Н.С аналогичен расходу стали монолитного участка УМ1-П.С... УМ3-П.С.

Формат	Зона	Поз.	Обозначение	Наименование	Кол.	Примечание
				Сборочные единицы		
А3		1	3.503.1-95.1-2-29	Сетка С5	1	
				Переменные данные		
				Участок монолитный УМ1-П.С		
				Материалы		
				Бетон В27.5; F300; W8	3,57	м³
				Участок монолитный УМ2-П.С		
				Материалы		
				Бетон В27.5; F300; W8	3,55	м³
				Участок монолитный УМ3-П.С		
				Материалы		
				Бетон В27.5; F300; W8	3,51	м³
				УМ1-Н.С (тоже как для УМ1-П.С)		
				УМ2-Н.С (тоже как для УМ2-П.С)		
				УМ3-Н.С (тоже как для УМ3-П.С)		

Нач. отд.	Драндин	
Н. контр.	Леднева	
Гл. специал.	Дмитриевский	
ГИП	Кашлатова	
Вед. инж.	Кассель	
Инж. II кат	Мальгина	

3.503.1-95.1-2-13

Объединение сваи с ростверком (УМ1-П.С...УМ3-П.С; УМ1-Н.С...УМ3-Н.С)

Стадия	Лист	Листов
Р		1

ГИПРОТРАНСМОСТ

Взам. инв. №

Подп. и дата

Инв. № подл.

25257 26

Формат А3

Рис. 1

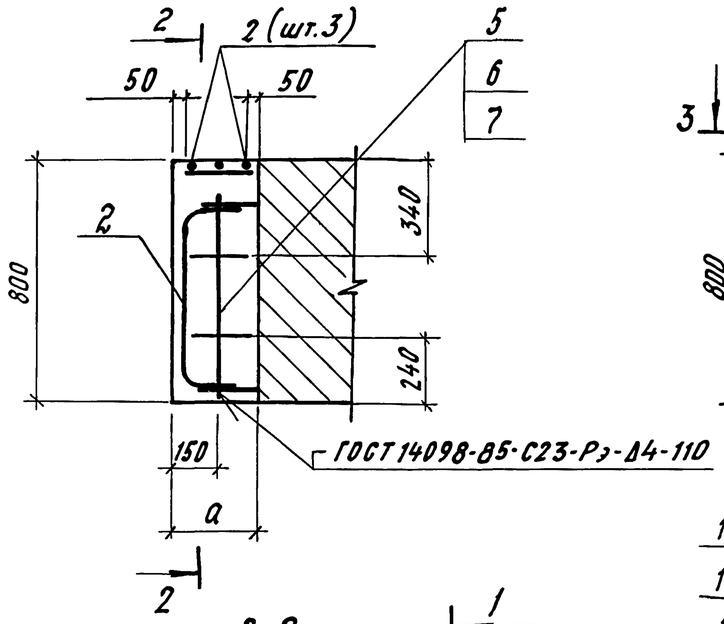

Рис. 2

Остальное - см. рис. 1

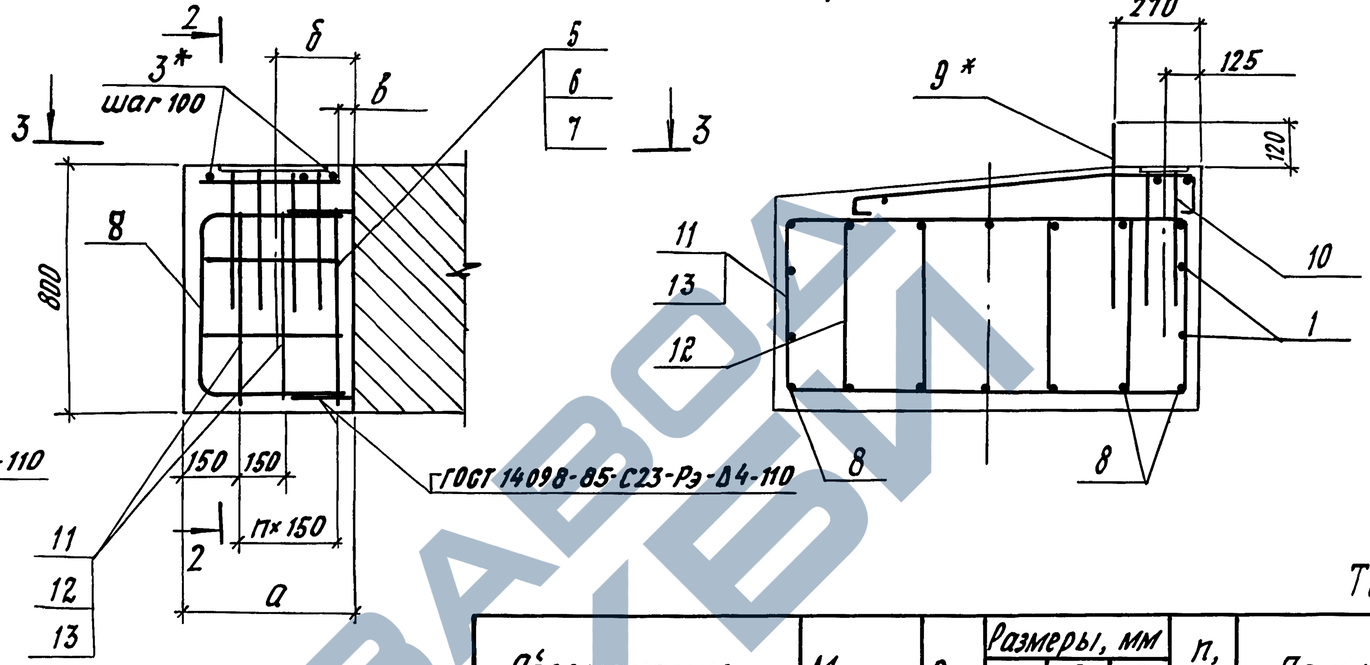

Таблица 1

Обозначение	Марка	Рис.	Размеры, мм a	б	в	n, шт.	Примечание
3.503.1-95.1-2-14	УМ1-РУ.С	1	280	—	—	—	для Г-10+2×1,5, Г-11.5, 2(Г-11,5)
-01	УМ2-РУ.С		255	—	—	—	для 2 (Г-15,25)
-02	УМ3-РУ.С	2	530	250	50	2	для Г-8
-03	УМ4-РУ.С		780	300	100	3	для Г-10+2×0,75

На чертеже изображена конструкция монолитного участка при применении пролетных строений серии 3.503.1-81 для мостового полотна с накладными тротуарами и железобетонным ограждением. На листе 2 даны варианты конструкции монолитного участка

Спецификацию см. листы 4, 5, 6

*) Количество стержней определяется по спецификации на монолитный участок

Нач. отд.	Арандин	
Н. контр.	Леднева	
Гл. спец. отд.	Дмитриевский	
ГИП	Кашлатова	
Вед. инж.	Кассель	
Вед. инж.	Долгова	

3.503.1-95.1-2-14

Участок монолитный ригеля устоя (УМ1-РУ.С ... УМ4-РУ.С)

Габариты Г-8; Г-10, Г-11.5, 2(Г-11,5), 2(Г-15,25)

Стадия	Лист	Листов
Р	1	6

Гипротрансмост

Инв. № подл. | Подп. и дата | Взам. инв. №

Формат А3

Вариант 1

для Г-10+1.5, Г-11,5, 2(Г-11,5), 2(Г-15,25)

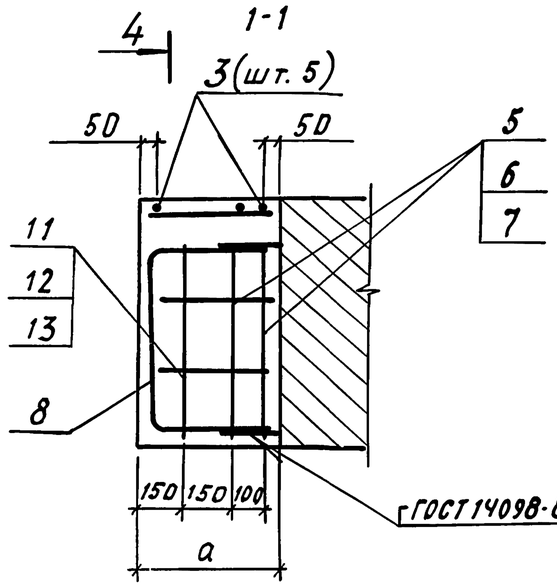

4-4

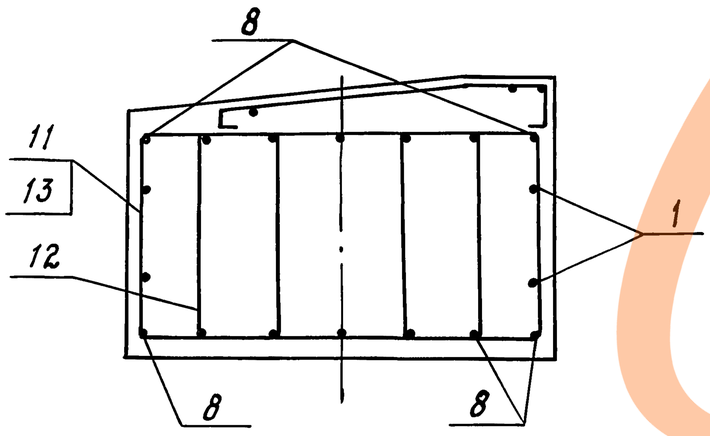

для Г-10+0,75

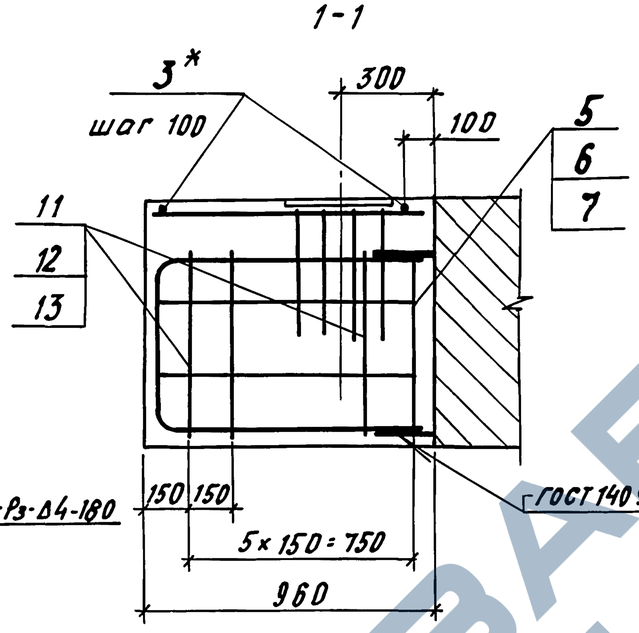

Вариант 2

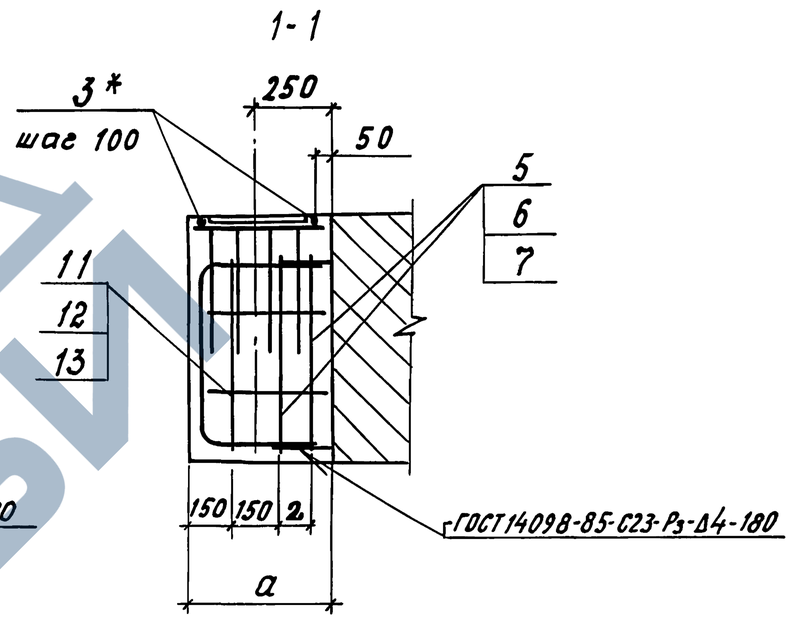

Вариант 3

для Г-10+1,5, Г-11,5, 2(Г-11,5), 2(Г-15,25)

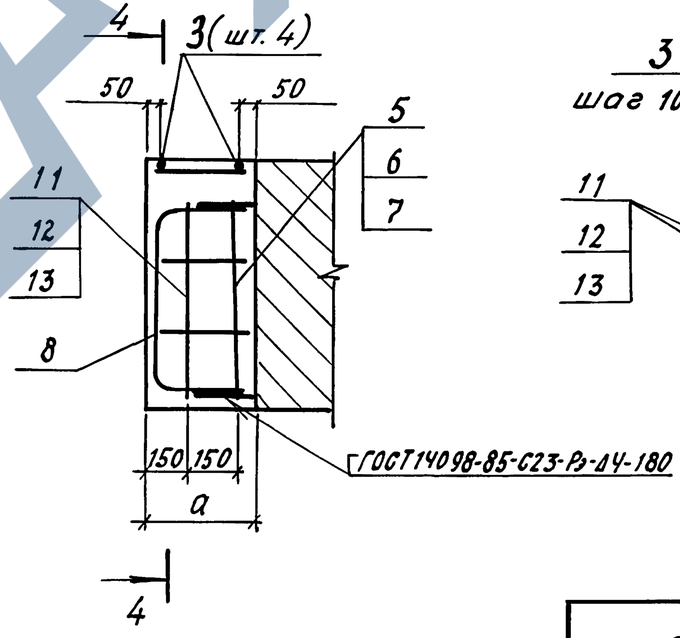

для Г-10+0,75

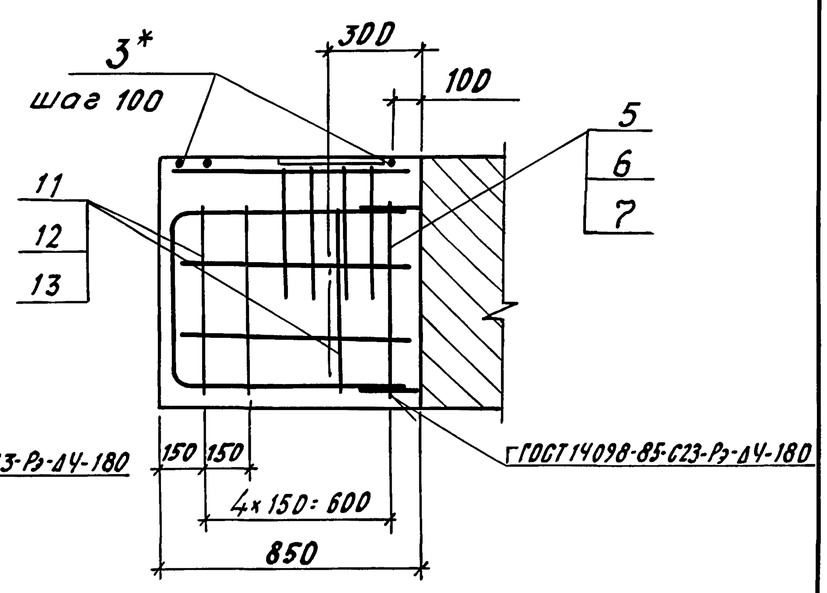

Инв. № подл. | Подп. и дата | Взам. инв. №

3.503.1-95.1-2-14

Лист 2

25257 28 Формат А3

Поз. 2

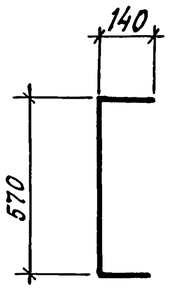

Поз. 3

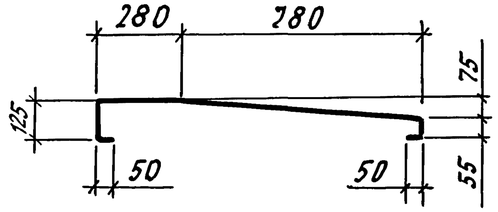

Поз. 8

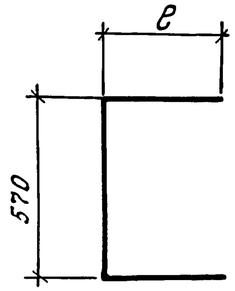

e - определяется, исходя из общей длины стержня по спецификации на монолитный участок.

Поз. 5...7 и поз. 11...13

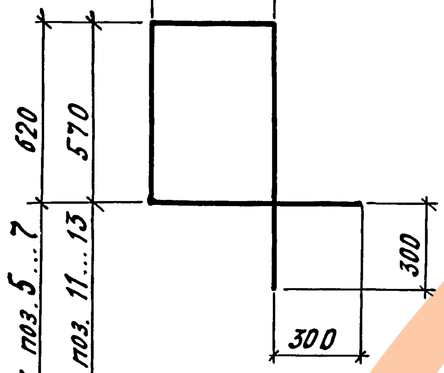

Ведомость расхода стали на элемент, кг

Марка элемента	Изделия арматурные							Всего	Изделия закладные						Общий расход
	Арматура класса								Арматура класса			Прокат марки			
	A-I			Ac-II					Ac-II			—			
	ГОСТ 5781-82			ГОСТ 5781-82					ГОСТ 5781-82			ГОСТ 82-70			
	ф8	ф10	Итого	ф10	ф16	ф22	Итого		ф16	—	Итого	-14×200	Итого		
УМ1-РУС	7,9		7,9	3,6	—	2,6	6,2	14,1	—	—	—	—	—	—	14,1
УМ1-РУС(вар.1)	20,2		20,2		—	31,9	31,9	52,1	—	—	—	—	—	—	52,1
УМ1-РУС(вар.3)	43,9		13,9		—	26,3	26,3	40,2	—	—	—	—	—	—	40,2
УМ2-РУС	7,9		7,9	3,6	—	2,3	5,9	13,8	—	—	—	—	—	—	13,8
УМ2-РУС(вар.1)	20,1		20,1		—	30,6	30,6	50,7	—	—	—	—	—	—	50,7
УМ2-РУС(вар.3)	13,7		13,7		—	24,7	24,7	38,4	—	—	—	—	—	—	38,4
УМ3-РУС	20,3		20,3		2,2	35,7	37,9	58,2	5,9	—	5,9	0,6	0,6	6,5	64,7
УМ3-РУС(вар.2)	20,2		20,2		2,2	32,5	34,7	54,9	5,9	—	5,9	0,6	0,6	6,5	61,4
УМ4-РУС	27,6		27,6		2,8	49,2	52,3	79,9	5,9	—	5,9	0,6	0,6	6,5	86,4
УМ4-РУС(вар.1)	39,7		39,7		2,8	58,8	61,6	101,3	5,9	—	5,9	0,6	0,6	6,5	107,8
УМ4-РУС(вар.3)	33,5		33,5		2,8	52,9	55,7	89,2	5,9	—	5,9	0,6	0,6	6,5	95,7

Вариант 1 - соответствует конструкции мостового полотна с накладными тротуарами и металлическим ограждением при применении пролетных строений серии 3.503.1-81.

Вариант 2 - соответствует конструкции мостового полотна с тротуарами на монолитных консолях для габарита Г-8 при применении пролетных строений серии 3.503.1-81, а также конструкции мостового полотна при применении пролетных строений серии 3.503.1-73.

Вариант 3 - соответствует конструкции мостового полотна с тротуарами на монолитных консолях для габаритов Г-10, Г-11.5, 2(Г-11,5) и 2(Г-15,25) при применении пролетных строений серии 3.503.1-81, а также конструкции мостового полотна при применении пролетных строений серии 3.503.1-73.

Таблица 2

Вариант	Рис.	Размеры, мм a	Размеры, мм г	Примечание
Вариант 1	1	460	—	для Г-10+2×1,5; Г-11,5; 2(Г-11,5)
		435	—	для 2(Г-15,25)
	2	—	—	для Г-10+2×0,75
Вариант 2	2	470	100	для Г-8
		590*	150*	
Вариант 3	1	350	—	для Г-10+2×1,5; Г-11,5.2(Г-11,5)
		325	—	для 2(Г-15,25)
	2	—	—	для Г-10+2×0,75

*) - Размер соответствует конструкции мостового полотна при применении пролетных строений серии 3.503.1-73.

Взам. инв. №

Подп. и дата

Инв. № подл.

Формат	Зона	Поз.	Обозначение	Наименование	Кол.	Примечание
				Участок монолитный УМ1-РУ.С		
				Детали		
БЧ		1		ф22Ас-II ГОСТ5781-82, ℓ=220	4	0,66кг
БЧ		2		ф10Ас-II ГОСТ5781-82, ℓ=825	7	0,51кг
БЧ		3		ф8А-I ГОСТ5781-82, ℓ=1145	3	0,45кг
БЧ		4		ф8А-I ГОСТ5781-82, ℓ=250	11	0,10кг
БЧ		5		ф8А-I ГОСТ5781-82, ℓ=2750	2	1,09кг
БЧ		6		ф8А-I ГОСТ5781-82, ℓ=3680	1	1,45кг
БЧ		7		ф8А-I ГОСТ5781-82, ℓ=4480	1	1,77кг
				Материалы		
				Бетон В30; F300; W8	0,27	м³
				Участок монолитный УМ1-РУ.С(Вар.1)		
БЧ		1		ф22Ас-II ГОСТ5781-82, ℓ=390	4	1,16кг
БЧ		8		ф22Ас-II ГОСТ5781-82, ℓ=1310	7	3,90кг
БЧ		3		ф8А-I ГОСТ5781-82, ℓ=1145	5	0,45кг
БЧ		4		ф8А-I ГОСТ5781-82, ℓ=430	11	0,17кг
БЧ		5		ф8А-I ГОСТ5781-82, ℓ=2750	4	1,09кг
БЧ		6		ф8А-I ГОСТ5781-82, ℓ=3680	2	1,45кг
БЧ		7		ф8А-I ГОСТ5781-82, ℓ=3680	2	1,77кг
БЧ		11		ф8А-I ГОСТ5781-82, ℓ=2650	2	1,05кг
БЧ		12		ф8А-I ГОСТ5781-82, ℓ=3580	1	1,41кг
БЧ		13		ф8А-I ГОСТ5781-82, ℓ=4380	1	1,73кг
				Материалы		
				Бетон В30; F300; W8	0,44	м³
				Участок монолитный УМ1-РУ.С(Вар.3)		
БЧ		1		ф22Ас-II ГОСТ5781-82, ℓ=280	4	0,84кг
БЧ		8		ф22Ас-II ГОСТ5781-82, ℓ=1090	7	3,25кг
БЧ		3		ф8А-I ГОСТ5781-82, ℓ=1145	4	0,45кг
БЧ		4		ф8А-I ГОСТ5781-82, ℓ=320	11	0,13кг
БЧ		5		ф8А-I ГОСТ5781-82, ℓ=2750	2	1,09кг
БЧ		6		ф8А-I ГОСТ5781-82, ℓ=3680	1	1,45кг
БЧ		7		ф8А-I ГОСТ5781-82, ℓ=4480	1	1,77кг
БЧ		11		ф8А-I ГОСТ5781-82, ℓ=2650	2	1,05кг
БЧ		12		ф8А-I ГОСТ5781-82, ℓ=3580	1	1,41кг
БЧ		13		ф8А-I ГОСТ5781-82, ℓ=4380	1	1,73кг
				Материалы		
				Бетон В30, F300, W8	0,21	м³
				Участок монолитный УМ2-РУ.С		
				Детали		
БЧ		1		ф22Ас-II ГОСТ5781-82; ℓ=190	4	0,57кг
БЧ		2		ф10Ас-II ГОСТ5781-82, ℓ=825	7	0,51кг
БЧ		3		ф8А-I ГОСТ5781-82, ℓ=1145	3	0,45кг
БЧ		4		ф8А-I ГОСТ5781-82, ℓ=220	11	0,10кг
БЧ		5		ф8А-I ГОСТ5781-82, ℓ=2750	2	1,09кг
БЧ		6		ф8А-I ГОСТ5781-82, ℓ=3680	1	1,45кг
БЧ		7		ф8А-I ГОСТ5781-82, ℓ=4480	1	1,77кг
				Материалы		
				Бетон В30, F300, W8	0,25	м³
				Участок монолитный УМ2-РУ.С(Вар.1)		
БЧ		1		ф22Ас-II ГОСТ5781-82, ℓ=360	4	1,07кг
БЧ		8		ф22Ас-II ГОСТ5781-82, ℓ=1260	7	3,75кг
БЧ		3		ф8А-I ГОСТ5781-82, ℓ=1145	5	0,45кг
БЧ		4		ф8А-I ГОСТ5781-82, ℓ=400	11	0,16кг
БЧ		5		ф8А-I ГОСТ5781-82, ℓ=2750	4	1,09кг
БЧ		6		ф8А-I ГОСТ5781-82, ℓ=3680	2	1,45кг
БЧ		7		ф8А-I ГОСТ5781-82, ℓ=4480	2	1,77кг
БЧ		11		ф8А-I ГОСТ5781-82, ℓ=2650	2	1,05кг
БЧ		12		ф8А-I ГОСТ5781-82, ℓ=3580	1	1,41кг
БЧ		13		ф8А-I ГОСТ5781-82, ℓ=4380	1	1,73кг
				Материалы		
				Бетон В30, F300; W8	0,42	м³

Инв.№ подл. | Подпись и дата | Взам.инв.№

Формат	Зона	Поз.	Обозначение	Наименование	Кол.	Примечание
				Участок монолитный УМ2-РУ.С(вар.3)		
БЧ		1		Ф22Ас-II ГОСТ5781-82, ℓ=250	4	0,75кг
БЧ		8		Ф22Ас-II ГОСТ5781-82, ℓ=1040	7	3,10кг
БЧ		3		Ф8А-I ГОСТ5781-82, ℓ=1145	4	0,45кг
БЧ		4		Ф8А-I ГОСТ5781-82, ℓ=290	11	0,11кг
БЧ		5		Ф8А-I ГОСТ5781-82, ℓ=2750	2	1,09кг
БЧ		6		Ф8А-I ГОСТ5781-82, ℓ=3680	1	1,45кг
БЧ		7		Ф8А-I ГОСТ5781-82, ℓ=4480	1	1,77кг
БЧ		11		Ф8А-I ГОСТ5781-82, ℓ=2650	2	1,05кг
БЧ		12		Ф8А-I ГОСТ5781-82, ℓ=3580	1	1,41кг
БЧ		13		Ф8А-I ГОСТ5781-82, ℓ=4380	1	1,73кг
				Материалы		
				Бетон В30, F300, W8	0,20	м³
				Участок монолитный УМ3-РУ.С		
				Сборочные единицы		
АЧ		10	3.503.1-95.2-2-34	Изделие закладное МН1	1	
				Детали		
БЧ		1		Ф22Ас-II ГОСТ5781-82, ℓ=460	4	1,37кг
БЧ		8		Ф22Ас-II ГОСТ5781-82, ℓ=1450	7	4,32кг
БЧ		9		Ф16Ас-II ГОСТ5781-82, ℓ=450	3	0,71кг
БЧ		3		Ф8А-I ГОСТ5781-82, ℓ=1145	5	0,45кг
БЧ		4		Ф8А-I ГОСТ5781-82; ℓ=500	11	0,20кг
БЧ		5		Ф8А-I ГОСТ5781-82; ℓ=2750	2	1,09кг
БЧ		6		Ф8А-I ГОСТ5781-82, ℓ=3680	1	1,45кг
БЧ		7		Ф8А-I ГОСТ5781-82, ℓ=4480	1	1,77кг
БЧ		11		Ф8А-I ГОСТ5781-82, ℓ=2650	4	1,05кг
БЧ		12		Ф8А-I ГОСТ5781-82, ℓ=3580	2	1,41кг
БЧ		13		Ф8А-I ГОСТ-5781-82, ℓ=4380	2	1,73кг
				Материалы		
				Бетон В30; F300; W8	0,51	м³

Формат	Зона	Поз.	Обозначение	Наименование	Кол.	Примечание
				Участок монолитный УМ3-РУ.С(вар.2)		
				Сборочные единицы		
АЧ		10	3.503.1-95.2-2-34	Изделие закладное МН1	1	
				Детали		
БЧ		1		Ф22Ас-II ГОСТ5781-82, ℓ=400	4	1,19кг
БЧ		8*		Ф22Ас-II ГОСТ5781-82, ℓ=1330	7	3,95кг
БЧ		9		Ф16Ас-II ГОСТ5781-82, ℓ=450	3	0,71кг
БЧ		3		Ф8А-I ГОСТ5781-82, ℓ=1145	5	0,45кг
БЧ		4*		Ф8А-I ГОСТ5781-82, ℓ=440	11	0,17кг
БЧ		5		Ф8А-I ГОСТ5781-82, ℓ=2750	4	1,09кг
БЧ		6		Ф8А-I ГОСТ5781-82, ℓ=3680	2	1,45кг
БЧ		7		Ф8А-I ГОСТ5781-82, ℓ=4480	2	1,77кг
БЧ		11		Ф8А-I ГОСТ5781-82, ℓ=2650	2	1,05кг
БЧ		12		Ф8А-I ГОСТ5781-82, ℓ=3580	1	1,41кг
БЧ		13		Ф8А-I ГОСТ5781-82, ℓ=4380	1	1,73кг
				Материалы		
				Бетон В30; F300; W8	0,45	м³
				Участок монолитный УМ4-РУ.С		
				Сборочные единицы		
АЧ		10	3.503.1-95.2-2-34	Изделие закладное МН1	1	
				Детали		
БЧ		1		Ф22Ас-II ГОСТ5781-82, ℓ=710	4	2,12кг
БЧ		8		Ф22Ас-II ГОСТ5781-82, ℓ=1950	7	5,81кг
БЧ		9		Ф16Ас-II ГОСТ5781-82, ℓ=450	4	0,71кг
БЧ		3		Ф8А-I ГОСТ5781-82, ℓ=1145	7	0,45кг
БЧ		4		Ф8А-I ГОСТ5781-82, ℓ=750	11	0,30кг
БЧ		5		Ф8А-I ГОСТ5781-82, ℓ=2750	2	1,09кг
БЧ		6		Ф8А-I ГОСТ5781-82, ℓ=3680	1	1,45кг
БЧ		7		Ф8А-I ГОСТ5781-82, ℓ=4480	1	1,77кг

Инв.№подл. | Подпись и дата | Взам.инв.№

Формат	Зона	Поз.	Обозначение	Наименование	Кол.	Примечание
БЧ		11		Ф8А-I ГОСТ5781-82, ℓ=2650	6	1,05кг
БЧ		12		Ф8А-I ГОСТ5781-82, ℓ=3580	3	1,41кг
БЧ		13		Ф8А-I ГОСТ5781-82, ℓ=4380	3	1,73кг
				Материалы		
				Бетон В30; F300; W8	0,75	м³
			Участок монолитный УМ4-РУ.С(вар.1)			
				Сборочные единицы		
АУ		10	3.503.1-95.2-2-34	Изделие закладное МН1	1	
				Детали		
БЧ		1		Ф22Ас-II ГОСТ5781-82, ℓ=890	4	2,66 кг
БЧ		8		Ф22Ас-II ГОСТ5781-82; ℓ=2310	7	6,88 кг
БЧ		9		Ф16Ас-II ГОСТ5781-82, ℓ=450	4	0,71 кг
БЧ		3		Ф8А-I ГОСТ5781-82, ℓ=1145	9	0,45кг
БЧ		4		Ф8А-I ГОСТ5781-82, ℓ=930	11	0,37кг
БЧ		5		Ф8А-I ГОСТ5781-82, ℓ=2750	2	1,09кг
БЧ		6		Ф8А-I ГОСТ5781-82, ℓ=3680	1	1,45кг
БЧ		7		Ф8А-I ГОСТ5781-82, ℓ=4480	1	1,77кг
БЧ		11		Ф8А-I ГОСТ5781-82, ℓ=2650	10	1,05кг
БЧ		12		Ф8А-I ГОСТ5781-82, ℓ=3580	5	1,41кг
БЧ		13		Ф8А-I ГОСТ5781-82, ℓ=4380	5	1,73кг
				Материалы		
				Бетон В30; F300; W8	0,93	м³
			Участок монолитный УМ4-РУ.С(вар.3)			
				Сборочные единицы		
АУ		10	3.503.1-95.2-2-34	Изделие закладное МН1	1	
				Детали		
БЧ		1		Ф22Ас-II ГОСТ5781-82, ℓ=780	4	2,33кг
БЧ		8		Ф22Ас-II ГОСТ5781-82, ℓ=2090	7	6,23кг
БЧ		9		Ф16Ас-II ГОСТ5781-82, ℓ=450	4	0,71 кг
БЧ		3		Ф8А-I ГОСТ5781-82, ℓ=1145	8	0,45кг

Формат	Зона	Поз.	Обозначение	Наименование	Кол	Примечание
БЧ		4		Ф8А-I ГОСТ5781-82, ℓ=820	11	0,32 кг
БЧ		5		Ф8А-I ГОСТ5781-82, ℓ=2750	2	1,09кг
БЧ		6		Ф8А-I ГОСТ5781-82, ℓ=3680	1	1,45кг
БЧ		7		Ф8А-I ГОСТ5781-82, ℓ=4480	1	1,77кг
БЧ		11		Ф8А-I ГОСТ5781-82, ℓ=2650	8	1,05кг
БЧ		12		Ф8А-I ГОСТ5781-82, ℓ=3580	4	1,41кг
БЧ		13		Ф8А-I ГОСТ5781-82, ℓ=4380	4	1,73кг
				Материалы		
				Бетон В30; F300; W8	0,82	м³

Инв.№подл. | Подпись и дата | Взам.инв.№

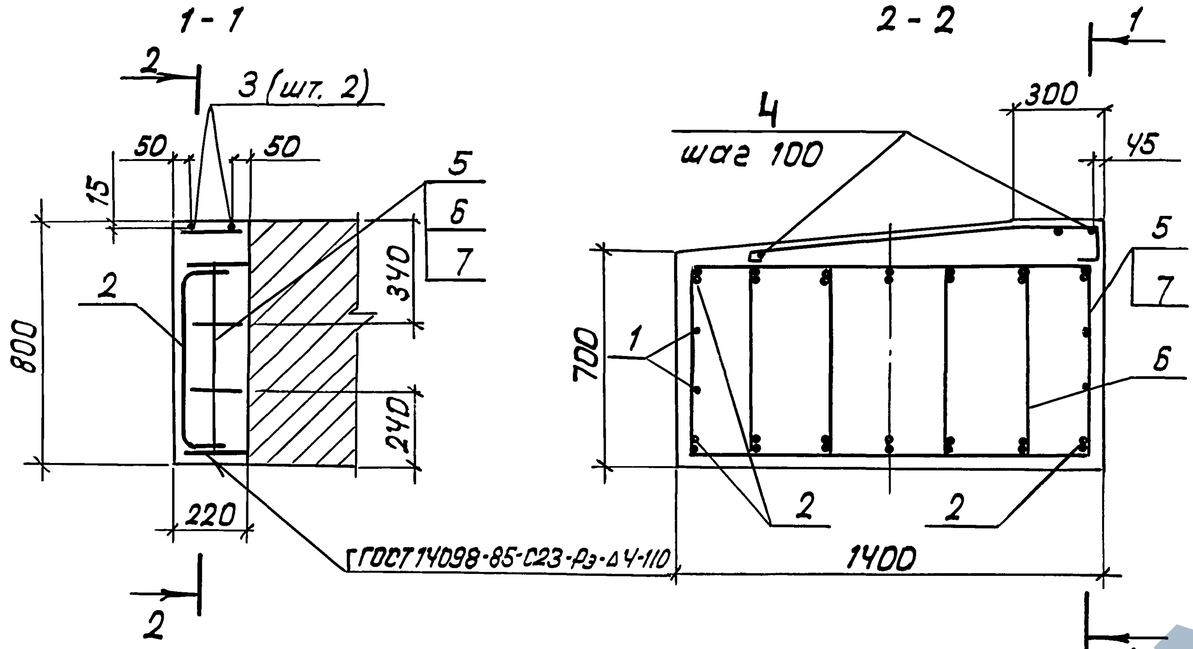

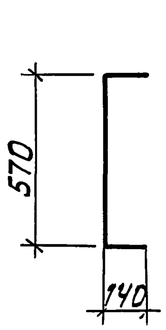

Поз. 2

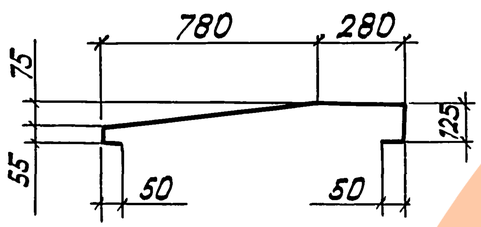

Поз. 3

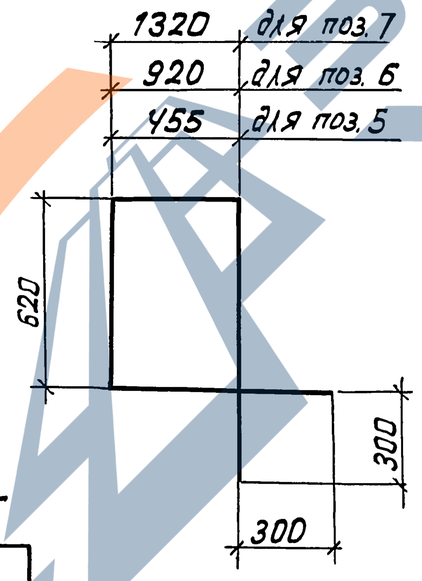

Поз. 5 ... 7

Ведомость расхода стали на элемент, кг

Марка элемента	Изделия арматурные						Всего	Общий расход
	Арматура класса							
	А-I			Ас-II				
	ГОСТ 5781-82			ГОСТ 5781-82				
	ф 8		Итого	ф 10	ф 22	Итого		
УМ5-РУ.С	7,1		7,1	3,6	2,2	5,8	12,9	12,9

Формат	Зона	Поз.	Обозначение	Наименование	Кол	Примечание
				Участок монолитный УМ5-РУ.С		
				Детали		
БЧ		1		ф22Ас-II ГОСТ5781-82; ℓ=180	4	0,54 кг
БЧ		2		ф10Ас-II ГОСТ5781-82; ℓ=825	7	0,51 кг
БЧ		3		ф8 А-I ГОСТ5781-82; ℓ=1145	2	0,45 кг
БЧ		4		ф8 А-I ГОСТ5781-82; ℓ=190	11	0,00 кг
БЧ		5		ф8 А-I ГОСТ5781-82; ℓ=2750	2	1,09 кг
БЧ		6		ф8 А-I ГОСТ5781-82; ℓ=3680	1	1,45 кг
БЧ		7		ф8 А-I ГОСТ5781-82; ℓ=4480	1	1,77 кг
				Материалы		
				Бетон В30; F300; W8	1,1	м³

Нач. отд.	Драндин	
Н. контр.	Леднева	
Гл. спец. отд	Дмитриевский	
ГИП	Кашлатова	
Вед. инж.	Кассель	
Вед. инж.	Долгова	

3.503.1-95.1-2-15

Участок монолитный ригеля устоя УМ5-РУ.С
Габариты 2(Г-11.5); 2(Г-15.25)

Стадия	Лист	Листов
Р		1

Гипротрансмост

Инв. № подл. | Подп. и дата | Взам. инв. №

Рис. 1

1 - 1

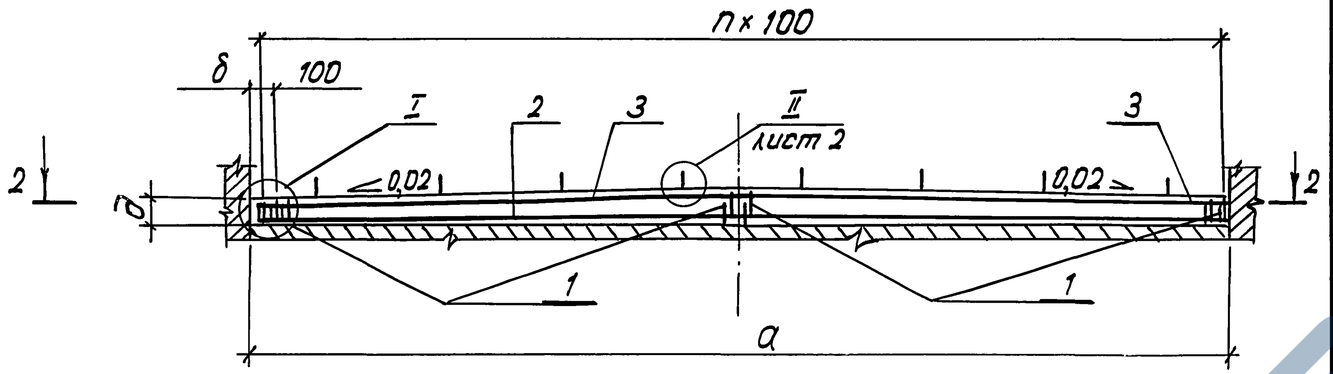

2 - 2

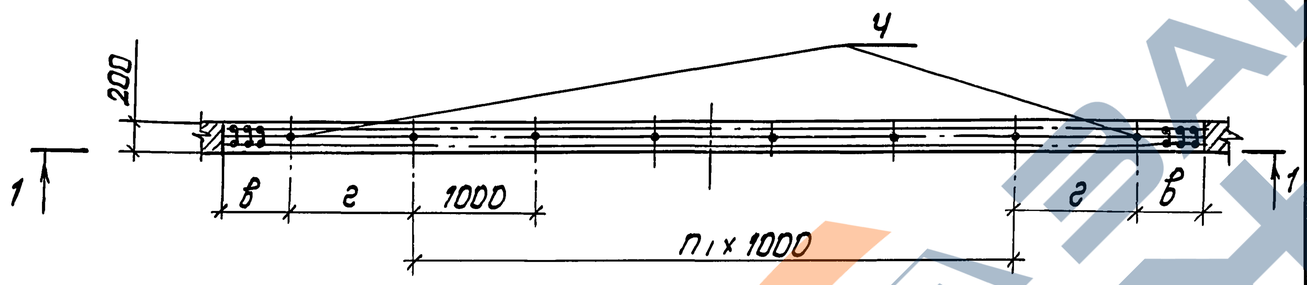

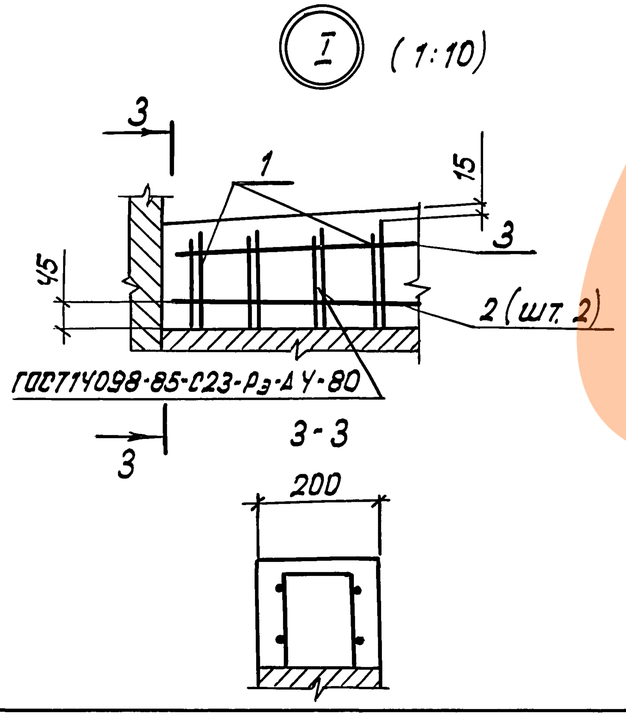

Рис. 2

Остальное - см. рис. 1

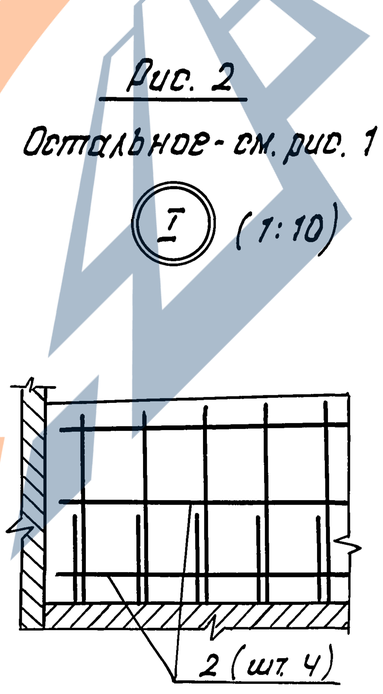

Таблица 1

Обозначение	Марка	Рис.	Размеры, мм а	б	в	г	n1, шт	n, шт	Примечание	
3.503.1-95.1-2-16	УМ1-ШС1.С	1	8020	60	510	1000	5	79	Компоновка габарита Г-8 балками высотой	h=90; 120см
	УМ1-ШС2.С									
	УМ1-ШС3.С	2								h=90;105;120см
	УМ1-ШС4.С									h=105см
	УМ1-ШС5.С									
-01	УМ2-ШС1.С	1	10020	60	510	1000	7	99	Компоновка габарита Г-10 балками высотой	h=90; 120см
	УМ2-ШС2.С									
	УМ2-ШС3.С	2								h=90;105;120см
	УМ2-ШС4.С									h=105см
	УМ2-ШС5.С									
-02	УМ3-ШС1.С	1	11520	110	635	1125	8	113	Компоновка габарита Г-11,5 балками высотой	h=90; 120см
	УМ3-ШС2.С									
	УМ3-ШС3.С	2								h=90;105;120см
	УМ3-ШС4.С									h=105см
	УМ3-ШС5.С									

Таблица 2

Марка	д, мм	Рис.	Примечание	
УМ1-ШС1.С...УМ3-ШС1.С	170	1	Переходная сборно-монолитная плита высотой	40см
УМ1-ШС2.С...УМ3-ШС2.С	270			30см
УМ1-ШС3.С...УМ3-ШС3.С	320	2		40; 25см
УМ1-ШС4.С...УМ3-ШС4.С	420			30см
УМ1-ШС5.С...УМ3-ШС5.С	470			25см

Спецификацию см. листы 2... Ч

Нач. отд.	Драндин		
Н. контр.	Леднева		
Гл. спец. отд.	Дмитриевский		
ГИП	Кашлатова		
Вед. инж.	Кассель		
Вед. инж.	Долгова		

3.503.1-95.1-2-16

Участок монолитный средних блоков шкафной стенки УМ-ШС.С. Габариты Г-8; Г-10; Г-11,5

Стадия	Лист	Листов
Р	1	Ч

Гипротрансмост

Инв. № подл. | Подп. и дата | Взам. инв. №

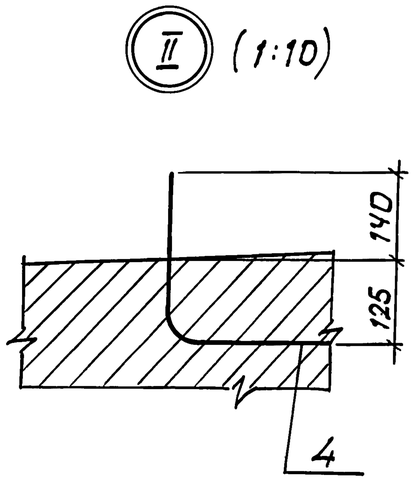

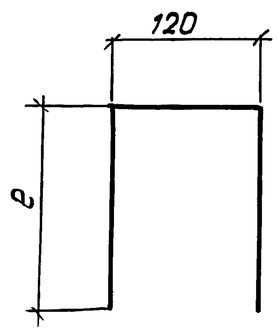

ℓ- определяется исходя из общей длины стержня по спецификации на монолитный участок и обрезается по месту в процессе производства работ.

Ведомость расхода стали на элемент, кг

Марка элемента	Изделия арматурные					Общий расход
	Арматура класса Ас-II ГОСТ 5781-82				Всего	
	Ф10	Ф12	Ф22	Итого		
УМ1-ШС1.С	19,7	40,0	16,4	76,1	76,1	76,1
УМ1-ШС2.С	19,7	54,4	16,4	90,5	90,5	90,5
УМ1-ШС3.С	29,6	60,8	16,4	106,8	106,8	106,8
УМ1-ШС4.С	29,6	75,2	16,4	121,2	121,2	121,2
УМ1-ШС5.С	29,6	82,4	16,4	128,4	128,4	128,4
УМ2-ШС1.С	24,7	53,0	20,5	98,2	98,2	98,2
УМ2-ШС2.С	24,7	71,0	20,5	116,2	116,2	116,2
УМ2-ШС3.С	37,0	80,0	20,5	137,5	137,5	137,5
УМ2-ШС4.С	37,0	98,0	20,5	155,5	155,5	155,5
УМ2-ШС5.С	37,0	107,0	20,5	164,5	164,5	164,5
УМ3-ШС1.С	28,4	62,7	22,6	113,7	113,7	113,7
УМ3-ШС2.С	28,4	84,4	22,6	135,4	135,4	135,4
УМ3-ШС3.С	42,5	94,6	22,6	159,7	159,7	159,7
УМ3-ШС4.С	42,5	115,1	22,6	180,2	180,2	180,2
УМ3-ШС5.С	42,5	124,3	22,6	189,3	189,3	189,3

Формат	Зона	Поз.	Обозначение	Наименование	Кол.	Примечание
				Участок монолитный УМ1-ШС1.С		
				Детали		
БЧ		1		Ф12 Ас-II ГОСТ 5781-82; ℓ=500мм	80	0,50 кг
БЧ		2		Ф10 Ас-II ГОСТ 5781-82; ℓ=7980мм	2	4,93 кг
БЧ		3		Ф10 Ас-II ГОСТ 5781-82; ℓ=4000мм	4	2,47 кг
БЧ		4		Ф22 Ас-II ГОСТ 5781-82; ℓ=690мм	8	2,05 кг
				Материалы		
				Бетон В30; F300; W8	0,35	м³
				Участок монолитный УМ1-ШС2.С		
				Детали		
БЧ		1		Ф12 Ас-II ГОСТ 5781-82; ℓ=760мм	80	0,68 кг
БЧ		2		Ф10 Ас-II ГОСТ 5781-82; ℓ=7980мм	2	4,93 кг
БЧ		3		Ф10 Ас-II ГОСТ 5781-82; ℓ=4000мм	4	2,47 кг
БЧ		4		Ф22 Ас-II ГОСТ 5781-82; ℓ=690мм	8	2,05 кг
				Материалы		
				Бетон В30; F300; W8	0,51	м³
				Участок монолитный УМ1-ШС3.С		
				Детали		
БЧ		1		Ф12 Ас-II ГОСТ 5781-82; ℓ=860мм	80	0,76 кг
БЧ		2		Ф10 Ас-II ГОСТ 5781-82; ℓ=7980мм	4	4,93 кг
БЧ		3		Ф10 Ас-II ГОСТ 5781-82; ℓ=4000мм	4	2,47 кг
БЧ		4		Ф22 Ас-II ГОСТ 5781-82; ℓ=690мм	8	2,05 кг
				Материалы		
				Бетон В30; F300; W8	0,59	м³

Взам. инв. №

Подп. и дата

Инв. № подл.

Формат	Зона	Поз.	Обозначение	Наименование	Кол.	Приме-чание
				Участок монолитный УМ1-ШС4.С		
				Детали		
БЧ		1		Ф12 Ас-II ГОСТ 5781-82; ℓ=1060мм	80	0,94 кг
БЧ		2		Ф10 Ас-II ГОСТ 5781-82; ℓ=7980мм	4	4,93 кг
БЧ		3		Ф10 Ас-II ГОСТ 5781-82; ℓ=4000мм	4	2,47 кг
БЧ		4		Ф22 Ас-II ГОСТ 5781-82; ℓ=690мм	8	2,05 кг
				Материалы		
				Бетон В30; F300; W8	0,75	м³
				Участок монолитный УМ1-ШС5.С		
				Детали		
БЧ		1		Ф12 Ас-II ГОСТ 5781-82; ℓ=1150мм	80	1,03 кг
БЧ		2		Ф10 Ас-II ГОСТ 5781-82; ℓ=7980мм	4	4,93 кг
БЧ		3		Ф10 Ас-II ГОСТ 5781-82; ℓ=4000мм	4	2,47 кг
БЧ		4		Ф22 Ас-II ГОСТ 5781-82; ℓ=690мм	8	2,05 кг
				Материалы		
				Бетон В30; F300; W8	0,83	м³
				Участок монолитный УМ2-ШС1.С		
				Детали		
БЧ		1		Ф12 Ас-II ГОСТ 5781-82; ℓ=600мм	100	0,53 кг
БЧ		2		Ф10 Ас-II ГОСТ 5781-82; ℓ=9980мм	2	6,16 кг
БЧ		3		Ф10 Ас-II ГОСТ 5781-82; ℓ=5000мм	4	3,09 кг
БЧ		4		Ф22 Ас-II ГОСТ 5781-82; ℓ=690мм	10	2,05 кг
				Материалы		
				Бетон В30; F300; W8	0,44	м³

Формат	Зона	Поз.	Обозначение	Наименование	Кол.	Приме-чание
				Участок монолитный УМ2-ШС2.С		
				Детали		
БЧ		1		Ф12 Ас-II ГОСТ 5781-82; ℓ=800мм	100	0,71 кг
БЧ		2		Ф10 Ас-II ГОСТ 5781-82; ℓ=9980мм	2	6,16 кг
БЧ		3		Ф10 Ас-II ГОСТ 5781-82; ℓ=5000мм	4	3,09 кг
БЧ		4		Ф10 Ас-II ГОСТ 5781-82; ℓ=690мм.	10	2,05 кг
				Материалы		
				Бетон В30; F300; W8	0,64	м³
				Участок монолитный УМ2-ШС3.С		
				Детали		
БЧ		1		Ф12 Ас-II ГОСТ 5781-82; ℓ=900мм	100	0,80 кг
БЧ		2		Ф10 Ас-II ГОСТ 5781-82; ℓ=9980мм	4	6,16 кг
БЧ		3		Ф10 Ас-II ГОСТ 5781-82; ℓ=5000мм	4	3,09 кг
БЧ		4		Ф10 Ас-II ГОСТ 5781-82; ℓ=690мм	10	2,05 кг
				Материалы		
				Бетон В30; F300; W8	0,74	м³
				Участок монолитный УМ2-ШС4.С		
				Детали		
БЧ		1		Ф12 Ас-II ГОСТ 5781-82; ℓ=1100мм	100	0,98 кг
БЧ		2		Ф10 Ас-II ГОСТ 5781-82; ℓ=9980мм	4	6,16 кг
БЧ		3		Ф10 Ас-II ГОСТ 5781-82; ℓ=5000мм	4	3,09 кг
БЧ		4		Ф10 Ас-II ГОСТ 5781-82; ℓ=690мм	10	2,05 кг
				Материалы		
				Бетон В30; F300; W8	0,94	м³

Взам. инв. №

Подп. и дата

Инв. № подл.

Формат	Зона	Поз.	Обозначение	Наименование	Кол.	Примечание
				Участок монолитный УМ2-ШС5.С		
				Детали		
БЧ		1		Ф12АIIIс-II ГОСТ5781-82; ℓ=1200мм	100	1,07 кг
БЧ		2		Ф10АIIIс-II ГОСТ5781-82; ℓ=9980мм	Ч	6,16 кг
БЧ		3		Ф10АIIIс-II ГОСТ5781-82; ℓ=5000мм	Ч	3,09 кг
БЧ		Ч		Ф22АIIIс-II ГОСТ5781-82; ℓ=590мм	10	2,05 кг
				Материалы		
				Бетон В30; F300; W8	1,04	м³
				Участок монолитный УМ3-ШС1.С		
				Детали		
БЧ		1		Ф12АIIIс-II ГОСТ5781-82; ℓ=630мм	114	0,55 кг
БЧ		2		Ф10АIIIс-II ГОСТ5781-82; ℓ=11480мм	2	7,08 кг
БЧ		3		Ф10АIIIс-II ГОСТ5781-82; ℓ=5750мм	Ч	3,55 кг
БЧ		Ч		Ф22АIIIс-II ГОСТ5781-82; ℓ=690мм	11	2,05 кг
				Материалы		
				Бетон В30; F300; W8	0,66	м³
				Участок монолитный УМ3-ШС2.С		
				Детали		
БЧ		1		Ф12АIIIс-II ГОСТ5781-82; ℓ=830мм	114	0,74 кг
БЧ		2		Ф10АIIIс-II ГОСТ 5781-82; ℓ=11480мм	2	7,08 кг
БЧ		3		Ф10АIIIс-II ГОСТ5781-82; ℓ=5750мм	Ч	3,55 кг
БЧ		Ч		Ф22АIIIс-II ГОСТ5781-82; ℓ=690мм	11	2,05 кг
				Материалы		
				Бетон В30; F300; W8	0,89	м³

Формат	Зона	Поз.	Обозначение	Наименование	Кол.	Примечание
				Участок монолитный УМ3-ШС3.С		
				Детали		
БЧ		1		Ф12АIIIс-II ГОСТ5781-82; ℓ=930мм	114	0,83 кг
БЧ		2		Ф10АIIIс-II ГОСТ 5781-82; ℓ=11480мм	Ч	7,08 кг
БЧ		3		Ф10АIIIс-II ГОСТ5781-82; ℓ=5750мм	Ч	3,55 кг
БЧ		Ч		Ф22АIIIс-II ГОСТ5781-82; ℓ=590мм	11	2,05 кг
				Материалы		
				Бетон В30; F300; W8	1,01	м³
				Участок монолитный УМ3-ШС4.С		
				Детали		
БЧ		1		Ф12АIIIс-II ГОСТ5781-82; ℓ=1130мм	114	1,01 кг
БЧ		2		Ф10АIIIс-II ГОСТ5781-82; ℓ=11480мм	Ч	7,08 кг
БЧ		3		Ф10АIIIс-II ГОСТ5781-82; ℓ=5780мм	Ч	3,55 кг
БЧ		Ч		Ф22АIIIс-II ГОСТ5781-82; ℓ=690мм	11	2,05 кг
				Материалы		
				Бетон В30; F300; W8	1,24	м³
				Участок монолитный УМ3-ШС5.С		
				Детали		
БЧ		1		Ф12АIIIс-II ГОСТ5781-82; ℓ=1230мм	114	1,09 кг
БЧ		2		Ф10АIIIс-II ГОСТ5781-82; ℓ=11480мм	Ч	7,08 кг
БЧ		3		Ф10АIIIс-II ГОСТ5781-82; ℓ=5780мм	Ч	3,55 кг
БЧ		Ч		Ф22АIIIс-II ГОСТ5781-82; ℓ=690мм	11	2,05 кг
				Материалы		
				Бетон В30; F300; W8	1,35	м³

Инв. № подл. | Подп. и дата | Взам. инв. №

Рис. 1

1-1

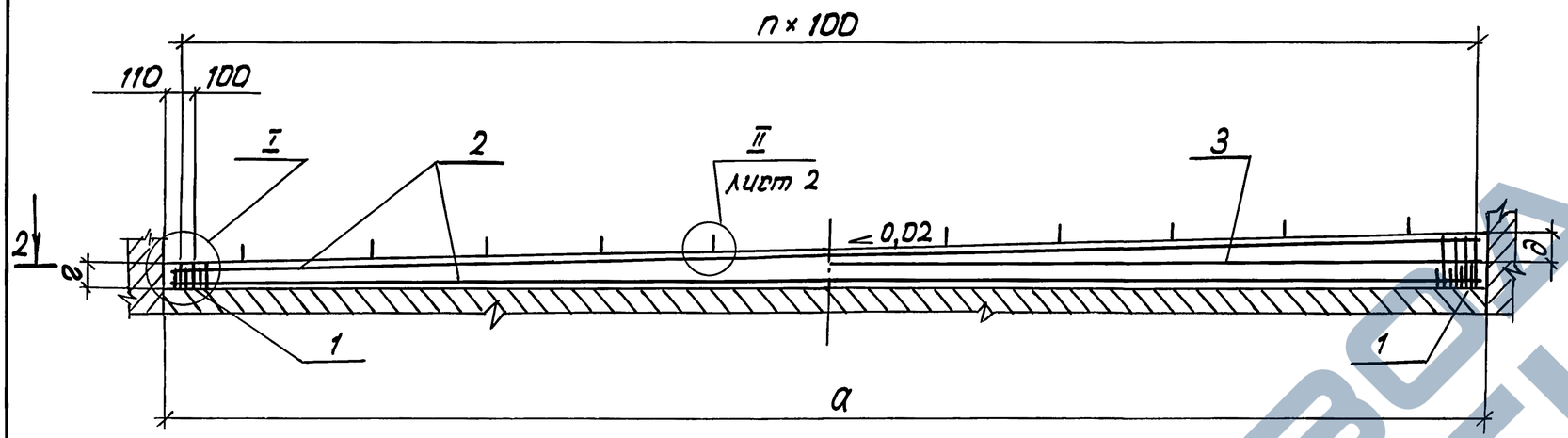

I (1:10)

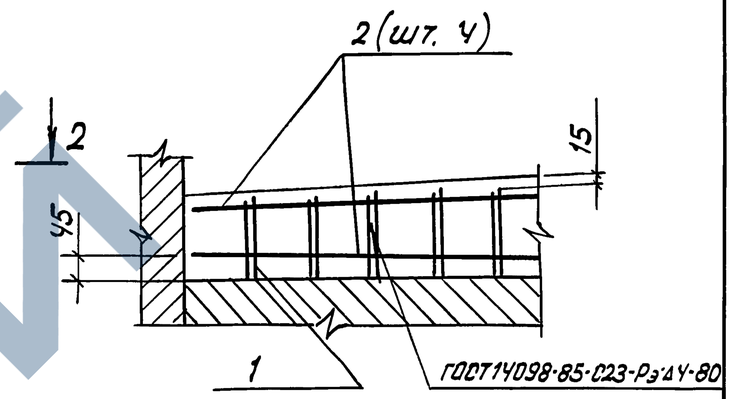

2-2

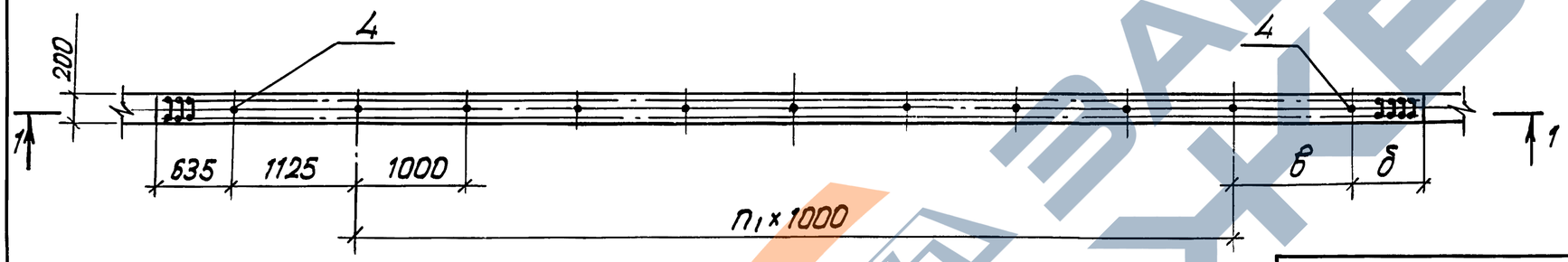

Таблица 1

Обозначение	Марка	Рис.	Размеры, мм а	б	в	д	n, шт.	n1, шт.	Примечание	
3.503.1-95.1-2-17	УМУ-ШС1.С	1	11520	635	1125	200	113	8	Компоновка габарита 2(Г-11,5) балками высотой	h=90; 120см
	УМУ-ШС2.С									
	УМУ-ШС3.С	2								h=90; 105; 120см
	УМУ-ШС4.С									h=105см
	УМУ-ШС5.С									
-01	УМ5-ШС1.С	1	15270	510	1000	250	151	12	Компоновка габарита 2(Г-15,25) балками высотой	h=90; 120см
	УМ5-ШС2.С									
	УМ5-ШС3.С	2								h=90; 105; 120см
	УМ5-ШС4.С									h=105см
	УМ5-ШС5.С									

Таблица 2

Марка	г, мм	Рис.	Примечание	
УМУ-ШС1.С; УМ5-ШС1.С	170	1	Переходная сборно-монолитная плита высотой	40см
УМУ-ШС2.С; УМ5-ШС2.С	270			30см
УМУ-ШС3.С; УМ5-ШС3.С	320	2		40; 25см
УМУ-ШС4.С; УМ5-ШС4.С	420			30см
УМУ-ШС5.С; УМ5-ШС5.С	470			25см

Спецификацию см. листы 2, 3

Нач. отд.	Драндин	
Н. контр.	Леднева	
Гл. спец. отд.	Дмитриевский	
ГИП	Кашлатова	
Вед. инж.	Кассель	
Вед. инж.	Долгова	

3.503.1-95.1-2-17

Участок монолитный средних блоков шкафной стенки УМ-ШС.С. Габариты 2(Г-11,5); 2(Г-15,25)

Стадия	Лист	Листов
Р	1	3

Гипротрансмост

Взам. инв. №

Подп. и дата

Инв. № подл.

II (1:10)

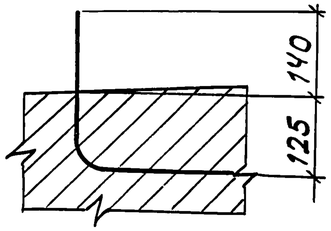

Поз. 1

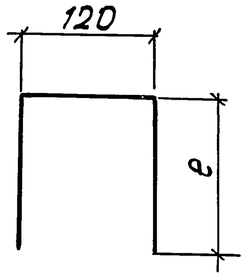

Рис. 2

Остальное - см. рис. 1

I (1:10)

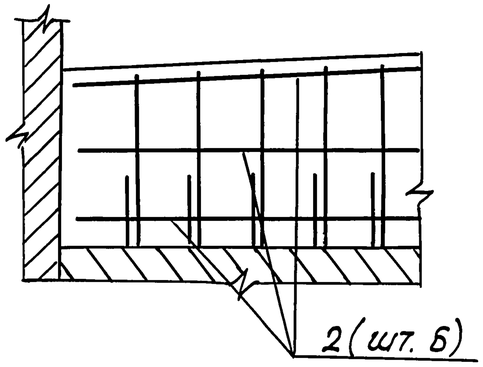

e - определяется, исходя из общей длины стержня по спецификации на монолитный участок, и обрезается по месту в процессе производства работ.

Ведомость расхода стали на элемент, кг

Марка элемента	Изделия арматурные				Всего	Общий расход
	Арматура класса Ас-II ГОСТ 5781-82					
	ф10	ф12	ф22	Итого		
УМЧ-ШС1.С	35,4	86,6	22,6	144,6	144,6	144,6
УМЧ-ШС2.С	35,4	107,2	22,6	165,2	165,6	165,6
УМЧ-ШС3.С	49,6	117,4	22,6	189,6	189,6	189,6
УМЧ-ШС4.С	49,6	137,9	22,6	210,1	210,1	210,1
УМЧ-ШС5.С	49,6	148,2	22,6	220,4	220,4	220,4
УМ5-ШС1.С	46,8	136,8	30,8	214,4	214,4	214,4
УМ5-ШС2.С	46,8	162,6	30,8	240,2	240,2	240,2
УМ5-ШС3.С	65,8	176,3	30,8	272,9	272,9	272,9
УМ5-ШС4.С	65,8	203,7	30,8	300,3	300,3	300,3
УМ5-ШС5.С	65,8	217,4	30,8	314,0	314,0	314,0

Формат	Зона	Поз.	Обозначение	Наименование	Кол.	Примечание
				Участок монолитный УМЧ-ШС1.С		
				Детали		
БЧ		1		ф12Ас-II ГОСТ 5781-82; ℓ=860мм	114	0,76кг
БЧ		2		ф10Ас-II ГОСТ 5781-82; ℓ=11480мм	4	7,08кг
БЧ		3		ф10Ас-II ГОСТ 5781-82; ℓ=5750мм	2	3,55кг
БЧ		4		ф22Ас-II ГОСТ 5781-82; ℓ=690мм	11	2,05кг
				Материалы		
				Бетон В30; F300; W6	0,66	м³
				Участок монолитный УМЧ-ШС2.С		
				Детали		
БЧ		1		ф12Ас-II ГОСТ 5781-82; ℓ=1060мм	114	0,94кг
БЧ		2		ф10Ас-II ГОСТ 5781-82; ℓ=11480мм	4	7,08кг
БЧ		3		ф10Ас-II ГОСТ 5781-82; ℓ=5750мм	2	3,55кг
БЧ		4		ф22Ас-II ГОСТ 5781-82; ℓ=690мм	11	2,05кг
				Материалы		
				Бетон В30; F300; W6	0,89	м³
				Участок монолитный УМЧ-ШС3.С		
				Детали		
БЧ		1		ф12Ас-II ГОСТ 5781-82; ℓ=1160мм	114	1,03кг
БЧ		2		ф10Ас-II ГОСТ 5781-82; ℓ=11480мм	6	7,08кг
БЧ		3		ф10Ас-II ГОСТ 5781-82; ℓ=5750мм	2	3,55кг
БЧ		4		ф22Ас-II ГОСТ 5781-82; ℓ=690мм	11	2,05кг
				Материалы		
				Бетон В30; F300; W6	1,0	м³

Взам. инв. №

Подп. и дата

Инв. № подл.

Формат	Зона	Поз.	Обозначение	Наименование	Кол.	Приме-чание
				Участок монолитный УМ4-ШС4.С		
				Детали		
БЧ		1		Ф12 Ас-II ГОСТ 5781-82; ℓ=1360мм	114	1,21кг
БЧ		2		Ф10 Ас-II ГОСТ 5781-82; ℓ=11480мм	6	7,08кг
БЧ		3		Ф10 Ас-II ГОСТ 5781-82; ℓ=5750мм	2	3,55кг
БЧ		4		Ф22 Ас-II ГОСТ 5781-82; ℓ=690мм	11	2,05кг
				Материалы		
				Бетон В30; F300; W8	1,2	м³
				Участок монолитный УМ4-ШС5.С		
БЧ		1		Ф12 Ас-II ГОСТ 5781-82; ℓ=1460мм	114	1,30кг
БЧ		2		Ф10 Ас-II ГОСТ 5781-82; ℓ=11480мм	6	7,08кг
БЧ		3		Ф10 Ас-II ГОСТ 5781-82; ℓ=5750мм	2	3,55кг
БЧ		4		Ф22 Ас-II ГОСТ 5781-82; ℓ=690мм	11	2,05кг
				Материалы		
				Бетон В30; F300; W8	1,4	м³
				Участок монолитный УМ5-ШС1.С		
				Детали		
БЧ		1		Ф12 Ас-II ГОСТ 5781-82; ℓ=1010мм	152	0,90кг
БЧ		2		Ф10 Ас-II ГОСТ 5781-82; ℓ=15230мм	4	9,40кг
БЧ		3		Ф10 Ас-II ГОСТ 5781-82; ℓ=7620мм	2	4,71кг
БЧ		4		Ф22 Ас-II ГОСТ 5781-82; ℓ=690мм.	15	2,05кг
				Материалы		
				Бетон В30; F300; W8	0,98	м³
				Участок монолитный УМ5-ШС2.С		
				Детали		
БЧ		1		Ф12 Ас-II ГОСТ 5781-82; ℓ=1210мм	152	1,07кг
БЧ		2		Ф10 Ас-II ГОСТ 5781-82; ℓ=15230мм	4	9,40кг
БЧ		3		Ф10 Ас-II ГОСТ 5781-82; ℓ=7620мм	2	4,71кг
БЧ		4		Ф22 Ас-II ГОСТ 5781-82; ℓ=690мм	15	2,05кг
				Материалы		
				Бетон В30; F300; W8	1,4	м³
				Участок монолитный УМ5-ШС3.С		
				Детали		
БЧ		1		Ф12 Ас-II ГОСТ 5781-82; ℓ=1310мм	152	1,16кг
БЧ		2		Ф10 Ас-II ГОСТ 5781-82; ℓ=15230мм	6	9,40кг
БЧ		3		Ф10 Ас-II ГОСТ 5781-82; ℓ=7620мм	2	4,71кг
БЧ		4		Ф22 Ас-II ГОСТ 5781-82; ℓ=690мм	15	2,05кг
				Материалы		
				Бетон В30; F300; W8	1,4	м³
				Участок монолитный УМ5-ШС4.С		
				Детали		
БЧ		1		Ф12 Ас-II ГОСТ 5781-82; ℓ=1510мм	152	1,34кг
БЧ		2		Ф10 Ас-II ГОСТ 5781-82; ℓ=15230мм	6	9,40кг
БЧ		3		Ф10 Ас-II ГОСТ 5781-82; ℓ=7620мм	2	4,71кг
БЧ		4		Ф22 Ас-II ГОСТ 5781-82; ℓ=690мм	15	2,05кг
				Материалы		
				Бетон В30; F300; W8	1,8	м³
				Участок монолитный УМ5-ШС5.С		
				Детали		
БЧ		1		Ф12 Ас-II ГОСТ 5781-82; ℓ=1610мм	152	1,43кг
БЧ		2		Ф10 Ас-II ГОСТ 5781-82; ℓ=15230мм	6	9,40кг
БЧ		3		Ф10 Ас-II ГОСТ 5781-82; ℓ=7620мм	2	4,71кг
БЧ		4		Ф22 Ас-II ГОСТ 5781-82; ℓ=690мм	15	2,05кг
				Материалы		
				Бетон В30; F300; W8	1,9	м³

Инв. № подл. | Подп. и дата | Взам. инв. №

Рис. 1

1-1

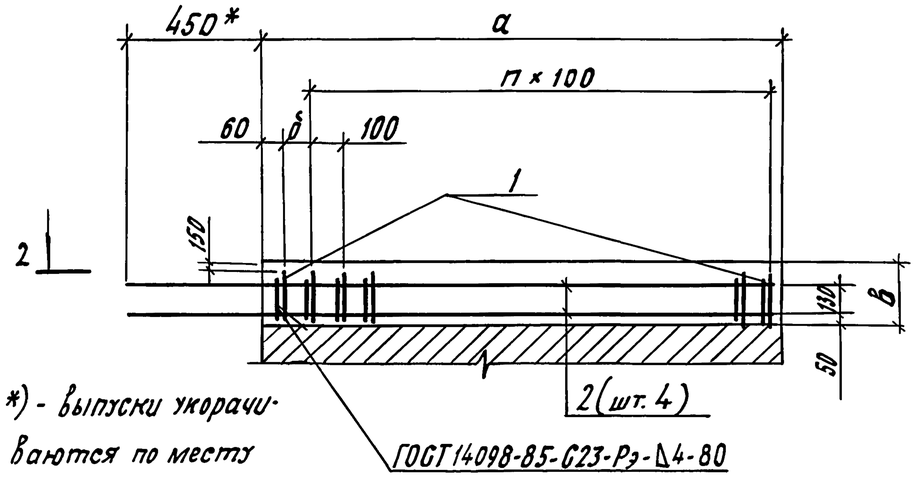

*) - выпуски укорачиваются по месту

2-2

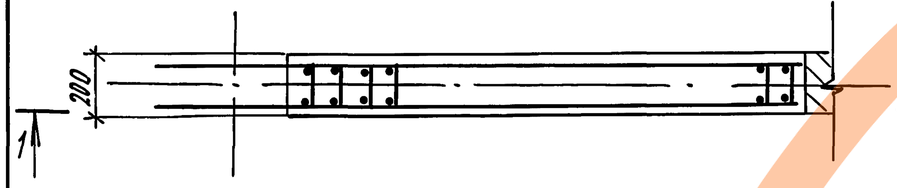

Рис. 2

Остальное - см. рис. 1

1-1

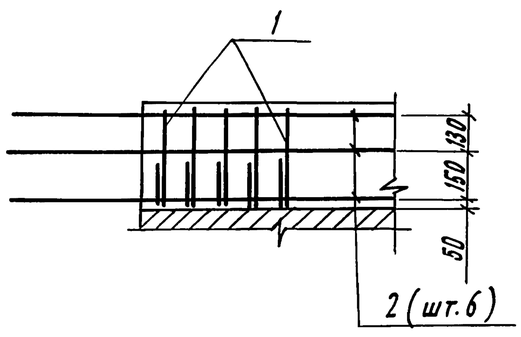

Поз. 1

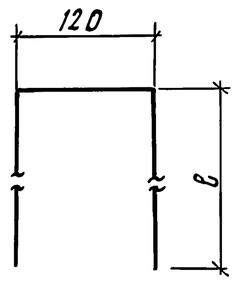

в - определяется, исходя из общей длины стержня по спецификации на монолитный участок

Обозначение	Марка	Рис.	Размеры, мм а	б	в	n, шт.	Примечание	
3.503.1-95.1-2-18	УМ1-ШК1.С	1	950	50	220	8	Компоновка габаритов балками высотой	h=90см
-01	УМ1-ШК2.С		1700	100		15		
-02	УМ2-ШК1.С	2	950	50	370	8		h=105см
-03	УМ2-ШК2.С		1700	100		15		
-04	УМ3-ШК1.С	3	950	50	520	8		h=120см
-05	УМ3-ШК2.С		1700	100		15		

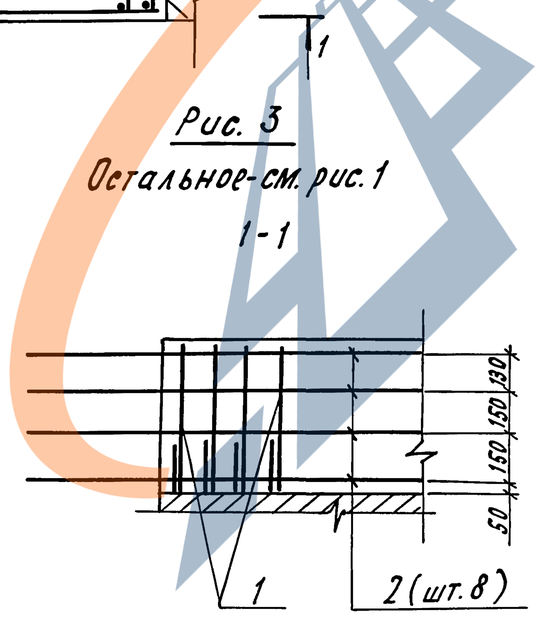

1. Закладные изделия для устройства деформационного шва на чертеже не изображены.

2. Количество и расположение закладных деталей назначается при привязке принятой конструкции деформационного шва в зависимости от типа пролетного строения.

Спецификацию см. лист 2

Нач. отд.	Арандин	
Н. контр.	Леднева	
Гл. спец. отд.	Дмитриевский	
ГИП	Кашлатова	
Вед. инж.	Кассель	
Вед. инж.	Долгова	

3.503.1-95.1-2-18

Участок монолитный крайнего блока шкафной стенки УМ-ШК.С.

Габариты Г-8; Г-10; Г-11,5; 2(Г-11,5); 2(Г-15,25)

Стадия	Лист	Листов
Р	1	2

Гипротрансмост

25257 41

Формат А3

Инв. № подл. | Подп. и дата | Взам. инв. №

Ведомость расхода стали на элемент, кг

Марка элемента	Изделия арматурные			Всего	Общий расход
	Арматура класса A_c-II ГОСТ 5781-82				
	ф10	ф12	Итого		
УМ1 - ШК1.С	3,4	4,4	7,8	7,8	7,8
УМ2 - ШК1.С	5,1	7,1	12,2	12,2	12,2
УМ3 - ШК1.С	6,8	9,8	16,6	16,6	16,6
УМ1 - ШК2.С	5,2	7,5	12,7	12,7	12,7
УМ2 - ШК2.С	7,9	12,1	19,9	19,9	19,9
УМ3 - ШК2.С	10,5	16,7	27,1	27,1	27,1

Формат	Зона	Поз.	Обозначение	Наименование	Кол.	Приме-чание
				Участок монолитный УМ1-ШК1.С		
				Детали		
БЧ		1		ф12A_c-II ГОСТ 5781-82, ℓ=500	10	0,44кг
БЧ		2		ф10A_c-II ГОСТ 5781-82, ℓ=1380	4	0,85кг
				Материалы		
				Бетон В30; F300; W8	0,04	м³
				Участок монолитный УМ2-ШК1.С		
				Детали		
БЧ		1		ф12A_c-II ГОСТ 5781-82, ℓ=800	10	0,71кг
БЧ		2		ф10A_c-II ГОСТ 5781-82, ℓ=1380	6	0,85кг
				Материалы		
				Бетон В30; F300; W8	0,07	м³

Формат	Зона	Поз.	Обозначение	Наименование	Кол.	Приме-чание
				Участок монолитный УМ3-ШК1.С		
				Детали		
БЧ		1		ф12A_c-II ГОСТ 5781-82, ℓ=1100	10	0,98кг
БЧ		2		ф10A_c-II ГОСТ 5781-82, ℓ=1380	8	0,85кг
				Материалы		
				Бетон В30; F300; W8	0,10	м³
				Участок монолитный УМ1-ШК2.С		
				Детали		
БЧ		1		ф12A_c-II ГОСТ 5781-82, ℓ=500	17	0,44кг
БЧ		2		ф10A_c-II ГОСТ 5781-82, ℓ=2130	4	1,31кг
				Материалы		
				Бетон В30; F300; W8	0,08	м³
				Участок монолитный УМ2-ШК2.С		
				Детали		
БЧ		1		ф12A_c-II ГОСТ 5781-82, ℓ=800	17	0,71кг
БЧ		2		ф10A_c-II ГОСТ 5781-82, ℓ=2130	6	1,31кг
				Материалы		
				Бетон В30, F300; W8	0,13	м³
				Участок монолитный УМ3-ШК2.С		
				Детали		
БЧ		1		ф12A_c-II ГОСТ 5781-82, ℓ=1100	17	0,98кг
БЧ		2		ф10A_c-II ГОСТ 5781-82, ℓ=2130	8	1,31кг
				Материалы		
				Бетон В30; F300; W8	0,18	м³

Взам. инв. №

Подп. и дата

Инв. № подл.

Рис. 1

1-1

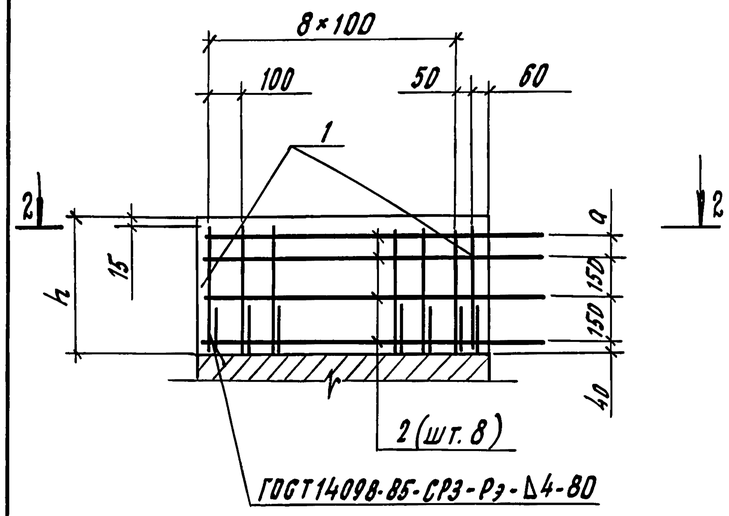

2 - 2

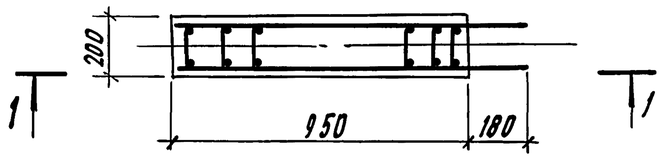

Рис. 2

Остальное - см. рис. 1.

1-1

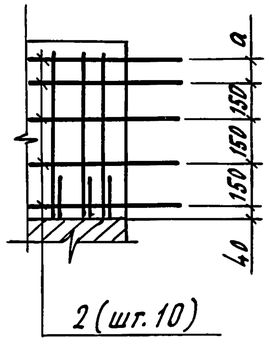

Поз. 1

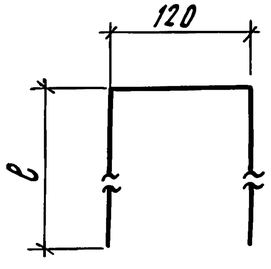

Рис. 3

Остальное - см. рис. 1

1-1

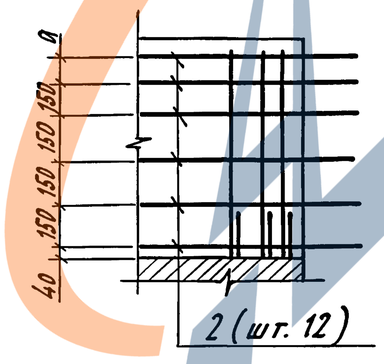

в - определяется, исходя из общей длины стержня по спецификации на монолитный участок.

Ведомость расхода стали, кг

Марка элемента	Изделия арматурные			Всего	Общий расход
	Арматура класса Ас-II ГОСТ 5781-82				
	ф10	ф12	Итого		
УМ4-ШК1.С	5,4	7,5	12,9	12,9	12,9
УМ5-ШК1.С	6,8	9,9	16,7	16,7	16,7
УМ4-ШК2.С	8,2	12,3	20,5	20,5	20,5
УМ5-ШК2.С	5,4	8,9	14,3	14,3	14,3
УМ4-ШК3.С	6,8	11,3	17,1	17,1	17,1
УМ5-ШК3.С	8,2	13,8	22,0	22,0	22,0

Обозначение	Марка	Рис.	Размеры, мм a	Размеры, мм h	Примечание	
3.503.1-95.1-2-19	УМ4-ШК1С	1	60	450	Компоновка габаритов балками высотой	h=90см
-01	УМ5-ШК1.С		150	525		
-02	УМ4-ШК2.С	2	60	600		h=105см
-03	УМ5-ШК2.С		150	675		
-04	УМ4-ШК3.С	3	60	750		h=120см
-05	УМ5-ШК3.С		150	825		

1. Закладные изделия для устройства деформационного шва на чертеже не изображены.

2. Количество и расположение закладных деталей назначается при привязке принятой конструкции деформационного шва в зависимости от типа пролетного строения.

Спецификацию см. лист 2

Нач. отд.	Драндин	
Н. контр.	Леднева	
Гл. спец. отд.	Дмитриевский	
ГИП	Кашлатова	
Вед. инж.	Кассель	
Вед. инж.	Долгова	

3.503.1-95.1-2-19

Участок монолитный крайнего блока шкафной стенки УМ-ШК.С

Габариты 2(г-11,5); 2(г-15,25)

Стадия	Лист	Листов
Р	1	2

Гипротрансмост

Взам. инв.№ | Подп. и дата | Инв. № подл.

Формат А3

Формат	Зона	Поз.	Обозначение	Наименование	Кол.	Примечание
				Участок монолитный УМ4-ШК1.С		
				Детали		
БЧ		1		Ф12Ас-II ГОСТ5781-82, ℓ=940	9	0,83кг
БЧ		2		Ф10Ас-II ГОСТ5781-82, ℓ=1110	8	0,68кг
				Материалы		
				Бетон В30; F300; W8		0,09м³
				Участок монолитный УМ4-ШК2.С		
				Детали		
БЧ		1		Ф12Ас-II ГОСТ5781-82, ℓ=1240	9	1,10кг
БЧ		2		Ф10Ас-II ГОСТ5781-82, ℓ=1110	10	0,68кг
				Материалы		
				Бетон В30; F300; W8		0,12м³
				Участок монолитный УМ4-ШК3.С		
				Детали		
БЧ		1		Ф12Ас-II ГОСТ5781-82, ℓ=1540	9	1,37кг
БЧ		2		Ф10Ас-II ГОСТ5781-82, ℓ=1110	12	0,68кг
				Материалы		
				Бетон В30; F300; W8		0,14м³
				Участок монолитный УМ5-ШК1.С		
				Детали		
БЧ		1		Ф12Ас-II ГОСТ5781-82, ℓ=1120	9	0,99кг
БЧ		2		Ф10Ас-II ГОСТ5781-82, ℓ=1110	8	0,68кг
				Материалы		
				Бетон В30; F300; W8		0,10м³
				Участок монолитный УМ5-ШК2.С		
				Детали		
БЧ		1		Ф12Ас-II ГОСТ5781-82, ℓ=1420	9	1,26кг
БЧ		2		Ф10Ас-II ГОСТ5781-82, ℓ=1110	10	0,68кг
				Материалы		
				Бетон В30; F300; W8		0,13м³
				Участок монолитный УМ5-ШК3.С		
				Детали		
БЧ		1		Ф12Ас-II ГОСТ5781-82, ℓ=1720	9	1,53кг
БЧ		2		Ф10Ас-II ГОСТ5781-82, ℓ=1110	12	0,68кг
				Материалы		
				Бетон В30; F300; W8		0,16м³

Взам. инв. №

Подп. и дата

Инв. № подл.

Рис. 1

1-1

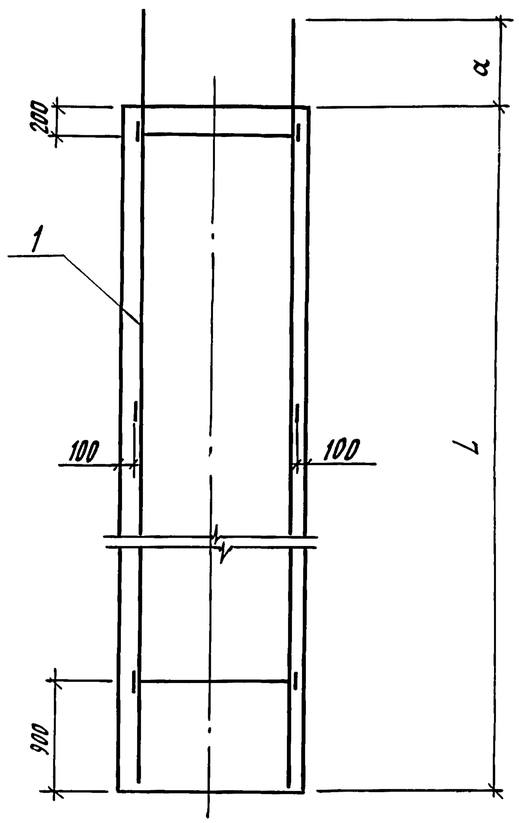

2-2

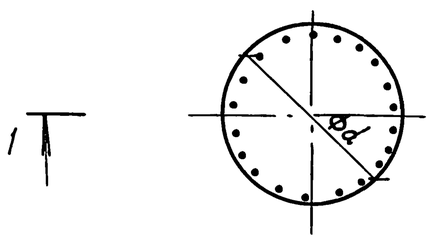

Рис. 2

Остальное- см. рис. 1

2-2

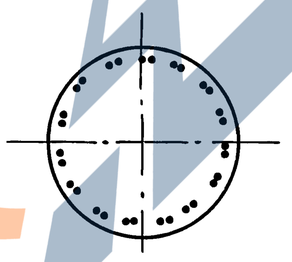

Ведомость расхода стали на элемент, кг

Марка элемента	Изделия арматурные									Всего	Изделия закладные			Всего	Общий расход
	Арматура класса										Прокат марки				
	A-I			Ac-II							10ХНД-2				
	ГОСТ 5781-82			ГОСТ 5781-82							ГОСТ 103-76				
	ф8		Итого	ф16	ф22	ф25	ф28		Итого		-8×60	-10×100	Итого		
СВ 120-1.С	7,1		7,1	1,4	66,4				67,8	74,9	2,5	12,1	14,6	14,6	89,5
СВ 120-2.С	7,1		7,1	1,4			110,0		111,4	118,5	2,5	12,1	14,6	14,6	133,1
СВ 120-3.С	7,1		7,1	1,4			164,9		166,3	173,4	2,5	12,1	14,6	14,6	188,0
СВ 150-1.С	9,5		9,5	1,7	73,0				74,7	84,2	2,5	15,8	18,3	18,3	102,5
СВ 150-2.С	9,5		9,5	1,7		112,3			114,0	123,5	2,5	15,8	18,3	18,3	141,8

*) Расход металла дан на 1м для буронабивной сваи длиной L=6,0м

Обозначение	Марка	Рис.	Размеры, мм	
			d	a
3.503.1-95.1-2-20	СВ 120-1.С	1	1200	700
-01	СВ 120-2.С			850
-02	СВ 120-3.С	2		
-03	СВ 150-1.С	1	1500	700
-04	СВ 150-2.С			750

Нач. отд.	Драндин	
Н. контр.	Леднева	
Гл. спец. отд	Дмитриевский	
ГИП	Кашлатова	
Инж. II кат.	Мальгина	

3.503.1-95.1-2-20

Свая буронабивная СВ.С (СВ120-1.С...СВ120-3.С; СВ150-1.С, СВ150-2.С)

Стадия	Лист	Листов
Р	1	2

ГИПРОТРАНСМОСТ

Взам. Инв. № | Подп. и дата | Инв. № подл.

Формат А3

Формат	Зона	Поз.	Обозначение	Наименование	Кол.	Примечание
				Свая буронабивная СВ 120-1.С		
				Сборочные единицы		
А3		1	3.503.1-95.1-2-26	Каркас пространственный КП5	1	
				Материалы		
				Бетон В27.5; F300; W8		*) 1,13 м³
				Свая буронабивная СВ 120-2.С		
				Сборочные единицы		
А3		1	3.503.1-95.1-2-26-01	Каркас пространственный КП6	1	
				Материалы		
				Бетон В27.5; F300; W8		1,13 м³
				Свая буронабивная СВ 120-3.С		
				Сборочные единицы		
А3		1	3.503.1-95.1-2-26-02	Каркас пространственный КП7	1	
				Материалы		
				Бетон В27.5; F300; W8		1,13 м³

Формат	Зона	Поз.	Обозначение	Наименование	Кол.	Примечание
				Свая буронабивная СВ 150-1.С		
				Сборочные единицы		
А3		1	3.503.1-95.1-2-26-03	Каркас пространственный КП8	1	
				Материалы		
				Бетон В27.5; F300; W8		1,77 м³
				Свая буронабивная СВ 150-2.С		
				Сборочные единицы		
А3		1	3.503.1-95.1-2-26-04	Каркас пространственный КП9	1	
				Материалы		
				Бетон В27.5; F300; W8		1,77 м³

*) Объем бетона дан на 1 м.

Инв. № подл. | Подп. и дата | Взам. инв. №

Рис. 1

1-1

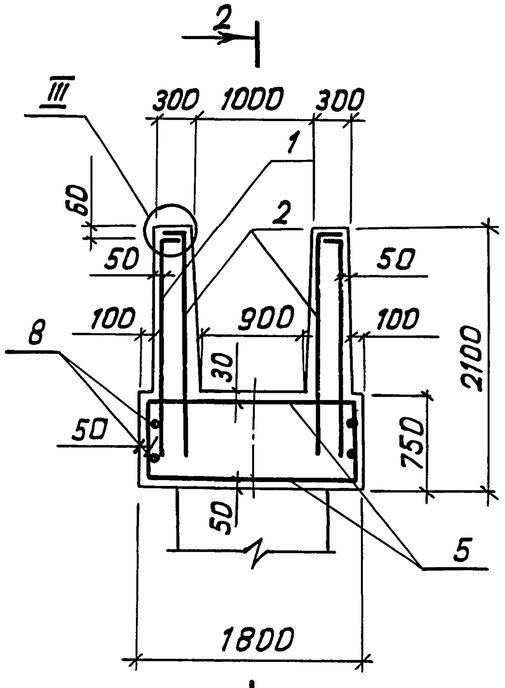

2-2

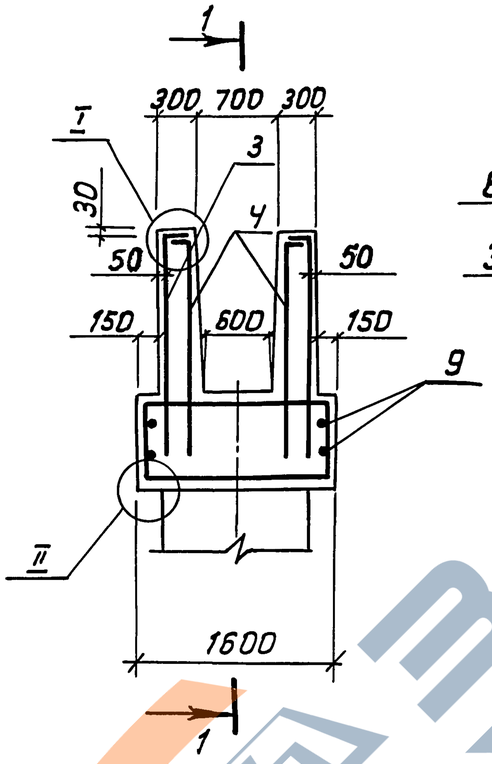

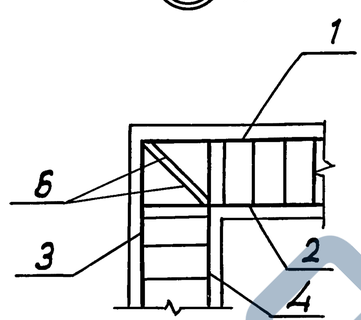

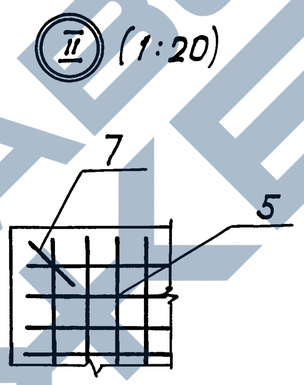

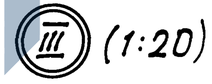

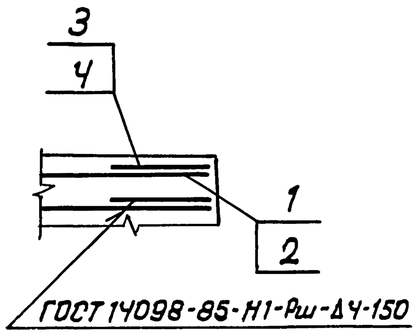

Рис. 2

Остальное-см. рис. 1

1-1

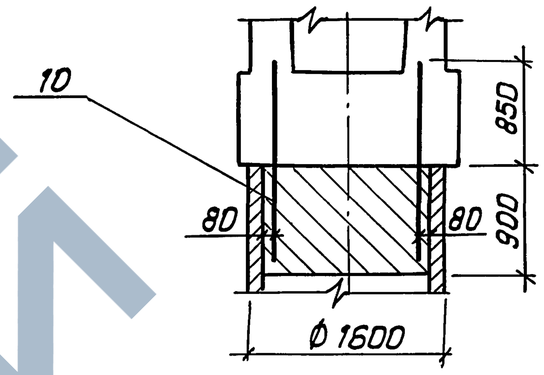

Поз. 6

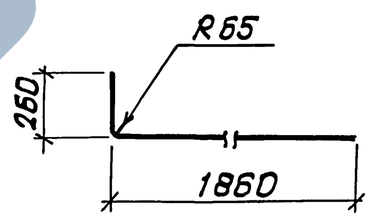

Поз. 7

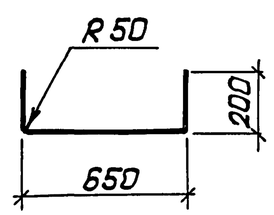

Обозначение	Марка	Рис.	Примечание
3.503.1-95.1-2-21	СМ1. С	1	для буронабивной сваи
-01	СМ2. С	2	для сваи-оболочки

Ведомость расхода стали на элемент, кг

Марка элемента	Изделия арматурные					Всего	Изделия закладные			Всего	Общий расход
	Арматура класса Ас-II ГОСТ 5781-82						Прокат марки 10ХСНД-2 ГОСТ 103-76				
	ф16	ф22	ф28		Итого		-8×60	-10×100	Итого		
СМ1. С	547,8	525,8	—		1073,6	1073,6	—	—	—	—	1073,6
СМ2. С	547,8	525,8	229,9		1303,5	1303,5	5,0	29,6	34,6	34,6	1338,1

1. На чертеже показана конструкция монолитного стакана в проектном положении без учета возможного смещения оси буронабивной сваи или сваи-оболочки по отношению к оси стойки опоры.
2. На рис. 1 выпуски арматуры из буронабивной сваи не показаны.
   Длина заделки выпусков в монолитном стакане составляет 30d арматуры.
3. Рис.2-обустройство для укладки монолитного бетона в верхнюю часть сваи-оболочки разработать в разделе производства работ.

Нач. отд	Драндий		
Н.контр	Леднева		
Гл.спец.отд	Дмитриевский		
ГИП	Кашлатова		
Вед.инж.	Кассель		
Инж. II кат.	Мальвина		

3.503.1-95.1-2-21

Стакан монолитный СМ.С (СМ1.С; СМ2.С)

Стадия	Лист	Листов
Р	1	2

Гипротрансмост

Взам. инв. №

Подп. и дата

Инв. № подл.

Формат	Зона	Поз.	Обозначение	Наименование	Кол.	Примечание
				Стакан монолитный СМ1.С		
				Сборочные единицы		
А3		1	3.503.1-95.1-2-31	Сетка С7	2	
		2	-01	Сетка С8	2	
		3	-02	Сетка С9	2	
		4	-03	Сетка С10	2	
АУ		5	3.503.1-95.1-2-30	Сетка С6	2	
				Детали		
БУ		6		Ф22 Ас-II ГОСТ 5781-82; ℓ=2100мм	8	6,26 кг
БУ		7		Ф16 Ас-II ГОСТ 5781-82; ℓ=1000мм	4	1,58 кг
БУ		8		Ф16 Ас-II ГОСТ 5781-82; ℓ=1560мм	4	2,46 кг
БУ		9		Ф16 Ас-II ГОСТ 5781-82; ℓ=1760мм	4	2,78 кг
				Материалы		
				Бетон В25; F300; W8	4,10	$м^3$

Формат	Зона	Поз.	Обозначение	Наименование	Кол	Примечание
				Стакан монолитный СМ2.С		
				Сборочные единицы		
А3		1	3.503.1-95.1-2-31	Сетка С7	2	
		2	-01	Сетка С8	2	
		3	-02	Сетка С9	2	
		4	-03	Сетка С10	2	
АУ		5	3.503.1-95.1-2-30	Сетка С6	2	
АУ		10	3.503.1-95.1-2-25	Каркас пространственный КП4	1	
				Детали		
БУ		6		Ф22 Ас-II ГОСТ 5781-82; ℓ=2100мм	8	6,26 кг
БУ		7		Ф16 Ас-II ГОСТ 5781-82; ℓ=1000мм	4	1,58 кг
БУ		8		Ф16 Ас-II ГОСТ 5781-82; ℓ=1560мм	4	2,46 кг
БУ		9		Ф16 Ас-II ГОСТ 5781-82; ℓ=1760мм	4	2,78 кг
				Материалы		
				Бетон В25; F300; W8	5,4	$м^3$

Взам. инв. №

Подп. и дата

Инв. № подл.

1-1

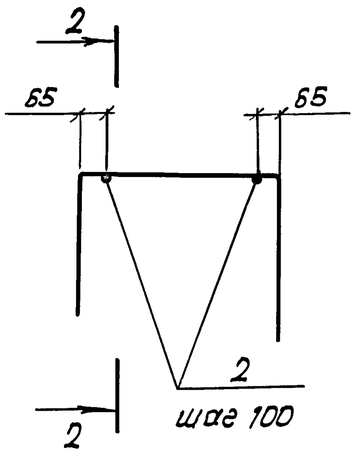

2-2

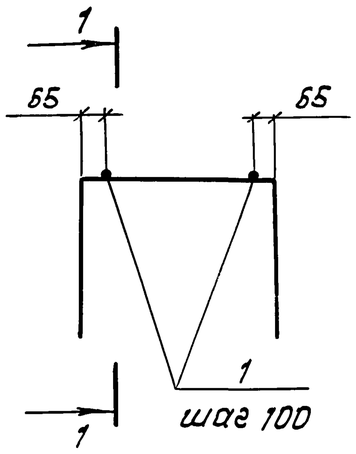

Поз. 1

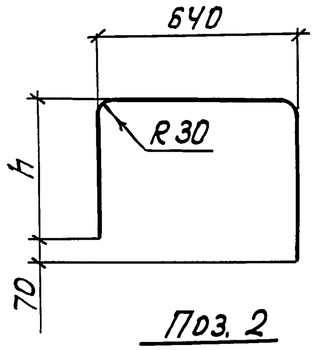

Поз. 2

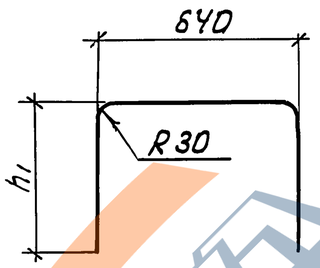

Размеры h и h1 принимаются в зависимости от высоты подферменника (см. 3.503.1-95.1-2-01)

Формат	Зона	Поз.	Обозначение	Наименование	Кол	Примечание
				Детали		
БЧ		1		Ф10Ас-II ГОСТ 5781-82	6	
БЧ		2		Ф10Ас-II ГОСТ 5781-82	6	
			Длина стержня переменная. Шаг изменения			
			длины - 20 мм.			

Нач. отд.	Драндин		
Н. контр.	Леднева		
Гл. спец. отд.	Дмитриевский		
ГИП	Кашлатова		
Вед. инж.	Кассель		
Вед. инж.	Серова		

3.503.1-95.1-2-22

Каркас пространственный КП1

Стадия	Лист	Листов
Р		1

Гипротрансмост

Взам. инв. №

Подп. и дата

Инв. № подл.

Формат А4

1-1

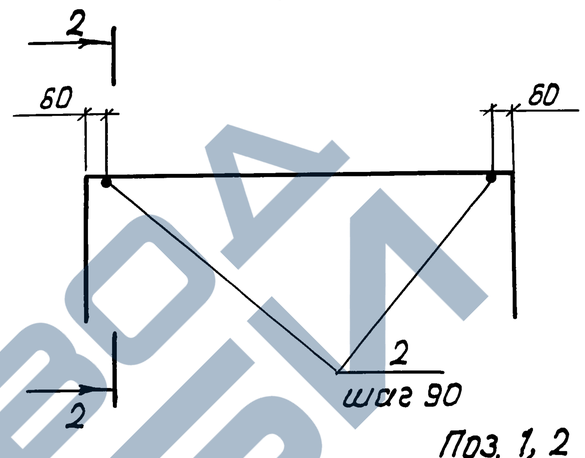

2-2

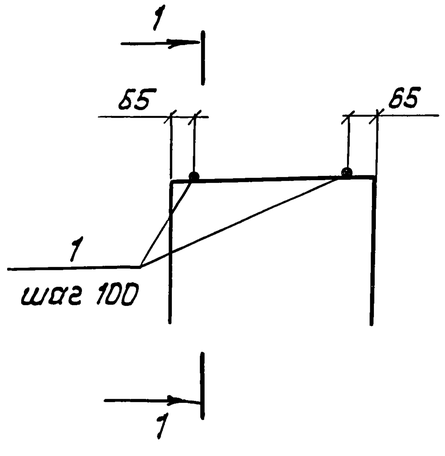

Поз. 1, 2

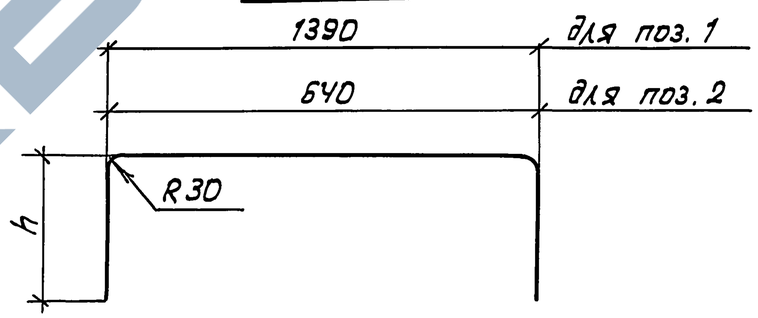

Размер h принимается в зависимости от высоты подферменника (см. 3.503.1-95.1-2-02)

Формат	Зона	Поз.	Обозначение	Наименование	Кол	Примечание
				Детали		
БЧ		1		Ф10Ас-II ГОСТ 5781-82	6	
БЧ		2		Ф10Ас-II ГОСТ 5781-82	15	

Нач. отд.	Драндин		
Н. контр.	Леднева		
Гл. спец. отд.	Дмитриевский		
ГИП	Кашлатова		
Вед. инж.	Кассель		
Вед. инж.	Серова		

3.503.1-95.1-2-23

Каркас пространственный КП2

Стадия	Лист	Листов
Р		1

Гипротрансмост

Взам. инв. №

Подп. и дата

Инв. № подл.

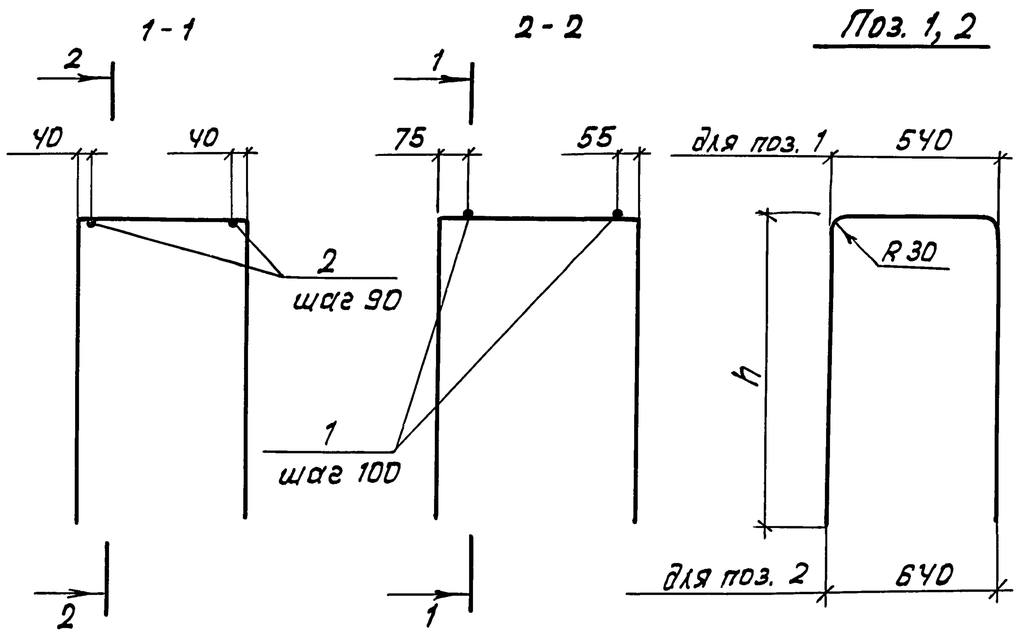

Размер h принимается в зависимости от общей высоты подферменника равной сумме высот двух его частей (см. 3.503.1-95.1-2-02; 3.503.1-95.1-2-03)

Формат	Зона	Поз.	Обозначение	Наименование	Кол.	Примечание
				Детали		
БЧ		1		Ф10 Ас-II ГОСТ 5781-82	6	
БЧ		2		Ф10 Ас-II ГОСТ 5781-82	6	

Взам. инв. №

Подп. и дата

Инв. № подл.

Нач. отд	Драндин	
Н. контр	Леднева	
Гл. спец. отд	Дмитриевский	
ГИП	Кашлатова	
Вед. инж.	Кассель	
Вед. инж.	Серова	

3.503.1-95.1-2-24

Каркас пространственный КП3

Стадия	Лист	Листов
Р		1

Гипротранссмост

Формат А4

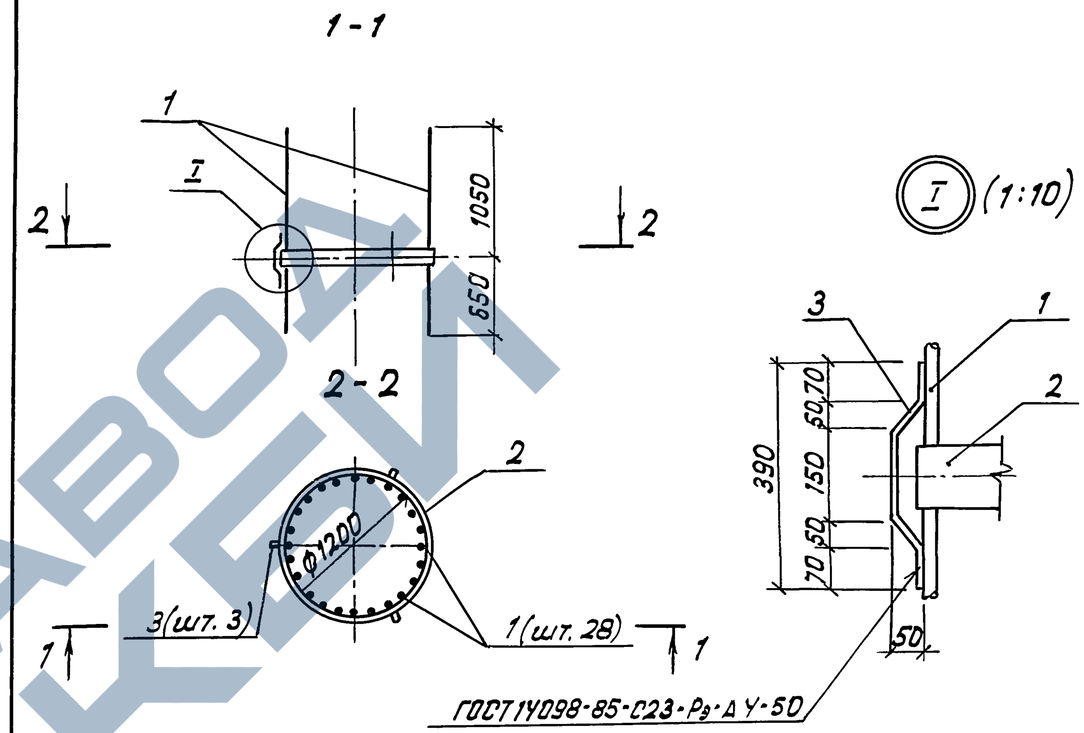

Масса каркаса - 264,5 кг.

Формат	Зона	Поз.	Обозначение	Наименование	Кол.	Примечание
				Детали		
БЧ		1		Ф28 Ас-II ГОСТ 5781-82; ℓ=1700 мм	28	8,21 кг
БЧ		2		полоса 10×100 ГОСТ 103-76 / 10ХСНД-2 ГОСТ 6713-75		
				ℓ=3770 мм	1	29,6 кг
БЧ		3		полоса 8×50 ГОСТ 103-76 / 10ХСНД-2 ГОСТ 6713-75		
				ℓ=440 мм	3	1,65 кг

Взам. инв. №

Подп. и дата

Инв. № подл.

Нач. отд.	Драндин.	
Н. контр.	Леднева	
Гл. спец. отд.	Дмитриевский	
ГИП	Кашлатова	
Вед. инж.	Кассель	
Инж. II кат.	Мальгина	

3.503.1-95.1-2-25

Каркас пространственный КП4

Стадия	Лист	Листов
Р		1

Гипротранссмост

25257 50

Формат А4

1-1

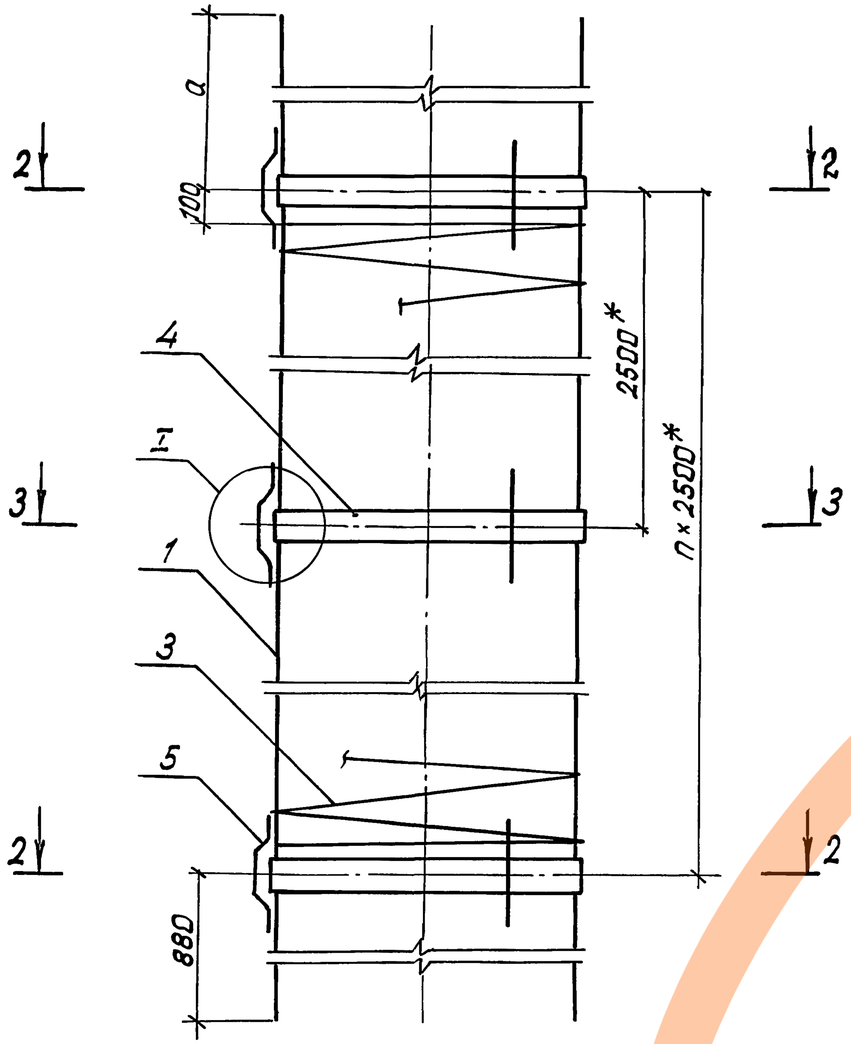

2-2

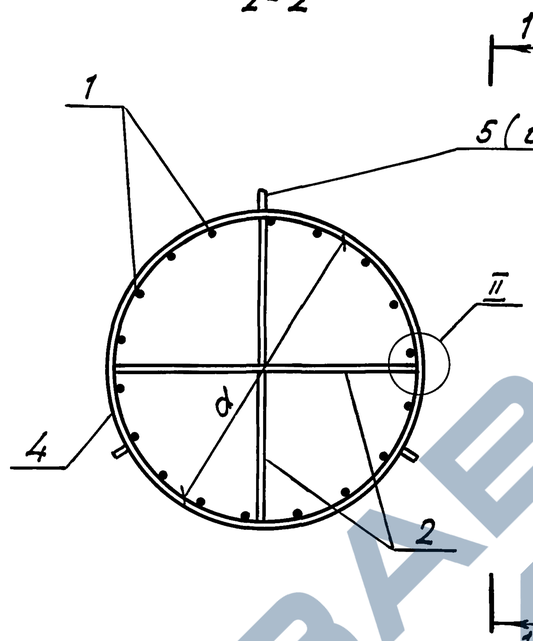

3-3

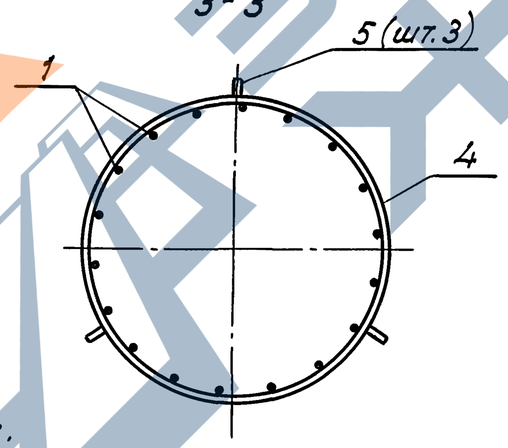

Поз. 2

1:20

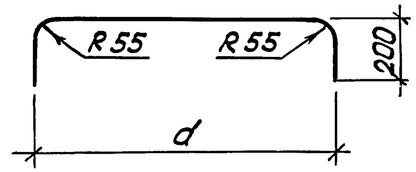

Поз. 3

1:50

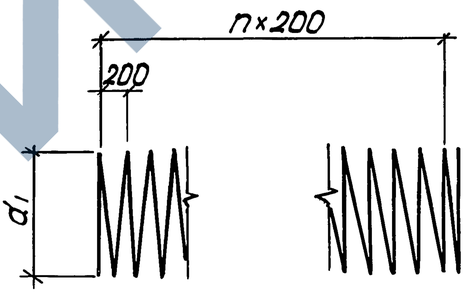

(1:10)

(1:5)

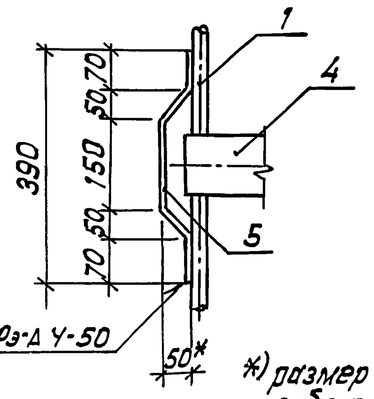

ГОСТ 14098-85-С23-Рэ-Д У-50

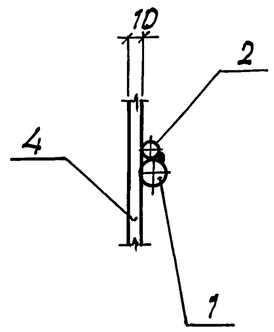

*) размер уточняется при производстве работ.

1. n и n_1 - зависят от длины каркаса буронабивной сваи.
2. *) - размер в зависимости от длины каркаса может быть уменьшен.

Обозначение	Марка	Размеры, мм		
		a	d	d_1
3.503.1-95.1-2-26	КП5	900	980	956
-01	КП6	1050		
-02	КП7			
-03	КП8	900	1280	1256
-04	КП9	950		

Нач. отд.	Драндин		
Н. контр.	Леднева		
Гл. спец. отд.	Дмитриевский		
ГИП	Кашлатова		
Вед. инж.	Кассель		
Инж. II кат.	Мальцина		

3.503.1-95.1-2-26

Каркас пространственный КП (КП5 ... КП9)

Стадия	Лист	Листов
Р	1	2

Гипротрансмост

Инв. № подл. | Подп. и дата | Взам. инв. №

25257 51 Формат А3

Формат	Зона	Поз.	Обозначение	Наименование	Кол	Приме-чание
				3.503.1-95.1-2-26		
				Детали		
БЧ		1		Ф22 Ас-II ГОСТ 5781-82; ℓ=1000мм	20	
БЧ		3		Ф8 А-I ГОСТ 5781-82; ℓ=18000мм	1	на 1п.м
				Материалы		
		2		Ф16 Ас-II ГОСТ 5781-82; ℓ*=1330мм	0,67	м
		Ч		полоса 10×100 ГОСТ 103-76 / 10ХСНД-2 ГОСТ 6713-75		
				ℓ*=3080 мм	0,77	м
		5		полоса 8×60 ГОСТ 103-76 / 10ХСНД-2 ГОСТ 6713-75		
				ℓ*=438 мм	0,33	м
				3.503.1-95.1-2-26-01		
				Детали		
БЧ		1		Ф28 Ас-II ГОСТ 5781-82; ℓ=1000мм	20	
БЧ		3		Ф8 А-I ГОСТ 5781-82; ℓ=18000мм	1	на 1п.м
				Материалы		
		2		Ф16 Ас-II ГОСТ 5781-82; ℓ*=1330мм	0,67	м
		Ч		полоса 10×100 ГОСТ 103-76 / 10ХСНД-2 ГОСТ 6713-75		
				ℓ*=3080 мм	0,77	м
		5		полоса 8×60 ГОСТ 103-76 / 10ХСНД-2 ГОСТ 6713-75		
				ℓ*=438 мм	0,33	м
				3.503.1-95.1-2-26-02		
				Детали		
БЧ		1		Ф28 Ас-II ГОСТ 5781-82; ℓ=1000мм	30	
БЧ		3		Ф8 А-I ГОСТ 5781-82; ℓ=18000мм	1	на 1п.м
				Материалы		
		2		Ф16 Ас-II ГОСТ 5781-82; ℓ*=1330мм	0,67	м
		Ч		полоса 10×100 ГОСТ 103-76 / 10ХСНД-2 ГОСТ 6713-75		

Формат	Зона	Поз.	Обозначение	Наименование	Кол.	Приме-чание
				ℓ*=3080мм	0,77	м
		5		полоса 6×80 ГОСТ 103-76 / 10ХСНД-2 ГОСТ 6713-75		
				ℓ*=438мм	0,33	м
				3.503.1-95.1-2-26-03		
				Детали		
БЧ		1		Ф22 Ас-II ГОСТ 5781-82; ℓ=1000мм	22	
БЧ		3		Ф8 А-I ГОСТ 5781-82; ℓ=24000мм	1	на 1п.м.
				Материалы		
		2		Ф16 Ас-II ГОСТ 5781-82; ℓ*=1630мм	0,82	м
		Ч		полоса 10×100 ГОСТ 103-76 / 10ХСНД-2 ГОСТ 6713-75		
				ℓ*=4020мм	1,0	м
		5		полоса 8×60 ГОСТ 103-76 / 10ХСНД-2 ГОСТ 6713-75		
				ℓ*=438 мм	0,33	м
				3.503.1-95.1-2-26-04		
				Детали		
БЧ		1		Ф25 Ас-II ГОСТ 5781-82; ℓ=1000мм	26	
БЧ		3		Ф8 А-I ГОСТ 5781-82; ℓ=24000мм	1	на 1п.м.
				Материалы		
		2		Ф16 Ас-II ГОСТ 5781-82; ℓ*=1630мм	0,82	м
		Ч		полоса 10×100 ГОСТ 103-76 / 10ХСНД-2 ГОСТ 6713-75		
				ℓ*=4020мм	1,0	м
		5		полоса 8×60 ГОСТ 103-76 / 10ХСНД-2 ГОСТ 6713-75		
				ℓ*=438 мм	0,33	м

1. Спецификация дана на 1п.м длины каркаса.
2. * - данный размер соответствует длине заготовки детали.

Взам. инв.№ | Подп. и дата | Инв.№ подл.

ЗАВОДА ЖБИ

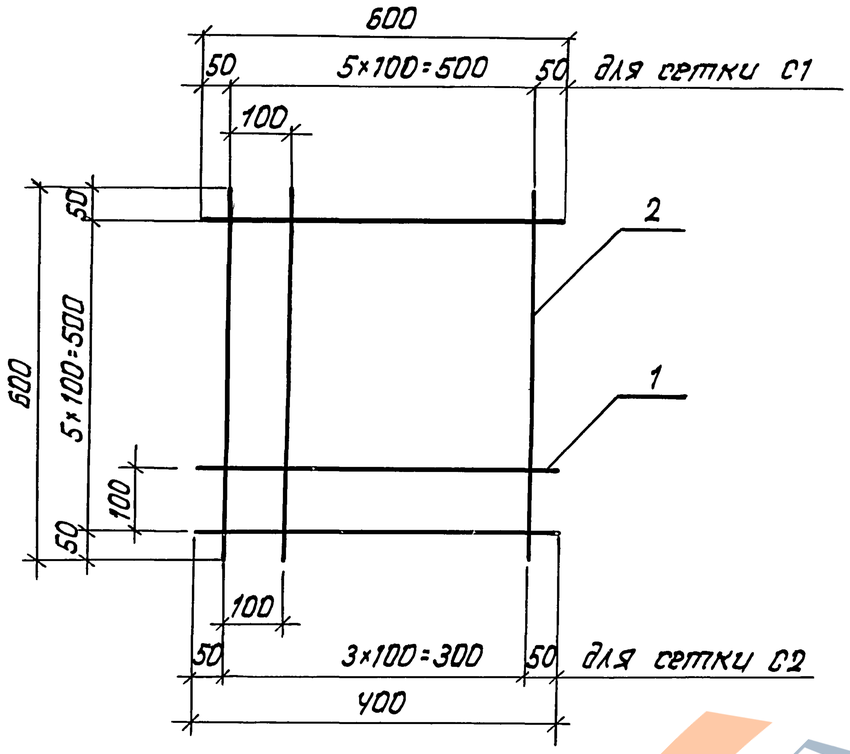

Формат	Зона	Поз.	Обозначение	Наименование	Кол.	Примечание
				Сетка С1		4,44 кг
				Детали		
БЧ		1		Ф10Ас-II ГОСТ 5781-82; ℓ=600мм	6	0,37 кг
БЧ		2		Ф10Ас-II ГОСТ 5781-82; ℓ=600мм	6	0,37 кг
				Сетка С2		2,98 кг
				Детали		
БЧ		1		Ф10Ас-II ГОСТ 5781-82; ℓ=400мм	6	0,25 кг
БЧ		2		Ф10Ас-II ГОСТ 5781-82; ℓ=600мм	4	0,37 кг

Взам. инв. №
Подп. и дата
Инв. № подл.

Нач. отд	Драндин	
Н. контр.	Леднева	
Гл. спец. отд	Дмитриевский	
ГИП	Кашлатова	
Вед. инж.	Кассель	
Вед. инж.	Серова	

3.503.1-95.1-2-27

Сетка С (С1, С2)

Стадия	Лист	Листов
Р		1

Гипротранемост

Формат А4

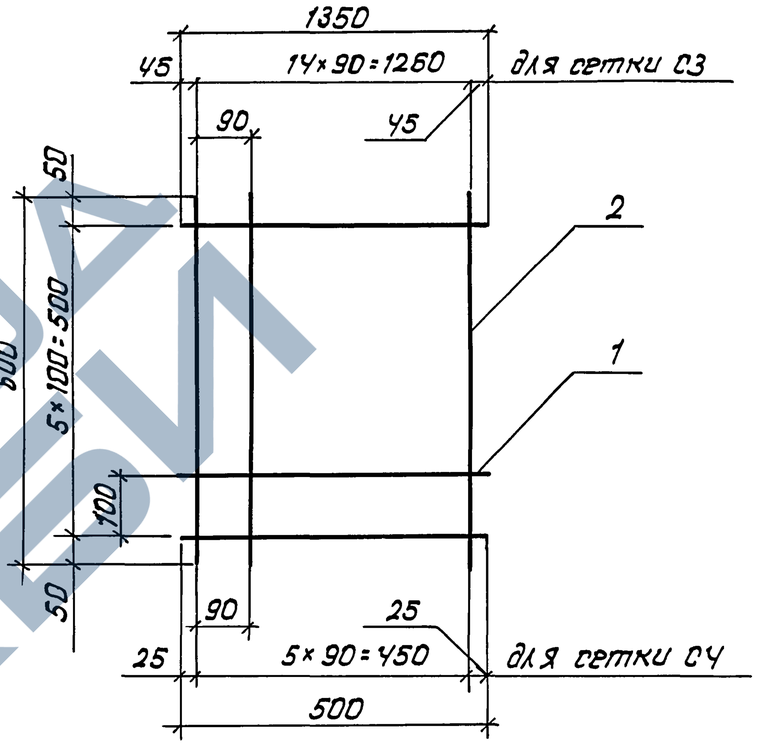

Формат	Зона	Поз.	Обозначение	Наименование	Кол.	Примечание
				Сетка С3		10,53кг
				Детали		
БЧ		1		Ф10Ас-II ГОСТ 5781-82; ℓ=1350мм	6	0,83 кг
БЧ		2		Ф10Ас-II ГОСТ 5781-82; ℓ=600мм	15	0,37 кг
				Сетка С4		4,08кг
				Детали		
БЧ		1		Ф10Ас-II ГОСТ 5781-82; ℓ=500мм	6	0,31 кг
БЧ		2		Ф10Ас-II ГОСТ 5781-82; ℓ=600мм	6	0,37 кг

Взам. инв. №
Подпись и дата
Инв. № подл.

Нач. отд	Драндин	
Н. контр.	Леднева	
Гл. спец. отд	Дмитриевский	
ГИП	Кашлатова	
Вед. инж.	Кассель	
Вед. инж.	Серова	

3.503.1-95.1-2-28

Сетка С (С3, С4)

Стадия	Лист	Листов
Р		1

Гипротранемост

Формат А4

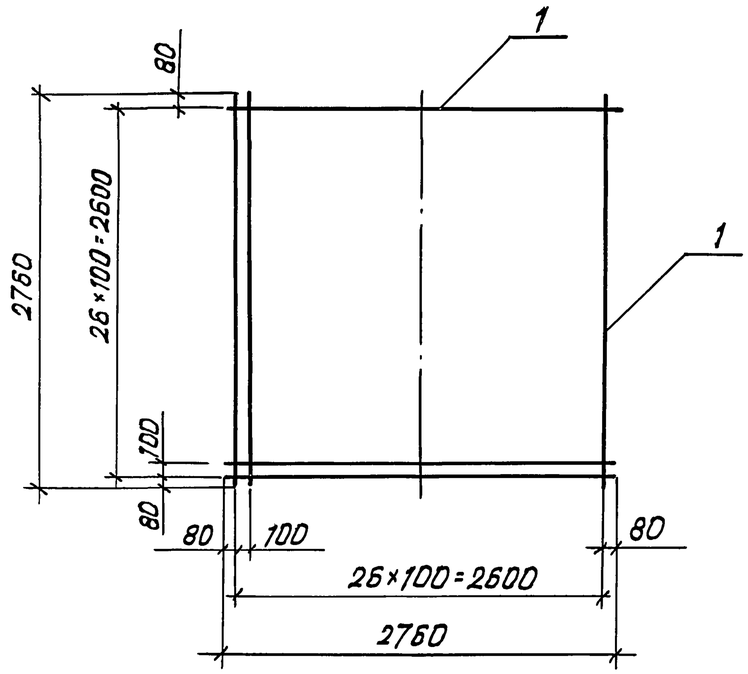

Масса сетки – 132,7 кг

Формат	Зона	Поз.	Обозначение	Наименование	Кол.	Примечание
				Детали		
БЧ		1		Ф12Ас-II ГОСТ 5781-82; ℓ=2760мм	54	2,46 кг

Подп. и дата | Взам. инв.№ | Инв.№ подл.

Нач. отд.	Драндин	
Н. контр	Леднева	
Гл. спец. отд.	Дмитриевский	
ГИП	Кашлатова	
Вед. инж.	Кассель	
Инж. II кат	Мальгина	

3.503.1-95.1-2-29

Сетка С5

Стадия	Лист	Листов
Р		1

Гипротрансмост

Формат А4

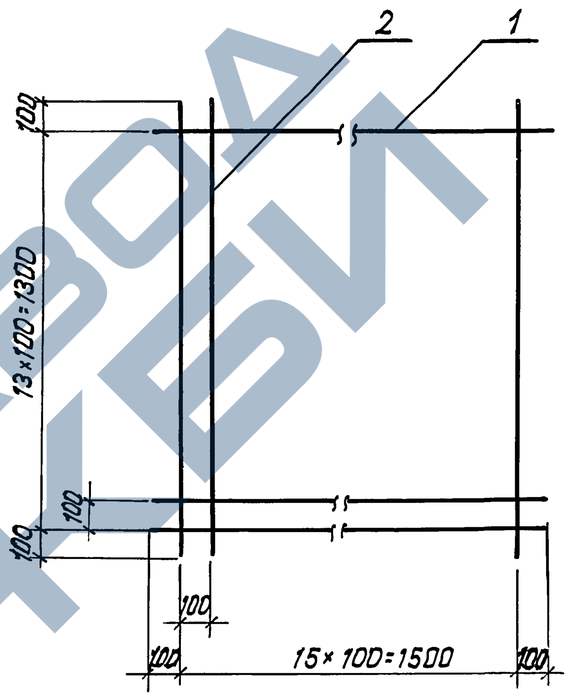

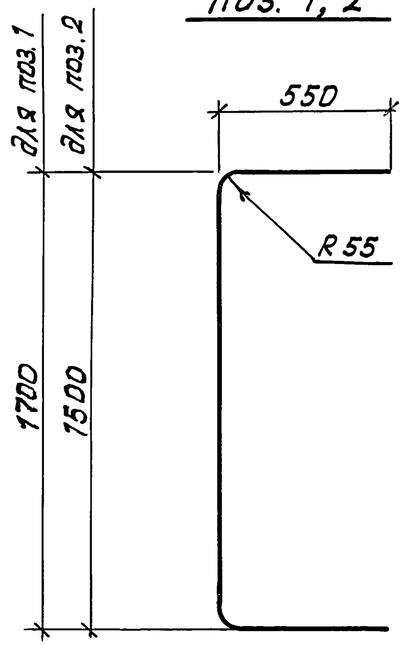

Масса сетки – 124,8 кг

Формат	Зона	Поз.	Обозначение	Наименование	Кол.	Примечание
				Детали		
БЧ		1		Ф16Ас-II ГОСТ 5781-82; ℓ=2470мм	14	4,33 кг
БЧ		2		Ф16Ас-II ГОСТ 5781-82; ℓ=2540мм	16	4,01 кг

Подп. и дата | Взам. инв.№ | Инв.№ подл.

Нач. отд.	Драндин	
Н. контр.	Леднева	
Гл. спец. отд.	Дмитриевский	
ГИП	Кашлатова	
Вед. инж.	Кассель	
Инж. II кат.	Мальгина	

3.503.1-95.1-2-30

Сетка С6

Стадия	Лист	Листов
Р		1

Гипротрансмост

1-1

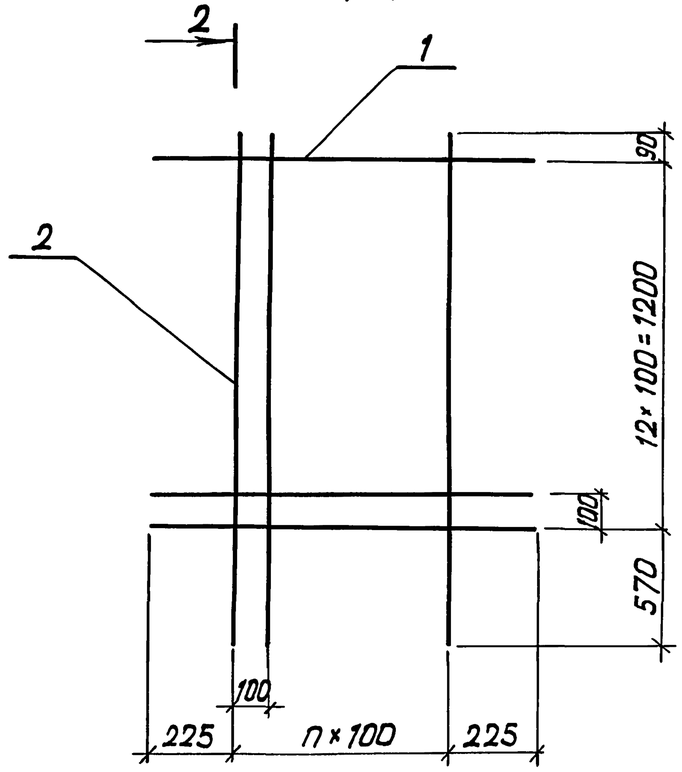

2

2-2

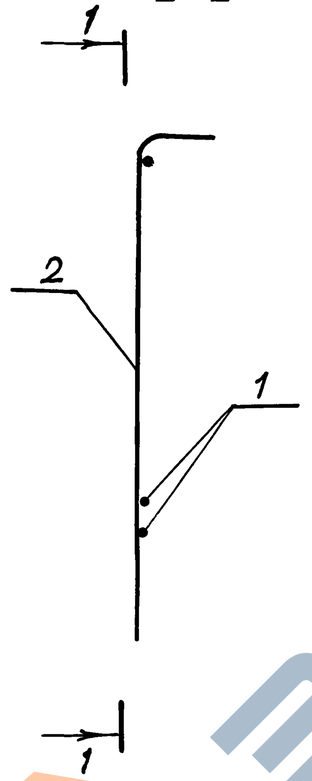

Поз. 1

для С7... С9

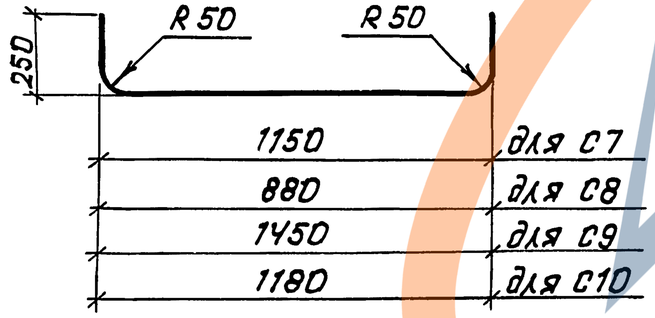

Поз. 2

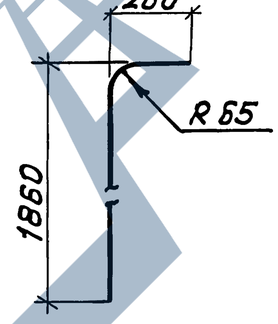

Обозначение	Марка	n, шт	Масса, кг
3.503.1-95.1-2-31	С7	7	82,6
-01	С8	7	76,8
-02	С9	10	107,2
-03	С10	10	102,0

Формат	Зона	Поз.	Обозначение	Наименование	Кол.	Примечание
				3.503.1-95.1-2-31		
				Детали		
БЧ		1		Ф16 Ас-II ГОСТ 5781-82; ℓ=1575мм	13	2,50 кг
БЧ		2		Ф22 Ас-II ГОСТ 5781-82; ℓ=2100мм	8	6,26 кг
				3.503.1-95.1-2-31-01		
				Детали		
БЧ		1		Ф16 Ас-II ГОСТ 5781-82; ℓ=1305мм	13	2,05 кг
БЧ		2		Ф22 Ас-II ГОСТ 5781-82; ℓ=2100мм	8	6,26 кг
				3.503.1-95.1-2-31-02		
				Детали		
БЧ		1		Ф16 Ас-II ГОСТ 5781-82; ℓ=1875мм	13	2,95 кг
БЧ		2		Ф22 Ас-II ГОСТ 5781-82; ℓ=2100мм	11	6,26 кг
				3.503.1-95.1-2-31-03		
				Детали		
БЧ		1		Ф16 Ас-II ГОСТ 5781-82; ℓ=1605мм	13	2,55 кг
БЧ		2		Ф22 Ас-II ГОСТ 5781-82; ℓ=2160мм	11	6,26 кг

Нач. отд.	Драндин	
Н. контр.	Леднева	
Гл. спец. отд.	Дмитриевский	
ГИП	Кашлатова	
Вед. инж.	Кассель	
Инж. II кат.	Мальгина	

3.503.1-95.1-2-31

Сетка С (С7... С10)

Стадия	Лист	Листов
Р		1

Гипротрансмост

Взам. инв. №

Подп. и дата

Инв. № подл.