ТИПОВЫЕ КОНСТРУКЦИИ, ИЗДЕЛИЯ И УЗЛЫ ЗДАНИЙ И СООРУЖЕНИЙ

СЕРИЯ 1.420.1-20с

КОНСТРУКЦИИ КАРКАСА МНОГОЭТАЖНЫХ ПРОИЗВОДСТВЕННЫХ ЗДАНИЙ С СЕТКАМИ КОЛОНН 12×6; 9×6 И 6×6 м ДЛЯ СТРОИТЕЛЬСТВА В РАЙОНАХ СЕЙСМИЧНОСТЬЮ 7, 8 И 9 БАЛЛОВ

выпуск 3-1

продольные монолитные железобетонные ригели. армирование

рабочие чертежи

24707
ЦЕНА 8-28

ТИПОВЫЕ КОНСТРУКЦИИ, ИЗДЕЛИЯ И УЗЛЫ ЗДАНИЙ И СООРУЖЕНИЙ

СЕРИЯ 1.420.1-20с

КОНСТРУКЦИИ КАРКАСА МНОГОЭТАЖНЫХ ПРОИЗВОДСТВЕННЫХ ЗДАНИЙ С СЕТКАМИ КОЛОНН 12×6; 9×6 И 6×6 м ДЛЯ СТРОИТЕЛЬСТВА В РАЙОНАХ СЕЙСМИЧНОСТЬЮ 7,8 И 9 БАЛЛОВ

выпуск 3-1

продольные монолитные железобетонные ригели. армирование

рабочие чертежи

РАЗРАБОТАНЫ:

ЦНИИПРОМЗДАНИЙ

Гл.инж. института — В.В.Гранев

Зав. отделом — А.В.Замараев

Зав. сектором — Г.В.Выжигин

Гл. инж. проекта — А.А.Гапеенков

Гл.инж. проекта — В.Н.Ягодкин

ПРОЕКТНЫЙ ИНСТИТУТ № 1

Гл. инж. ин-та — Л.Н.Катков

Нач. отдела — А.Я.Зиновьев

Гл.констр. отдела — А.Г.Мишель

НИИЖБ

Зам.директора — Т.И. Мамедов

Зав.лабораторией — В.А.Клевцов

Зав. сектором — Н.Н.Коровин

Ст.научн.сотрудник — Н.Г.Матков

ЦНИИСК им. КУЧЕРЕНКО

Директор ин-та — Н.Н.Складнев

Зав.лабораторией — А.В.Черкашин

Ст. научн.сотрудник — Ю.С.Кулыгин

Утверждены

Главным управлением проектирования Госстроя СССР

Письмо N5/6-796 от 19.09.90

Введены в действие ЦНИИпромзданий с 01.03.91

Приказ N111 от 25.09.90

© АПП ЦИТП, 1991г

https://zavodjbi.com/

Обозначение документа	Наименование	Стр.
1.420.1-20с.3-1-1ТТ	Технические требования	2
1.420.1-20с.3-1-2ФЧ	Ригель монолитный средний	
	Чертеж формы	9
1.420.1-20с.3-1-3	Ригель монолитный средний	
	Армирование	10
1.420.1-20с.3-1-4	Ригель монолитный крайний	
	Армирование	49

Инв.№подл. | Подпись и дата | Взам.инв.№

Разраб.	Логичева			1.420.1-20с.3-1	
Рассчит.	Тутина				
Провер.	Андреева				
				Содержание	Стадия: Р; Лист: ; Листов: 1
Н.контр.	Мишель				Проектный институт №1

Формат А4

1. Общие сведения

1.1. В настоящем выпуске разработаны технические требования для продольных монолитных железобетонных ригелей многоэтажных зданий с сетками колонн 12х6; 9х6 и 6х6 м и расчетной сейсмичностью 7.8 и 9 баллов.

Компоновка зданий, для которых разработаны продольные монолитные железобетонные ригели, приведена в таблицах: 1 (сетка колонн 12х6м), 2 (9х6м) и 3 (6х6м).

1.2. Монолитные продольные ригели разработаны для зданий с сеткой колонн 12х6м с перекрытиями из ребристых (высотой 300мм) и пустотных плит, опирающихся на полки ригелей крестообразного сечения; для зданий с сетками колонн 6х9 и 6х6м с перекрытиями из ребристых плит высотой 300мм, опирающихся на полки ригелей крестообразного сечения.

Монолитные продольные ригели по крайним колоннам приняты сплошного прямоугольного сечения, по средним колоннам - ребристые; высота ригелей перекрытия - 430мм, покрытия - 400мм.

Инв.№подл. | Подпись и дата | Взам.инв.№

Разраб.	Логичева			1.420.1-20с.3-1-1ТТ	
Рассчит.	Тутина				
Провер.	Андреева				
				Технические требования	Стадия: Р; Лист: 1; Листов: 10
Н.контр.	Мишель				Проектный институт №1

https://zavodjbi.com/

https://zavodjbi.com/

2. Нагрузки и расчет.

2.1. Расчеты ригелей выполнены в соответствии с требованиями следующих нормативных документов:
- СНиП 2.01.07-85- „Нагрузки и воздействия,"
- СНиП II-7-81- „Строительство в сейсмических районах,"
- СНиП 2.03.01-84* „Бетонные и железобетонные конструкции."

Пособие по проектированию бетонных и железобетонных конструкций из тяжелых и легких бетонов без предварительного напряжения арматуры (к СНиП 2.03.01-84).

2.2. Расчетные усилия в ригелях получены из статического расчета пятипролетной рамы.

Расчеты рам на основное и особое сочетание нагрузок выполнены на ЭВМ „Минск 32" по программе „Супер 76."

2.3 При расчете рам учтены следующие нагрузки:

а) постоянные (расчетные) от перекрытия 5,5кПа (565кгс/м²) для пролета 12м и 6,1кПа (620кгс/м²) для пролетов 9и6м, от покрытия - 5,2кПа (530кгс/м²) для пролета 12м и 5,7кПа (585кгс/м²) для пролетов 9 и 6 м;

б) временные на перекрытия 4,9... 24,5кПа (500... 2500кгс/м²), в том числе кратковременные 1,5кПа при нагрузке 4,9 кПа и 2,0кПа при нагрузках 7,4... 24,5кПа (750... 2500кгс/м²);

в) снеговая нагрузка по IV району - 1,5кПа (150кгс/м²);

г) ветровая нагрузка по районам III А;

д) нагрузка от стенового ограждения по торцам здания (расчетная) - 3,5кПа (360кгс/м²).

Инв.№ подл. | Подп. и дата | Взам.инв.№

Расчетные нагрузки на рамы определены как для зданий II класса в соответствии с „Правилами учета степени ответственности зданий и сооружений при проектировании конструкций, утвержденными постановлением Госстроя СССР от 19 марта 1984г. N41.

2.4. При определении горизонтальных сейсмических нагрузок в соответствии с главой СНиП II-7-81 приняты следующие значения коэффициентов K_1=0,25; K_2=1,0 для зданий с количеством этажей 2... 5 и K_2=1,1 для зданий шестиэтажных; K_ψ=1,0, B_i - не менее 0,8 и не более 2,7.

2.5. Опорная арматура в ригелях определена из условия прочности по усилиям, полученным из расчета рам в упругой стадии работы ригеля при особом сочетании нагрузок. Эта арматура удовлетворяет требованиям прочности и трещиностойкости при действии также эксплуатационных нагрузок

Пролетная арматура в ригелях определена из условия прочности и трещиностойкости при основном сочетании нагрузок.

3. Указания по применению материалов выпуска.

3.1. Материалы настоящего выпуска предназначены для разработки рабочих чертежей монолитных железобетонных продольных ригелей многоэтажных зданий с параметрами по таблицам 1,2 и 3. В этих таблицах здания, для которых могут быть разработаны рабочие чертежи ригелей, отмечены

Инв.№ подл. | Подп. и дата | Взам.инв.№

https://zavodjbi.com/

порядковыми номерами

Монолитные продольные ригели по материалам настоящего выпуска рассчитаны для применения в зданиях длиной не менее 30 м

3.2 Опалубочные размеры ригелей принимаются по габаритным чертежам. Класс бетона по прочности на сжатие для всех ригелей принят В25

3.3 Армирование ригелей принимается по чертежам и таблицам подбора арматурных изделий.

На чертеже дано армирование 1-ого и 2-ого пролетов от торца или антисейсмического шва здания в других средних пролетах пролетная арматура принимается по 2-му пролету, а опорная арматура по 3-ей опоре прод ригеля

Опорная арматура в средних ригелях определяется по таблицам 4,5 и 6, в крайних - по таблицам 8, 9 и 10 в этих таблицах номера рам и другие обозначения соответствуют принятым в таблицах 1, 2 и 3 и в схемах рам

В таблицах 4 б и в. 10 (документы 1.420.1-20с.3-1-3,4) в графе шифр рамы в числителе указывается количество пролетов в поперечном направлении - $n \geq 2$; далее через тире - пролеты здания в поперечном направлении 12,9 или 6м, а для зданий с укрупненной сеткой колонн колонн верхнего этажа и пролеты этого этажа 18 или 24 м, последняя цифра через тире обозначает количество этажей здания; в знаменателе указываются высоты

этажей

Опорная арматура в ригелях, принятая по таблицам 4. 6 и в 10 удовлетворяет требованиям трещиностойкости для зданий со слабо- и среднеагрессивной степенью воздействия газовой среды

Пролетная и другая арматура ригелей принимается по таблицам 7 и 11 в зависимости от эксплуатационной нагрузки и степени воздействия газовой среды

3.4 Марка сталей арматурных и закладных изделий, марки бетона по морозостойкости и водонепроницаемости (плотности), а также мероприятия по антикоррозийной защите, назначаются в проекте здания в зависимости от условий строительства и эксплуатации

4 Технические требования и указания по производству работ

4.1 Монолитные продольные ригели выполняются из тяжелого бетона по ГОСТ 25192-82 нормальной плотности с объемным весом до 2500 кг/м³ класса В25 по прочности на сжатие

Материалы, применяемые для изготовления бетона, должны соответствовать действующим стандартам или техническим условиям на эти материалы

4.2 Бетон по морозостойкости и водонепроницаемости (плотности) должен соответствовать

маркам, назначаемым в проектах конкретных зданий согласно СНиП 2.03.01-84* в зависимости от района строительства и эксплуатационных условий.

4.3. Для армирования монолитных продольных ригелей применяется стержневая арматура классов А-III и А-I по ГОСТ 5781-82* и арматурная проволока Вр-I по ГОСТ 6727-80.

4.4. Изготовление и приемка арматурных изделий должны производится в соответствии с требованиями следующих нормативных и инструктивных документов:

а) ГОСТ 10922-75 „Арматурные изделия и закладные детали сварные железобетонных конструкций. Технические требования и методы испытаний."

б) ГОСТ 14098-85 „Соединения сварные арматуры железобетонных изделий и конструкций. Контактная и ванная сварка. Основные типы и конструктивные элементы."

4.5. Общие требования к производству робот по установке арматурных изделий и бетонированию ригелей принимать по указаниям главы СНиП 3.03.01-87 „Несущие и ограждающие конструкции"

4.6. Проектное положение арматурных изделий и величину защитного слоя бетона следует обеспечивать прокладками из плотного цементно-песчаного раствора или с помощью пластмассовых фиксаторов.

Отклонения от проектной высоты и толщины защитного слоя бетона монолитных ригелей не должны превышать 1,5 мм.

4.7. Изготовление монолитных ригелей может быть начато только после монтажа сборных плит перекрытия или покрытия и приварки их к ригелям.

4.8. Отверстия в колоннах по крайним рядам после пропуска через них опорной арматуры монолитных ригелей должны быть тщательно инъецированы цементным раствором марки 200.

Инв.№ подл. | Подпись и дата | Взам. инв.№

Инв.№ подл. | Подпись и дата | Взам. инв.№

Таблица 1

Сейсмичность в баллах	Временная нагрузка на перекрытие кПа (кгс/м²)	Порядковые номера рам для схем зданий с высотами этажей																													
		Схема 1						Схема 2						Схема 3						Схема 4						Схемы 5; 6				Схемы 7, 8			
		4,8	5,4	6,0	7,2	4,8; 6,0	6,0; 7,2	4,8	5,4	6,0	7,2	4,8; 6,0	6,0; 7,2	4,8	5,4	6,0	7,2	4,8; 6,0	6,0; 7,2	4,8	5,4	6,0	7,2	4,8; 6,0	6,0; 7,2	4,8	6,0	4,8; 6,0	6,0; 7,2	4,8	6,0	4,8; 6,0	6,0; 7,2
7	4,9 (500)																			13	17	21	25	28	32	35	39	43	47	51	55	59	63
	7,4 (750)																			14	18	22	26	29	33	36	40	44	48	52	56	60	64
	9,8 (1000)													1	3	5	7	9	11	15	19	23	27	30	34	37	41	45	49	53	57	61	65
	14,7 (1500)													2	4	6	8	10	12	16	20			31		38	42	46	50	54		62	
8	4,9 (500)	66	70	74	78	82	86	90	94	98	102	106	110	114	118	122	125	128	132	135	139	143	146	149	152								
	7,4 (750)	67	71	75	79	83	87	91	95	99	103	107	111	115	119	123	126	129	133	136	140	144	147	150	153								
	9,8 (1000)	68	72	76	80	84	88	92	96	100	104	108	112	116	120	124	127	130	134	137	141	145	148	151	154								
	14,7 (1500)	69	73	77	81	85	89	93	97	101	105	109	113	117	121			131		138	142												
9	4,9 (500)	155	158	161	164	167	170	173	176	179	182	185	188	191	194	196	198	199	202	204	206			208									
	7,4 (750)	156	159	162	165	168	171	174	177	180	183	186	189	192	195	197		200	203	205	207												
	9,8 (1000)	157	160	163	166	169	172	175	178	181	184	187	190	193				201															

Схема 1

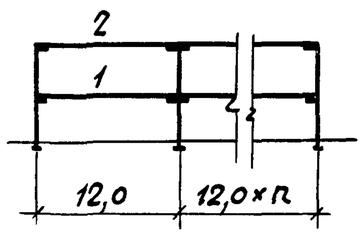

Схема 2

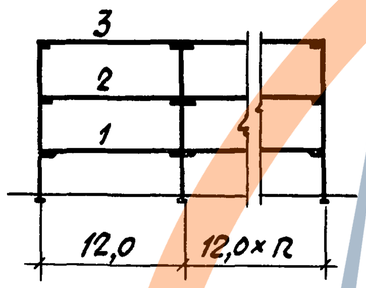

Схема 3

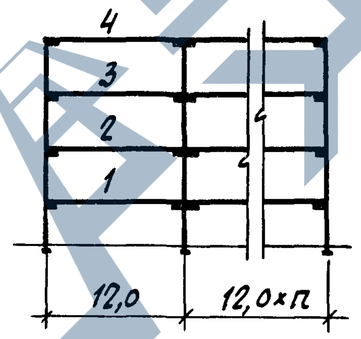

Схема 4

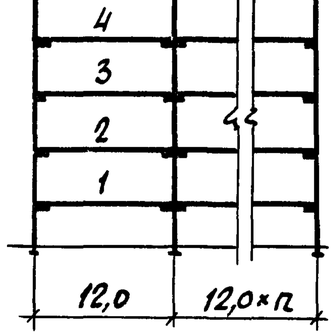

Схема 7

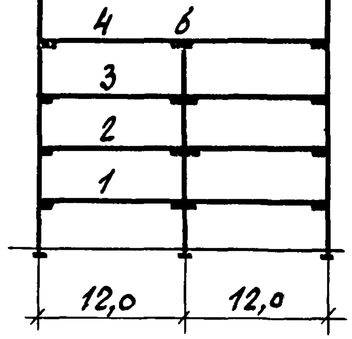

Схема 6

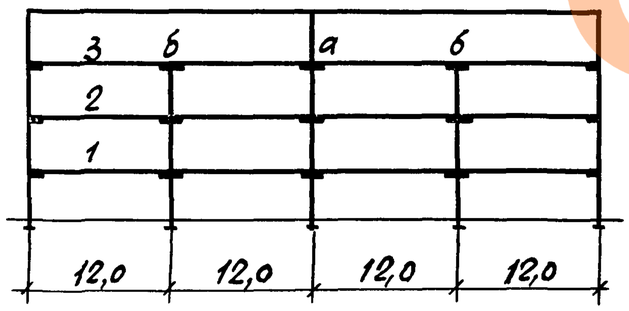

Схема 8

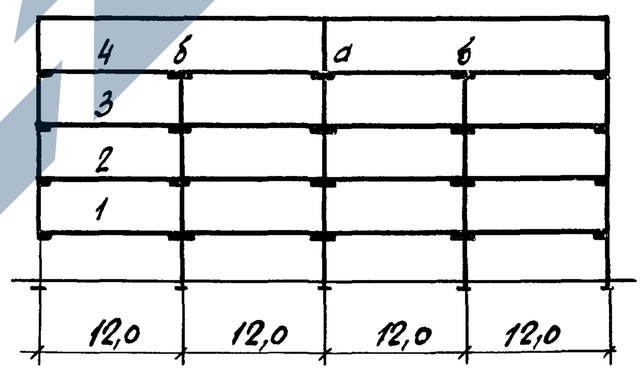

Схема 5

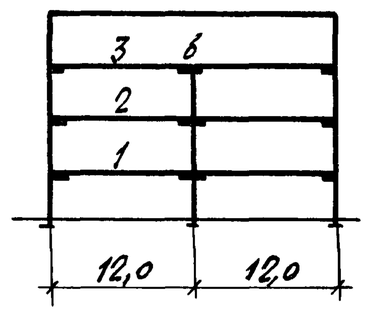

Инв.№ подл. | Подпись и дата | Взам.инв.№

https://zavodjbi.com/

Таблица 2

Сейсмичность в баллах	Временная нагрузка на перекрытие кПа (кгс/м²)	Порядковые номера рам для схем зданий с высотами этажей																													
		Схема 1						Схема 2						Схема 3						Схема 4						Схемы 5; 6				Схемы 7; 8			
		4,8	5,4	6,0	7,2	4,8; 6,0	6,0; 7,2	4,8	5,4	6,0	7,2	4,8; 6,0	6,0; 7,2	4,8	5,4	6,0	7,2	4,8; 6,0	6,0; 7,2	4,8	5,4	6,0	7,2	4,8; 6,0	6,0; 7,2	4,8	6,0	4,8; 6,0	6,0; 7,2	4,8	6,0	4,8; 6,0	6,0; 7,2
7	7,4 (750)																			13	17	21	25	29	33	37	41	45	49	53	57	61	65
	9,8 (1000)																			14	18	22	26	30	34	38	42	46	50	54	58	62	66
	14,7 (1500)													1	3	5	7	9	11	15	19	23	27	31	35	39	43	47	51	55	59	63	67
	19,6 (2000)													2	4	6	8	10	12	16	20	24	28	32	36	40	44	48	52	56	60	64	68
8	7,4 (750)	69	73	77	81	85	89	93	97	101	105	109	113	117	121	125	129	132	136	140	144	148	151	153	157								
	9,8 (1000)	70	74	78	82	86	90	94	98	102	106	110	114	118	122	126	130	133	137	141	145	149	152	154	158								
	14,7 (1500)	71	75	79	83	87	91	95	99	103	107	111	115	119	123	127	131	134	138	142	146	150		155	159								
	19,6 (2000)	72	76	80	84	88	92	96	100	104	108	112	116	120	124	128		135	139	143	147			156									
9	7,4 (750)	160	163	166	169	171	174	177	180	183	185	187	190	192	193			194															
	9,8 (1000)	161	164	167	170	172	175	178	181	184	186	188	191																				
	14,7 (1500)	162	165	168		173	176	179	182			189																					

Схема 1

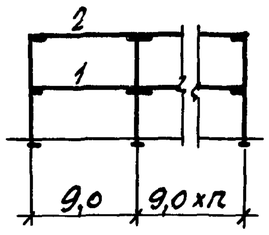

Схема 2

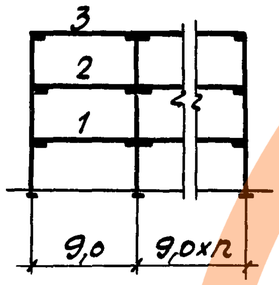

Схема 3

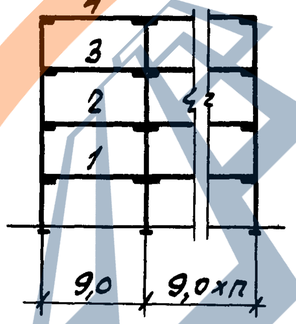

Схема 4

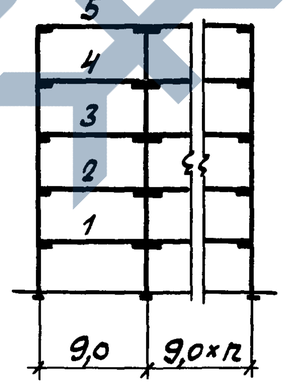

Схема 5

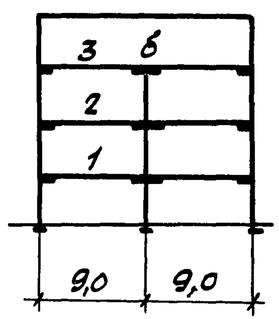

Схема 7

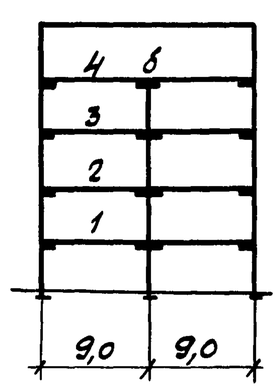

Схема 6

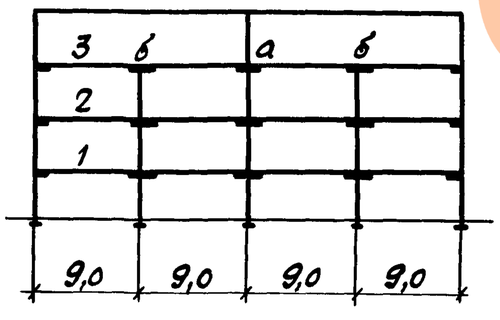

Схема 8

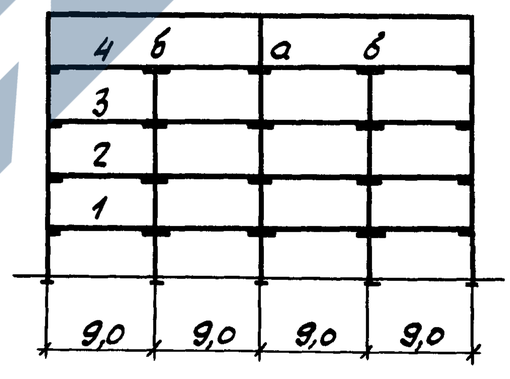

Инв. № подл. | Подпись и дата | Взам. инв. №

1.420.1-20с.3-1-1ТТ

Лист 9

Таблица 3

Сейсмичность в баллах	Временная нагрузка на перекрытие кПа (кгс/м²)	Порядковые номера рам для схем зданий с высотами этажей																															
		Схема 1					Схема 2					Схема 3					Схема 4					Схемы 5; 6				Схемы 7, 8				Схемы 9, 10			
		4,8	5,4	6,0	4,8; 6,0	6,0; 7,2	4,8	5,4	6,0	4,8; 6,0	6,0; 7,2	4,8	5,4	6,0	4,8; 6,0	6,0; 7,2	4,8	5,4	6,0	4,8; 6,0	6,0; 7,2	4,8	6,0	4,8; 6,0	6,0; 7,2	4,8	6,0	4,8; 6,0	6,0; 7,2	4,8	6,0	4,8; 6,0	6,0; 7,2
7	14,7(1500)											6	9	12	15	18	21	24	27	30	33	36	39	42	45	48	51	54	57				
	19,6(2000)											7	10	13	16	19	22	25	28	31	34	37	40	43	46	49	52	55	58				
	24,5(2500)						1	2	3	4	5	8	11	14	17	20	23	26	29	32	35	38	41	44	47	50	53	56	59	60	61	62	63
8	14,7(1500)	64	67	70	73	76	79	82	85	88	91	94	97	100	101	104	105	106		107													
	19,6(2000)	65	68	71	74	77	80	83	86	89	92	95	98		102																		
	24,5(2500)	66	69	72	75	78	81	84	87	90	93	96	99		103																		
9	14,7(1500)	108	110	112	114	116	118	120	122	123	124	125	126																				
	19,6(2000)	109	111	113	115	117	119	121																									

Схема 1

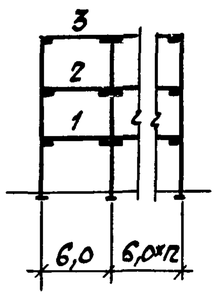

Схема 2

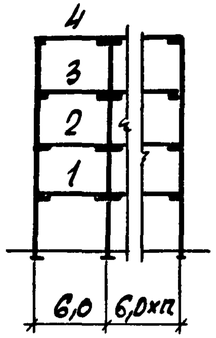

Схема 3

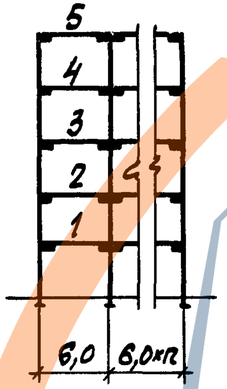

Схема 4

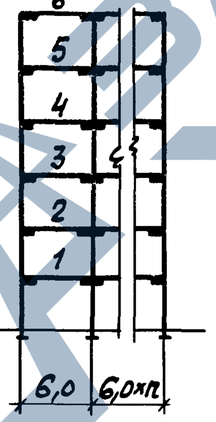

Схема 7

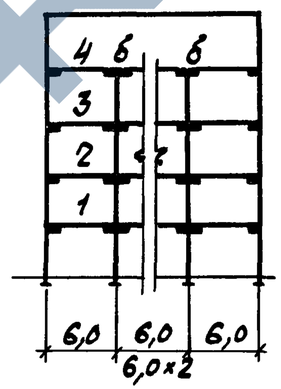

Схема 8

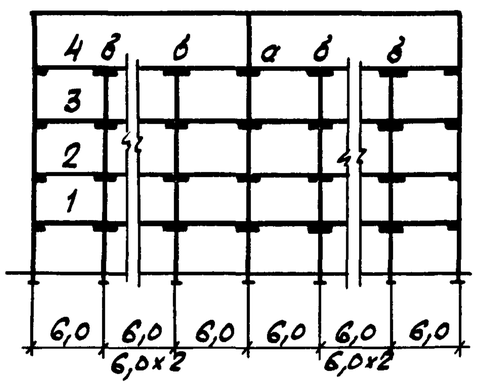

Схема 5

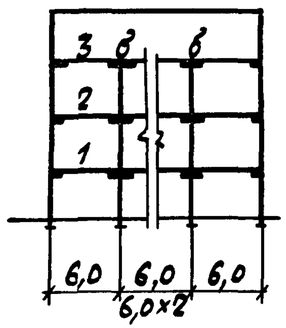

Схема 6

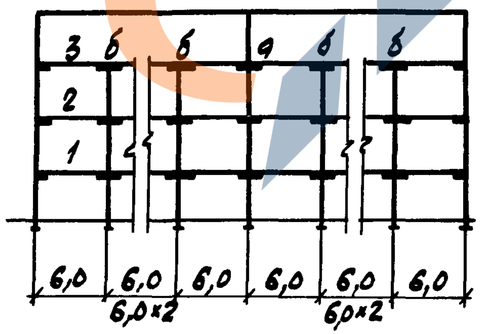

Схема 9

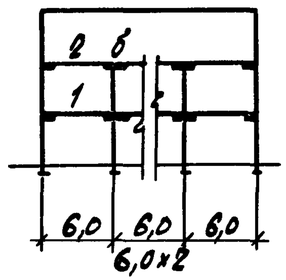

Схема 10

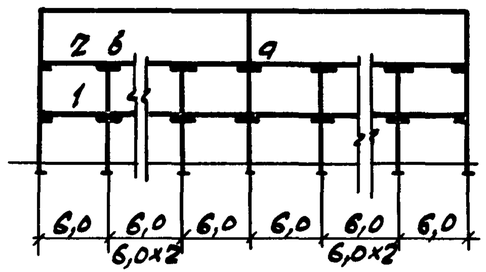

Инв.№ подл. | Подпись и дата | Взам. инв.№

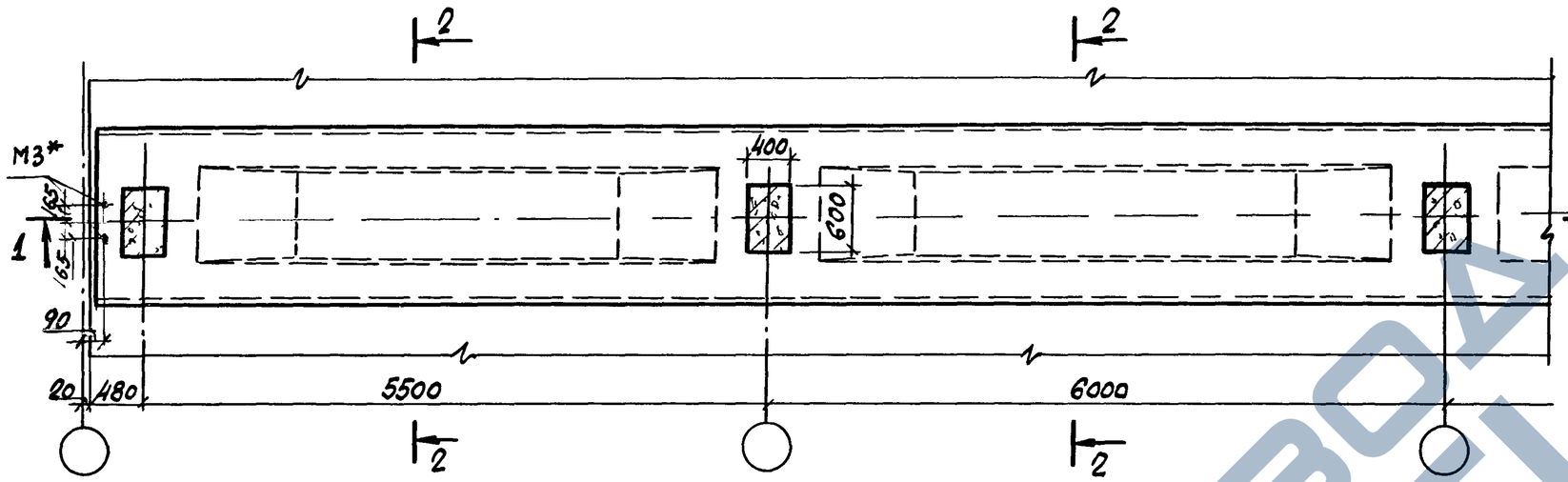

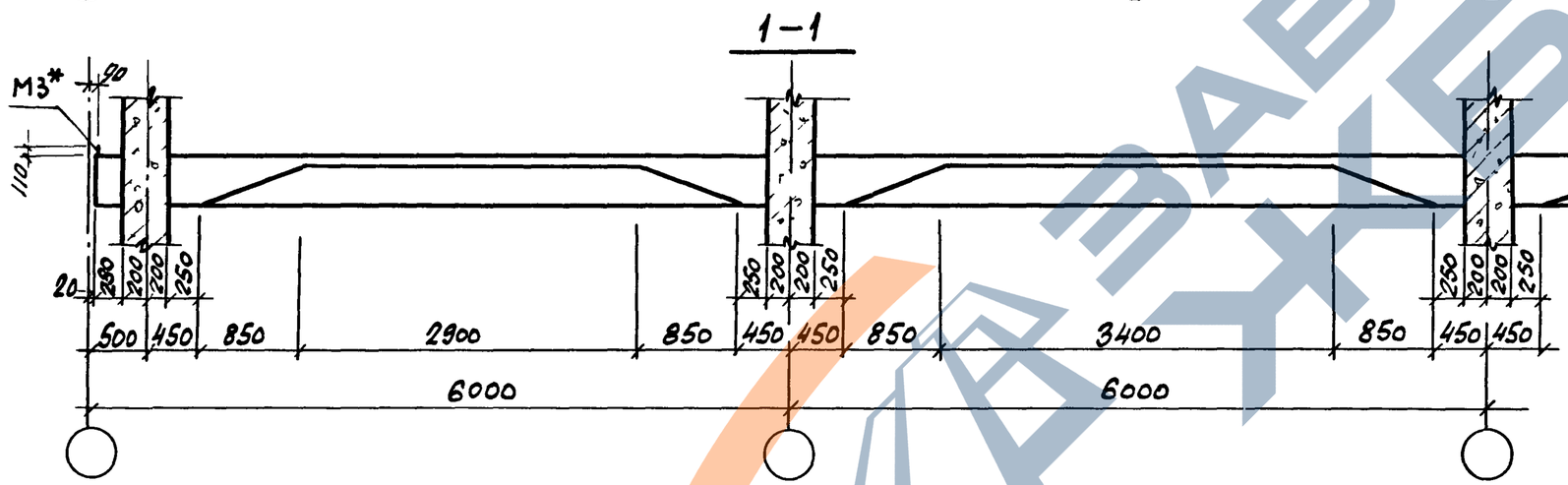

2-2

для перекрытий зданий с сетками колонн 9×6 и 6×6 м

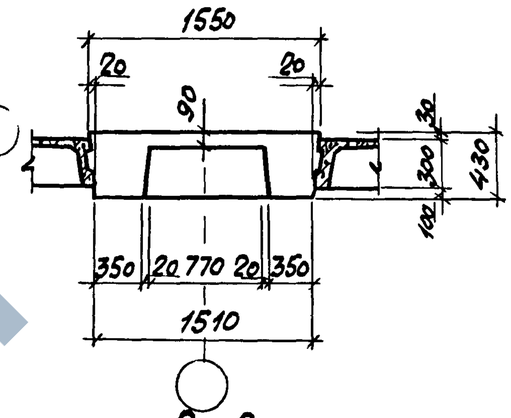

2-2

для покрытий зданий с сетками колонн 9×6 и 6×6 м

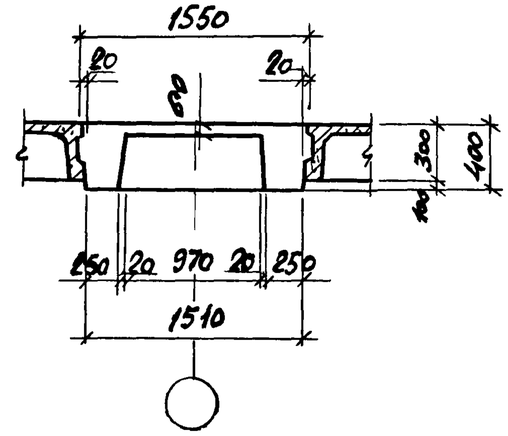

2-2

для перекрытий зданий с сеткой колонн 12×6 м

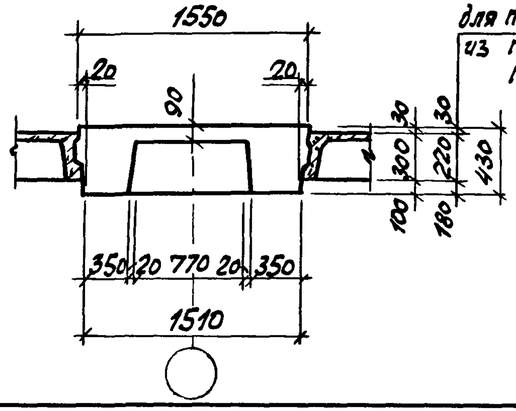

2-2

для покрытий зданий с сеткой колонн 12×6 м

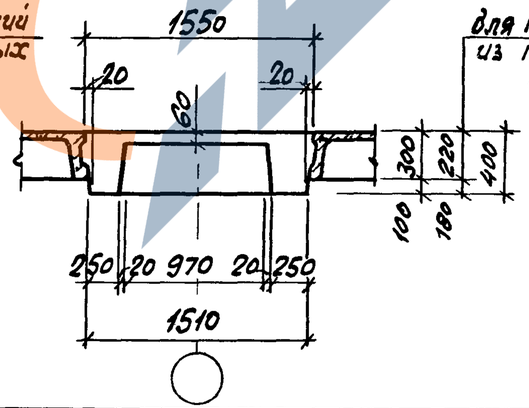

*М3 См документ 1.420.1-20с.3-2-12

Объем бетона на 1 пролет ригеля м3

Тип конструкции	Пролет	
	Крайний	Средний
Перекрытие	2,52	2,70
Покрытие	2,25	2,43

1.420.1-20с.3-1-2 ФЧ

Разраб	Логичева	
Рассчит	Тутина	
Провер.	Андреева	
Н. контр	Мишель	

Ригель монолитный средний. (РМ) Чертеж формы

Стадия	Лист	Листов
Р		1

Проектный институт №1

Инв.№подл | Подпись и дата | Взам инв.№

24707 10

https://zavodjbi.com/

Раскладка каркасов и нижних сеток

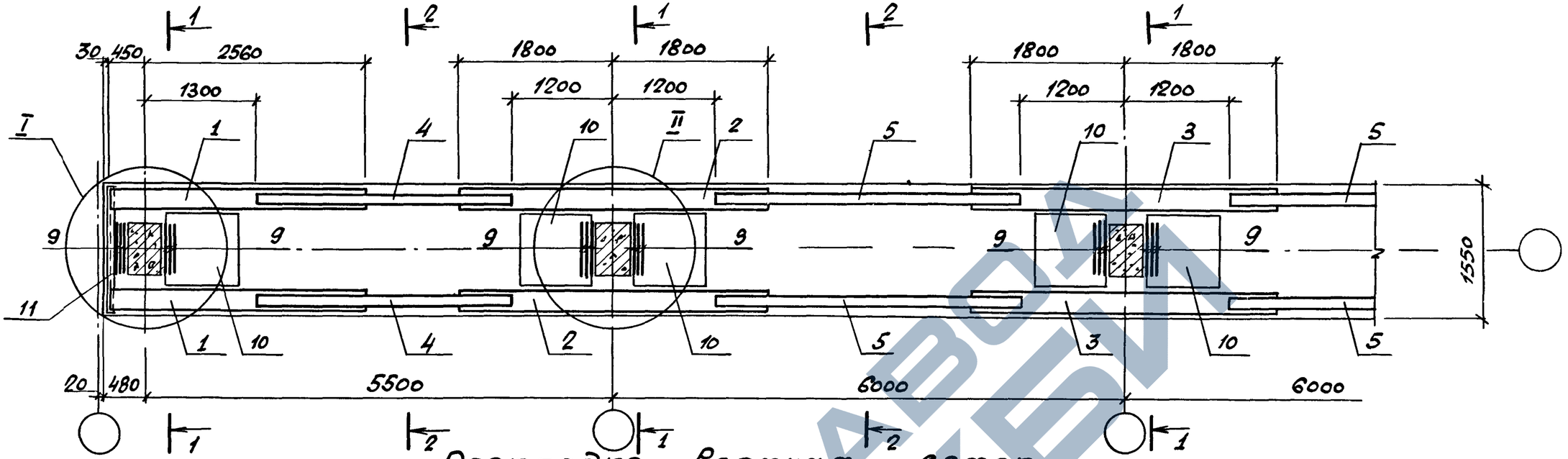

Раскладка верхних сеток

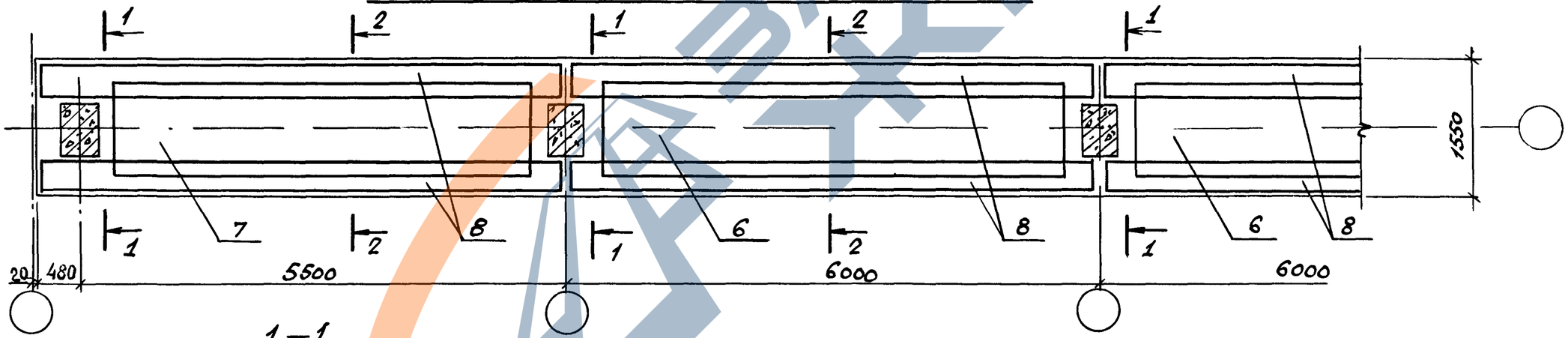

1—1

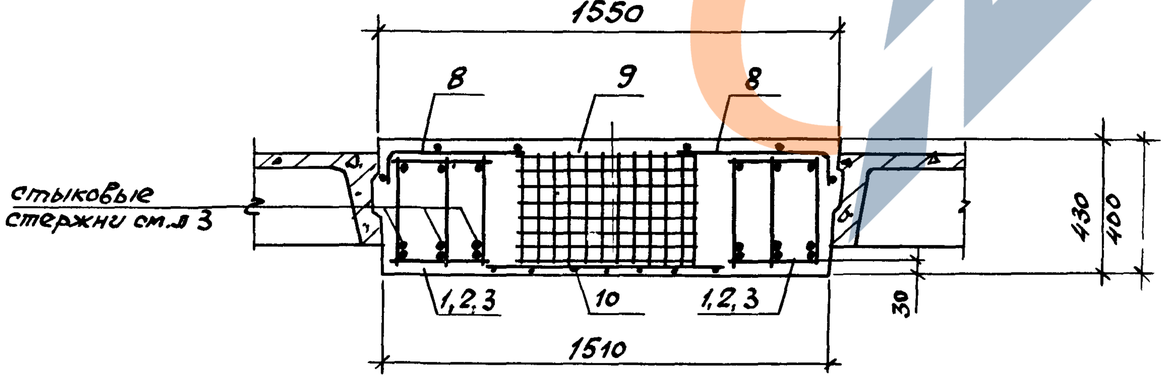

2—2

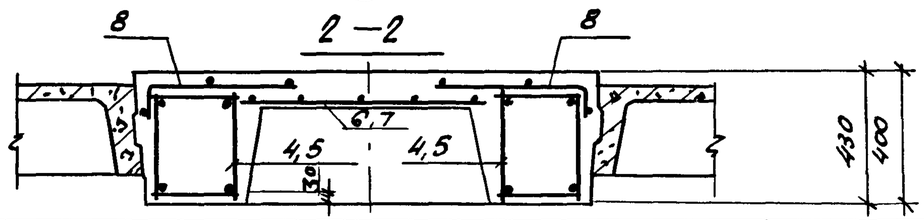

Разраб	Штеирина	
Рассчит	Тутина	
Провер	Андреева	
Н контр	Мишель	

1.420.1-20с.3-1-3

Ригель монолитный средний. Армирование

Стадия	Лист	Листов
Р	1	39

Проектный институт №1

24707 11 Формат А3

https://zavodjbi.com/

https://zavodjbi.com/

3—3

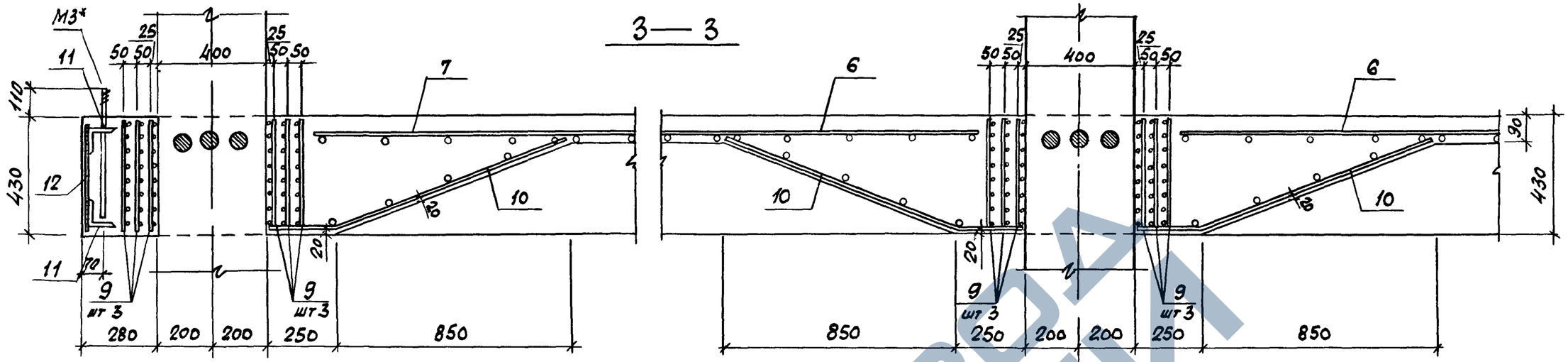

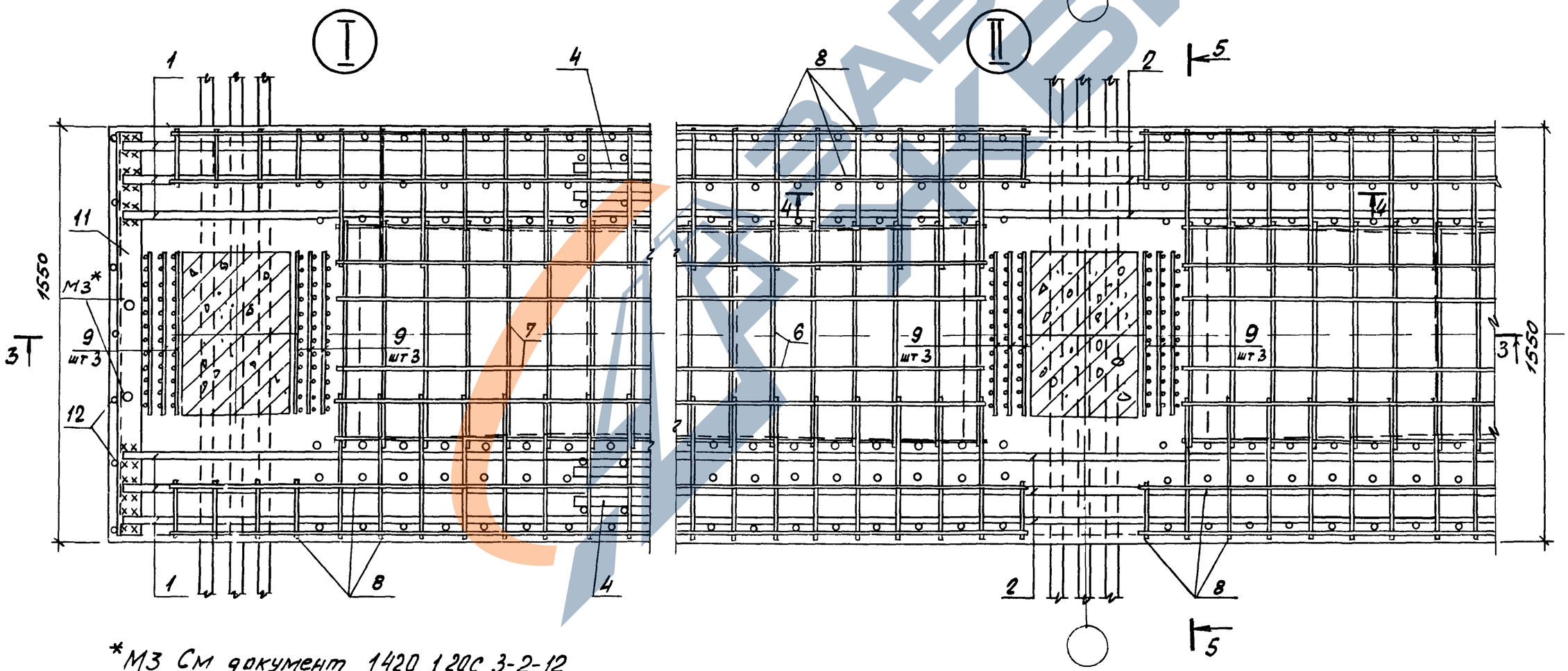

*М3 См документ 1420 120с 3-2-12

Инв. № подл.	Подпись и дата	Взам. инв. №

1.420.1-20с 3-1-3

Лист 2

24707 12

https://zavodjbi.com/

4–4

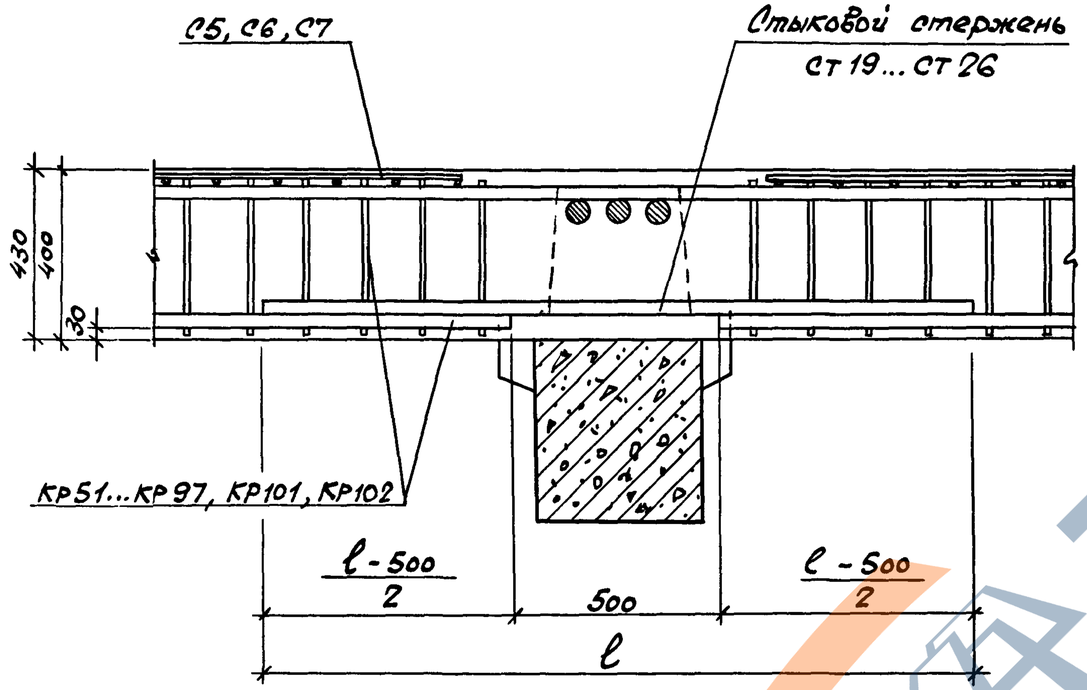

5–5

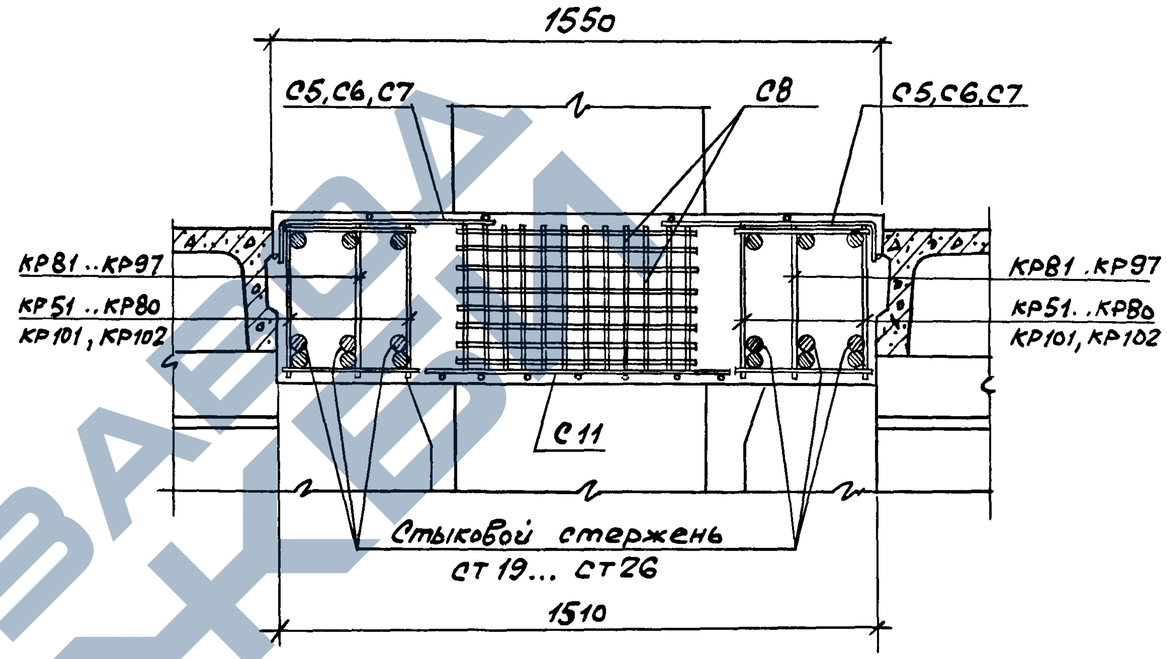

Таблица подбора стыковых стержней.

Марка каркаса	КР51	КР52	КР53	КР54	КР55	КР56	КР57	КР81	КР82	КР101	КР102	КР58	КР59	КР60	КР61	КР62	КР83	КР84	КР63	КР64	КР65	КР66	КР85	КР86	КР87	КР67	КР68	КР69	КР70	КР88
Марка стыкового стержня	СТ 19											СТ 20							СТ 21							СТ 22				

продолжение.

Марка каркаса	КР89	КР90	КР71	КР72	КР73	КР74	КР91	КР92	КР93	КР75	КР76	КР77	КР94	КР95	КР78	КР79	КР96	КР97	КР80
Марка стыкового стержня	СТ 22		СТ 23							СТ 24					СТ 25				СТ 26

Каркасы и стыковые стержни см выпуск 3-2.

Инв.№ подл. | Подпись и дата | Взам.инв.№

24707 13

Таблица подбора опорной арматуры ригелей для зданий с пролетами 12м и сейсмичностью 7; 8 и 9 баллов.

Таблица 4

Номер схемы	Шифр рамы	Номер рамы	Временная нагрузка на перекрытие	Номер перекр.	Рабочие марки арматурных изделий позиции: 1	2	3
Сейсмичность 7 баллов.							
3	п-12-4 / 4,8	1	9,8 (1000)	1	кп 9	кп 74	кп 74
				2	кп 3	кп 73	кп 73
				3	кп 2	кп 72	кп 72
				4	кп 136	кп 139	кп 139
		2	14,7 (1500)	1	кп 14	кп 80	кп 75
				2	кп 5	кп 74	кп 74
				3	кп 3	кп 73	кп 73
				4	кп 136	кп 139	кп 139
	п-12-4 / 5,4	3	9,8 (1000)	1	кп 13	кп 74	кп 74
				2	кп 4	кп 73	кп 73
				3	кп 2	кп 72	кп 72
				4	кп 136	кп 139	кп 139
		4	14,7 (1500)	1	кп 19	кп 80	кп 75
				2	кп 10	кп 75	кп 74
				3	кп 3	кп 73	кп 73
				4	кп 136	кп 139	кп 139
	п-12-4 / 6,0	5	9,8 (1000)	1	кп 14	кп 80	кп 74
				2	кп 9	кп 74	кп 74
				3	кп 2	кп 72	кп 72
				4	кп 136	кп 139	кп 139
3	п-12-4 / 6,0	6	14,7 (1500)	1	кп 27	кп 89	кп 81
				2	кп 19	кп 81	кп 75
				3	кп 4	кп 74	кп 74
				4	кп 136	кп 139	кп 139
	п-12-4 / 7,2	7	9,8 (1000)	1	кп 23	кп 84	кп 75
				2	кп 14	кп 79	кп 74
				3	кп 3	кп 73	кп 73
				4	кп 136	кп 139	кп 139
		8	14,7 (1500)	1	кп 19	кп 81	кп 75
				2	кп 5	кп 74	кп 74
				3	кп 3	кп 73	кп 73
				4	кп 136	кп 139	кп 139
	п-12-4 / 6,0; 4,8	9	9,8 (1000)	1	кп 14	кп 74	кп 74
				2	кп 3	кп 73	кп 73
				3	кп 2	кп 72	кп 72
				4	кп 136	кп 139	кп 139
		10	14,7 (1500)	1	кп 19	кп 81	кп 75
				2	кп 5	кп 74	кп 74
				3	кп 3	кп 73	кп 73
				4	кп 136	кп 139	кп 139
3	п-12-4 / 7,2; 6,0	11	9,8 (1000)	1	кп 19	кп 80	кп 75
				2	кп 9	кп 79	кп 74
				3	кп 2	кп 72	кп 72
				4	кп 136	кп 139	кп 139
		12	14,7 (1500)	1	кп 27	кп 86	кп 81
				2	кп 14	кп 75	кп 75
				3	кп 3	кп 73	кп 73
				4	кп 136	кп 139	кп 139
4	п-12-5 / 4,8	13	4,9 (500)	1	кп 9	кп 73	кп 73
				2	кп 3	кп 73	кп 73
				3	кп 3	кп 72	кп 72
				4	кп 1	кп 71	кп 71
				5	кп 136	кп 139	кп 139
		14	7,4 (750)	1	кп 13	кп 74	кп 74
				2	кп 9	кп 73	кп 73
				3	кп 3	кп 73	кп 73
				4	кп 2	кп 72	кп 72
				5	кп 136	кп 139	кп 139

Значения нагрузок даны:
- первая цифра в кПа;
- в скобках - в кгс/м²;

Инв.№ подл. | Подпись и дата | Взам. инв.№

24707 14

Таблица подбора опорной арматуры ригелей для зданий с пролетами 12 м и сейсмичностью 7; 8 и 9 баллов.

Продолжение таблицы 4

Номер схемы	Шифр рамы	Номер рамы	Временная нагрузка на перекрытие	Номер перекр.	Рабочие марки арматурных изделий позиции: 1	2	3
4	П-12-5 / 4,8	15	9,8 (1000)	1	кп 14	кп 80	кп 74
				2	кп 10	кп 74	кп 74
				3	кп 4	кп 73	кп 73
				4	кп 2	кп 72	кп 72
				5	кп 136	кп 139	кп 139
		16	14,7 (1500)	1	кп 19	кп 85	кп 81
				2	кп 15	кп 80	кп 75
				3	кп 5	кп 74	кп 74
				4	кп 3	кп 73	кп 73
				5	кп 136	кп 139	кп 139
	П-12-5 / 5,4	17	4,9 (500)	1	кп 13	кп 74	кп 73
				2	кп 9	кп 73	кп 73
				3	кп 3	кп 72	кп 72
				4	кп 2	кп 71	кп 71
				5	кп 136	кп 139	кп 139
		18	7,4 (750)	1	кп 14	кп 79	кп 74
				2	кп 9	кп 74	кп 74
				3	кп 3	кп 73	кп 73
				4	кп 2	кп 72	кп 72
				5	кп 136	кп 139	кп 139
4	П-12-5 / 5,4	19	9,8 (1000)	1	кп 19	кп 84	кп 75
				2	кп 14	кп 79	кп 74
				3	кп 4	кп 73	кп 73
				4	кп 2	кп 72	кп 72
				5	кп 136	кп 139	кп 139
		20	14,7 (1500)	1	кп 24	кп 89	кп 81
				2	кп 19	кп 85	кп 81
				3	кп 10	кп 75	кп 75
				4	кп 3	кп 73	кп 73
				5	кп 136	кп 139	кп 139
	П-12-5 / 6,0	21	4,9 (500)	1	кп 13	кп 79	кп 74
				2	кп 9	кп 78	кп 73
				3	кп 3	кп 73	кп 73
				4	кп 2	кп 72	кп 72
				5	кп 136	кп 139	кп 139
		22	7,4 (750)	1	кп 18	кп 84	кп 74
				2	кп 14	кп 79	кп 74
				3	кп 9	кп 73	кп 73
				4	кп 2	кп 72	кп 72
				5	кп 136	кп 139	кп 139
4	П-12-5 / 6,0	23	9,8 (1000)	1	кп 23	кп 85	кп 80
				2	кп 19	кп 84	кп 75
				3	кп 10	кп 74	кп 74
				4	кп 3	кп 72	кп 72
				5	кп 136	кп 139	кп 139
	П-12-5 / 7,2	25	4,9 (500)	1	кп 18	кп 84	кп 79
				2	кп 14	кп 79	кп 74
				3	кп 9	кп 73	кп 73
				4	кп 2	кп 72	кп 72
				5	кп 136	кп 139	кп 139
		26	7,4 (750)	1	кп 23	кп 88	кп 84
				2	кп 19	кп 84	кп 80
				3	кп 13	кп 74	кп 74
				4	кп 3	кп 72	кп 72
				5	кп 136	кп 139	кп 139

Взам. инв. №

Подпись и дата

Инв. № подл.

1.420.1-20с.3-1-3

Лист 5

24707 15

Таблица подбора опорной арматуры ригелей для зданий с пролетами 12 м и сейсмичностью 7; 8 и 9 баллов.

Продолжение таблицы 4

Номер схемы	Шифр рамы	Номер рамы	Временная нагрузка на перекрытие	Номер перекр.	Рабочие марки арматурных изделий позиции: 1	2	3
4	П-12-5 / 7,2	27	9,8 (1000)	1	кп 27	кп 88	кп 85
				2	кп 23	кп 85	кп 80
				3	кп 14	кп 79	кп 74
				4	кп 3	кп 73	кп 73
				5	кп 136	кп 139	кп 139
		28	4,9 (500)	1	кп 13	кп 79	кп 73
				2	кп 3	кп 73	кп 73
				3	кп 2	кп 72	кп 72
				4	кп 1	кп 71	кп 71
				5	кп 136	кп 139	кп 139
	П-12-5 / 6,0; 4,8	29	7,4 (750)	1	кп 18	кп 80	кп 74
				2	кп 9	кп 73	кп 73
				3	кп 3	кп 73	кп 73
				4	кп 2	кп 72	кп 72
				5	кп 136	кп 139	кп 139
		30	9,8 (1000)	1	кп 19	кп 84	кп 80
				2	кп 10	кп 79	кп 74
				3	кп 4	кп 73	кп 73
				4	кп 2	кп 72	кп 72
				5	кп 136	кп 139	кп 139
4	П-12-5 / 6,0; 4,8	31	14,7 (1500)	1	кп 24	кп 89	кп 85
				2	кп 15	кп 80	кп 75
				3	кп 5	кп 74	кп 74
				4	кп 3	кп 73	кп 74
				5	кп 136	кп 139	кп 139
		32	4,9 (500)	1	кп 18	кп 84	кп 79
				2	кп 9	кп 78	кп 73
				3	кп 3	кп 73	кп 73
				4	кп 2	кп 72	кп 72
				5	кп 136	кп 139	кп 139
	П-12-5 / 7,2; 6,0	33	7,4 (750)	1	кп 23	кп 84	кп 80
				2	кп 14	кп 79	кп 74
				3	кп 9	кп 73	кп 73
				4	кп 2	кп 72	кп 72
				5	кп 136	кп 139	кп 139
		34	9,8 (1000)	1	кп 27	кп 88	кп 85
				2	кп 19	кп 84	кп 75
				3	кп 9	кп 74	кп 74
				4	кп 2	кп 72	кп 72
				5	кп 136	кп 139	кп 139
5,6	П-12,24-4 / 4,8	35	4,9 (500)	1	кп 2	кп 72	кп 72
				2	кп 2	кп 72	кп 72
				3а	кп 2	кп 72	кп 72
				3б	кп 1	кп 71	кп 71
		36	7,4 (750)	1	кп 3	кп 73	кп 73
				2	кп 3	кп 72	кп 72
				3а	кп 3	кп 72	кп 72
				3б	кп 1	кп 71	кп 71
		37	9,8 (1000)	1	кп 9	кп 73	кп 73
				2	кп 3	кп 73	кп 73
				3а	кп 3	кп 73	кп 73
				3б	кп 1	кп 71	кп 71
		38	14,7 (1500)	1	кп 18	кп 87	кп 80
				2	кп 9	кп 79	кп 74
				3а	кп 9	кп 79	кп 74
				3б	кп 2	кп 72	кп 72
	П-12,24-4 / 6,0	39	4,9 (500)	1	кп 8	кп 73	кп 73
				2	кп 3	кп 72	кп 72
				3а	кп 2	кп 72	кп 72
				3б	кп 1	кп 71	кп 71

Инв. № подл. | Подпись и дата | Взам. инв. №

24707 16

Таблица подбора опорной арматуры ригелей для зданий с пролетами 12 м и сейсмичностью 7; 8 и 9 баллов.

Продолжение таблицы 4

Номер схемы	Шифр рамы	Номер рамы	Временная нагрузка на перекрытие	Номер перекрыт.	Рабочие марки арматурных изделий позиции: 1	2	3
5,6	п-12.24-4 / 6,0	40	7,4 (750)	1	кп 13	кп 79	кп 73
				2	кп 8	кп 73	кп 73
				3а	кп 8	кп 73	кп 73
				3б	кп 1	кп 71	кп 71
		41	9,8 (1000)	1	кп 18	кп 83	кп 79
				2	кп 9	кп 79	кп 73
				3а	кп 9	кп 79	кп 73
				3б	кп 2	кп 72	кп 72
		42	14,7 (1500)	1	кп 23	кп 88	кп 84
				2	кп 14	кп 84	кп 80
				3а	кп 14	кп 84	кп 80
				3б	кп 2	кп 72	кп 72
	п-12.24-4 / 6,0; 4,8	43	4,9 (500)	1	кп 8	кп 73	кп 73
				2	кп 2	кп 72	кп 72
				3а	кп 2	кп 72	кп 71
				3б	кп 1	кп 71	кп 71
		44	7,4 (750)	1	кп 13	кп 78	кп 73
				2	кп 3	кп 72	кп 72
				3а	кп 3	кп 72	кп 72
				3б	кп 1	кп 71	кп 71
5,6	п-12.24-4 / 6,0; 4,8	45	9,8 (1000)	1	кп 13	кп 79	кп 74
				2	кп 3	кп 73	кп 73
				3а	кп 3	кп 73	кп 73
				3б	кп 1	кп 72	кп 72
		46	14,7 (1500)	1	кп 19	кп 84	кп 84
				2	кп 9	кп 79	кп 74
				3а	кп 9	кп 79	кп 74
				3б	кп 2	кп 72	кп 72
	п-12.24-4 / 7,2; 6,0	47	4,9 (500)	1	кп 13	кп 79	кп 73
				2	кп 3	кп 72	кп 72
				3а	кп 2	кп 72	кп 71
				3б	кп 1	кп 71	кп 71
		48	7,4 (750)	1	кп 18	кп 79	кп 73
				2	кп 8	кп 73	кп 73
				3а	кп 8	кп 73	кп 73
				3б	кп 1	кп 71	кп 71
		49	9,8 (1000)	1	кп 22	кп 84	кп 80
				2	кп 13	кп 83	кп 74
				3а	кп 13	кп 83	кп 74
				3б	кп 2	кп 72	кп 72
5,6	п-12.24-4 / 7,2; 6,0	50	14,7 (1500)	1	кп 27	кп 88	кп 88
				2	кп 14	кп 84	кп 80
				3а	кп 14	кп 84	кп 80
				3б	кп 2	кп 72	кп 72
		51	4,9 (500)	1	кп 8	кп 78	кп 73
				2	кп 8	кп 73	кп 73
				3	кп 2	кп 72	кп 72
				4а	кп 2	кп 72	кп 71
				4б	кп 1	кп 71	кп 71
7,8	п-12.24-5 / 4,8	52	7,4 (750)	1	кп 13	кп 79	кп 73
				2	кп 9	кп 78	кп 73
				3	кп 3	кп 73	кп 73
				4а	кп 3	кп 73	кп 73
				4б	кп 1	кп 71	кп 71
		53	9,8 (1000)	1	кп 18	кп 84	кп 79
				2	кп 13	кп 79	кп 74
				3	кп 9	кп 73	кп 73
				4а	кп 9	кп 73	кп 73
				4б	кп 1	кп 71	кп 71

Инв.№ подл. | Подпись и дата | Взам.инв.№

Таблица подбора опорной арматуры ригелей для зданий с пролетами 12 м и сейсмичностью 7; 8 и 9 баллов.

Продолжение таблицы 4

Номер схемы	Шифр рамы	Номер рамы	Временная нагрузка на перекрытие	Номер перекр.	Рабочие марки арматурных изделий позиции: 1	2	3
7,8	п-12,24-5 / 4,8	54	14,7 (1500)	1	кп 23	кп 88	кп 84
				2	кп 19	кп 84	кп 84
				3	кп 10	кп 79	кп 74
				4а	кп 10	кп 79	кп 74
				4б	кп 2	кп 72	кп 72
		55	4,9 (500)	1	кп 17	кп 83	кп 79
				2	кп 13	кп 78	кп 73
				3	кп 8	кп 72	кп 72
				4а	кп 2	кп 72	кп 72
				4б	кп 1	кп 71	кп 71
	п-12,24-5 / 6,0	56	7,4 (750)	1	кп 18	кп 84	кп 79
				2	кп 14	кп 83	кп 79
				3	кп 9	кп 73	кп 73
				4а	кп 9	кп 73	кп 73
				4б	кп 1	кп 71	кп 71
		57	9,8 (1000)	1	кп 23	кп 87	кп 84
				2	кп 18	кп 84	кп 80
				3	кп 13	кп 74	кп 74
				4а	кп 13	кп 74	кп 74
				4б	кп 2	кп 72	кп 72
7,8	п-12.24-5 / 6,0; 4,8	59	4,9 (500)	1	кп 13	кп 79	кп 78
				2	кп 8	кп 73	кп 73
				3	кп 2	кп 72	кп 72
				4а	кп 2	кп 72	кп 71
				4б	кп 1	кп 71	кп 71
		60	7,4 (750)	1	кп 18	кп 84	кп 79
				2	кп 9	кп 78	кп 73
				3	кп 3	кп 73	кп 73
				4а	кп 3	кп 73	кп 73
				4б	кп 1	кп 71	кп 71
		61	9,8 (1000)	1	кп 23	кп 84	кп 84
				2	кп 14	кп 79	кп 79
				3	кп 4	кп 73	кп 73
				4а	кп 4	кп 73	кп 73
				4б	кп 2	кп 71	кп 71
		62	14,7 (1500)	1	кп 27	кп 93	кп 88
				2	кп 24	кп 88	кп 88
				3	кп 10	кп 79	кп 74
				4а	кп 10	кп 79	кп 74
				4б	кп 2	кп 72	кп 72
7,8	п-12.24-5 / 7,2; 6,0	63	4,9 (500)	1	кп 18	кп 83	кп 79
				2	кп 13	кп 78	кп 78
				3	кп 3	кп 72	кп 72
				4а	кп 2	кп 72	кп 71
				4б	кп 1	кп 71	кп 71
		64	7,4 (750)	1	кп 23	кп 87	кп 84
				2	кп 14	кп 83	кп 79
				3	кп 9	кп 73	кп 73
				4а	кп 9	кп 73	кп 73
				4б	кп 1	кп 71	кп 71
		65	9,8 (1000)	1	кп 27	кп 92	кп 88
				2	кп 18	кп 84	кп 84
				3	кп 9	кп 74	кп 74
				4а	кп 9	кп 74	кп 74
				4б	кп 2	кп 72	кп 72

Взам. инв.№

Подпись и дата

Инв.№ подл.

1.420.1-20с.3-1-3

Лист 8

24707 18

Таблица подбора опорной арматуры ригелей для зданий с пролетами 12м и сейсмичностью 7; 8 и 9 баллов

Продолжение таблицы 4

Номер схемы	Шифр рамы	Номер рамы	Временная нагрузка на перекрытие	Номер перекрыт.	Рабочие марки арматурных изделий позиции: 1	2	3
Сейсмичность 8 баллов							
1	П-12-2 / 4,8	66	4,9 (500)	1	кп 9	кп 78	кп 73
				2	кп 136	кп 139	кп 139
		67	7,4 (750)	1	кп 10	кп 79	кп 73
				2	кп 136	кп 139	кп 139
		68	9,8 (1000)	1	кп 10	кп 74	кп 74
				2	кп 136	кп 139	кп 139
		69	14,7 (1500)	1	кп 15	кп 80	кп 75
				2	кп 136	кп 139	кп 139
	П-12-2 / 5,4	70	4,9 (500)	1	кп 9	кп 73	кп 73
				2	кп 136	кп 139	кп 139
		71	7,4 (750)	1	кп 9	кп 74	кп 73
				2	кп 136	кп 139	кп 139
		72	9,8 (1000)	1	кп 13	кп 73	кп 74
				2	кп 136	кп 139	кп 139
		73	14,7 (1500)	1	кп 14	кп 79	кп 74
				2	кп 136	кп 139	кп 139
	П-12-2 / 6,0	74	4,9 (500)	1	кп 9	кп 73	кп 73
				2	кп 136	кп 139	кп 139
		75	7,4 (750)	1	кп 9	кп 74	кп 73
				2	кп 136	кп 139	кп 139
1	П-12-2 / 6,0	76	9,8 (1000)	1	кп 13	кп 73	кп 74
				2	кп 136	кп 139	кп 139
		77	14,7 (1500)	1	кп 14	кп 79	кп 74
				2	кп 136	кп 139	кп 139
	П-12-2 / 7,2	78	4,9 (500)	1	кп 9	кп 73	кп 73
				2	кп 136	кп 139	кп 139
		79	7,4 (750)	1	кп 9	кп 74	кп 73
				2	кп 136	кп 139	кп 139
		80	9,8 (1000)	1	кп 13	кп 74	кп 74
				2	кп 136	кп 139	кп 139
		81	14,7 (1500)	1	кп 14	кп 75	кп 74
				2	кп 136	кп 139	кп 139
	П-12-2 / 6,0; 4,8	82	4,9 (500)	1	кп 9	кп 73	кп 73
				2	кп 136	кп 139	кп 139
		83	7,4 (750)	1	кп 9	кп 74	кп 73
				2	кп 136	кп 139	кп 139
		84	9,8 (1000)	1	кп 13	кп 73	кп 74
				2	кп 136	кп 139	кп 139
		85	14,7 (1500)	1	кп 14	кп 79	кп 74
				2	кп 136	кп 139	кп 139
	П-12-2 / 7,2; 6,0	86	4,9 (500)	1	кп 9	кп 73	кп 73
				2	кп 136	кп 139	кп 139
1	П-12-2 / 7,2; 6,0	87	7,4 (750)	1	кп 9	кп 74	кп 73
				2	кп 136	кп 139	кп 139
		88	9,8 (1000)	1	кп 13	кп 71	кп 74
				2	кп 136	кп 139	кп 139
		89	14,7 (1500)	1	кп 14	кп 75	кп 74
				2	кп 136	кп 139	кп 139
2	П-12-3 / 4,8	90	4,9 (500)	1	кп 17	кп 74	кп 74
				2	кп 9	кп 73	кп 73
				3	кп 136	кп 139	кп 139
		91	7,4 (750)	1	кп 19	кп 84	кп 74
				2	кп 4	кп 73	кп 73
				3	кп 136	кп 139	кп 139
		92	9,8 (1000)	1	кп 24	кп 87	кп 80
				2	кп 9	кп 73	кп 73
				3	кп 136	кп 139	кп 139

Инв. № подл. | Подпись и дата | Взам. инв. №

24707 19 Формат А3

Таблица подбора опорной арматуры ригелей для зданий с пролетами 12 м и сейсмичностью 7; 8 и 9 баллов.

Продолжение таблицы 4.

Номер схемы	Шифр рамы	Номер рамы	Временная нагрузка на перекрытие	Номер перекрыт.	Рабочие марки арматурных изделий позиции: 1	2	3
2	п-12-3 / 4,8	93	14,7 (1500)	1	кп 27	кп 93	кп 85
				2	кп 14	кп 79	кп 74
				3	кп 136	кп 139	кп 139
		94	4,9 (500)	1	кп 17	кп 83	кп 74
				2	кп 9	кп 73	кп 73
				3	кп 136	кп 139	кп 139
		95	7,4 (750)	1	кп 19	кп 84	кп 74
				2	кп 9	кп 73	кп 73
				3	кп 136	кп 139	кп 139
		96	9,8 (1000)	1	кп 23	кп 85	кп 80
				2	кп 9	кп 74	кп 74
				3	кп 136	кп 139	кп 139
		97	14,7 (1500)	1	кп 27	кп 89	кп 85
				2	кп 14	кп 74	кп 74
				3	кп 136	кп 139	кп 139
	п-12-3 / 6,0	98	4,9 (500)	1	кп 18	кп 79	кп 74
				2	кп 8	кп 73	кп 73
				3	кп 136	кп 139	кп 139
		99	7,4 (750)	1	кп 19	кп 84	кп 74
				2	кп 9	кп 73	кп 73
				3	кп 136	кп 139	кп 139
2	п-12-3 / 6,0	100	9,8 (1000)	1	кп 23	кп 85	кп 80
				2	кп 9	кп 74	кп 74
				3	кп 136	кп 139	кп 139
		101	14,7 (1500)	1	кп 27	кп 89	кп 85
				2	кп 14	кп 74	кп 74
				3	кп 136	кп 139	кп 139
	п-12-3 / 7,2	102	4,9 (500)	1	кп 23	кп 84	кп 79
				2	кп 13	кп 73	кп 73
				3	кп 136	кп 139	кп 139
		103	7,4 (750)	1	кп 24	кп 88	кп 84
				2	кп 14	кп 74	кп 74
				3	кп 136	кп 139	кп 139
		104	9,8 (1000)	1	кп 27	кп 88	кп 85
				2	кп 14	кп 79	кп 74
				3	кп 136	кп 139	кп 139
		105	14,7 (1500)	1	кп 47	кп 93	кп 89
				2	кп 19	кп 82	кп 75
				3	кп 136	кп 139	кп 139
	п-12-3 / 6,0; 4,8	106	4,9 (500)	1	кп 18	кп 83	кп 74
				2	кп 3	кп 72	кп 72
				3	кп 136	кп 139	кп 139
2	п-12-3 / 6,0; 4,8	107	7,4 (750)	1	кп 19	кп 84	кп 74
				2	кп 9	кп 73	кп 73
				3	кп 136	кп 139	кп 139
		108	9,8 (1000)	1	кп 23	кп 85	кп 80
				2	кп 9	кп 74	кп 74
				3	кп 136	кп 139	кп 139
		109	14,7 (1500)	1	кп 27	кп 85	кп 85
				2	кп 14	кп 74	кп 74
				3	кп 136	кп 139	кп 139
		110	4,9 (500)	1	кп 19	кп 84	кп 79
				2	кп 3	кп 73	кп 73
				3	кп 136	кп 139	кп 139
		111	7,4 (750)	1	кп 24	кп 88	кп 84
				2	кп 14	кп 74	кп 74
				3	кп 136	кп 139	кп 139
		112	9,8 (1000)	1	кп 27	кп 88	кп 85
				2	кп 14	кп 79	кп 74
				3	кп 136	кп 139	кп 139
		113	14,7 (1500)	1	кп 47	кп 89	кп 89
				2	кп 19	кп 75	кп 75
				3	кп 136	кп 139	кп 139

Инв. № подл. | Подпись и дата | Взам. инв. №

24707 20 Формат А3

Таблица подбора опорной арматуры ригелей для зданий с пролетами 12 м и сейсмичностью 7; 8 и 9 баллов.

Продолжение таблицы 4

Номер схемы	Шифр рамы	Номер рамы	Временная нагрузка на перекрытие	Номер перекрытия	Рабочие марки арматурных изделий позиции: 1	2	3
3	П-12-4 / 4,8	114	4,9 (500)	1	кп 18	кп 84	кп 79
				2	кп 14	кп 79	кп 74
				3	кп 3	кп 72	кп 72
				4	кп 136	кп 139	кп 139
		115	7,4 (750)	1	кп 23	кп 87	кп 80
				2	кп 14	кп 83	кп 74
				3	кп 4	кп 73	кп 73
				4	кп 136	кп 139	кп 139
		116	9,8 (1000)	1	кп 24	кп 88	кп 85
				2	кп 19	кп 84	кп 80
				3	кп 4	кп 73	кп 73
				4	кп 136	кп 139	кп 139
		117	14,7 (1500)	1	кп 43	кп 134	кп 106
				2	кп 39	кп 88	кп 81
				3	кп 10	кп 74	кп 74
				4	кп 136	кп 139	кп 139
	П-12-4 / 5,4	118	4,9 (500)	1	кп 23	кп 87	кп 84
				2	кп 14	кп 79	кп 74
				3	кп 4	кп 73	кп 73
				4	кп 136	кп 139	кп 139
3	П-12-4 / 5,4	119	7,4 (750)	1	кп 24	кп 88	кп 84
				2	кп 19	кп 84	кп 80
				3	кп 4	кп 73	кп 73
				4	кп 136	кп 139	кп 139
		120	9,8 (1000)	1	кп 26	кп 93	кп 88
				2	кп 23	кп 88	кп 80
				3	кп 4	кп 74	кп 74
				4	кп 136	кп 139	кп 139
		121	14,7 (1500)	1	кп 30	кп 97	кп 93
				2	кп 27	кп 93	кп 86
				3	кп 10	кп 75	кп 75
				4	кп 136	кп 139	кп 139
	П-12-4 / 6,0	122	4,9 (500)	1	кп 24	кп 88	кп 84
				2	кп 19	кп 87	кп 79
				3	кп 19	кп 73	кп 73
				4	кп 136	кп 139	кп 139
		123	7,4 (750)	1	кп 27	кп 92	кп 88
				2	кп 23	кп 87	кп 80
				3	кп 9	кп 73	кп 73
				4	кп 136	кп 139	кп 139
3	П-12-4 / 6,0	124	9,8 (1000)	1	кп 47	кп 109	кп 89
				2	кп 24	кп 88	кп 85
				3	кп 10	кп 74	кп 74
				4	кп 136	кп 139	кп 139
		125	4,9 (500)	1	кп 29	кп 93	кп 88
				2	кп 24	кп 87	кп 84
				3	кп 13	кп 78	кп 73
				4	кп 136	кп 139	кп 139
		126	7,4 (750)	1	кп 30	кп 96	кп 93
				2	кп 27	кп 92	кп 85
				3	кп 14	кп 79	кп 74
				4	кп 136	кп 139	кп 139
		127	9,8 (1000)	1	кп 55	кп 114	кп 93
				2	кп 45	кп 93	кп 88
				3	кп 14	кп 79	кп 74
				4	кп 136	кп 139	кп 139
	П-12-4 / 6,0; 4,8	128	4,9 (500)	1	кп 23	кп 83	кп 84
				2	кп 14	кп 79	кп 74
				3	кп 3	кп 72	кп 72
				4	кп 136	кп 139	кп 139

Инв. № подл. | Подпись и дата | Взам. инв. №

Таблица подбора опорной арматуры ригелей для зданий с пролетами 12м и сейсмичностью 7; 8 и 9 баллов.

Продолжение таблицы 4

Номер схемы	Шифр рамы	Номер рамы	Временная нагрузка на перекрытие	Номер перекрыт.	Рабочие марки арматурных изделий позиции: 1	2	3
3	п-12-4 / 6,0; 4,8	129	7,4 (750)	1	кп26	кп92	кп85
				2	кп14	кп83	кп74
				3	кп3	кп73	кп73
				4	кп136	кп139	кп139
		130	9,8 (1000)	1	кп27	кп93	кп88
				2	кп19	кп84	кп80
				3	кп4	кп73	кп73
				4	кп136	кп139	кп139
		131	14,7 (1500)	1	кп50	кп97	кп93
				2	кп24	кп88	кп85
				3	кп5	кп74	кп74
				4	кп136	кп139	кп139
	п-12-4 / 7,2; 6,0	132	4,9 (500)	1	кп27	кп92	кп88
				2	кп19	кп84	кп79
				3	кп9	кп73	кп73
				4	кп136	кп139	кп139
		133	7,4 (750)	1	кп30	кп96	кп92
				2	кп23	кп87	кп84
				3	кп9	кп73	кп73
				4	кп136	кп139	кп139
3	п-12-4 / 7,2; 6,0	134	9,8 (1000)	1	кп53	кп110	кп93
				2	кп24	кп88	кп88
				3	кп9	кп74	кп74
				4	кп136	кп139	кп139
4	п-12-5 / 4,8	135	4,9 (500)	1	кп23	кп88	кп84
				2	кп19	кп87	кп84
				3	кп14	кп83	кп79
				4	кп3	кп73	кп73
				5	кп136	кп139	кп139
		136	7,4 (750)	1	кп27	кп93	кп88
				2	кп24	кп88	кп85
				3	кп14	кп83	кп79
				4	кп4	кп73	кп73
				5	кп136	кп139	кп139
		137	9,8 (1000)	1	кп30	кп96	кп89
				2	кп27	кп92	кп88
				3	кп19	кп84	кп80
				4	кп4	кп73	кп73
				5	кп136	кп139	кп139
4	п-12-5 / 4,8	138	14,7 (1500)	1	кп50	кп119	кп110
				2	кп30	кп110	кп93
				3	кп39	кп88	кп85
				4	кп5	кп74	кп74
				5	кп136	кп139	кп139
	п-12-5 / 5,4	139	4,9 (500)	1	кп27	кп92	кп88
				2	кп23	кп87	кп84
				3	кп18	кп83	кп79
				4	кп4	кп73	кп73
				5	кп136	кп139	кп139
		140	7,4 (750)	1	кп29	кп96	кп93
				2	кп27	кп92	кп88
				3	кп19	кп87	кп84
				4	кп4	кп73	кп73
				5	кп136	кп139	кп139
		141	9,8 (1600)	1	кп30	кп97	кп93
				2	кп29	кп96	кп89
				3	кп24	кп88	кп85
				4	кп4	кп74	кп74
				5	кп136	кп139	кп139

Взам. инв. №

Подпись и дата

Инв. № подл.

1.420.1-20с.3-1-3

Лист 12

24707 22

Таблица подбора опорной арматуры ригелей для зданий с пролетами 12 м и сейсмичностью 7; 8 и 9 баллов

Продолжение таблицы 4

Номер схемы	Шифр рамы	Номер рамы	Временная нагрузка на перекрытие	Номер перекр.	Рабочие марки арматурных изделий позиции: 1	2	3
4	п-12-5 / 5,4	142	14,7 (1500)	1	кп64	кп126	кп119
				2	кп49	кп115	кп110
				3	кп42	кп106	кп103
				4	кп10	кп75	кп75
				5	кп136	кп139	кп139
		143	4,9 (500)	1	кп29	кп96	кп88
				2	кп27	кп92	кп88
				3	кп19	кп84	кп83
				4	кп9	кп73	кп73
				5	кп136	кп139	кп139
	п-12-5 / 6,0	144	7,4 (750)	1	кп30	кп96	кп93
				2	кп30	кп96	кп93
				3	кп24	кп87	кп87
				4	кп9	кп74	кп73
				5	кп136	кп139	кп139
		145	9,8 (1000)	1	кп55	кп115	кп112
				2	кп30	кп96	кп93
				3	кп24	кп92	кп85
				4	кп10	кп74	кп74
				5	кп136	кп139	кп139
4	п-12-5 / 7,2	146	4,9 (500)	1	кп32	кп98	кп96
				2	кп30	кп96	кп92
				3	кп24	кп87	кп84
				4	кп13	кп79	кп73
				5	кп136	кп139	кп139
		147	7,4 (750)	1	кп60	кп99	кп97
				2	кп30	кп98	кп96
				3	кп27	кп92	кп88
				4	кп14	кп79	кп74
				5	кп136	кп139	кп139
		148	9,8 (1000)	1	кп34	кп123	кп99
				2	кп63	кп99	кп112
				3	кп30	кп96	кп93
				4	кп14	кп80	кп74
				5	кп136	кп139	кп139
	п-12-5 / 6,0; 4,8	149	4,9 (500)	1	кп27	кп92	кп88
				2	кп19	кп87	кп84
				3	кп10	кп79	кп73
				4	кп3	кп73	кп72
				5	кп136	кп139	кп139
4	п-12-5 / 6,0; 4,8	150	7,4 (750)	1	кп30	кп96	кп93
				2	кп24	кп92	кп85
				3	кп15	кп83	кп79
				4	кп3	кп73	кп73
				5	кп136	кп139	кп139
		151	9,8 (1000)	1	кп57	кп115	кп96
				2	кп27	кп93	кп88
				3	кп19	кп84	кп80
				4	кп4	кп73	кп73
				5	кп136	кп139	кп139
	п-12-5 / 7,2; 6,0	152	4,9 (500)	1	кп30	кп96	кп93
				2	кп27	кп92	кп88
				3	кп19	кп84	кп84
				4	кп4	кп73	кп73
				5	кп136	кп139	кп139
		153	7,4 (750)	1	кп55	кп99	кп96
				2	кп29	кп96	кп93
				3	кп23	кп87	кп84
				4	кп4	кп73	кп73
				5	кп136	кп139	кп139

Инв. № подл. | Подпись и дата | Взам. инв. №

24707 23

Таблица подбора опорной арматуры ригелей для зданий с пролетами 12м и сейсмичностью 7; 8 и 9 баллов.

Продолжение таблицы 4

Номер схемы	Шифр рамы	Номер рамы	Временная нагрузка на перекрытие	Номер перекр.	Рабочие марки арматурных изделий позиции: 1	2	3
4	п-12-5 / 7,2; 6,0	154	9,8 (1000)	1	кп 61	кп 123	кп 115
				2	кп 30	кп 96	кп 93
				3	кп 24	кп 88	кп 85
				4	кп 4	кп 74	кп 74
				5	кп 137	кп 140	кп 140
Сейсмичность 9 баллов							
1	п-12-2 / 4,8	155	4,9 (500)	1	кп 41	кп 92	кп 87
				2	кп 138	кп 139	кп 139
		156	7,4 (750)	1	кп 27	кп 93	кп 86
				2	кп 138	кп 140	кп 140
		157	9,8 (1000)	1	кп 43	кп 92	кп 85
				2	кп 138	кп 140	кп 139
	п-12-2 / 5,4	158	4,9 (500)	1	кп 41	кп 92	кп 84
				2	кп 138	кп 140	кп 140
		159	7,4 (750)	1	кп 41	кп 92	кп 84
				2	кп 138	кп 140	кп 140
		160	9,8 (1000)	1	кп 27	кп 92	кп 85
				2	кп 138	кп 140	кп 139
	п-12-2 / 6,0	161	4,9 (500)	1	кп 41	кп 92	кп 84
				2	кп 138	кп 139	кп 139
1	п-12-2 / 6,0	162	7,4 (750)	1	кп 41	кп 92	кп 84
				2	кп 138	кп 140	кп 140
		163	9,8 (1000)	1	кп 27	кп 92	кп 85
				2	кп 138	кп 140	кп 139
	п-12-2 / 7,2	164	4,9 (500)	1	кп 41	кп 87	кп 84
				2	кп 138	кп 139	кп 139
		165	7,4 (750)	1	кп 41	кп 88	кп 84
				2	кп 138	кп 139	кп 139
		166	9,8 (1000)	1	кп 41	кп 88	кп 84
				2	кп 138	кп 139	кп 139
	п-12-2 / 6,0; 4,8	167	4,9 (500)	1	кп 41	кп 92	кп 84
				2	кп 137	кп 139	кп 139
		168	7,4 (750)	1	кп 41	кп 92	кп 84
				2	кп 138	кп 140	кп 140
		169	9,8 (1000)	1	кп 27	кп 92	кп 85
				2	кп 138	кп 140	кп 139
	п-12-2 / 7,2; 6,0	170	4,9 (500)	1	кп 41	кп 87	кп 84
				2	кп 137	кп 139	кп 139
		171	7,4 (750)	1	кп 41	кп 88	кп 84
				2	кп 138	кп 139	кп 139
		172	9,8 (1000)	1	кп 41	кп 88	кп 84
				2	кп 138	кп 139	кп 139
2	п-12-3 / 4,8	173	4,9 (500)	1	кп 47	кп 109	кп 105
				2	кп 39	кп 91	кп 84
				3	кп 138	кп 139	кп 139
		174	7,4 (750)	1	кп 30	кп 98	кп 93
				2	кп 24	кп 91	кп 84
				3	кп 138	кп 139	кп 139
		175	9,8 (1000)	1	кп 55	кп 116	кп 109
				2	кп 39	кп 92	кп 85
				3	кп 138	кп 139	кп 139
	п-12-3 / 5,4	176	4,9 (500)	1	кп 47	кп 109	кп 92
				2	кп 23	кп 87	кп 84
				3	кп 138	кп 139	кп 139
		177	7,4 (750)	1	кп 32	кп 98	кп 93
				2	кп 24	кп 87	кп 84
				3	кп 138	кп 139	кп 139
		178	9,8 (1000)	1	кп 58	кп 115	кп 96
				2	кп 41	кп 92	кп 85
				3	кп 138	кп 139	кп 139
	п-12-3 / 6,0	179	4,9 (500)	1	кп 47	кп 109	кп 92
				2	кп 23	кп 87	кп 84
				3	кп 138	кп 139	кп 139

Взам. инв. №

Подпись и дата

Инв. № подл.

https://zavodpk.com/

Таблица подбора опорной арматуры ригелей для зданий с пролетами 12 м и сейсмичностью 7, 8 и 9 баллов

Продолжение таблицы 4

Номер схемы	Шифр рамы	Номер рамы	Временная нагрузка на перекрытие	Номер перекрыт.	Рабочие марки арматурных изделий позиции: 1	2	3
2	п-12-3 / 6,0	180	7,4 (750)	1	кп32	кп98	кп93
				2	кп24	кп87	кп84
				3	кп138	кп139	кп139
		181	9,8 (1000)	1	кп58	кп115	кп96
				2	кп41	кп92	кп85
				3	кп138	кп139	кп139
	п-12-3 / 7,2	182	4,9 (500)	1	кп55	кп115	кп109
				2	кп41	кп95	кп87
				3	кп138	кп140	кп140
		183	7,4 (750)	1	кп34	кп125	кп112
				2	кп27	кп92	кп88
				3	кп138	кп140	кп139
		184	9,8 (1000)	1	кп68	кп123	кп99
				2	кп45	кп96	кп88
				3	кп138	кп140	кп139
	п-12-3 / 6,0; 4,8	185	4,9 (500)	1	кп47	кп109	кп92
				2	кп23	кп87	кп84
				3	кп138	кп139	кп139
		186	7,4 (750)	1	кп32	кп98	кп93
				2	кп24	кп87	кп84
				3	кп138	кп139	кп139
2	п-12-3 / 6,0; 4,8	187	9,8 (1000)	1	кп58	кп115	кп96
				2	кп41	кп92	кп85
				3	кп138	кп139	кп139
	п-12-3 / 7,2; 6,0	188	4,9 (500)	1	кп55	кп115	кп109
				2	кп41	кп95	кп87
				3	кп138	кп140	кп140
		189	7,4 (750)	1	кп34	кп125	кп112
				2	кп27	кп92	кп88
				3	кп138	кп140	кп139
		190	9,8 (1000)	1	кп68	кп123	кп99
				2	кп45	кп96	кп88
				3	кп138	кп140	кп139
3	п-12-4 / 4,8	191	4,9 (500)	1	кп30	кп98	кп96
				2	кп27	кп96	кп92
				3	кп19	кп87	кп84
				4	кп137	кп139	кп139
		192	7,4 (750)	1	кп63	кп115	кп96
				2	кп47	кп109	кп106
				3	кп19	кп87	кп84
				4	кп137	кп139	кп139
3	п-12-4 / 4,8	193	9,8 (1000)	1	кп61	кп120	кп115
				2	кп48	кп115	кп109
				3	кп39	кп106	кп84
				4	кп137	кп139	кп139
		194	4,9 (500)	1	кп55	кп115	кп109
				2	кп47	кп96	кп93
				3	кп19	кп87	кп84
				4	кп137	кп139	кп139
	п-12-4 / 5,4	195	7,4 (750)	1	кп34	кп100	кп99
				2	кп53	кп98	кп96
				3	кп24	кп87	кп84
				4	кп137	кп139	кп139
	п-12-4 / 6,0	196	4,9 (500)	1	кп31	кп100	кп115
				2	кп30	кп98	кп96
				3	кп39	кп87	кп84
				4	кп137	кп140	кп139
		197	7,4 (750)	1	кп68	кп129	кп99
				2	кп58	кп117	кп112
				3	кп41	кп92	кп88
				4	кп137	кп140	кп139

Взам. инв. №

Подпись и дата

Инв. № подл.

Таблица подбора опорной арматуры ригелей для зданий с пролетами 12м и сейсмичностью 7, 8 и 9 баллов

Продолжение таблицы 4

Номер схемы	Шифр рамы	Номер рамы	Временная нагрузка на перекрытие	Номер перекрытия	Рабочие марки арматурных изделий позиции 1	2	3
3	п-12-4 / 7,2	198	4,9 (500)	1	кп68	кп128	кп121
				2	кп60	кп117	кп114
				3	кп27	кп92	кп95
				4	кп138	кп140	кп140
	п-12-4 / 6,0, 4,8	199	4,9 (500)	1	кп63	кп117	кп96
				2	кп27	кп95	кп92
				3	кп15	кп83	кп80
				4	кп136	кп139	кп139
		200	7,4 (750)	1	кп66	кп124	кп99
				2	кп47	кп109	кп106
				3	кп19	кп84	кп80
				4	кп136	кп139	кп139
		201	9,8 (1000)	1	кп70	кп123	кп123
				2	кп48	кп115	кп96
				3	кп19	кп84	кп80
				4	кп136	кп139	кп139
	п-12-4 / 7,2; 6,0	202	4,9 (500)	1	кп68	кп129	кп99
				2	кп57	кп98	кп96
				3	кп23	кп88	кп84
				4	кп137	кп139	кп139
3	п-12-4 / 7,2, 6,0	203	7,4 (750)	1	кп70	кп123	кп129
				2	кп58	кп117	кп112
				3	кп24	кп88	кп84
				4	кп137	кп139	кп139
4	п-12-5 / 4,8	204	4,9 (500)	1	кп65	кп125	кп115
				2	кп63	кп115	кп109
				3	кп47	кп96	кп92
				4	кп19	кп87	кп84
				5	кп137	кп139	кп139
		205	7,4 (750)	1	кп67	кп128	кп125
				2	кп33	кп100	кп99
				3	кп30	кп98	кп96
				4	кп19	кп87	кп87
				5	кп137	кп139	кп139
	п-12-5 / 5,4	206	4,9 (500)	1	кп66	кп124	кп99
				2	кп63	кп100	кп115
				3	кп30	кп98	кп96
				4	кп19	кп87	кп84
				5	кп137	кп140	кп139
4	п-12-5 / 5,4	207	7,4 (750)	1	кп70	кп131	кп129
				2	кп66	кп130	кп123
				3	кп55	кп122	кп96
				4	кп24	кп88	кп87
				5	кп137	кп140	кп139
	п-12-5 / 6,0, 4,8	208	4,9 (500)	1	кп69	кп128	кп121
				2	кп55	кп122	кп114
				3	кп47	кп96	кп92
				4	кп15	кп84	кп83
				5	кп136	кп139	кп139

Инв. № подл. | Подпись и дата | Взам. инв. №

Таблица подбора опорной арматуры ригелей для зданий с пролетами 9 м и сейсмичностью 7, 8 и 9 баллов.

Таблица 5.

Номер схемы	Шифр рамы	Номер рамы	Временная нагрузка на перекрытие	Номер перекрыт	Рабочие марки арматурных изделий позиции 1	2	3
Сейсмичность 7 баллов							
3	П-9-4 / 4,8	1	14,7 (1500)	1	кп 9	кп 74	кп 74
				2	кп 4	кп 74	кп 74
				3	кп 3	кп 73	кп 73
				4	кп 136	кп 139	кп 139
		2	19,6 (2000)	1	кп 10	кп 75	кп 75
				2	кп 5	кп 74	кп 74
				3	кп 3	кп 73	кп 73
				4	кп 136	кп 139	кп 139
	П-9-4 / 5,4	3	14,7 (1500)	1	кп 10	кп 75	кп 74
				2	кп 4	кп 74	кп 74
				3	кп 3	кп 73	кп 73
				4	кп 136	кп 139	кп 139
		4	19,6 (2000)	1	кп 15	кп 76	кп 75
				2	кп 5	кп 75	кп 75
				3	кп 4	кп 74	кп 74
				4	кп 136	кп 139	кп 139
	П-9-4 / 6,0	5	14,7 (1500)	1	кп 14	кп 75	кп 75
				2	кп 4	кп 74	кп 74
				3	кп 3	кп 73	кп 73
				4	кп 136	кп 139	кп 139
3	П-9-4 / 6,0	6	19,6 (2000)	1	кп 19	кп 81	кп 76
				2	кп 10	кп 75	кп 75
				3	кп 3	кп 74	кп 74
				4	кп 136	кп 139	кп 139
	П-9-4 / 7,2	7	14,7 (1500)	1	кп 19	кп 81	кп 81
				2	кп 14	кп 75	кп 75
				3	кп 3	кп 73	кп 73
				4	кп 136	кп 139	кп 139
		8	19,6 (2000)	1	кп 24	кп 86	кп 77
				2	кп 19	кп 76	кп 76
				3	кп 4	кп 74	кп 74
				4	кп 136	кп 139	кп 139
	П-9-4 / 6,0, 4,8	9	14,7 (1500)	1	кп 14	кп 75	кп 75
				2	кп 4	кп 74	кп 74
				3	кп 3	кп 73	кп 73
				4	кп 136	кп 139	кп 139
		10	19,6 (2000)	1	кп 15	кп 76	кп 76
				2	кп 5	кп 75	кп 75
				3	кп 3	кп 73	кп 73
				4	кп 136	кп 139	кп 139
3	П-9-4 / 7,2; 6,0	11	14,7 (1500)	1	кп 19	кп 81	кп 75
				2	кп 4	кп 74	кп 74
				3	кп 3	кп 73	кп 73
				4	кп 136	кп 139	кп 139
		12	19,6 (2000)	1	кп 24	кп 86	кп 76
				2	кп 10	кп 75	кп 75
				3	кп 4	кп 74	кп 74
				4	кп 136	кп 139	кп 139
		13	7,4 (750)	1	кп 4	кп 73	кп 73
				2	кп 3	кп 73	кп 73
				3	кп 3	кп 73	кп 73
				4	кп 2	кп 72	кп 72
				5	кп 136	кп 139	кп 139
4	П-9-5 / 4,8	14	9,8 (1000)	1	кп 9	кп 74	кп 74
				2	кп 4	кп 73	кп 73
				3	кп 3	кп 73	кп 73
				4	кп 2	кп 72	кп 72
				5	кп 136	кп 139	кп 139

Инв. № подл. | Подпись и дата | Взам. инв. №

1.420 1-20с.3-1-3

Лист 17

24707 27

Формат А3

Таблица подбора опорной арматуры ригелей для зданий с пролетами 9 м и сейсмичностью 7; 8 и 9 баллов.

Продолжение таблицы 5

Номер схемы	Шифр рамы	Номер рамы	Временная нагрузка на перекрытие	Номер перегр.	Рабочие марки арматурных изделий позиции: 1	2	3
4	п-9-5 / 4,8	15	14,7 (1500)	1	кп 14	кп 75	кп 75
				2	кп 10	кп 75	кп 75
				3	кп 4	кп 74	кп 74
				4	кп 3	кп 73	кп 73
				5	кп 136	кп 139	кп 139
		16	19,6 (2000)	1	кп 19	кп 81	кп 76
				2	кп 15	кп 76	кп 76
				3	кп 5	кп 75	кп 75
				4	кп 3	кп 74	кп 74
				5	кп 136	кп 139	кп 139
		17	7,4 (750)	1	кп 9	кп 73	кп 73
				2	кп 4	кп 73	кп 73
				3	кп 3	кп 72	кп 72
				4	кп 2	кп 72	кп 72
				5	кп 136	кп 139	кп 139
	п-9-5 / 5,4	18	9,8 (1000)	1	кп 14	кп 74	кп 74
				2	кп 9	кп 74	кп 74
				3	кп 3	кп 73	кп 73
				4	кп 2	кп 72	кп 72
				5	кп 136	кп 139	кп 139
4	п-9-5 / 5,4	19	14,7 (1500)	1	кп 19	кп 81	кп 75
				2	кп 14	кп 75	кп 75
				3	кп 4	кп 74	кп 74
				4	кп 3	кп 73	кп 73
				5	кп 136	кп 139	кп 139
		20	19,6 (2000)	1	кп 24	кп 86	кп 76
				2	кп 16	кп 81	кп 76
				3	кп 5	кп 75	кп 75
				4	кп 3	кп 74	кп 74
				5	кп 136	кп 139	кп 139
		21	7,4 (750)	1	кп 13	кп 74	кп 74
				2	кп 9	кп 74	кп 73
				3	кп 3	кп 73	кп 73
				4	кп 2	кп 72	кп 72
				5	кп 136	кп 139	кп 139
	п-9-5 / 6,0	22	9,8 (1000)	1	кп 14	кп 80	кп 74
				2	кп 10	кп 74	кп 74
				3	кп 4	кп 73	кп 73
				4	кп 2	кп 72	кп 72
				5	кп 136	кп 139	кп 139
4	п-9-5 / 6,0	23	14,7 (1500)	1	кп 23	кп 85	кп 76
				2	кп 15	кп 80	кп 75
				3	кп 5	кп 74	кп 74
				4	кп 3	кп 73	кп 73
				5	кп 136	кп 139	кп 139
		24	19,6 (2000)	1	кп 27	кп 86	кп 82
				2	кп 20	кп 86	кп 82
				3	кп 11	кп 75	кп 75
				4	кп 4	кп 74	кп 74
				5	кп 136	кп 139	кп 139
		25	7,4 (750)	1	кп 18	кп 80	кп 74
				2	кп 14	кп 79	кп 74
				3	кп 4	кп 73	кп 73
				4	кп 2	кп 72	кп 72
				5	кп 136	кп 139	кп 139
	п-9-5 / 7,2	26	9,8 (1000)	1	кп 23	кп 85	кп 80
				2	кп 18	кп 80	кп 75
				3	кп 9	кп 74	кп 74
				4	кп 3	кп 72	кп 72
				5	кп 136	кп 139	кп 139

Инв. № подл. | Подпись и дата | Взам. инв. №

Таблица подбора опорной арматуры ригелей для зданий с пролетами 9 м и сейсмичностью 7; 8 и 9 баллов

Продолжение таблицы 5

Номер схемы	Шифр рамы	Номер рамы	Временная нагрузка на перекрытие	Номер перекрыт	Рабочие марки арматурных изделий позиции: 1	2	3
4	п-9-5 / 7,2	27	14,7 (1500)	1	КП27	КП89	КП85
				2	КП24	КП85	КП81
				3	КП14	КП75	КП75
				4	КП3	КП73	КП73
				5	КП136	КП139	КП139
		28	19,6 (2000)	1	КП30	КП94	КП86
				2	КП27	КП89	КП86
				3	КП15	КП82	КП76
				4	КП4	КП74	КП74
				5	КП136	КП139	КП139
	п-9-5 / 6,0; 4,8	29	7,4 (750)	1	КП13	КП74	КП74
				2	КП3	КП73	КП73
				3	КП3	КП72	КП72
				4	КП1	КП71	КП71
				5	КП136	КП139	КП139
		30	9,8 (1000)	1	КП14	КП75	КП74
				2	КП4	КП74	КП74
				3	КП3	КП73	КП73
				4	КП2	КП72	КП72
				5	КП136	КП139	КП139
4	п-9-5 / 6,0; 4,8	31	14,7 (1500)	1	Кп19	КП81	КП75
				2	КП10	КП75	КП75
				3	Кп4	КП74	КП74
				4	КП3	КП73	КП73
				5	КП136	КП139	КП139
		32	19,6 (2000)	1	Кп24	КП86	КП82
				2	КП15	КП81	КП76
				3	КП5	КП75	КП75
				4	КП3	КП73	КП73
				5	КП136	КП139	КП139
	п-9-5 / 7,2; 6,0	33	7,4 (750)	1	Кп18	КП80	КП74
				2	Кп9	КП74	КП74
				3	Кп3	КП73	КП73
				4	Кп2	КП72	КП72
				5	КП136	КП139	КП139
		34	9,8 (1000)	1	КП19	Кп84	КП80
				2	Кп14	КП74	КП74
				3	Кп4	КП73	КП73
				4	Кп2	КП72	КП72
				5	КП136	КП139	КП139
4	п-9-5 / 7,2; 6,0	35	14,7 (1500)	1	КП24	КП86	КП81
				2	КП15	КП80	КП75
				3	КП5	КП74	КП74
				4	КП3	КП73	КП73
				5	КП136	КП139	КП139
		36	19,6 (2000)	1	Кп47	КП89	КП86
				2	КП20	КП85	КП76
				3	КП11	КП75	КП75
				4	КП3	КП74	КП74
				5	КП136	КП139	КП139
5,6	п-9-18-4 / 4,8	37	7,4 (750)	1	КП2	КП72	КП72
				2	КП2	КП72	КП72
				3а	КП2	КП72	КП72
				3б	КП1	КП71	КП71
		38	9,8 (1000)	1	КП3	КП73	КП73
				2	КП3	КП73	КП73
				3а	КП3	КП73	КП73
				3б	КП1	КП71	КП71
		39	14,7 (1500)	1	КП9	КП74	КП74
				2	КП4	КП74	КП74
				3а	КП4	КП74	КП74
				3б	КП2	КП72	КП72

Инв. № подл. | Подпись и дата | Взам. инв. №

Таблица подбора опорной арматуры ригелей для зданий с пролетами 9м и сейсмичностью 7, 8 и 9 баллов

Продолжение таблицы 5

Номер схемы	Шифр рамы	Номер рамы	Временная нагрузка на перекрытие	Номер перекрыт	Рабочие марки арматурных изделий позиции 1	2	3
5,6	п 9,18-4 / 4,8	40	19,6 (2000)	1	КП14	КП80	КП75
				2	КП9	КП74	КП74
				3а	КП9	КП74	КП74
				3б	КП3	КП73	КП73
		41	7,4 (750)	1	КП8	КП73	КП73
				2	КП3	КП73	КП73
				3а	КП2	КП72	КП72
				3б	КП1	КП71	КП71
		42	9,8 (1000)	1	КП13	КП74	КП73
				2	КП3	КП73	КП73
				3а	КП3	КП73	КП73
				3б	КП1	КП71	КП71
	п-9,18-4 / 6,0	43	14,7 (1500)	1	КП18	КП84	КП80
				2	КП9	КП79	КП74
				3а	КП9	КП79	КП74
				3б	КП2	КП72	КП72
		44	19,6 (2000)	1	КП19	КП85	КП80
				2	КП14	КП80	КП75
				3а	КП14	КП80	КП75
				3б	КП3	КП73	КП73
5,6	п-9,18-4 / 6,0, 4,8	45	7,4 (750)	1	КП8	КП73	КП73
				2	КП2	КП72	КП72
				3а	КП2	КП72	КП72
				3б	КП1	КП71	КП71
		46	9,8 (1000)	1	КП8	КП73	КП73
				2	КП3	КП73	КП73
				3а	КП3	КП73	КП73
				3б	КП1	КП71	КП71
		47	14,7 (1500)	1	КП14	КП80	КП74
				2	КП4	КП73	КП73
				3а	КП4	КП73	КП73
				3б	КП2	КП72	КП72
		48	19,6 (2000)	1	КП19	КП85	КП80
				2	КП10	КП74	КП74
				3а	КП10	КП74	КП74
				3б	КП3	КП73	КП73
	п-9,18-4 / 7,2, 6,0	49	7,4 (750)	1	КП13	КП79	КП73
				2	КП3	КП72	КП72
				3а	КП2	КП72	КП72
				3б	КП1	КП71	КП71
5,6	п-9,18-4 / 7,2, 6,0	50	9,8 (1000)	1	КП13	КП79	КП74
				2	КП3	КП73	КП73
				3а	КП3	КП73	КП73
				3б	КП2	КП72	КП72
		51	14,7 (1500)	1	КП19	КП84	КП80
				2	КП9	КП74	КП74
				3а	КП9	КП74	КП74
				3б	КП2	КП72	КП72
		52	19,6 (2000)	1	КП24	КП89	КП85
				2	КП14	КП80	КП75
				3а	КП14	КП80	КП75
				3б	КП1	КП71	КП71
7,8	п-9,18-5 / 4,8	53	7,4 (750)	1	КП8	КП73	КП73
				2	КП3	КП73	КП73
				3	КП3	КП72	КП72
				4а	КП2	КП72	КП72
				4б	КП1	КП71	КП71
		54	9,8 (1000)	1	КП13	КП79	КП74
				2	КП9	КП73	КП73
				3	КП3	КП73	КП73
				4а	КП3	КП73	КП73
				4б	КП1	КП71	КП71

Инв.№ подл. | Подпись и дата | Взам. инв.№

Таблица подбора опорной арматуры ригелей для зданий с пролетами 9м и сейсмичностью 7, 8 и 9 баллов

Продолжение таблицы 5

Номер схемы	Шифр рамы	Номер рамы	Временная нагрузка на перекрытие	Номер перекрыт	Рабочие марки арматурных изделий позиции: 1	2	3
7,8	п-9;18-5 / 4,8	55	14,7 (1500)	1	КП18	КП84	КП79
				2	КП14	КП79	КП74
				3	КП4	КП74	КП74
				4а	КП4	КП74	КП74
				4б	КП2	КП72	КП72
		56	19,6 (2000)	1	КП23	КП88	КП85
				2	КП19	КП84	КП80
				3	КП18	КП79	КП75
				4а	КП18	КП79	КП75
				4б	КП3	КП73	КП73
	п-9;18-5 / 6,0	57	7,4 (750)	1	КП13	КП79	КП79
				2	КП9	КП78	КП73
				3	КП3	КП73	КП73
				4а	КП2	КП72	КП72
				4б	КП1	КП71	КП71
		58	9,8 (1000)	1	КП18	КП84	КП79
				2	КП13	КП79	КП74
				3	КП4	КП73	КП73
				4а	КП4	КП73	КП73
				4б	КП1	КП71	КП71
7,8	п-9,18-5 / 6,0; 4,8	59	14,7 (1500)	1	КП23	КП88	КП85
				2	КП19	КП84	КП80
				3	КП10	КП79	КП74
				4а	КП10	КП79	КП74
				4б	КП2	КП72	КП72
		60	19,6 (2000)	1	КП27	КП93	КП89
				2	КП24	КП88	КП85
				3	КП15	КП80	КП80
				4а	КП15	КП80	КП80
				4б	КП3	КП73	КП73
		61	7,4 (750)	1	КП13	КП79	КП73
				2	КП3	КП73	КП73
				3	КП3	КП72	КП72
				4а	КП2	КП72	КП72
				4б	КП1	КП71	КП71
		62	9,8 (1000)	1	КП14	КП79	КП74
				2	КП9	КП73	КП73
				3	КП3	КП73	КП73
				4а	КП3	КП73	КП73
				4б	КП1	КП71	КП71
7,8	п-9,18-5 / 7,2; 6,0	63	14,7 (1500)	1	КП23	КП88	КП84
				2	КП14	КП79	КП80
				3	КП4	КП74	КП74
				4а	КП4	КП74	КП74
				4б	КП2	КП72	КП72
		64	19,6 (2000)	1	КП27	КП93	КП85
				2	КП19	КП84	КП80
				3	КП10	КП74	КП74
				4а	КП10	КП74	КП74
				4б	КП3	КП73	КП73
		65	7,4 (750)	1	КП18	КП83	КП79
				2	КП13	КП78	КП73
				3	КП3	КП73	КП73
				4а	КП2	КП72	КП72
				4б	КП1	КП71	КП71
		66	9,8 (1000)	1	КП23	КП84	КП84
				2	КП14	КП79	КП74
				3	КП4	КП73	КП73
				4а	КП4	КП73	КП73
				4б	КП1	КП71	КП71

Инв. № подл. | Подпись и дата | Взам. инв. №

Таблица подбора опорной арматуры ригелей для зданий с пролётами 9 м и сейсмичностью 7; 8 и 9 баллов

продолжение таблицы 5

Номер схемы	Шифр рамы	Номер рамы	Временная нагрузка на перекрытие	Номер перекрыт	Рабочие марки арматурных изделий позиции: 1	2	3
7,8	п-9;18-5 / 7,2; 6,0	67	14,7 (1500)	1	КП27	КП92	КП88
				2	КП19	КП84	КП80
				3	КП10	КП79	КП74
				4а	КП10	КП79	КП74
				4б	КП2	КП72	КП72
		68	19,6 (2000)	1	КП47	КП96	КП93
				2	КП24	КП88	КП85
				3	КП14	КП80	КП80
				4а	КП14	КП80	КП80
				4б	КП3	КП73	КП73
Сейсмичность 8 баллов.							
1	п-9-2 / 4,8	69	7,4 (750)	1	КП9	КП74	КП73
				2	КП136	КП139	КП139
		70	9,8 (1000)	1	КП9	КП74	КП74
				2	КП136	КП139	КП139
		71	14,7 (1500)	1	КП10	КП74	КП74
				2	КП136	КП139	КП139
		72	19,6 (2000)	1	КП15	КП75	КП75
				2	КП136	КП139	КП139
	п-9-2 / 5,4	73	7,4 (750)	1	КП9	КП74	КП74
				2	КП136	КП139	КП139
1	п-9-2 / 5,4	74	9,8 (1000)	1	КП9	КП74	КП74
				2	КП136	КП139	КП139
		75	14,7 (1500)	1	КП10	КП74	КП74
				2	КП136	КП139	КП139
		76	19,6 (2000)	1	КП15	КП75	КП75
				2	КП136	КП139	КП139
	п-9-2 / 6,0	77	7,4 (750)	1	КП9	КП73	КП73
				2	КП136	КП139	КП139
		78	9,8 (1000)	1	КП9	КП74	КП73
				2	КП136	КП139	КП139
		79	14,7 (1500)	1	КП10	КП74	КП74
				2	КП136	КП139	КП139
		80	19,6 (2000)	1	КП14	КП75	КП75
				2	КП136	КП139	КП139
	п-9-2 / 7,2	81	7,4 (750)	1	КП9	КП73	КП73
				2	КП136	КП139	КП139
		82	9,8 (1000)	1	КП9	КП74	КП73
				2	КП136	КП139	КП139
		83	14,7 (1500)	1	КП9	КП74	КП74
				2	КП136	КП139	КП139
		84	19,6 (2000)	1	КП14	КП75	КП75
				2	КП136	КП139	КП139
1	п-9-2 / 6,0; 4,8	85	7,4 (750)	1	КП9	КП74	КП74
				2	КП136	КП139	КП139
		86	9,8 (1000)	1	КП9	КП74	КП74
				2	КП136	КП139	КП139
		87	14,7 (1500)	1	КП10	КП74	КП74
				2	КП136	КП139	КП139
		88	19,6 (2000)	1	КП15	КП75	КП75
				2	КП136	КП139	КП139
	п-9-2 / 7,2; 6,0	89	7,4 (750)	1	КП9	КП73	КП73
				2	КП136	КП139	КП139
		90	9,8 (1000)	1	КП9	КП74	КП74
				2	КП136	КП139	КП139
		91	14,7 (1500)	1	КП10	КП74	КП74
				2	КП136	КП139	КП139
		92	19,6 (2000)	1	КП14	КП75	КП75
				2	КП136	КП139	КП139
2	п-9-3 / 4,8	93	7,4 (750)	1	КП14	КП79	КП74
				2	КП4	КП74	КП73
				3	КП136	КП139	КП139
		94	9,8 (1000)	1	КП19	КП80	КП75
				2	КП4	КП73	КП73
				3	КП136	КП139	КП139

Инв. № подл. | Подпись и дата | Взам. инв. №

1.420.1-20с.3-1-3

Лист 22

24707 32

Таблица подбора опорной арматуры ригелей для зданий с пролетами 9 м и сейсмичностью 7, 8 и 9 баллов

продолжение таблицы 5

Номер схемы	Шифр рамы	Номер рамы	Временная нагрузка на перекрытие	Номер перекр	Рабочие марки арматурных изделий позиции: 1	2	3
2	п-9-3/4,8	95	14,7 (1500)	1	КП19	КП81	КП75
				2	КП4	КП74	КП74
				3	КП136	КП139	КП139
		96	19,6 (2000)	1	КП24	КП86	КП76
				2	КП5	КП75	КП75
				3	КП136	КП139	КП139
	п-9-3/5,4	97	7,4 (750)	1	КП14	КП79	КП74
				2	КП3	КП73	КП73
				3	КП136	КП139	КП139
		98	9,8 (1000)	1	КП18	КП80	КП74
				2	КП4	КП73	КП73
				3	КП136	КП139	КП139
		99	14,7 (1500)	1	КП19	КП85	КП75
				2	КП4	КП74	КП74
				3	КП136	КП139	КП139
		100	19,6 (2000)	1	КП24	КП86	КП81
				2	КП10	КП75	КП75
				3	КП136	КП139	КП139
	п-9-3/6,0	101	7,4 (750)	1	КП14	КП79	КП74
				2	КП3	КП73	КП73
				3	КП136	КП139	КП139
2	п-9-3/6,0	102	9,8 (1000)	1	КП18	КП80	КП74
				2	КП4	КП73	КП73
				3	КП136	КП139	КП139
		103	14,7 (1500)	1	КП19	КП85	КП75
				2	КП4	КП74	КП74
				3	КП136	КП139	КП139
		104	19,6 (2000)	1	КП24	КП86	КП81
				2	КП10	КП75	КП75
				3	КП136	КП139	КП139
	п-9-3/7,2	105	7,4 (750)	1	КП19	КП84	КП74
				2	КП9	КП73	КП73
				3	КП136	КП139	КП139
		106	9,8 (1000)	1	КП23	КП85	КП80
				2	КП9	КП74	КП74
				3	КП136	КП139	КП139
		107	14,7 (1500)	1	КП27	КП89	КП81
				2	КП10	КП75	КП74
				3	КП136	КП139	КП139
		108	19,6 (2000)	1	КП47	КП93	КП86
				2	КП15	КП75	КП75
				3	КП136	КП139	КП139
2	п-9-3/6,0; 4,8	109	7,4 (750)	1	КП14	КП79	КП74
				2	КП3	КП73	КП73
				3	КП136	КП139	КП139
		110	9,8 (1000)	1	КП18	КП80	КП74
				2	КП4	КП73	КП73
				3	КП136	КП139	КП139
		111	14,7 (1500)	1	КП19	КП85	КП75
				2	КП4	КП74	КП74
				3	КП136	КП139	КП139
		112	19,6 (2000)	1	КП24	КП86	КП81
				2	КП10	КП75	КП75
				3	КП136	КП139	КП139
	п-9-3/7,2; 6,0	113	7,4 (750)	1	КП19	КП84	КП74
				2	КП9	КП73	КП73
				3	КП136	КП139	КП139
		114	9,8 (1000)	1	КП23	КП85	КП80
				2	КП9	КП74	КП74
				3	КП136	КП139	КП139
		115	14,7 (1500)	1	КП27	КП89	КП81
				2	КП10	КП75	КП74
				3	КП136	КП139	КП139

Инв.№ подл. | Подпись и дата | Взам.инв.№

https://zavodjbi.com/

Таблица подбора опорной арматуры ригелей для зданий с пролетами 9 м и сейсмичностью 7; 8 и 9 баллов

продолжение таблицы 5

Номер схемы	Шифр рамы	Номер рамы	Временная нагрузка на перекрытие	Номер перекр.	Рабочие марки арматурных изделий позиции 1	2	3
2	п-9-3 / 7,2; 6,0	116	19,6 (2000)	1	КП47	КП93	КП86
				2	КП15	КП75	КП75
				3	КП136	КП139	КП139
3	п-9-4 / 4,8	117	7,4 (750)	1	КП18	КП84	КП74
				2	КП10	КП79	КП74
				3	КП3	КП73	КП73
				4	КП136	КП139	КП139
		118	9,8 (1000)	1	КП19	КП84	КП75
				2	КП14	КП79	КП74
				3	КП3	КП73	КП73
				4	КП136	КП139	КП139
		119	14,7 (1500)	1	КП24	КП88	КП81
				2	КП15	КП80	КП75
				3	КП4	КП74	КП74
				4	КП136	КП139	КП139
		120	19,6 (2000)	1	КП43	КП106	КП103
				2	КП38	КП85	КП76
				3	КП5	КП74	КП74
				4	КП136	КП139	КП139
3	п-9-4 / 5,4	121	7,4 (750)	1	КП19	КП84	КП80
				2	КП14	КП83	КП74
				3	КП4	КП73	КП73
				4	КП136	КП139	КП139
		122	9,8 (1000)	1	КП23	КП88	КП80
				2	КП15	КП80	КП75
				3	КП4	КП73	КП73
				4	КП136	КП139	КП139
		123	14,7 (1500)	1	КП27	КП89	КП86
				2	КП20	КП85	КП76
				3	КП4	КП73	КП73
				4	КП136	КП139	КП139
		124	19,6 (2000)	1	КП30	КП108	КП89
				2	КП24	КП89	КП82
				3	КП5	КП75	КП75
				4	КП136	КП139	КП139
	п-9-4 / 6,0	125	7,4 (750)	1	КП23	КП88	КП80
				2	КП18	КП84	КП74
				3	КП4	КП73	КП73
				4	КП136	КП139	КП139
3	п-9-4 / 6,0	126	9,8 (1000)	1	КП27	КП88	КП85
				2	КП19	КП84	КП80
				3	КП4	КП73	КП73
				4	КП136	КП139	КП139
		127	14,7 (1500)	1	КП47	КП93	КП89
				2	КП24	КП88	КП81
				3	КП5	КП73	КП73
				4	КП136	КП139	КП139
		128	19,6 (2000)	1	КП55	КП133	КП112
				2	КП24	КП89	КП86
				3	КП10	КП75	КП75
				4	КП136	КП139	КП139
	п-9-4 / 7,2	129	7,4 (750)	1	КП27	КП92	КП88
				2	КП23	КП84	КП80
				3	КП9	КП73	КП73
				4	КП136	КП139	КП139
		130	9,8 (1000)	1	КП45	КП93	КП109
				2	КП41	КП88	КП85
				3	КП9	КП74	КП74
				4	КП136	КП139	КП139

Альбом типовых деталей и конструкций

1 420 1-20с 3-1-3

Лист 24

Таблица подбора опорной арматуры ригелей для зданий с пролетами 9 м и сейсмичностью 7, 8 и 9 баллов

продолжение таблицы 5

Номер схемы	Шифр рамы	Номер рамы	Временная нагрузка на перекрытие	Номер перекрыт	Рабочие марки арматурных изделий позиции- 1	2	3
3	п-9-4 / 7,2	131	14,7 (1500)	1	КП55	КП112	КП112
				2	КП42	КП109	КП89
				3	КП10	КП75	КП75
				4	КП136	КП139	КП139
		132	7,4 (750)	1	КП23	КП84	КП80
				2	КП9	КП79	КП74
				3	КП3	КП72	КП72
				4	КП136	КП139	КП139
		133	9,8 (1000)	1	КП24	КП88	КП85
				2	КП14	КП79	КП74
				3	КП3	КП73	КП73
				4	КП136	КП139	КП139
	п-9-4 / 6,0; 4,8	134	14,7 (1500)	1	КП43	КП93	КП86
				2	КП15	КП80	КП75
				3	КП4	КП74	КП74
				4	КП136	КП139	КП139
		135	19,6 (2000)	1	КП52	КП112	КП89
				2	КП39	КП85	КП81
				3	КП4	КП74	КП74
				4	КП136	КП139	КП139
3	п-9-4 / 7,2; 6,0	136	7,4 (750)	1	КП27	КП88	КП85
				2	КП18	КП84	КП74
				3	КП3	КП73	КП73
				4	КП136	КП139	КП139
		137	9,8 (1000)	1	КП45	КП109	КП88
				2	КП19	КП84	КП80
				3	КП4	КП73	КП73
				4	КП136	КП139	КП139
		138	14,7 (1500)	1	КП53	КП112	КП93
				2	КП24	КП88	КП81
				3	КП4	КП74	КП74
				4	КП136	КП139	КП139
		139	19,6 (2000)	1	КП33	КП116	КП97
				2	КП42	КП93	КП86
				3	КП5	КП75	КП75
				4	КП136	КП139	КП139
4	п-9-5 / 4,8	140	7,4 (750)	1	КП23	КП88	КП84
				2	КП19	КП84	КП80
				3	КП10	КП79	КП74
				4	КП3	КП73	КП73
				5	КП136	КП139	КП139
4	п-9-5 / 4,8	141	9,8 (1000)	1	КП27	КП88	КП85
				2	КП20	КП88	КП80
				3	КП14	КП80	КП75
				4	КП4	КП73	КП73
				5	КП136	КП139	КП139
		142	14,7 (1500)	1	КП30	КП93	КП89
				2	КП24	КП93	КП86
				3	КП19	КП85	КП81
				4	КП4	КП74	КП74
				5	КП136	КП139	КП139
		143	19,6 (2000)	1	КП50	КП113	КП108
				2	КП44	КП110	КП89
				3	КП39	КП103	КП103
				4	КП5	КП75	КП75
				5	КП136	КП139	КП139
	п-9-5 / 5,4	144	7,4 (750)	1	КП27	КП88	КП85
				2	КП23	КП87	КП84
				3	КП14	КП79	КП74
				4	КП3	КП73	КП73
				5	КП136	КП139	КП139

Инв. № подл. | Подп. и дата | Взам. инв. №

Таблица подбора опорной арматуры ригелей для зданий с пролетами 9 м и сейсмичностью 7; 8 и 9 баллов

продолжение таблицы 5

Номер схемы	Шифр рамы	Номер рамы	Временная нагрузка на перекрытие	Номер перекрытия	Рабочие марки арматурных изделий позиции: 1	2	3
4	П-9-5 / 5,4	145	9,8 (1000)	1	КП27	КП93	КП88
				2	КП24	КП88	КП85
				3	КП20	КП84	КП80
				4	КП4	КП73	КП73
				5	КП136	КП139	КП139
		146	14,7 (1500)	1	КП53	КП112	КП93
				2	КП43	КП93	КП89
				3	КП20	КП88	КП81
				4	КП4	КП74	КП74
				5	КП136	КП139	КП139
		147	19,6 (2000)	1	КП33	КП116	КП97
				2	КП48	КП112	КП108
				3	КП40	КП103	КП103
				4	КП5	КП75	КП75
				5	КП136	КП139	КП139
	П-9-5 / 6,0	148	7,4 (750)	1	КП27	КП93	КП88
				2	КП24	КП88	КП85
				3	КП19	КП84	КП80
				4	КП4	КП73	КП73
				5	КП136	КП139	КП139
4	П-9-5 / 6,0	149	9,8 (1000)	1	КП45	КП96	КП93
				2	КП27	КП93	КП88
				3	КП19	КП84	КП80
				4	КП4	КП74	КП73
				5	КП136	КП139	КП139
		150	14,7 (1500)	1	КП58	КП99	КП112
				2	КП30	КП97	КП93
				3	КП24	КП88	КП85
				4	КП5	КП74	КП74
				5	КП136	КП139	КП139
		151	7,4 (750)	1	КП49	КП96	КП93
				2	КП29	КП93	КП88
				3	КП23	КП87	КП84
				4	КП9	КП74	КП74
				5	КП136	КП139	КП139
	П-9-5 / 7,2	152	9,8 (1000)	1	КП55	КП115	КП96
				2	КП30	КП96	КП93
				3	КП24	КП88	КП85
				4	КП10	КП74	КП74
				5	КП136	КП139	КП139
4	П-9-5 / 6,0; 4,8	153	7,4 (750)	1	КП41	КП92	КП88
				2	КП19	КП84	КП80
				3	КП10	КП79	КП74
				4	КП3	КП73	КП73
				5	КП136	КП139	КП139
		154	9,8 (1000)	1	КП45	КП93	КП89
				2	КП24	КП88	КП85
				3	КП14	КП80	КП85
				4	КП3	КП73	КП73
				5	КП136	КП139	КП139
		155	14,7 (1500)	1	КП46	КП115	КП110
				2	КП42	КП93	КП89
				3	КП15	КП85	КП76
				4	КП4	КП74	КП74
				5	КП136	КП139	КП139
		156	19,6 (2000)	1	КП64	КП126	КП113
				2	КП53	КП110	КП107
				3	КП39	КП88	КП81
				4	КП5	КП75	КП74
				5	КП136	КП139	КП139

Взам. инв. №

Подпись и дата

Инв. № подл.

24707 36

Таблица подбора опорной арматуры ригелей для зданий с пролетами 9м и сейсмичностью 7,8 и 9 баллов

Продолжение таблицы 5

Номер схемы	Шифр рамы	Номер рамы	Временная нагрузка на перекрытие	Номер перекр.	Рабочие марки арматурных изделий позиции: 1	2	3
4	п-9-5 / 7,2; 6,0	157	7,4 (750)	1	КП45	КП109	КП93
				2	КП24	КП92	КП85
				3	КП19	КП84	КП60
				4	КП3	КП73	КП73
				5	КП136	КП139	КП139
		158	9,8 (1000)	1	КП53	КП114	КП93
				2	КП27	КП93	КП88
				3	КП19	КП84	КП80
				4	КП4	КП73	КП73
				5	КП136	КП139	КП139
		159	14,7 (1500)	1	КП61	КП118	КП99
				2	КП30	КП110	КП110
				3	КП24	КП88	КП85
				4	КП5	КП74	КП74
				5	КП136	КП139	КП139
Сейсмичность 9 баллов							
1	п-9-2 / 4,8	160	7,4 (750)	1	КП41	КП92	КП84
				2	КП138	КП140	КП139
		161	9,8 (1000)	1	КП41	КП92	КП85
				2	КП138	КП140	КП139
1	п-9-2 / 4,8	162	14,7 (1500)	1	КП42	КП92	КП85
				2	КП138	КП139	КП139
	п-9-2 / 5,4	163	7,4 (750)	1	КП24	КП88	КП84
				2	КП138	КП139	КП139
		164	9,8 (1000)	1	КП24	КП88	КП81
				2	КП138	КП139	КП139
		165	14,7 (1500)	1	КП27	КП88	КП81
				2	КП137	КП139	КП139
	п-9-2 / 6,0	166	7,4 (750)	1	КП24	КП88	КП84
				2	КП138	КП139	КП139
		167	9,8 (1000)	1	КП24	КП88	КП81
				2	КП138	КП139	КП139
		168	14,7 (1500)	1	КП27	КП88	КП81
				2	КП137	КП139	КП139
	п-9-2 / 7,2	169	7,4 (750)	1	КП24	КП87	КП80
				2	КП137	КП139	КП139
		170	9,8 (1000)	1	КП24	КП88	КП80
				2	КП137	КП139	КП139
	п-9-2 / 6,0; 4,8	171	7,4 (750)	1	КП24	КП88	КП84
				2	КП138	КП139	КП139
		172	9,8 (1000)	1	КП24	КП88	КП81
				2	КП138	КП139	КП139
1	п-9-2 / 6,0; 4,8	173	14,7 (1500)	1	КП27	КП88	КП81
				2	КП137	КП139	КП139
	п-9-2 / 7,2; 6,0	174	7,4 (750)	1	КП24	КП87	КП80
				2	КП137	КП139	КП139
		175	9,8 (1000)	1	КП24	КП88	КП80
				2	КП137	КП139	КП139
		176	14,7 (1500)	1	КП27	КП88	КП81
				2	КП137	КП139	КП139
2	п-9-3 / 4,8	177	7,4 (750)	1	КП47	КП109	КП106
				2	КП19	КП87	КП80
				3	КП137	КП139	КП139
		178	9,8 (1000)	1	КП30	КП96	КП93
				2	КП20	КП87	КП80
				3	КП137	КП139	КП139
		179	14,7 (1500)	1	КП58	КП115	КП110
				2	КП20	КП88	КП81
				3	КП137	КП139	КП139
	п-9-3 / 5,4	180	7,4 (750)	1	КП47	КП109	КП88
				2	КП19	КП84	КП80
				3	КП137	КП139	КП139

Взам. инв. № | Подпись и дата | Инв. № подл.

24707 37

Таблица подбора опорной арматуры ригелей для зданий с пролетами 9 м и сейсмичностью 7, 8 и 9 баллов

Продолжение таблицы 5

Номер схемы	Шифр рамы	Номер рамы	Временная нагрузка на перекрытие	Номер перекрыт	Рабочие марки арматурных изделий позиции: 1	2	3
2	п-9-3 / 5,4	181	9,8 (1000)	1	КП47	КП96	КП89
				2	КП19	КП84	КП80
				3	КП137	КП139	КП139
		182	14,7 (1500)	1	КП58	КП119	КП110
				2	КП39	КП88	КП81
				3	КП137	КП139	КП139
	п-9-3 / 6,0	183	7,4 (750)	1	КП47	КП109	КП88
				2	КП19	КП84	КП80
				3	КП137	КП139	КП139
		184	9,8 (1000)	1	КП47	КП96	КП89
				2	КП19	КП84	КП80
				3	КП137	КП139	КП139
	п-9-3 / 7,2	185	7,4 (750)	1	КП53	КП96	КП93
				2	КП24	КП87	КП84
				3	КП137	КП139	КП139
		186	9,8 (1000)	1	КП63	КП115	КП112
				2	КП39	КП88	КП85
				3	КП137	КП139	КП139
2	п-9-3 / 6,0; 4,8	187	7,4 (750)	1	КП47	КП109	КП88
				2	КП19	КП87	КП80
				3	КП137	КП139	КП139
		188	9,8 (1000)	1	КП30	КП96	КП93
				2	КП20	КП87	КП80
				3	КП137	КП139	КП139
		189	14,7 (1500)	1	КП58	КП119	КП110
				2	КП39	КП88	КП81
				3	КП137	КП139	КП139
	п-9-3 / 7,2; 6,0	190	7,4 (750)	1	КП53	КП96	КП93
				2	КП24	КП87	КП84
				3	КП137	КП139	КП139
		191	9,8 (1000)	1	КП63	КП115	КП112
				2	КП39	КП88	КП85
				3	КП137	КП139	КП139
3	п-9-4 / 4,8	192	7,4 (750)	1	КП30	КП98	КП93
				2	КП27	КП96	КП88
				3	КП15	КП84	КП80
				4	КП137	КП139	КП139
3	п-9-4 / 5,4	193	7,4 (750)	1	КП53	КП115	КП109
				2	КП43	КП109	КП105
				3	КП19	КП84	КП80
				4	КП137	КП139	КП139
	п-9-4 / 6,0; 4,8	194	7,4 (750)	1	КП55	КП115	КП109
				2	КП27	КП92	КП88
				3	КП14	КП79	КП74
				4	КП136	КП139	КП139

Инв. № подл. | Подпись и дата | Взам. инв. №

1.420 1-20с 3-1-3

Лист 28

24707 38

Таблица подбора опорной арматуры ригелей для зданий с пролётами 6 м и сейсмичностью 7; 8 и 9 баллов

Таблица 6

Номер схемы	Шифр рамы	Номер рамы	Временная нагрузка на перекрытие	Номер перекр.	Рабочие марки арматурных изделий позиции: 1	2	3
Сейсмичность 7 баллов							
2	П-6-4 / 4,8	1	24,5 (2500)	1	КП5	КП75	КП75
				2	КП4	КП74	КП74
				3	КП4	КП74	КП74
				4	КП136	КП139	КП139
	П-6-4 / 5,4	2		1	КП10	КП76	КП75
				2	КП5	КП75	КП75
				3	КП4	КП74	КП74
				4	КП136	КП139	КП139
	П-6-4 / 6,0	3		1	КП15	КП76	КП75
				2	КП5	КП75	КП75
				3	КП3	КП74	КП74
				4	КП136	КП139	КП139
	П-6-4 / 6,0; 4,8	4		1	КП14	КП75	КП75
				2	КП4	КП74	КП74
				3	КП3	КП73	КП73
				4	КП136	КП139	КП139
	П-6-4 / 7,2; 6,0	5		1	КП19	КП76	КП76
				2	КП5	КП75	КП75
				3	КП4	КП74	КП74
				4	КП136	КП139	КП139
3	П-6-5 / 4,8	6	14,7 (1500)	1	КП4	КП74	КП74
				2	КП4	КП74	КП74
				3	КП3	КП73	КП73
				4	КП2	КП72	КП72
				5	КП136	КП139	КП139
		7	19,6 (2000)	1	КП10	КП75	КП75
				2	КП5	КП75	КП75
				3	КП4	КП74	КП74
				4	КП3	КП73	КП73
				5	КП136	КП139	КП139
		8	24,5 (2500)	1	КП11	КП76	КП76
				2	КП6	КП75	КП75
				3	КП5	КП75	КП75
				4	КП4	КП74	КП74
				5	КП136	КП139	КП139
	П-6-5 / 5,4	9	14,7 (1500)	1	КП10	КП75	КП74
				2	КП4	КП74	КП74
				3	КП4	КП74	КП74
				4	КП2	КП72	КП72
				5	КП136	КП139	КП139
3	П-6-5 / 5,4	10	19,6 (2000)	1	КП14	КП76	КП75
				2	КП5	КП75	КП75
				3	КП4	КП74	КП75
				4	КП3	КП73	КП73
				5	КП136	КП139	КП139
		11	24,5 (2500)	1	КП15	КП76	КП76
				2	КП11	КП76	КП76
				3	КП5	КП75	КП75
				4	КП3	КП74	КП74
				5	КП136	КП139	КП139
	П-6-5 / 6,0	12	14,7 (1500)	1	КП14	КП75	КП75
				2	КП5	КП74	КП74
				3	КП4	КП74	КП74
				4	КП3	КП73	КП73
				5	КП136	КП139	КП139
		13	19,6 (2000)	1	КП15	КП76	КП76
				2	КП10	КП75	КП75
				3	КП10	КП75	КП75
				4	КП3	КП73	КП73
				5	КП136	КП139	КП139

Взам. инв. № | Подпись и дата | Инв. № подл.

Таблица подбора апорной арматуры ригелей для зданий с пролетами 6 м и сейсмичностью 7; 8 и 9 баллов

Продолжение таблицы 6

Номер схемы	Шифр рамы	Номер рамы	Временная нагрузка на перекрытие	Номер перекрыт.	Рабочие марки арматурных изделий позиции: 1	2	3
3	П-6-5 / 6,0	14	24,5 (2500)	1	КП20	КП77	КП77
				2	КП15	КП76	КП76
				3	КП5	КП75	КП75
				4	КП3	КП74	КП74
				5	КП136	КП139	КП139
		15	14,7 (1500)	1	КП10	КП74	КП74
				2	КП4	КП74	КП74
				3	КП3	КП73	КП73
				4	КП2	КП72	КП72
				5	КП136	КП139	КП139
		16	19,6 (2000)	1	КП15	КП76	КП76
				2	КП5	КП75	КП75
				3	КП4	КП74	КП74
				4	КП2	КП73	КП73
				5	КП136	КП139	КП139
		17	24,5 (2500)	1	КП20	КП77	КП76
				2	КП6	КП75	КП75
				3	КП5	КП75	КП75
				4	КП4	КП74	КП74
				5	КП136	КП139	КП139
3	П-6-5 / 7,2; 6,0	18	14,7 (1500)	1	КП15	КП76	КП76
				2	КП5	КП74	КП74
				3	КП4	КП74	КП74
				4	КП3	КП73	КП73
				5	КП136	КП139	КП139
		19	19,6 (2000)	1	КП20	КП82	КП77
				2	КП11	КП75	КП75
				3	КП4	КП74	КП74
				4	КП3	КП73	КП73
				5	КП136	КП139	КП139
		20	24,5 (2500)	1	КП24	КП82	КП77
				2	КП15	КП76	КП76
				3	КП5	КП75	КП75
				4	КП3	КП74	КП74
				5	КП136	КП139	КП139
4	П-6-6 / 4,8	21	14,7 (1500)	1	КП10	КП75	КП75
				2	КП5	КП74	КП74
				3	КП4	КП74	КП74
				4	КП3	КП73	КП73
				5	КП2	КП72	КП72
				6	КП136	КП139	КП139
4	П-6-6 / 4,8	22	19,6 (2000)	1	КП15	КП76	КП76
				2	КП11	КП75	КП75
				3	КП5	КП75	КП75
				4	КП4	КП74	КП74
				5	КП3	КП73	КП73
				6	КП136	КП139	КП139
		23	24,5 (2500)	1	КП20	КП77	КП76
				2	КП12	КП76	КП76
				3	КП6	КП76	КП76
				4	КП5	КП75	КП75
				5	КП4	КП74	КП74
				6	КП136	КП139	КП139
4	П-6-6 / 5,4	24	14,7 (1500)	1	КП14	КП75	КП75
				2	КП10	КП75	КП75
				3	КП5	КП74	КП74
				4	КП4	КП74	КП74
				5	КП3	КП73	КП73
				6	КП136	КП139	КП139

Инв.№ подл. | Подпись и дата | Взам. инв.№

1.420.1-20с.3-1-3

Лист 30

24707 40

Таблица подбора опорной арматуры ригелей для зданий с пролетами 6 м и сейсмичностью 7, 8 и 9 баллов

продолжение таблицы 6

Номер схемы	Шифр рамы	Номер рамы	Временная нагрузка на перекрытие	Номер перекрытия	Рабочие марки арматурных изделий позиции: 1	2	3
4	П-6-6 / 5,4	25	19,6 (2000)	1	КП19	КП81	КП76
				2	КП15	КП76	КП76
				3	КП5	КП75	КП75
				4	КП4	КП74	КП74
				5	КП3	КП73	КП73
				6	КП136	КП139	КП139
		26	24,5 (2500)	1	КП24	КП82	КП77
				2	КП16	КП82	КП77
				3	КП11	КП76	КП76
				4	КП5	КП75	КП75
				5	КП3	КП74	КП74
				6	КП136	КП139	КП139
	П-6-6 / 6,0	27	14,7 (1500)	1	КП19	КП81	КП75
				2	КП15	КП75	КП75
				3	КП5	КП74	КП74
				4	КП4	КП74	КП74
				5	КП3	КП73	КП73
				6	КП136	КП139	КП139
4	П-6-6 / 6,0	28	19,6 (2000)	1	КП24	КП82	КП76
				2	КП20	КП81	КП76
				3	КП11	КП75	КП75
				4	КП5	КП74	КП74
				5	КП3	КП73	КП73
				6	КП136	КП139	КП139
		29	24,5 (2500)	1	КП24	КП86	КП77
				2	КП12	КП86	КП77
				3	КП16	КП77	КП76
				4	КП10	КП75	КП75
				5	КП3	КП74	КП74
				6	КП136	КП139	КП139
	П-6-6 / 6,0, 4,8	30	14,7 (1500)	1	КП14	КП75	КП75
				2	КП5	КП74	КП74
				3	КП4	КП74	КП74
				4	КП3	КП73	КП73
				5	КП2	КП72	КП72
				6	КП136	КП139	КП139
4	П-6-6 / 6,0; 4,8	31	19,6 (2000)	1	КП19	КП81	КП76
				2	КП11	КП75	КП75
				3	КП5	КП75	КП75
				4	КП4	КП74	КП74
				5	КП3	КП73	КП73
				6	КП136	КП139	КП139
		32	24,5 (2500)	1	КП24	КП86	КП77
				2	КП16	КП76	КП76
				3	КП6	КП76	КП76
				4	КП5	КП75	КП75
				5	КП3	КП74	КП74
				6	КП136	КП139	КП139
	П-6-6 / 7,2, 6,0	33	14,7 (1500)	1	КП23	КП85	КП76
				2	КП15	КП80	КП75
				3	КП5	КП74	КП74
				4	КП4	КП74	КП74
				5	КП3	КП73	КП73
				6	КП136	КП139	КП139

Инв. № подл. | Подпись и дата | Взам. инв. №

Таблица подбора опорной арматуры ригелей для зданий с пролетами 6м и сейсмичностью 7; 8 и 9 баллов

Продолжение таблицы 6

Номер схемы	Шифр рамы	Номер рамы	Временная нагрузка на перекрытие	Номер перекрыт.	Рабочие марки арматурных изделий позиции: 1	2	3
4	П-6-6 / 7,2; 6,0	34	19,6 (2000)	1	КП27	КП86	КП82
				2	КП20	КП85	КП76
				3	КП11	КП75	КП75
				4	КП5	КП74	КП74
				5	КП3	КП73	КП73
				6	КП136	КП139	КП139
		35	24,5 (2500)	1	КП28	КП90	КП86
				2	КП20	КП86	КП77
				3	КП16	КП81	КП76
				4	КП5	КП75	КП75
				5	КП3	КП74	КП74
				6	КП136	КП139	КП139
5,6	П-6;24-4 / 4,8	36	14,7 (1500)	1	КП3	КП73	КП73
				2	КП3	КП73	КП73
				3а	КП3	КП73	КП72
				3б	КП2	КП71	КП71
		37	19,6 (2000)	1	КП9	КП74	КП73
				2	КП4	КП74	КП74
				3а	КП4	КП74	КП74
				3б	КП3	КП73	КП73
5,6	П-6;24-4 / 6,0	38	24,5 (2500)	1	КП10	КП75	КП75
				2	КП4	КП74	КП75
				3а	КП4	КП74	КП75
				3б	КП3	КП73	КП73
		39	14,7 (1500)	1	КП9	КП74	КП74
				2	КП3	КП73	КП73
				3а	КП3	КП73	КП73
				3б	КП1	КП71	КП71
		40	19,6 (2000)	1	КП14	КП80	КП75
				2	КП9	КП74	КП74
				3а	КП9	КП74	КП74
				3б	КП3	КП73	КП73
		41	24,5 (2500)	1	КП19	КП85	КП81
				2	КП10	КП80	КП75
				3а	КП10	КП80	КП75
				3б	КП3	КП73	КП73
	П-6;24-4 / 6,0; 4,8	42	14,7 (1500)	1	КП9	КП74	КП74
				2	КП3	КП73	КП73
				3а	КП3	КП73	КП72
				3б	КП1	КП71	КП71
5,6	П-6;24-4 / 7,2; 6,0	43	19,6 (2000)	1	КП14	КП80	КП75
				2	КП4	КП74	КП74
				3а	КП4	КП74	КП74
				3б	КП3	КП73	КП73
		44	24,5 (2500)	1	КП15	КП80	КП75
				2	КП4	КП74	КП75
				3а	КП4	КП74	КП75
				3б	КП3	КП73	КП73
		45	14,7 (1500)	1	КП13	КП80	КП74
				2	КП4	КП73	КП73
				3а	КП3	КП73	КП72
				3б	КП1	КП71	КП71
		46	19,6 (2000)	1	КП18	КП84	КП80
				2	КП9	КП74	КП74
				3а	КП9	КП74	КП74
				3б	КП3	КП73	КП73
		47	24,5 (2500)	1	КП23	КП85	КП92
				2	КП10	КП80	КП75
				3а	КП10	КП80	КП75
				3б	КП3	КП73	КП73

Инв.№ подл. | Подпись и дата | Взам. инв.№

1.420.1-20с.3-1-3

Лист 32

24707 42

Таблица подбора опорной арматуры ригелей для зданий с пролетами 6м и сейсмичностью 7,8 и 9 баллов

Продолжение таблицы 6

Номер схемы	Шифр рамы	Номер рамы	Временная нагрузка на перекрытие	Номер перекрытия	Рабочие марки арматурных изделий позиции 1	2	3
7,8	П-6; 24-5 / 4,8	48	14,7 (1500)	1	КП9	КП79	КП74
				2	КП9	КП74	КП74
				3	КП3	КП73	КП73
				4а	КП3	КП73	КП72
				4б	КП1	КП71	КП71
		49	19,6 (2000)	1	КП14	КП75	КП75
				2	КП14	КП80	КП75
				3	КП4	КП74	КП74
				4а	КП4	КП74	КП74
				4б	КП3	КП73	КП73
		50	24,5 (2500)	1	КП19	КП85	КП81
				2	КП10	КП80	КП80
				3	КП5	КП75	КП75
				4а	КП5	КП75	КП75
				4б	КП3	КП73	КП73
	П-6; 24-5 / 6,0	51	14,7 (1500)	1	КП18	КП84	КП80
				2	КП14	КП79	КП79
				3	КП4	КП74	КП74
				4а	КП3	КП73	КП72
				4б	КП1	КП71	КП71
7,8	П-6; 24-5 / 6,0	52	19,6 (2000)	1	КП23	КП85	КП81
				2	КП18	КП84	КП82
				3	КП10	КП74	КП74
				4а	КП10	КП74	КП74
				4б	КП3	КП73	КП73
		53	24,5 (2500)	1	КП24	КП89	КП86
				2	КП19	КП85	КП85
				3	КП10	КП80	КП75
				4а	КП10	КП80	КП75
				4б	КП4	КП74	КП74
	П-6; 24-5 / 6,0; 4,8	54	14,7 (1500)	1	КП14	КП80	КП79
				2	КП9	КП74	КП74
				3	КП3	КП73	КП73
				4а	КП3	КП73	КП72
				4б	КП1	КП71	КП71
		55	19,6 (2000)	1	КП19	КП85	КП81
				2	КП18	КП84	КП82
				3	КП10	КП74	КП74
				4а	КП10	КП74	КП74
				4б	КП3	КП73	КП73
7,8	П-6, 24-5 / 7,2, 6,0	56	24,5 (2500)	1	КП24	КП89	КП85
				2	КП15	КП85	КП81
				3	КП10	КП75	КП75
				4а	КП10	КП75	КП75
				4б	КП3	КП73	КП73
		57	14,7 (1500)	1	КП19	КП84	КП80
				2	КП14	КП79	КП74
				3	КП3	КП73	КП73
				4а	КП3	КП73	КП72
				4б	КП1	КП71	КП71
		58	19,6 (2000)	1	КП24	КП88	КП85
				2	КП19	КП84	КП80
				3	КП4	КП74	КП74
				4а	КП4	КП74	КП74
				4б	КП3	КП73	КП73
		59	24,5 (2500)	1	КП27	КП93	КП89
				2	КП19	КП88	КП85
				3	КП10	КП80	КП75
				4а	КП10	КП80	КП75
				4б	КП4	КП74	КП74

Инв. № подл. | Подпись и дата | Взам. инв. №

24707 43

Таблица подбора опорной арматуры ригелей для зданий с пролётами 6м и сейсмичностью 7; 8 и 9 баллов.

продолжение таблицы 6

Номер схемы	Шифр рамы	Номер рамы	Временная нагрузка на перекрытие	Номер перекр.	Рабочие марки арматурных изделий позиции: 1	2	3
9,10	п-6-24-3 / 4,8	60	24,5 (2500)	1	КП4	КП74	КП74
				2а	КП3	КП74	КП73
				2б	КП3	КП73	КП73
	п-6-24-3 / 6,0	61			КП4	КП74	КП74
					КП10	КП74	КП74
					КП3	КП73	КП73
	п-6-24-3 / 6,0; 4,8	62			КП4	КП74	КП74
					КП4	КП74	КП74
					КП3	КП73	КП73
	п-6-24-3 / 7,2; 6,0	63			КП9	КП75	КП74
					КП14	КП80	КП75
					КП2	КП73	КП73
Сейсмичность 8 баллов							
1	п-6-3 / 4,8	64	14,7 (1500)	1	КП15	КП76	КП75
				2	КП4	КП74	КП74
				3	КП136	КП139	КП139
		65	19,6 (2000)	1	КП15	КП76	КП76
				2	КП4	КП74	КП74
				3	КП136	КП139	КП139
1	п-6-3 / 5,4	66	24,5 (2500)	1	КП16	КП76	КП76
				2	КП5	КП75	КП75
				3	КП136	КП139	КП139
		67	14,7 (1500)	1	КП14	КП75	КП75
				2	КП3	КП73	КП73
				3	КП136	КП139	КП139
		68	19,6 (2000)	1	КП15	КП76	КП75
				2	КП4	КП74	КП74
				3	КП136	КП139	КП139
		69	24,5 (2500)	1	КП20	КП77	КП76
				2	КП5	КП75	КП75
				3	КП136	КП139	КП139
	п-6-3 / 6,0	70	14,7 (1500)	1	КП14	КП75	КП75
				2	КП3	КП73	КП73
				3	КП136	КП139	КП139
		71	19,6 (2000)	1	КП15	КП76	КП75
				2	КП4	КП74	КП74
				3	КП136	КП139	КП139
		72	24,5 (2500)	1	КП20	КП77	КП76
				2	КП5	КП75	КП75
				3	КП136	КП139	КП139
1	п-6-3 / 6,0; 4,8	73	14,7 (1500)	1	КП14	КП75	КП75
				2	КП3	КП73	КП73
				3	КП136	КП139	КП139
		74	19,6 (2000)	1	КП15	КП76	КП75
				2	КП4	КП74	КП74
				3	КП136	КП139	КП139
		75	24,5 (2500)	1	КП20	КП77	КП76
				2	КП5	КП75	КП75
				3	КП136	КП139	КП139

Инв.№ подл. | Подпись и дата | Взам.инв.№

Таблица подбора опорной арматуры ригелей для зданий с пролетами 6 м и сейсмичностью 7, 8 и 9 баллов

Продолжение таблицы 6

Номер схемы	Шифр рамы	Номер рамы	Временная нагрузка на перекрытие	Номер перекрыт	Рабочие марки арматурных изделий позиции 1	2	3
1	П-6-3 7,2, 6,0	76	14,7 (1500)	1	КП19	КП75	КП75
				2	КП3	КП73	КП73
				3	КП136	КП139	КП139
		77	19,6 (2000)	1	КП20	КП81	КП76
				2	КП4	КП74	КП74
				3	КП136	КП139	КП139
		78	24,5 (2500)	1	КП24	КП82	КП76
				2	КП5	КП75	КП75
				3	КП136	КП139	КП139
2	П-6-4 4,8	79	14,7 (1500)	1	КП19	КП81	КП75
				2	КП10	КП75	КП75
				3	КП3	КП73	КП73
				4	КП136	КП139	КП139
		80	19,6 (2000)	1	КП20	КП81	КП81
				2	КП10	КП75	КП75
				3	КП4	КП74	КП74
				4	КП136	КП139	КП139
2	П-6-4 4,8	81	24,5 (2500)	1	КП24	КП86	КП77
				2	КП12	КП76	КП76
				3	КП5	КП75	КП75
				4	КП136	КП139	КП139
	П-6-4 5,4	82	14,7 (1500)	1	КП19	КП81	КП75
				2	КП10	КП75	КП75
				3	КП3	КП73	КП73
				4	КП136	КП139	КП139
		83	19,6 (2000)	1	КП24	КП112	КП76
				2	КП15	КП76	КП76
				3	КП4	КП74	КП74
				4	КП136	КП139	КП139
		84	24,5 (2500)	1	КП43	КП86	КП82
				2	КП16	КП81	КП76
				3	КП5	КП75	КП75
				4	КП136	КП139	КП139
2	П-6-4 6,0	85	14,7 (1500)	1	КП24	КП85	КП76
				2	КП15	КП80	КП75
				3	КП4	КП74	КП74
				4	КП136	КП139	КП139
		86	19,6 (2000)	1	КП27	КП86	КП82
				2	КП20	КП81	КП76
				3	КП4	КП74	КП74
				4	КП136	КП139	КП139
		87	24,5 (2500)	1	КП47	КП90	КП86
				2	КП20	КП82	КП77
				3	КП5	КП75	КП75
				4	КП136	КП139	КП139
	П-6-4 6,0, 4,8	88	14,7 (1500)	1	КП19	КП85	КП76
				2	КП10	КП74	КП74
				3	КП3	КП73	КП73
				4	КП136	КП139	КП139

Инв. № подл. | Подпись и дата | Взам. инв. №

24707 45

Таблица подбора опорной арматуры ригелей для зданий с пролетами 6м и сейсмичностью 7; 8 и 9 баллов

продолжение таблицы 6

Номер схемы	Шифр рамы	Номер рамы	Временная нагрузка на перекрытие	Номер перекр.	Рабочие марки арматурных изделий Позиции: 1	2	3
2	П-6-4 6,0; 4,8	89	19,6 (2000)	1	КП24	КП86	КП82
				2	КП10	КП75	КП75
				3	КП4	КП74	КП74
				4	КП136	КП139	КП139
		90	24,5 (2500)	1	КП48	КП94	КП90
				2	КП20	КП82	КП77
				3	КП5	КП75	КП75
				4	КП136	КП139	КП139
		91	14,7 (1500)	1	КП27	КП89	КП85
				2	КП15	КП80	КП75
				3	КП3	КП73	КП73
				4	КП136	КП139	КП139
	П-6-4 7,2; 6,0	92	19,6 (2000)	1	КП47	КП112	КП86
				2	КП20	КП81	КП76
				3	КП4	КП74	КП74
				4	КП136	КП139	КП139
2	П-6-4 7,2; 6,0	93	24,5 (2500)	1	КП48	КП113	КП90
				2	КП20	КП86	КП77
				3	КП5	КП75	КП75
				4	КП136	КП139	КП139
		94	14,7 (1500)	1	КП24	КП84	КП81
				2	КП19	КП85	КП75
				3	КП10	КП75	КП75
				4	КП3	КП73	КП73
				5	КП136	КП139	КП139
3	П-6-5 4,8	95	19,6 (2000)	1	КП27	КП89	КП82
				2	КП20	КП86	КП81
				3	КП11	КП75	КП75
				4	КП4	КП74	КП74
				5	КП136	КП139	КП139
		96	24,5 (2500)	1	КП28	КП74	КП90
				2	КП42	КП89	КП82
				3	КП16	КП81	КП76
				4	КП5	КП75	КП75
				5	КП136	КП139	КП139
3	П-6-5 5,4	97	14,7 (1500)	1	КП27	КП89	КП85
				2	КП20	КП85	КП81
				3	КП15	КП84	КП75
				4	КП4	КП73	КП73
				5	КП136	КП139	КП139
		98	19,6 (2000)	1	КП45	КП112	КП86
				2	КП42	КП89	КП82
				3	КП15	КП81	КП76
				4	КП4	КП74	КП74
				5	КП136	КП139	КП139
		99	24,5 (2500)	1	КП48	КП113	КП90
				2	КП44	КП110	КП110
				3	КП20	КП86	КП77
				4	КП5	КП75	КП75
				5	КП136	КП139	КП139
	П-6-5 6,0	100	14,7 (1500)	1	КП42	КП93	КП89
				2	КП24	КП89	КП85
				3	КП15	КП84	КП75
				4	КП4	КП74	КП74
				5	КП136	КП139	КП139

Инв. № подл. | Подпись и дата | Взам. инв. №

1.420.1-20с.3-1-3

Лист 36

24707 46

Таблица подбора опорной арматуры ригелей для зданий с пролетами 6м и сейсмичностью 7; 8 и 9 баллов

продолжение таблицы 6

Номер схемы	Шифр рамы	Номер рамы	Временная нагрузка на перекрытие	Номер перекр.	Рабочие марки арматурных изделий Позиции 1	2	3
3	П-6-5 / 6,0; 4,8	101	14,7 (1500)	1	КП27	КП89	КП86
				2	КП19	КП85	КП76
				3	КП5	КП75	КП75
				4	КП3	КП73	КП73
				5	КП136	КП139	КП139
		102	19,6 (2000)	1	КП30	КП94	КП89
				2	КП20	КП86	КП82
				3	КП11	КП75	КП75
				4	КП4	КП74	КП74
				5	КП136	КП139	КП139
		103	24,5 (2500)	1	КП54	КП113	КП112
				2	КП25	КП89	КП82
				3	КП12	КП81	КП76
				4	КП4	КП75	КП74
				5	КП136	КП139	КП139
	П-6-5 / 7,2; 6,0	104	14,7 (1500)	1	КП52	КП110	КП89
				2	КП24	КП89	КП85
				3	КП15	КП84	КП75
				4	КП4	КП74	КП74
				5	КП136	КП139	КП139
4	П-6-6 / 4,8	105	14,7 (1500)	1	КП27	КП93	КП86
				2	КП24	КП89	КП89
				3	КП20	КП85	КП81
				4	КП11	КП75	КП75
				5	КП4	КП73	КП73
				6	КП136	КП139	КП139
	П-6-6 / 5,4	106	14,7 (1500)	1	КП47	КП93	КП89
				2	КП42	КП93	КП89
				3	КП24	КП88	КП81
				4	КП15	КП84	КП75
				5	КП4	КП74	КП74
				6	КП136	КП139	КП139
	П-6-6 / 6,0; 4,8	107	14,7 (1500)	1	КП30	КП97	КП89
				2	КП24	КП89	КП86
				3	КП20	КП65	КП81
				4	КП10	КП75	КП75
				5	КП3	КП73	КП73
				6	КП136	КП139	КП139
1					Сейсмичность 9 баллов		
	П-6-3 / 4,8	108	14,7 (1500)	1	КП30	КП96	КП89
				2	КП15	КП84	КП75
				3	КП137	КП139	КП139
		109	19,6 (2000)	1	КП48	КП112	КП107
				2	КП16	КП85	КП76
				3	КП137	КП139	КП139
	П-6-3 / 5,4	110	14,7 (1500)	1	КП47	КП106	КП89
				2	КП15	КП80	КП75
				3	КП137	КП139	КП139
		111	19,6 (2000)	1	КП52	КП110	КП107
				2	КП15	КП81	КП76
				3	КП136	КП139	КП139
	П-6-3 / 6,0	112	14,7 (1500)	1	КП47	КП106	КП89
				2	КП15	КП80	КП75
				3	КП137	КП139	КП139
		113	19,6 (2000)	1	КП52	КП110	КП107
				2	КП15	КП81	КП76
				3	КП136	КП139	КП139

Инв.№ подл. | Подпись и дата | Взам. инв.№

24707 47

Таблица подбора опорной арматуры ригелей для зданий с пролетами 6 м и сейсмичностью 7; 8 и 9 баллов

Продолжение таблицы 6

Номер схемы	Шифр рамы	Номер рамы	Временная нагрузка на перекрытие	Номер перекрытия	Рабочие марки арматурных изделий позиции: 1	2	3
1	п-6-3 / 6,0; 4,8	114	14,7 (1500)	1	КП47	КП106	КП89
				2	КП15	КП80	КП75
				3	КП137	КП139	КП139
		115	19,6 (2000)	1	КП52	КП110	КП107
				2	КП15	КП81	КП76
				3	КП136	КП139	КП139
	п-6-3 / 7,2; 6,0	116	14,7 (1500)	1	КП30	КП110	КП89
				2	КП15	КП75	КП75
				3	КП136	КП139	КП139
		117	19,6 (2000)	1	КП58	КП97	КП108
				2	КП15	КП76	КП75
				3	КП136	КП139	КП139
2	п-6-4 / 4,8	118	14,7 (1500)	1	КП48	КП112	КП93
				2	КП43	КП106	КП86
				3	КП11	КП80	КП75
				4	КП136	КП139	КП139
		119	19,6 (2000)	1	КП58	КП99	КП115
				2	КП28	КП93	КП86
				3	КП11	КП75	КП75
				4	КП136	КП139	КП139
2	п-6-4 / 5,4	120	14,7 (1500)	1	КП50	КП115	КП108
				2	КП43	КП109	КП106
				3	КП15	КП80	КП75
				4	КП136	КП139	КП139
		121	19,6 (2000)	1	КП64	КП132	КП113
				2	КП48	КП112	КП108
				3	КП15	КП76	КП76
				4	КП136	КП139	КП139
	п-6-4 / 6,0	122	14,7 (1500)	1	КП33	КП116	КП112
				2	КП30	КП96	КП89
				3	КП15	КП80	КП75
				4	КП136	КП139	КП139
	п-6-4 / 6,0; 4,8	123	14,7 (1500)	1	КП58	КП99	КП115
				2	КП24	КП93	КП86
				3	КП5	КП75	КП74
				4	КП136	КП139	КП139
	п-6-4 / 7,2; 6,0	124	14,7 (1500)	1	КП67	КП126	КП116
				2	КП30	КП96	КП89
				3	КП11	КП80	КП75
				4	КП136	КП139	КП139
3	п-6-5 / 4,8	125	14,7 (1500)	1	КП33	КП118	КП97
				2	КП48	КП115	КП112
				3	КП43	КП106	КП106
				4	КП11	КП80	КП75
				5	КП136	КП139	КП139
	п-6-5 / 5,4	126	14,7 (1500)	1	КП66	КП126	КП116
				2	КП59	КП121	КП97
				3	КП28	КП96	КП89
				4	КП11	КП80	КП75
				5	КП136	КП139	КП139

Инв. № подл. | Подпись и дата | Взам. инв. №

https://zavodjbi.com/

Таблица 7

Степень агрессивного воздействия газовой среды	Временная нагрузка на перекрытие	Рабочие марки арматурных изделий позиции:								
		4	5	6	7	8	9	10	11	12
Неагрессивная	4,9(500)	КП141	КП149	С1	С2	С5	С8	С11	М2	СТ30
	7,4(750)	КП141	КП149							
	9,8(1000)	КП142	КП150							
	14,7(1500)	КП143	КП151							
	19,6(2000)	КП144	КП152							
	24,5(2500)	КП145	КП153							
	Покрытие	КП157	КП158	С3	С4					
Слабоагрессивная	4,9(500)	КП141	КП149	С1	С2	С5	С8	С11	М2	СТ30
	7,4(750)	КП142	КП150							
	9,8(1000)	КП143	КП151							
	14,7(1500)	КП144	КП152							
	19,6(2000)	КП146	КП154							
	24,5(2500)	КП147	КП155							
	Покрытие	КП157	КП158	С3	С4	С5				

Степень агрессивного воздействия газовой среды	Временная нагрузка на перекрытие	Рабочие марки арматурных изделий позиции:								
		4	5	6	7	8	9	10	11	12
Среднеагрессивная	4,9(500)	КП142	КП150	С1	С2	С5	С8	С11	М2	СТ30
	7,4(750)	КП143	КП151							
	9,8(1000)	КП144	КП152							
	14,7(1500)	КП145	КП153							
	19,6(2000)	КП147	КП155							
	24,5(2500)	КП148	КП156			С6				
	Покрытие	КП157	КП158	С3	С4	С5				

Количество арматурных изделий позиций „4" „12" определяется по чертежу армирования документ 3-1-2 ФЧ

Инв.№ подл. | Подпись и дата | Взам. инв.№

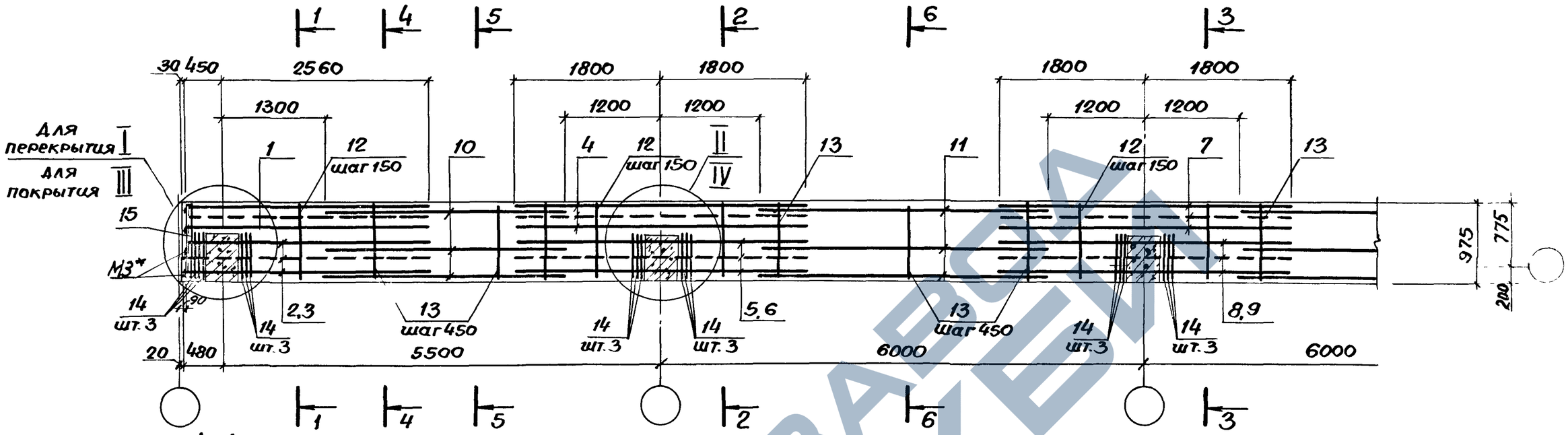

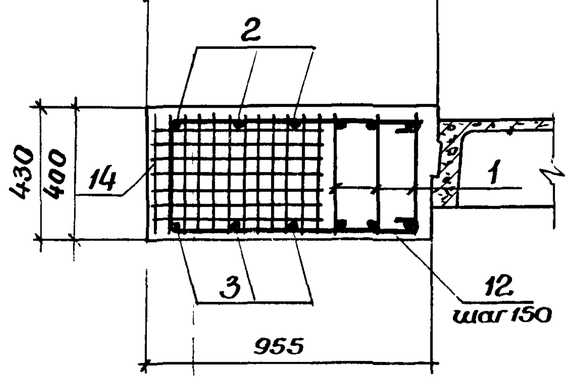

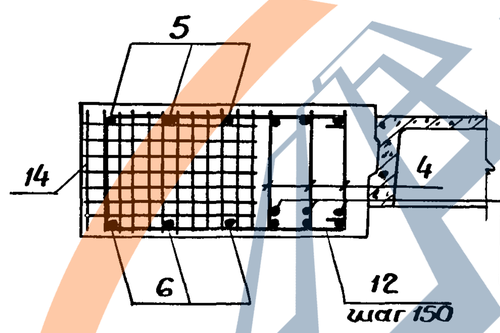

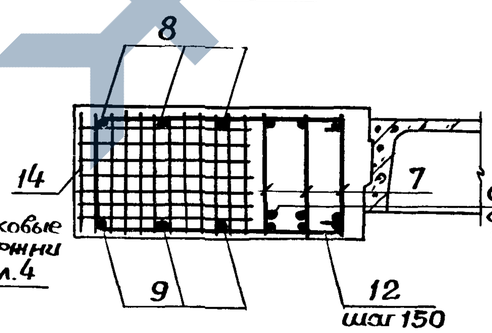

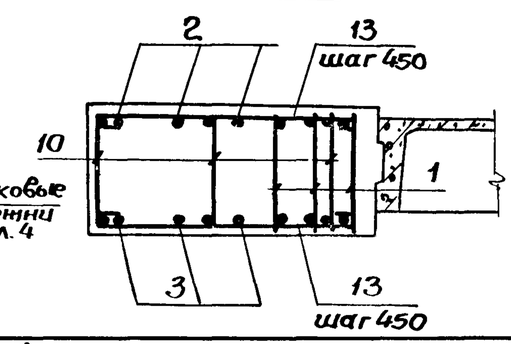

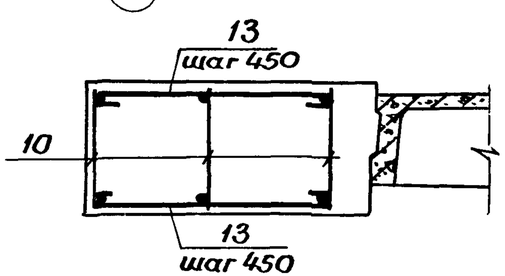

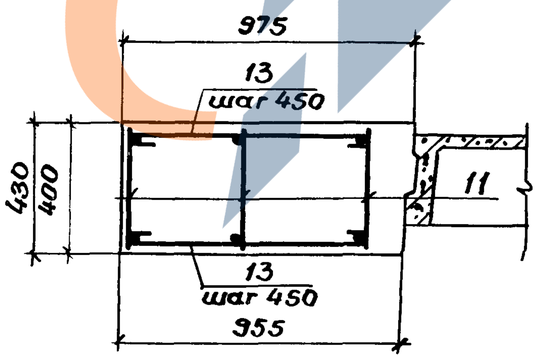

*М3 см. документ 1.420.1-20с.3-2-12.

Объем бетона на 1 пролет ригеля, м³		
Тип конструкции	Пролет	
	Крайний	Средний
Перекрытие	2,33	2,39
Покрытие	2,16	2,22

Разраб.	Штейрина	
Рассчит.	Тутина	
Провер.	Андреева	
Н. контр.	Мишель	

1.420.1-20с.3-1-4

Ригель монолитный крайний
Армирование

Стадия	Лист	Листов
Р	1	59

Проектный институт №1

Инв.№ подл. | Подп. и дата | Взам. инв.№

24707 50

https://zavodjbi.com/

https://zavodjbi.com/

9-9

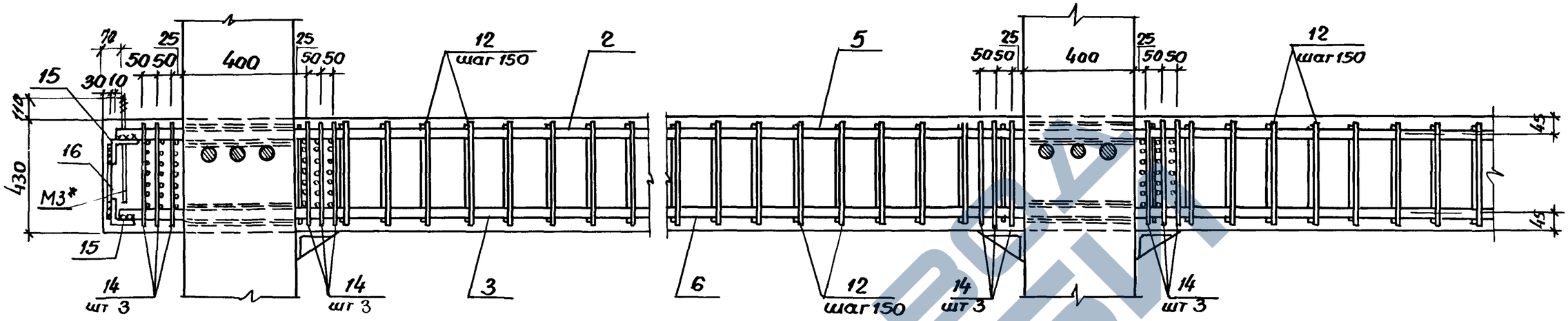

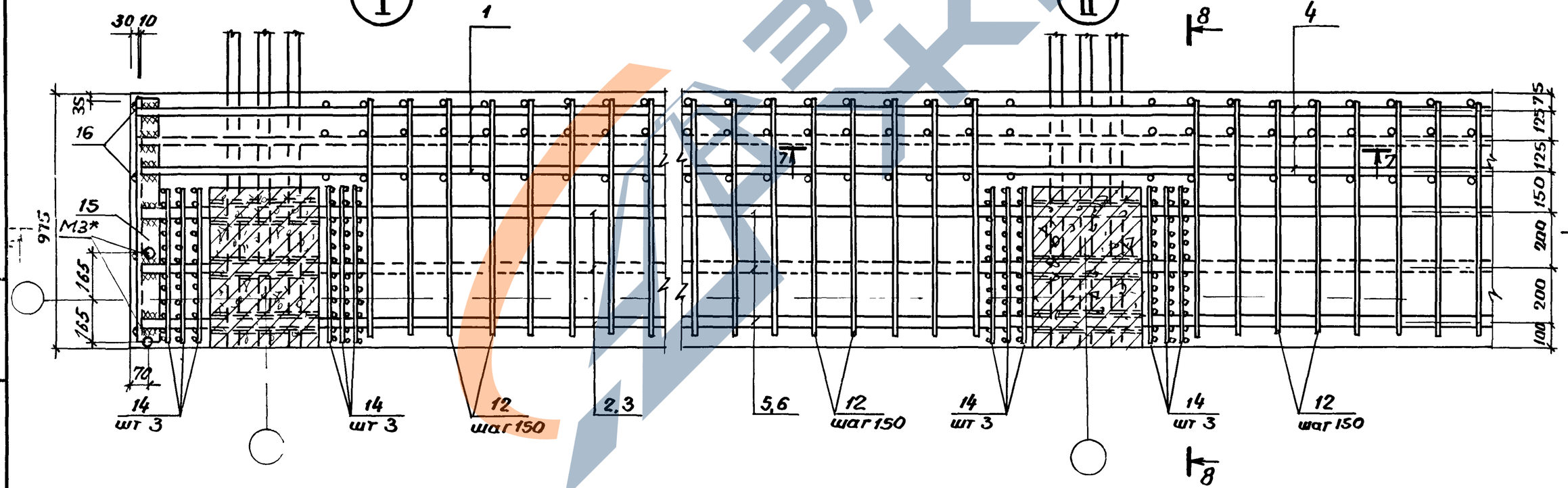

* М3 См документ 1420.1-20с 3-2-12

Взам инв № | Подп и дата | Инв № подл

1420.1-20с.3-1-4	Лист 2

https://zavodjbi.com/

10 - 10

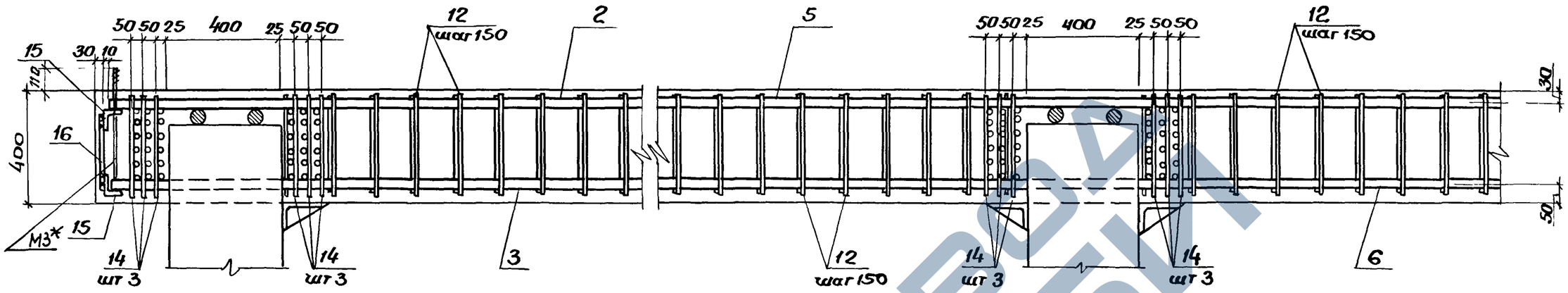

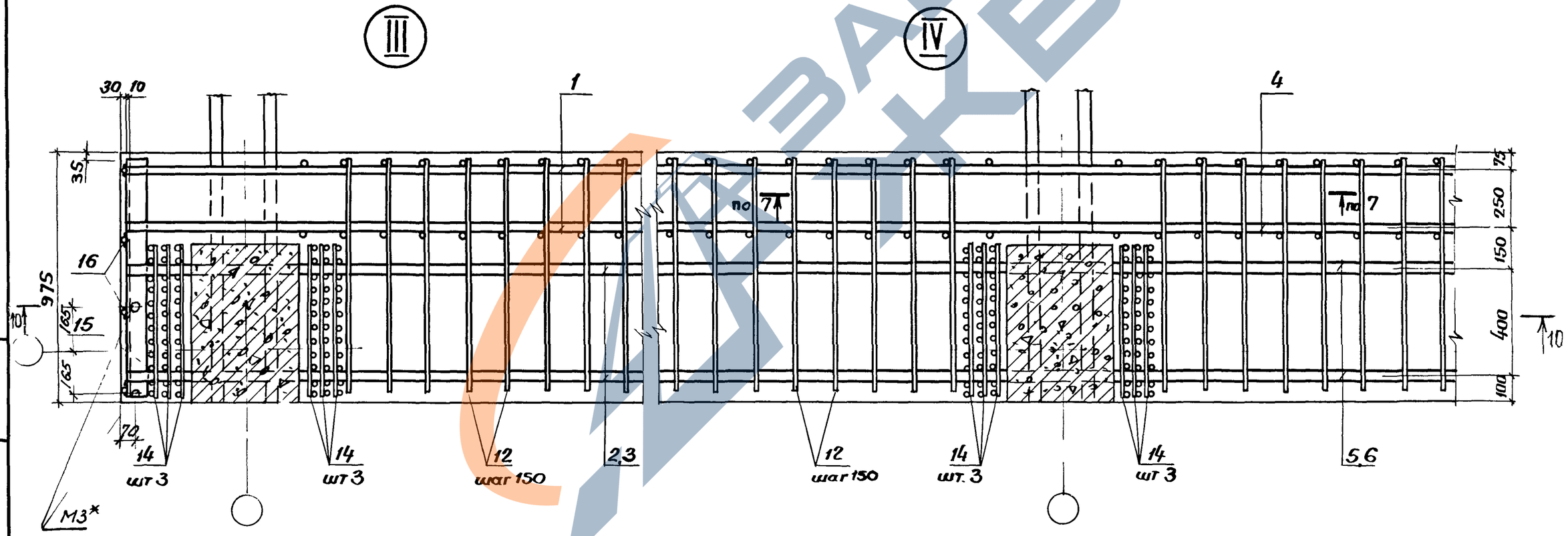

* М3 см документ 1 420 1-20с 3-2-12

Инв № подл.	Подп и дата	Взам инв №

1.420.1-20с.3-1-4

Лист 3

24707 52

7—7

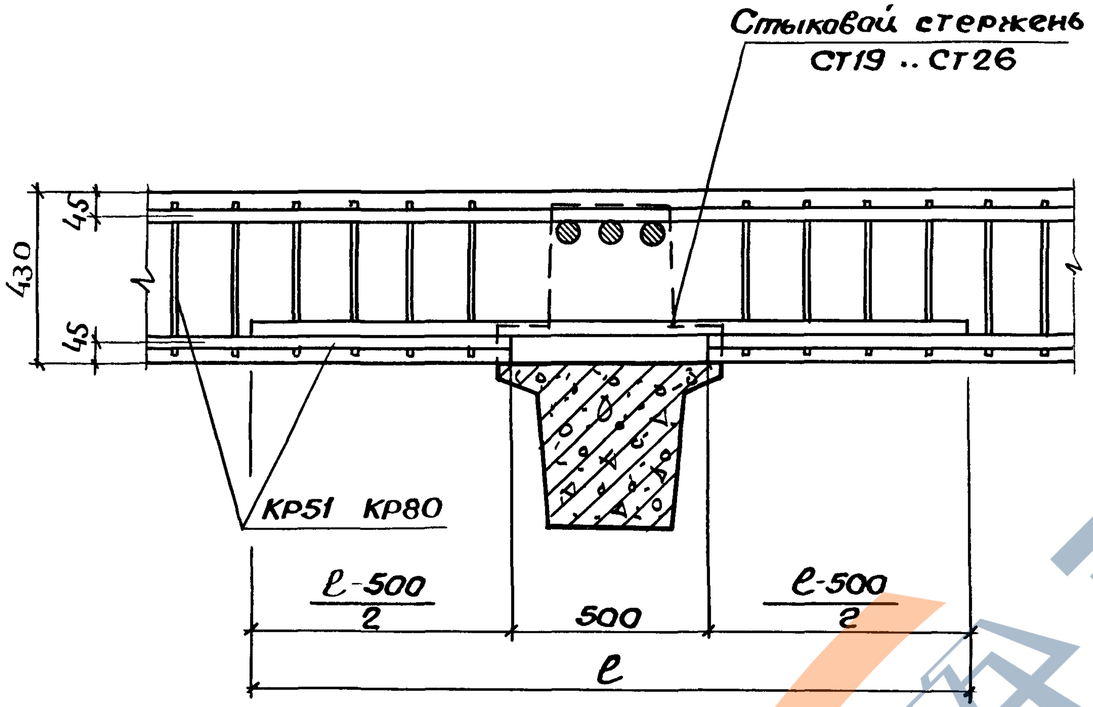

8—8

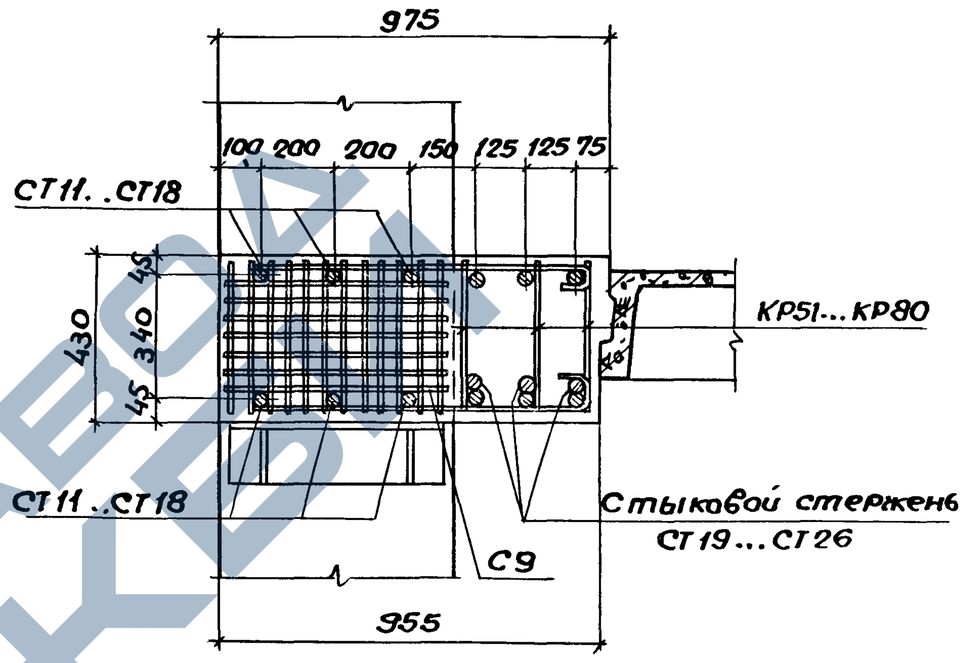

Таблица подбора стыковых стержней

Марка каркаса	КР51	КР52	КР53	КР54	КР55	КР56	КР57	КР101	КР102	КР58	КР59	КР60	КР61	КР62	КР63	КР64	КР65	КР66	КР67	КР68	КР69	КР70	КР71	КР72	КР73	КР74	КР75	КР76	КР77	КР78	КР79	КР80
Марка стыкового стержня	СТ19									СТ20					СТ21				СТ22				СТ23				СТ24			СТ25		СТ26

Размер ℓ назначается согласно СНиП 2.03.01-84* п. 5.14

Инв. № подл. | Подпись и дата | Взам. инв. №

24707 53

Таблица подбора опорной арматуры ригелей для зданий с пролетами 12 м и сейсмичностью 7;8;9 баллов

Таблица 8

Номер схемы	Шифр рамы	Номер рамы	Временная нагрузка на перекрытие	Номер перекрытия	Рабочие марки арматурных изделий. Позиции: 1	2	3	4	5	6	7	8	9
Сейсмичность 7 баллов													
3	П-12-4 / 4,8	1	9,8 (1000)	1	2КР9	2СТ4	2СТ2	2КР54	2СТ14	2СТ11	2КР54	2СТ14	2СТ11
				2	2КР3	2СТ3	2СТ1	2КР53	2СТ13	2СТ11	2КР53	2СТ13	2СТ11
				3	2КР2	2СТ2	2СТ1	2КР52	2СТ12	2СТ11	2КР52	2СТ12	2СТ11
				4	2КР98	2СТ1	2СТ1	2КР101	2СТ11	2СТ11	2КР101	2СТ11	2СТ11
		2	14,7 (1500)	1	2КР14	2СТ5	2СТ3	2КР55	2СТ15	2СТ11	2КР55	2СТ15	2СТ11
				2	2КР5	2СТ5	2СТ1	2КР54	2СТ14	2СТ11	2КР54	2СТ14	2СТ11
				3	2КР3	2СТ3	2СТ1	2КР53	2СТ13	2СТ11	2КР53	2СТ13	2СТ11
				4	2КР98	2СТ1	2СТ1	2КР101	2СТ11	2СТ11	2КР101	2СТ11	2СТ11
	П-12-4 / 5,4	3	9,8 (1000)	1	2КР13	2СТ4	2СТ3	2КР54	2СТ14	2СТ11	2КР54	2СТ14	2СТ11
				2	2КР4	2СТ4	2СТ1	2КР53	2СТ13	2СТ11	2КР53	2СТ13	2СТ11
				3	2КР2	2СТ2	2СТ1	2КР52	2СТ12	2СТ11	2КР52	2СТ12	2СТ11
				4	2КР98	2СТ1	2СТ1	2КР101	2СТ11	2СТ11	2КР101	2СТ11	2СТ11
		4	14,7 (1500)	1	2КР19	2СТ6	2СТ4	2КР60	2СТ5	2СТ12	2КР55	2СТ5	2СТ11
				2	2КР5	2СТ5	2СТ1	2КР54	2СТ14	2СТ11	2КР54	2СТ14	2СТ11
				3	2КР3	2СТ3	2СТ1	2КР53	2СТ13	2СТ11	2КР53	2СТ13	2СТ11
				4	2КР98	2СТ1	2СТ1	2КР101	2СТ11	2СТ11	2КР101	2СТ11	2СТ11
	П-12-4 / 6,0	5	9,8 (1000)	1	2КР14	2СТ5	2СТ3	2КР60	2СТ15	2СТ12	2КР54	2СТ14	2СТ11
				2	2КР9	2СТ4	2СТ2	2КР54	2СТ14	2СТ11	2КР54	2СТ14	2СТ11
				3	2КР2	2СТ2	2СТ1	2КР52	2СТ12	2СТ11	2КР52	2СТ12	2СТ11
				4	2КР98	2СТ1	2СТ1	2КР101	2СТ11	2СТ11	2КР101	2СТ11	2СТ11
3	П-12-4 / 6,0	6	14,7 (1500)	1	2КР27	2СТ7	2СТ6	2КР69	2СТ17	2СТ14	2КР61	2СТ16	2СТ12
				2	2КР19	2СТ6	2СТ4	2КР61	2СТ16	2СТ12	2КР55	2СТ15	2СТ11
				3	2КР4	2СТ4	2СТ1	2КР54	2СТ14	2СТ11	2КР54	2СТ14	2СТ11
				4	2КР98	2СТ1	2СТ1	2КР101	2СТ11	2СТ11	2КР101	2СТ11	2СТ11
	П-12-4 / 7,2	7	9,8 (1000)	1	2КР23	2СТ6	2СТ5	2КР64	2СТ15	2СТ13	2КР55	2СТ15	2СТ11
				2	2КР14	2СТ5	2СТ3	2КР54	2СТ14	2СТ11	2КР54	2СТ14	2СТ11
				3	2КР3	2СТ3	2СТ1	2КР53	2СТ13	2СТ11	2КР53	2СТ13	2СТ11
				4	2КР98	2СТ1	2СТ1	2КР101	2СТ11	2СТ11	2КР101	2СТ11	2СТ11
		8	14,7 (1500)	1	2КР19	2СТ6	2СТ4	2КР61	2СТ16	2СТ12	2КР55	2СТ15	2СТ11
				2	2КР5	2СТ5	2СТ1	2КР54	2СТ14	2СТ11	2КР54	2СТ14	2СТ11
				3	2КР3	2СТ3	2СТ1	2КР53	2СТ13	2СТ11	2КР53	2СТ13	2СТ11
				4	2КР98	2СТ1	2СТ1	2КР101	2СТ11	2СТ11	2КР101	2СТ11	2СТ11
	П-12-4 / 6,0; 4,8	9	9,8 (1000)	1	2КР14	2СТ5	2СТ3	2КР54	2СТ14	2СТ11	2КР54	2СТ14	2СТ11
				2	2КР3	2СТ3	2СТ1	2КР53	2СТ13	2СТ11	2КР53	2СТ13	2СТ11
				3	2КР2	2СТ2	2СТ1	2КР52	2СТ12	2СТ11	2КР52	2СТ12	2СТ11
				4	2КР98	2СТ1	2СТ1	2КР101	2СТ11	2СТ11	2КР101	2СТ11	2СТ11
		10	14,7 (1500)	1	2КР19	2СТ6	2СТ4	2КР61	2СТ16	2СТ14	2КР55	2СТ15	2СТ11
				2	2КР5	2СТ5	2СТ1	2КР54	2СТ14	2СТ11	2КР54	2СТ14	2СТ11
				3	2КР3	2СТ3	2СТ1	2КР53	2СТ13	2СТ11	2КР53	2СТ13	2СТ11
				4	2КР98	2СТ1	2СТ1	2КР101	2СТ11	2СТ11	2КР101	2СТ11	2СТ11

Значения нагрузок даны:
- первая цифра в кПа,
- в скобках – в кгс/м²

Взам. инв.№ | Подпись и дата | Инв.№ подл.

Таблица подбора опорной арматуры ригелей для зданий с пролетами 12 м и сейсмичностью 7; 8; 9 баллов

Продолжение таблицы 8

Номер схемы	Шифр рамы	Номер рамы	Временная нагрузка на перекрытие	Номер перекрытия	Рабочие марки арматурных изделий. Позиции: 1	2	3	4	5	6	7	8	9
3	П-12-4 / 7,2; 6,0	11	9,8 (1000)	1	2КР19	2СТ6	2СТ4	2КР60	2СТ15	2СТ12	2КР55	2СТ15	2СТ11
				2	2КР9	2СТ4	2СТ2	2КР59	2СТ14	2СТ12	2КР59	2СТ14	2СТ11
				3	2КР2	2СТ2	2СТ1	2КР52	2СТ12	2СТ11	2КР52	2СТ12	2СТ11
				4	2КР98	2СТ1	2СТ1	2КР101	2СТ11	2СТ11	2КР101	2СТ11	2СТ11
		12	14,7 (1500)	1	2КР27	2СТ7	2СТ6	2КР66	2СТ17	2СТ13	2КР61	2СТ16	2СТ12
				2	2КР14	2СТ5	2СТ3	2КР55	2СТ15	2СТ11	2КР55	2СТ15	2СТ11
				3	2КР3	2СТ3	2СТ1	2КР53	2СТ13	2СТ11	2КР53	2СТ13	2СТ11
				4	2КР98	2СТ1	2СТ1	2КР101	2СТ11	2СТ11	2КР101	2СТ11	2СТ11
4	П-12-5 / 4,8	13	4,9 (500)	1	2КР9	2СТ4	2СТ2	2КР53	2СТ13	2СТ11	2КР53	2СТ13	2СТ11
				2	2КР3	2СТ3	2СТ1	2КР53	2СТ13	2СТ11	2КР53	2СТ13	2СТ11
				3	2КР3	2СТ3	2СТ1	2КР52	2СТ12	2СТ11	2КР52	2СТ12	2СТ11
				4	2КР1	2СТ1	2СТ1	2КР51	2СТ11	2СТ11	2КР51	2СТ11	2СТ11
				5	2КР98	2СТ1	2СТ1	2КР101	2СТ11	2СТ11	2КР101	2СТ11	2СТ11
		14	7,4 (750)	1	2КР13	2СТ4	2СТ3	2КР54	2СТ14	2СТ11	2КР54	2СТ14	2СТ11
				2	2КР9	2СТ4	2СТ2	2КР53	2СТ13	2СТ11	2КР53	2СТ13	2СТ11
				3	2КР3	2СТ3	2СТ1	2КР53	2СТ13	2СТ11	2КР53	2СТ13	2СТ11
				4	2КР2	2СТ2	2СТ1	2КР52	2СТ12	2СТ11	2КР52	2СТ12	2СТ11
				5	2КР98	2СТ1	2СТ1	2КР101	2СТ11	2СТ11	2КР101	2СТ11	2СТ11

Номер схемы	Шифр рамы	Номер рамы	Временная нагрузка на перекрытие	Номер перекрытия	Рабочие марки арматурных изделий. Позиции: 1	2	3	4	5	6	7	8	9
4	П-12-5 / 4,8	15	9,8 (1000)	1	2КР14	2СТ5	2СТ3	2КР60	2СТ15	2СТ12	2КР54	2СТ14	2СТ11
				2	2КР10	2СТ5	2СТ2	2КР54	2СТ14	2СТ11	2КР54	2СТ14	2СТ11
				3	2КР4	2СТ4	2СТ1	2КР53	2СТ13	2СТ11	2КР53	2СТ13	2СТ11
				4	2КР2	2СТ2	2СТ1	2КР52	2СТ12	2СТ11	2КР52	2СТ12	2СТ11
				5	2КР98	2СТ1	2СТ1	2КР101	2СТ11	2СТ11	2КР101	2СТ11	2СТ11
		16	14,7 (1500)	1	2КР19	2СТ6	2СТ4	2КР65	2СТ16	2СТ13	2КР56	2СТ16	2СТ11
				2	2КР15	2СТ6	2СТ3	2КР60	2СТ15	2СТ12	2КР55	2СТ15	2СТ11
				3	2КР5	2СТ5	2СТ1	2КР54	2СТ14	2СТ11	2КР54	2СТ14	2СТ11
				4	2КР3	2СТ3	2СТ1	2КР53	2СТ13	2СТ11	2КР53	2СТ13	2СТ11
				5	2КР98	2СТ1	2СТ1	2КР101	2СТ11	2СТ11	2КР101	2СТ11	2СТ11
	П-12-5 / 5,4	17	4,9 (500)	1	2КР13	2СТ4	2СТ3	2КР54	2СТ14	2СТ11	2КР53	2СТ13	2СТ11
				2	2КР9	2СТ4	2СТ2	2КР53	2СТ13	2СТ11	2КР53	2СТ13	2СТ11
				3	2КР3	2СТ3	2СТ1	2КР52	2СТ12	2СТ11	2КР52	2СТ12	2СТ11
				4	2КР2	2СТ2	2СТ1	2КР51	2СТ11	2СТ11	2КР51	2СТ11	2СТ11
				5	2КР98	2СТ1	2СТ1	2КР101	2СТ11	2СТ11	2КР101	2СТ11	2СТ11
		18	7,4 (750)	1	2КР14	2СТ5	2СТ3	2КР59	2СТ14	2СТ12	2КР53	2СТ14	2СТ11
				2	2КР9	2СТ4	2СТ2	2КР53	2СТ14	2СТ11	2КР53	2СТ14	2СТ11
				3	2КР3	2СТ3	2СТ1	2КР53	2СТ14	2СТ11	2КР53	2СТ14	2СТ11
				4	2КР2	2СТ2	2СТ1	2КР52	2СТ12	2СТ11	2КР52	2СТ12	2СТ11
				5	2КР98	2СТ1	2СТ1	2КР101	2СТ11	2СТ11	2КР101	2СТ11	2СТ11

Взам. инв. №

Подпись и дата

Инв. № подл.

Таблица подбора опорной арматуры ригелей для зданий с пролетами 12 м и сейсмичностью 7; 8; 9 баллов

продолжение таблицы 8

Номер схемы	Шифр рамы	Номер рамы	Временная нагрузка на перекрытие	Номер перекрытия	Рабочие марки арматурных изделий. Позиции 1	2	3	4	5	6	7	8	9
4	П-12-5 / 5,4	19	9,8 (1000)	1	2КР19	2СТ6	2СТ4	2КР64	2СТ15	2СТ13	2КР55	2СТ15	2СТ11
				2	2КР14	2СТ5	2СТ3	2КР59	2СТ14	2СТ12	2КР54	2СТ14	2СТ11
				3	2КР4	2СТ4	2СТ1	2КР53	2СТ13	2СТ11	2КР53	2СТ13	2СТ11
				4	2КР2	2СТ2	2СТ1	2КР52	2СТ12	2СТ11	2КР52	2СТ12	2СТ11
				5	2КР98	2СТ1	2СТ1	2КР101	2СТ11	2СТ11	2КР101	2СТ11	2СТ11
		20	14,7 (1500)	1	2КР24	2СТ7	2СТ5	2КР69	2СТ17	2СТ14	2КР61	2СТ16	2СТ12
				2	2КР19	2СТ6	2СТ14	2КР56	2СТ16	2СТ11	2КР56	2СТ16	2СТ11
				3	2КР10	2СТ5	2СТ2	2КР55	2СТ15	2СТ11	2КР55	2СТ15	2СТ11
				4	2КР3	2СТ3	2СТ1	2КР53	2СТ13	2СТ11	2КР53	2СТ13	2СТ11
				5	2КР98	2СТ1	2СТ1	2КР101	2СТ11	2СТ11	2КР101	2СТ11	2СТ11
	П-12-5 / 6,0	21	4,9 (500)	1	2КР13	2СТ4	2СТ3	2КР59	2СТ14	2СТ12	2КР54	2СТ14	2СТ11
				2	2КР9	2СТ4	2СТ2	2КР58	2СТ13	2СТ12	2КР53	2СТ13	2СТ11
				3	2КР3	2СТ3	2СТ1	2КР53	2СТ13	2СТ11	2КР53	2СТ13	2СТ11
				4	2КР2	2СТ2	2СТ1	2КР52	2СТ12	2СТ11	2КР52	2СТ12	2СТ11
				5	2КР98	2СТ1	2СТ1	2КР101	2СТ11	2СТ11	2КР101	2СТ11	2СТ11
		22	7,4 (750)	1	2КР18	2СТ5	2СТ4	2КР64	2СТ15	2СТ13	2КР54	2СТ14	2СТ11
				2	2КР14	2СТ5	2СТ3	2КР59	2СТ14	2СТ12	2КР54	2СТ14	2СТ11
				3	2КР4	2СТ4	2СТ1	2КР53	2СТ13	2СТ11	2КР53	2СТ13	2СТ11
				4	2КР2	2СТ2	2СТ1	2КР52	2СТ12	2СТ11	2КР52	2СТ12	2СТ11
				5	2КР98	2СТ1	2СТ1	2КР101	2СТ11	2СТ11	2КР101	2СТ11	2СТ11

Номер схемы	Шифр рамы	Номер рамы	Временная нагрузка на перекрытие	Номер перекрытия	Рабочие марки арматурных изделий. Позиции: 1	2	3	4	5	6	7	8	9
4	П-12-5 / 6,0	23	9,8 (1000)	1	2КР23	2СТ6	2СТ5	2КР65	2СТ16	2СТ13	2КР60	2СТ15	2СТ12
				2	2КР19	2СТ6	2СТ4	2КР64	2СТ15	2СТ13	2КР55	2СТ15	2СТ11
				3	2КР10	2СТ5	2СТ2	2КР54	2СТ14	2СТ11	2КР54	2СТ14	2СТ11
				4	2КР3	2СТ3	2СТ1	2КР52	2СТ12	2СТ11	2КР52	2СТ12	2СТ11
				5	2КР98	2СТ1	2СТ1	2КР101	2СТ11	2СТ11	2КР101	2СТ11	2СТ11
	П-12-5 / 7,2	25	4,9 (500)	1	2КР18	2СТ5	2СТ4	2КР64	2СТ15	2СТ13	2КР59	2СТ14	2СТ12
				2	2КР14	2СТ5	2СТ3	2КР59	2СТ14	2СТ12	2КР54	2СТ14	2СТ11
				3	2КР9	2СТ4	2СТ2	2КР53	2СТ13	2СТ11	2КР53	2СТ13	2СТ11
				4	2КР2	2СТ2	2СТ1	2КР52	2СТ12	2СТ11	2КР52	2СТ12	2СТ11
				5	2КР98	2СТ1	2СТ1	2КР101	2СТ11	2СТ11	2КР101	2СТ11	2СТ11
		26	7,4 (750)	1	2КР23	2СТ6	2СТ5	2КР68	2СТ16	2СТ14	2КР64	2СТ15	2СТ13
				2	2КР19	2СТ6	2СТ4	2КР64	2СТ15	2СТ13	2КР60	2СТ15	2СТ12
				3	2КР13	2СТ4	2СТ3	2КР54	2СТ14	2СТ11	2КР54	2СТ14	2СТ11
				4	2КР3	2СТ3	2СТ1	2КР52	2СТ12	2СТ11	2КР52	2СТ12	2СТ11
				5	2КР98	2СТ1	2СТ1	2КР101	2СТ11	2СТ11	2КР101	2СТ11	2СТ11

Взам. инв. №

Подпись и дата

Инв. № подл.

Таблица подбора опорной арматуры ригелей для зданий с пролетами 12 м и сейсмичностью 7; 8; 9 баллов

продолжение таблицы 8

Номер схемы	Шифр рамы	Номер рамы	Временная нагрузка на перекрытие	Номер перекрытия	Рабочие марки арматурных изделий. Позиции: 1	2	3	4	5	6	7	8	9
4	П-12-5 / 7,2	27	9,8 (1000)	1	2КР27	2СТ7	2СТ6	2КР68	2СТ16	2СТ14	2КР65	2СТ16	2СТ13
				2	2КР23	2СТ6	2СТ5	2КР65	2СТ16	2СТ13	2КР60	2СТ15	2СТ12
				3	2КР14	2СТ5	2СТ3	2КР59	2СТ14	2СТ12	2КР54	2СТ14	2СТ11
				4	2КР3	2СТ3	2СТ1	2КР53	2СТ13	2СТ11	2КР53	2СТ13	2СТ11
				5	2КР98	2СТ1	2СТ1	2КР101	2СТ11	2СТ11	2КР101	2СТ11	2СТ11
		28	4,9 (500)	1	2КР13	2СТ4	2СТ3	2КР59	2СТ14	2СТ12	2КР53	2СТ13	2СТ11
				2	2КР3	2СТ3	2СТ1	2КР53	2СТ13	2СТ11	2КР53	2СТ13	2СТ11
				3	2КР2	2СТ2	2СТ1	2КР52	2СТ12	2СТ11	2КР52	2СТ12	2СТ11
				4	2КР1	2СТ1	2СТ1	2КР51	2СТ11	2СТ11	2КР51	2СТ11	2СТ11
				5	2КР98	2СТ1	2СТ1	2КР101	2СТ11	2СТ11	2КР101	2СТ11	2СТ11
	П-12-5 / 6,0; 4,8	29	7,4 (750)	1	2КР18	2СТ5	2СТ4	2КР60	2СТ15	2СТ12	2КР54	2СТ14	2СТ11
				2	2КР9	2СТ4	2СТ2	2КР53	2СТ13	2СТ11	2КР53	2СТ13	2СТ11
				3	2КР3	2СТ3	2СТ1	2КР53	2СТ13	2СТ11	2КР53	2СТ13	2СТ11
				4	2КР2	2СТ2	2СТ1	2КР52	2СТ12	2СТ11	2КР52	2СТ12	2СТ11
				5	2КР98	2СТ1	2СТ1	2КР101	2СТ11	2СТ11	2КР101	2СТ11	2СТ11
		30	9,8 (1000)	1	2КР19	2СТ6	2СТ4	2КР64	2СТ15	2СТ13	2КР60	2СТ15	2СТ12
				2	2КР10	2СТ5	2СТ2	2КР54	2СТ14	2СТ11	2КР54	2СТ14	2СТ11
				3	2КР4	2СТ4	2СТ1	2КР53	2СТ13	2СТ11	2КР53	2Т13	2СТ11
				4	2КР2	2СТ2	2СТ1	2КР52	2СТ12	2СТ11	2КР52	2СТ12	2СТ11
				5	2КР98	2СТ1	2СТ1	2КР101	2СТ11	2СТ11	2КР101	2СТ11	2СТ11

Номер схемы	Шифр рамы	Номер рамы	Временная нагрузка на перекрытие	Номер перекрытия	Рабочие марки арматурных изделий. Позиции: 1	2	3	4	5	6	7	8	9
4	П-12-5 / 6,0; 4,8	31	14,7 (1500)	1	2КР24	2СТ7	2СТ5	2КР69	2СТ17	2СТ14	2КР65	2СТ16	2СТ13
				2	2КР15	2СТ6	2СТ3	2КР60	2СТ15	2СТ12	2КР55	2СТ15	2СТ11
				3	2КР5	2СТ5	2СТ1	2КР54	2СТ14	2СТ11	2КР54	2СТ14	2СТ11
				4	2КР3	2СТ3	2СТ1	2КР53	2СТ13	2СТ11	2КР54	2СТ14	2СТ11
				5	2КР98	2СТ1	2СТ1	2КР101	2СТ11	2СТ11	2КР101	2СТ11	2СТ11
		32	4,9 (500)	1	2КР18	2СТ5	2СТ4	2КР64	2СТ15	2СТ13	2КР59	2СТ14	2СТ12
				2	2КР9	2СТ4	2СТ2	2КР58	2СТ13	2СТ12	2КР53	2СТ13	2СТ11
				3	2КР3	2СТ3	2СТ1	2КР53	2СТ13	2СТ11	2КР53	2СТ13	2СТ11
				4	2КР2	2СТ2	2СТ1	2КР52	2СТ12	2СТ11	2КР52	2СТ12	2СТ11
				5	2КР98	2СТ1	2СТ1	2КР101	2СТ11	2СТ11	2КР101	2СТ11	2СТ11
	П-12-5 / 7,2; 6,0	33	7,4 (750)	1	2КР23	2СТ6	2СТ5	2КР64	2СТ15	2СТ13	2КР60	2СТ15	2СТ12
				2	2КР14	2СТ5	2СТ3	2КР59	2СТ14	2СТ12	2КР54	2СТ14	2СТ11
				3	2КР4	2СТ4	2СТ1	2КР53	2СТ13	2СТ11	2КР53	2СТ13	2СТ11
				4	2КР2	2СТ2	2СТ1	2КР52	2СТ12	2СТ11	2КР52	2СТ12	2СТ11
				5	2КР98	2СТ1	2СТ1	2КР101	2СТ11	2СТ11	2КР101	2СТ11	2СТ11
		34	9,8 (1000)	1	2КР27	2СТ7	2СТ6	2КР68	2СТ16	2СТ14	2КР65	2СТ16	2СТ13
				2	2КР19	2СТ6	2СТ4	2КР64	2СТ15	2СТ13	2КР55	2СТ15	2СТ11
				3	2КР9	2СТ4	2СТ2	2КР54	2СТ14	2СТ11	2КР54	2СТ14	2СТ11
				4	2КР2	2СТ2	2СТ1	2КР52	2СТ12	2СТ11	2КР52	2СТ12	2СТ11
				5	2КР98	2СТ1	2СТ1	2КР101	2СТ11	2СТ11	2КР101	2СТ11	2СТ11

Инв. № подл. | Подп. и дата | Взам. инв. №

24707 57

Таблица подбора опорной арматуры ригелей для зданий с пролетами 12 м и сейсмичностью 7; 8; 9 баллов

Продолжение таблицы 8

Номер схемы	Шифр рамы	Номер рамы	Временная нагрузка на перекрытие	Номер перекрытия	Рабочие марки арматурных изделий. Позиции. 1	2	3	4	5	6	7	8	9
5;6	П-12,24-4 / 4,8	35	4,9 (500)	1	2КР2	2СТ2	2СТ1	2КР52	2СТ12	2СТ11	2КР52	2СТ12	2СТ11
				2	2КР2	2СТ2	2СТ1	2КР52	2СТ12	2СТ11	2КР52	2СТ12	2СТ11
				3а	2КР2	2СТ2	2СТ1	2КР52	2СТ12	2СТ11	2КР52	2СТ11	2СТ11
				3б	2КР1	2СТ1	2СТ1	2КР51	2СТ12	2СТ11	2КР51	2СТ11	2СТ11
		36	7,4 (750)	1	2КР3	2СТ3	2СТ1	2КР53	2СТ13	2СТ11	2КР53	2СТ13	2СТ11
				2	2КР3	2СТ3	2СТ1	2КР52	2СТ12	2СТ11	2КР52	2СТ12	2СТ11
				3а	2КР3	2СТ3	2СТ1	2КР52	2СТ12	2СТ11	2КР52	2СТ12	2СТ11
				3б	2КР3	2СТ3	2СТ1	2КР52	2СТ12	2СТ11	2КР52	2СТ12	2СТ11
		37	9,8 (1000)	1	2КР9	2СТ4	2СТ2	2КР53	2СТ13	2СТ11	2КР53	2СТ13	2СТ11
				2	2КР3	2СТ3	2СТ1	2КР53	2СТ13	2СТ11	2КР53	2СТ13	2СТ11
				3а	2КР3	2СТ3	2СТ1	2КР53	2СТ13	2СТ11	2КР53	2СТ13	2СТ11
				3б	2КР3	2СТ3	2СТ1	2КР53	2СТ13	2СТ11	2КР53	2СТ13	2СТ11
		38	14,7 (1500)	1	2КР18	2СТ5	2СТ4	2КР60	2СТ15	2СТ12	2КР60	2СТ15	2СТ12
				2	2КР9	2СТ4	2СТ2	2КР54	2СТ14	2СТ11	2КР54	2СТ14	2СТ11
				3а	2КР9	2СТ4	2СТ2	2КР54	2СТ14	2СТ11	2КР54	2СТ14	2СТ11
				3б	2КР9	2СТ4	2СТ2	2КР54	2СТ14	2СТ11	2КР54	2СТ14	2СТ11
	П 12 24-4 / 6,0	39	4,9 (500)	1	2КР8	2СТ3	2СТ2	2КР53	2СТ13	2СТ11	2КР53	2СТ13	2СТ11
				2	2КР3	2СТ3	2СТ1	2КР52	2СТ12	2СТ11	2КР52	2СТ12	2СТ11
				3а	2КР2	2СТ2	2СТ1	2КР52	2СТ12	2СТ11	2КР52	2СТ12	2СТ11
				3б	2КР1	2СТ1	2СТ1	2КР51	2СТ11	2СТ11	2КР51	2СТ11	2СТ11
5,6	П-12,24-4 / 6,0	40	7,4 (750)	1	2КР13	2СТ4	2СТ3	2КР53	2СТ13	2СТ11	2КР53	2СТ13	2СТ11
				2	2КР8	2СТ3	2СТ2	2КР53	2СТ13	2СТ11	2КР53	2СТ13	2СТ11
				3а	2КР8	2СТ3	2СТ2	2КР53	2СТ13	2СТ11	2КР53	2СТ13	2СТ11
				3б	2КР8	2СТ3	2СТ2	2КР53	2СТ13	2СТ11	2КР53	2СТ13	2СТ11
		41	9,8 (1000)	1	2КР18	2СТ5	2СТ4	2КР59	2СТ14	2СТ12	2КР59	2СТ14	2СТ12
				2	2КР9	2СТ4	2СТ2	2КР53	2СТ13	2СТ11	2КР53	2СТ13	2СТ11
				3а	2КР9	2СТ4	2СТ2	2КР53	2СТ13	2СТ11	2КР53	2СТ13	2СТ11
				3б	2КР9	2СТ4	2СТ2	2КР53	2СТ13	2СТ11	2КР53	2СТ13	2СТ11
		42	14,7 (1500)	1	2КР23	2СТ6	2СТ5	2КР64	2СТ15	2СТ13	2КР64	2СТ15	2СТ13
				2	2КР14	2СТ5	2СТ3	2КР60	2СТ15	2СТ12	2КР60	2СТ15	2СТ12
				3а	2КР14	2СТ5	2СТ3	2КР60	2СТ15	2СТ12	2КР60	2СТ15	2СТ12
				3б	2КР14	2СТ5	2СТ3	2КР60	2СТ15	2СТ12	2КР60	2СТ15	2СТ12
	П-12,24-4 / 6,0, 4,8	43	4,9 (500)	1	2КР8	2СТ3	2СТ2	2КР53	2СТ13	2СТ11	2КР53	2СТ13	2СТ11
				2	2КР2	2СТ2	2СТ1	2КР52	2СТ12	2СТ11	2КР52	2СТ12	2СТ11
				3а	2КР2	2СТ2	2СТ1	2КР52	2СТ12	2СТ11	2КР51	2СТ11	2СТ11
				3б	2КР1	2СТ1	2СТ1	2КР51	2СТ11	2СТ11	2КР51	2СТ11	2СТ11
		44	7,4 (750)	1	2КР13	2СТ4	2СТ3	2КР53	2СТ13	2СТ11	2КР53	2СТ13	2СТ11
				2	2КР3	2СТ3	2СТ1	2КР52	2СТ12	2СТ11	2КР52	2СТ12	2СТ11
				3а	2КР3	2СТ3	2СТ1	2КР52	2СТ12	2СТ11	2КР52	2СТ12	2СТ11
				3б	2КР3	2СТ3	2СТ1	2КР52	2СТ12	2СТ11	2КР52	2СТ12	2СТ11

Инв.№ подл. | Подпись и дата | Взам. инв.№

https://zavodjki.com/

Таблица подбора опорной арматуры ригелей для зданий с пролетами 12м и сейсмичностью 7;8;9 баллов

Продолжение таблицы 8

Номер схемы	Шифр рамы	Номер рамы	Временная нагрузка на перекрытие	Номер перекрытия	Рабочие марки арматурных изделий Позиции: 1	2	3	4	5	6	7	8	9
5;6	П-12,24-4 / 6,0;4,8	45	9,8 (1000)	1	2КР13	2СТ4	2СТ3	2КР54	2СТ14	2СТ11	2КР54	2СТ14	2СТ11
				2	2КР3	2СТ3	2СТ1	2КР53	2СТ13	2СТ11	2КР53	2СТ13	2СТ11
				3а	2КР3	2СТ3	2СТ1	2КР53	2СТ13	2СТ11	2КР53	2СТ13	2СТ11
				3б	2КР3	2СТ3	2СТ1	2КР53	2СТ13	2СТ11	2КР53	2СТ13	2СТ11
		46	14,7 (1500)	1	2КР19	2СТ6	2СТ4	2КР60	2СТ15	2СТ12	2КР60	2СТ15	2СТ12
				2	2КР9	2СТ4	2СТ2	2КР54	2СТ14	2СТ11	2КР54	2СТ14	2СТ11
				3а	2КР9	2СТ4	2СТ2	2КР54	2СТ14	2СТ11	2КР54	2СТ14	2СТ11
				3б	2КР9	2СТ4	2СТ2	2КР54	2СТ14	2СТ11	2КР54	2СТ14	2СТ11
	П-12,24-4 / 7,2;6,0	47	4,9 (500)	1	2КР13	2СТ4	2СТ3	2КР59	2СТ14	2СТ12	2КР53	2СТ13	2СТ11
				2	2КР3	2СТ3	2СТ1	2КР52	2СТ12	2СТ11	2КР52	2СТ12	2СТ11
				3а	2КР2	2СТ2	2СТ1	2КР52	2СТ12	2СТ11	2КР51	2СТ11	2СТ11
				3б	2КР1	2СТ1	2СТ1	2КР51	2СТ11	2СТ11	2КР51	2СТ11	2СТ11
		48	7,4 (750)	1	2КР18	2СТ5	2СТ4	2КР59	2СТ14	2СТ12	2КР59	2СТ14	2СТ12
				2	2КР8	2СТ3	2СТ2	2КР53	2СТ13	2СТ11	2КР53	2СТ13	2СТ11
				3а	2КР8	2СТ3	2СТ2	2КР53	2СТ13	2СТ11	2КР53	2СТ13	2СТ12
				3б	2КР8	2СТ3	2СТ2	2КР53	2СТ13	2СТ11	2КР53	2СТ13	2СТ11
		49	9,8 (1000)	1	2КР22	2СТ5	2СТ5	2КР60	2СТ15	2СТ12	2КР60	2СТ15	2СТ12
				2	2КР13	2СТ4	2СТ3	2КР54	2СТ14	2СТ11	2КР54	2СТ14	2СТ11
				3а	2КР13	2СТ4	2СТ3	2КР54	2СТ14	2СТ11	2КР54	2СТ14	2СТ11
				3б	2КР13	2СТ4	2СТ3	2КР54	2СТ14	2СТ11	2КР54	2СТ14	2СТ11
5;6	П-12,24-4 / 7,2;6,0	50	14,7 (1500)	1	2КР27	2СТ7	2СТ6	2КР68	2СТ16	2СТ14	2КР68	2СТ16	2СТ14
				2	2КР14	2СТ5	2СТ3	2КР60	2СТ15	2СТ12	2КР60	2СТ15	2СТ12
				3а	2КР14	2СТ5	2СТ3	2КР60	2СТ15	2СТ12	2КР60	2СТ15	2СТ12
				3б	2КР14	2СТ5	2СТ3	2КР60	2СТ15	2СТ12	2КР60	2СТ15	2СТ12
7;8	П-12,24-5 / 4,8	51	4,9 (500)	1	2КР8	2СТ3	2СТ2	2КР58	2СТ13	2СТ12	2КР53	2СТ13	2СТ11
				2	2КР8	2СТ3	2СТ2	2КР53	2СТ13	2СТ11	2КР53	2СТ13	2СТ11
				3	2КР2	2СТ2	2СТ1	2КР52	2СТ12	2СТ11	2КР52	2СТ12	2СТ11
				4а	2КР2	2СТ2	2СТ1	2КР52	2СТ12	2СТ11	2КР51	2СТ11	2СТ11
				4б	2КР1	2СТ1	2СТ1	2КР51	2СТ11	2СТ11	2КР51	2СТ11	2СТ11
		52	7,4 (750)	1	2КР13	2СТ4	2СТ3	2КР53	2СТ13	2СТ11	2КР53	2СТ13	2СТ11
				2	2КР9	2СТ4	2СТ2	2КР53	2СТ13	2СТ11	2КР53	2СТ13	2СТ11
				3	2КР3	2СТ3	2СТ1	2КР53	2СТ13	2СТ11	2КР53	2СТ13	2СТ11
				4а	2КР3	2СТ3	2СТ1	2КР53	2СТ13	2СТ11	2КР53	2СТ13	2СТ11
				4б	2КР3	2СТ3	2СТ1	2КР53	2СТ13	2СТ11	2КР53	2СТ13	2СТ11
		53	9,8 (1000)	1	2КР18	2СТ5	2СТ4	2КР59	2СТ14	2СТ12	2КР59	2СТ14	2СТ12
				2	2КР13	2СТ4	2СТ3	2КР54	2СТ14	2СТ11	2КР54	2СТ14	2СТ11
				3	2КР9	2СТ4	2СТ2	2КР53	2СТ13	2СТ11	2КР53	2СТ13	2СТ11
				4а	2КР9	2СТ4	2СТ2	2КР53	2СТ13	2СТ11	2КР53	2СТ13	2СТ11
				4б	2КР9	2СТ4	2СТ2	2КР53	2СТ13	2СТ11	2КР53	2СТ13	2СТ11

Инв.№ подл. | Подпись и дата | Взам. инв.№

Таблица подбора опорной арматуры ригелей для зданий с пролетами 12 м и сейсмичностью 7; 8; 9 баллов

Продолжение таблицы 8

Номер схемы	Шифр рамы	Номер рамы	Временная нагрузка на перекрытие	Номер перекрытия	Рабочие марки арматурных изделий. Позиции: 1	2	3	4	5	6	7	8	9
7;8	П-12,24-5 / 4,8	54	14,7 (1500)	1	2КР23	2СТ6	2СТ5	2КР64	2СТ15	2СТ13	2КР64	2СТ15	2СТ13
				2	2КР19	2СТ6	2СТ4	2КР64	2СТ15	2СТ13	2КР64	2СТ15	2СТ13
				3	2КР10	2СТ5	2СТ2	2КР54	2СТ14	2СТ11	2КР54	2СТ14	2СТ11
				4а	2КР10	2СТ5	2СТ2	2КР54	2СТ14	2СТ11	2КР54	2СТ14	2СТ11
				4б	2КР10	2СТ5	2СТ2	2КР54	2СТ14	2СТ11	2КР54	2СТ14	2СТ11
	П-12,24-5 / 6,0	55	4,9 (500)	1	2КР17	2СТ4	2СТ4	2КР63	2СТ14	2СТ13	2КР59	2СТ14	2СТ12
				2	2КР13	2СТ4	2СТ3	2КР58	2СТ13	2СТ12	2КР53	2СТ13	2СТ11
				3	2КР8	2СТ3	2СТ2	2КР52	2СТ12	2СТ11	2КР52	2СТ12	2СТ11
				4а	2КР2	2СТ2	2СТ1	2КР52	2СТ12	2СТ11	2КР52	2СТ12	2СТ11
				4б	2КР1	2СТ1	2СТ1	2КР51	2СТ11	2СТ11	2КР51	2СТ11	2СТ11
		56	7,4 (750)	1	2КР18	2СТ5	2СТ4	2КР59	2СТ14	2СТ12	2КР59	2СТ14	2СТ12
				2	2КР14	2СТ5	2СТ3	2КР59	2СТ14	2СТ12	2КР59	2СТ14	2СТ12
				3	2КР9	2СТ4	2СТ2	2КР53	2СТ13	2СТ11	2КР53	2СТ13	2СТ11
				4а	2КР9	2СТ4	2СТ2	2КР53	2СТ13	2СТ11	2КР53	2СТ13	2СТ11
				4б	2КР9	2СТ4	2СТ2	2КР53	2СТ13	2СТ11	2КР53	2СТ13	2СТ11
	П-12,24-5 / 6,0	57	9,8 (1000)	1	2КР23	2СТ6	2СТ5	2КР64	2СТ15	2СТ13	2КР64	2СТ15	2СТ13
				2	2КР18	2СТ5	2СТ4	2КР64	2СТ15	2СТ13	2КР60	2СТ15	2СТ12
				3	2КР13	2СТ4	2СТ3	2КР54	2СТ14	2СТ11	2КР54	2СТ14	2СТ11
				4а	2КР13	2СТ4	2СТ3	2КР54	2СТ14	2СТ11	2КР54	2СТ14	2СТ11
				4б	2КР13	2СТ4	2СТ3	2КР54	2СТ14	2СТ11	2КР54	2СТ14	2СТ11
7;8	П-12,24-5 / 6,0; 4,8	59	4,9 (500)	1	2КР13	2СТ4	2СТ3	2КР59	2СТ14	2СТ12	2КР58	2СТ13	2СТ12
				2	2КР8	2СТ3	2СТ2	2КР53	2СТ13	2СТ11	2КР53	2СТ13	2СТ11
				3	2КР2	2СТ2	2СТ1	2КР52	2СТ12	2СТ11	2КР52	2СТ12	2СТ11
				4а	2КР2	2СТ2	2СТ1	2КР52	2СТ12	2СТ11	2КР51	2СТ12	2СТ11
				4б	2КР1	2СТ2	2СТ1	2КР51	2СТ11	2СТ11	2КР51	2СТ11	2СТ11
		60	7,4 (750)	1	2КР22	2СТ5	2СТ5	2КР59	2СТ14	2СТ12	2КР59	2СТ14	2СТ12
				2	2КР9	2СТ4	2СТ2	2КР53	2СТ13	2СТ11	2КР53	2СТ13	2СТ11
				3	2КР3	2СТ3	2СТ1	2КР53	2СТ13	2СТ11	2КР53	2СТ13	2СТ11
				4а	2КР3	2СТ3	2СТ1	2КР53	2СТ13	2СТ11	2КР53	2СТ13	2СТ11
				4б	2КР3	2СТ3	2СТ1	2КР53	2СТ13	2СТ11	2КР53	2СТ13	2СТ11
	П-12,24-5 / 6,0; 4,8	61	9,8 (1000)	1	2КР23	2СТ6	2СТ5	2КР64	2СТ15	2СТ13	2КР64	2СТ15	2СТ13
				2	2КР14	2СТ5	2СТ3	2КР59	2СТ14	2СТ12	2КР59	2СТ14	2СТ12
				3	2КР4	2СТ4	2СТ1	2КР53	2СТ13	2СТ11	2КР53	2СТ13	2Т11
				4а	2КР4	2СТ4	2СТ1	2КР53	2СТ13	2СТ11	2КР53	2СТ13	2СТ11
				4б	2КР4	2СТ4	2СТ1	2КР53	2СТ13	2СТ11	2КР53	2СТ13	2СТ11

Взам. инв. №:

Подпись и дата

Инв. № подл.

1.420.1-20с.3-1-4

Лист 11

24707 60

https://zavodjbi.com/

Таблица подбора опорной арматуры ригелей для зданий с пролетами 12м и сейсмичностью 7; 8; 9 баллов

продолжение таблицы 8

Номер схемы	Шифр рамы	Номер рамы	Временная нагрузка на перекрытие	Номер перекрытия	Рабочие марки арматурных изделий. Позиции: 1	2	3	4	5	6	7	8	9
7;8	П-12,24-5 / 6,0; 4,8	62	14,7 (1500)	1	2КР27	2СТ7	2СТ6	2КР68	2СТ16	2СТ14	2КР68	2СТ16	2СТ14
				2	2КР24	2СТ7	2СТ5	2КР68	2СТ16	2СТ14	2КР68	2СТ16	2СТ14
				3	2КР10	2СТ5	2СТ2	2КР54	2СТ14	2СТ11	2КР54	2СТ14	2СТ11
				4а	2КР10	2СТ5	2СТ2	2КР54	2СТ14	2СТ11	2КР54	2СТ14	2СТ11
				4б	2КР10	2СТ5	2СТ2	2КР54	2СТ14	2СТ11	2КР54	2СТ14	2СТ11
	П-12,24-5 / 7,2; 6,0	63	4,9 (500)	1	2КР18	2СТ5	2СТ4	2КР63	2СТ14	2СТ13	2КР59	2СТ14	2СТ12
				2	2КР13	2СТ4	2СТ3	2КР58	2СТ13	2СТ12	2КР58	2СТ13	2СТ12
				3	2КР3	2СТ3	2СТ1	2КР52	2СТ12	2СТ11	2КР52	2СТ12	2СТ11
				4а	2КР2	2СТ2	2СТ1	2КР52	2СТ12	2СТ11	2КР51	2СТ11	2СТ11
				4б	2КР1	2СТ1	2СТ1	2КР51	2СТ11	2СТ11	2КР51	2СТ11	2СТ11
		64	7,4 (750)	1	2КР23	2СТ6	2СТ5	2КР64	2СТ15	2СТ13	2КР64	2СТ15	2СТ13
				2	2КР14	2СТ5	2СТ3	2КР59	2СТ14	2СТ12	2КР59	2СТ14	2СТ12
				3	2КР9	2СТ4	2СТ2	2КР53	2СТ13	2СТ11	2КР53	2СТ13	2СТ11
				4а	2КР9	2СТ4	2СТ2	2КР53	2СТ13	2СТ11	2КР53	2СТ13	2СТ11
				4б	2КР9	2СТ4	2СТ2	2КР53	2СТ13	2СТ11	2КР53	2СТ13	2СТ11
		65	9,8 (1000)	1	2КР27	2СТ7	2СТ6	2КР67	2СТ15	2СТ14	2КР68	2СТ16	2СТ14
				2	2КР18	2СТ5	2СТ4	2КР64	2СТ15	2СТ13	2КР64	2СТ15	2СТ13
				3	2КР9	2СТ4	2СТ2	2КР54	2СТ14	2СТ11	2КР54	2СТ14	2СТ11
				4а	2КР9	2СТ4	2СТ2	2КР54	2СТ14	2СТ11	2КР54	2СТ14	2СТ11
				4б	2КР9	2СТ4	2СТ2	2КР54	2СТ14	2СТ11	2КР54	2СТ14	2СТ11

Номер схемы	Шифр рамы	Номер рамы	Временная нагрузка на перекрытие	Номер перекрытия	Рабочие марки арматурных изделий. Позиции: 1	2	3	4	5	6	7	8	9
					Сейсмичность 8 баллов.								
1	П-12-2 / 4,8	66	4,9 (500)	1	2КР9	2СТ4	2СТ2	2КР58	2СТ13	2СТ12	2КР53	2СТ13	2СТ11
				2	2КР98	2СТ1	2СТ1	2КР101	2СТ11	2СТ11	2КР101	2СТ11	2СТ11
		67	7,4 (750)	1	2КР9	2СТ4	2СТ2	2КР53	2СТ13	2СТ11	2КР53	2СТ13	2СТ11
				2	2КР98	2СТ1	2СТ1	2КР101	2СТ11	2СТ11	2КР101	2СТ11	2СТ11
		68	9,8 (1000)	1	2КР10	2СТ5	2СТ2	2КР54	2СТ14	2СТ11	2КР54	2СТ14	2СТ11
				2	2КР98	2СТ1	2СТ1	2КР101	2СТ11	2СТ11	2КР101	2СТ11	2СТ11
		69	14,7 (1500)	1	2КР15	2СТ6	2СТ3	2КР54	2СТ14	2СТ11	2КР53	2СТ15	2СТ11
				2	2КР98	2СТ1	2СТ1	2КР101	2СТ11	2СТ11	2КР101	2СТ11	2СТ11
	П-12-2 / 5,4	70	4,9 (500)	1	2КР9	2СТ4	2СТ2	2КР53	2СТ13	2СТ11	2КР53	2СТ13	2СТ11
				2	2КР98	2СТ1	2СТ1	2КР101	2СТ11	2СТ11	2КР101	2СТ11	2СТ11
		71	7,4 (750)	1	2КР9	2СТ4	2СТ2	2КР53	2СТ13	2СТ11	2КР53	2СТ13	2СТ11
				2	2КР98	2СТ1	2СТ1	2КР101	2СТ11	2СТ11	2КР101	2СТ11	2СТ11
		72	9,8 (1000)	1	2КР13	2СТ4	2СТ3	2КР53	2СТ13	2СТ11	2КР54	2СТ14	2СТ11
				2	2КР98	2СТ1	2СТ1	2КР101	2СТ11	2СТ11	2КР101	2СТ11	2СТ11
		73	14,7 (1500)	1	2КР14	2СТ5	2СТ3	2КР54	2СТ13	2СТ11	2КР54	2СТ14	2СТ11
				2	2КР98	2СТ1	2СТ1	2КР101	2СТ11	2СТ11	2КР101	2СТ11	2СТ11
	П-12-2 / 6,0	74	4,9 (500)	1	2КР9	2СТ4	2СТ2	2КР53	2СТ13	2СТ11	2КР53	2СТ13	2СТ11
				2	2КР98	2СТ1	2СТ1	2КР101	2СТ11	2СТ11	2КР101	2СТ11	2СТ11
		75	7,4 (750)	1	2КР9	2СТ4	2СТ2	2КР54	2СТ14	2СТ11	2КР53	2СТ13	2СТ11
				2	2КР98	2СТ1	2СТ1	2КР101	2СТ11	2СТ11	2КР101	2СТ11	2СТ11

Инв. № подл. | Подпись и дата | Взам. инв. №

ЗАВОД ЖБИ

Таблица подбора опорной арматуры ригелей для зданий с пролетами 12 м и сейсмичностью 7; 8; 9 баллов

продолжение таблицы 8

Номер схемы	Шифр рамы	Номер рамы	Временная нагрузка на перекрытие	Номер перекрытия	Рабочие марки арматурных изделий. Позиции: 1	2	3	4	5	6	7	8	9
1	П-12-2 / 6,0	76	9,8 (1000)	1	2КР13	2СТ4	2СТ3	2КР53	2СТ13	2СТ11	2КР54	2СТ14	2СТ11
				2	2КР98	2СТ1	2СТ1	2КР101	2СТ11	2СТ11	2КР101	2СТ11	2СТ11
		77	14,7 (1500)	1	2КР14	2СТ5	2СТ3	2КР54	2СТ14	2СТ11	2КР54	2СТ14	2СТ11
				2	2КР98	2СТ1	2СТ1	2КР101	2СТ11	2СТ11	2КР101	2СТ11	2СТ11
	П-12-2 / 7,2	78	4,9 (500)	1	2КР9	2СТ4	2СТ2	2КР53	2СТ13	2СТ11	2КР53	2СТ13	2СТ11
				2	2КР98	2СТ1	2СТ1	2КР101	2СТ11	2СТ11	2КР101	2СТ11	2СТ11
		79	7,4 (750)	1	2КР9	2СТ4	2СТ2	2КР54	2СТ14	2СТ11	2КР53	2СТ13	2СТ11
				2	2КР98	2СТ1	2СТ1	2КР101	2СТ11	2СТ11	2КР101	2СТ11	2СТ11
		80	9,8 (1000)	1	2КР13	2СТ4	2СТ3	2КР54	2СТ14	2СТ11	2КР54	2СТ14	2СТ11
				2	2КР98	2СТ1	2СТ1	2КР101	2СТ11	2СТ11	2КР101	2СТ11	2СТ11
		81	14,7 (1500)	1	2КР14	2СТ5	2СТ3	2КР54	2СТ14	2СТ11	2КР54	2СТ14	2СТ11
				2	2КР98	2СТ1	2СТ1	2КР101	2СТ11	2СТ11	2КР101	2СТ11	2СТ11
	П-12-2 / 6,0; 4,8	82	4,9 (500)	1	2КР9	2СТ4	2СТ2	2КР53	2СТ13	2СТ11	2КР53	2СТ13	2СТ11
				2	2КР98	2СТ1	2СТ1	2КР101	2СТ11	2СТ11	2КР101	2СТ11	2СТ11
		83	7,4 (750)	1	2КР9	2СТ4	2СТ2	2КР54	2СТ14	2СТ11	2КР53	2СТ13	2СТ11
				2	2КР98	2СТ1	2СТ1	2КР101	2СТ11	2СТ11	2КР101	2СТ11	2СТ11
		84	9,8 (1000)	1	2КР13	2СТ4	2СТ3	2КР53	2СТ13	2СТ11	2КР54	2СТ14	2СТ11
				2	2КР98	2СТ1	2СТ1	2КР101	2СТ11	2СТ11	2КР101	2СТ11	2СТ11
		85	14,7 (1500)	1	2КР14	2СТ5	2СТ3	2КР54	2СТ14	2СТ11	2КР54	2СТ14	2СТ11
				2	2КР98	2СТ1	2СТ1	2КР101	2СТ11	2СТ11	2КР101	2СТ11	2СТ11
	П-12-2 / 7,2; 6,0	86	4,9 (500)	1	2КР9	2СТ4	2СТ2	2КР53	2СТ13	2СТ11	2КР53	2СТ13	2СТ11
				2	2КР98	2СТ1	2СТ1	2КР101	2СТ11	2СТ11	2КР101	2СТ11	2СТ11
1	П-12-2 / 7,2; 6,0	87	7,4 (750)	1	2КР9	2СТ4	2СТ2	2КР54	2СТ14	2СТ11	2КР53	2СТ13	2СТ11
				2	2КР98	2СТ1	2СТ1	2КР101	2СТ11	2СТ11	2КР101	2СТ11	2СТ11
		88	9,8 (1000)	1	2КР13	2СТ4	2СТ3	2КР54	2СТ14	2СТ11	2КР54	2СТ14	2СТ11
				2	2КР98	2СТ1	2СТ1	2КР101	2СТ11	2СТ11	2КР101	2СТ11	2СТ11
		89	14,7 (1500)	1	2КР14	2СТ5	2СТ3	2КР54	2СТ14	2СТ11	2КР54	2СТ14	2СТ11
				2	2КР98	2СТ1	2СТ1	2КР101	2СТ11	2СТ11	2КР101	2СТ11	2СТ11
2	П-12-3 / 4,8	90	4,9 (500)	1	2КР17	2СТ4	2СТ4	2КР54	2СТ14	2СТ11	2КР54	2СТ14	2СТ11
				2	2КР9	2СТ4	2СТ2	2КР53	2СТ13	2СТ11	2КР53	2СТ13	2СТ11
				3	2КР98	2СТ1	2СТ1	2КР101	2СТ11	2СТ11	2КР101	2СТ11	2СТ11
		91	7,4 (750)	1	2КР19	2СТ6	2СТ4	2КР64	2СТ15	2СТ13	2КР54	2СТ14	2СТ11
				2	2КР4	2СТ4	2СТ1	2КР53	2СТ13	2СТ11	2КР53	2СТ13	2СТ11
				3	2КР98	2СТ1	2СТ1	2КР101	2СТ11	2СТ11	2КР101	2СТ11	2СТ11
		92	9,8 (1000)	1	2КР24	2СТ7	2СТ5	2КР67	2СТ15	2СТ14	2КР60	2СТ15	2СТ12
				2	2КР9	2СТ4	2СТ2	2КР53	2СТ13	2СТ11	2КР53	2СТ13	2СТ11
				3	2КР98	2СТ1	2СТ1	2КР101	2СТ11	2СТ11	2КР101	2СТ11	2СТ11
		93	14,7 (1500)	1	2КР27	2СТ7	2СТ6	2КР65	2СТ16	2СТ13	2КР65	2СТ16	2СТ13
				2	2КР14	2СТ5	2СТ3	2КР54	2СТ14	2СТ11	2КР54	2СТ14	2СТ11
				3	2КР98	2СТ1	2СТ1	2КР101	2СТ11	2СТ11	2КР101	2СТ11	2СТ11
	П-12-3 / 5,4	94	4,9 (500)	1	2КР17	2СТ4	2СТ4	2КР63	2СТ14	2СТ13	2КР54	2СТ14	2СТ11
				2	2КР9	2СТ4	2СТ2	2КР53	2СТ13	2СТ11	2КР53	2СТ13	2СТ11
				3	2КР98	2СТ1	2СТ1	2КР101	2СТ11	2СТ11	2КР101	2СТ11	2СТ11

Взам. инв.

Подпись и дата

Инв. № подл.

Таблица подбора опорной арматуры ригелей для зданий с пролетами 12м и сейсмичностью 7; 8; 9 баллов

Продолжение таблицы 8

Номер схемы	Шифр рамы	Номер рамы	Временная нагрузка на перекрытие	Номер перекрытия	Рабочие марки арматурных изделий. Позиции: 1	2	3	4	5	6	7	8	9
2	П-12-3 / 5,4	95	7,4 (750)	1	2КР19	2СТ6	2СТ4	2КР64	2СТ15	2СТ13	2КР54	2СТ14	2СТ11
				2	2КР9	2СТ4	2СТ2	2КР53	2СТ13	2СТ11	2КР53	2СТ13	2СТ11
				3	2КР98	2СТ1	2СТ1	2КР101	2СТ11	2СТ11	2КР101	2СТ11	2СТ11
		96	9,8 (1000)	1	2КР23	2СТ6	2СТ5	2КР65	2СТ16	2СТ13	2КР60	2СТ15	2СТ12
				2	2КР9	2СТ4	2СТ2	2КР54	2СТ14	2СТ11	2КР54	2СТ14	2СТ11
				3	2КР98	2СТ1	2СТ1	2КР101	2СТ11	2СТ11	2КР101	2СТ11	2СТ11
		97	14,7 (1500)	1	2КР27	2СТ7	2СТ6	2КР65	2СТ16	2СТ13	2КР65	2СТ16	2СТ13
				2	2КР14	2СТ5	2СТ3	2КР54	2СТ14	2СТ11	2КР54	2СТ14	2СТ11
				3	2КР98	2СТ1	2СТ1	2КР101	2СТ11	2СТ11	2КР101	2СТ11	2СТ11
	П-12-3 / 6,0	98	4,9 (500)	1	2КР18	2СТ5	2СТ4	2КР59	2СТ14	2СТ12	2КР54	2СТ14	2СТ11
				2	2КР8	2СТ3	2СТ2	2КР53	2СТ13	2СТ11	2КР53	2СТ13	2СТ11
				3	2КР98	2СТ1	2СТ1	2КР101	2СТ11	2СТ11	2КР101	2СТ11	2СТ11
		99	7,4 (750)	1	2КР19	2СТ6	2СТ4	2КР64	2СТ15	2СТ13	2КР54	2СТ14	2СТ11
				2	2КР9	2СТ4	2СТ2	2КР53	2СТ13	2СТ11	2КР53	2СТ13	2СТ11
				3	2КР98	2СТ1	2СТ1	2КР101	2СТ11	2СТ11	2КР101	2СТ11	2СТ11
		100	9,8 (1000)	1	2КР23	2СТ6	2СТ5	2КР65	2СТ16	2СТ13	2КР60	2СТ15	2СТ12
				2	2КР9	2СТ4	2СТ2	2КР54	2СТ14	2СТ11	2КР54	2СТ14	2СТ11
				3	2КР98	2СТ1	2СТ1	2КР101	2СТ11	2СТ11	2КР101	2СТ11	2СТ11
		101	14,7 (1500)	1	2КР27	2СТ7	2СТ6	2КР65	2СТ16	2СТ13	2КР65	2СТ16	2СТ13
				2	2КР14	2СТ5	2СТ3	2КР54	2СТ14	2СТ11	2КР54	2СТ14	2СТ11
				3	2КР98	2СТ1	2СТ1	2КР101	2СТ11	2СТ11	2КР101	2СТ11	2СТ11

Номер схемы	Шифр рамы	Номер рамы	Временная нагрузка на перекрытие	Номер перекрытия	Рабочие марки арматурных изделий. Позиции: 1	2	3	4	5	6	7	8	9
2	П-12-3 / 7,2	102	4,9 (500)	1	2КР23	2СТ6	2СТ5	2КР64	2СТ15	2СТ13	2КР59	2СТ14	2СТ12
				2	2КР13	2СТ4	2СТ3	2КР53	2СТ13	2СТ11	2КР53	2СТ13	2СТ11
				3	2КР98	2СТ1	2СТ1	2КР101	2СТ11	2СТ11	2КР101	2СТ11	2СТ11
		103	7,4 (750)	1	2КР24	2СТ7	2СТ5	2КР68	2СТ16	2СТ14	2КР64	2СТ15	2СТ13
				2	1КР14	2СТ5	2СТ3	2КР54	2СТ14	2СТ11	2КР54	2СТ14	2СТ11
				3	2КР98	2СТ1	2СТ1	2КР101	2СТ11	2СТ11	2КР101	2СТ11	2СТ11
		104	9,8 (1000)	1	2КР27	2СТ7	2СТ6	2КР68	2СТ16	2СТ14	2КР65	2СТ16	2СТ13
				2	2КР14	2СТ5	2СТ3	2КР59	2СТ14	2СТ12	2КР54	2СТ14	2СТ11
				3	2КР98	2СТ1	2СТ1	2КР101	2СТ11	2СТ11	2КР101	2СТ11	2СТ11
		105	14,7 (1500)	1	3КР23	3СТ6	3СТ5	2КР69	2СТ17	2СТ14	2КР69	2СТ17	2СТ14
				2	2КР19	2СТ6	2СТ4	2КР55	2СТ15	2СТ11	2КР55	2СТ15	2СТ11
				3	2КР98	2СТ1	2СТ1	2КР101	2СТ11	2СТ11	2КР101	2СТ11	2СТ11
	П-12-3 / 6,0; 4,8	106	4,9 (500)	1	2КР18	2СТ5	2СТ4	2КР63	2СТ14	2СТ13	2КР54	2СТ14	2СТ11
				2	2КР3	2СТ4	2СТ1	2КР52	2СТ12	2СТ11	2КР52	2СТ12	2СТ11
				3	2КР98	2-1	2СТ1	2КР101	2СТ11	2СТ11	2КР101	2СТ11	2СТ11
		107	7,4 (750)	1	2КР19	2СТ6	2СТ4	2КР64	2СТ15	2СТ13	2КР54	2СТ14	2СТ11
				2	2КР9	2СТ4	2СТ2	2КР53	2СТ13	2СТ11	2КР53	2СТ13	2СТ11
				3	2КР98	2СТ1	2СТ1	2КР101	2СТ11	2СТ11	2КР101	2СТ11	2СТ11
		108	9,8 (1000)	1	2КР23	2СТ6	2СТ5	2КР65	2СТ16	2СТ13	2КР60	2СТ15	2СТ12
				2	2КР9	2СТ4	2СТ2	2КР54	2СТ14	2СТ11	2КР54	2СТ14	2СТ11
				3	2КР98	2СТ1	2СТ1	2КР101	2СТ11	2СТ11	2КР101	2СТ11	2СТ11

Инв.№ подл. | Подпись и дата | Взам. инв.№

ЗАВОД ЖБИ

Таблица подбора опорной арматуры ригелей для зданий с пролетами 12 м и сейсмичностью 7; 8; 9 баллов

Продолжение таблицы 8

Номер схемы	Шифр рамы	Номер рамы	Временная нагрузка на перекрытие	Номер перекрытия	Рабочие марки арматурных изделий. Позиции: 1	2	3	4	5	6	7	8	9
2	П-12-3 / 6,0; 4,8	109	14,7 (1500)	1	2КР27	2СТ7	2СТ6	2КР65	2СТ16	2СТ13	2КР65	2СТ16	2СТ13
				2	2КР14	2СТ5	2СТ3	2КР54	2СТ14	2СТ11	2КР54	2СТ14	2СТ11
				3	2КР98	2СТ1	2СТ1	2КР101	2СТ11	2СТ11	2КР101	2СТ11	2СТ11
	П-12-3 / 7,2; 6,0	110	4,9 (500)	1	2КР19	2СТ6	2СТ4	2КР64	2СТ15	2СТ13	2КР59	2СТ14	2СТ12
				2	2КР3	2СТ3	2СТ1	2КР53	2СТ13	2СТ11	2КР53	2СТ13	2СТ11
				3	2КР98	2СТ1	2СТ1	2КР101	2СТ11	2СТ11	2КР101	2СТ11	2СТ11
		111	7,4 (750)	1	2КР24	2СТ7	2СТ5	2КР68	2СТ16	2СТ14	2КР64	2СТ15	2СТ13
				2	2КР14	2СТ5	2СТ4	2КР54	2СТ14	2СТ11	2КР54	2СТ14	2СТ11
				3	2КР98	2СТ1	2СТ1	2КР101	2СТ11	2СТ11	2КР101	2СТ11	2СТ11
		112	9,8 (1000)	1	2КР27	2СТ7	2СТ6	2КР68	2СТ16	2СТ14	2КР65	2СТ16	2СТ13
				2	2КР14	2СТ5	2СТ3	2КР59	2СТ14	2СТ12	2КР54	2СТ14	2СТ11
				3	2КР98	2СТ1	2СТ1	2КР101	2СТ11	2СТ11	2КР101	2СТ11	2СТ11
		113	14,7 (1500)	1	3КР23	3СТ6	3СТ5	2КР69	2СТ17	2СТ14	2КР69	2СТ17	2СТ14
				2	2КР19	2СТ6	2СТ4	2КР55	2СТ15	2СТ11	2КР55	2СТ15	2СТ11
				3	2КР98	2СТ1	2СТ1	2КР101	2СТ11	2СТ11	2КР101	2СТ11	2СТ11
3	П-12-4 / 4,8	114	4,9 (500)	1	2КР18	2СТ5	2СТ4	2КР63	2СТ14	2СТ13	2КР59	2СТ14	2СТ12
				2	2КР14	2СТ5	2СТ3	2КР59	2СТ14	2СТ12	2КР54	2СТ14	2СТ11
				3	2КР3	2СТ3	2СТ1	2КР52	2СТ12	2СТ11	2КР52	2СТ12	2СТ11
				4	2КР98	2СТ1	2СТ1	2КР101	2СТ11	2СТ11	2КР101	2СТ11	2СТ11

Номер схемы	Шифр рамы	Номер рамы	Временная нагрузка на перекрытие	Номер перекрытия	Рабочие марки арматурных изделий. Позиции: 1	2	3	4	5	6	7	8	9
3	П-12-4 / 4,8	115	7,4 (750)	1	2КР23	2СТ6	2СТ5	2КР67	2СТ15	2СТ14	2КР60	2СТ15	2СТ12
				2	2КР14	2СТ5	2СТ3	2КР63	2СТ14	2СТ13	2КР54	2СТ14	2СТ11
				3	2КР4	2СТ4	2СТ1	2КР53	2СТ13	2СТ11	2КР53	2СТ13	2СТ11
				4	2КР98	2СТ1	2СТ1	2КР101	2СТ11	2СТ11	2КР101	2СТ11	2СТ11
		116	9,8 (1000)	1	2КР24	2СТ7	2СТ5	2КР68	2СТ16	2СТ14	2КР65	2СТ16	2СТ13
				2	2КР19	2СТ6	2СТ4	2КР64	2СТ15	2СТ13	2КР60	2СТ15	2СТ12
				3	2КР4	2СТ4	2СТ1	2КР53	2СТ13	2СТ11	2КР53	2СТ13	2СТ11
				4	2КР98	2СТ1	2СТ1	2КР101	2СТ11	2СТ11	2КР101	2СТ11	2СТ11
		117	14,7 (1500)	1	3КР19	3СТ6	3СТ4	3КР67	3СТ15	3СТ14	3КР64	3СТ15	3СТ13
				2	3КР14	3СТ5	3СТ3	2КР61	2СТ16	2СТ12	2КР61	2СТ16	2СТ12
				3	2КР10	2СТ5	2СТ2	2КР54	2СТ14	2СТ11	2КР54	2СТ14	2СТ11
				4	2КР98	2СТ1	2СТ1	2КР101	2СТ11	2СТ11	2КР101	2СТ11	2СТ11
	П-12-4 / 5,4	118	4,9 (500)	1	2КР23	2СТ6	2СТ5	2КР67	2СТ15	2СТ14	2КР64	2СТ15	2СТ13
				2	2КР14	2СТ5	2СТ3	2КР59	2СТ14	2СТ12	2КР54	2СТ14	2СТ11
				3	2КР4	2СТ4	2СТ1	2КР53	2СТ13	2СТ11	2КР53	2СТ13	2СТ11
				4	2КР98	2СТ1	2СТ1	2КР101	2СТ11	2СТ11	2КР101	2СТ11	2СТ11
		119	7,4 (750)	1	2КР24	2СТ7	2СТ5	2КР68	2СТ16	2СТ14	2КР64	2СТ15	2СТ13
				2	2КР19	2СТ6	2СТ4	2КР64	2СТ15	2СТ13	2КР60	2СТ15	2СТ12
				3	2КР4	2СТ4	2СТ1	2КР53	2СТ13	2СТ11	2КР53	2СТ13	2СТ11
				4	2КР98	2СТ1	2СТ1	2КР101	2СТ11	2СТ11	2КР101	2СТ11	2СТ11

Инв. № подл. | Подпись и дата | Взам. инв. №

Таблица подбора опорной арматуры ригелей для зданий с пролетами 12 м и сейсмичностью 7; 8; 9 баллов

Продолжение таблицы 8

Номер схемы	Шифр рамы	Номер рамы	Временная нагрузка на перекрытие	Номер перекрытия	Рабочие марки арматурных изделий. Позиции 1	2	3	4	5	6	7	8	9
3	п-12-4 / 5,4	120	9,8 (1000)	1	2КР26	2СТ7	2СТ6	2КР73	2СТ17	2СТ15	2КР68	2СТ16	2СТ14
				2	2КР23	2СТ6	2СТ5	2КР68	2СТ16	2СТ14	2КР60	2СТ15	2СТ12
				3	2КР4	2СТ4	2СТ1	2КР54	2СТ14	2СТ11	2КР54	2СТ14	2СТ11
				4	2КР98	2СТ1	2СТ1	2КР101	2СТ11	2СТ11	2КР101	2СТ11	2СТ11
		121	14,7 (1500)	1	2КР30	2СТ8	2СТ7	2КР69	2СТ17	2СТ14	2КР73	2СТ17	2СТ15
				2	2КР27	2СТ7	2СТ6	2КР65	2СТ16	2СТ13	2КР66	2СТ17	2СТ13
				3	2КР10	2СТ5	2СТ2	2КР54	2СТ14	2СТ11	2КР55	2СТ15	2СТ11
				4	2КР98	2СТ1	2СТ1	2КР101	2СТ11	2СТ11	2КР101	2СТ11	2СТ11
		122	4,9 (500)	1	2КР24	2СТ7	2СТ5	2КР68	2СТ16	2СТ14	2КР64	2СТ15	2СТ13
				2	2КР19	2СТ6	2СТ4	2КР67	2СТ15	2СТ14	2КР59	2СТ14	2СТ12
				3	2КР9	2СТ4	2СТ2	2КР53	2СТ13	2СТ11	2КР53	2СТ13	2СТ11
				4	2КР98	2СТ1	2СТ1	2КР101	2СТ11	2СТ11	2КР101	2СТ11	2СТ11
	п-12-4 / 6,0	123	7,4 (750)	1	2КР27	2СТ7	2СТ6	2КР72	2СТ16	2СТ15	2КР68	2СТ16	2СТ14
				2	2КР23	2СТ6	2СТ5	2КР67	2СТ15	2СТ14	2КР60	2СТ15	2СТ12
				3	2КР9	2СТ4	2СТ2	2КР53	2СТ13	2СТ11	2КР53	2СТ13	2СТ11
				4	2КР98	2СТ1	2СТ1	2КР101	2СТ11	2СТ11	2КР101	2СТ11	2СТ11
		124	9,8 (1000)	1	3КР23	3СТ6	3СТ5	3КР67	3СТ15	3СТ14	2КР69	2СТ17	2СТ14
				2	2КР24	2СТ7	2СТ5	2КР68	2СТ16	2СТ14	2КР65	2СТ16	2СТ13
				3	2КР10	2СТ5	2СТ2	2КР54	2СТ14	2СТ11	2КР54	2СТ14	2СТ11
				4	2КР98	2СТ1	2СТ1	2КР101	2СТ11	2СТ11	2КР101	2СТ11	2СТ11
3	п-12-4 / 7,2	125	4,9 (500)	1	2КР29	2СТ7	2СТ7	2КР73	2СТ17	2СТ15	2КР68	2СТ16	2СТ14
				2	2КР24	2СТ7	2СТ5	2КР67	2СТ15	2СТ14	2КР64	2СТ15	2СТ13
				3	2КР13	2СТ4	2СТ3	2КР58	2СТ13	2СТ12	2КР53	2СТ13	2СТ11
				4	2КР98	2СТ1	2СТ1	2КР101	2СТ11	2СТ11	2КР101	2СТ11	2СТ11
		126	7,4 (750)	1	2КР30	2СТ8	2СТ7	2КР76	2СТ17	2СТ16	2КР73	2СТ17	2СТ15
				2	2КР27	2СТ7	2СТ6	2КР72	2СТ16	2СТ15	2КР65	2СТ16	2СТ13
				3	2КР14	2СТ5	2СТ3	2КР59	2СТ14	2СТ12	2КР54	2СТ14	2СТ11
				4	2КР98	2СТ1	2СТ1	2КР101	2СТ11	2СТ11	2КР101	2СТ11	2СТ11
		127	9,8 (1000)	1	3КР27	3СТ7	3СТ6	3КР72	3СТ16	3СТ15	2КР73	2СТ17	2СТ15
				2	3КР23	3СТ6	3СТ5	2КР73	2СТ17	2СТ15	2КР68	2СТ16	2СТ14
				3	2КР14	2СТ5	2СТ3	2КР59	2СТ14	2СТ12	2КР54	2СТ14	2СТ11
				4	2КР98	2СТ1	2СТ1	2КР101	2СТ11	2СТ11	2КР101	2СТ11	2СТ11
	п-12-4 / 6,0, 4,8	128	4,9 (500)	1	2КР23	2СТ7	2СТ5	2КР67	2СТ15	2СТ14	2КР64	2СТ15	2СТ13
				2	2КР14	2СТ5	2СТ3	2КР59	2СТ14	2СТ12	2КР54	2СТ14	2СТ11
				3	2КР3	2СТ3	2СТ1	2КР52	2СТ12	2СТ11	2КР52	2СТ12	2СТ11
				4	2КР98	2СТ1	2СТ1	2КР101	2СТ11	2СТ11	2КР101	2СТ11	2СТ11
		129	7,4 (750)	1	2КР26	2СТ7	2СТ6	2КР72	2СТ16	2СТ15	2КР65	2СТ16	2СТ13
				2	2КР14	2СТ5	2СТ3	2КР63	2СТ14	2СТ13	2КР54	2СТ14	2СТ11
				3	2КР3	2СТ3	2СТ1	2КР53	2СТ13	2СТ11	2КР53	2СТ13	2СТ11
				4	2КР98	2СТ1	2СТ1	2КР101	2СТ11	2СТ11	2КР101	2СТ11	2СТ11

Инв. № подл. | Подп. и дата | Взам. инв. №

Таблица подбора опорной арматуры ригелей для зданий с пролетами 12м и сейсмичностью 7, 8; 9 баллов

Продолжение таблицы 8

Номер схемы	Шифр рамы	Номер рамы	Временная нагрузка на перекрытие	Номер перекрытия	Рабочие марки арматурных изделий. Позиции: 1	2	3	4	5	6	7	8	9
3	П-12-4 / 6,0; 4,8	130	9,8 (1000)	1	2КР27	2СТ7	2СТ6	2КР73	2СТ17	2СТ15	2КР68	2СТ16	2СТ14
				2	2КР19	2СТ6	2СТ4	2КР64	2СТ15	2СТ13	2КР60	2СТ15	2СТ12
				3	2КР4	2СТ4	2СТ1	2КР53	2СТ13	2СТ11	2КР53	2СТ13	2СТ11
				4	2КР98	2СТ1	2СТ1	2КР101	2СТ11	2СТ11	2КР101	2СТ11	2СТ11
		131	14,7 (1500)	1	3КР27	3СТ7	3СТ6	2КР73	2СТ17	2СТ15	2КР73	2СТ17	2СТ15
				2	2КР24	2СТ7	2СТ5	2КР65	2СТ16	2СТ13	2КР65	2СТ16	2СТ13
				3	2КР5	2СТ5	2СТ1	2КР54	2СТ14	2СТ11	2КР54	2СТ14	2СТ11
				4	2КР98	2СТ1	2СТ1	2КР101	2СТ11	2СТ11	2КР101	2СТ11	2СТ11
		132	4,9 (500)	1	2КР27	2СТ7	2СТ6	2КР72	2СТ16	2СТ15	2КР68	2СТ16	2СТ14
				2	2КР19	2СТ6	2СТ4	2КР64	2СТ15	2СТ13	2КР59	2СТ14	2СТ12
				3	2КР9	2СТ4	2СТ2	2КР53	2СТ13	2СТ11	2КР53	2СТ13	2СТ11
				4	2КР98	2СТ1	2СТ1	2КР101	2СТ11	2СТ11	2КР101	2СТ11	2СТ11
	П-12-4 / 7,2; 6,0	133	7,4 (750)	1	2КР30	2СТ8	2СТ7	2КР76	2СТ17	2СТ16	2КР72	2СТ16	2СТ15
				2	2КР23	2СТ6	2СТ5	2КР67	2СТ15	2СТ14	2КР64	2СТ15	2СТ13
				3	2КР9	2СТ4	2СТ2	2КР53	2СТ13	2СТ11	2КР53	2СТ13	2СТ11
				4	2КР98	2СТ1	2СТ1	2КР101	2СТ11	2СТ11	2КР101	2СТ11	2СТ11
		134	9,8 (1000)	1	3КР26	3СТ6	3СТ6	3КР68	3СТ16	3СТ14	2КР73	2СТ17	2СТ15
				2	2КР24	2СТ7	2СТ5	2КР68	2СТ16	2СТ14	2КР68	2СТ16	2СТ14
				3	2КР9	2СТ4	2СТ2	2КР54	2СТ14	2СТ11	2КР54	2СТ14	2СТ11
				4	2КР98	2СТ1	2СТ1	2КР101	2СТ11	2СТ11	2КР101	2СТ11	2СТ11
4	П-12-5 / 4,8	135	4,9 (500)	1	2КР23	2СТ6	2СТ5	2КР68	2СТ16	2СТ14	2КР64	2СТ15	2СТ13
				2	2КР19	2СТ6	2СТ4	2КР67	2СТ15	2СТ14	2КР64	2СТ15	2СТ13
				3	2КР14	2СТ5	2СТ3	2КР63	2СТ14	2СТ13	2КР59	2СТ14	2СТ12
				4	2КР8	2СТ3	2СТ1	2КР53	2СТ13	2СТ11	2КР53	2СТ13	2СТ11
				5	2КР98	2СТ1	2СТ1	2КР101	2СТ11	2СТ11	2КР101	2СТ11	2СТ11
		136	7,4 (750)	1	2КР27	2СТ7	2СТ6	2КР73	2СТ17	2СТ15	2КР68	2СТ16	2СТ14
				2	2КР24	2СТ7	2СТ5	2КР68	2СТ16	2СТ14	2КР65	2СТ16	2СТ13
				3	2КР14	2СТ5	2СТ3	2КР63	2СТ14	2СТ13	2КР59	2СТ14	2СТ12
				4	2КР4	2СТ4	2СТ1	2КР53	2СТ13	2СТ11	2КР53	2СТ13	2СТ11
				5	2КР98	2СТ1	2СТ1	2КР101	2СТ11	2СТ11	2КР101	2СТ11	2СТ11
		137	9,8 (1000)	1	2КР30	2СТ8	2СТ7	2КР76	2СТ17	2СТ16	2КР69	2СТ17	2СТ14
				2	2КР27	2СТ7	2СТ6	2КР72	2СТ16	2СТ15	2КР68	2СТ16	2СТ14
				3	2КР19	2СТ6	2СТ4	2КР64	2СТ15	2СТ13	2КР60	2СТ15	2СТ12
				4	2КР4	2СТ4	2СТ1	2КР53	2СТ13	2СТ11	2КР53	2СТ13	2СТ11
				5	2КР98	2СТ1	2СТ1	2КР101	2СТ11	2СТ11	2КР101	2СТ11	2СТ11
		138	14,7 (1500)	1	3КР27	3СТ7	3СТ6	3КР68	3СТ16	3СТ14	3КР68	3СТ16	3СТ14
				2	2КР30	2СТ8	2СТ7	2КР64	2СТ15	2СТ13	2КР73	2СТ17	2СТ15
				3	3КР14	3СТ5	3СТ3	2КР65	2СТ16	2СТ13	2КР65	2СТ16	2СТ13
				4	2КР5	2СТ5	2СТ1	2КР54	2СТ14	2СТ11	2КР54	2СТ14	2СТ11
				5	2КР98	2СТ1	2СТ1	2КР101	2СТ11	2СТ11	2КР101	2СТ11	2СТ11

Инв. № подл. | Подпись и дата | Взам. инв. №

Таблица подбора опорной арматуры ригелей для зданий с пролетами 12м и сейсмичностью 7;8;9 баллов

Продолжение таблицы 8

Номер схемы	Шифр рамы	Номер рамы	Временная нагрузка на перекрытие	Номер перекрытия	Рабочие марки арматурных изделий Позиции: 1	2	3	4	5	6	7	8	9
4	П-12-5 / 5,4	139	4,9 (500)	1	2КР27	2СТ7	2СТ6	2КР72	2СТ16	2СТ15	2КР68	2СТ16	2СТ14
				2	2КР23	2СТ6	2СТ5	2КР67	2СТ15	2СТ14	2КР64	2СТ15	2СТ13
				3	2КР18	2СТ5	2СТ4	2КР63	2СТ14	2СТ13	2КР59	2СТ14	2СТ12
				4	2КР4	2СТ4	2СТ1	2КР53	2СТ13	2СТ11	2КР53	2СТ13	2СТ11
				5	2КР98	2СТ1	2СТ1	2КР101	2СТ11	2СТ11	2КР101	2СТ11	2СТ11
		140	7,4 (750)	1	2КР29	2СТ7	2СТ7	2КР76	2СТ17	2СТ16	2КР73	2СТ17	2СТ15
				2	2КР27	2СТ7	2СТ6	2КР72	2СТ16	2СТ15	2КР68	2СТ16	2СТ14
				3	2КР19	2СТ6	2СТ4	2КР67	2СТ15	2СТ14	2КР64	2СТ15	2СТ13
				4	2КР4	2СТ4	2СТ1	2КР53	2СТ13	2СТ11	2КР53	2СТ13	2СТ11
				5	2КР98	2СТ1	2СТ1	2КР101	2СТ11	2СТ11	2КР101	2СТ11	2СТ11
		141	9,8 (1000)	1	3КР30	3СТ8	3СТ7	3КР77	2СТ18	2СТ16	2КР73	2СТ17	2СТ15
				2	2КР29	2СТ7	2СТ7	2КР76	2СТ17	2СТ16	2КР69	2СТ17	2СТ14
				3	2КР24	2СТ7	2СТ5	2КР68	2СТ16	2СТ14	2КР65	2СТ16	2СТ13
				4	2КР4	2СТ4	2СТ1	2КР54	2СТ14	2СТ11	2КР54	2СТ14	2СТ11
				5	2КР98	2СТ1	2СТ1	2КР101	2СТ11	2СТ11	2КР101	2СТ11	2СТ11
		142	14,7 (1500)	1	3КР30	3СТ8	3СТ7	3КР68	2СТ16	2СТ14	2КР72	2СТ16	2СТ15
				2	3КР26	3СТ6	3СТ6	3КР68	3СТ16	3СТ14	3КР68	3СТ16	3СТ14
				3	3КР19	3СТ6	3СТ4	3КР60	3СТ15	3СТ12	3КР60	3СТ15	3СТ12
				4	2КР10	2СТ5	2СТ2	2КР55	2СТ15	2СТ11	2КР55	2СТ15	2СТ11
				5	2КР98	2СТ1	2СТ1	2КР101	2СТ11	2СТ11	2КР101	2СТ11	2СТ11
4	П-12-5 / 6,0	143	4,9 (500)	1	2КР29	2СТ7	2СТ7	2КР76	2СТ17	2СТ16	2КР68	2СТ16	2СТ14
				2	2КР27	2СТ7	2СТ6	2КР72	2СТ16	2СТ15	2КР68	2СТ16	2СТ14
				3	2КР19	2СТ6	2СТ4	2КР64	2СТ15	2СТ14	2КР63	2СТ14	2СТ13
				4	2КР9	2СТ4	2СТ2	2КР53	2СТ13	2СТ11	2КР53	2СТ13	2СТ11
				5	2КР98	2СТ1	2СТ1	2КР101	2СТ11	2СТ11	2КР101	2СТ11	2СТ11
		144	7,4 (750)	1	2КР30	2СТ8	2СТ7	2КР76	2СТ17	2СТ16	2КР73	2СТ17	2СТ15
				2	2КР30	2СТ8	2СТ7	2КР76	2СТ17	2СТ16	2КР73	2СТ17	2СТ15
				3	2КР24	2СТ7	2СТ5	2КР67	2СТ15	2СТ14	2КР64	2СТ15	2СТ13
				4	2КР9	2СТ4	2СТ2	2КР54	2СТ14	2СТ11	2КР53	2СТ13	2СТ11
				5	2КР98	2СТ1	2СТ1	2КР101	2СТ11	2СТ11	2КР101	2СТ11	2СТ11
		145	9,8 (1000)	1	3КР27	3СТ7	3СТ6	3КР72	3СТ16	3СТ15	3КР68	3СТ16	3СТ14
				2	2КР30	2СТ8	2СТ7	2КР76	2СТ17	2СТ16	2КР73	2СТ17	2СТ15
				3	2КР24	2СТ7	2СТ5	2КР72	2СТ16	2СТ15	2КР65	2СТ16	2СТ13
				4	2КР10	2СТ6	2СТ2	2КР54	2СТ14	2СТ11	2КР54	2СТ14	2СТ11
				5	2КР98	2СТ1	2СТ1	2КР101	2СТ11	2СТ11	2КР101	2СТ11	2СТ11
	П-12-5 / 7,2	146	4,9 (500)	1	2КР32	2СТ8	2СТ8	2КР78	2СТ17	2СТ17	2КР76	2СТ17	2СТ16
				2	2КР30	2СТ8	2СТ7	2КР76	2СТ17	2СТ16	2КР72	2СТ16	2СТ15
				3	2КР24	2СТ7	2СТ5	2КР67	2СТ15	2СТ14	2КР64	2СТ15	2СТ13
				4	2КР13	2СТ4	2СТ3	2КР59	2СТ14	2СТ12	2КР53	2СТ13	2СТ11
				5	2КР98	2СТ1	2СТ1	2КР101	2СТ11	2СТ11	2КР101	2СТ11	2СТ11

Инв.№ подл. | Подпись и дата | Взам.инв.№

Таблица подбора опорной арматуры ригелей для зданий с пролетами 12 м и сейсмичностью 7;8,9 баллов

Продолжение таблицы 8

Номер схемы	Шифр рамы	Номер рамы	Временная нагрузка на перекрытие	Номер перекрытия	Рабочие марки арматурных изделий. Позиции: 1	2	3	4	5	6	7	8	9
4	П-12-5 / 7,2	147	7,4 (750)	1	3КР29	3СТ7	3СТ7	2КР79	2СТ18	2СТ17	2КР77	2СТ18	2СТ16
				2	2КР30	2СТ8	2СТ7	2КР78	2СТ17	2СТ17	2КР76	2СТ17	2СТ16
				3	2КР27	2СТ7	2СТ6	2КР72	2СТ16	2СТ15	2КР68	2СТ16	2СТ14
				4	2КР14	2СТ5	2СТ4	2КР59	2СТ14	2СТ12	2КР54	2СТ14	2СТ11
				5	2КР98	2СТ1	2СТ1	2КР101	2СТ11	2СТ11	2КР101	2СТ11	2СТ11
		148	9,8 (1000)	1	2КР34	2СТ9	2СТ9	3КР76	3СТ17	3СТ16	2КР79	2СТ18	2СТ17
				2	3КР29	3СТ7	3СТ7	2КР79	2СТ18	2СТ17	3КР68	3СТ16	3СТ14
				3	2КР30	2СТ8	2СТ7	2КР76	2СТ17	2СТ16	2КР73	2СТ17	2СТ15
				4	2КР14	2СТ5	2СТ3	2КР60	2СТ15	2СТ12	2КР54	2СТ14	2СТ11
				5	2КР98	2СТ1	2СТ1	2КР101	2СТ11	2СТ11	2КР101	2СТ11	2СТ11
	П-12-5 / 6,0, 4,8	149	4,9 (500)	1	2КР27	2СТ7	2СТ6	2КР72	2СТ16	2СТ15	2КР68	2СТ16	2СТ14
				2	2КР19	2СТ6	2СТ4	2КР67	2СТ15	2СТ14	2КР64	2СТ15	2СТ13
				3	2КР10	2СТ5	2СТ2	2КР59	2СТ14	2СТ12	2КР53	2СТ13	2СТ11
				4	2КР3	2СТ3	2СТ1	2КР53	2СТ13	2СТ11	2КР52	2СТ12	2СТ11
				5	2КР98	2СТ1	2СТ1	2КР101	2СТ11	2СТ11	2КР101	2СТ11	2СТ11
		150	7,4 (750)	1	2КР30	2СТ8	2СТ7	2КР76	2СТ17	2СТ16	2КР73	2СТ17	2СТ15
				2	2КР24	2СТ7	2СТ5	2КР72	2СТ16	2СТ15	2КР65	2СТ16	2СТ13
				3	2КР15	2СТ6	2СТ4	2КР63	2СТ14	2СТ13	2КР59	2СТ14	2СТ12
				4	2КР3	2СТ3	2СТ1	2КР53	2СТ13	2СТ11	2КР53	2СТ13	2СТ11
				5	2КР98	2СТ1	2СТ1	2КР101	2СТ11	2СТ11	2КР101	2СТ11	2СТ11
4	П-12-5 / 6,0, 4,8	151	9,8 (1000)	1	3КР27	3СТ7	3СТ6	3КР72	3СТ16	3СТ15	2КР76	2СТ17	2СТ16
				2	2КР27	2СТ7	2СТ6	2КР73	2СТ17	2СТ15	2КР68	2СТ16	2СТ14
				3	2КР19	2СТ6	2СТ4	2КР64	2СТ15	2СТ13	2КР60	2СТ15	2СТ12
				4	2КР4	2СТ4	2СТ1	2КР53	2СТ13	2СТ11	2КР53	2СТ13	2СТ11
				5	2КР98	2СТ1	2СТ1	2КР101	2СТ11	2СТ11	2КР101	2СТ11	2СТ11
		152	4,9 (500)	1	2КР30	2СТ8	2СТ7	2КР76	2СТ17	2СТ16	2КР73	2СТ17	2СТ15
				2	2КР27	2СТ7	2СТ6	2КР72	2СТ16	2СТ15	2КР68	2СТ16	2СТ14
				3	2КР19	2СТ6	2СТ4	2КР64	2СТ15	2СТ13	2КР64	2СТ15	2СТ13
				4	2КР4	2СТ4	2СТ1	2КР53	2СТ13	2СТ11	2КР53	2СТ13	2СТ11
				5	2КР98	2СТ1	2СТ1	2КР101	2СТ11	2СТ11	2КР101	2СТ11	2СТ11
	П-12-5 / 7,2 6,0	153	7,4 (750)	1	3КР27	3СТ7	3СТ6	2КР79	2СТ18	2СТ17	2КР76	2СТ17	2СТ16
				2	2КР29	2СТ7	2СТ7	2КР76	2СТ17	2СТ16	2КР73	2СТ17	2СТ15
				3	2КР23	2СТ6	2СТ5	2КР67	2СТ15	2СТ14	2КР64	2СТ15	2СТ13
				4	2КР4	2СТ4	2СТ1	2КР53	2СТ13	2СТ11	2КР53	2СТ13	2СТ11
				5	2КР98	2СТ1	2СТ1	2КР101	2СТ11	2СТ11	2КР101	2СТ11	2СТ11
		154	9,8 (1000)	1	3КР30	3СТ8	3СТ7	3КР76	3СТ17	3СТ16	3КР72	3СТ16	3СТ15
				2	2КР30	2СТ8	2СТ7	2КР76	2СТ17	2СТ16	2КР73	2СТ17	2СТ15
				3	2КР24	2СТ7	2СТ5	2КР68	2СТ16	2СТ14	2КР65	2СТ16	2СТ13
				4	2КР4	2СТ4	2СТ1	2КР54	2СТ14	2СТ11	2КР54	2СТ14	2СТ11
				5	2КР99	2СТ2	2СТ1	2КР102	2СТ12	2СТ11	2КР102	2СТ12	2СТ11

Инв.№ подл. | Подпись и дата | Взам. инв.№

Таблица подбора опорной арматуры ригелей для зданий с пролетами 12 м и сейсмичностью 7; 8; 9 баллов

Продолжение таблицы 8

Номер схемы	Шифр рамы	Номер рамы	Временная нагрузка на перекрытие	Номер перекрытия	Рабочие марки арматурных изделий Позиции: 1	2	3	4	5	6	7	8	9
Сейсмичность 9 баллов													
1	п-12-2 / 4,8	155	4,9 (500)	1	3кр18	3ст5	3ст4	2кр72	2ст16	2ст15	2кр67	2ст15	2ст14
				2	2кр100	2ст3	2ст1	2кр101	2ст11	2ст11	2кр101	2ст11	2ст11
		156	7,4 (750)	1	2кр27	2ст7	2ст6	2кр73	2ст17	2ст15	2кр66	2ст17	2ст13
				2	2кр100	2ст3	2ст1	2кр102	2ст12	2ст11	2кр102	2ст12	2ст11
		157	9,8 (1000)	1	3кр19	3ст6	3ст4	2кр72	2ст16	2ст15	2кр65	2ст16	2ст13
				2	2кр100	2ст3	2ст1	2кр102	2ст12	2ст11	2кр101	2ст11	2ст11
	п-12-2 / 5,4	158	4,9 (500)	1	3кр18	3ст5	3ст4	2кр72	2ст16	2ст15	2кр64	2ст15	2ст13
				2	2кр100	2ст3	2ст1	2кр102	2ст13	2ст11	2кр102	2ст13	2ст11
		159	7,4 (750)	1	3кр18	3ст5	3ст4	2кр72	2ст16	2ст15	2кр64	2ст15	2ст13
				2	2кр100	2ст3	2ст1	2кр102	2ст12	2ст11	2кр102	2ст12	2ст11
		160	9,8 (1000)	1	2кр27	2ст7	2ст6	2кр72	2ст16	2ст15	2кр65	2ст16	2ст13
				2	2кр100	2ст3	2ст1	2кр102	2ст12	2ст11	2кр101	2ст11	2ст11
	п-12-2 / 6,0	161	4,9 (500)	1	3кр18	3ст5	3ст4	2кр72	2ст16	2ст15	2кр64	2ст15	2ст13
				2	2кр100	2ст3	2ст1	2кр101	2ст11	2ст11	2кр101	2ст11	2ст11
		162	7,4 (750)	1	3кр18	3ст5	3ст4	2кр72	2ст16	2ст15	2кр64	2ст15	2ст13
				2	2кр100	2ст3	2ст1	2кр102	2ст12	2ст11	2кр102	2ст12	2ст11
		163	9,8 (1000)	1	2кр27	2ст7	2ст6	2кр72	2ст16	2ст15	2кр65	2ст16	2ст13
				2	2кр100	2ст3	2ст1	2кр102	2ст12	2ст11	2кр101	2ст11	2ст11
	п-12-2 / 7,2	164	4,9 (500)	1	2кр18	2ст5	2ст4	2кр67	2ст15	2ст14	2кр64	2ст15	2ст13
				2	2кр100	2ст3	2ст1	2кр101	2ст11	2ст11	2кр101	2ст11	2ст11
1	п-12-2 / 7,2	165	7,4 (750)	1	3кр18	3ст5	3ст4	2кр68	2ст16	2ст14	2кр64	2ст15	2ст13
				2	2кр100	2ст3	2ст1	2кр101	2ст11	2ст11	2кр101	2ст11	2ст11
		166	9,8 (1000)	1	3кр18	3ст5	3ст4	2кр68	2ст16	2ст14	2кр64	2ст16	2ст13
				2	2кр100	2ст3	2ст1	2кр101	2ст11	2ст11	2кр101	2ст11	2ст11
	п-12-2 / 6,0; 4,8	167	4,9 (500)	1	3кр18	3ст5	3ст4	2кр72	2ст16	2ст15	2кр64	2ст15	2ст13
				2	2кр99	2ст2	2ст1	2кр101	2ст11	2ст11	2кр101	2ст11	2ст11
		168	7,4 (750)	1	2кр18	3ст5	3ст4	3кр72	2ст16	2ст15	2кр64	2ст15	2ст13
				2	2кр100	2ст3	2ст1	2кр102	2ст12	2ст11	2кр102	2ст12	2ст11
		169	9,8 (1000)	1	2кр27	2ст7	2ст6	2кр72	2ст16	2ст15	2кр65	2ст16	2ст13
				2	2кр100	2ст3	2ст1	2кр102	2ст12	2ст11	2кр101	2ст11	2ст11
	п-12-2 / 7,2; 6,0	170	4,9 (500)	1	3кр18	3ст5	3ст4	2кр67	2ст15	2ст14	2кр64	2ст15	2ст13
				2	2кр99	2ст2	2ст1	2кр101	2ст11	2ст11	2кр101	2ст11	2ст11
		171	7,4 (750)	1	3кр18	3ст5	3ст4	2кр68	2ст16	2ст14	2кр64	2ст15	2ст13
				2	2кр100	2ст3	2ст1	2кр101	2ст11	2ст11	2кр101	2ст11	2ст11
		172	9,8 (1000)	1	3кр18	3ст5	3ст4	2кр68	2ст16	2ст14	2кр64	2ст16	2ст13
				2	2кр100	2ст3	2ст1	2кр101	2ст11	2ст11	2кр101	2ст11	2ст11
2	п-12-3 / 4,8	173	4,9 (500)	1	3кр23	3ст6	3ст5	3кр67	3ст15	3ст14	3кр63	3ст14	3ст13
				2	3кр14	3ст5	3ст3	2кр71	2ст15	2ст15	2кр64	2ст15	2ст13
				3	2кр100	2ст3	2ст1	2кр101	2ст11	2ст11	2кр101	2ст11	2ст11
		174	7,4 (750)	1	2кр30	2ст8	2ст7	2кр78	2ст17	2ст17	2кр73	2ст17	2ст15
				2	2кр24	2ст7	2ст5	2кр71	2ст15	2ст15	2кр64	2ст15	2ст13
				3	2кр100	2ст3	2ст1	2кр101	2ст11	2ст11	2кр101	2ст11	2ст11

Инв. № подл. | Подпись и дата | Взам. инв. №

Таблица подбора опорной арматуры ригелей для зданий с пролетами 12 м и сейсмичностью 7; 8; 9 баллов

Продолжение таблицы 8

Номер схемы	Шифр рамы	Номер рамы	Временная нагрузка на перекрытие	Номер перекрытия	Рабочие марки арматурных изделий Позиции: 1	2	3	4	5	6	7	8	9
2	П-12-3 / 4,8	175	9,8 (1000)	1	3кр27	3ст7	3ст6	3кр73	3ст17	3ст15	3кр67	3ст15	3ст14
				2	3кр14	3ст5	3ст3	2кр72	2ст16	2ст15	2кр65	2ст16	2ст13
				3	2кр100	2ст3	2ст1	2кр101	2ст11	2ст11	2кр101	2ст11	2ст11
	П-12-3 / 5,4	176	4,9 (500)	1	3кр23	3ст6	3ст5	3кр67	3ст15	3ст14	2кр72	2ст16	2ст15
				2	2кр23	2ст6	2ст5	2кр67	2ст15	2ст14	2кр64	2ст15	2ст13
				3	2кр100	2ст3	2ст1	2кр101	2ст11	2ст11	2кр101	2ст11	2ст11
		177	7,4 (750)	1	2кр32	2ст8	2ст8	2кр78	2ст17	2ст17	2кр73	2ст17	2ст15
				2	2кр24	2ст7	2ст5	2кр67	2ст15	2ст14	2кр64	2ст15	2ст13
				3	2кр100	2ст3	2ст1	2кр101	2ст11	2ст11	2кр101	2ст11	2ст11
		178	9,8 (1000)	1	3кр27	2ст7	2ст6	3кр72	2ст16	2ст15	2кр76	2ст17	2ст16
				2	3кр18	2ст5	2ст4	2кр72	2ст16	2ст15	2кр65	2ст16	2ст13
				3	2кр100	2ст3	2ст1	2кр101	2ст11	2ст11	2кр101	2ст11	2ст11
	П-12-3 / 6,0	179	4,9 (500)	1	3кр23	3ст6	3ст5	3кр67	3ст15	3ст14	2кр72	2ст16	2ст15
				2	2кр23	2ст6	2ст5	2кр67	2ст15	2ст14	2кр64	2ст15	2ст13
				3	2кр100	2ст3	2ст1	2кр101	2ст11	2ст11	2кр101	2ст11	2ст11
		180	7,4 (750)	1	2кр32	2ст8	2ст8	2кр78	2ст17	2ст17	2кр73	2ст17	2ст15
				2	2кр24	2ст7	2ст5	2кр67	2ст15	2ст14	2кр64	2ст15	2ст13
				3	2кр100	2ст3	2ст1	2кр101	2ст11	2ст11	2кр101	2ст11	2ст11
		181	9,8 (1000)	1	3кр27	3ст7	3ст6	3кр72	3ст16	3ст15	2кр76	2ст17	2ст16
				2	3кр18	3ст5	3ст4	2кр72	2ст16	2ст15	2кр65	2ст16	2ст13
				3	2кр100	2ст3	2ст1	2кр101	2ст11	2ст11	2кр101	2ст11	2ст11

Номер схемы	Шифр рамы	Номер рамы	Временная нагрузка на перекрытие	Номер перекрытия	Рабочие марки арматурных изделий Позиции: 1	2	3	4	5	6	7	8	9
2	П-12-3 / 7,2	182	4,9 (500)	1	3кр27	3ст7	3ст6	3кр72	3ст16	3ст15	3кр67	3ст15	3ст14
				2	3кр18	3ст5	3ст4	2кр72	2ст16	2ст15	2кр67	2ст15	2ст14
				3	2кр100	2ст3	2ст1	2кр102	2ст12	2ст11	2кр102	2ст12	2ст11
		183	7,4 (750)	1	2кр34	2ст9	2ст9	3кр75	3ст16	3ст16	3кр68	3ст16	3ст14
				2	2кр27	2ст7	2ст6	2кр72	2ст16	2ст15	2кр68	2ст16	2ст14
				3	2кр100	2ст3	2ст1	2кр102	2ст12	2ст11	2кр101	2ст11	2ст11
		184	9,8 (1000)	1	3кр32	3ст8	3ст8	3кр76	3ст17	3ст16	2кр79	2ст18	2ст17
				2	3кр23	3ст6	3ст5	2кр76	2ст17	2ст16	2кр68	2ст16	2ст14
				3	2кр100	2ст3	2ст1	2кр102	2ст12	2ст11	2кр101	2ст11	2ст11
	П-12-3 / 6,0; 4,8	185	4,9 (500)	1	3кр23	3ст6	3ст5	3кр67	3ст15	3ст14	2кр72	2ст16	2ст15
				2	2кр23	2ст6	2ст5	2кр67	2ст15	2ст14	2кр64	2ст15	2ст13
				3	2кр100	2ст3	2ст1	2кр101	2ст11	2ст11	2кр101	2ст11	2ст11
		186	7,4 (750)	1	2кр32	2ст8	2ст8	2кр78	2ст17	2ст17	2кр73	2ст17	2ст15
				2	2кр24	2ст7	2ст5	2кр67	2ст15	2ст14	2кр64	2ст15	2ст13
				3	2кр100	2ст3	2ст1	2кр101	2ст11	2ст11	2кр101	2ст11	2ст11
		187	9,8 (1000)	1	3кр27	3ст7	3ст6	3кр72	3ст16	3ст15	2кр76	2ст17	2ст16
				2	3кр18	3ст5	3ст4	2кр72	2ст16	2ст15	2кр65	2ст16	2ст13
				3	2кр100	2ст3	2ст1	2кр101	2ст11	2ст11	2кр101	2ст11	2ст11
	П-12-3 / 7,2; 6,0	188	4,9 (500)	1	3кр27	3ст7	3ст6	3кр72	3ст16	3ст15	3кр67	3ст15	3ст14
				2	3кр18	3ст5	3ст4	2кр72	2ст16	2ст15	2кр67	2ст15	2ст14
				3	2кр100	2ст3	2ст1	2кр102	2ст12	2ст11	2кр102	2ст12	2ст11

ЗАВОД ЖЕЛ

Таблица подбора опорной арматуры ригелей для зданий с пролетами 12 м и сейсмичностью 7; 8; 9 баллов

Продолжение таблицы 8

Номер схемы	Шифр рамы	Номер рамы	Временная нагрузка на перекрытие	Номер перекрытия	Рабочие марки арматурных изделий. Позиции: 1	2	3	4	5	6	7	8	9
2	п-12-3 / 7,2; 6,0	189	7,4 (750)	1	2кр34	2ст9	2ст9	3кр75	3ст16	3ст16	3кр68	3ст16	3ст14
				2	2кр27	2ст7	2ст6	2кр72	2ст16	2ст15	2кр68	2ст16	2ст14
				3	2кр100	2ст3	2ст1	2кр102	2ст12	2ст11	2кр101	2ст11	2ст11
		190	9,8 (1000)	1	3кр37	3ст8	3ст8	3кр76	3ст17	3ст16	3кр79	3ст18	3ст17
				2	3кр23	3ст6	3ст5	2кр76	2ст17	2ст16	2кр68	2ст16	2ст14
				3	2кр100	2ст3	2ст1	2кр102	2ст12	2ст11	2кр101	2ст11	2ст11
3	п-12-4 / 4,8	191	4,9 (500)	1	2кр30	2ст8	2ст7	2кр78	2ст17	2ст17	2кр76	2ст17	2ст16
				2	2кр27	2ст7	2ст6	2кр76	2ст17	2ст16	2кр72	2ст16	2ст15
				3	2кр19	2ст6	2ст4	2кр67	2ст15	2ст14	2кр64	2ст15	2ст13
				4	2кр2	2ст2	2ст1	2кр51	2ст11	2ст11	2кр51	2ст11	2ст11
		192	7,4 (750)	1	3кр27	3ст7	3ст6	3кр72	3ст16	3ст15	2кр76	2ст17	2ст16
				2	3кр23	3ст6	3ст5	3кр67	3ст15	3ст14	3кр64	3ст15	3ст13
				3	2кр19	2ст6	2ст4	2кр67	2ст15	2ст14	2кр64	2ст15	2ст13
				4	2кр99	2ст2	2ст1	2кр101	2ст11	2ст11	2кр101	2ст11	2ст11
		193	9,8 (1000)	1	3кр30	3ст8	3ст7	3кр73	3ст17	3ст15	3кр72	3ст16	3ст15
				2	3кр24	3ст7	3ст5	3кр72	3ст16	3ст15	3кр67	3ст15	3ст14
				3	3кр14	3ст5	3ст3	3кр64	3ст15	3ст13	2кр64	2ст15	2ст13
				4	2кр99	2ст2	2ст1	2кр101	2ст11	2ст11	2кр101	2ст11	2ст11
	п-12-4 / 5,4	194	4,9 (500)	1	3кр27	3ст7	3ст6	3кр72	3ст16	3ст15	3кр67	3ст15	3ст14
				2	3кр23	3ст6	3ст5	2кр76	2ст17	2ст16	2кр73	2ст17	2ст15
				3	2кр19	2ст6	2ст4	2кр67	2ст15	2ст14	2кр64	2ст15	2ст13
				4	2кр99	2ст2	2ст1	2кр101	2ст11	2ст11	2кр101	2ст11	2ст11

Номер схемы	Шифр рамы	Номер рамы	Временная нагрузка на перекрытие	Номер перекрытия	Рабочие марки арматурных изделий. Позиции: 1	2	3	4	5	6	7	8	9
3	п-12-4 / 5,4	195	7,4 (750)	1	2кр34	2ст9	2ст9	2кр80	2ст18	2ст18	2кр79	2ст18	2ст17
				2	3кр26	3ст6	3ст6	2кр78	2ст17	2ст17	2кр76	2ст17	2ст16
				3	2кр24	2ст7	2ст5	2кр67	2ст15	2ст14	2кр64	2ст15	2ст13
				4	2кр99	2ст2	2ст1	2кр101	2ст11	2ст11	2кр101	2ст11	2ст11
	п-12-4 / 6,0	196	4,9 (500)	1	2кр31	2ст9	2ст7	2кр80	2ст18	2ст18	3кр72	3ст16	3ст15
				2	2кр30	2ст8	2ст7	2кр78	2ст17	2ст17	2кр76	2ст17	2ст16
				3	3кр14	3ст5	3ст3	2кр67	2ст15	2ст14	2кр64	2ст15	2ст13
				4	2кр99	2ст2	2ст1	2кр102	2ст12	2ст11	2кр101	2ст11	2ст11
		197	7,4 (750)	1	3кр32	3ст8	3ст8	3кр76	3ст17	3ст16	2кр79	2ст18	2ст17
				2	3кр27	3ст7	3ст6	3кр75	3ст16	3ст16	3кр68	3ст16	3ст14
				3	3кр18	3ст5	3ст4	2кр72	2ст16	2ст15	2кр68	2ст16	2ст14
				4	2кр99	2ст2	2ст1	2кр102	2ст12	2ст11	2кр101	2ст11	2ст11
	п-12-4 / 7,2	198	4,9 (500)	1	3кр32	3ст8	3ст8	3кр78	3ст17	3ст17	3кр75	3ст16	3ст16
				2	3кр29	3ст7	3ст4	3кр75	3ст16	3ст16	3кр72	3ст16	3ст15
				3	3кр27	3ст7	3ст6	2кр72	2ст16	2ст15	2кр75	2ст16	2ст16
				4	2кр100	2ст3	2ст1	2кр102	2ст12	2ст11	2кр102	2ст12	2ст11
	п-12-4 / 6,0; 4,8	199	4,9 (500)	1	3кр27	3ст7	3ст6	3кр75	3ст16	3ст16	2кр76	2ст17	2ст16
				2	2кр27	2ст7	2ст6	2кр75	2ст16	2ст16	2кр72	2ст16	2ст15
				3	2кр15	2ст6	2ст3	2кр63	2ст14	2ст13	2кр60	2ст15	2ст12
				4	2кр98	2ст1	2ст1	2кр101	2ст11	2ст11	2кр101	2ст11	2ст11

Инв. № подл. | Подпись и дата | Взам. инв. №

Таблица подбора опорной арматуры ригелей для зданий с пролетами 12 м и сейсмичностью 7, 8, 9 баллов

Продолжение таблицы 8

Номер схемы	Шифр рамы	Номер рамы	Временная нагрузка на перекрытие	Номер перекрытия	Рабочие марки арматурных изделий. Позиции. 1	2	3	4	5	6	7	8	9
3	п-12-4 / 6,0; 4,8	200	7,4 (750)	1	3КР30	3СТ8	3СТ7	3КР78	3СТ17	3СТ17	2КР79	2СТ18	2СТ17
				2	3КР23	3СТ6	3СТ5	3КР67	3СТ15	3СТ14	3КР64	3СТ15	3СТ13
				3	2КР19	2СТ6	2СТ4	2КР64	2СТ15	2СТ13	2КР71	2СТ15	2СТ15
				4	2КР98	2СТ1	2СТ1	2КР101	2СТ11	2СТ11	2КР101	2СТ11	2СТ11
		201	9,8 (1000)	1	3КР32	3СТ8	3СТ8	3КР76	3СТ17	3СТ16	3КР76	3СТ17	3СТ16
				2	3КР24	3СТ7	3СТ5	3КР72	3СТ16	3СТ15	3КР76	3СТ17	3СТ16
				3	2КР19	2СТ6	2СТ4	2КР64	2СТ15	2СТ13	2КР60	2СТ15	2СТ12
				4	2КР98	2СТ1	2СТ1	2КР101	2СТ11	2СТ11	2КР101	2СТ11	2СТ11
	п-12-4 / 7,2; 6,0	202	4,9 (500)	1	3КР32	3СТ8	3СТ8	3КР76	3СТ17	3СТ16	2КР79	2СТ18	2СТ17
				2	3КР26	3СТ6	3СТ6	2КР78	2СТ17	2СТ17	2КР76	2СТ17	2СТ16
				3	2КР23	2СТ6	2СТ5	2КР68	2СТ16	2СТ14	2КР64	2СТ15	2СТ13
				4	2КР99	2СТ2	2СТ1	2КР101	2СТ11	2СТ11	2КР101	2СТ11	2СТ11
		203	7,4 (750)	1	3КР32	3СТ8	3СТ8	3КР76	3СТ17	3СТ16	3КР76	3СТ17	3СТ16
				2	3КР27	3СТ7	3СТ6	3КР75	3СТ16	3СТ16	3КР68	3СТ16	3СТ14
				3	2КР24	2СТ7	2СТ5	2КР68	2СТ16	2СТ14	2КР64	2СТ15	2СТ13
				4	2КР99	2СТ2	2СТ1	2КР101	2СТ11	2СТ11	2КР101	2СТ11	2СТ11
4	п-12-5 / 4,8	204	4,9 (500)	1	3КР29	3СТ7	3СТ7	3КР75	3СТ16	3СТ16	3КР72	3СТ16	3СТ15
				2	3КР27	3СТ7	3СТ6	3КР72	3СТ16	3СТ15	3КР67	3СТ15	3СТ14
				3	3КР23	3СТ6	3СТ5	2КР76	2СТ17	2СТ16	2КР72	2СТ16	2СТ15
				4	2КР19	2СТ6	2СТ4	2КР67	2СТ15	2СТ14	2КР64	2СТ15	2СТ13
				5	2КР99	2СТ2	2СТ1	2КР101	2СТ11	2СТ11	2КР101	2СТ11	2СТ11
4	п-12-5 / 4,8	205	7,4 (750)	1	3КР30	3СТ8	3СТ7	3КР78	3СТ17	3СТ17	3КР75	3СТ16	3СТ16
				2	2КР33	2СТ9	2СТ8	2КР80	2СТ18	2СТ18	2КР79	2СТ18	2СТ17
				3	2КР30	2СТ8	2СТ7	2КР78	2СТ17	2СТ17	2КР76	2СТ17	2СТ16
				4	2КР19	2СТ6	2СТ4	2КР67	2СТ15	2СТ14	2КР67	2СТ15	2СТ14
				5	2КР99	2СТ2	2СТ1	2КР101	2СТ11	2СТ11	2КР101	2СТ11	2СТ11
	п-12-5 / 5,4	206	4,9 (500)	1	3КР30	3СТ8	3СТ7	3КР78	3СТ17	3СТ17	2КР79	2СТ18	2СТ17
				2	3КР27	3СТ7	3СТ6	2КР80	2СТ18	2СТ18	3КР72	3СТ16	3СТ15
				3	2КР30	2СТ8	2СТ7	2КР78	2СТ17	2СТ17	2КР76	2СТ17	2СТ16
				4	2КР19	2СТ6	2СТ4	2КР67	2СТ15	2СТ14	2КР64	2СТ15	2СТ13
				5	2КР99	2СТ2	2СТ1	2КР102	2СТ12	2СТ11	2КР101	2СТ11	2СТ11
		207	7,4 (750)	1	3КР32	3СТ8	3СТ8	3КР79	3СТ18	3СТ17	3КР76	3СТ17	3СТ16
				2	3КР30	3СТ8	3СТ7	3КР78	3СТ17	3СТ17	3КР76	3СТ17	3СТ16
				3	3КР27	3СТ7	3СТ6	3КР75	3СТ16	3СТ16	2КР76	2СТ17	2СТ16
				4	2КР24	2СТ7	2СТ5	2КР68	2СТ16	2СТ14	2КР67	2СТ15	2СТ14
				5	2КР99	2СТ2	2СТ1	2КР102	2СТ12	2СТ11	2КР101	2СТ11	2СТ11
	п-12-5 / 6,0; 4,8	208	4,9 (500)	1	3КР32	3СТ8	3СТ8	3КР78	3СТ17	3СТ17	3КР75	3СТ16	3СТ16
				2	3КР27	3СТ7	3СТ6	3КР75	3СТ16	3СТ16	3КР72	3СТ16	3СТ15
				3	2КР23	2СТ6	2СТ5	2КР76	2СТ17	2СТ16	2КР72	2СТ16	2СТ15
				4	2КР15	2СТ6	2СТ3	2КР64	2СТ15	2СТ13	2КР63	2СТ14	2СТ13
				5	2КР98	2СТ1	2СТ1	2КР101	2СТ11	2СТ11	2КР101	2СТ11	2СТ11

Взам. инв.№ | Подпись и дата | Инв.№ подл.

ЗАВОД ЖБИ

Таблица подбора опорной арматуры ригелей для зданий с пролетами 9м и сейсмичностью 7; 8; 9 баллов

Таблица 9

Номер схемы	Шифр рамы	Номер рамы	Временная нагрузка на перекрытие	Номер перекрытия	Рабочие марки арматурных изделий Позиции: 1	2	3	4	5	6	7	8	9
Сейсмичность 7 баллов													
3	п-9-4 / 4,8	1	14,7 (1500)	1	2КР4	2СТ4	2СТ1	2КР54	2СТ14	2СТ11	2КР54	2СТ14	2СТ11
				2	2КР4	2СТ4	2СТ1	2КР54	2СТ14	2СТ11	2КР54	2СТ14	2СТ11
				3	2КР3	2СТ3	2СТ1	2КР53	2СТ13	2СТ11	2КР53	2СТ13	2СТ11
				4	2КР98	2СТ1	2СТ1	2КР101	2СТ11	2СТ11	2КР101	2СТ11	2СТ11
		2	19,6 (2000)	1	2КР10	2СТ5	2СТ2	2КР55	2СТ15	2СТ11	2КР55	2СТ15	2СТ11
				2	2КР5	2СТ5	2СТ1	2КР54	2СТ14	2СТ11	2КР54	2СТ14	2СТ11
				3	2КР3	2СТ3	2СТ1	2КР53	2СТ13	2СТ11	2КР53	2СТ13	2СТ11
				4	2КР98	2СТ1	2СТ1	2КР101	2СТ11	2СТ11	2КР101	2СТ11	2СТ11
	п-9-4 / 5,4	3	14,7 (1500)	1	2КР10	2СТ5	2СТ2	2КР55	2СТ15	2СТ11	2КР54	2СТ14	2СТ11
				2	2КР4	2СТ4	2СТ1	2КР54	2СТ14	2СТ11	2КР54	2СТ14	2СТ11
				3	2КР3	2СТ3	2СТ1	2КР53	2СТ13	2СТ11	2КР53	2СТ13	2СТ11
				4	2КР98	2СТ1	2СТ1	2КР139	2СТ11	2СТ11	2КР139	2СТ11	2СТ11
		4	19,6 (2000)	1	2КР15	2СТ6	2СТ3	2КР56	2СТ16	2СТ11	2КР55	2СТ15	2СТ11
				2	2КР5	2СТ5	2СТ1	2КР55	2СТ15	2СТ11	2КР55	2СТ15	2СТ11
				3	2КР4	2СТ4	2СТ1	2КР54	2СТ14	2СТ11	2КР54	2СТ14	2СТ11
				4	2КР98	2СТ1	2СТ1	2КР101	2СТ11	2СТ11	2КР101	2СТ11	2СТ11
	п-9-4 / 6,0	5	14,7 (1500)	1	2КР14	2СТ5	2СТ3	2КР55	2СТ15	2СТ11	2КР55	2СТ15	2СТ11
				2	2КР4	2СТ4	2СТ1	2КР54	2СТ14	2СТ11	2КР54	2СТ14	2СТ11
				3	2КР3	2СТ3	2СТ1	2КР53	2СТ13	2СТ11	2КР53	2СТ13	2СТ11
				4	2КР98	2СТ1	2СТ1	2КР101	2СТ11	2СТ11	2КР101	2СТ11	2СТ11
3	п-9-4 / 6,0	6	19,6 (2000)	1	2КР19	2СТ6	2СТ4	2КР56	2СТ16	2СТ11	2КР56	2СТ16	2СТ11
				2	2КР10	2СТ5	2СТ2	2КР55	2СТ15	2СТ11	2КР55	2СТ15	2СТ11
				3	2КР3	2СТ3	2СТ1	2КР54	2СТ14	2СТ11	2КР54	2СТ14	2СТ11
				4	2КР98	2СТ1	2СТ1	2КР101	2СТ11	2СТ11	2КР101	2СТ11	2СТ11
	п-9-4 / 7,2	7	14,7 (1500)	1	2КР19	2СТ6	2СТ4	2КР61	2СТ16	2СТ12	2КР61	2СТ16	2СТ12
				2	2КР14	2СТ5	2СТ3	2КР55	2СТ15	2СТ11	2КР55	2СТ15	2СТ11
				3	2КР3	2СТ3	2СТ1	2КР53	2СТ13	2СТ11	2КР53	2СТ13	2СТ11
				4	2КР98	2СТ1	2СТ1	2КР101	2СТ11	2СТ11	2КР101	2СТ11	2СТ11
		8	19,6 (2000)	1	2КР24	2СТ7	2СТ5	2КР66	2СТ17	2СТ13	2КР66	2СТ17	2СТ11
				2	2КР19	2СТ6	2СТ4	2КР56	2СТ16	2СТ11	2КР56	2СТ16	2СТ11
				3	2КР4	2СТ4	2СТ1	2КР54	2СТ14	2СТ11	2КР54	2СТ14	2СТ11
				4	2КР98	2СТ1	2СТ1	2КР101	2СТ11	2СТ11	2КР101	2СТ11	2СТ11
	п-9-4 / 6,0; 4,8	9	14,7 (1500)	1	2КР14	2СТ5	2СТ3	2КР55	2СТ15	2СТ11	2КР55	2СТ15	2СТ11
				2	2КР4	2СТ4	2СТ1	2КР54	2СТ14	2СТ11	2КР54	2СТ14	2СТ11
				3	2КР3	2СТ3	2СТ1	2КР53	2СТ13	2СТ11	2КР53	2СТ13	2СТ11
				4	2КР98	2СТ1	2СТ1	2КР101	2СТ11	2СТ11	2КР101	2СТ13	2СТ11
		10	19,6 (2000)	1	2КР15	2СТ6	2СТ3	2КР56	2СТ16	2СТ11	2КР56	2СТ16	2СТ11
				2	2КР5	2СТ5	2СТ1	2КР55	2СТ15	2СТ11	2КР55	2СТ15	2СТ11
				3	2КР3	2СТ3	2СТ1	2КР53	2СТ13	2СТ11	2КР53	2СТ13	2СТ11
				4	2КР98	2СТ1	2СТ1	2КР101	2СТ11	2СТ11	2КР101	2СТ11	2СТ11

Взам. инв.№ | Подп. и дата | Инв.№ подл.

24707 73

Таблица подбора опорной арматуры ригелей для зданий с пролетами 9м и сейсмичностью 7; 8; 9 баллов

Продолжение таблицы 9

Номер схемы	Шифр рамы	Номер рамы	Временная нагрузка на перекрытие	Номер перекрытия	Рабочие марки арматурных изделий Позиции: 1	2	3	4	5	6	7	8	9
3	п-9-4 / 7,2; 6,0	11	14,7 (1500)	1	2КР19	2СТ6	2СТ4	2КР61	2СТ16	2СТ12	2КР55	2СТ15	2СТ11
				2	2КР4	2СТ4	2СТ1	2КР54	2СТ14	2СТ11	2КР54	2СТ14	2СТ11
				3	2КР3	2СТ3	2СТ1	2КР53	2СТ13	2СТ11	2КР53	2СТ13	2СТ11
				4	2КР98	2СТ1	2СТ1	2КР101	2СТ11	2СТ11	2КР101	2СТ11	2СТ11
		12	19,6 (2000)	1	2КР24	2СТ7	2СТ5	2КР66	2СТ17	2СТ13	2КР56	2СТ16	2СТ11
				2	2КР10	2СТ5	2СТ2	2КР55	2СТ15	2СТ11	2КР55	2СТ15	2СТ11
				3	2КР4	2СТ4	2СТ1	2КР54	2СТ14	2СТ11	2КР54	2СТ14	2СТ11
				4	2КР98	2СТ1	2СТ1	2КР101	2СТ11	2СТ11	2КР101	2СТ11	2СТ11
4	п-9-5 / 4,8	13	7,4 (750)	1	2КР4	2СТ4	2СТ1	2КР53	2СТ13	2СТ11	2КР53	2СТ13	2СТ11
				2	2КР3	2СТ3	2СТ1	2КР53	2СТ13	2СТ11	2КР53	2СТ13	2СТ11
				3	2КР3	2СТ3	2СТ1	2КР53	2СТ13	2СТ11	2КР53	2СТ13	2СТ11
				4	2КР2	2СТ2	2СТ1	2КР52	2СТ12	2СТ11	2КР52	2СТ12	2СТ11
				5	2КР98	2СТ1	2СТ1	2КР101	2СТ11	2СТ11	2КР101	2СТ11	2СТ11
		14	9,8 (1000)	1	2КР9	2СТ4	2СТ2	2КР54	2СТ14	2СТ11	2КР54	2СТ14	2СТ11
				2	2КР4	2СТ4	2СТ1	2КР53	2СТ13	2СТ11	2КР53	2СТ13	2СТ11
				3	2КР3	2СТ3	2СТ1	2КР53	2СТ13	2СТ11	2КР53	2СТ13	2СТ11
				4	2КР2	2СТ2	2СТ1	2КР52	2СТ12	2СТ11	2КР52	2СТ12	2СТ11
				5	2КР98	2СТ1	2СТ1	2КР101	2СТ11	2СТ11	2КР101	2СТ11	2СТ11
4	п-9-5 / 4,8	15	14,7 (1500)	1	2КР14	2СТ5	2СТ3	2КР55	2СТ15	2СТ11	2КР55	2СТ15	2СТ11
				2	2КР10	2СТ5	2СТ2	2КР55	2СТ15	2СТ11	2КР55	2СТ15	2СТ11
				3	2КР4	2СТ4	2СТ1	2КР54	2СТ14	2СТ11	2КР54	2СТ14	2СТ11
				4	2КР3	2СТ3	2СТ1	2КР53	2СТ13	2СТ11	2КР53	2СТ13	2СТ11
				5	2КР98	2СТ1	2СТ1	2КР101	2СТ11	2СТ11	2КР101	2СТ11	2СТ11
		16	19,6 (2000)	1	2КР19	2СТ6	2СТ4	2КР61	2СТ16	2СТ12	2КР56	2СТ16	2СТ11
				2	2КР15	2СТ6	2СТ3	2КР56	2СТ16	2СТ11	2КР56	2СТ16	2СТ11
				3	2КР5	2СТ5	2СТ1	2КР55	2СТ15	2СТ11	2КР55	2СТ15	2СТ11
				4	2КР3	2СТ3	2СТ1	2КР54	2СТ14	2СТ11	2КР54	2СТ14	2СТ11
				5	2КР98	2СТ1	2СТ1	2КР101	2СТ11	2СТ11	2КР101	2СТ11	2СТ11
	п-9-5 / 5,4	17	7,4 (750)	1	2КР9	2СТ4	2СТ2	2КР53	2СТ13	2СТ11	2КР53	2СТ13	2СТ11
				2	2КР4	2СТ4	2СТ1	2КР53	2СТ13	2СТ11	2КР53	2СТ13	2СТ11
				3	2КР3	2СТ3	2СТ1	2КР52	2СТ12	2СТ11	2КР52	2СТ12	2СТ11
				4	2КР2	2СТ2	2СТ1	2КР52	2СТ12	2СТ11	2КР52	2СТ12	2СТ11
				5	2КР98	2СТ1	2СТ1	2КР101	2СТ11	2СТ11	2КР101	2СТ11	2СТ11
		18	9,8 (1000)	1	2КР14	2СТ5	2СТ3	2КР54	2СТ14	2СТ11	2КР54	2СТ14	2СТ11
				2	2КР9	2СТ4	2СТ2	2КР54	2СТ14	2СТ11	2КР54	2СТ14	2СТ11
				3	2КР3	2СТ3	2СТ1	2КР53	2СТ13	2СТ11	2КР53	2СТ13	2СТ11
				4	2КР2	2СТ2	2СТ1	2КР52	2СТ12	2СТ11	2КР52	2СТ12	2СТ11
				6	2КР98	2СТ1	2СТ1	2КР101	2СТ11	2СТ11	2КР101	2СТ11	2СТ11

Инв.№подл. | Подпись и дата | Взам.инв.№

Таблица подбора опорной арматуры ригелей для зданий с пролетами 9м и сейсмичностью 7; 8; 9 баллов

Продолжение таблицы 9

Номер схемы	Шифр рамы	Номер рамы	Временная нагрузка на перекрытие	Номер перекрытия	Рабочие марки арматурных изделий Позиции 1	2	3	4	5	6	7	8	9
4	п-9-5 / 5,4	19	14,7 (1500)	1	2кр19	2ст6	2ст4	2кр61	2ст16	2ст12	2кр55	2ст15	2ст11
				2	2кр14	2ст5	2ст3	2кр55	2ст15	2ст11	2кр55	2ст15	2ст11
				3	2кр4	2ст4	2ст1	2кр54	2ст14	2ст11	2кр54	2ст14	2ст11
				4	2кр3	2ст3	2ст1	2кр53	2ст13	2ст11	2кр53	2ст13	2ст11
				5	2кр98	2ст1	2ст1	2кр101	2ст11	2ст11	2кр101	2ст11	2ст11
		20	19,6 (2000)	1	2кр24	2ст7	2ст5	2кр66	2ст17	2ст13	2кр56	2ст16	2ст11
				2	2кр16	2ст7	2ст3	2кр61	2ст16	2ст12	2кр56	2ст16	2ст11
				3	2кр5	2ст5	2ст1	2кр55	2ст15	2ст11	2кр55	2ст15	2ст11
				4	2кр3	2ст3	2ст1	2кр54	2ст14	2ст11	2кр54	2ст14	2ст11
				5	2кр98	2ст1	2ст1	2кр101	2ст11	2ст11	2кр101	2ст11	2ст11
	п-9-5 / 6,0	21	7,4 (750)	1	2кр13	2ст4	2ст3	2кр54	2ст14	2ст11	2кр54	2ст14	2ст11
				2	2кр9	2ст4	2ст2	2кр54	2ст14	2ст11	2кр53	2ст14	2ст11
				3	2кр3	2ст3	2ст1	2кр53	2ст13	2ст11	2кр53	2ст13	2ст11
				4	2кр2	2ст2	2ст1	2кр52	2ст12	2ст11	2кр52	2ст12	2ст11
				5	2кр98	2ст1	2ст1	2кр101	2ст11	2ст11	2кр101	2ст11	2ст11
		22	9,8 (1000)	1	2кр14	2ст5	2ст3	2кр60	2ст15	2ст12	2кр54	2ст14	2ст11
				2	2кр10	2ст5	2ст2	2кр54	2ст14	2ст11	2кр54	2ст14	2ст11
				3	2кр4	2ст4	2ст1	2кр53	2ст13	2ст11	2кр53	2ст13	2ст11
				4	2кр2	2ст2	2ст1	2кр52	2ст12	2ст11	2кр52	2ст12	2ст11
				5	2кр98	2ст1	2ст1	2кр101	2ст11	2ст11	2кр101	2ст11	2ст11
4	п-9-5 / 6,0	23	14,7 (1500)	1	2кр23	2ст6	2ст5	2кр65	2ст16	2ст13	2кр56	2ст16	2ст11
				2	2кр15	2ст6	2ст3	2кр60	2ст15	2ст12	2кр55	2ст15	2ст11
				3	2кр5	2ст5	2ст1	2кр54	2ст14	2ст11	2кр54	2ст14	2ст11
				4	2кр3	2ст3	2ст1	2кр53	2ст13	2ст11	2кр53	2ст13	2ст11
				5	2кр98	2ст1	2ст1	2кр101	2ст11	2ст11	2кр101	2ст11	2ст11
		24	19,6 (2000)	1	2кр27	2ст7	2ст6	2кр66	2ст17	2ст13	2кр62	2ст17	2ст12
				2	2кр20	2ст7	2ст4	2кр66	2ст17	2ст13	2кр62	2ст17	2ст12
				3	2кр11	2ст6	2ст2	2кр55	2ст15	2ст11	2кр55	2ст15	2ст11
				4	2кр4	2ст4	2ст1	2кр54	2ст14	2ст11	2кр54	2ст14	2ст11
				5	2кр98	2ст1	2ст1	2кр101	2ст11	2ст11	2кр101	2ст11	2ст11
	п-9-5 / 7,2	25	7,4 (750)	1	2кр18	2ст5	2ст4	2кр60	2ст15	2ст12	2кр54	2ст14	2ст11
				2	2кр14	2ст5	2ст3	2кр59	2ст14	2ст11	2кр54	2ст14	2ст11
				3	2кр14	2ст4	2ст1	2кр53	2ст13	2ст11	2кр53	2ст13	2ст11
				4	2кр2	2ст2	2ст1	2кр52	2ст12	2ст11	2кр52	2ст12	2ст11
				5	2кр98	2ст1	2ст1	2кр101	2ст11	2ст11	2кр101	2ст11	2ст11
		26	9,8 (1000)	1	2кр23	2ст6	2ст5	2кр65	2ст6	2ст13	2кр60	2ст5	2ст12
				2	2кр18	2ст5	2ст4	2кр60	2ст5	2ст12	2кр55	2ст5	2ст11
				3	2кр9	2ст4	2ст2	2кр54	2ст4	2ст11	2кр54	2ст4	2ст11
				4	2кр3	2ст3	2ст1	2кр52	2ст2	2ст11	2кр52	2ст2	2ст11
				5	2кр98	2ст1	2ст1	2кр101	2ст1	2ст11	2кр101	2ст1	2ст11

Взам инв.№ | Подпись и дата | Инв.№ подл.

24707-75

Таблица подбора опорной арматуры ригелей для зданий с пролетами 9 м и сейсмичностью 7; 8; 9 баллов

Продолжение таблицы 9

Номер схемы	Шифр рамы	Номер рамы	Временная нагрузка на перекрытие	Номер перекрытия	Рабочие марки арматурных изделий Позиции: 1	2	3	4	5	6	7	8	9
4	П-9-5 / 7,2	27	14,7 (1500)	1	2КР27	2ст7	2ст6	2КР69	2ст17	2ст14	2КР65	2ст16	2ст13
				2	2КР24	2ст7	2ст5	2КР65	2ст16	2ст13	2КР61	2ст16	2ст12
				3	2КР14	2ст5	2ст3	2КР55	2ст15	2ст11	2КР55	2ст15	2ст11
				4	2КР3	2ст3	2ст1	2КР53	2ст13	2ст11	2КР53	2ст13	2ст11
				5	2КР98	2ст1	2ст1	2КР101	2ст11	2ст11	2КР101	2ст11	2ст11
		28	19,6 (2000)	1	2КР30	2ст8	2ст7	2КР74	2ст18	2ст15	2КР66	2ст17	2ст13
				2	2КР27	2ст7	2ст6	2КР69	2ст17	2ст14	2КР66	2ст17	2ст13
				3	2КР15	2ст6	2ст3	2КР62	2ст17	2ст12	2КР56	2ст16	2ст11
				4	2КР4	2ст4	2ст1	2КР54	2ст14	2ст11	2КР54	2ст14	2ст11
				5	2КР98	2ст1	2ст1	2КР101	2ст11	2ст11	2КР101	2ст11	2ст11
		29	7,4 (750)	1	2КР13	2ст4	2ст3	2КР54	2ст14	2ст11	2КР54	2ст14	2ст11
				2	2КР3	2ст3	2ст1	2КР53	2ст13	2ст11	2КР53	2ст13	2ст11
				3	2КР3	2ст3	2ст1	2КР52	2ст12	2ст11	2КР52	2ст12	2ст11
				4	2КР1	2ст1	2ст1	2КР51	2ст11	2ст11	2КР51	2ст11	2ст11
				5	2КР98	2ст1	2ст1	2КР101	2ст11	2ст11	2КР101	2ст11	2ст11
	П-9-5 / 6,0; 4,8	30	9,8 (1000)	1	2КР14	2ст5	2ст3	2КР55	2ст15	2ст11	2КР54	2ст14	2ст11
				2	2КР4	2ст4	2ст1	2КР54	2ст14	2ст11	2КР54	2ст14	2ст11
				3	2КР3	2ст3	2ст1	2КР53	2ст13	2ст11	2КР53	2ст13	2ст11
				4	2КР2	2ст2	2ст1	2КР52	2ст12	2ст11	2КР52	2ст12	2ст11
				5	2КР98	2ст1	2ст1	2КР101	2ст11	2ст11	2КР101	2ст11	2ст11

Номер схемы	Шифр рамы	Номер рамы	Временная нагрузка на перекрытие	Номер перекрытия	Рабочие марки арматурных изделий Позиции: 1	2	3	4	5	6	7	8	9
4	П-9-5 / 6,0; 4,8	31	14,7 (1500)	1	2КР19	2ст6	2ст4	2КР61	2ст16	2ст12	2КР55	2ст15	2ст11
				2	2КР10	2ст5	2ст2	2КР55	2ст15	2ст11	2КР55	2ст15	2ст11
				3	2КР4	2ст4	2ст1	2КР54	2ст14	2ст11	2КР54	2ст14	2ст11
				4	2КР3	2ст3	2ст1	2КР53	2ст13	2ст11	2КР53	2ст13	2ст11
				5	2КР98	2ст1	2ст1	2КР101	2ст11	2ст11	2КР101	2ст11	2ст11
		32	19,6 (2000)	1	2КР24	2ст7	2ст5	2КР66	2ст17	2ст13	2КР56	2ст16	2ст11
				2	2КР11	2ст6	2ст2	2КР56	2ст16	2ст11	2КР56	2ст16	2ст11
				3	2КР5	2ст5	2ст1	2КР55	2ст15	2ст11	2КР55	2ст15	2ст11
				4	2КР3	2ст3	2ст1	2КР53	2ст13	2ст11	2КР53	2ст13	2ст11
				5	2КР98	2ст1	2ст1	2КР101	2ст11	2ст11	2КР101	2ст11	2ст11
		33	7,4 (750)	1	2КР18	2ст5	2ст4	2КР60	2ст15	2ст12	2КР54	2ст14	2ст11
				2	2КР9	2ст4	2ст2	2КР54	2ст14	2ст11	2КР54	2ст14	2ст11
				3	2КР3	2ст3	2ст1	2КР53	2ст13	2ст11	2КР53	2ст13	2ст11
				4	2КР2	2ст2	2ст1	2КР52	2ст12	2ст11	2КР52	2ст12	2ст11
				5	2КР98	2ст1	2ст1	2КР101	2ст11	2ст11	2КР101	2ст11	2ст11
	П-9-5 / 7,2; 6,0	34	9,8 (1000)	1	2КР19	2ст6	2ст4	2КР64	2ст15	2ст13	2КР55	2ст15	2ст11
				2	2КР14	2ст5	2ст3	2КР54	2ст14	2ст11	2КР54	2ст14	2ст11
				3	2КР4	2ст4	2ст1	2КР53	2ст13	2ст11	2КР53	2ст13	2ст11
				4	2КР2	2ст2	2ст1	2КР52	2ст12	2ст11	2КР52	2ст12	2ст11
				5	2КР98	2ст1	2ст1	2КР101	2ст11	2ст11	2КР101	2ст11	2ст11

Инв. № подл. | Подпись и дата | Взам. инв. №

24707 76

Таблица подбора опорной арматуры ригелей для зданий с пролетами 9 м и сейсмичностью 7, 8, 9 баллов

Продолжение таблицы 9

Номер схемы	Шифр рамы	Номер рамы	Временная нагрузка на перекрытия	Номер перекрытия	Рабочие марки арматурных изделий. Позиции 1	2	3	4	5	6	7	8	9
4	п-9-5 / 7,2·6,0	35	14,7 (1500)	1	2кр24	2ст7	2ст5	2кр66	2ст17	2ст13	2кр61	2ст16	2ст12
				2	2кр15	2ст6	2ст3	2кр60	2ст15	2ст12	2кр55	2ст15	2ст11
				3	2кр5	2ст5	2ст1	2кр54	2ст14	2ст11	2кр54	2ст14	2ст11
				4	2кр3	2ст3	2ст1	2кр53	2ст13	2ст11	2кр53	2ст13	2ст11
				5	2кр98	2ст1	2ст1	2кр101	2ст11	2ст11	2кр101	2ст11	2ст11
		36	19,6 (2000)	1	3кр23	3ст6	3ст5	2кр69	2ст17	2ст14	2кр66	2ст17	2ст13
				2	2кр20	2ст7	2ст4	2кр56	2ст16	2ст13	2кр56	2ст16	2ст11
				3	2кр11	2ст6	2ст2	2кр55	2ст15	2ст11	2кр55	2ст15	2ст11
				4	2кр3	2ст3	2ст1	2кр54	2ст14	2ст11	2кр54	2ст14	2ст11
				5	2кр98	2ст1	2ст1	2кр101	2ст11	2ст11	2кр101	2ст11	2ст11
		37	7,4 (750)	1	2кр2	2ст2	2ст1	2кр52	2ст12	2ст11	2кр52	2ст12	2ст11
				2	2кр2	2ст2	2ст1	2кр52	2ст12	2ст11	2кр52	2ст12	2ст11
				3а	2кр2	2ст2	2ст1	2кр52	2ст12	2ст11	2кр52	2ст12	2ст11
				3б	2кр1	2ст1	2ст1	2кр51	2ст11	2ст11	2кр51	2ст11	2ст11
5,6	п-9;18-4 / 4,8	38	9,8 (1000)	1	2кр3	2ст3	2ст1	2кр53	2ст13	2ст11	2кр53	2ст13	2ст11
				2	2кр3	2ст3	2ст1	2кр53	2ст13	2ст11	2кр53	2ст13	2ст11
				3а	2кр3	2ст3	2ст1	2кр53	2ст13	2ст11	2кр53	2ст13	2ст11
				3б	2кр3	2ст3	2ст1	2кр53	2ст13	2ст11	2кр53	2ст13	2ст11
		39	14,7 (1500)	1	2кр9	2ст4	2ст2	2кр54	2ст14	2ст11	2кр54	2ст14	2ст11
				2	2кр4	2ст4	2ст1	2кр54	2ст14	2ст11	2кр54	2ст14	2ст11
				3а	2кр4	2ст4	2ст1	2кр54	2ст14	2ст11	2кр54	2ст14	2ст11
				3б	2кр4	2ст4	2ст1	2кр54	2ст14	2ст11	2кр54	2ст14	2ст11
5;6	п-9;18-4 / 6,0	40	19,6 (2000)	1	2кр14	2ст5	2ст3	2кр55	2ст15	2ст11	2кр55	2ст15	2ст11
				2	2кр9	2ст4	2ст2	2кр54	2ст14	2ст11	2кр54	2ст14	2ст11
				3а	2кр9	2ст4	2ст2	2кр54	2ст14	2ст11	2кр54	2ст14	2ст11
				3б	2кр9	2ст4	2ст2	2кр54	2ст14	2ст11	2кр54	2ст14	2ст11
		41	7,4 (750)	1	2кр8	2ст3	2ст2	2кр53	2ст13	2ст11	2кр53	2ст13	2ст11
				2	2кр3	2ст3	2ст1	2кр53	2ст13	2ст11	2кр53	2ст13	2ст11
				3а	2кр2	2ст2	2ст1	2кр52	2ст12	2ст11	2кр52	2ст12	2ст11
				3б	2кр1	2ст1	2ст1	2кр51	2ст11	2ст11	2кр51	2ст11	2ст11
		42	9,8 (1000)	1	2кр13	2ст4	2ст3	2кр53	2ст13	2ст11	2кр53	2ст13	2ст11
				2	2кр3	2ст3	2ст1	2кр53	2ст13	2ст11	2кр53	2ст13	2ст11
				3а	2кр3	2ст3	2ст1	2кр53	2ст13	2ст11	2кр53	2ст13	2ст11
				3б	2кр3	2ст3	2ст1	2кр53	2ст13	2ст11	2кр53	2ст13	2ст11
		43	14,7 (1500)	1	2кр18	2ст5	2ст4	2кр60	2ст15	2ст12	2кр60	2ст15	2ст12
				2	2кр9	2ст4	2ст2	2кр54	2ст14	2ст11	2кр54	2ст14	2ст11
				3а	2кр9	2ст4	2ст2	2кр54	2ст14	2ст11	2кр54	2ст14	2ст11
				3б	2кр9	2ст4	2ст2	2кр54	2ст14	2ст11	2кр54	2ст14	2ст11
		44	19,6 (2000)	1	2кр19	2ст6	2ст4	2кр60	2ст15	2ст12	2кр60	2ст15	2ст12
				2	2кр14	2ст5	2ст3	2кр55	2ст15	2ст11	2кр55	2ст15	2ст11
				3а	2кр14	2ст5	2ст3	2кр55	2ст15	2ст11	2кр55	2ст15	2ст11
				3б	2кр14	2ст5	2ст3	2кр55	2ст15	2ст11	2кр55	2ст15	2ст11

Взам. инв. № | Подпись и дата | Инв. № подл.

24707 77

Таблица подбора опорной арматуры ригелей для зданий с пролетами 9м и сейсмичностью 7,8;9 баллов

Продолжение таблицы 9

Номер схемы	Шифр рамы	Номер рамы	Временная нагрузка на перекрытие	Номер перекрытия	Рабочие марки арматурных изделий. Позиции. 1	2	3	4	5	6	7	8	9
5;6	п-9,18-4 / 6,0, 4,8	45	7,4 (750)	1	2КР8	2СТ3	2СТ2	2КР53	2СТ13	2СТ11	2КР53	2СТ13	2СТ11
				2	2КР2	2СТ2	2СТ1	2КР52	2СТ12	2СТ11	2КР52	2СТ12	2СТ11
				3а	2КР2	2СТ2	2СТ1	2КР52	2СТ12	2СТ11	2КР52	2СТ12	2СТ11
				3б	2КР1	2СТ1	2СТ1	2КР51	2СТ11	2СТ11	2КР51	2СТ11	2СТ11
		46	9,8 (1000)	1	2КР8	2СТ4	2СТ2	2КР53	2СТ13	2СТ11	2КР53	2СТ13	2СТ11
				2	2КР3	2СТ3	2СТ1	2КР53	2СТ13	2СТ11	2КР53	2СТ13	2СТ11
				3а	2КР3	2СТ3	2СТ1	2КР53	2СТ13	2СТ11	2КР53	2СТ13	2СТ11
				3б	2КР3	2СТ3	2СТ1	2КР53	2СТ13	2СТ11	2КР53	2СТ13	2СТ11
		47	14,7 (1500)	1	2КР14	2СТ5	2СТ3	2КР54	2СТ14	2СТ11	2КР54	2СТ14	2СТ11
				2	2КР4	2СТ4	2СТ1	2КР53	2СТ13	2СТ11	2КР53	2СТ13	2СТ11
				3а	2КР4	2СТ4	2СТ1	2КР53	2СТ13	2СТ11	2КР53	2СТ13	2СТ11
				3б	2КР4	2СТ4	2СТ1	2КР53	2СТ13	2СТ11	2КР53	2СТ13	2СТ11
		48	19,6 (2000)	1	2КР19	2СТ6	2СТ4	2КР60	2СТ15	2СТ12	2КР60	2СТ15	2СТ12
				2	2КР10	2СТ5	2СТ2	2КР54	2СТ14	2СТ11	2КР54	2СТ14	2СТ11
				3а	2КР10	2СТ5	2СТ2	2КР54	2СТ14	2СТ11	2КР54	2СТ14	2СТ11
				3б	2КР10	2СТ5	2СТ2	2КР54	2СТ14	2СТ11	2КР54	2СТ14	2СТ11
	п-9 18-4 / 7,2; 6,0	49	7,4 (750)	1	2КР13	2СТ4	2СТ3	2КР59	2СТ14	2СТ12	2КР53	2СТ13	2СТ11
				2	2КР3	2СТ3	2СТ1	2КР52	2СТ12	2СТ11	2КР52	2СТ12	2СТ11
				3а	2КР2	2СТ2	2СТ1	2КР52	2СТ12	2СТ11	2КР52	2СТ12	2СТ11
				3б	2КР1	2СТ1	2СТ1	2КР51	2СТ11	2СТ11	2КР51	2СТ11	2СТ11
5,6	п-9,18-4 / 7,2, 6,0	50	9,8 (1000)	1	2КР13	2СТ4	2СТ3	2КР54	2СТ14	2СТ11	2КР54	2СТ14	2СТ11
				2	2КР3	2СТ3	2СТ1	2КР53	2СТ13	2СТ11	2КР53	2СТ13	2СТ11
				3а	2КР3	2СТ3	2СТ1	2КР53	2СТ13	2СТ11	2КР53	2СТ13	2СТ11
				3б	2КР3	2СТ3	2СТ1	2КР53	2СТ13	2СТ11	2КР53	2СТ13	2СТ11
		51	14,7 (1500)	1	2КР19	2СТ6	2СТ4	2КР60	2СТ15	2СТ12	2КР60	2СТ15	2СТ12
				2	2КР9	2СТ4	2СТ2	2КР54	2СТ14	2СТ11	2КР54	2СТ14	2СТ11
				3а	2КР9	2СТ4	2СТ2	2КР54	2СТ14	2СТ11	2КР54	2СТ14	2СТ11
				3б	2КР9	2СТ4	2СТ2	2КР54	2СТ14	2СТ11	2КР54	2СТ14	2СТ11
		52	19,6 (2000)	1	2КР24	2СТ7	2СТ5	2КР65	2СТ16	2СТ13	2КР65	2СТ16	2СТ13
				2	2КР14	2СТ5	2СТ3	2КР55	2СТ15	2СТ11	2КР55	2СТ15	2СТ11
				3а	2КР14	2СТ5	2СТ3	2КР55	2СТ15	2СТ11	2КР55	2СТ15	2СТ11
				3б	2КР14	2СТ5	2СТ3	2КР55	2СТ15	2СТ11	2КР55	2СТ15	2СТ11
7,8	п-9,18-5 / 4,8	53	7,4 (750)	1	2КР8	2СТ3	2СТ2	2КР53	2СТ13	2СТ11	2КР53	2СТ13	2СТ11
				2	2КР3	2СТ3	2СТ1	2КР53	2СТ13	2СТ11	2КР53	2СТ13	2СТ11
				3	2КР3	2СТ3	2СТ1	2КР52	2СТ12	2СТ11	2КР52	2СТ12	2СТ11
				4а	2КР2	2СТ2	2СТ1	2КР52	2СТ12	2СТ11	2КР52	2СТ12	2СТ11
				4б	2КР1	2СТ1	2СТ1	2КР51	2СТ11	2СТ11	2КР51	2СТ11	2СТ11
		54	9,8 (1000)	1	2КР13	2СТ4	2СТ3	2КР53	2СТ13	2СТ11	2КР54	2СТ14	2СТ11
				2	2КР9	2СТ4	2СТ2	2КР53	2СТ13	2СТ11	2КР53	2СТ13	2СТ11
				3	2КР3	2СТ3	2СТ1	2КР53	2СТ13	2СТ11	2КР53	2СТ13	2СТ11
				4а	2КР3	2СТ3	2СТ1	2КР53	2СТ13	2СТ11	2КР53	2СТ13	2СТ11
				4б	2КР3	2СТ3	2СТ1	2КР53	2СТ13	2СТ11	2КР53	2СТ13	2СТ11

Инв.№ подл. | Подпись и дата | Взам. инв.

Таблица подбора опорной арматуры ригелей для зданий с пролетами 9м и сейсмичностью 7;8;9 баллов

Продолжение таблицы 9

Номер схемы	Шифр рамы	Номер рамы	Временная нагрузка на перекрытие	Номер перекрытия	Рабочие марки арматурных изделий Позиции: 1	2	3	4	5	6	7	8	9
7;8	п-9;18-5 / 4,8	55	14,7 (1500)	1	2кр18	2ст5	2ст4	2кр60	2ст15	2ст12	2кр59	2ст14	2ст12
				2	2кр14	2ст5	2ст3	2кр54	2ст14	2ст11	2кр54	2ст14	2ст11
				3	2кр4	2ст4	2ст1	2кр54	2ст14	2ст11	2кр54	2ст14	2ст11
				4а	2кр4	2ст4	2ст1	2кр54	2ст14	2ст11	2кр54	2ст14	2ст11
				4б	2кр4	2ст4	2ст1	2кр54	2ст14	2ст11	2кр54	2ст14	2ст11
		56	19,6 (2000)	1	2кр23	2ст6	2ст5	2кр65	2ст16	2ст13	2кр65	2ст16	2ст13
				2	2кр19	2ст6	2ст4	2кр60	2ст15	2ст12	2кр60	2ст15	2ст12
				3	2кр18	2ст6	2ст4	2кр54	2ст14	2ст11	2кр54	2ст15	2ст11
				4а	2кр18	2ст6	2ст4	2кр54	2ст14	2ст11	2кр55	2ст15	2ст11
				4б	2кр18	2ст6	2ст4	2кр54	2ст14	2ст11	2кр55	2ст15	2ст11
	п-9;18-5 / 6,0	57	7,4 (750)	1	2кр13	2ст4	2ст3	2кр59	2ст14	2ст12	2кр59	2ст14	2ст12
				2	2кр9	2ст4	2ст2	2кр58	2ст13	2ст12	2кр53	2ст13	2ст11
				3	2кр3	2ст3	2ст1	2кр53	2ст12	2ст11	2кр53	2ст13	2ст11
				4а	2кр2	2ст2	2ст1	2кр52	2ст12	2ст11	2кр52	2ст12	2ст11
				4б	2кр1	2ст1	2ст1	2кр51	2ст11	2ст11	2кр51	2ст11	2ст11
		58	9,8 (1000)	1	2кр18	2ст5	2ст4	2кр59	2ст14	2ст12	2кр59	2ст14	2ст12
				2	2кр13	2ст4	2ст3	2кр54	2ст14	2ст11	2кр54	2ст14	2ст11
				3	2кр4	2ст4	2ст1	2кр53	2ст13	2ст11	2кр53	2ст13	2ст11
				4а	2кр4	2ст4	2ст1	2кр53	2ст13	2ст11	2кр53	2ст13	2ст11
				4б	2кр4	2ст4	2ст1	2кр53	2ст13	2ст11	2кр53	2ст13	2ст11
7;8	п-9;18-5 / 6,0	59	14,7 (1500)	1	2кр23	2ст6	2ст5	2кр64	2ст15	2ст13	2кр65	2ст16	2ст13
				2	2кр19	2ст6	2ст4	2кр64	2ст15	2ст12	2кр64	2ст15	2ст12
				3	2кр10	2ст5	2ст2	2кр54	2ст14	2ст11	2кр54	2ст14	2ст11
				4а	2кр10	2ст5	2ст2	2кр54	2ст14	2ст11	2кр54	2ст14	2ст11
				4б	2кр10	2ст5	2ст2	2кр54	2ст14	2ст11	2кр54	2ст14	2ст11
		60	19,6 (2000)	1	2кр27	2ст7	2ст6	2кр68	2ст16	2ст14	2кр69	2ст17	2ст14
				2	2кр24	2ст7	2ст5	2кр65	2ст16	2ст13	2кр65	2ст16	2ст13
				3	2кр15	2ст6	2ст3	2кр60	2ст15	2ст12	2кр60	2ст15	2ст12
				4а	2кр15	2ст6	2ст3	2кр60	2ст15	2ст12	2кр60	2ст15	2ст12
				4б	2кр15	2ст6	2ст3	2кр60	2ст15	2ст12	2кр60	2ст15	2ст12
	п-9;18-5 / 6,0;4,8	61	7,4 (750)	1	2кр13	2ст4	2ст3	2кр59	2ст14	2ст12	2кр53	2ст13	2ст11
				2	2кр3	2ст3	2ст1	2кр53	2ст13	2ст11	2кр53	2ст13	2ст11
				3	2кр3	2ст3	2ст1	2кр52	2ст12	2ст11	2кр52	2ст12	2ст11
				4а	2кр2	2ст2	2ст1	2кр52	2ст12	2ст11	2кр52	2ст12	2ст11
				4б	2кр1	2ст1	2ст11	2кр51	2ст11	2ст11	2кр51	2ст11	2ст11
		62	9,8 (1000)	1	2кр14	2ст5	2ст3	2кр54	2ст14	2ст11	2кр54	2ст14	2ст11
				2	2кр9	2ст4	2ст2	2кр53	2ст13	2ст11	2кр53	2ст13	2ст11
				3	2кр3	2ст3	2ст1	2кр53	2ст13	2ст11	2кр53	2ст13	2ст11
				4а	2кр3	2ст3	2ст1	2кр53	2ст13	2ст11	2кр53	2ст13	2ст11
				4б	2кр3	2ст3	2ст1	2кр53	2ст13	2ст11	2кр53	2ст13	2ст11

Взам. инв.№ | Подпись и дата | Инв.№ подл.

Таблица подбора опорной арматуры ригелей для зданий с пролетами 9м и сейсмичностью 7,8; 9 баллов

Продолжение таблицы 9

Номер схемы	Шифр рамы	Номер рамы	Временная нагрузка на перекрытие	Номер перекрытия	Рабочие марки арматурных изделий. Позиции. 1	2	3	4	5	6	7	8	9
	п-9; 18-5 / 6,0; 4,8	63	14,7 (1500)	1	2КР23	2СТ6	2СТ5	2КР64	2СТ15	2СТ13	2КР64	2СТ15	2СТ13
				2	2КР14	2СТ5	2СТ3	2КР59	2СТ14	2СТ12	2КР59	2СТ15	2СТ11
				3	2КР4	2СТ4	2СТ1	2КР54	2СТ14	2СТ11	2КР54	2СТ14	2СТ11
				4а	2КР4	2СТ4	2СТ1	2КР54	2СТ14	2СТ11	2КР54	2СТ14	2СТ11
				4б	2КР4	2СТ4	2СТ1	2КР54	2СТ14	2СТ11	2КР54	2СТ14	2СТ11
		64	19,6 (2000)	1	2КР27	2СТ7	2СТ6	2КР65	2СТ16	2СТ13	2КР61	2СТ16	2СТ12
				2	2КР19	2СТ6	2СТ4	2КР60	2СТ15	2СТ12	2КР60	2СТ15	2СТ12
				3	2КР10	2СТ5	2СТ2	2КР54	2СТ14	2СТ11	2КР54	2СТ14	2СТ11
				4а	2КР10	2СТ5	2СТ2	2КР54	2СТ14	2СТ11	2КР54	2СТ14	2СТ11
				4б	2КР10	2СТ5	2СТ2	2КР54	2СТ14	2СТ11	2КР54	2СТ14	2СТ11
	п-9·18 5 / 7,2; 6,0	65	7,4 (750)	1	2КР18	2СТ5	2СТ4	2КР63	2СТ14	2СТ13	2КР59	2СТ14	2СТ12
				2	2КР13	2СТ4	2СТ3	2КР58	2СТ13	2СТ12	2КР53	2СТ13	2СТ11
				3	2КР3	2СТ3	2СТ1	2КР53	2СТ13	2СТ11	2КР53	2СТ13	2СТ11
				4а	2КР2	2СТ2	2СТ1	2КР52	2СТ12	2СТ11	2КР52	2СТ12	2СТ11
				4б	2КР1	2СТ1	2СТ1	2КР51	2СТ11	2СТ11	2КР51	2СТ11	2СТ11
		66	9,8 (1000)	1	2КР23	2СТ6	2СТ5	2КР60	2СТ15	2СТ12	2КР64	2СТ15	2СТ13
				2	2КР14	2СТ5	2СТ3	2КР54	2СТ14	2СТ11	2КР54	2СТ14	2СТ11
				3	2КР4	2СТ4	2СТ1	2КР53	2СТ13	2СТ11	2КР53	2СТ13	2СТ11
				4а	2КР4	2СТ4	2СТ1	2КР53	2СТ13	2СТ11	2КР53	2СТ13	2СТ11
				4б	2КР4	2СТ4	2СТ1	2КР53	2СТ13	2СТ11	2КР53	2СТ13	2СТ11
7; 8	п-9 18 5 / 7,2, 6,0	67	14,7 (1500)	1	2КР27	2СТ7	2СТ6	2КР65	2СТ16	2СТ13	2КР68	2СТ16	2СТ14
				2	2КР19	2СТ6	2СТ4	2КР65	2СТ15	2СТ13	2КР60	2СТ15	2СТ12
				3	2КР10	2СТ5	2СТ2	2КР54	2СТ14	2СТ11	2КР54	2СТ14	2СТ11
				4а	2КР10	2СТ5	2СТ2	2КР54	2СТ14	2СТ11	2КР54	2СТ14	2СТ11
				4б	2КР10	2СТ5	2СТ2	2КР54	2СТ14	2СТ11	2КР54	2СТ14	2СТ11
		68	19,6 (2000)	1	3КР23	3СТ6	3СТ5	2КР69	2СТ17	2СТ14	2КР73	2СТ17	2СТ15
				2	2КР24	2СТ7	2СТ5	2КР65	2СТ16	2СТ13	2КР65	2СТ16	2СТ13
				3	2КР14	2СТ5	2СТ3	2КР60	2СТ15	2СТ12	2КР55	2СТ15	2СТ11
				4а	2КР14	2СТ5	2СТ3	2КР60	2СТ15	2СТ12	2КР55	2СТ15	2СТ11
				4б	2КР14	2СТ5	2СТ3	2КР60	2СТ15	2СТ12	2КР55	2СТ15	2СТ11

Сейсмичность 8 баллов

Номер схемы	Шифр рамы	Номер рамы	Временная нагрузка на перекрытие	Номер перекрытия	Рабочие марки арматурных изделий. Позиции. 1	2	3	4	5	6	7	8	9
1	п-9-2 / 4,8	69	7,4 (750)	1	2КР9	2СТ4	2СТ2	2КР54	2СТ14	2СТ11	2КР53	2СТ13	2СТ11
				2	2КР98	2СТ1	2СТ1	2КР101	2СТ11	2СТ11	2КР101	2СТ11	2СТ11
		70	9,8 (1000)	1	2КР9	2СТ4	2СТ2	2КР54	2СТ14	2СТ11	2КР54	2СТ14	2СТ11
				2	2КР98	2СТ1	2СТ1	2КР101	2СТ11	2СТ11	2КР101	2СТ11	2СТ11
		71	14,7 (1500)	1	2КР10	2СТ5	2СТ2	2КР54	2СТ14	2СТ11	2КР54	2СТ14	2СТ11
				2	2КР98	2СТ1	2СТ1	2КР101	2СТ11	2СТ11	2КР101	2СТ11	2СТ11
		72	19,6 (2000)	1	2КР15	2СТ6	2СТ3	2КР55	2СТ15	2СТ11	2КР55	2СТ15	2СТ11
				2	2КР98	2СТ1	2СТ1	2КР101	2СТ11	2СТ11	2КР101	2СТ11	2СТ11
	п-9-2 / 5,4	73	7,4 (750)	1	2КР9	2СТ4	2СТ2	2КР53	2СТ13	2СТ11	2КР53	2СТ13	2СТ11
				2	2КР98	2СТ1	2СТ1	2КР101	2СТ11	2СТ11	2КР101	2СТ11	2СТ11

Таблица подбора опорной арматуры ригелей для зданий с пролетами 9м и сейсмичностью 7, 8, 9 баллов

Продолжение таблицы 9

Номер схемы	Шифр рамы	Номер рамы	Временная нагрузка на перекрытие	Номер перекрытия	Рабочие марки арматурных изделий. Позиции 1	2	3	4	5	6	7	8	9
1	П-9-2 / 5,4	74	9,8 (1000)	1	2КР9	2СТ4	2СТ2	2КР54	2СТ14	2СТ11	2КР53	2СТ13	2СТ11
				2	2КР98	2СТ1	2СТ1	2КР101	2СТ11	2СТ11	2КР101	2СТ11	2СТ11
		75	14,7 (1500)	1	2КР10	2СТ5	2СТ2	2КР54	2СТ14	2СТ11	2КР54	2СТ14	2СТ11
				2	2КР98	2СТ1	2СТ1	2КР101	2СТ11	2СТ11	2КР101	2СТ11	2СТ11
		76	19,6 (2000)	1	2КР14	2СТ5	2СТ3	2КР55	2СТ15	2СТ11	2КР55	2СТ15	2СТ11
				2	2КР98	2СТ1	2СТ1	2КР101	2СТ11	2СТ11	2КР101	2СТ11	2СТ11
	П-9-2 / 6,0	77	7,4 (750)	1	2КР9	2СТ4	2СТ2	2КР53	2СТ13	2СТ11	2КР53	2СТ13	2СТ11
				2	2КР98	2СТ1	2СТ1	2КР101	2СТ11	2СТ11	2КР101	2СТ11	2СТ11
		78	9,8 (1000)	1	2КР9	2СТ4	2СТ2	2КР54	2СТ14	2СТ11	2КР53	2СТ13	2СТ11
				2	2КР98	2СТ1	2СТ1	2КР101	2СТ11	2СТ11	2КР101	2СТ11	2СТ11
		79	14,7 (1500)	1	2КР10	2СТ5	2СТ2	2КР54	2СТ14	2СТ11	2КР54	2СТ14	2СТ11
				2	2КР98	2СТ1	2СТ1	2КР101	2СТ11	2СТ11	2КР101	2СТ11	2СТ11
		80	19,6 (2000)	1	2КР14	2СТ5	2СТ3	2КР55	2СТ15	2СТ11	2КР55	2СТ15	2СТ11
				2	2КР98	2СТ1	2СТ1	2КР101	2СТ11	2СТ11	2КР101	2СТ11	2СТ11
	П-9-2 / 7,2	81	7,4 (750)	1	2КР9	2СТ4	2СТ2	2КР53	2СТ13	2СТ11	2КР53	2СТ13	2СТ11
				2	2КР98	2СТ1	2СТ1	2КР101	2СТ11	2СТ11	2КР101	2СТ11	2СТ11
		82	9,8 (1000)	1	2КР9	2СТ4	2СТ2	2КР54	2СТ14	2СТ11	2КР53	2СТ13	2СТ11
				2	2КР98	2СТ1	2СТ1	2КР101	2СТ11	2СТ11	2КР101	2СТ11	2СТ11
		83	14,7 (1500)	1	2КР10	2СТ5	2СТ2	2КР54	2СТ14	2СТ11	2КР54	2СТ14	2СТ11
				2	2КР98	2СТ1	2СТ1	2КР101	2СТ11	2СТ11	2КР101	2СТ11	2СТ11
		84	19,6 (2000)	1	2КР14	2СТ5	2СТ3	2КР55	2СТ15	2СТ11	2КР55	2СТ15	2СТ11
				2	2КР98	2СТ1	2СТ1	2КР101	2СТ11	2СТ11	2КР101	2СТ11	2СТ11
1	П-9-2 / 7,2; 6,0	85	7,4 (750)	1	2КР9	2СТ4	2СТ2	2КР53	2СТ13	2СТ11	2КР53	2СТ13	2СТ11
				2	2КР98	2СТ1	2СТ1	2КР101	2СТ11	2СТ11	2КР101	2СТ11	2СТ11
		86	9,8 (1000)	1	2КР9	2СТ4	2СТ2	2КР54	2СТ14	2СТ11	2КР53	2СТ13	2СТ11
				2	2КР98	2СТ1	2СТ1	2КР101	2СТ11	2СТ11	2КР101	2СТ11	2СТ11
		87	14,7 (1500)	1	2КР10	2СТ5	2СТ2	2КР54	2СТ14	2СТ11	2КР54	2СТ14	2СТ11
				2	2КР98	2СТ1	2СТ1	2КР101	2СТ11	2СТ11	2КР101	2СТ11	2СТ11
		88	19,6 (2000)	1	2КР14	2СТ5	2СТ3	2КР55	2СТ15	2СТ11	2КР55	2СТ15	2СТ11
				2	2КР98	2СТ1	2СТ1	2КР101	2СТ11	2СТ11	2КР101	2СТ11	2СТ11
		89	7,4 (750)	1	2КР9	2СТ4	2СТ2	2КР53	2СТ13	2СТ11	2КР53	2СТ13	2СТ11
				2	2КР98	2СТ1	2СТ1	2КР101	2СТ11	2СТ11	2КР101	2СТ11	2СТ11
		90	9,8 (1000)	1	2КР9	2СТ4	2СТ2	2КР54	2СТ14	2СТ11	2КР53	2СТ13	2СТ11
				2	2КР98	2СТ1	2СТ1	2КР101	2СТ11	2СТ11	2КР101	2СТ11	2СТ11
		91	14,7 (1500)	1	2КР10	2СТ5	2СТ2	2КР54	2СТ14	2СТ11	2КР53	2СТ13	2СТ11
				2	2КР98	2СТ1	2СТ1	2КР101	2СТ11	2СТ11	2КР101	2СТ11	2СТ11
		92	19,6 (2000)	1	2КР14	2СТ5	2СТ3	2КР55	2СТ15	2СТ11	2КР55	2СТ15	2СТ11
				2	2КР98	2СТ1	2СТ1	2КР101	2СТ11	2СТ11	2КР101	2СТ11	2СТ11
2	П-9-3 / 4,8	93	7,4 (750)	1	2КР14	2СТ5	2СТ3	2КР59	2СТ14	2СТ12	2КР54	2СТ14	2СТ11
				2	2КР4	2СТ4	2СТ1	2КР54	2СТ14	2СТ11	2КР53	2СТ13	2СТ11
				3	2КР98	2СТ1	2СТ1	2КР101	2СТ11	2СТ11	2КР101	2СТ11	2СТ11
		94	9,8 (1000)	1	2КР19	2СТ6	2СТ4	2КР60	2СТ15	2СТ12	2КР55	2СТ15	2СТ11
				2	2КР4	2СТ4	2СТ1	2КР53	2СТ13	2СТ11	2КР53	2СТ13	2СТ11
				3	2КР98	2СТ1	2СТ1	2КР101	2СТ11	2СТ11	2КР101	2СТ11	2СТ11

Инв.№ подл. | Подпись и дата | Взам. инв.№

Таблица подбора опорной арматуры ригелей для зданий с пролетами 9 м с сейсмичностью 7;8;9 баллов

Продолжение таблицы 9

Номер схемы	Шифр рамы	Номер рамы	Временная нагрузка на перекрытие	Номер перекрытия	Рабочие марки арматурных изделий. Позиции: 1	2	3	4	5	6	7	8	9
2	п-9-3 / 4,8	95	14,7 (1500)	1	2КР19	2СТ6	2СТ4	2КР61	2СТ16	2СТ12	2КР55	2СТ15	2СТ11
				2	2КР4	2СТ4	2СТ1	2КР54	2СТ14	2СТ11	2КР54	2СТ14	2СТ11
				3	2КР98	2СТ1	2СТ1	2КР101	2СТ11	2СТ11	2КР101	2СТ11	2СТ11
		96	19,6 (2000)	1	2КР24	2СТ7	2СТ5	2КР56	2СТ16	2СТ11	2КР56	2СТ16	2СТ11
				2	2КР5	2СТ5	2СТ1	2КР55	2СТ15	2СТ11	2КР55	2СТ15	2СТ11
				3	2КР98	2СТ1	2СТ1	2КР101	2СТ11	2СТ11	2КР101	2СТ11	2СТ11
	п-9-3 / 5,4	97	7,4 (750)	1	2КР14	2СТ5	2СТ3	2КР59	2СТ14	2СТ12	2КР54	2СТ14	2СТ11
				2	2КР3	2СТ3	2СТ1	2КР53	2СТ13	2СТ11	2КР53	2СТ13	2СТ11
				3	2КР98	2СТ1	2СТ1	2КР101	2СТ11	2СТ11	2КР101	2СТ11	2СТ11
		98	9,8 (1000)	1	2КР18	2СТ5	2СТ4	2КР55	2СТ15	2СТ11	2КР54	2СТ14	2СТ11
				2	2КР4	2СТ4	2СТ1	2КР53	2СТ13	2СТ11	2КР53	2СТ13	2СТ11
				3	2КР98	2СТ1	2СТ1	2КР101	2СТ11	2СТ11	2КР101	2СТ11	2СТ11
		99	14,7 (1500)	1	2КР19	2СТ6	2СТ4	2КР65	2СТ16	2СТ13	2КР55	2СТ15	2СТ11
				2	2КР4	2СТ4	2СТ1	2КР54	2СТ14	2СТ11	2КР54	2СТ14	2СТ11
				3	2КР98	2СТ1	2СТ1	2КР101	2СТ11	2СТ11	2КР101	2СТ11	2СТ11
		100	19,6 (2000)	1	2КР24	2СТ7	2СТ5	2КР61	2СТ16	2СТ12	2КР61	2СТ16	2СТ11
				2	2КР10	2СТ5	2СТ2	2КР55	2СТ15	2СТ11	2КР55	2СТ15	2СТ11
				3	2КР98	2СТ1	2СТ1	2КР101	2СТ11	2СТ11	2КР101	2СТ11	2СТ11
	п-9-3 / 6,0	101	7,4 (750)	1	2КР14	2СТ5	2СТ3	2КР59	2СТ14	2СТ12	2КР54	2СТ14	2СТ11
				2	2КР3	2СТ3	2СТ1	2КР53	2СТ13	2СТ11	2КР53	2СТ13	2СТ11
				3	2КР98	2СТ1	2СТ1	2КР101	2СТ11	2СТ11	2КР101	2СТ11	2СТ11
2	п-9-3 / 6,0	102	9,8 (1000)	1	2КР18	2СТ5	2СТ4	2КР55	2СТ15	2СТ11	2КР54	2СТ14	2СТ11
				2	2КР4	2СТ4	2СТ1	2КР53	2СТ13	2СТ11	2КР53	2СТ13	2СТ11
				3	2КР98	2СТ1	2СТ1	2КР101	2СТ11	2СТ11	2КР101	2СТ11	2СТ11
		103	14,7 (1500)	1	2КР19	2СТ6	2СТ4	2КР65	2СТ16	2СТ13	2КР55	2СТ15	2СТ11
				2	2КР4	2СТ4	2СТ1	2КР54	2СТ14	2СТ11	2КР54	2СТ14	2СТ11
				3	2КР98	2СТ1	2СТ1	2КР101	2СТ11	2СТ11	2КР101	2СТ11	2СТ11
		104	19,6 (2000)	1	2КР24	2СТ7	2СТ5	2КР61	2СТ16	2СТ12	2КР61	2СТ16	2СТ12
				2	2КР10	2СТ5	2СТ2	2КР55	2СТ15	2СТ11	2КР55	2СТ15	2СТ11
				3	2КР98	2СТ1	2СТ1	2КР101	2СТ11	2СТ11	2КР101	2СТ11	2СТ11
	п-9-3 / 7,2	105	7,4 (750)	1	2КР19	2СТ6	2СТ4	2КР64	2СТ15	2СТ13	2КР54	2СТ14	2СТ11
				2	2КР9	2СТ4	2СТ2	2КР53	2СТ13	2СТ11	2КР53	2СТ13	2СТ11
				3	2КР98	2СТ1	2СТ1	2КР101	2СТ11	2СТ11	2КР101	2СТ11	2СТ11
		106	9,8 (1000)	1	2КР23	2СТ6	2СТ5	2КР65	2СТ16	2СТ13	2КР60	2СТ15	2СТ12
				2	2КР9	2СТ4	2СТ2	2КР54	2СТ14	2СТ11	2КР54	2СТ14	2СТ11
				3	2КР98	2СТ1	2СТ1	2КР101	2СТ11	2СТ11	2КР101	2СТ11	2СТ11
		107	14,7 (1500)	1	2КР27	2СТ7	2СТ6	2КР69	2СТ17	2СТ14	2КР61	2СТ16	2СТ12
				2	2КР10	2СТ5	2СТ2	2КР55	2СТ15	2СТ11	2КР54	2СТ14	2СТ11
				3	2КР98	2СТ1	2СТ1	2КР101	2СТ11	2СТ11	2КР101	2СТ11	2СТ11
		108	19,6 (2000)	1	3КР23	3СТ6	3СТ5	2КР66	2СТ17	2СТ13	2КР66	2СТ17	2СТ13
				2	2КР15	2СТ6	2СТ3	2КР55	2СТ15	2СТ11	2КР55	2СТ15	2СТ11
				3	2КР98	2СТ1	2СТ1	2КР101	2СТ11	2СТ11	2КР101	2СТ11	2СТ11

Инв. № подл. | Подпись и дата | Взам. инв. №

Таблица подбора опорной арматуры ригелей для зданий с пролетами 9м и сейсмичностью 7;8;9 баллов

Продолжение таблицы 9

Номер схемы	Шифр рамы	Номер рамы	Временная нагрузка на перекрытие	Номер перекрытия	Рабочие марки арматурных изделий. Позиции. 1	2	3	4	5	6	7	8	9
2	п-9-3 / 6,0, 4,8	109	7,4 (750)	1	2КР14	2СТ5	2СТ3	2КР59	2СТ14	2СТ12	2КР54	2СТ14	2СТ11
				2	2КР3	2СТ3	2СТ1	2КР53	2СТ13	2СТ11	2КР53	2СТ13	2СТ11
				3	2КР98	2СТ1	2СТ1	2КР101	2СТ11	2СТ11	2КР101	2СТ11	2СТ11
		110	9,8 (1000)	1	2КР18	2СТ5	2СТ4	2КР55	2СТ15	2СТ11	2КР54	2СТ14	2СТ11
				2	2КР4	2СТ4	2СТ1	2КР53	2СТ13	2СТ11	2КР53	2СТ13	2СТ11
				3	2КР98	2СТ1	2СТ1	2КР101	2СТ11	2СТ11	2КР101	2СТ11	2СТ11
		111	14,7 (1500)	1	2КР19	2СТ6	2СТ4	2КР65	2СТ16	2СТ13	2КР55	2СТ15	2СТ11
				2	2КР4	2СТ4	2СТ1	2КР54	2СТ14	2СТ11	2КР54	2СТ14	2СТ11
				3	2КР98	2СТ1	2СТ1	2КР101	2СТ11	2СТ11	2КР101	2СТ11	2СТ11
		112	19,6 (2000)	1	2КР24	2СТ7	2СТ5	2КР61	2СТ16	2СТ12	2КР61	2СТ16	2СТ12
				2	2КР10	2СТ5	2СТ2	2КР55	2СТ15	2СТ11	2КР55	2СТ15	2СТ11
				3	2КР98	2СТ1	2СТ1	2КР101	2СТ11	2СТ11	2КР101	2СТ11	2СТ11
	п-9-3 / 7,2, 6,0	113	7,4 (750)	1	2КР19	2СТ6	2СТ4	2КР64	2СТ15	2СТ13	2КР54	2СТ14	2СТ11
				2	2КР9	2СТ4	2СТ2	2КР53	2СТ13	2СТ11	2КР53	2СТ13	2СТ11
				3	2КР98	2СТ1	2СТ1	2КР101	2СТ11	2СТ11	2КР101	2СТ11	2СТ11
		114	9,8 (1000)	1	2КР23	2СТ6	2СТ5	2КР65	2СТ16	2СТ13	2КР60	2СТ15	2СТ12
				2	2КР9	2СТ4	2СТ2	2КР54	2СТ14	2СТ11	2КР54	2СТ14	2СТ11
				3	2КР98	2СТ1	2СТ1	2КР101	2СТ11	2СТ11	2КР101	2СТ11	2СТ11
		115	14,7 (1500)	1	2КР27	2СТ7	2СТ6	2КР69	2СТ17	2СТ14	2КР61	2СТ16	2СТ12
				2	2КР10	2СТ5	2СТ2	2КР55	2СТ15	2СТ11	2КР54	2СТ14	2СТ11
				3	2КР98	2СТ1	2СТ1	2КР101	2СТ11	2СТ11	2КР101	2СТ11	2СТ11
2	п-9-3 / 7,2, 6,0	116	19,6 (2000)	1	3КР23	3СТ6	3СТ5	2КР66	2СТ17	2СТ13	2КР66	2СТ17	2СТ13
				2	2КР15	2СТ6	2СТ3	2КР55	2СТ15	2СТ11	2КР55	2СТ15	2СТ11
				3	2КР98	2СТ1	2СТ1	2КР101	2СТ11	2СТ11	2КР101	2СТ11	2СТ11
		117	7,4 (750)	1	2КР18	2СТ5	2СТ4	2КР64	2СТ15	2СТ13	2КР54	2СТ14	2СТ11
				2	2КР10	2СТ5	2СТ2	2КР59	2СТ14	2СТ12	2КР54	2СТ14	2СТ11
				3	2КР3	2СТ3	2СТ1	2КР53	2СТ13	2СТ11	2КР53	2СТ13	2СТ11
				4	2КР98	2СТ1	2СТ1	2КР101	2СТ12	2СТ11	2КР101	2СТ11	2СТ11
		118	9,8 (1000)	1	2КР19	2СТ6	2СТ4	2КР64	2СТ15	2СТ13	2КР55	2СТ15	2СТ11
				2	2КР14	2СТ5	2СТ3	2КР59	2СТ14	2СТ12	2КР54	2СТ14	2СТ11
				3	2КР3	2СТ3	2СТ1	2КР53	2СТ13	2СТ11	2КР53	2СТ13	2СТ11
				4	2КР98	2СТ1	2СТ1	2КР101	2СТ11	2СТ11	2КР101	2СТ11	2СТ11
3	п-9-4 / 4,8	119	14,7 (1500)	1	2КР24	2СТ7	2СТ5	2КР68	2СТ16	2СТ14	2КР61	2СТ16	2СТ12
				2	2КР15	2СТ6	2СТ3	2КР60	2СТ15	2СТ12	2КР55	2СТ15	2СТ11
				3	2КР4	2СТ4	2СТ1	2КР54	2СТ14	2СТ11	2КР54	2СТ14	2СТ11
				4	2КР98	2СТ1	2СТ1	2КР101	2СТ11	2СТ11	2КР101	2СТ11	2СТ11
		120	19,6 (2000)	1	3КР19	3СТ6	3СТ4	3КР55	3СТ15	3СТ11	3КР55	3СТ15	3СТ11
				2	3КР5	3СТ5	3СТ1	2КР56	2СТ16	2СТ11	2КР56	2СТ15	2СТ11
				3	2КР5	2СТ5	2СТ1	2КР54	2СТ14	2СТ11	2КР54	2СТ14	2СТ11
				4	2КР98	2СТ1	2СТ1	2КР101	2СТ11	2СТ11	2КР101	2СТ11	2СТ11

Взам. инв.№ | Подпись и дата | Инв.№ подл.

Таблица подбора опорной арматуры ригелей для зданий с пролетами 9м и сейсмичностью 7,8;9 баллов

Продолжение таблицы 9

Номер схемы	Шифр рамы	Номер рамы	Временная нагрузка на перекрытие	Номер перекрытия	Рабочие марки арматурных изделий. Позиции: 1	2	3	4	5	6	7	8	9
3	п-9-4 / 5,4	121	7,4 (750)	1	2КР19	2СТ6	2СТ4	2КР64	2СТ15	2СТ13	2КР60	2СТ15	2СТ12
				2	2КР14	2СТ5	2СТ3	2КР63	2СТ14	2СТ13	2КР54	2СТ14	2СТ11
				3	2КР4	2СТ4	2СТ1	2КР53	2СТ13	2СТ11	2КР53	2СТ13	2СТ11
				4	2КР98	2СТ1	2СТ1	2КР101	2СТ11	2СТ11	2КР101	2СТ11	2СТ11
		122	9,8 (1000)	1	2КР23	2СТ6	2СТ5	2КР68	2СТ16	2СТ14	2КР60	2СТ15	2СТ12
				2	2КР15	2СТ6	2СТ3	2КР60	2СТ15	2СТ12	2КР55	2СТ15	2СТ11
				3	2КР4	2СТ4	2СТ1	2КР53	2СТ13	2СТ11	2КР53	2СТ13	2СТ11
				4	2КР98	2СТ1	2СТ1	2КР101	2СТ11	2СТ11	2КР101	2СТ11	2СТ11
		123	14,7 (1500)	1	2КР27	2СТ7	2СТ6	2КР69	2СТ17	2СТ14	2КР66	2СТ17	2СТ13
				2	2КР20	2СТ7	2СТ4	2КР65	2СТ16	2СТ13	2КР56	2СТ15	2СТ11
				3	2КР4	2СТ4	2СТ1	2КР53	2СТ14	2СТ11	2КР53	2СТ14	2СТ11
				4	2КР98	2СТ1	2СТ1	2КР101	2СТ11	2СТ11	2КР101	2СТ11	2СТ11
		124	19,6 (2000)	1	3КР23	3СТ6	3СТ5	3КР64	3СТ15	3СТ13	2КР69	2СТ17	2СТ14
				2	2КР24	2СТ7	2СТ5	2КР62	2СТ17	2СТ12	2КР62	2СТ17	2СТ12
				3	2КР5	2СТ5	2СТ1	2КР55	2СТ15	2СТ11	2КР55	2СТ15	2СТ11
				4	2КР98	2СТ1	2СТ1	2КР101	2СТ11	2СТ11	2КР101	2СТ11	2СТ11
	п-9-4 / 6,0	125	7,4 (750)	1	2КР23	2СТ6	2СТ5	2КР68	2СТ16	2СТ14	2КР60	2СТ15	2СТ12
				2	2КР18	2СТ5	2СТ4	2КР64	2СТ15	2СТ13	2КР54	2СТ14	2СТ11
				3	2КР4	2СТ4	2СТ1	2КР53	2СТ13	2СТ11	2КР53	2СТ13	2СТ11
				4	2КР98	2СТ1	2СТ1	2КР101	2СТ11	2СТ11	2КР101	2СТ11	2СТ11

Номер схемы	Шифр рамы	Номер рамы	Временная нагрузка на перекрытие	Номер перекрытия	Рабочие марки арматурных изделий. Позиции 1	2	3	4	5	6	7	8	9
3	п-9-4 / 6,0	126	9,8 (1000)	1	2КР27	2СТ7	2СТ6	2КР68	2СТ16	2СТ14	2КР65	2СТ16	2СТ13
				2	2КР19	2СТ6	2СТ4	2КР64	2СТ15	2СТ13	2КР60	2СТ15	2СТ12
				3	2КР4	2СТ4	2СТ1	2КР53	2СТ13	2СТ11	2КР53	2СТ13	2СТ11
				4	2КР98	2СТ1	2СТ1	2КР101	2СТ11	2СТ11	2КР101	2СТ11	2СТ11
		127	14,7 (1500)	1	3КР23	3СТ6	3СТ5	2КР73	2СТ17	2СТ15	2КР69	2СТ17	2СТ14
				2	2КР24	2СТ7	2СТ5	2КР68	2СТ16	2СТ14	2КР61	2СТ16	2СТ12
				3	2КР5	2СТ5	2СТ1	2КР53	2СТ14	2СТ11	2КР53	2СТ14	2СТ11
				4	2КР98	2СТ1	2СТ1	2КР101	2СТ11	2СТ11	2КР101	2СТ11	2СТ11
		128	19,6 (2000)	1	3КР24	3СТ7	3СТ5	3КР64	3СТ15	3СТ13	2КР69	2СТ17	2СТ14
				2	2КР24	2СТ7	2СТ5	2КР62	2СТ17	2СТ12	2КР62	2СТ17	2СТ12
				3	2КР5	2СТ5	2СТ1	2КР55	2СТ15	2СТ11	2КР55	2СТ15	2СТ11
				4	2КР98	2СТ1	2СТ1	2КР101	2СТ11	2СТ11	2КР101	2СТ11	2СТ11
	п-9-4 / 7,2	129	7,4 (750)	1	2КР27	2СТ7	2СТ6	2КР72	2СТ16	2СТ15	2КР68	2СТ16	2СТ14
				2	2КР23	2СТ6	2СТ5	2КР64	2СТ15	2СТ13	2КР60	2СТ15	2СТ12
				3	2КР9	2СТ4	2СТ2	2КР53	2СТ13	2СТ11	2КР53	2СТ13	2СТ11
				4	2КР98	2СТ1	2СТ1	2КР101	2СТ11	2СТ11	2КР101	2СТ11	2СТ11
		130	9,8 (1000)	1	3КР23	3СТ6	3СТ5	2КР73	2СТ17	2СТ15	3КР67	3СТ15	3СТ14
				2	3КР18	3СТ5	3СТ4	2КР68	2СТ16	2СТ14	2КР65	2СТ16	2СТ13
				3	2КР9	2СТ4	2СТ2	2КР54	2СТ14	2СТ11	2КР54	2СТ14	2СТ11
				4	2КР98	2СТ1	2СТ1	2КР101	2СТ11	2СТ11	2КР101	2СТ11	2СТ11

Взам. инв.№ | Подпись и дата | Инв.№ подл.

Таблица подбора опорной арматуры ригелей для зданий с пролетами 9м и сейсмичностью 7, 8 9 баллов

Продолжение таблицы 9

Номер схемы	Шифр рамы	Номер рамы	Временная нагрузка на перекрытие	Номер перекрытия	Рабочие марки арматурных изделий. Позиции 1	2	3	4	5	6	7	8	9
3	П-9-4 / 7,2	131	14,7 (1500)	1	3КР27	3СТ7	3СТ6	3КР68	3СТ16	3СТ14	3КР68	3СТ16	3СТ14
				2	3КР19	3СТ6	3СТ4	3КР67	3СТ15	3СТ14	2КР69	2СТ17	2СТ14
				3	2КР10	2СТ5	2СТ2	2КР55	2СТ15	2СТ11	2КР55	2СТ15	2СТ11
				4	2КР98	2СТ1	2СТ1	2КР101	2СТ11	2СТ11	2КР101	2СТ11	2СТ11
		132	7,4 (750)	1	2КР23	2СТ6	2СТ5	2КР64	2СТ15	2СТ13	2КР60	2СТ15	2СТ12
				2	2КР9	2СТ4	2СТ2	2КР59	2СТ14	2СТ12	2КР54	2СТ14	2СТ11
				3	2КР3	2СТ3	2СТ1	2КР52	2СТ12	2СТ11	2КР52	2СТ12	2СТ11
				4	2КР98	2СТ1	2СТ1	2КР101	2СТ11	2СТ11	2КР101	2СТ11	2СТ11
		133	9,8 (1000)	1	2КР24	2СТ7	2СТ5	2КР68	2СТ16	2СТ14	2КР65	2СТ16	2СТ13
				2	2КР14	2СТ5	2СТ3	2КР59	2СТ14	2СТ12	2КР54	2СТ14	2СТ11
				3	2КР3	2СТ3	2СТ1	2КР53	2СТ13	2СТ11	2КР53	2СТ13	2СТ11
				4	2КР98	2СТ1	2СТ1	2КР101	2СТ11	2СТ11	2КР101	2СТ11	2СТ11
	П-9-4 / 6,0, 4,8	134	14,7 (1500)	1	3КР19	3СТ6	3СТ4	2КР73	2СТ17	2СТ15	2КР66	2СТ17	2СТ13
				2	2КР15	2СТ6	2СТ3	2КР60	2СТ15	2СТ12	2КР55	2СТ15	2СТ11
				3	2КР4	2СТ4	2СТ1	2КР54	2СТ14	2СТ11	2КР54	2СТ14	2СТ11
				4	2КР98	2СТ1	2СТ1	2КР101	2СТ11	2СТ11	2КР101	2СТ11	2СТ11
		135	19,6 (2000)	1	3КР24	3СТ7	3СТ5	2КР69	2СТ17	2СТ14	2КР69	2СТ17	2СТ14
				2	3КР14	3СТ5	3СТ3	2КР56	2СТ16	2СТ11	2КР56	2СТ16	2СТ11
				3	2КР4	2СТ4	2СТ1	2КР54	2СТ14	2СТ11	2КР54	2СТ14	2СТ11
				4	2КР98	2СТ1	2СТ1	2КР101	2СТ11	2СТ11	2КР101	2СТ11	2СТ11

Номер схемы	Шифр рамы	Номер рамы	Временная нагрузка на перекрытие	Номер перекрытия	Рабочие марки арматурных изделий. Позиции 1	2	3	4	5	6	7	8	9
3	П-9-4 / 7,2, 6,0	136	7,4 (750)	1	2КР27	2СТ7	2СТ6	2КР68	2СТ16	2СТ14	2КР65	2СТ16	2СТ13
				2	2КР18	2СТ5	2СТ4	2КР64	2СТ15	2СТ13	2КР54	2СТ14	2СТ11
				3	2КР3	2СТ3	2СТ1	2КР53	2СТ13	2СТ11	2КР53	2СТ13	2СТ11
				4	2КР98	2СТ1	2СТ1	2КР101	2СТ11	2СТ11	2КР101	2СТ11	2СТ11
		137	9,8 (1000)	1	3КР23	3СТ6	3СТ5	3КР67	3СТ15	3СТ14	2КР68	2СТ16	2СТ14
				2	2КР19	2СТ6	2СТ4	2КР64	2СТ15	2СТ13	2КР60	2СТ15	2СТ12
				3	2КР4	2СТ4	2СТ1	2КР53	2СТ13	2СТ11	2КР53	2СТ13	2СТ11
				4	2КР98	2СТ1	2СТ1	2КР101	2СТ11	2СТ11	2КР101	2СТ11	2СТ11
		138	14,7 (1500)	1	3КР27	3СТ7	3СТ6	3КР68	3СТ16	3СТ14	2КР73	2СТ17	2СТ15
				2	2КР24	2СТ7	2СТ5	2КР68	2СТ16	2СТ14	2КР61	2СТ16	2СТ12
				3	2КР4	2СТ4	2СТ1	2КР54	2СТ14	2СТ11	2КР54	2СТ14	2СТ11
				4	2КР98	2СТ1	2СТ1	2КР101	2СТ11	2СТ11	2КР101	2СТ11	2СТ11
		139	19,6 (2000)	1	2КР33	2СТ9	2СТ8	2КР47	2СТ18	2СТ16	2КР77	2СТ18	2СТ16
				2	3КР19	3СТ6	3СТ4	2КР62	2СТ17	2СТ12	2КР62	2СТ17	2СТ12
				3	2КР5	2СТ5	2СТ1	2КР55	2СТ15	2СТ11	2КР55	2СТ15	2СТ11
				4	2КР98	2СТ1	2СТ1	2КР101	2СТ11	2СТ11	2КР101	2СТ11	2СТ11
4	П-9-5 / 4,8	140	7,4 (750)	1	2КР23	2СТ6	2СТ5	2КР68	2СТ16	2СТ14	2КР64	2СТ15	2СТ13
				2	2КР19	2СТ6	2СТ4	2КР64	2СТ15	2СТ13	2КР60	2СТ15	2СТ12
				3	2КР10	2СТ5	2СТ2	2КР59	2СТ14	2СТ12	2КР54	2СТ14	2СТ11
				4	2КР3	2СТ3	2СТ1	2КР53	2СТ13	2СТ11	2КР53	2СТ13	2СТ11
				5	2КР98	2СТ1	2СТ1	2КР101	2СТ11	2СТ11	2КР101	2СТ11	2СТ11

24707 85

Таблица подбора опорной арматуры ригелей для зданий с пролетами 9м и сейсмичностью 7, 8, 9 баллов

продолжение таблицы 9

Номер схемы	Шифр рамы	Номер рамы	Временная нагрузка на перекрытие	Номер перекрытия	Рабочие марки арматурных изделий. Позиции 1	2	3	4	5	6	7	8	9
4	п-9-5 / 4,8	141	9,8 (1000)	1	2КР27	2СТ7	2СТ6	2КР68	2СТ16	2СТ14	2КР65	2СТ16	2СТ13
				2	2КР19	2СТ6	2СТ4	2КР68	2СТ16	2СТ14	2КР60	2СТ15	2СТ12
				3	2КР14	2СТ5	2СТ3	2КР60	2СТ15	2СТ12	2КР55	2СТ15	2СТ11
				4	2КР4	2СТ4	2СТ1	2КР53	2СТ13	2СТ11	2КР53	2СТ13	2СТ11
				5	2КР98	2СТ1	2СТ1	2КР101	2СТ11	2СТ11	2КР101	2СТ11	2СТ11
		142	14,7 (1500)	1	2КР30	2СТ8	2СТ7	2КР73	2СТ17	2СТ15	2КР69	2СТ17	2СТ14
				2	2КР24	2СТ7	2СТ5	2КР73	2СТ17	2СТ15	2КР65	2СТ17	2СТ13
				3	2КР19	2СТ6	2СТ4	2КР65	2СТ16	2СТ13	2КР61	2СТ16	2СТ12
				4	2КР4	2СТ4	2СТ1	2КР54	2СТ14	2СТ11	2КР54	2СТ14	2СТ11
				5	2КР98	2СТ1	2СТ1	2КР101	2СТ11	2СТ11	2КР101	2СТ11	2СТ11
		143	19,6 (2000)	1	3КР28	3СТ7	3СТ6	3КР65	3СТ16	3СТ13	3КР65	3СТ16	3СТ13
				2	3КР24	3СТ7	3СТ5	2КР69	2СТ17	2СТ14	2КР69	2СТ17	2СТ14
				3	3КР14	3СТ5	3СТ3	3КР60	3СТ15	3СТ12	3КР60	3СТ15	3СТ12
				4	2КР5	2СТ5	2СТ1	2КР55	2СТ15	2СТ11	2КР55	2СТ15	2СТ11
				5	2КР98	2СТ1	2СТ1	2КР101	2СТ11	2СТ11	2КР101	2СТ11	2СТ11
	п-9-5 / 5,4	144	7,4 (750)	1	2КР27	2СТ7	2СТ6	2КР68	2СТ16	2СТ14	2КР65	2СТ16	2СТ13
				2	2КР23	2СТ6	2СТ5	2КР67	2СТ15	2СТ14	2КР64	2СТ15	2СТ13
				3	2КР14	2СТ5	2СТ3	2КР59	2СТ14	2СТ12	2КР54	2СТ14	2СТ11
				4	2КР3	2СТ3	2СТ1	2КР53	2СТ13	2СТ11	2КР53	2СТ13	2СТ11
				5	2КР98	2СТ1	2СТ1	2КР101	2СТ11	2СТ11	2КР101	2СТ11	2СТ11
4	п-9-5 / 5,4	145	9,8 (1000)	1	2КР27	2СТ7	2СТ6	2КР73	2СТ17	2СТ15	2КР68	2СТ16	2СТ14
				2	2КР24	2СТ7	2СТ5	2КР68	2СТ16	2СТ14	2КР65	2СТ16	2СТ13
				3	2КР20	2СТ7	2СТ4	2КР60	2СТ15	2СТ12	2КР60	2СТ15	2СТ12
				4	2КР4	2СТ4	2СТ1	2КР53	2СТ13	2СТ11	2КР53	2СТ13	2СТ11
				5	2КР98	2СТ1	2СТ1	2КР101	2СТ11	2СТ11	2КР101	2СТ11	2СТ11
		146	14,7 (1500)	1	3КР27	3СТ7	3СТ6	3КР68	3СТ16	3СТ14	2КР73	2СТ17	2СТ15
				2	3КР19	3СТ6	3СТ4	2КР73	2СТ17	2СТ15	2КР69	2СТ17	2СТ14
				3	2КР20	2СТ7	2СТ4	2КР68	2СТ16	2СТ14	2КР61	2СТ16	2СТ12
				4	2КР4	2СТ4	2СТ1	2КР54	2СТ14	2СТ11	2КР54	2СТ14	2СТ11
				5	2КР98	2СТ1	2СТ1	2КР101	2СТ11	2СТ11	2КР101	2СТ11	2СТ11
		147	19,6 (2000)	1	2КР33	2СТ9	2СТ8	2КР77	2СТ18	2СТ16	2КР77	2СТ18	2СТ16
				2	3КР24	3СТ7	3СТ5	3КР65	3СТ16	3СТ13	3КР65	3СТ16	3СТ13
				3	3КР15	3СТ6	3СТ3	3КР60	3СТ15	3СТ12	3КР60	3СТ15	3СТ12
				4	2КР5	2СТ5	2СТ1	2КР55	2СТ15	2СТ11	2КР55	2СТ15	2СТ11
				5	2КР98	2СТ1	2СТ1	2КР101	2СТ11	2СТ11	2КР101	2СТ11	2СТ11
	п-9-5 / 6,0	148	7,4 (750)	1	2КР27	2СТ7	2СТ6	2КР73	2СТ17	2СТ15	2КР68	2СТ16	2СТ14
				2	2КР24	2СТ7	2СТ5	2КР68	2СТ16	2СТ14	2КР65	2СТ16	2СТ13
				3	2КР19	2СТ6	2СТ4	2КР64	2СТ15	2СТ13	2КР60	2СТ15	2СТ12
				4	2КР4	2СТ4	2СТ1	2КР53	2СТ13	2СТ11	2КР53	2СТ13	2СТ11
				5	2КР98	2СТ1	2СТ1	2КР101	2СТ11	2СТ11	2КР101	2СТ11	2СТ11

Инв.№ подл. | Подпись и дата | Взам.инв.№

Таблица подбора опорной арматуры ригелей для зданий с пролетами 9 м и сейсмичностью 7, 8; 9 баллов

продолжение таблицы 9

Номер схемы	Шифр рамы	Номер рамы	Временная нагрузка на перекрытие	Номер перекрытия	Рабочие марки арматурных изделий. Позиции 1	2	3	4	5	6	7	8	9
4	П-9-5 / 6,0	149	9,8 (1000)	1	3КР23	3СТ6	3СТ5	2КР76	2СТ17	2СТ16	2КР73	2СТ17	2СТ15
				2	2КР27	2СТ7	2СТ6	2КР73	2СТ17	2СТ15	2КР68	2СТ16	2СТ14
				3	2КР19	2СТ6	2СТ4	2КР64	2СТ15	2СТ13	2КР60	2СТ15	2СТ12
				4	2КР4	2СТ4	2СТ1	2КР53	2СТ13	2СТ11	2КР53	2СТ13	2СТ11
				5	2КР98	2СТ1	2СТ1	2КР101	2СТ11	2СТ11	2КР101	2СТ11	2СТ11
		150	14,7 (1500)	1	3КР27	3СТ7	3СТ6	2КР79	2СТ18	2СТ17	3КР68	3СТ16	3СТ14
				2	2КР30	2СТ8	2СТ7	2КР77	2СТ18	2СТ16	2КР73	2СТ17	2СТ15
				3	2КР24	2СТ7	2СТ5	2КР68	2СТ16	2СТ14	2КР65	2СТ16	2СТ13
				4	2КР5	2СТ5	2СТ1	2КР54	2СТ14	2СТ11	2КР54	2СТ14	2СТ11
				5	2КР98	2СТ1	2СТ1	2КР101	2СТ11	2СТ11	2КР101	2СТ11	2СТ11
	П-9-5 / 7,2	151	7,4 (750)	1	3КР26	3СТ6	3СТ6	2КР76	2СТ17	2СТ16	2КР73	2СТ17	2СТ15
				2	2КР29	2СТ7	2СТ7	2КР73	2СТ17	2СТ15	2КР68	2СТ16	2СТ14
				3	2КР23	2СТ6	2СТ5	2КР67	2СТ15	2СТ14	2КР64	2СТ15	2СТ13
				4	2КР9	2СТ4	2СТ2	2КР54	2СТ14	2СТ11	2КР54	2СТ14	2СТ11
				5	2КР98	2СТ1	2СТ1	2КР101	2СТ11	2СТ11	2КР101	2СТ11	2СТ11
		152	9,8 (1000)	1	3КР27	3СТ7	3СТ6	3КР72	3СТ16	3СТ15	2КР76	2СТ17	2СТ16
				2	2КР30	2СТ8	2СТ7	2КР76	2СТ17	2СТ16	2КР73	2СТ17	2СТ15
				3	2КР24	2СТ7	2СТ5	2КР68	2СТ16	2СТ14	2КР65	2СТ16	2СТ13
				4	2КР10	2СТ5	2СТ2	2КР54	2СТ14	2СТ11	2КР54	2СТ14	2СТ11
				5	2КР98	2СТ1	2СТ1	2КР101	2СТ11	2СТ11	2КР101	2СТ11	2СТ11
4	П-9-5 / 6,0; 4,8	153	7,4 (750)	1	3КР18	3СТ5	3СТ4	2КР72	2СТ16	2СТ15	2КР68	2СТ16	2СТ14
				2	2КР19	2СТ6	2СТ4	2КР64	2СТ15	2СТ13	2КР60	2СТ15	2СТ12
				3	2КР10	2СТ5	2СТ2	2КР59	2СТ14	2СТ12	2КР54	2СТ14	2СТ11
				4	2КР3	2СТ3	2СТ1	2КР53	2СТ13	2СТ11	2КР53	2СТ13	2СТ11
				5	2КР98	2СТ1	2СТ1	2КР101	2СТ11	2СТ11	2КР101	2СТ11	2СТ11
		154	9,8 (1000)	1	3КР23	3СТ6	3СТ5	2КР73	2СТ17	2СТ15	2КР69	2СТ17	2СТ14
				2	2КР24	2СТ7	2СТ5	2КР68	2СТ16	2СТ14	2КР65	2СТ16	2СТ13
				3	2КР14	2СТ5	2СТ3	2КР60	2СТ15	2СТ12	2КР55	2СТ15	2СТ11
				4	2КР3	2СТ3	2СТ1	2КР53	2СТ13	2СТ11	2КР53	2СТ13	2СТ11
				5	2КР98	2СТ1	2СТ1	2КР101	2СТ11	2СТ11	2КР101	2СТ11	2СТ11
		155	14,7 (1500)	1	3КР27	3СТ7	3СТ6	3КР72	3СТ16	3СТ15	3КР68	3СТ16	3СТ14
				2	3КР19	3СТ6	3СТ4	2КР73	2СТ17	2СТ15	2КР69	2СТ17	2СТ14
				3	2КР15	2СТ6	2СТ3	2КР65	2СТ16	2СТ13	2КР56	2СТ16	2СТ11
				4	2КР4	2СТ4	2СТ1	2КР54	2СТ14	2СТ11	2КР54	2СТ14	2СТ11
				5	2КР98	2СТ1	2СТ1	2КР101	2СТ11	2СТ11	2КР101	2СТ11	2СТ11
		156	19,6 (2000)	1	3КР30	3СТ8	3СТ7	2КР77	2СТ18	2СТ16	2КР77	2СТ18	2СТ16
				2	3КР24	3СТ7	3СТ5	3КР65	3СТ16	3СТ13	3КР65	3СТ16	3СТ13
				3	3КР15	3СТ5	3СТ3	3КР54	3СТ14	3СТ11	3КР55	3СТ15	3СТ11
				4	2КР5	2СТ5	2СТ1	2КР55	2СТ15	2СТ11	2КР54	2СТ14	2СТ11
				5	2КР98	2СТ1	2СТ1	2КР101	2СТ11	2СТ11	2КР101	2СТ11	2СТ11

Таблица подбора опорной арматуры ригелей для зданий с пролетами 9 м и сейсмичностью 7, 8, 9 баллов

Продолжение таблицы 9

Номер схемы	Шифр рамы	Номер рамы	Временная нагрузка на перекрытие	Номер перекрытия	Рабочие марки арматурных изделий. Позиции. 1	2	3	4	5	6	7	8	9
4	п-9-5 / 7,2; 6,0	157	7,4 (750)	1	3кр23	3ст6	3ст5	3кр67	3ст15	3ст14	2кр73	2ст17	2ст15
				2	2кр24	2ст7	2ст5	2кр72	2ст16	2ст15	2кр65	2ст16	2ст13
				3	2кр19	2ст6	2ст4	2кр64	2ст15	2ст13	2кр60	2ст15	2ст12
				4	2кр3	2ст3	2ст1	2кр53	2ст13	2ст11	2кр53	2ст13	2ст11
				5	2кр98	2ст1	2ст1	2кр101	2ст11	2ст11	2кр101	2ст11	2ст11
		158	9,8 (1000)	1	3кр27	3ст7	3ст6	3кр72	3ст16	3ст15	2кр73	2ст17	2ст15
				2	2кр27	2ст7	2ст6	2кр73	2ст17	2ст15	2кр68	2ст16	2ст14
				3	2кр19	2ст6	2ст4	2кр64	2ст15	2ст13	2кр60	2ст15	2ст12
				4	2кр4	2ст4	2ст1	2кр53	2ст13	2ст11	2кр53	2ст13	2ст11
				5	2кр98	2ст1	2ст1	2кр101	2ст11	2ст11	2кр101	2ст11	2ст11
		159	14,7 (1500)	1	3кр30	3ст8	3ст7	3кр76	3ст17	3ст16	2кр79	2ст18	2ст17
				2	2кр30	2ст8	2ст7	3кр68	3ст16	3ст14	3кр68	3ст16	3ст14
				3	2кр24	2ст7	2ст5	2кр68	2ст16	2ст14	2кр65	2ст16	2ст13
				4	2кр5	2ст5	2ст1	2кр54	2ст16	2ст11	2кр54	2ст14	2ст11
				5	2кр98	2ст1	2ст1	2кр101	2ст11	2ст11	2кр101	2ст11	2ст11
					Сейсмичность 9 баллов								
1	п-9-2 / 4,8	160	7,4 (750)	1	3кр18	3ст5	3ст4	2кр72	2ст16	2ст15	2кр64	2ст15	2ст13
				2	2кр100	2ст3	2ст1	2кр102	2ст12	2ст11	2кр101	2ст11	2ст11
		161	9,8 (1000)	1	3кр18	3ст5	3ст4	2кр72	2ст16	2ст15	2кр65	2ст15	2ст13
				2	2кр100	2ст3	2ст1	2кр102	2ст12	2ст11	2кр101	2ст11	2ст11

Номер схемы	Шифр рамы	Номер рамы	Временная нагрузка на перекрытие	Номер перекрытия	Рабочие марки арматурных изделий. Позиции 1	2	3	4	5	6	7	8	9
1	п-9-2 / 4,8	162	14,7 (1500)	1	3кр19	3ст6	3ст4	2кр72	2ст16	2ст15	2кр65	2ст16	2ст13
				2	2кр100	2ст3	2ст1	2кр101	2ст11	2ст11	2кр101	2ст11	2ст11
	п-9-2 / 5,4	163	7,4 (750)	1	2кр24	2ст7	2ст5	2кр68	2ст16	2ст14	2кр61	2ст16	2ст12
				2	2кр100	2ст3	2ст1	2кр101	2ст11	2ст11	2кр101	2ст11	2ст11
		164	9,8 (1000)	1	2кр24	2ст7	2ст5	2кр68	2ст16	2ст14	2кр61	2ст16	2ст12
				2	2кр100	2ст3	2ст1	2кр101	2ст11	2ст11	2кр101	2ст11	2ст11
		165	14,7 (1500)	1	2кр27	2ст7	2ст6	2кр68	2ст16	2ст14	2кр61	2ст16	2ст12
				2	2кр99	2ст2	2ст1	2кр101	2ст11	2ст11	2кр101	2ст11	2ст11
		166	7,4 (750)	1	2кр24	2ст7	2ст5	2кр68	2ст16	2ст14	2кр64	2ст15	2ст13
				2	2кр100	2ст3	2ст1	2кр101	2ст11	2ст11	2кр101	2ст11	2ст11
	п-9-2 / 6,0	167	9,8 (1000)	1	2кр24	2ст7	2ст5	2кр68	2ст16	2ст14	2кр61	2ст15	2ст12
				2	2кр100	2ст3	2ст1	2кр101	2ст11	2ст11	2кр101	2ст11	2ст11
		168	14,7 (1500)	1	2кр27	2ст7	2ст6	2кр68	2ст15	2ст14	2кр61	2ст16	2ст12
				2	2кр99	2ст2	2ст1	2кр101	2ст11	2ст11	2кр101	2ст11	2ст11
	п-9-2 / 7,2	169	7,4 (750)	1	2кр24	2ст7	2ст5	2кр67	2ст15	2ст14	2кр60	2ст15	2ст12
				2	2кр99	2ст2	2ст1	2кр101	2ст11	2ст11	2кр101	2ст11	2ст11
		170	9,8 (1000)	1	2кр24	2ст7	2ст5	2кр68	2ст16	2ст14	2кр60	2ст15	2ст12
				2	2кр99	2ст2	2ст1	2кр101	2ст11	2ст11	2кр101	2ст11	2ст11
	п-9-8 / 6,0; 4,8	171	7,4 (750)	1	2кр24	2ст7	2ст52	2кр68	2ст15	2ст14	2кр64	2ст15	2ст13
				2	2кр99	2ст2	2ст1	2кр101	2ст11	2ст11	2кр101	2ст11	2ст11
		172	9,8 (1000)	1	2кр24	2ст7	2ст5	2кр68	2ст15	2ст14	2кр61	2ст16	2ст12
				2	2кр100	2ст3	2ст1	2кр101	2ст11	2ст11	2кр101	2ст11	2ст11

Инв. № подл. | Подпись и дата | Взам. инв. №

1420 1-20с 3-1-4

Лист 39

24787 88

Таблица подбора опорной арматуры ригелей для зданий с пролетами 9 м и сейсмичностью 7, 8, 9 баллов

Продолжение таблицы 9

Номер схемы	Шифр рамы	Номер рамы	Временная нагрузка на перекрытие	Номер перекрытия	Рабочие марки арматурных изделий. Позиции: 1	2	3	4	5	6	7	8	9
1	п-9-2 / 6,0 4,8	173	14,7 (1500)	1	2кр27	2ст7	2ст6	2кр68	2ст16	2ст14	2кр61	2ст16	2ст12
				2	2кр99	2ст2	2ст1	2кр101	2ст11	2ст11	2кр101	2ст11	2ст11
	п-9-2 / 7,2;6,0	174	7,4 (750)	1	2кр24	2ст7	2ст5	2кр67	2ст15	2ст14	2кр60	2ст15	2ст12
				2	2кр99	2ст2	2ст1	2кр101	2ст11	2ст11	2кр101	2ст11	2ст11
		175	9,8 (1000)	1	2кр24	2ст7	2ст5	2кр68	2ст16	2ст14	2кр60	2ст15	2ст12
				2	2кр99	2ст2	2ст1	2кр101	2ст11	2ст11	2кр101	2ст11	2ст11
		176	14,7 (1500)	1	2кр27	2ст7	2ст6	2кр68	2ст16	2ст14	2кр61	2ст16	2ст12
				2	2кр99	2ст2	2ст1	2кр101	2ст11	2ст11	2кр101	2ст11	2ст11
2	п-9-3 / 4,8	177	7,4 (750)	1	3кр23	3ст6	3ст5	3кр67	3ст15	3ст14	3кр64	3ст15	3ст13
				2	2кр19	2ст6	2ст4	2кр67	2ст15	2ст14	2кр60	2ст15	2ст12
				3	2кр99	2ст2	2ст1	2кр101	2ст11	2ст11	2кр101	2ст11	2ст11
		178	9,8 (1000)	1	2кр30	2ст8	2ст7	2кр76	2ст17	2ст16	2кр73	2ст17	2ст15
				2	2кр20	2ст7	2ст4	2кр67	2ст15	2ст14	2кр60	2ст15	2ст12
				3	2кр99	2ст2	2ст1	2кр101	2ст11	2ст11	2кр101	2ст11	2ст11
		179	14,7 (1500)	1	3кр27	3ст7	3ст6	3кр72	3ст16	3ст15	3кр68	3ст16	3ст14
				2	2кр20	2ст7	2ст4	2кр68	2ст16	2ст14	2кр61	2ст16	2ст12
				3	2кр99	2ст2	2ст1	2кр101	2ст11	2ст11	2кр101	2ст11	2ст11
	п-9-3 / 5,4	180	7,4 (750)	1	3кр23	3ст6	3ст5	3кр67	3ст15	3ст14	2кр68	2ст16	2ст14
				2	2кр19	2ст6	2ст4	2кр64	2ст15	2ст13	2кр60	2ст15	2ст12
				3	2кр99	2ст2	2ст1	2кр101	2ст11	2ст11	2кр101	2ст11	2ст11

Номер схемы	Шифр рамы	Номер рамы	Временная нагрузка на перекрытие	Номер перекрытия	Рабочие марки арматурных изделий. Позиции: 1	2	3	4	5	6	7	8	9
2	п-9-3 / 5,4	181	9,8 (1000)	1	3кр23	3ст6	3ст5	2кр76	2ст17	2ст16	2кр69	2ст17	2ст14
				2	2кр19	2ст6	2ст4	2кр64	2ст15	2ст13	2кр60	2ст15	2ст12
				3	2кр99	2ст2	2ст1	2кр101	2ст11	2ст11	2кр101	2ст11	2ст11
		182	14,7 (1500)	1	3кр27	3ст7	3ст6	3кр73	3ст17	3ст15	3кр68	3ст16	3ст14
				2	3кр14	3ст5	3ст3	2кр68	2ст16	2ст14	2кр61	2ст16	2ст12
				3	2кр99	2ст2	2ст1	2кр101	2ст11	2ст11	2кр101	2ст11	2ст11
		183	7,4 (750)	1	3кр23	3ст6	3ст5	3кр67	3ст15	3ст14	2кр68	2ст16	2ст14
				2	2кр19	2ст6	2ст4	2кр64	2ст15	2ст13	2кр60	2ст15	2ст12
				3	2кр99	2ст2	2ст1	2кр101	2ст11	2ст11	2кр101	2ст11	2ст11
	п-9-3 / 6,0	184	9,8 (1000)	1	3кр23	3ст6	3ст5	2кр76	2ст17	2ст16	2кр69	2ст17	2ст14
				2	2кр19	2ст6	2ст4	2кр64	2ст15	2ст13	2кр60	2ст15	2ст12
				3	2кр99	2ст2	2ст1	2кр101	2ст11	2ст11	2кр101	2ст11	2ст11
	п-9-3 / 7,2	185	7,4 (750)	1	3кр27	3ст7	3ст6	2кр76	2ст17	2ст16	2кр73	2ст17	2ст15
				2	2кр24	2ст7	2ст5	2кр67	2ст15	2ст14	2кр64	2ст15	2ст13
				3	2кр99	2ст2	2ст1	2кр101	2ст11	2ст11	2кр101	2ст11	2ст11
		186	9,8 (1000)	1	3кр29	3ст7	3ст7	3кр72	3ст16	3ст15	3кр68	3ст16	3ст14
				2	3кр14	3ст5	3ст3	2кр68	2ст16	2ст14	2кр65	2ст16	2ст13
				3	2кр99	2ст2	2ст1	2кр101	2ст11	2ст11	2кр101	2ст11	2ст11

Инв. № подл. | Подпись и дата | Взам. инв. №

24707 89

Таблица подбора опорной арматуры ригелей для зданий с пролетами 9м и сейсмичностью 7;8;9 баллов

Продолжение таблицы

Номер схемы	Шифр рамы	Номер рамы	Временная нагрузка на перекрытие	Номер перекрытия	Рабочие марки арматурных изделий Позиции: 1	2	3	4	5	6	7	8	9
2	п-9-3 / 6,0; 4,8	187	7,4 (750)	1	3кр23	3ст6	3ст5	3кр67	3ст15	3ст14	2кр68	2ст16	2ст14
				2	2кр19	2ст6	2ст4	2кр64	2ст15	2ст13	2кр60	2ст15	2ст12
				3	2кр99	2ст2	2ст1	2кр101	2ст11	2ст11	2кр101	2ст11	2ст11
		188	9,8 (1000)	1	3кр23	3ст6	3ст5	2кр76	2ст17	2ст16	2кр69	2ст17	2ст14
				2	2кр19	2ст6	2ст4	2кр64	2ст15	2ст13	2кр60	2ст15	2ст12
				3	2кр99	2ст2	2ст1	2кр101	2ст11	2ст11	2кр101	2ст11	2ст11
		189	14,7 (1500)	1	3кр27	3ст7	3ст6	3кр73	3ст17	3ст15	3кр68	3ст16	3ст14
				2	3кр14	3ст5	3ст3	2кр68	2ст16	2ст14	2кр61	2ст16	2ст12
				3	2кр99	2ст2	2ст1	2кр101	2ст11	2ст11	2кр101	2ст11	2ст11
		190	7,4 (750)	1	3кр27	3ст7	3ст6	2кр76	2ст17	2ст16	2кр73	2ст17	2ст15
				2	2кр24	2ст7	2ст5	2кр67	2ст15	2ст14	2кр64	2ст15	2ст13
				3	2кр99	2ст2	2ст1	2кр101	2ст11	2ст11	2кр101	2ст11	2ст11
		191	9,8 (1000)	1	3кр29	3ст7	3ст7	3кр72	3ст16	3ст15	3кр68	3ст16	3ст14
				2	3кр14	3ст5	3ст3	2кр68	2ст16	2ст14	2кр65	2ст16	2ст13
				3	2кр99	2ст2	2ст1	2кр101	2ст11	2ст11	2кр101	2ст11	2ст11
3	п-9-4 / 4,8	192	7,4 (750)	1	2кр30	2ст8	2ст7	2кр78	2ст17	2ст17	2кр73	2ст17	2ст15
				2	2кр27	2ст7	2ст6	2кр76	2ст17	2ст16	2кр68	2ст16	2ст14
				3	2кр15	2ст6	2ст3	2кр64	2ст15	2ст13	2кр60	2ст15	2ст12
				4	2кр99	2ст2	2ст1	2кр101	2ст11	2ст11	2кр101	2ст11	2ст11
3	п-9-4 / 5,4	193	7,4 (750)	1	3кр27	3ст7	3ст6	3кр72	3ст16	3ст15	3кр67	3ст15	3ст14
				2	3кр19	3ст6	3ст4	3кр67	3ст15	3ст14	3кр63	3ст14	3ст13
				3	2кр19	2ст6	2ст4	2кр64	2ст15	2ст13	2кр60	2ст15	2ст12
				4	2кр99	2ст2	2ст1	2кр101	2ст11	2ст11	2кр101	2ст11	2ст11
	п-9-4 / 6,0; 4,8	194	7,4 (750)	1	3кр27	3ст7	3ст6	3кр72	3ст16	3ст15	3кр67	3ст15	3ст14
				2	3кр19	3ст6	3ст4	3кр67	3ст15	3ст14	3кр63	3ст14	3ст13
				3	2кр19	2ст6	2ст4	2кр64	2ст15	2ст13	2кр60	2ст15	2ст12
				4	2кр99	2ст2	2ст1	2кр101	2ст11	2ст11	2кр101	2ст11	2ст11

Инв.№ подл. | Подпись и дата | Взам инв.№

Таблица подбора опорной арматуры ригелей для зданий с пролетами 6м и сейсмичностью 7,8,9 баллов

Таблица 10

Номер схемы	Шифр рамы	Номер рамы	Временная нагрузка на перекрытие	Номер перекрытия	Рабочие марки арматурных изделий Позиции 1	2	3	4	5	6	7	8	9
Сейсмичность 7 баллов.													
2	п-6-4/4,8	1	24,5 (2500)	1	2кр5	2ст5	2ст1	2кр55	2ст15	2ст11	2кр55	2ст15	2ст11
				2	2кр4	2ст4	2ст1	2кр54	2ст14	2ст11	2кр54	2ст14	2ст11
				3	2кр3	2ст3	2ст1	2кр54	2ст14	2ст11	2кр54	2ст14	2ст11
				4	2кр98	2ст1	2ст1	2кр101	2ст11	2ст11	2кр101	2ст11	2ст11
	п-6-4/5,4	2		1	2кр10	2ст5	2ст2	2кр56	2ст16	2ст11	2кр55	2ст15	2ст11
				2	2кр5	2ст5	2ст1	2кр55	2ст15	2ст11	2кр55	2ст15	2ст11
				3	2кр3	2ст3	2ст1	2кр54	2ст14	2ст11	2кр54	2ст14	2ст11
				4	2кр98	2ст1	2ст1	2кр101	2ст11	2ст11	2кр101	2ст11	2ст11
	п-6-4/6,0	3		1	2кр15	2ст6	2ст3	2кр56	2ст16	2ст12	2кр55	2ст15	2ст11
				2	2кр5	2ст5	2ст1	2кр55	2ст15	2ст11	2кр55	2ст15	2ст11
				3	2кр3	2ст3	2ст1	2кр54	2ст14	2ст11	2кр54	2ст14	2ст11
				4	2кр98	2ст1	2ст1	2кр101	2ст11	2ст11	2кр101	2ст11	2ст11
2	п-6-4/6,0;4,8	4	24,5 (2500)	1	2кр14	2ст5	2ст3	2кр55	2ст15	2ст11	2кр55	2ст15	2ст11
				2	2кр4	2ст4	2ст1	2кр54	2ст14	2ст11	2кр54	2ст14	2ст11
				3	2кр2	2ст2	2ст1	2кр53	2ст13	2ст11	2кр53	2ст13	2ст11
				4	2кр98	2ст1	2ст1	2кр101	2ст11	2ст11	2кр101	2ст11	2ст11
	п-6-4/7,2;6,0	5		1	2кр19	2ст6	2ст4	2кр56	2ст16	2ст11	2кр56	2ст16	2ст11
				2	2кр5	2ст5	2ст1	2кр55	2ст15	2ст11	2кр55	2ст15	2ст11
				3	2кр3	2ст3	2ст1	2кр54	2ст14	2ст11	2кр54	2ст14	2ст11
				4	2кр98	2ст1	2ст1	2кр101	2ст11	2ст11	2кр101	2ст11	2ст11

Таблица подбора опорной арматуры ригелей для зданий с пролетами 6м и сейсмичностью 7, 8, 9 баллов

Продолжение таблицы 10

Номер схемы	Шифр рамы	Номер рамы	Временная нагрузка на перекрытие	Номер перекрытия	Рабочие марки арматурных изделий. Позиции 1	2	3	4	5	6	7	8	9
3	п-6-5 4,8	6	14,7 (1500)	1	2КР4	2СТ4	2СТ1	2КР54	2СТ14	2СТ11	2КР54	2СТ14	2СТ11
				2	2КР4	2СТ4	2СТ1	2КР54	2СТ14	2СТ11	2КР54	2СТ14	2СТ11
				3	2КР3	2СТ3	2СТ1	2КР53	2СТ13	2СТ11	2КР53	2СТ13	2СТ11
				4	2КР2	2СТ2	2СТ1	2КР52	2СТ12	2СТ11	2КР52	2СТ12	2СТ11
				5	2КР98	2СТ1	2СТ1	2КР101	2СТ11	2СТ11	2КР101	2СТ11	2СТ11
		7	19,6 (2000)	1	2КР10	2СТ5	2СТ2	2КР55	2СТ15	2СТ11	2КР55	2СТ15	2СТ11
				2	2КР5	2СТ5	2СТ1	2КР55	2СТ15	2СТ11	2КР55	2СТ15	2СТ11
				3	2КР4	2СТ4	2СТ1	2КР54	2СТ14	2СТ11	2КР54	2СТ14	2СТ11
				4	2КР3	2СТ3	2СТ1	2КР53	2СТ13	2СТ11	2КР53	2СТ13	2СТ11
				5	2КР98	2СТ1	2СТ1	2КР101	2СТ11	2СТ11	2КР101	2СТ11	2СТ11
		8	24,5 (2500)	1	2КР11	2СТ6	2СТ2	2КР56	2СТ16	2СТ11	2КР56	2СТ16	2СТ11
				2	2КР6	2СТ6	2СТ1	2КР55	2СТ15	2СТ11	2КР55	2СТ15	2СТ11
				3	2КР5	2СТ5	2СТ1	2КР55	2СТ15	2СТ11	2КР55	2СТ15	2СТ11
				4	2КР3	2СТ3	2СТ1	2КР54	2СТ14	2СТ11	2КР54	2СТ14	2СТ11
				5	2КР98	2СТ1	2СТ1	2КР101	2СТ11	2СТ11	2КР101	2СТ11	2СТ11

Номер схемы	Шифр рамы	Номер рамы	Временная нагрузка на перекрытие	Номер перекрытия	Рабочие марки арматурных изделий. Позиции 1	2	3	4	5	6	7	8	9
3	п-6-5 5,4	9	14,7 (1500)	1	2КР10	2СТ5	2СТ2	2КР55	2СТ15	2СТ11	2КР54	2СТ14	2СТ11
				2	2КР4	2СТ4	2СТ1	2КР54	2СТ14	2СТ11	2КР54	2СТ14	2СТ11
				3	2КР4	2СТ4	2СТ1	2КР54	2СТ14	2СТ11	2КР54	2СТ14	2СТ11
				4	2КР2	2СТ2	2СТ1	2КР52	2СТ12	2СТ11	2КР52	2СТ12	2СТ11
				5	2КР98	2СТ1	2СТ1	2КР101	2СТ11	2СТ11	2КР101	2СТ11	2СТ11
		10	19,6 (2000)	1	2КР14	2СТ5	2СТ3	2КР56	2СТ16	2СТ11	2КР55	2СТ15	2СТ11
				2	2КР5	2СТ5	2СТ1	2КР55	2СТ15	2СТ11	2КР55	2СТ15	2СТ12
				3	2КР4	2СТ4	2СТ1	2КР54	2СТ14	2СТ11	2КР55	2СТ15	2СТ11
				4	2КР3	2СТ3	2СТ1	2КР53	2СТ13	2СТ11	2КР53	2СТ13	2СТ11
				5	2КР98	2СТ1	2СТ1	2КР101	2СТ11	2СТ11	2КР101	2СТ11	2СТ11
		11	24,5 (2500)	1	2КР15	2СТ6	2СТ3	2КР56	2СТ16	2СТ11	2КР56	2СТ16	2СТ11
				2	2КР11	2СТ6	2СТ2	2КР56	2СТ16	2СТ11	2КР56	2СТ16	2СТ11
				3	2КР5	2СТ5	2СТ1	2КР55	2СТ15	2СТ11	2КР55	2СТ15	2СТ11
				4	2КР3	2СТ3	2СТ1	2КР54	2СТ14	2СТ11	2КР54	2СТ14	2СТ11
				5	2КР98	2СТ1	2СТ1	2КР101	2СТ11	2СТ11	2КР101	2СТ11	2СТ11

Инв. № подл. | Подпись и дата | Взам. инв. №

https://zavodjbi.com/

Таблица подбора опорной арматуры ригелей для зданий с пролетами 6м и сейсмичностью 7; 8; 9 баллов

Продолжение таблицы 10

Номер схемы	Шифр рамы	Номер рамы	Временная нагрузка на перекрытие	Номер перекрытия	Рабочие марки арматурных изделий. Позиции: 1	2	3	4	5	6	7	8	9
3	п-6-5 / 6,0	12	14,7 (1500)	1	2кр14	2ст5	2ст3	2кр55	2ст15	2ст11	2кр55	2ст15	2ст11
				2	2кр5	2ст5	2ст1	2кр54	2ст14	2ст11	2кр54	2ст14	2ст11
				3	2кр4	2ст4	2ст1	2кр54	2ст14	2ст11	2кр54	2ст14	2ст11
				4	2кр3	2ст3	2ст1	2кр53	2ст13	2ст11	2кр53	2ст13	2ст11
				5	2кр98	2ст1	2ст1	2кр101	2ст11	2ст11	2кр101	2ст11	2ст11
		13	19,6 (2000)	1	2кр15	2ст6	2ст3	2кр56	2ст16	2ст11	2кр56	2ст16	2ст11
				2	2кр10	2ст5	2ст2	2кр55	2ст15	2ст11	2кр55	2ст15	2ст11
				3	2кр10	2ст5	2ст2	2кр55	2ст15	2ст11	2кр55	2ст15	2ст11
				4	2кр3	2ст3	2ст1	2кр53	2ст13	2ст11	2кр53	2ст13	2ст11
				5	2кр98	2ст1	2ст1	2кр101	2ст11	2ст11	2кр101	2ст11	2ст11
		14	24,5 (2500)	1	2кр20	2ст7	2ст4	2кр57	2ст17	2ст11	2кр57	2ст17	2ст11
				2	2кр15	2ст6	2ст3	2кр56	2ст16	2ст11	2кр56	2ст16	2ст11
				3	2кр5	2ст5	2ст1	2кр55	2ст15	2ст11	2кр55	2ст15	2ст11
				4	2кр3	2ст3	2ст1	2кр54	2ст14	2ст11	2кр54	2ст14	2ст11
				5	2кр98	2ст1	2ст1	2кр101	2ст11	2ст11	2кр101	2ст11	2ст11
3	п-6-5 / 6,0·4,8	15	14,7 (1500)	1	2кр10	2ст5	2ст2	2кр54	2ст14	2ст11	2кр54	2ст14	2ст11
				2	2кр4	2ст4	2ст1	2кр54	2ст14	2ст11	2кр54	2ст14	2ст11
				3	2кр3	2ст3	2ст1	2кр53	2ст13	2ст11	2кр53	2ст13	2ст11
				4	2кр2	2ст2	2ст1	2кр52	2ст12	2ст11	2кр52	2ст12	2ст11
				5	2кр98	2ст1	2ст1	2кр101	2ст11	2ст11	2кр101	2ст11	2ст11
		16	19,6 (2000)	1	2кр15	2ст6	2ст1	2кр56	2ст15	2ст11	2кр56	2ст15	2ст11
				2	2кр5	2ст5	2ст1	2кр55	2ст15	2ст11	2кр55	2ст15	2ст11
				3	2кр4	2ст4	2ст1	2кр54	2ст14	2ст11	2кр54	2ст14	2ст11
				4	2кр2	2ст2	2ст1	2кр53	2ст13	2ст11	2кр53	2ст13	2ст11
				5	2кр98	2ст1	2ст1	2кр101	2ст11	2ст11	2кр101	2ст11	2ст11
		17	24,5 (2500)	1	2кр20	2ст7	2ст4	2кр57	2ст17	2ст11	2кр56	2ст16	2ст11
				2	2кр6	2ст6	2ст1	2кр55	2ст15	2ст11	2кр55	2ст15	2ст11
				3	2кр5	2ст5	2ст1	2кр55	2ст15	2ст11	2кр55	2ст15	2ст11
				4	2кр3	2ст3	2ст1	2кр54	2ст14	2ст11	2кр54	2ст14	2ст11
				5	2кр98	2ст1	2ст1	2кр101	2ст11	2ст11	2кр101	2ст11	2ст11

Инв. № подл. | Подпись и дата | Взам. инв. №

Таблица подбора опорной арматуры ригелей для зданий с пролетами 6м и сейсмичностью 7;8;9 баллов

Продолжение таблицы 10

Номер схемы	Шифр рамы	Номер рамы	Временная нагрузка на перекрытие	Номер перекрытия	Рабочие марки арматурных изделий Позиции: 1	2	3	4	5	6	7	8	9
3	п-6-5 7,2:6,0	18	14,7 (1500)	1	2КР15	2СТ6	2СТ3	2КР56	2СТ15	2СТ11	2КР56	2СТ15	2СТ11
				2	2КР5	2СТ5	2СТ1	2КР54	2СТ14	2СТ11	2КР54	2СТ14	2СТ11
				3	2КР4	2СТ4	2СТ1	2КР54	2СТ14	2СТ11	2КР54	2СТ14	2СТ11
				4	2КР3	2СТ3	2СТ1	2КР53	2СТ13	2СТ11	2КР54	2СТ13	2СТ11
				5	2КР98	2СТ1	2СТ1	2КР101	2СТ11	2СТ11	2КР54	2СТ11	2СТ11
		19	19,6 (2000)	1	2КР20	2СТ7	2СТ4	2КР62	2СТ17	2СТ12	2КР57	2СТ17	2СТ11
				2	2КР11	2СТ6	2СТ2	2КР55	2СТ15	2СТ11	2КР55	2СТ15	2СТ11
				3	2КР4	2СТ4	2СТ1	2КР54	2СТ14	2СТ11	2КР54	2СТ14	2СТ11
				4	2КР3	2СТ3	2СТ1	2КР53	2СТ13	2СТ11	2КР53	2СТ13	2СТ11
				5	2КР98	2СТ1	2СТ1	2КР101	2СТ11	2СТ11	2КР101	2СТ11	2СТ11
		20	24,5 (2000)	1	2КР24	2СТ7	2СТ5	2КР62	2СТ17	2СТ12	2КР57	2СТ17	2СТ11
				2	2КР15	2СТ6	2СТ3	2КР56	2СТ16	2СТ11	2КР56	2СТ16	2СТ11
				3	2КР5	2СТ5	2СТ1	2КР55	2СТ15	2СТ11	2КР55	2СТ15	2СТ11
				4	2КР3	2СТ3	2СТ1	2КР54	2СТ14	2СТ11	2КР54	2СТ14	2СТ11
				5	2КР98	2СТ1	2СТ1	2КР101	2СТ11	2СТ11	2КР101	2СТ11	2СТ11
4	п-6-6 4,8	21	14,7 (1500)	1	2КР10	2СТ5	2СТ2	2КР55	2СТ15	2СТ11	2КР55	2СТ15	2СТ11
				2	2КР5	2СТ5	2СТ1	2КР54	2СТ14	2СТ11	2КР54	2СТ14	2СТ11
				3	2КР4	2СТ4	2СТ1	2КР54	2СТ14	2СТ11	2КР54	2СТ14	2СТ11
				4	2КР3	2СТ3	2СТ1	2КР53	2СТ13	2СТ11	2КР53	2СТ13	2СТ11
				5	2КР2	2СТ2	2СТ1	2КР52	2СТ12	2СТ11	2КР52	2СТ12	2СТ11
				6	2КР98	2СТ1	2СТ1	2КР101	2СТ11	2СТ11	2КР101	2СТ11	2СТ11
		22	19,6 (2000)	1	2КР15	2СТ6	2СТ3	2КР56	2СТ16	2СТ11	2КР56	2СТ16	2СТ11
				2	2КР11	2СТ6	2СТ2	2КР55	2СТ15	2СТ11	2КР55	2СТ15	2СТ11
				3	2КР5	2СТ5	2СТ1	2КР55	2СТ15	2СТ11	2КР55	2СТ15	2СТ11
				4	2КР4	2СТ4	2СТ1	2КР54	2СТ14	2СТ11	2КР54	2СТ14	2СТ11
				5	2КР3	2СТ3	2СТ1	2КР53	2СТ13	2СТ11	2КР53	2СТ13	2СТ11
				6	2КР98	2СТ1	2СТ1	2КР101	2СТ11	2СТ11	2КР101	2СТ11	2СТ11
		23	24,5 (2500)	1	2КР20	2СТ7	2СТ4	2КР57	2СТ17	2СТ11	2КР56	2СТ16	2СТ11
				2	2КР12	2СТ7	2СТ2	2КР56	2СТ16	2СТ11	2КР56	2СТ16	2СТ11
				3	2КР6	2СТ6	2СТ1	2КР56	2СТ16	2СТ11	2КР56	2СТ16	2СТ11
				4	2КР5	2СТ5	2СТ1	2КР55	2СТ15	2СТ11	2КР55	2СТ15	2СТ11
				5	2КР4	2СТ4	2СТ1	2КР54	2СТ14	2СТ11	2КР54	2СТ14	2СТ11
				6	2КР98	2СТ1	2СТ1	2КР101	2СТ11	2СТ11	2КР101	2СТ11	2СТ11

Инв. № подл. | Подпись и дата | Взам. инв. №

https://zavodjbi.com/

Таблица подбора опорной арматуры ригелей для зданий с пролетами 6м и сейсмичностью 7;8;9 баллов

Продолжение таблицы 10

Номер схемы	Шифр рамы	Номер рамы	Временная нагрузка на перекрытие	Номер перекрытия	Рабочие марки арматурных изделий Позиции: 1	2	3	4	5	6	7	8	9
4	п-6-6 / 5,4	24	14,7 (1500)	1	2кр14	2ст5	2ст8	2кр55	2ст15	2ст11	2кр55	2ст15	2ст11
				2	2кр10	2ст5	2ст2	2кр55	2ст15	2ст11	2кр55	2ст15	2ст11
				3	2кр5	2ст5	2ст1	2кр54	2ст14	2ст11	2кр54	2ст14	2ст11
				4	2кр4	2ст4	2ст1	2кр54	2ст14	2ст11	2кр54	2ст14	2ст11
				5	2кр3	2ст3	2ст1	2кр53	2ст13	2ст11	2кр53	2ст13	2ст11
				6	2кр98	2ст1	2ст1	2кр101	2ст11	2ст11	2кр101	2ст11	2ст11
		25	19,6 (2000)	1	2кр19	2ст6	2ст4	2кр61	2ст16	2ст12	2кр56	2ст16	2ст11
				2	2кр15	2ст6	2ст3	2кр56	2ст16	2ст11	2кр56	2ст16	2ст11
				3	2кр5	2ст5	2ст1	2кр55	2ст15	2ст11	2кр55	2ст15	2ст11
				4	2кр4	2ст4	2ст1	2кр54	2ст14	2ст11	2кр54	2ст14	2ст11
				5	2кр3	2ст3	2ст1	2кр53	2ст13	2ст11	2кр53	2ст13	2ст11
				6	2кр98	2ст1	2ст1	2кр101	2ст11	2ст11	2кр101	2ст11	2ст11
		26	24,5 (2500)	1	2кр24	2ст7	2ст5	2кр78	2ст17	2ст17	2кр57	2ст17	2ст11
				2	2кр16	2ст7	2ст3	2кр62	2ст17	2ст12	2кр62	2ст17	2ст12
				3	2кр11	2ст6	2ст2	2кр56	2ст16	2ст11	2кр56	2ст16	2ст11
				4	2кр5	2ст5	2ст1	2кр55	2ст15	2ст11	2кр55	2ст15	2ст11
				5	2кр3	2ст3	2ст1	2кр54	2ст14	2ст11	2кр54	2ст14	2ст11
				6	2кр98	2ст1	2ст1	2кр101	2ст11	2ст11	2кр101	2ст11	2ст11
4	п-6-6 / 6,0	27	14,7 (1500)	1	2кр19	2ст6	2ст4	2кр61	2ст16	2ст12	2кр55	2ст15	2ст11
				2	2кр15	2ст6	2ст3	2кр55	2ст15	2ст11	2кр55	2ст15	2ст11
				3	2кр5	2ст5	2ст1	2кр54	2ст14	2ст11	2кр54	2ст14	2ст11
				4	2кр4	2ст4	2ст1	2кр54	2ст14	2ст11	2кр54	2ст14	2ст11
				5	2кр3	2ст3	2ст1	2кр53	2ст13	2ст11	2кр53	2ст13	2ст11
				6	2кр98	2ст1	2ст11	2кр101	2ст11	2ст11	2кр101	2ст11	2ст11
		28	19,6 (2000)	1	2кр24	2ст7	2ст5	2кр62	2ст17	2ст12	2кр56	2ст16	2ст11
				2	2кр20	2ст7	2ст4	2кр61	2ст16	2ст12	2кр56	2ст16	2ст11
				3	2кр11	2ст6	2ст2	2кр55	2ст15	2ст11	2кр55	2ст15	2ст11
				4	2кр5	2ст5	2ст1	2кр54	2ст14	2ст11	2кр54	2ст14	2ст11
				5	2кр3	2ст3	2ст1	2кр53	2ст13	2ст11	2кр53	2ст13	2ст11
				6	2кр98	2ст1	2ст1	2кр101	2ст11	2ст11	2кр101	2ст11	2ст11
		29	24,5 (2500)	1	2кр24	2ст7	2ст5	2кр66	2ст17	2ст13	2кр57	2ст17	2ст11
				2	2кр12	2ст7	2ст2	2кр66	2ст17	2ст13	2кр57	2ст17	2ст11
				3	2кр16	2ст7	2ст3	2кр57	2ст17	2ст11	2кр56	2ст16	2ст11
				4	2кр10	2ст5	2ст2	2кр55	2ст15	2ст11	2кр55	2ст15	2ст11
				5	2кр3	2ст4	2ст1	2кр54	2ст14	2ст11	2кр54	2ст14	2ст11
				6	2кр98	2ст1	2ст1	2кр101	2ст11	2ст11	2кр101	2ст11	2ст11

Взам инв № | Подпись и дата | Инв № подл

Таблица подбора опорной арматуры ригелей для зданий с пролетами 6 м и сейсмичностью 7, 8; 9 баллов

Продолжение таблицы 10

Номер схемы	Шифр рамы	Номер рамы	Временная нагрузка на перекрытие	Номер перекрытия	Рабочие марки арматурных изделий. Позиции: 1	2	3	4	5	6	7	8	9
4	п-6-6 / 6,0; 4,8	30	14,7 (1500)	1	2кр14	2ст5	2ст3	2кр55	2ст15	2ст11	2кр55	2ст15	2ст11
				2	2кр5	2ст5	2ст1	2кр54	2ст14	2ст11	2кр54	2ст14	2ст11
				3	2кр4	2ст4	2ст1	2кр54	2ст14	2ст11	2кр54	2ст14	2ст11
				4	2кр3	2ст3	2ст1	2кр53	2ст13	2ст11	2кр53	2ст13	2ст11
				5	2кр2	2ст2	2ст1	2кр52	2ст12	2ст11	2кр52	2ст12	2ст11
				6	2кр98	СТ1	2ст1	2кр101	2ст11	2ст11	2кр101	2ст11	2ст11
		31	19,6 (2000)	1	2кр19	2ст6	2ст4	2кр61	2ст16	2ст12	2кр56	2ст16	2ст11
				2	2кр11	2ст6	2ст2	2кр55	2ст15	2ст11	2кр55	2ст15	2ст11
				3	2кр5	2ст5	2ст1	2кр55	2ст15	2ст11	2кр55	2ст15	2ст11
				4	2кр4	2ст4	2ст1	2кр54	2ст14	2ст11	2кр54	2ст14	2ст11
				5	2кр3	2ст3	2ст1	2кр53	2ст13	2ст11	2кр53	2ст13	2ст11
				6	2кр98	2ст1	2ст1	2кр101	2ст11	2ст11	2кр101	2ст11	2ст11
		32	24,5 (2500)	1	2кр24	2ст7	2ст5	2кр66	2ст17	2ст13	2кр57	2ст17	2ст11
				2	2кр16	2ст7	2ст3	2кр56	2ст16	2ст11	2кр56	2ст16	2ст11
				3	2кр6	2ст6	2ст1	2кр56	2ст16	2ст11	2кр56	2ст16	2ст11
				4	2кр5	2ст5	2ст1	2кр55	2ст15	2ст11	2кр55	2ст15	2ст11
				5	2кр3	2ст3	2ст1	2кр54	2ст14	2ст11	2кр54	2ст14	2ст11
				6	2кр98	2ст1	2ст1	2кр101	2ст11	2ст11	2кр101	2ст11	2ст11
4	п-6-6 / 7,2; 6,0	33	14,7 (1500)	1	2кр23	2ст6	2ст5	2кр65	2ст16	2ст13	2кр56	2ст16	2ст11
				2	2кр15	2ст6	2ст3	2кр60	2ст15	2ст12	2кр55	2ст15	2ст11
				3	2кр5	2ст5	2ст1	2кр54	2ст14	2ст11	2кр54	2ст14	2ст11
				4	2кр4	2ст4	2ст1	2кр54	2ст14	2ст11	2кр54	2ст14	2ст11
				5	2кр3	2ст3	2ст1	2кр53	2ст13	2ст11	2кр53	2ст13	2ст11
				6	2кр98	2ст1	2ст1	2кр101	2ст11	2ст11	2кр101	2ст11	2ст11
		34	19,6 (2000)	1	2кр27	2ст7	2ст6	2кр66	2ст17	2ст13	2кр62	2ст17	2ст12
				2	2кр20	2ст7	2ст4	2кр65	2ст16	2ст13	2кр56	2ст16	2ст11
				3	2кр11	2ст6	2ст2	2кр55	2ст15	2ст11	2кр55	2ст15	2ст11
				4	2кр6	2ст5	2ст1	2кр54	2ст14	2ст11	2кр54	2ст14	2ст11
				5	2кр3	2ст3	2ст1	2кр53	2ст13	2ст11	2кр53	2ст13	2ст11
				6	2кр98	2ст1	2ст1	2кр101	2ст11	2ст11	2кр101	2ст11	2ст11
		35	24,5 (2500)	1	2кр28	2ст8	2ст6	2кр70	2ст18	2ст14	2кр66	2ст17	2ст13
				2	2кр20	2ст7	2ст4	2кр66	2ст17	2ст13	2кр57	2ст17	2ст11
				3	2кр16	2ст7	2ст3	2кр61	2ст16	2ст12	2кр56	2ст16	2ст11
				4	2кр5	2ст5	2ст1	2кр55	2ст15	2ст11	2кр55	2ст15	2ст11
				5	2кр3	2ст3	2ст1	2кр54	2ст14	2ст11	2кр54	2ст14	2ст11
				6	2кр98	2ст1	2ст1	2кр101	2ст11	2ст11	2кр101	2ст11	2ст11
5; 6	п-6; 24-4 / 4,8	36	14,7 (1500)	1	2кр3	2ст3	2ст1	2кр53	2ст13	2ст11	2кр53	2ст13	2ст11
				2	2кр3	2ст3	2ст1	2кр53	2ст13	2ст11	2кр53	2ст13	2ст11
				3а	2кр3	2ст3	2ст1	2кр53	2ст13	2ст11	2кр52	2ст12	2ст11
				3б	2кр2	2ст12	2ст11	2кр51	2ст11	2ст11	2кр51	2ст11	2ст11

Взам инв.№ | Подпись и дата | Инв.№ подл.

Таблица подбора опорной арматуры ригелей для зданий с пролетами 6м и сейсмичностью 7; 8, 9 баллов

Продолжение таблицы 10

Номер схемы	Шифр рамы	Номер рамы	Временная нагрузка на перекрытие	Номер перекрытия	Рабочие марки арматурных изделий Позиции: 1	2	3	4	5	6	7	8	9
5;6	п-6;24-4 / 4,8	37	19,6 (2000)	1	2КР9	2СТ4	2СТ2	2КР54	2СТ14	2СТ11	2КР53	2СТ13	2СТ11
				2	2КР4	2СТ4	2СТ1	2КР54	2СТ14	2СТ11	2КР54	2СТ14	2СТ11
				3а	2КР4	2СТ4	2СТ1	2КР54	2СТ14	2СТ11	2КР54	2СТ14	2СТ11
				3б	2КР4	2СТ4	2СТ1	2КР54	2СТ14	2СТ11	2КР54	2СТ14	2СТ11
		38	24,5 (2500)	1	2КР10	2СТ5	2СТ2	2КР55	2СТ15	2СТ11	2КР55	2СТ15	2СТ11
				2	2КР4	2СТ4	2СТ1	2КР54	2СТ14	2СТ11	2КР55	2СТ15	2СТ11
				3а	2КР4	2СТ4	2СТ1	2КР54	2СТ14	2СТ11	2КР55	2СТ15	2СТ11
				3б	2КР4	2СТ4	2СТ1	2КР54	2СТ14	2СТ11	2КР55	2СТ15	2СТ11
		39	14,7 (1500)	1	2КР9	2СТ4	2СТ2	2КР54	2СТ14	2СТ11	2КР54	2СТ14	2СТ11
				2	2КР3	2СТ3	2СТ1	2КР53	2СТ13	2СТ11	2КР53	2СТ13	2СТ11
				3а	2КР3	2СТ3	2СТ1	2КР53	2СТ13	2СТ11	2КР53	2СТ13	2СТ11
				3б	2КР1	2СТ1	2СТ1	2КР51	2СТ11	2СТ11	2КР51	2СТ11	2СТ11
	п-6;24-4 / 6,0	40	19,6 (2000)	1	2КР14	2СТ5	2СТ3	2КР55	2СТ15	2СТ11	2КР55	2СТ15	2СТ11
				2	2КР9	2СТ4	2СТ2	2КР54	2СТ14	2СТ11	2КР54	2СТ14	2СТ11
				3а	2КР9	2СТ4	2СТ2	2КР54	2СТ14	2СТ11	2КР54	2СТ14	2СТ11
				3б	2КР9	2СТ4	2СТ2	2КР54	2СТ14	2СТ11	2КР54	2СТ14	2СТ11

Номер схемы	Шифр рамы	Номер рамы	Временная нагрузка на перекрытие	Номер перекрытия	Рабочие марки арматурных изделий Позиции: 1	2	3	4	5	6	7	8	9
5;6	п-6;24-4 / 6,0	41	24,5 (2500)	1	2КР19	2СТ6	2СТ4	2КР60	2СТ15	2СТ12	2КР61	2СТ16	2СТ12
				2	2КР10	2СТ5	2СТ2	2КР55	2СТ15	2СТ11	2КР55	2СТ15	2СТ11
				3а	2КР10	2СТ5	2СТ2	2КР55	2СТ15	2СТ11	2КР55	2СТ15	2СТ11
				3б	2КР10	2СТ5	2СТ2	2КР55	2СТ15	2СТ11	2КР55	2СТ15	2СТ11
		42	14,7 (1500)	1	2КР9	2СТ4	2СТ2	2КР54	2СТ14	2СТ11	2КР54	2СТ14	2СТ11
				2	2КР3	2СТ3	2СТ1	2КР53	2СТ13	2СТ11	2КР53	2СТ13	2СТ11
				3а	2КР3	2СТ3	2СТ1	2КР53	2СТ13	2СТ11	2КР53	2СТ12	2СТ11
				3б	2КР1	2СТ1	2СТ1	2КР51	2СТ11	2СТ11	2КР51	2СТ11	2СТ11
	п-6;24-4 / 6,0; 4,8	43	19,6 (2000)	1	2КР14	2СТ5	2СТ3	2КР54	2СТ14	2СТ11	2КР55	2СТ15	2СТ11
				2	2КР4	2СТ4	2СТ1	2КР54	2СТ14	2СТ11	2КР54	2СТ14	2СТ11
				3а	2КР4	2СТ4	2СТ1	2КР54	2СТ14	2СТ11	2КР54	2СТ14	2СТ11
				3б	2КР4	2СТ4	2СТ1	2КР54	2СТ14	2СТ11	2КР54	2СТ14	2СТ11
		44	24,5 (2500)	1	2КР15	2СТ6	2СТ3	2КР55	2СТ15	2СТ11	2КР55	2СТ15	2СТ11
				2	2КР4	2СТ4	2СТ1	2КР55	2СТ15	2СТ11	2КР55	2СТ15	2СТ11
				3а	2КР4	2СТ4	2СТ1	2КР55	2СТ15	2СТ11	2КР55	2СТ15	2СТ11
				3б	2КР4	2СТ4	2СТ1	2КР55	2СТ15	2СТ11	2КР55	2СТ15	2СТ11

Инв. № подл. | Подпись и дата | Взам. инв. №

1.420.1-20с.3-1-4

Лист 48

24707 97

Таблица подбора опорной арматуры ригелей для зданий с пролетами 6м и сейсмичностью 7,8;9 баллов

Продолжение таблицы 10

Номер схемы	Шифр рамы	Номер рамы	Временная нагрузка на перекрытие	Номер перекрытия	Рабочие марки арматурных изделий Позиции								
					1	2	3	4	5	6	7	8	9
5,6	п-6,24-4 7,2;6,0	45	14,7 (1500)	1	2КР13	2СТ4	2СТ3	2КР60	2СТ15	2СТ12	2КР54	2СТ14	2СТ11
				2	2КР4	2СТ4	2СТ1	2КР53	2СТ13	2СТ11	2КР53	2СТ13	2СТ11
				3а	2КР3	2СТ3	2СТ1	2КР53	2СТ13	2СТ11	2КР52	2СТ12	2СТ11
				3б	2КР1	2СТ1	2СТ1	2КР51	2СТ11	2СТ11	2КР51	2СТ11	2СТ11
		46	19,6 (2000)	1	2КР18	2СТ5	2СТ4	2КР60	2СТ15	2СТ12	2КР60	2СТ15	2СТ12
				2	2КР9	2СТ4	2СТ2	2КР54	2СТ14	2СТ11	2КР54	2СТ14	2СТ11
				3а	2КР9	2СТ4	2СТ2	2КР59	2СТ14	2СТ12	2КР54	2СТ14	2СТ11
				3б	2КР9	2СТ4	2СТ2	2КР59	2СТ14	2СТ12	2КР54	2СТ14	2СТ11
		47	24,5 (2500)	1	2КР23	2СТ6	2СТ5	2КР61	2СТ16	2СТ12	2КР72	2СТ16	2СТ15
				2	2КР10	2СТ5	2СТ2	2КР55	2СТ15	2СТ11	2КР55	2СТ15	2СТ11
				3а	2КР10	2СТ5	2СТ2	2КР55	2СТ15	2СТ11	2КР55	2СТ15	2СТ11
				3б	2КР10	2СТ5	2СТ2	2КР55	2СТ15	2СТ11	2КР55	2СТ15	2СТ11
7;8	п-6,24-5 4,8	48	14,7 (1500)	1	2КР9	2СТ4	2СТ2	2КР59	2СТ14	2СТ12	2КР54	2СТ14	2СТ11
				2	2КР9	2СТ4	2СТ2	2КР54	2СТ14	2СТ11	2КР54	2СТ14	2СТ11
				3	2КР3	2СТ3	2СТ1	2КР53	2СТ13	2СТ11	2КР53	2СТ13	2СТ11
				4а	2КР3	2СТ3	2СТ1	2КР53	2СТ13	2СТ11	2КР52	2СТ12	2СТ11
				4б	2КР1	2СТ1	2СТ1	2КР51	2СТ11	2СТ11	2КР51	2СТ11	2СТ11
		49	19,6 (2000)	1	2КР14	2СТ5	2СТ3	2КР55	2СТ15	2СТ11	2КР55	2СТ15	2СТ11
				2	2КР10	2СТ5	2СТ2	2КР55	2СТ15	2СТ11	2КР55	2СТ15	2СТ11
				3	2КР4	2СТ4	2СТ1	2КР54	2СТ14	2СТ11	2КР54	2СТ14	2СТ11
				4а	2КР4	2СТ4	2СТ1	2КР54	2СТ14	2СТ11	2КР54	2СТ14	2СТ11
				4б	2КР4	2СТ4	2СТ1	2КР54	2СТ14	2СТ11	2КР54	2СТ14	2СТ11
		50	24,5 (2500)	1	2КР19	2СТ6	2СТ4	2КР61	2СТ16	2СТ12	2КР61	2СТ16	2СТ12
				2	2КР10	2СТ5	2СТ2	2КР60	2СТ15	2СТ12	2КР60	2СТ15	2СТ12
				3	2КР5	2СТ5	2СТ1	2КР55	2СТ15	2СТ11	2КР55	2СТ15	2СТ11
				4а	2КР5	2СТ5	2СТ1	2КР55	2СТ15	2СТ11	2КР55	2СТ15	2СТ11
				4б	2КР5	2СТ5	2СТ1	2КР55	2СТ15	2СТ11	2КР55	2СТ15	2СТ11

Инв.№ подл. | Подпись и дата | Взам инв.№

Таблица подбора опорной арматуры ригелей для зданий с пролетами 6м и сейсмичностью 7; 8; 9 баллов

Продолжение таблицы 10

Номер схемы	Шифр рамы	Номер рамы	Временная нагрузка на перекрытие	Номер перекрытия	Рабочие марки арматурных изделий Позиции 1	2	3	4	5	6	7	8	9
7;8	п-6;24-5 / 6,0	51	14,7 (1500)	1	2кр18	2ст5	2ст4	2кр64	2ст15	2ст13	2кр60	2ст15	2ст12
				2	2кр14	2ст5	2ст3	2кр59	2ст14	2ст12	2кр59	2ст14	2ст12
				3	2кр4	2ст4	2ст1	2кр54	2ст14	2ст11	2кр54	2ст14	2ст11
				4а	2кр3	2ст3	2ст1	2кр53	2ст13	2ст11	2кр52	2ст12	2ст11
				4б	2кр1	2ст1	2ст1	2кр51	2ст11	2ст11	2кр51	2ст11	2ст11
		52	19,6 (2000)	1	2кр23	2ст6	2ст5	2кр60	2ст15	2ст12	2кр61	2ст16	2ст12
				2	2кр18	2ст5	2ст4	2кр60	2ст15	2ст12	2кр57	2ст17	2ст11
				3	2кр10	2ст5	2ст2	2кр54	2ст14	2ст11	2кр54	2ст14	2ст11
				4а	2кр10	2ст5	2ст2	2кр54	2ст14	2ст11	2кр54	2ст14	2ст11
				4б	2кр10	2ст5	2ст2	2кр54	2ст14	2ст11	2кр54	2ст14	2ст11
		53	24,5 (2500)	1	2кр24	2ст7	2ст5	2кр65	2ст16	2ст13	2кр66	2ст17	2ст13
				2	2кр19	2ст6	2ст4	2кр65	2ст16	2ст13	2кр65	2ст16	2ст13
				3	2кр10	2ст5	2ст2	2кр55	2ст15	2ст11	2кр55	2ст15	2ст11
				4а	2кр10	2ст5	2ст2	2кр55	2ст15	2ст11	2кр55	2ст15	2ст11
				4б	2кр10	2ст5	2ст2	2кр55	2ст15	2ст11	2кр55	2ст15	2ст11
7;8	п 6;24-5 / 6,0; 4,8	54	14,7 (1500)	1	2кр14	2ст5	2ст3	2кр60	2ст15	2ст12	2кр59	2ст14	2ст12
				2	2кр9	2ст4	2ст2	2кр54	2ст14	2ст12	2кр54	2ст14	2ст11
				3	2кр3	2ст3	2ст1	2кр53	2ст13	2ст11	2кр53	2ст13	2ст11
				4а	2кр3	2ст3	2ст1	2кр53	2ст13	2ст11	2кр52	2ст12	2ст11
				4б	2кр1	2ст1	2ст1	2кр51	2ст11	2ст11	2кр51	2ст11	2ст11
		55	19,6 (2000)	1	2кр19	2ст6	2ст4	2кр60	2ст15	2ст12	2кр61	2ст16	2ст12
				2	2кр18	2ст5	2ст4	2кр60	2ст15	2ст12	2кр62	2ст17	2ст12
				3	2кр10	2ст5	2ст2	2кр54	2ст14	2ст11	2кр54	2ст14	2ст11
				4а	2кр10	2ст5	2ст2	2кр54	2ст14	2ст11	2кр54	2ст14	2ст11
				4б	2кр10	2ст5	2ст2	2кр54	2ст14	2ст11	2кр54	2ст14	2ст11
		56	24,5 (2500)	1	2кр24	2ст7	2ст5	2кр65	2ст16	2ст13	2кр65	2ст16	2ст13
				2	2кр15	2ст6	2ст3	2кр61	2ст16	2ст12	2кр61	2ст16	2ст12
				3	2кр10	2ст5	2ст2	2кр55	2ст15	2ст11	2кр55	2ст15	2ст11
				4а	2кр10	2ст5	2ст2	2кр55	2ст15	2ст11	2кр55	2ст16	2ст11
				4б	2кр10	2ст5	2ст2	2кр55	2ст15	2ст11	2кр55	2ст15	2ст11

Взам инв № | Подпись и дата | Инв № подл

ЗАВОД ЖБИ

Таблица подбора опорной арматуры ригелей для зданий с пролетами 6м и сейсмичностью 7,8,9 баллов

Продолжение таблицы 10

Номер схемы	Шифр рамы	Номер рамы	Временная нагрузка на перекрытие	Номер перекрытия	Рабочие марки арматурных изделий. Позиции 1	2	3	4	5	6	7	8	9
7,8	п-6,24-5 / 7,2 6,0	57	14,7 (1500)	1	2кр19	2ст6	2ст4	2кр64	2ст15	2ст13	2кр60	2ст15	2ст12
				2	2кр14	2ст5	2ст3	2кр59	2ст14	2ст12	2кр54	2ст14	2ст11
				3	2кр3	2ст3	2ст1	2кр53	2ст13	2ст11	2кр53	2ст13	2ст11
				4а	2кр3	2ст3	2ст1	2кр53	2ст13	2ст11	2кр52	2ст12	2ст11
				4б	2кр1	2ст1	2ст1	2кр51	2ст11	2ст11	2кр51	2ст11	2ст11
		58	19,6 (2000)	1	2кр24	2ст7	2ст5	2кр65	2ст16	2ст13	2кр65	2ст16	2ст13
				2	2кр19	2ст6	2ст4	2кр55	2ст15	2ст11	2кр55	2ст15	2ст11
				3	2кр4	2ст4	2ст1	2кр54	2ст14	2ст11	2кр54	2ст14	2ст11
				4а	2кр4	2ст4	2ст1	2кр54	2ст14	2ст11	2кр54	2ст14	2ст11
				4б	2кр4	2ст4	2ст1	2кр54	2ст14	2ст11	2кр54	2ст14	2ст11
		59	24,5 (2500)	1	2кр27	2ст7	2ст6	2кр69	2ст17	2ст14	2кр69	2ст17	2ст14
				2	2кр19	2ст6	2ст4	2кр65	2ст16	2ст13	2кр65	2ст16	2ст13
				3	2кр10	2ст5	2ст2	2кр55	2ст15	2ст11	2кр55	2ст15	2ст11
				4а	2кр10	2ст5	2ст2	2кр55	2ст15	2ст11	2кр55	2ст15	2ст11
				4б	2кр10	2ст5	2ст2	2кр55	2ст15	2ст11	2кр55	2ст15	2ст11
9,10	п-6,24-3 / 4,8	60	24,5 (2500)	1	2кр4	2ст4	2ст1	2кр54	2ст14	2ст11	2кр54	2ст14	2ст11
				2а	2кр3	2ст3	2ст1	2кр54	2ст14	2ст11	2кр53	2ст13	2ст11
				2б	2кр3	2ст3	2ст1	2кр53	2ст13	2ст11	2кр53	2ст13	2ст11
	п-6,24-3 / 6,0	61		1	2кр4	2ст4	2ст1	2кр54	2ст14	2ст11	2кр54	2ст14	2ст11
				2а	2кр10	2ст5	2ст2	2кр54	2ст14	2ст11	2кр54	2ст14	2ст11
				2б	2кр3	2ст3	2ст1	2кр53	2ст13	2ст11	2кр53	2ст13	2ст11

Номер схемы	Шифр рамы	Номер рамы	Временная нагрузка на перекрытие	Номер перекрытия	Рабочие марки арматурных изделий. Позиции 1	2	3	4	5	6	7	8	9
9,10	п-6,24-3 / 6,0·4,8	62	24,5 (2500)	1	2кр4	2ст4	2ст1	2кр54	2ст14	2ст11	2кр54	2ст14	2ст11
				2а	2кр4	2ст4	2ст1	2кр54	2ст14	2ст11	2кр54	2ст14	2ст11
				2б	2кр3	2ст3	2ст1	2кр53	2ст13	2ст11	2кр53	2ст13	2ст11
	п-6;24-3 / 7,2·6,0	63		1	2кр9	2ст4	2ст2	2кр55	2ст15	2ст11	2кр54	2ст14	2ст11
				2а	2кр14	2ст5	2ст3	2кр60	2ст15	2ст12	2кр55	2ст15	2ст11
				2б	2кр2	2ст2	2ст1	2кр53	2ст13	2ст11	2кр53	2ст13	2ст11

Сейсмичность 8 баллов

Номер схемы	Шифр рамы	Номер рамы	Временная нагрузка на перекрытие	Номер перекрытия	Рабочие марки арматурных изделий. Позиции 1	2	3	4	5	6	7	8	9
1	п-6 3 / 4,8	64	14,7 (1500)	1	2кр15	2ст6	2ст3	2кр56	2ст16	2ст11	2кр55	2ст15	2ст11
				2	2кр4	2ст4	2ст1	2кр54	2ст14	2ст11	2кр54	2ст14	2ст11
				3	2кр98	2ст1	2ст1	2кр101	2ст11	2ст11	2кр101	2ст11	2ст11
		65	19,6 (2000)	1	2кр15	2ст6	2ст3	2кр56	2ст16	2ст11	2кр56	2ст16	2ст11
				2	2кр4	2ст4	2ст1	2кр54	2ст14	2ст11	2кр54	2ст14	2ст11
				3	2кр98	2ст1	2ст1	2кр101	2ст11	2ст11	2кр101	2ст11	2ст11
		66	24,5 (2500)	1	2кр16	2ст7	2ст3	2кр56	2ст16	2ст11	2кр56	2ст16	2ст11
				2	2кр5	2ст5	2ст1	2кр55	2ст15	2ст11	2кр55	2ст15	2ст11
				3	2кр98	2ст1	2ст1	2кр101	2ст11	2ст11	2кр101	2ст11	2ст11

Взам инв №

Подпись и дата

Инв № подл

24707 100

Таблица подбора опорной арматуры ригелей для зданий с пролетами 6м и сейсмичностью 7,8,9 баллов

Продолжение таблицы 10

Номер схемы	Шифр рамы	Номер рамы	Временная нагрузка на перекрытие	Номер перекрытия	Рабочие марки арматурных изделий Позиции: 1	2	3	4	5	6	7	8	9
1	П-6-3 / 5,4	67	14,7 (1500)	1	2КР14	2СТ5	2СТ3	2КР55	2СТ15	2СТ11	2КР55	2СТ15	2СТ11
				2	2КР3	2СТ3	2СТ1	2КР53	2СТ13	2СТ11	2КР53	2СТ13	2СТ11
				3	2КР98	2СТ1	2СТ1	2КР101	2СТ11	2СТ11	2КР101	2СТ11	2СТ11
		68	19,6 (2000)	1	2КР15	2СТ6	2СТ3	2КР56	2СТ16	2СТ11	2КР55	2СТ15	2СТ11
				2	2КР4	2СТ4	2СТ1	2КР54	2СТ14	2СТ11	2КР54	2СТ14	2СТ11
				3	2КР98	2СТ1	2СТ1	2КР101	2СТ11	2СТ11	2КР101	2СТ11	2СТ11
		69	24,5 (2500)	1	2КР20	2СТ7	2СТ4	2КР57	2СТ17	2СТ11	2КР56	2СТ16	2СТ11
				2	2КР5	2СТ5	2СТ1	2КР55	2СТ15	2СТ11	2КР55	2СТ15	2СТ11
				3	2КР98	2СТ1	2СТ1	2КР101	2СТ11	2СТ11	2КР101	2СТ11	2СТ11
	П-6-3 / 6,0	70	14,7 (1500)	1	2КР14	2СТ5	2СТ3	2КР55	2СТ15	2СТ11	2КР55	2СТ15	2СТ11
				2	2КР3	2СТ3	2СТ1	2КР53	2СТ13	2СТ11	2КР53	2СТ13	2СТ11
				3	2КР98	2СТ1	2СТ1	2КР101	2СТ11	2СТ11	2КР101	2СТ11	2СТ11
		71	19,6 (2000)	1	2КР15	2СТ6	2СТ3	2КР56	2СТ16	2СТ11	2КР55	2СТ15	2СТ11
				2	2КР4	2СТ4	2СТ1	2КР54	2СТ14	2СТ11	2КР54	2СТ14	2СТ11
				3	2КР98	2СТ1	2СТ1	2КР101	2СТ11	2СТ11	2КР101	2СТ11	2СТ11
		72	24,5 (2500)	1	2КР20	2СТ7	2СТ4	2КР57	2СТ17	2СТ11	2КР56	2СТ16	2СТ11
				2	2КР5	2СТ5	2СТ1	2КР55	2СТ15	2СТ11	2КР55	2СТ15	2СТ11
				3	2КР98	2СТ1	2СТ1	2КР101	2СТ11	2СТ11	2КР101	2СТ11	2СТ11
1	П-6-3 / 6,0,4,8	73	14,7 (1500)	1	2КР20	2СТ5	2СТ3	2КР55	2СТ15	2СТ11	2КР55	2СТ15	2СТ11
				2	2КР5	2СТ3	2СТ1	2КР53	2СТ13	2СТ11	2КР53	2СТ13	2СТ11
				3	2КР98	2СТ1	2СТ1	2КР101	2СТ11	2СТ11	2КР101	2СТ11	2СТ11
		74	19,6 (2000)	1	2КР15	2СТ6	2СТ3	2КР56	2СТ16	2СТ11	2КР55	2СТ15	2СТ11
				2	2КР4	2СТ4	2СТ1	2КР54	2СТ14	2СТ11	2КР54	2СТ14	2СТ11
				3	2КР98	2СТ1	2СТ1	2КР101	2СТ11	2СТ11	2КР101	2СТ11	2СТ11
		75	24,5 (2500)	1	2КР20	2СТ7	2СТ4	2КР57	2СТ17	2СТ11	2КР56	2СТ16	2СТ11
				2	2КР5	2СТ5	2СТ1	2КР55	2СТ15	2СТ11	2КР55	2СТ15	2СТ11
				3	2КР98	2СТ1	2СТ1	2КР101	2СТ11	2СТ11	2КР101	2СТ11	2СТ11
1	П-6-3 / 7,2,6,0	76	14,7 (1500)	1	2КР19	2СТ6	2СТ4	2КР55	2СТ15	2СТ11	2КР55	2СТ15	2СТ11
				2	2КР3	2СТ3	2СТ1	2КР53	2СТ13	2СТ11	2КР53	2СТ13	2СТ11
				3	2КР98	2СТ1	2СТ1	2КР101	2СТ11	2СТ11	2КР101	2СТ11	2СТ11
		77	19,6 (2000)	1	2КР20	2СТ7	2СТ4	2КР61	2СТ16	2СТ11	2КР56	2СТ16	2СТ11
				2	2КР4	2СТ4	2СТ1	2КР54	2СТ14	2СТ12	2КР54	2СТ14	2СТ11
				3	2КР98	2СТ1	2СТ1	2КР101	2СТ11	2СТ11	2КР101	2СТ11	2СТ11

Инв. № подл. | Подпись и дата | Взам. инв. №

Таблица подбора опорной арматуры ригелей для зданий с пролетами 6м и сейсмичностью 7;8;9 баллов

Продолжение таблицы 10

Номер схемы	Шифр рамы	Номер рамы	Временная нагрузка на перекрытие	Номер перекрытия	Рабочие марки арматурных изделий. Позиции: 1	2	3	4	5	6	7	8	9
1	п-6-3 / 7,2;6,0	78	24,5 (2500)	1	2кр24	2ст7	2ст5	2кр62	2ст17	2ст12	2кр56	2ст16	2ст11
				2	2кр5	2ст5	2ст1	2кр55	2ст15	2ст11	2кр55	2ст15	2ст11
				3	2кр98	2ст1	2ст1	2кр101	2ст11	2ст11	2кр101	2ст11	2ст11
		79	14,7 (1500)	1	2кр19	2ст6	2ст4	2кр61	2ст16	2ст12	2кр55	2ст15	2ст11
				2	2кр10	2ст5	2ст2	2кр55	2ст15	2ст11	2кр55	2ст15	2ст11
				3	2кр3	2ст3	2ст1	2кр53	2ст13	2ст11	2кр53	2ст13	2ст11
				4	2кр98	2ст1	2ст1	2кр101	2ст11	2ст11	2кр101	2ст11	2ст11
2	п-6-4 / 4,8	80	19,6 (2000)	1	2кр20	2ст7	2ст4	2кр61	2ст16	2ст12	2кр56	2ст16	2ст11
				2	2кр10	2ст6	2ст2	2кр55	2ст15	2ст11	2кр55	2ст15	2ст11
				3	2кр4	2ст4	2ст1	2кр54	2ст14	2ст11	2кр54	2ст14	2ст11
				4	2кр98	2ст1	2ст1	2кр101	2ст11	2ст11	2кр101	2ст11	2ст11
		81	24,5 (2500)	1	2кр24	2ст7	2ст5	2кр66	2ст17	2ст13	2кр57	2ст17	2ст11
				2	2кр12	2ст7	2ст2	2кр56	2ст16	2ст11	2кр56	2ст16	2ст11
				3	2кр5	2ст5	2ст1	2кр55	2ст15	2ст11	2кр55	2ст15	2ст11
				4	2кр98	2ст1	2ст1	2кр101	2ст11	2ст11	2кр101	2ст11	2ст11
2	п-6-4 / 5,4	82	14,7 (1500)	1	2кр19	2ст6	2ст4	2кр61	2ст16	2ст12	2кр55	2ст15	2ст11
				2	2кр10	2ст5	2ст2	2кр55	2ст15	2ст11	2кр55	2ст15	2ст11
				3	2кр3	2ст3	2ст1	2кр53	2ст13	2ст11	2кр53	2ст13	2ст11
				4	2кр98	2ст1	2ст1	2кр101	2ст11	2ст11	2кр101	2ст11	2ст11
		83	19,6 (2000)	1	2кр24	2ст7	2ст5	3кр68	3ст16	3ст14	2кр56	2ст16	2ст11
				2	2кр15	2ст6	2ст3	2кр56	2ст16	2ст11	2кр56	2ст16	2ст11
				3	2кр4	2ст4	2ст1	2кр54	2ст14	2ст11	2кр54	2ст14	2ст11
				4	2кр98	2ст1	2ст1	2кр101	2ст11	2ст11	2кр101	2ст11	2ст11
		84	24,5 (2500)	1	3кр19	3ст6	3ст4	2кр66	2ст17	2ст13	2кр62	2ст17	2ст12
				2	2кр16	2ст7	2ст3	2кр61	2ст16	2ст12	2кр56	2ст16	2ст11
				3	2кр5	2ст5	2ст1	2кр55	2ст15	2ст11	2кр55	2ст15	2ст11
				4	2кр98	2ст1	2ст1	2кр101	2ст11	2ст11	2кр101	2ст11	2ст11
	п-6-4 / 6,0	85	14,7 (1500)	1	2кр24	2ст7	2ст5	2кр65	2ст16	2ст13	2кр56	2ст16	2ст12
				2	2кр15	2ст6	2ст3	2кр60	2ст15	2ст12	2кр55	2ст15	2ст11
				3	2кр4	2ст4	2ст1	2кр54	2ст14	2ст11	2кр54	2ст14	2ст11
				4	2кр98	2ст1	2ст1	2кр101	2ст11	2ст11	2кр101	2ст11	2ст11

Взам. инв. №

Подпись и дата

Инв. № подл.

24107 102

Таблица подбора опорной арматуры ригелей для зданий с пролетами 6м и сейсмичностью 7;8;9 баллов

Продолжение таблицы 10

Номер схемы	Шифр рамы	Номер рамы	Временная нагрузка на перекрытие	Номер перекрытия	Рабочие марки арматурных изделий Позиции: 1	2	3	4	5	6	7	8	9
2	п-6-4 / 6,0	86	19,6 (2000)	1	2кр27	2ст7	2ст6	2кр66	2ст17	2ст13	2кр62	2ст17	2ст12
				2	2кр20	2ст7	2ст4	2кр61	2ст16	2ст12	2кр56	2ст16	2ст11
				3	2кр4	2ст4	2ст1	2кр54	2ст14	2ст11	2кр54	2ст14	2ст11
				4	2кр98	2ст1	2ст1	2кр101	2ст11	2ст11	2кр101	2ст11	2ст11
		87	24,5 (2500)	1	3кр23	3ст6	3ст5	2кр70	2ст18	2ст14	2кр66	2ст17	2ст13
				2	2кр20	2ст7	2ст4	2кр62	2ст17	2ст12	2кр57	2ст17	2ст11
				3	2кр5	2ст5	2ст1	2кр55	2ст15	2ст11	2кр55	2ст15	2ст11
				4	2кр98	2ст1	2ст1	2кр101	2ст11	2ст11	2кр101	2ст11	2ст11
		88	14,7 (1500)	1	2кр19	2ст6	2ст4	2кр65	2ст16	2ст13	2кр56	2ст16	2ст11
				2	2кр10	2ст5	2ст2	2кр54	2ст14	2ст11	2кр54	2ст14	2ст11
				3	2кр3	2ст3	2ст1	2кр53	2ст13	2ст11	2кр53	2ст13	2ст11
				4	2кр98	2ст1	2ст1	2кр101	2ст11	2ст11	2кр101	2ст12	2ст11
	п-6-4 / 6,0;4,8	89	19,6 (2000)	1	2кр24	2ст7	2ст5	2кр66	2ст17	2ст13	2кр62	2ст17	2ст12
				2	2кр10	2ст6	2ст2	2кр55	2ст15	2ст11	2кр55	2ст15	2ст11
				3	2кр4	2ст4	2ст1	2кр54	2ст14	2ст11	2кр54	2ст14	2ст11
				4	2кр98	2ст1	2ст1	2кр101	2ст11	2ст11	2кр101	2ст11	2ст11
		90	24,5 (2500)	1	3кр24	3ст7	3ст5	2кр74	2ст18	2ст15	2кр70	2ст18	2ст14
				2	2кр20	2ст7	2ст4	2кр62	2ст17	2ст12	2кр57	2ст17	2ст11
				3	2кр5	2ст5	2ст1	2кр55	2ст15	2ст11	2кр55	2ст15	2ст11
				4	2кр98	2ст1	2ст1	2кр101	2ст11	2ст11	2кр101	2ст11	2ст11
2	п-6-4 / 7,2;6,0	91	14,7 (1500)	1	2кр27	2ст7	2ст6	2кр69	2ст17	2ст14	2кр65	2ст16	2ст13
				2	2кр15	2ст6	2ст3	2кр60	2ст15	2ст12	2кр55	2ст15	2ст11
				3	2кр3	2ст3	2ст1	2кр53	2ст13	2ст11	2кр53	2ст13	2ст11
				4	2кр98	2ст1	2ст1	2кр101	2ст11	2ст11	2кр101	2ст11	2ст11
		92	19,6 (2000)	1	3кр23	3ст6	3ст5	3кр68	3ст16	3ст14	2кр66	2ст17	2ст13
				2	2кр20	2ст7	2ст4	2кр61	2ст16	2ст12	2кр56	2ст16	2ст11
				3	2кр4	2ст4	2ст1	2кр54	2ст14	2ст11	2кр54	2ст14	2ст11
				4	2кр98	2ст1	2ст1	2кр101	2ст11	2ст11	2кр101	2ст11	2ст11
		93	24,5 (2500)	1	3кр24	3ст7	3ст5	3кр68	3ст16	3ст14	2кр70	2ст18	2ст14
				2	2кр20	2ст7	2ст4	2кр66	2ст17	2ст13	2кр57	2ст17	2ст11
				3	2кр5	2ст5	2ст1	2кр55	2ст15	2ст11	2кр55	2ст15	2ст11
				4	2кр98	2ст1	2ст1	2кр101	2ст11	2ст11	2кр101	2ст11	2ст11
3	п-6-5 / 4,8	94	14,7 (1500)	1	2кр24	2ст7	2ст5	2кр65	2ст16	2ст13	2кр61	2ст16	2ст12
				2	2кр19	2ст6	2ст4	2кр65	2ст16	2ст13	2кр55	2ст15	2ст11
				3	2кр10	2ст5	2ст2	2кр55	2ст15	2ст11	2кр55	2ст15	2ст11
				4	2кр3	2ст3	2ст1	2кр53	2ст13	2ст11	2кр53	2ст13	2ст11
				5	2кр98	2ст1	2ст1	2кр101	2ст11	2ст11	2кр101	2ст11	2ст11

Взам инв.№ | Подпись и дата | Инв.№ подл.

Таблица подбора опорной арматуры ригелей для зданий с пролетами 6м и сейсмичностью 7;8;9 баллов

Продолжение таблицы 10

Номер схемы	Шифр рамы	Номер рамы	Временная нагрузка на перекрытие	Номер перекрытия	Рабочие марки арматурных изделий Позиции: 1	2	3	4	5	6	7	8	9
3	п-6-5 / 4,8	95	19,6 (2000)	1	2КР27	2СТ7	2СТ6	2КР69	2СТ17	2СТ14	2КР62	2СТ17	2СТ12
				2	2КР20	2СТ7	2СТ4	2КР66	2СТ17	2СТ13	2КР61	2СТ16	2СТ12
				3	2КР11	2СТ6	2СТ2	2КР55	2СТ15	2СТ11	2КР55	2СТ15	2СТ11
				4	2КР4	2СТ4	2СТ1	2КР54	2СТ14	2СТ11	2КР54	2СТ14	2СТ11
				5	2КР98	2СТ1	2СТ1	2КР101	2СТ11	2СТ11	2КР101	2СТ11	2СТ11
		96	24,5 (2500)	1	2КР28	2СТ8	2СТ6	2КР74	2СТ18	2СТ15	2КР70	2СТ18	2СТ14
				2	3КР19	3СТ6	3СТ4	2КР69	2СТ17	2СТ14	2КР62	2СТ17	2СТ12
				3	2КР16	2СТ7	2СТ3	2КР61	2СТ16	2СТ12	2КР56	2СТ16	2СТ11
				4	2КР5	2СТ5	2СТ1	2КР55	2СТ15	2СТ11	2КР55	2СТ15	2СТ11
				5	2КР98	2СТ1	2СТ1	2КР101	2СТ11	2СТ11	2КР101	2СТ11	2СТ11
	п-6-5 / 5,4	97	14,7 (1500)	1	2КР27	2СТ7	2СТ6	2КР69	2СТ17	2СТ14	2КР65	2СТ16	2СТ13
				2	2КР20	2СТ7	2СТ4	2КР65	2СТ16	2СТ13	2КР61	2СТ16	2СТ12
				3	2КР15	2СТ6	2СТ3	2КР64	2СТ15	2СТ12	2КР55	2СТ15	2СТ11
				4	2КР4	2СТ4	2СТ1	2КР53	2СТ13	2СТ11	2КР53	2СТ13	2СТ11
				5	2КР98	2СТ1	2СТ1	2КР101	2СТ11	2СТ11	2КР101	2СТ11	2СТ11
		98	19,6 (2000)	1	3КР23	3СТ6	3СТ5	3КР68	3СТ16	3СТ14	2КР66	2СТ17	2СТ13
				2	3КР19	3СТ6	3СТ4	2КР69	2СТ17	2СТ14	2КР62	2СТ17	2СТ12
				3	2КР15	2СТ6	2СТ3	2КР61	2СТ16	2СТ12	2КР56	2СТ16	2СТ11
				4	2КР4	2СТ4	2СТ1	2КР54	2СТ14	2СТ11	2КР54	2СТ14	2СТ11
				5	2КР98	2СТ1	2СТ1	2КР101	2СТ11	2СТ11	2КР101	2СТ11	2СТ11
3	п-6-5 / 5,4	99	24,5 (2500)	1	3КР24	3СТ7	3СТ5	3КР68	3СТ16	3СТ14	2КР70	2СТ18	2СТ14
				2	3КР19	3СТ6	3СТ4	3КР68	3СТ16	3СТ14	3КР68	3СТ16	3СТ14
				3	2КР20	2СТ7	2СТ4	2КР66	2СТ17	2СТ13	2КР57	2СТ17	2СТ11
				4	2КР5	2СТ5	2СТ1	2КР55	2СТ15	2СТ11	2КР55	2СТ15	2СТ11
				5	2КР98	2СТ1	2СТ1	2КР101	2СТ11	2СТ11	2КР101	2СТ11	2СТ11
	п-6-5 / 6,0	100	14,7 (1500)	1	3КР19	3СТ6	3СТ4	2КР73	2СТ17	2СТ15	2КР69	2СТ17	2СТ14
				2	2КР2[illegible]	2СТ7	2СТ5	2КР69	2СТ17	2СТ14	2КР65	2СТ16	2СТ13
				3	2КР15	2СТ6	2СТ4	2КР64	2СТ15	2СТ12	2КР55	2СТ15	2СТ11
				4	2КР4	2СТ4	2СТ1	2КР54	2СТ14	2СТ11	2КР54	2СТ14	2СТ11
				5	2КР98	2СТ1	2СТ1	2КР101	2СТ11	2СТ11	2КР101	2СТ11	2СТ11
	п-6-5 / 6,0; 4,8	101	14,7 (1500)	1	2КР27	2СТ7	2СТ6	2КР69	2СТ17	2СТ14	2КР66	2СТ17	2СТ13
				2	2КР19	2СТ6	2СТ4	2КР65	2СТ16	2СТ13	2КР56	2СТ16	2СТ11
				3	2КР5	2СТ5	2СТ1	2КР55	2СТ15	2СТ11	2КР55	2СТ15	2СТ11
				4	2КР3	2СТ3	2СТ1	2КР53	2СТ13	2СТ11	2КР53	2СТ13	2СТ11
				5	2КР98	2СТ1	2СТ1	2КР101	2СТ11	2СТ11	2КР101	2СТ11	2СТ11
		102	19,6 (2000)	1	2КР30	2СТ8	2СТ7	2КР74	2СТ18	2СТ15	2КР69	2СТ17	2СТ14
				2	2КР20	2СТ7	2СТ4	2КР66	2СТ17	2СТ13	2КР62	2СТ17	2СТ12
				3	2КР11	2СТ6	2СТ2	2КР55	2СТ15	2СТ11	2КР55	2СТ15	2СТ11
				4	2КР4	2СТ4	2СТ1	2КР54	2СТ14	2СТ11	2КР54	2СТ14	2СТ11
				5	2КР98	2СТ1	2СТ1	2КР101	2СТ11	2СТ11	2КР101	2СТ11	2СТ11

Взам инв.№ | Подпись и дата | Инв.№ подл.

Таблица подбора опорной арматуры ригелей для зданий с пролетами 6м и сейсмичностью 7,8;9 баллов

Продолжение таблицы 10

Номер схемы	Шифр рамы	Номер рамы	Временная нагрузка на перекрытие	Номер перекрытия	Рабочие марки арматурных изделий Позиции: 1	2	3	4	5	6	7	8	9
3	п-6-5 / 6,0; 4,8	103	24,5 (2500)	1	3кр27	3ст7	3ст6	3кр68	3ст16	3ст14	3кр68	3ст16	3ст14
				2	2кр25	2ст8	2ст5	2кр69	2ст17	2ст14	2кр62	2ст17	2ст12
				3	2кр12	2ст7	2ст2	2кр61	2ст16	2ст12	2кр56	2ст16	2ст11
				4	2кр4	2ст4	2ст1	2кр55	2ст15	2ст11	2кр54	2ст14	2ст11
				5	2кр98	2ст1	2ст1	2кр101	2ст11	2ст11	2кр101	2ст11	2ст11
	п-6-5 / 7,2; 6,0	104	14,7 (1500)	1	3кр23	3ст6	3ст5	3кр68	3ст16	3ст14	2кр69	2ст17	2ст14
				2	2кр24	2ст7	2ст5	2кр69	2ст17	2ст14	2кр65	2ст16	2ст13
				3	2кр15	2ст6	2ст3	2кр64	2ст15	2ст12	2кр55	2ст15	2ст11
				4	2кр4	2ст4	2ст1	2кр54	2ст14	2ст11	2кр54	2ст14	2ст11
				5	2кр98	2ст1	2ст1	2кр101	2ст11	2ст11	2кр101	2ст11	2ст11
4	п-6-6 / 4,8	105	14,7 (1500)	1	2кр27	2ст7	2ст6	2кр73	2ст17	2ст15	2кр66	2ст17	2ст13
				2	2кр24	2ст7	2ст5	2кр69	2ст17	2ст14	2кр65	2ст16	2ст13
				3	2кр20	2ст7	2ст4	2кр65	2ст16	2ст13	2кр61	2ст16	2ст12
				4	2кр11	2ст6	2ст2	2кр55	2ст15	2ст11	2кр55	2ст15	2ст11
				5	2кр4	2ст4	2ст1	2кр53	2ст13	2ст11	2кр53	2ст13	2ст11
				6	2кр98	2ст1	2ст1	2кр101	2ст11	2ст11	2кр101	2ст11	2ст11
	п-6-6 / 5,4	106	14,7 (1500)	1	3кр23	3ст6	3ст5	2кр73	2ст17	2ст15	2кр69	2ст17	2ст14
				2	3кр19	3ст6	3ст4	2кр73	2ст17	2ст15	2кр69	2ст17	2ст14
				3	2кр24	2ст7	2ст5	2кр68	2ст16	2ст14	2кр61	2ст16	2ст12
				4	2кр15	2ст6	2ст3	2кр64	2ст15	2ст12	2кр55	2ст15	2ст11
				5	2кр4	2ст4	2ст1	2кр54	2ст14	2ст11	2кр54	2ст14	2ст11
				6	2кр98	2ст1	2ст1	2кр101	2ст11	2ст11	2кр101	2ст11	2ст11

Номер схемы	Шифр рамы	Номер рамы	Временная нагрузка на перекрытие	Номер перекрытия	Рабочие марки арматурных изделий Позиции: 1	2	3	4	5	6	7	8	9
4	п-6-6 / 6,0, 4,8	107	14,7 (1500)	1	2кр30	2ст8	2ст7	2кр77	2ст18	2ст16	2кр69	2ст17	2ст14
				2	2кр24	2ст7	2ст5	2кр69	2ст17	2ст14	2кр66	2ст17	2ст13
				3	2кр20	2ст7	2ст4	2кр65	2ст16	2ст13	2кр61	2ст16	2ст12
				4	2кр10	2ст5	2ст2	2кр55	2ст15	2ст11	2кр55	2ст15	2ст11
				5	2кр3	2ст3	2ст1	2кр53	2ст13	2ст11	2кр53	2ст13	2ст11
				6	2кр98	2ст1	2ст1	2кр101	2ст11	2ст11	2кр101	2ст11	2ст11

Сейсмичность 9 баллов

Номер схемы	Шифр рамы	Номер рамы	Временная нагрузка на перекрытие	Номер перекрытия	Рабочие марки арматурных изделий Позиции: 1	2	3	4	5	6	7	8	9
1	п-6-3 / 4,8	108	14,7 (1500)	1	2кр30	2ст8	2ст7	2кр76	2ст17	2ст16	2кр69	2ст17	2ст14
				2	2кр15	2ст6	2ст3	2кр64	2ст15	2ст13	2кр55	2ст15	2ст11
				3	2кр99	2ст2	2ст1	2кр101	2ст11	2ст11	2кр101	2ст11	2ст11
		109	19,6 (2000)	1	3кр24	3ст7	3ст5	3кр68	3ст16	3ст14	3кр65	3ст16	3ст13
				2	2кр16	2ст7	2ст3	2кр65	2ст16	2ст14	2кр56	2ст16	2ст11
				3	2кр99	2ст2	2ст1	2кр101	2ст11	2ст11	2кр101	2ст11	2ст11
	п-6-3 / 5,4	110	14,7 (1500)	1	3кр23	3ст6	3ст5	3кр64	3ст15	3ст13	2кр69	2ст17	2ст14
				2	2кр15	2ст6	2ст3	2кр60	2ст15	2ст12	2кр55	2ст15	2ст11
				3	2кр99	2ст2	2ст1	2кр101	2ст11	2ст11	2кр101	2ст11	2ст11
		111	19,6 (2000)	1	3кр23	3ст6	3ст5	3кр68	3ст16	3ст14	3кр65	3ст16	3ст13
				2	2кр15	2ст6	2ст3	2кр61	2ст16	2ст12	2кр56	2ст16	2ст11
				3	2кр98	2ст1	2ст1	2кр101	2ст11	2ст11	2кр101	2ст11	2ст11

Инв.№ подл. | Подпись и дата | Взам инв.№

ЗАВОД ЖБИ

Таблица подбора опорной арматуры ригелей для зданий с пролетами 6м и сейсмичностью 7,8;9 баллов

Продолжение таблицы 10

Номер схемы	Шифр рамы	Номер рамы	Временная нагрузка на перекрытие	Номер перекрытия	Рабочие марки арматурных изделий. Позиции 1	2	3	4	5	6	7	8	9
1	п-6-3 / 6,0	112	14,7 (1500)	1	3кр23	3ст6	3ст5	3кр64	3ст15	3ст13	2кр69	2ст17	2ст14
				2	2кр15	2ст6	2ст3	2кр60	2ст15	2ст12	2кр55	2ст15	2ст11
				3	2кр99	2ст2	2ст1	2кр101	2ст11	2ст11	2кр101	2ст11	2ст11
		113	19,6 (2000)	1	3кр23	3ст6	3ст5	3кр68	3ст16	3ст14	3кр65	3ст16	3ст13
				2	2кр15	2ст6	2ст3	2кр61	2ст16	2ст12	2кр56	2ст16	2ст11
				3	2кр98	2ст1	2ст1	2кр101	2ст11	2ст11	2кр101	2ст11	2ст11
	п-6-3 / 6,0; 4,8	114	14,7 (1500)	1	3кр23	3ст6	3ст5	3кр64	3ст15	3ст13	2кр69	2ст17	2ст14
				2	2кр15	2ст6	2ст3	2кр60	2ст15	2ст12	2кр55	2ст15	2ст11
				3	2кр99	2ст2	2ст1	2кр101	2ст11	2ст11	2кр101	2ст11	2ст11
		115	19,6 (2000)	1	3кр23	3ст6	3ст5	3кр68	3ст16	3ст14	3кр65	3ст16	3ст13
				2	2кр15	2ст6	2ст3	2кр61	2ст16	2ст12	2кр56	2ст16	2ст11
				3	2кр98	2ст1	2ст1	2кр101	2ст11	2ст11	2кр101	2ст11	2ст11
	п-6-3 / 7,2; 6,0	116	14,7 (1500)	1	2кр30	2ст8	2ст7	3кр68	3ст16	3ст14	2кр69	2ст17	2ст14
				2	2кр15	2ст6	2ст3	2кр55	2ст15	2ст11	2кр55	2ст15	2ст11
				3	2кр98	2ст1	2ст1	2кр101	2ст12	2ст12	2кр101	2ст11	2ст11
		117	19,6 (2000)	1	3кр27	3ст7	3ст6	2кр77	2ст18	2ст16	3кр65	3ст16	3ст13
				2	2кр15	2ст6	2ст3	2кр56	2ст16	2ст11	2кр55	2ст15	2ст11
				3	2кр98	2ст1	2ст1	2кр101	2ст11	2ст11	2кр101	2ст11	2ст11
2	п-6-4 / 4,8	118	14,7 (1500)	1	3кр24	3ст7	3ст5	3кр68	3ст16	3ст14	2кр73	2ст17	2ст15
				2	3кр19	3ст6	3ст4	3кр64	3ст15	3ст13	2кр66	2ст17	2ст13
				3	2кр11	2ст6	2ст2	2кр60	2ст15	2ст12	2кр55	2ст15	2ст11
				4	2кр98	2ст1	2ст1	2кр101	2ст11	2ст11	2кр101	2ст11	2ст11
2	п-6-4 / 4,8	119	19,6 (2000)	1	3кр27	3ст7	3ст6	2кр79	2ст18	2ст17	3кр72	3ст16	3ст15
				2	2кр28	2ст8	2ст6	2кр73	2ст17	2ст15	2кр66	2ст17	2ст13
				3	2кр11	2ст6	2ст2	2кр55	2ст15	2ст11	2кр55	2ст15	2ст11
				4	2кр98	2ст1	2ст1	2кр101	2ст11	2ст11	2кр101	2ст11	2ст11
	п-6-4 / 5,4	120	14,7 (1500)	1	3кр27	3ст7	3ст6	3кр72	3ст16	3ст15	3кр65	3ст16	3ст13
				2	3кр19	3ст6	3ст4	3кр67	3ст15	3ст14	3кр64	3ст15	3ст13
				3	2кр15	2ст6	2ст3	2кр60	2ст15	2ст12	2кр55	2ст15	2ст11
				4	2кр98	2ст1	2ст1	2кр101	2ст11	2ст11	2кр101	2ст11	2ст11
		121	19,6 (2000)	1	3кр28	3ст8	3ст6	3кр79	3ст18	3ст17	3кр68	3ст16	3ст14
				2	3кр24	3ст7	3ст5	3кр68	3ст16	3ст14	3кр65	3ст16	3ст13
				3	2кр15	2ст6	2ст3	2кр56	2ст16	2ст11	2кр56	2ст16	2ст11
				4	2кр98	2ст1	2ст1	2кр101	2ст11	2ст11	2кр101	2ст11	2ст11
	п-6-4 / 6,0	122	14,7 (1500)	1	2кр33	2ст9	2ст8	3кр73	3ст17	3ст15	3кр68	3ст16	3ст14
				2	2кр30	2ст8	2ст7	2кр76	2ст17	2ст16	2кр69	2ст17	2ст14
				3	2кр15	2ст6	2ст3	2кр60	2ст15	2ст12	2кр55	2ст15	2ст11
				4	2кр98	2ст1	2ст1	2кр101	2ст11	2ст11	2кр101	2ст11	2ст11
	п-6-4 / 6,0; 4,8	123	14,7 (1500)	1	3кр27	3ст7	3ст6	2кр79	2ст18	2ст17	2кр72	2ст16	2ст15
				2	2кр24	2ст7	2ст5	2кр73	2ст17	2ст15	2кр66	2ст17	2ст13
				3	2кр5	2ст5	2ст1	2кр55	2ст15	2ст11	2кр54	2ст14	2ст11
				4	2кр98	2ст1	2ст1	2кр101	2ст11	2ст11	2кр101	2ст11	2ст11

Взам инв № | Подпись и дата | Инв № подл.

Таблица подбора опорной арматуры ригелей для зданий с пролетами 6м и сейсмичностью 7,8;9 баллов

Продолжение таблицы 10

Номер схемы	Шифр рамы	Номер рамы	Временная нагрузка на перекрытие	Номер перекрытия	Рабочие марки арматурных изделий Позиции 1	2	3	4	5	6	7	8	9
2	П-6-4 / 7,2, 6,0	124	14,7 (1500)	1	3КР30	3СТ8	3СТ7	3КР76	3СТ17	3СТ16	3КР73	3СТ17	3СТ15
				2	2КР30	2СТ8	2СТ7	2КР76	2СТ17	2СТ16	2КР69	2СТ17	2СТ14
				3	2КР11	2СТ6	2СТ2	2КР60	2СТ15	2СТ12	2КР55	2СТ15	2СТ11
				4	2КР98	2СТ1	2СТ1	2КР101	2СТ11	2СТ11	2КР101	2СТ11	2СТ11
3	П-6-5 / 4,8	125	14,7 (1500)	1	2КР33	2СТ9	2СТ8	3КР76	3СТ7	3СТ6	2КР77	2СТ18	2СТ16
				2	3КР24	3СТ7	3СТ5	3КР72	3СТ16	3СТ15	2КР68	2СТ16	2СТ14
				3	3КР19	3СТ6	3СТ4	3КР64	3СТ15	3СТ13	3КР64	3СТ15	3СТ13
				4	2КР11	2СТ6	2СТ2	2КР60	2СТ15	2СТ12	2КР55	2СТ15	2СТ11
				5	2КР98	2СТ1	2СТ1	2КР101	2СТ11	2СТ11	2КР101	2СТ11	2СТ11
	П-6-5 / 5,4	126	14,7 (1500)	1	3КР30	3СТ8	3СТ7	3КР76	3СТ17	3СТ16	3КР73	3СТ17	3СТ15
				2	3КР28	3СТ8	3СТ6	3КР75	3СТ16	3СТ16	2КР77	2СТ18	2СТ16
				3	2КР28	2СТ8	2СТ6	2КР76	2СТ17	2СТ16	2КР69	2СТ17	2СТ14
				4	2КР11	2СТ6	2СТ2	2КР60	2СТ15	2СТ12	2КР55	2СТ15	2СТ11
				5	2КР98	2СТ1	2СТ1	2КР101	2СТ11	2СТ11	2КР101	2СТ11	2СТ11

Номер схемы	Шифр рамы	Номер рамы	Временная нагрузка на перекрытие	Номер перекрытия	Рабочие марки арматурных изделий Позиции 1	2	3	4	5	6	7	8	9

Инв. № подл. | Подпись и дата | Взам. инв. №

Таблица 11

Степень агрессивного воздействия газовой среды	Временная нагрузка на перекрытие кПа (кгс/м²)	Рабочие марки арматурных изделий позиции: 10	11	12	13	14	15	16
Неагрессивная	4,9(500)	3КР103	3КР111					
	7,4(750)	3КР103	3КР111					
	9,8(1000)	3КР104	3КР112					
	14,7(1500)	3КР105	3КР113	СТ27	СТ29	С9	М1	СТ30
	19,6(2000)	3КР106	3КР114					
	24,5(2500)	3КР107	3КР115					
	Покрытие	3КР119	3КР120	СТ28		С10		
Слабоагрессивная	4,9(500)	3КР103	3КР111					
	7,4(750)	3КР104	3КР112					
	9,8(1000)	3КР105	3КР113					
	14,7(1500)	3КР106	3КР114	СТ27	СТ29	С9	М1	СТ30
	19,6(2000)	3КР108	3КР116					
	24,5(2500)	3КР109	3КР117					
	Покрытие	3КР119	3КР120	СТ28		С10		

продолжение Таблицы 11

Степень агрессивного воздействия газовой среды	Временная нагрука на перекрытие кПа (кгс/м²)	Рабочие марки арматурных изделий позиции 10	11	12	13	14	15	16
Среднеагрессивная	4,9(500)	3КР104	3КР112					
	7,4(750)	3КР105	3КР113					
	9,8(1000)	3КР106	3КР114					
	14,7(1500)	3КР107	3КР115	СТ27	СТ29	С9	М1	СТ30
	19,6(2000)	3КР109	3КР117					
	24,5(2500)	3КР110	3КР118					
	Покрытие	3КР119	3КР120	СТ28		С10		

Перед маркой каркаса позиции „10" и „11" указано их количество на один пролет ригеля; количество арматурных изделий позиций „12"...„16" определяется по чертежу армирования док. 3-1-2ФУ

Инв № подл. | Подпись и дата | Взам инв №