https://zavodjbi.com/

ТИПОВЫЕ СТРОИТЕЛЬНЫЕ КОНСТРУКЦИИ, ИЗДЕЛИЯ И УЗЛЫ

Серия 1.420.1-25

КОНСТРУКЦИИ МНОГОЭТАЖНЫХ ПРОИЗВОДСТВЕННЫХ ЗДАНИЙ С СЕТКАМИ КОЛОНН 6×6 И 9×6м С БЕЗБАЛОЧНЫМИ ПЕРЕКРЫТИЯМИ ПОД НАГРУЗКУ СООТВЕТСТВЕННО ДО 30 кПа (3000 кгс/м²) И ДО 20 кПа (2000 кгс/м²)

Выпуск 4

Железобетонные межколонные и пролетные плиты для зданий с сеткой колонн 9×6м

РАБОЧИЕ ЧЕРТЕЖИ

24098
Цена 4-26

https://zavodjbi.com/

https://zavodjbi.com/

ТИПОВЫЕ СТРОИТЕЛЬНЫЕ КОНСТРУКЦИИ, ИЗДЕЛИЯ И УЗЛЫ

Серия 1.420.1-25

КОНСТРУКЦИИ МНОГОЭТАЖНЫХ ПРОИЗВОДСТВЕННЫХ ЗДАНИЙ С СЕТКАМИ КОЛОНН 6×6 И 9×6 м С БЕЗБАЛОЧНЫМИ ПЕРЕКРЫТИЯМИ ПОД НАГРУЗКУ СООТВЕТСТВЕННО ДО 30 кПа (3000 кгс/м²) И ДО 20 кПа (2000 кгс/м²)

Выпуск 4

Железобетонные межколонные и пролетные плиты для зданий с сеткой колонн 9×6 м

РАБОЧИЕ ЧЕРТЕЖИ

РАЗРАБОТАНЫ:

ЦНИИЭПСЕЛЬСТРОЙ

Зам. директора П.В.Чичков

Зав. лабораторией В.Г.Выжигин

КИЕВСКИЙ ПРОМСТРОЙПРОЕКТ

Зам. гл. инж. ин-та Ю.Т.Бабченко

Нач. отдела А.Н.Сытник

Гл. констр. отдела В.А.Козлов

Гл. инж. проекта Г.А.Либерман

ЦНИИПРОМЗДАНИЙ

Зам. директора В.В.Быков

Зав. отделом Г.В.Выжигин

Вед. научный сотр. А.Н.Королев

НИИЖБ

Зам. директора Т.И.Мамедов

Гл. научн. сотрудник С.М.Крылов

Утверждены: Главагропромнаучпроектом Госкомиссии СМ СССР по продовольствию и закупкам, письмо от 27.09.89 № 15-81/5. Введены в действие с 01.03.90 ЦНИИЭПсельстроем, приказ от 28.09.89 №196-Р.

© ЦИТП Госстроя СССР, 1990

https://zavodjbi.com/

Обозначение	Наименование	Стр.
I.420.I-25.4-ТТ	Технические требования	3
I.420.I-25.4-IФЧ	Плита межколонная МП3, МП4. Опалубочный чертеж	I0
-I	Плита межколонная МП3,МП4	I2
-2ФЧ	Плита межколонная МП5. Опалубочный чертеж	I6
-2	Плита межколонная МП5	I7
-3ФЧ	Плита межколонная МП6. Опалубочный чертеж	2I
-3	Плита межколонная МП6	22
-4	Узлы I...5	25
-5ФЧ	Плита пролетная ПП2.Опалубочный чертеж	26
-5	Плита пролетная ПП2	28
-6	Сетка С1...С3	3I
-7	Сетка С4...С6	3I
-8	Сетка С7...С9	32
-9	Сетка С10...С12	32
-I0	Сетка С13...С16	33
-II	Сетка С17...С19	33
-I2	Сетка С20...С23	34
-I3	Сетка С24...,С26	34
-I4	Сетка С27...С29	35
-I5	Сетка С32...С34	35
-I6	Сетка С30, С3I	36
-I7	Сетка С35,С36	36
-I8	Сетка С37...С39	37
-I9	Сетка С40, С4I	37
-20	Сетка С42...С44	38
-2I	Сетка С45...С47	38
-22	Сетка С48...С50	39
-23	Сетка С5I...С53	39
-24	Сетка С54...С56	40
-25	Каркас КР1...КР3	40
-26	Каркас КР4...КР6	4I
-27	Каркас КР7...КР9	4I
-28	Сетка С57	42
-29	Позиция I2...I6,I8,I9	42
-30	Изделие закладное МН1...МН4	43
-3I	Изделие закладное МН5...МН10	43
-32	Изделие закладное МН11...МН13	44
-33	Изделие закладное МН14	44
-34	Изделие закладное МН15	45
-35	Изделие закладное МН16...МН18	45
-36	Изделие закладное МН19...МН2I	46
-37	Изделие закладное МН22...МН24	46
-38	Изделие закладное МН25	47
-39	Изделие закладное МН26, МН27	47
-РС	Ведомость расхода стали	48

Инв. № подл. | Подпись и дата | Взам. инв. №

Разраб.	Кишельгоф			1.420.1 - 25.4
Н.контр.	Д.ужак			Содержание

Стадия: Р | Лист | Листов: 1

Киевский Промстройпроект

24098 3

I. ОБЩАЯ ЧАСТЬ

I.I.Данный выпуск является частью работы, полный состав которой приведен в выпуске "0" серии I.420.I-25.

В выпуске 4 даны рабочие чертежи сборных железобетонных межколонных и пролетных плит безбалочных перекрытий с сеткой колонн 9 х 6 м под временные длительные нагрузки на междуэтажные перекрытия при γ_f = I,0 : 5,0 /500/ ; I0,0 / I000/; I5/I500/ и 20 кПа /2000 кгс/м2/.

Межколонные плиты приняты трех основных типоразмеров в плане: 2980 х3280 мм / МП3/, 2090х3280 мм /МП4/ и 2980х6280 мм / МП5/. Дополнительно к ним предусмотрены межколонные плиты, располагаемые в перекрытиях у проемов для лестничных клеток и шахт лифтов / МП6/ а также плиты с углублениями для образования технологических отверстий. Толщина всех плит принята I80 мм.

Пролетные плиты приняты одного типоразмера в плане: 2980 х 5980 мм / ПП2/. Допслнительно к ним предусмотрены пролетные плиты с углублениями для сбразования технологических отверстий. Толщина плит I80 мм.

I.2. Маркировочные схемы раскладки межколонных и пролетных плит и номенклатура их приведены в выпуске 0 настоящей серии.

Плиты обозначены марками в соответствии с ГОСТ 23009-78.

Обозначение марки состоит в основном из двух частей. Первая часть марки, обозначающая типоразмер плиты, состоит из буквенного обозначения МП / межколонные плиты/ или ПП / пролетные плиты/ и порядкового номера типоразмера, который соответствует основным габаритным размерам плиты.

Нумерация типоразмеров принята сквозной для плит безбалочных перекрытий в зданиях с сеткой колонн 6 х 6м, разработанных в выпуске 3 / плиты МП1, МП2, ПП1/, и для плит зданий с сеткой колонн 9 х 6 м / плиты МП3, МП4, МП5 , МП6, ПП2/, разработанных в настоящем выпуске.

Вторая часть марки обозначает порядковый номер ее несущей способности в зависимости от временных нагрузок на перекрытиях и класс напрягаемой арматуры.

Возможна третья часть марки, которая обозначает наличие углублений для образования технологических отверстий, дополнительных закладных изделий, индексов, отражающих применение плит в условиях воздействия агрессивных сред и т.д.

Таким образом,МП5-2АШв-I обозначает межколонную предварительную напряженную плиту второй несущей способности, с напрягаемой арматурой класса А-Шв, с углублениями для образования технологических отверстий.

I.3. Плиты безбалочных перекрытий разработаны для применения в зданиях с неагрессивной и слабоагрессивной газообразными средами.

Условия применения данной конструкции в зданиях со среднеагрессивной газообразной средой приведены в пояснительной записке к выпуску "0" данной серии.

I.4. Плиты "МП" рассчитаны, как элементы ригелей перекрестных рам с жесткими узлами, образуемыми замоноличиванием капителей с колоннами. Плиты "ПП" рассчитаны, как неразрезные балки, упруго опертые на плиты МП3.

Более подробно условия расчета приведены в выпуске "0" настоящей серии.

Инв.№ подл. | Подпись и дата | Взам. инв.№

Гл. констр.	Козлов		1.420.1-25.4-ТТ
ГИП	Либерман		
Н. контр.	Дужак		Технические требования

Стадия	Лист	Листов
Р	1	7

Киевский Промстройпроект

24098 4

I.5. Предел огнестойкости всех плит перекрытий равен I,0 час , согласно "Пособию по определению пределов огнестойкости конструкций" / ЦНИИСК им.Кучеренко, М."Стройиздат", I985 г/.

I.6. Плиты изготовляются из тяжелого бетона классов В25... В35.

Классы тяжелого бетона для изготовления плит приняты по ГОСТ 25I92-82.

Марки бетона по морозостойкости и водонепроницаемости должны быть указаны в конкретном проекте с учетом требований ГОСТ 27I08-86.

I.7. Толщина защитного слоя у нижней / открытой/ поверхности плит принята равной I5 мм, что соответствует требованиям как для слабоагрессивной, так и для среднеагрессивной среды. Ширина раскрытия трещин в плитах принята из условия их применения в слабоагрессивной среде / см. также п.I.3/.

I.8. При применении плит в агрессивных средах дополнительные мероприятия, соблюдение которых обязательно, должны быть определены в соответствии со СНиП 2.03.II-85 "Защита строительных конструкций от коррозии" и указаны в проекте конкретного здания.

I.9. В плитах применяется арматурная сталь следующих классов:

ненапрягаемая арматура :

стержневая горячекатаная сталь периодического профиля классов А-Ш и А-I по ГОСТ 578I-82 ;

напрягаемая арматура :

стержневая горячекатаная сталь, упрочненная вытяжкой с контролем удлинения и напряжения, периодического профиля класса А-Шв ;

стержневая горячекатаная перис дического профиля класса А-IУ по ГОСТ 578I-82.

Допускается замена арматуры класса А-IУ на арматуру класса Ат-IУК по ГОСТ I0884-8I при сохранении диаметров и количества стержней.

При применении плит в неагрессивной среде, а также при слабоагрессивной степени воздействия газообразной среды возможна замена стержней из стали класса А-Ш стержнями того же диаметра из стали класса Ат-ШС по ГОСТ I0884-8I.

Для изготовления закладных изделий следует применять сталь марки ВСтЗпс6-I по ТУ I4-I-3023-80.

2. ТРЕБОВАНИЯ К ИЗГОТОВЛЕНИЮ ПЛИТ

2.I. При изготовлении плит следует выполнять требования перечисленных ниже нормативных документов:

ГОСТ 27I08-86 "Конструкции каркаса железобетонные для многоэтажных зданий с безбалочными перекрытиями. Технические условия";

ГОСТ I0922-75 "Арматурные изделия и закладные детали сварные для железобетонных конструкций. Технические требования и методы испытаний";

ГОСТ 26633-85 "Бетон тяжелый. Технические условия";

ГОСТ I0I80-78[X] "Бетоны. Методы определения прочности на сжатие и растяжение";

ГОСТ I2730.0-78 "Бетоны. Общие требования к методам определения плотности, влажности,, водопоглощения, пористости и водонепроницаемости";

Инв.№ подл. | Подпись и дата | Взам.инв.№

ГОСТ I2730.I-78 "Бетоны.Метод определения плотности";

ГОСТ I2730.5-84 "Бетоны.Методы определения водонепроницаемости";

ГОСТ 24452-80 "Бетоны. Методы определения призменной прочности, модуля упругости и коэффициента Пуассона";

ГОСТ I0060-87 "Бетоны.Методы определения морозостойкости";

ГОСТ 26I34-84 "Бетоны.Ультразвуковой метод определения морозостойкости";

ГОСТ I30I5-75^{XX} "Изделия железобетонные и бетонные. Общие технические требования";

ГОСТ I30I5.0-83^{X} "Конструкции и изделия бетонные и железобетонные.Общие технические требования";

ГОСТ I30I5.3-8I^{X} "Конструкции и изделия бетонные и железобетонные.Документ о качестве";

ГОСТ I30I5.4-84 "Конструкции и изделия бетонные и железобетонные сборные. Правила транспортирования и хранения";

ГОСТ I30I5.I-84^{X} "Конструкции и изделия бетонные и железобетонные сборные. Правила приемки";

ГОСТ I30I5.2-8I^{X} "Конструкции и изделия бетонные и железобетонные сборные.Правила маркировки";

ГОСТ I4098-85 "Соединения сварные арматуры и закладных изделий железобетонных конструкций. Типы, конструкция и размеры";

ГОСТ 23858-79 "Соединения сварные стыковые и тавровые арматуры железобетонных конструкций. Ультразвуковые методы контроля качества.Правила приемки";

СНиП 3.09.0I-85 "Производство сборных железобетонных конструкций и изделий".

2.2. Плиты должны изготовлятьс я в соответствии с требованиями технических условий, приведенными в ГОСТ 27I08-86, настоящих указаний и рабочих чертеж ей данного выпуска.

2.3. Плиты изготавливаются в с тальных формах, удовлетворяющих требованиям ГОСТ 2578I-83. С ведения о формах приведены в выпуске 0 настоящей серии.

2.4. При изготовлении межколонных и пролетных плит для зданий со слабо-и среднеагрессивными средами обязательно выполнение специальных требований, указанных в проекте конкретного здания.

2.5. Плоские арматурные сетки и каркасы следует изготовлять при помощи контактной точечной сварки по ГОСТ I4098-85 /тип сварки КI-Кт/. При этом, сварке подлежат все места пересечения стержней.

Тавровые соединения анкерных стержней с пластинами следует выполнять под слоем флюса.

Электродуговая сварка элементов из сортового проката друг с другом производится электродами типа Э42, Э46 или Э42А, Э46А. Сварка арматурных стержней из стали класса А-I с сортовым прокатом производится электродами Э42„ Э 46,Э42А, Э46А, а стержни из стали класса А-III с сортовым прожатом- электродами типа Э42А, Э46А, Э50А. Выбор типа электродов из числа перечисленных для каждого класса стали производится на основании указаний СН 393-78 (раздел 2).

Электроды следует применять по ГОСТ 9466-75 и ГОСТ 9467-75. Размеры сварных швов должны соответствовать требованиям ГОСТ I4098-85 и ГОСТ 5264-80.

Инв.№ подл. | Подпись и дата | Взам.инв.№

2.6. Монтажные петли следует изготовлять из горячекатаной арматурной стали класса А-I марок ВСтЗсп2 и ВСтЗпс2 и класса Ас-II марки 10ГТ.

В случае, если возможен монтаж плит при расчетной зимней температуре ниже минус 40°С, для монтажных петель не допускается применять сталь марки ВСтЗпс2.

2.7. Закладные изделия плит, предназначенных для эксплуатации в зданиях со слабо- и среднеагрессивной газообразной средой, должны быть защищены от коррозии в соответствии с требованиями СНиП 2.03.II-85 и указаниями, приведенными в проекте здания.

2.8. Межколонные плиты армируются отдельными арматурными изделиями в следующей последовательности:

- укладывается нижняя сетка ;
- в предварительно напряженных плитах устанавливается предварительно напрягаемая арматура ;
- устанавливаются закладные изделия МН15, плоские каркасы КР1...КР9, отдельные стержни поз. 12...16 и свариваются между собой в соответствии с чертежами, приведенными в данном выпуске;
- устанавливаются боковые сетки С 54...С56, привязываются вязальной проволокой к нижней сетке ;
- устанавливаются закладные изделия, предназначенные для соединения межколонной плиты с пролетной, МН 16...МН25;
- устанавливаются монтажные петли МН 26, МН 27 по чертежу, приведенному на листе 1.420.1-25.4-4;
- устанавливаются верхние сетки ;
- устанавливаются закладные изделия МН1...МН10, предназначенные для соединения межколонных плит с капителью.

Изделия МН 1...МН 10 должны особо тщательно и жестко закрепляться на форме, а допуски при установке этих изделий должны быть не более ± 1 мм.

Пролетные плиты армируются отдельными арматурными изделиями в следующей последовательности

- устанавливается нижняя сетка ;
- устанавливается предварительно напрягаемая арматура ;
- устанавливаются боковые сетки С57 и привязываются вязальной проволокой к нижней сетке ;
- устанавливаются монтажные петли МН 26 ;
- устанавливаются закладные изделия МН 11...МН 14 и привязываются вязальной проволокой к боковым и нижним сеткам отдельными арматурными стержнями, которые затем привариваются к закладному изделию верхним односторонним швом ;
- устанавливается верхняя сетка.

Закладные изделия устанавливаются с особой тщательностью и фиксируются на форме. Фиксация закладных изделий к опалубке производится с помощью фиксаторов, разработанных институтом Гипростроммаш Минстройдормаша / шифр 2892 "Оптимальные способы фиксации в опалубочных формах стальных закладных деталей типовых железобетонных конструкций"/.

Фиксация положения арматурных изделий и обеспечение требуемой толщины защитного слоя обеспечиваются применением пластмассовых фиксаторов или фиксаторов-прокладок из цементно-песчаного бетона. Применение стальных фиксаторов не допускается.

Допускаемые отклонения толщины защитного слоя для рабочей арматуры не должны превышать + 3 мм.

Инв. № подл. | Подпись и дата | Взам. инв. №

2.9. Выемку конструкций из опалубки разрешается производить за монтажные петли после достижения бетоном 70% проектной прочности.

2.10. Технические условия на изготовление плит следует принимать по ГОСТ27108-86 "Конструкции каркаса железобетонные для многоэтажных зданий с безбалочными перекрытиями. Технические условия", с учетом приведенных ниже дополнений, относящихся к предварительно напряженным плитам длиной 6,0 м.

Изготовление предварительно напряженных плит следует производить в стальных силовых формах, рассчитанных на восприятие усилий натяжения напрягаемой арматуры.

Напрягаемая стержневая арматура должна иметь по концам временные концевые анкеры для закрепления натянутой арматуры на упорах форм.

2.11. Натяжение напрягаемой арматуры классов А-Шв, А-IУ и Ат-IУК осуществляется электротермическим или механическим способами, с передачей усилий натяжения на упоры формы.

Значения принятых в расчетах предельных величин предварительного напряжения / σ_{sp} /, допустимых отклонений / $\pm$ P/ и усилий натяжения механическим и электротермическим способом напрягаемых стержней приведены в табл. I.

Контроль натяжения арматуры должен осуществляться в соответствии с ГОСТ 22362-77. Величины напряжений / σ_{con} / в напрягаемой арматуре, контролируемые по окончании натяжения, принимаются равными величине предельных величин предварительного напряжения / σ_{sp} / за вычетом потерь от деформации анкеров, расположенных у натяжных устройств.

Таблица I

Класс арматуры	Диаметр стержня, мм	Способ натяжения: Механический: Величина предвар. напряж. σ_{sp} МПа /кгс/см2/	Механический: Доп. откл. $\pm$ P МПа /кгс/см2/	Механический: Усилие натяж. стержня, кН/тс/	Электротермический: Величина предвар. напряж. σ_{sp} МПа /кгс/см2/	Электротермический: Допустимое отклонение $\pm$ P, МПа /кгс/см2/
А-Шв	I4	520/5200/	26/260/	80/8,0/	460/4600/	90/900/
	I6			I04//I0,4/		
	I8			I32//I3,2/		
	20			I63//I6,3/		
	22			I98//I9,8/		
	25			255//25,5/		
	28			320//32,0/		
А-IУ	I4	570/5700/	28/280/	87/8,7/	5I0/5I00/	90/900/
	I6			II4//II,4/		
	I8			I45//I4,5/		
	20			I79//I7,9/		
	22			2I7//2I,7/		
	25			280//28,0/		
	28			35I//35,I/		

2.12. Отпуск натяжения арматуры необходимо производить плавно, применяя специальные приспособления или предварительный разогрев концевых участков стержней со последующей обрезкой их газовой или электросваркой.

2.13. Передаточная прочность бетона $R_{вр}$, при которой производится отпуск натяжения арматуры, должна быть не менее 70% от класса бетона по прочности на сжатие.

Инв. № подл. | Подпись и дата | Взам. инв. №

Поставка плит потребителю должна производиться после достижения бетоном отпускной прочности, равной нормируемой передаточной прочности в теплый период года и 85% от класса бетона по прочности на сжатие в холодный период года. Продолжительность теплого и холодного периодов принята по ГОСТ 13015.0-83.

2.14. Концы напрягаемой арматуры не должны выступать за торец плиты более чем на 5мм и они должны быть защищены слоем плотного цементно-песчаного раствора толщиной 10 мм.

2.15. Точность изготовления, качество поверхностей и внешний вид плит должны отвечать требованиям ГОСТ 27108-86.

2.16. Разница выгибов двух соседних предварительно напряженных плит не должна превышать 10 мм.

2.17. При изготовлении железобетонных межколонных и пролетных плит должен быть обеспечен систематический пооперационный технологический контроль на всех стадиях производства, а также систематический контроль прочности бетона и арматуры.

Испытания соединений арматурных и закладных изделий и оценку их качества следует производить по ГОСТ 10922-75. Арматурные и закладные изделия должны быть приняты техническим контролем предприятия-изготовителя в соответствии с ГОСТ 13015.1-81.

Значение нормируемой отпускной прочности бетона межколонной или пролетной плиты безбалочной конструкции должно соответствовать указанной в рабочих чертежах на конкретное здание и в заказе на изготовление конструкций согласно ГОСТ 13015.0-83^{X} и ГОСТ 27108-86.

Оценка качества сборных железобетонных изделий производится в соответствии с требованиями ГОСТ 13015.1-81^{X} и ГОСТ 27108-86.

В связи с тем, что испытания нагружением элементов безбалочной конструкции в условиях завода-изготовителя весьма затруднены, текущий приемочный контроль качества изготовления плит в соответствии с п.10 ГОСТ 13015.1-81^{X} / изменение № 2/ следует производить с использованием неразрушающих методов с учетом требований указанных ГОСТов, а также требований ГОСТ 13015.0-83^{X} и ГОСТ 18105-86.

Каждую партию межколонных и пролетных плит, принятую техническим контролем предприятия-изготовителя, следует сопровождать документом о качестве в соответствии с ГОСТ 13015.3-81^{X}.

Документ о качестве должен храниться на строительной площадке, а по окончании строительства- у заказчика. Дубликат этого документа-на предприятии-изготовителе.

3. Указания по приемке, хранению и транспортировке межколонных и пролетных плит

3.1.Приемка межколонных и пролетных плит должна производиться в соответствии с требованиями ГОСТ 13015-75^{XX}, ГОСТ 13015.1-81^{X}, ГОСТ 27108-86 и рабочими чертежами изделий.

3.2. Подъем межколонных и пролетных плит должен производиться в соответствии с требованиями СНиП 3.03.01-87, а транспортирование и хранение в соответствии с ГОСТ 13015.4-84.

Инв.№ подл. | Подпись и дата | Взам. инв.№

3.3. Готовые железобетонные изделия должны храниться в штабелях так, чтобы исключалась возможность деформации изделий, а также загрязнения и повреждения лицевых поверхностей. Во избежание повреждений изделий плит следует оставлять между смежными штабелями зазоры не менее 0,2м. Плиты следует размещать так, чтобы их заводская маркировка читалась со стороны прохода или проезда.

Плиты следует укладывать в штабели плашмя, по высоте не более 6-8 ярусов, в зависимости от качества основания склада. Каждое изделие при хранении должно опираться на деревянные подкладки по предварительно выровненному и уплотненному грунту / основанию/.

В зимнее время не допускается укладывать изделия на подкладки, покрытые льдом.

В жаркое время года изделия рекомендуется поливать водой не реже двух раз в сутки и покрывать мокрой рогожой.

3.4. При перевозке межколонных и пролетных плит автомобильным транспортом следует учитывать требования и рекомендации "Руководства по перевозке автомобильным транспортом строительных конструкций" / Москва, Стройиздат, 1980 г/.

Автотранспорт должен иметь необходимые приспособления, обеспечивающие устойчивое положение изделий при перевозке.

При перевозке межколонных и пролетных плит по железной дороге используются безбортовые платформы.

Перевозку межколонных и пролетных плит железнодорожным транспортом следует производить в соответствии с требованиями и рекомендациями "Правил перевозки грузов" / Москва, издательство "Транспорт", МПС, 1985г/.

Проект перевозки плит железнодорожным транспортом и схемы закрепления плит на платформах должны быть согласованы с соответствующими организациями МПС.

ЗАВОД ЖБИ

Инв.№ подл. | Подпись и дата | Взам.инв.№

Рис. 1

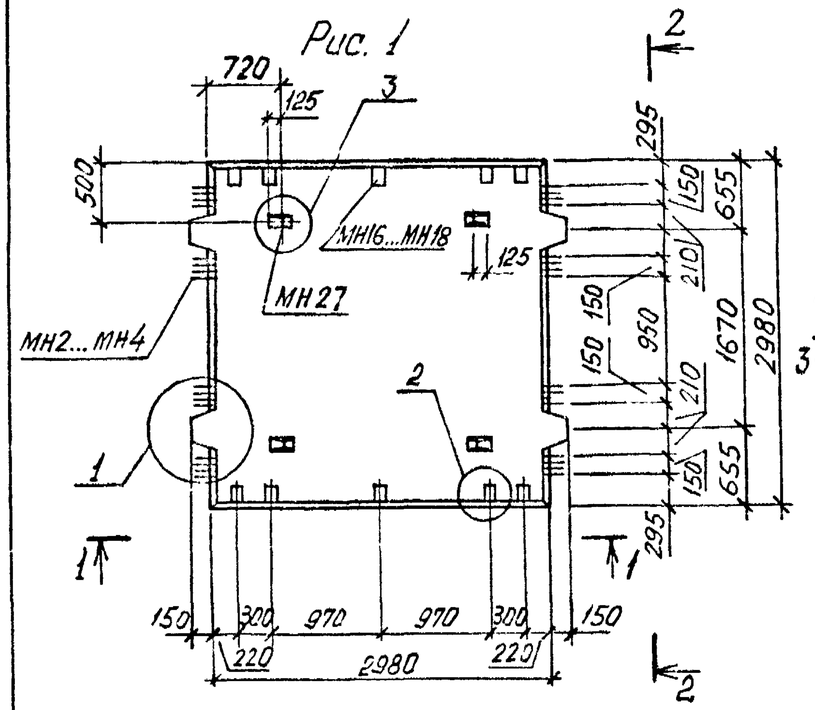

Рис. 2

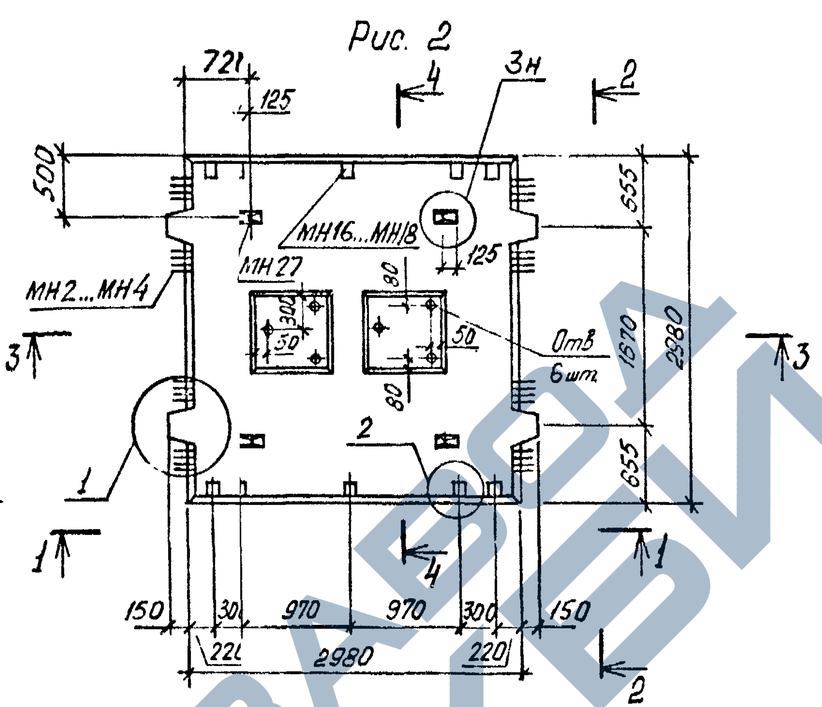

Марка	Рис.	Масса, т
МП3-1	1	3,95
МП3-2		
МП3-3		
МП3-4		
МП3-1-1	2	3,60
МП3-2-1		
МП3-3-1		
МП3-4-1		

1 - 1

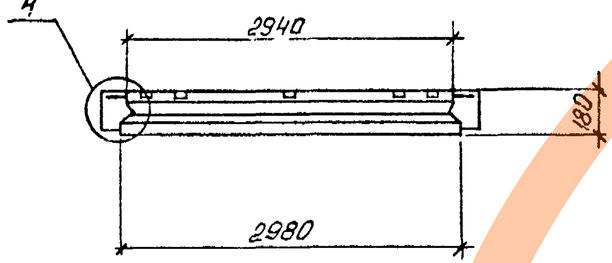

3 - 3

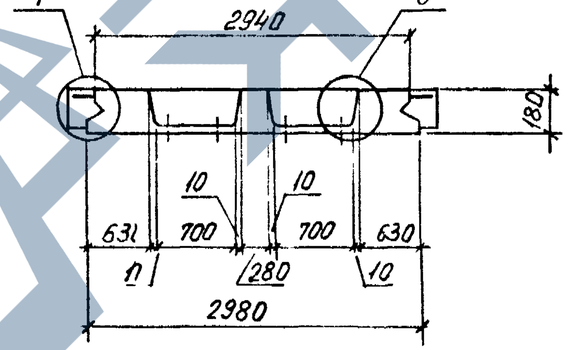

4 - 4

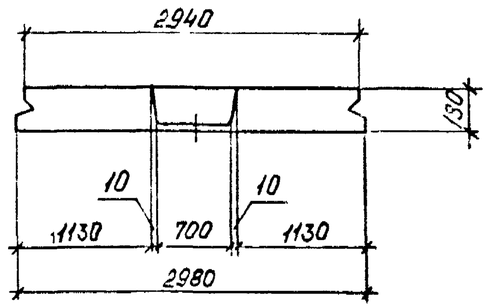

2 - 2

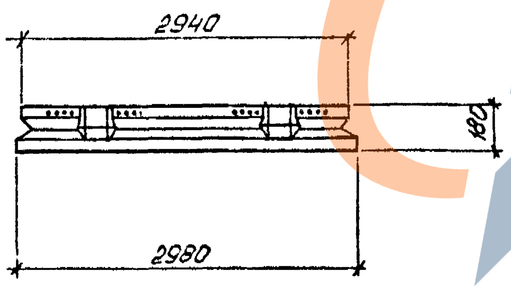

Узлы 1...5 см. 1.420.1-25.4-4

Разраб.	Фейгук		1.420.1 - 25.4 - 1ФЧ
Рассчит.	Кишельгоф		
Провер.	Кишельгоф		Плита межколонная МП3, МП4. Опалубочный чертеж
Н.контр.	Дужак		Стадия Р; Лист 1; Листов 2; Киевский Промстройпроект

Инв. № подл. | Подпись и дата | Взам. инв. №

24098 11

Рис. 3

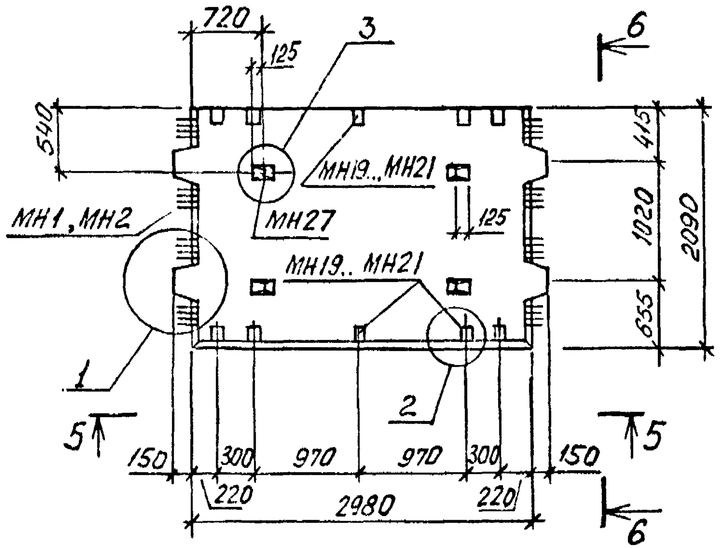

5 - 5

Рис. 4

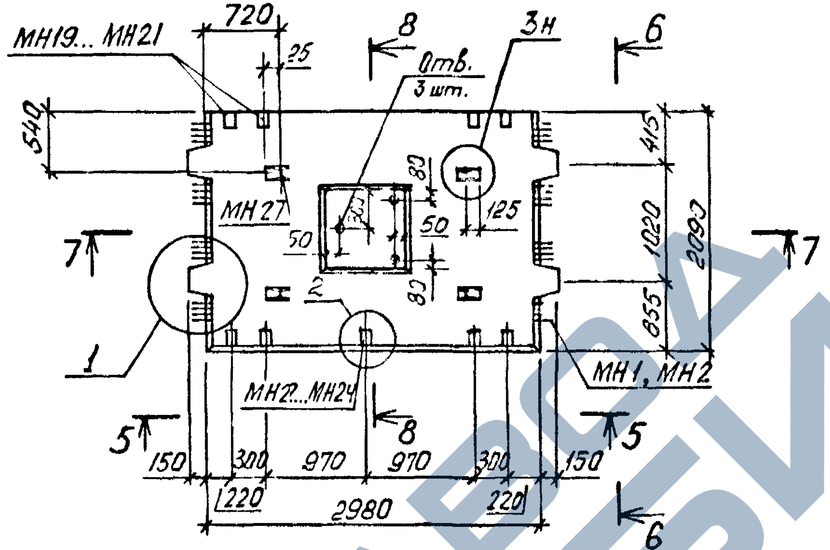

7 - 7

Марка	Рис.	Масса, т
МП4-1	3	2,75
МП4-2		
МП4-3		
МП4-4		
МП4-1-1	4	2,57
МП4-2-1		
МП4-3-1		
МП4-4-1		

8 - 8

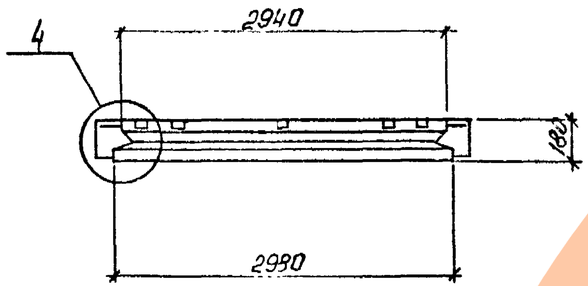

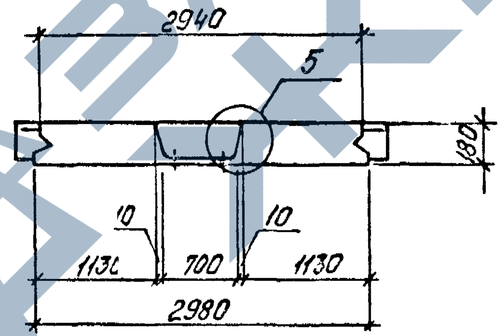

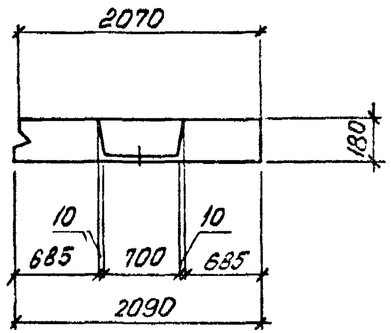

6 - 6

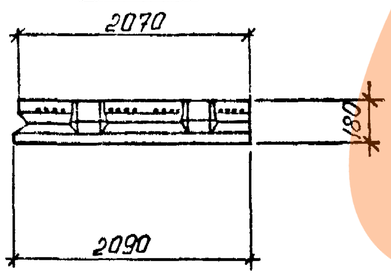

Узлы 1...5 см 1.420.1 - 25.4 - 4

Инв. № подл.	Подпись и дата	Взам. инв. №

1.420.1-25.4-1ФЧ

Лист 2

ЗАВОД ЖБИ

МП3-1... МП3-4

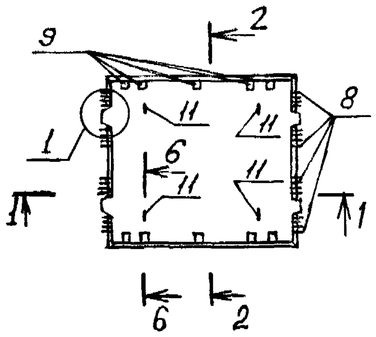

МП3-1-1... МП3-1-4

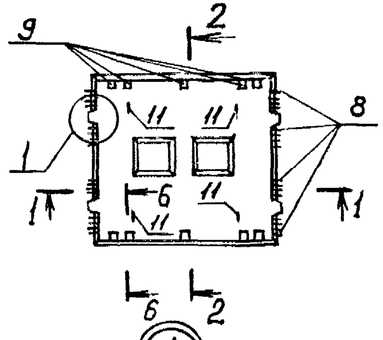

МП4-1... МП4-4

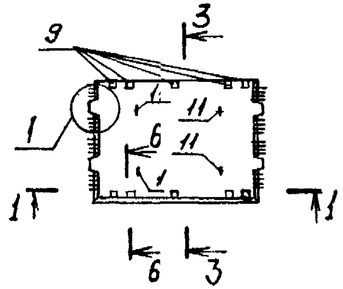

МП4-1-1... МП4-1-4

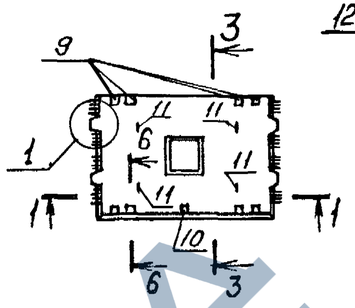

5 - 5

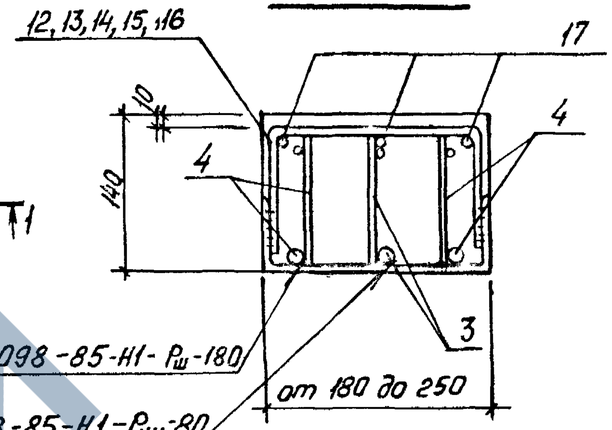

1

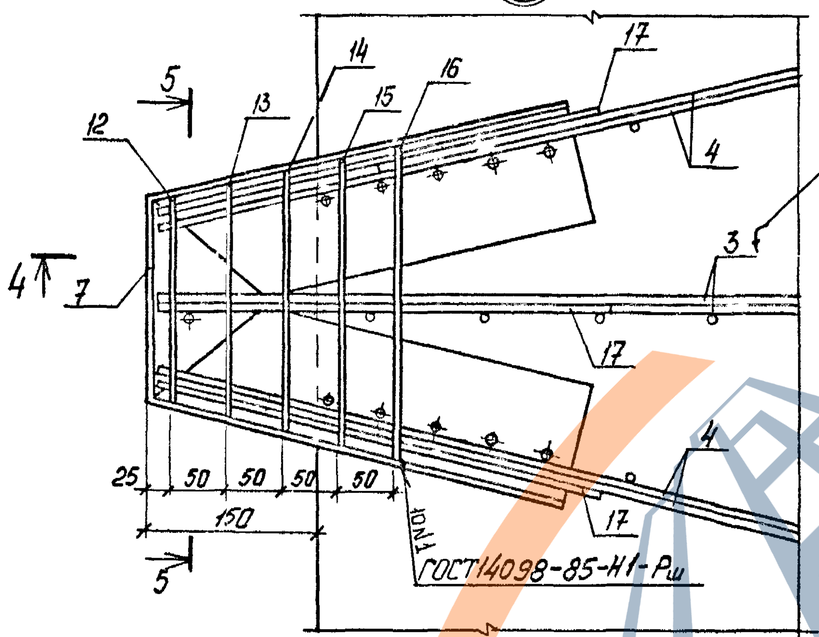

Сетки плиты поз. 1 и 2 на плане условно не показаны

4

1 - 1

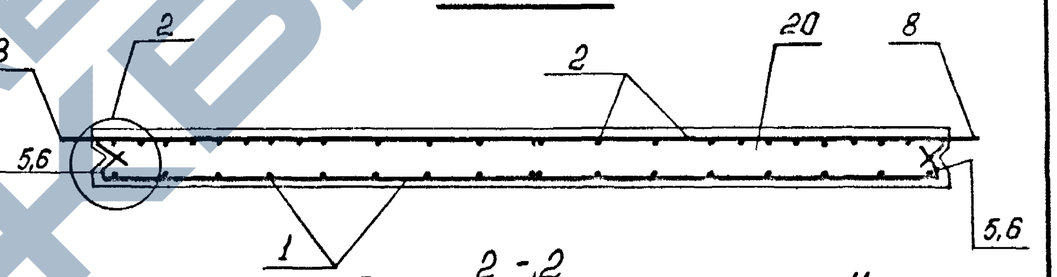

2 - 2

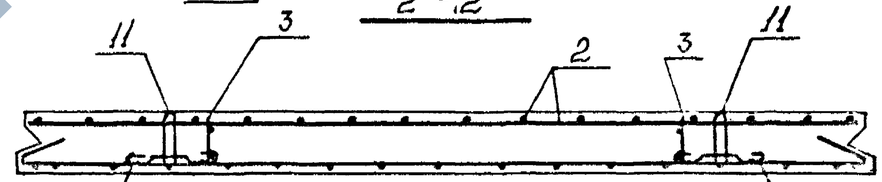

3 - 3

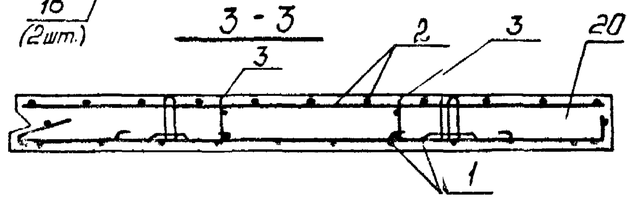

4 - 4

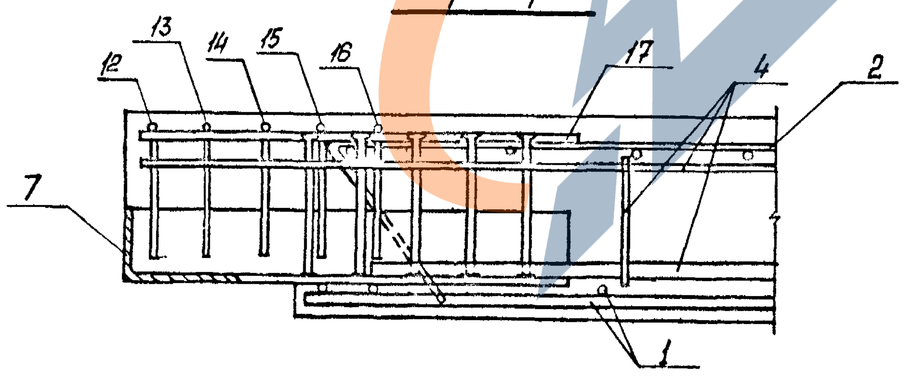

Разраб.	Федик		
Рассчит	Кишельгоф		
Провер.	Кишельгоф		
Н.контр.	Дужак		

1.420.1 - 25.4-1

Плита межколонная МП3, МП4

Стадия	Лист	Листов
Р	1	4

Киевский Промстройпроект

24098 13

Инв. № подл. | Подпись и дата | Взам. инв. №

https://zavodjbi.com/

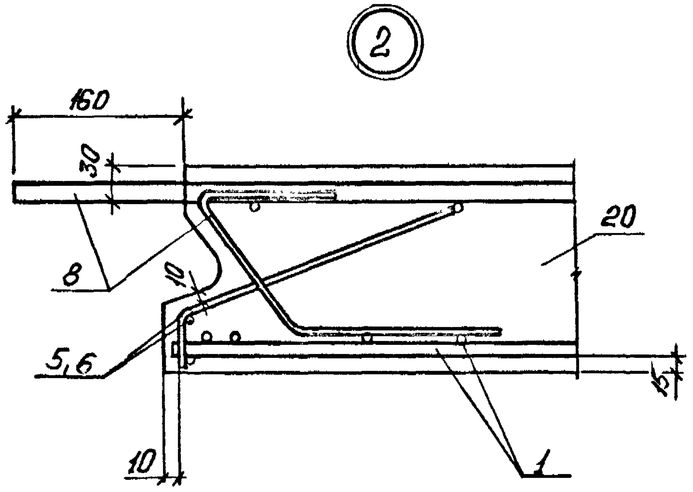

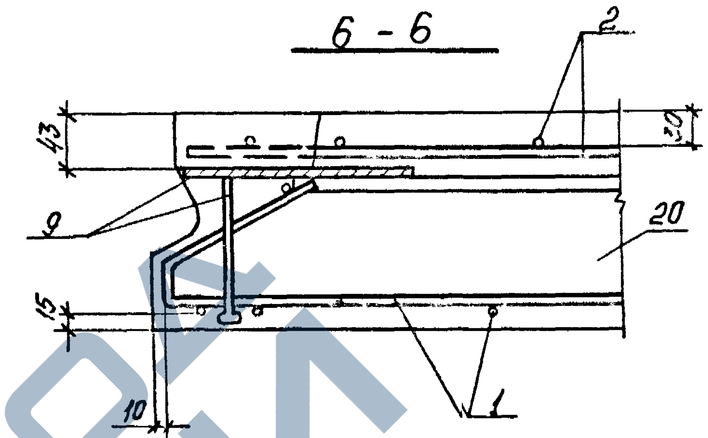

Поз.	Наименование	К-во на плиту МП3 - -1	-2	-3	-4	-1-1	-2-1	-3-1	-4-1	К-во на плиту МП4 - -1	-2	-3	-4	-1-1	-2-1	-3-1	-4-1	Обозначение документа
1	Сетка С1	1	1															1.420.1-25.4 - 6
	С2			1														-6
	С3				1													-6
	С7					1	1											-8
	С8							1										-8
	С9								1									-8
	С13									1								-10
	С14										1							-10
	С15											1						-10
	С16												1					-10
	С20													1				-12
	С21														1			-12
	С22															1		-12
	С23																1	-12
2	Сетка С4	1																-7
	С5		1	1														-7

Инв. № подл. | Подпись и дата | Взам. инв. №

Поз.	Наименование		К-во на плиту МП3 –								К-во на плиту МП4 –								Обозначение документа
			-1	2	-3	-4	-1-1	-2-1	-31	-4-1	-1	-2	-3	-4	-1-1	-2-1'	-3-1	-4-1	
2	Сетка	С6				1													1.420.1-25.4-7
		С10					1												-9
		С11						1	1										-9
		С12								1									-9
		С17									1								-11
		С18										1	1						-11
		С19												1					-11
		С24													1				-13
		С25														1	1		-13
		С26																1	-13
3	Каркас	Кр1	2				2				2				2				-25
		Кр2		2	2			2	2			2	2			2	2		-25
		Кр3				2				2				2				2	-25
4	Каркас	Кр7	8				8				8				8				-27
		Кр8		8	8			8	8			8	8			8	8		-27
		Кр9				8				8				8				8	-27
5	Сетка	С55									2	2	2	2	2	2	2	2	-24
		С56	2	2	2	2	2	2	2	2									-24
6	Сетка	С54	4	4	4	4	4	4	4	4	2	2	2	2	2	2	2	2	-24
7	Изделие закладное	МН15	4	4	4	4	4	4	4	4	4	4	4	4	4	4	4	4	-34
8	Изделие закладное	МН1									32	32	32		32	32	32		-30
		МН2	32	32			32	32						32				32	-30
		МН3			32				31										-30
		МН4				32				32									-30
9	Изделие закладное	МН16	10				10												-35
		МН17		10	10			10	11										-35
		МН18				10				10									-35
		МН19									10				8				-36

Инв. № подл. | Подпись и дата | Взам. инв. №

Поз.	Наименование	К-во на плиту МП3-								К-во на плиту МПЧ-								Обозначение документа
		-1	-2	-3	-4	-1-1	-2-1	-3-1	-4-1	-1	-2	-3	-4	-1-1	-2-1	-3-1	4-4-1	
9	Изделие закладное МН20										10	10			8	8		1.420.1-25.4-36
	МН21												10				8	-36
10	Изделие закладное МН22													1				-37
	МН23														1	1		-37
	МН24																1	-37
11	Изделие закладное МН27	4	4	4	4	4	4	4	4	4	4	4	4	4	4	4	4	-39
12	ф10AI, ℓ=375; 0,23 кг	4	4	4	4	4	4	4	4	4	4	4	4	4	4	4	4	-29
13	10AI, ℓ=400; 0,25 кг	4	4	4	4	4	4	4	4	4	4	4	4	4	4	4	4	-29
14	10AI, ℓ=425; 0,26кг	4	4	4	4	4	4	4	4	4	4	4	4	4	4	4	4	-29
15	10AI, ℓ=450; 0,28кг	4	4	4	4	4	4	4	4	4	4	4	4	4	4	4	4	-29
16	10AI, ℓ=475; 0,29 кг	4	4	4	4	4	4	4	4	4	4	4	4	4	4	4	4	-29
17	10AIII, ℓ=400; 0,25кг	12	12	12	12	12	12	12	12	12	12	12	12	12	12	12	12	без черт.
18	8AI, ℓ=500; 0,2кг	8	8	8	8	8	8	8	8	8	8	8	8	8	8	8	8	1.420.1-25.4-29
20	Бетон класса В25, м³	1,58				1,44				1,10				1,03				
	Бетон класса В30, м³		1,58	1,58			1,44	1,44			1,10	1,10			1,03	1,03		
	Бетон класса В35, м³				1,58				1,44				1,10				1,03	

Арматура класса А-I и А-III по ГОСТ 5781-82

Инв. № подл. | Подпись и дата | Взам. инв. №

Рис. 1

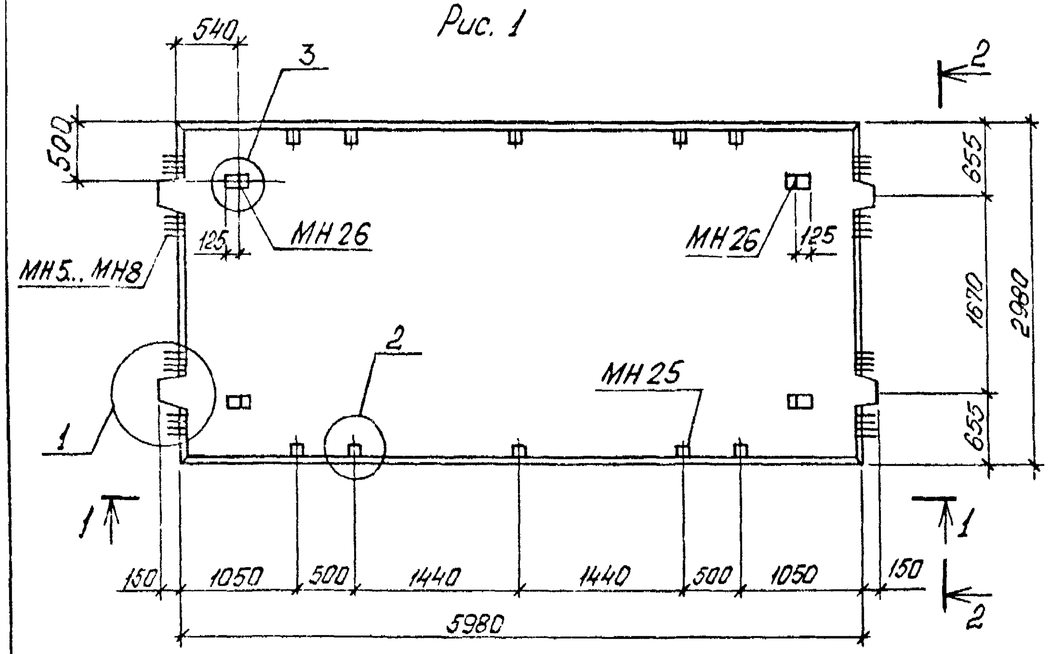

1 - 1

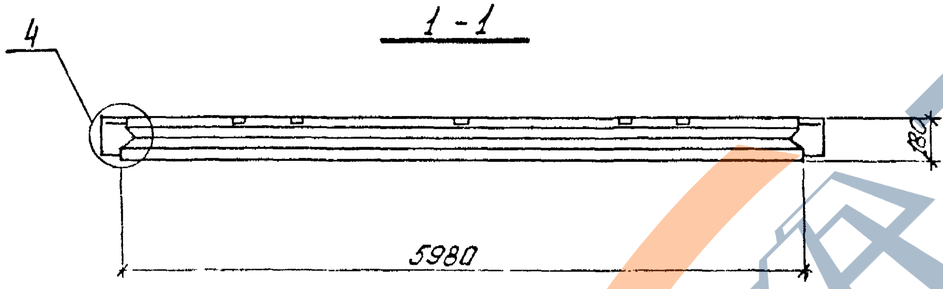

Рис. 2

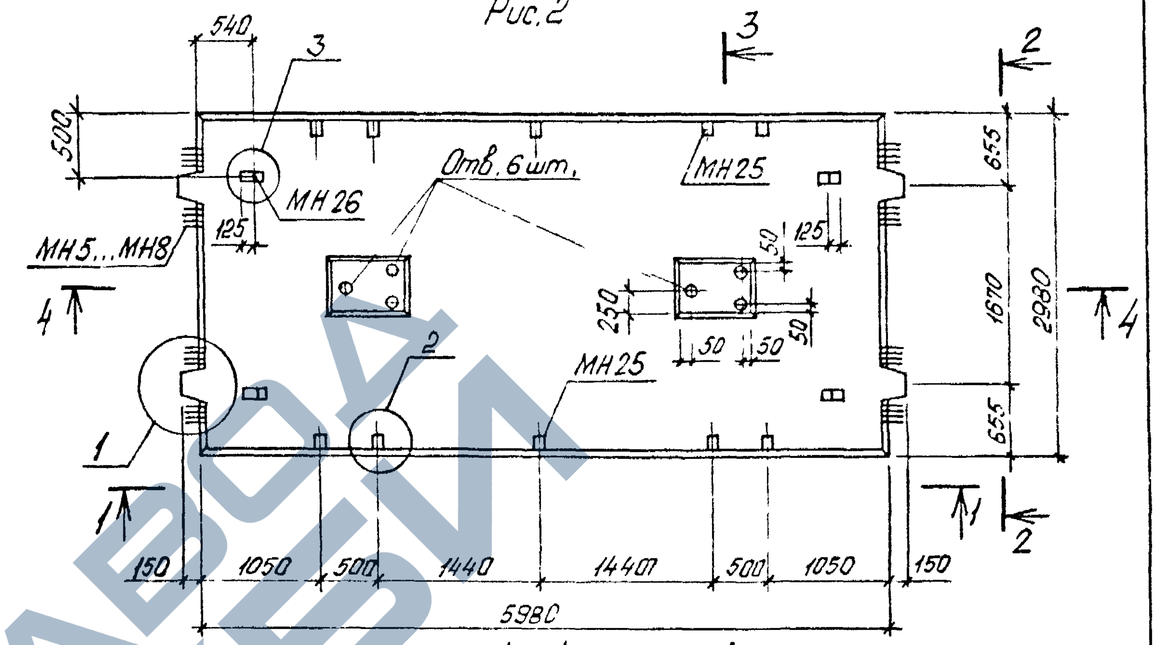

4 - 4

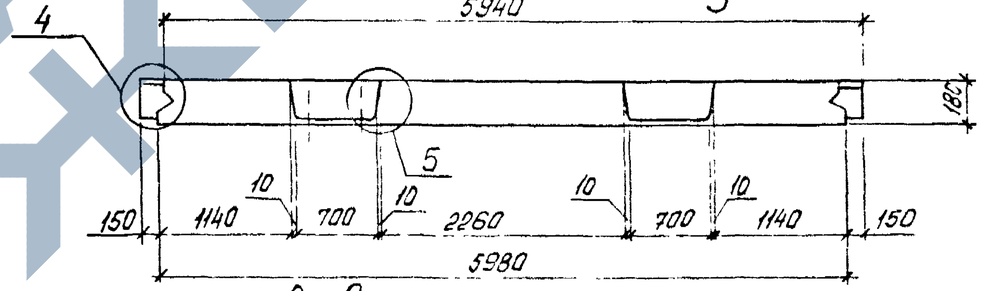

2 - 2

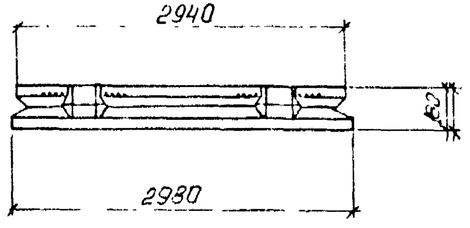

3 - 3

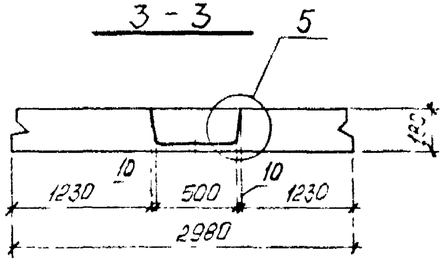

Узлы 1..5 см. 1.420.1-254-4

Марка	Рис.	Масса, т
МП5-1АIIIВ	1	7,9
МП5-2АIIIВ		
МП5-3АIIIВ		
МП5-4АIIIВ		
МП5-1АIVВ		
МП5-2АIVВ		
МП5-3АIVВ		
МП5-4АIVВ		

Марка	Рис.	Масса, т
МП5-1АIIIВ-1	2	7,65
МП5-2АIIIВ-1		
МП5-3АIIIВ-1		
МП5-4АIIIВ-1		
МП5-1АIVВ-1		
МП5-2АIVВ-1		
МП5-3АIVВ-1		
МП5-4АIVВ-1		

Инв. № подл. | Подп. и дата | Взам. инв. №

Разраб.	Федик	
Рассчит.	Кишельгоф	
Провер.	Кишельгоф	
Н. контр.	Дужак	

1.420.1-25.4-2 ФЧ

Плита межколонная МП5
Опалубочный чертеж

Стадия	Лист	Листов
Р		1

Киевский Промстройпроект

24098 17

ЗАВОД ЖБИ

МП5-1 ... МП5-4

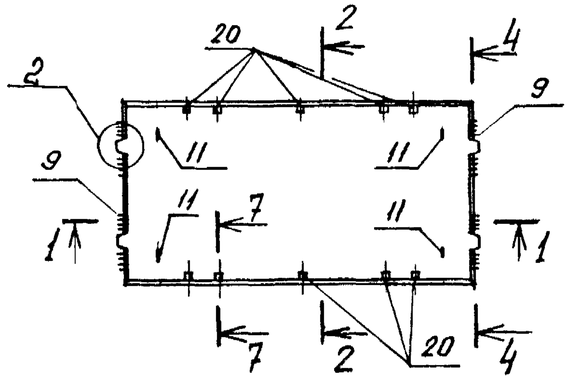

МП5-1-1 ... МП5-4-1

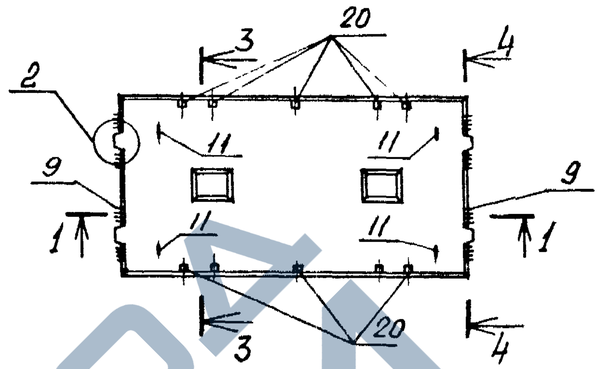

1-1

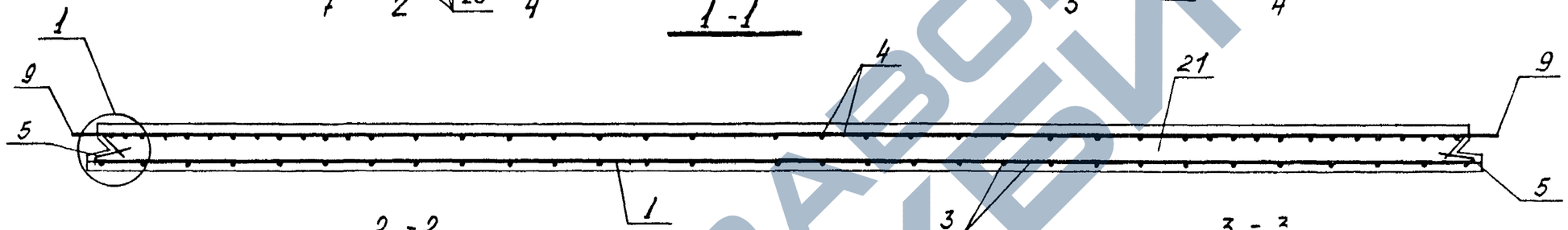

2-2

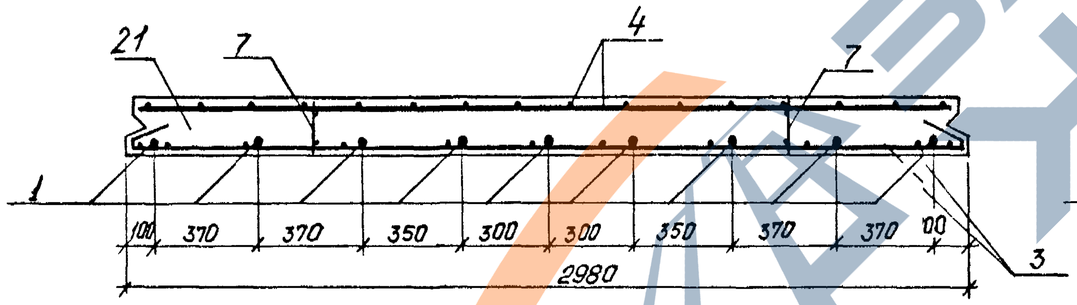

3-3

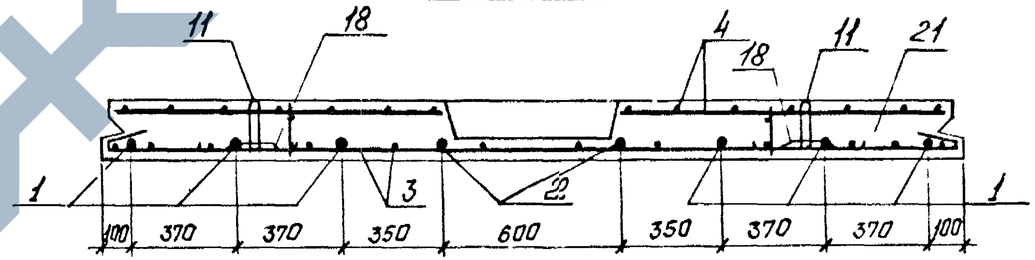

4-4

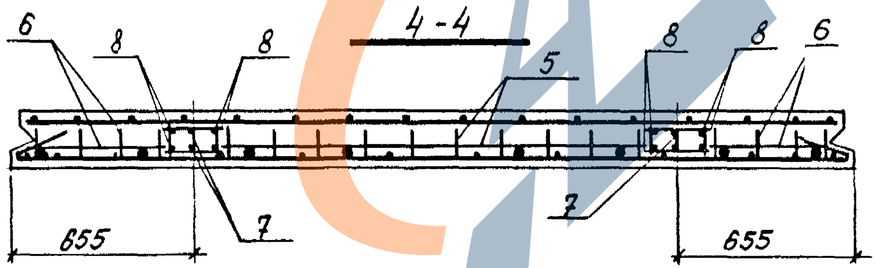

В марке плиты опущен индекс, обозначающий класс напрягаемой арматуры.

Разраб	Федик		1.420.1-25.4-2		
Рассчит	Кишельгоф				
Провер.	Кишельгоф		Плита межколонная МП5	Стадия	Лист	Листов
				Р	1	4
Н контр.	Дужак			Киевский Промстройпроект		

Инв. № подл. | Подпись и дата | Взам. инв. №

https://zavodjbi.com/

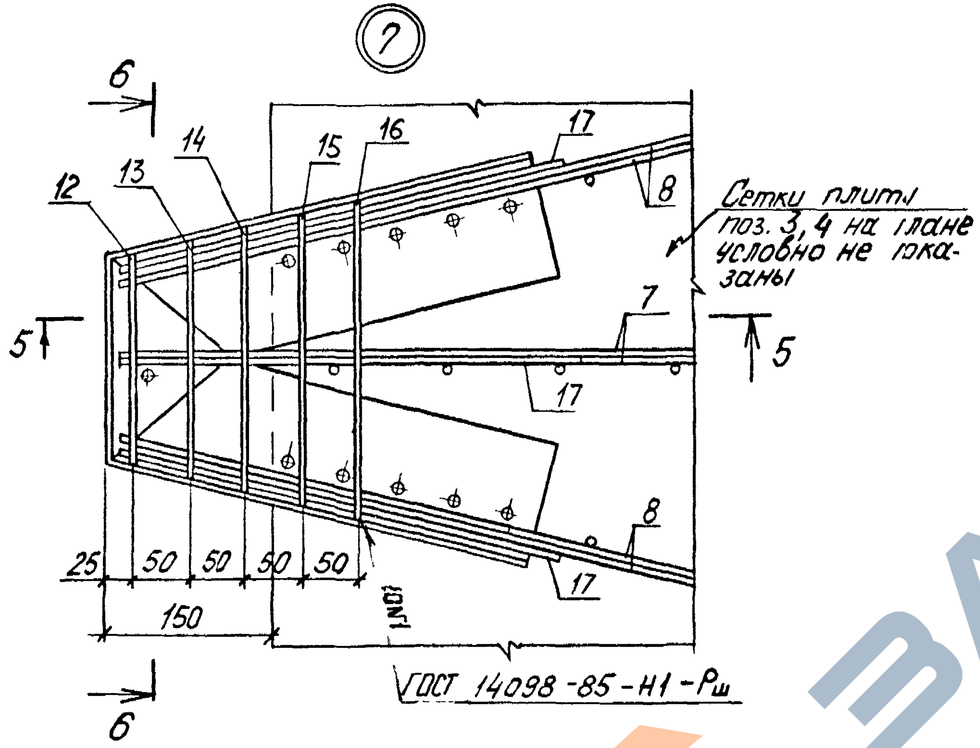

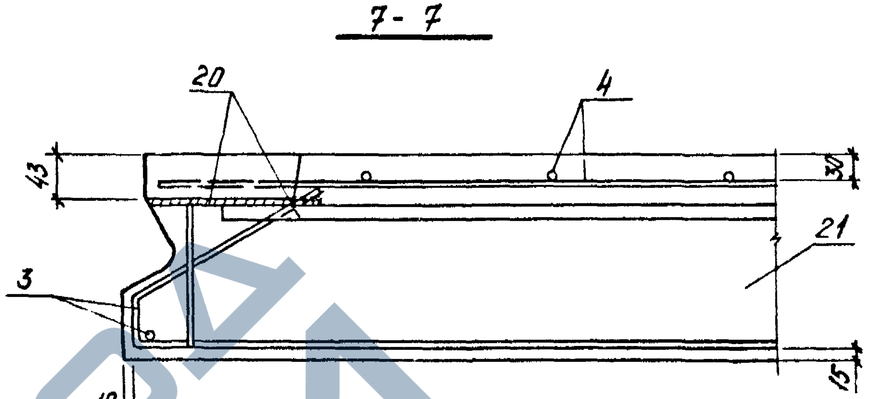

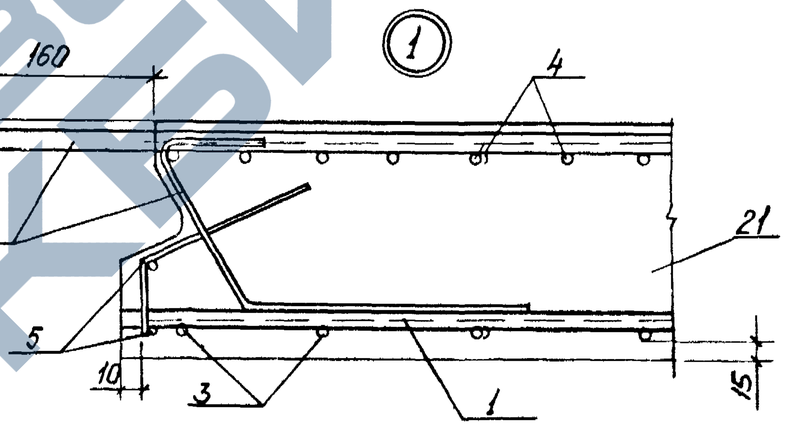

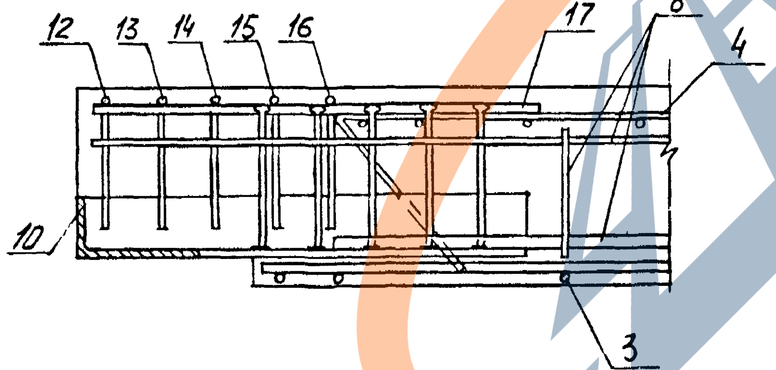

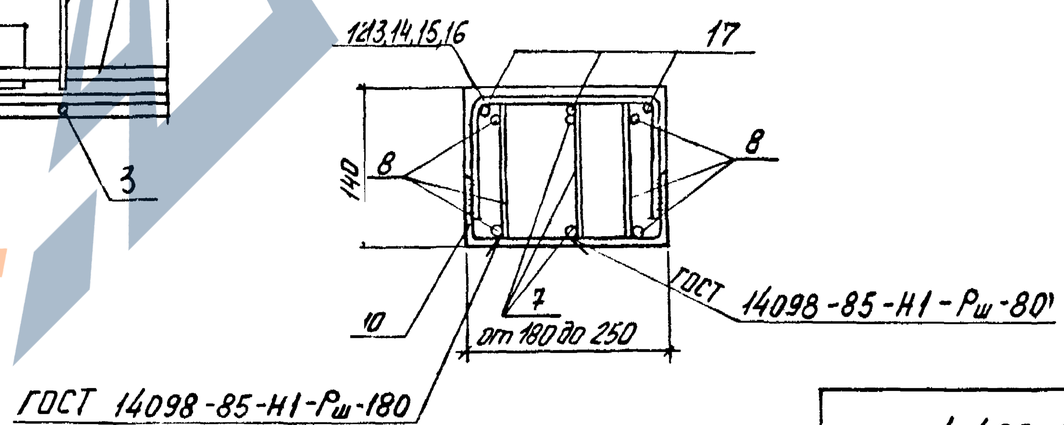

Инв. № подл. | Подпись и дата | Взам. инв. №

1.420.1-25.4-2

Лист 2

Поз.	Наименование	Количество на плиту МП5 – 1АIIIв	2АIIIв	3АIIIв	4АIIIв	1АIV	2АIV	3АIV	4АIV	1АIIIв-1	2АIIIв-1	3АIIIв-1	4АIIIв-1	1АIV-1	2АIV-1	3АIV-1	4АIV-1	Обозначение документа
1	Стержень напрягаемый																	без черт
	ф 14АIIIв, l=6000; 7,25 кг	9								6								без черт.
	16АIIIв; l=6000; 9,47 кг		9								6							без черт.
	20АIIIв; l=6000; 14,80 кг			9								6						без черт
	22АIIIв; l=6000; 17,90 кг				9								6					без черт.
	14АIV; l=6000; 7,25 кг					9								6				без черт.
	16АIV; l=6000; 9,47 кг						9								6			без черт.
	20АIV, l=6000; 14,80 кг							9	9							6	6	без черт.
2	ф 16АIIIв; l=6000; 9,47 кг									2								без черт.
	18АIIIв; l=6000; 11,99 кг										2							без черт
	22АIIIв; l=6000; 17,90 кг											2						без черт.
	25АIIIв; l=6000; 23,10 кг												2					без черт.
	16АIV; l=6000; 9,47 кг													2				без черт.
	18АIV; l=6000; 11,99 кг														2			без черт
	22АIV l=6000 17,90 кг															2	2	без черт.
3	Сетка С27	1				1												1.420 1-25.4-14
	С28		1				1											-14
	С29			1	1			1	1									-14
	С32									1				1				-15
	С33										1				1			-15
	С34											1	1			1	1	-15
4	Сетка С30	1	1	1		1	1	1										-16
	С31				1				1									-16
	С35									1	1	1		1	1	1		-17
	С36												1				1	-17

Инв. № подл. | Подпись и дата | Взам. инв. №

Поз.	Наименование	Количество на плиту МП5-																Обозначение документа
		-1АIIIВ	-2АIIIВ	-3АIIIВ	-4АIIIВ	-1АIVВ	-2АIVВ	-3АIVВ	-4АIVВ	-1АIIIВ-1	-2АIIIВ-1	-3АIIIВ-1	-4АIIIВ-1	-1АIVВ-1	-2АIVВ-1	-3АIVВ-1	-4АIVВ-1	
5	Сетка С56	2	2	2	2	2	2	2	2	2	2	2	2	2	2	2	2	1.420.1-25.4-24
6	Сетка С54	4	4	4	4	4	4	4	4	4	4	4	4	4	4	4	4	-24
7	Каркас КР4	2				2				2				2				-26
	КР5		2	2			2	2			2	2			2	2		-26
	КР6				2				2				2				2	-26
8	Каркас КР7	8				8				8				8				-27
	КР8		8	8			8	8			8	8			8	8		-27
	КР9				8				8				8				8	-27
9	Изделие закладное МН5	32				32				32				32				-31
	МН6		32				32				32				32			-31
	МН7			32				32				32				32		-31
	МН8				32				32				32				32	-31
10	Изделие закладное МН15	4	4	4	4	4	4	4	4	4	4	4	4	4	4	4	4	-34
11	Изделие закладное МН26	4	4	4	4	4	4	4	4	4	4	4	4	4	4	4	4	-39
12	ф10АI, ℓ=375; 0,23 кг	4	4	4	4	4	4	4	4	4	4	4	4	4	4	4	4	-29
13	10АI; ℓ=400; 0,25 кг	4	4	4	4	4	4	4	4	4	4	4	4	4	4	4	4	-29
14	10АI, ℓ=425; 0,26 кг	4	4	4	4	4	4	4	4	4	4	4	4	4	4	4	4	-29
15	10АI; ℓ=450; 0,28 кг	4	4	4	4	4	4	4	4	4	4	4	4	4	4	4	4	-29
16	10АI; ℓ=475; 0,29 кг	4	4	4	4	4	4	4	4	4	4	4	4	4	4	4	4	-29
17	10АIII; ℓ=400; 0,25 кг	12	12	12	12	12	12	12	12	12	12	12	12	12	12	12	12	без черт.
18	8АI; ℓ=500; 0,2 кг	8	8	8	8	8	8	8	8	8	8	8	8	8	8	8	8	1.420.1-25.4-29
20	Изделие закладное МН25	10	10	10	10	10	10	10	10	10	10	10	10	10	10	10	10	-38
21	Бетон класса В25, м³	3,2	3,2	3,2		3,2	3,2	3,2		3,1	3,1	3,1		3,1	3,1	3,1		
	Бетон класса В30, м³				3,2				3,2				3,1				3,1	

Инв. № подл. | Подпись и дата | Взам. инв. №

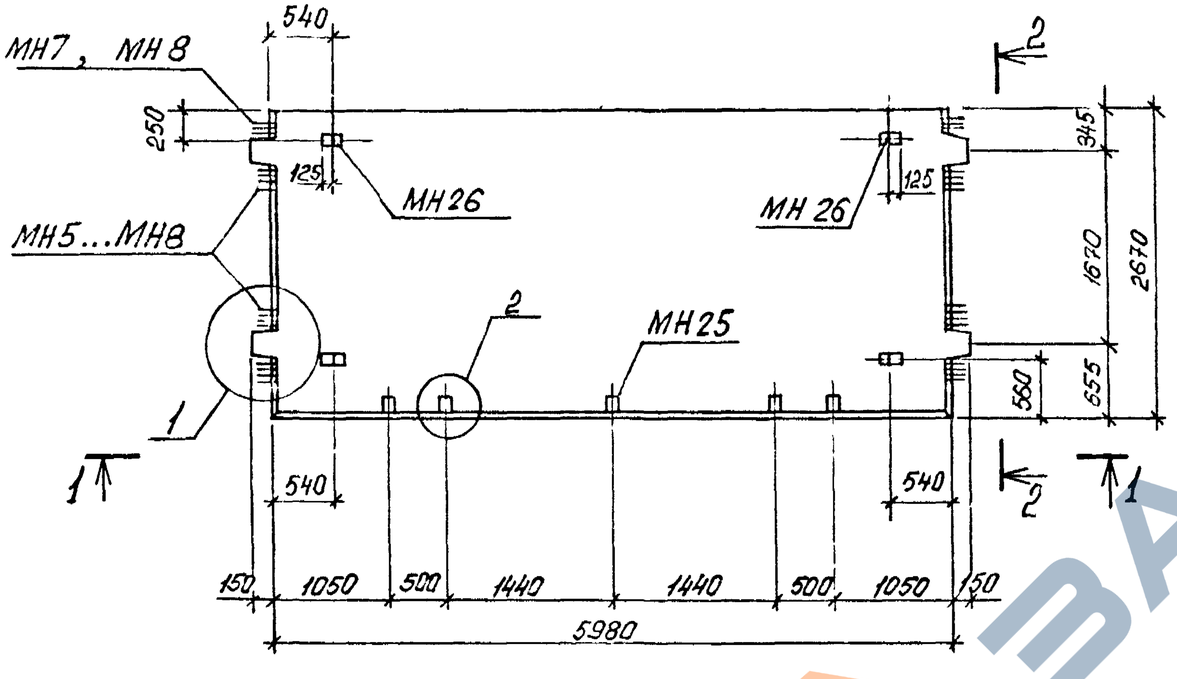

Марка	Масса, т
МП6-1А$^{III}_{в}$	7,13
МП6-2А$^{III}_{в}$	
МП6-3А$^{III}_{в}$	
МП6-4А$^{III}_{в}$	
МП6-1А^{IV}	
МП6-2А^{IV}	
МП6-3А^{IV}	
МП6-4А^{IV}	

1 - 1

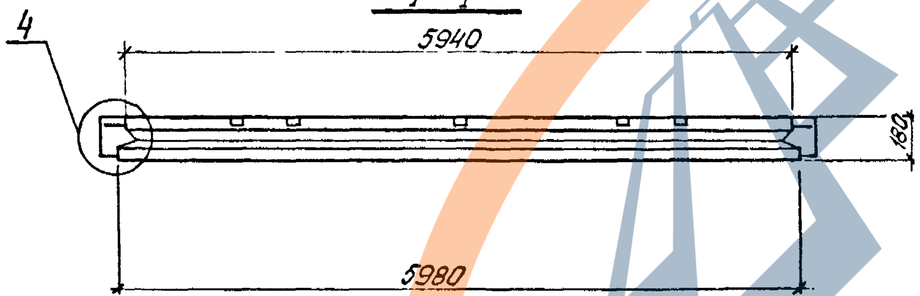

2 - 2

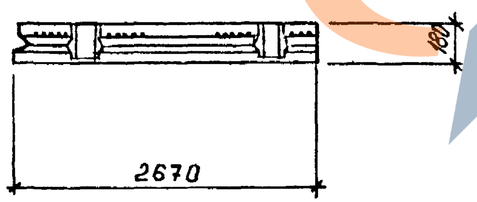

Узлы 1, 2, 3 см. 1.420.1 - 25.4 - 4

Инв. № подл. | Подпись и дата | Взам. инв. №

Разраб.	Федик		1.420.1 - 25.4 - 3ФЧ	
Рассчит.	Кишельгоф			
Провер.	Кишельгоф			
Н.контр.	Дужак		Плита межколонная МП 6 Опалубочный чертеж	Стадия: Р; Лист; Листов: 1
				Киевский Промстройпроект

МП6-1 ... МП6-4

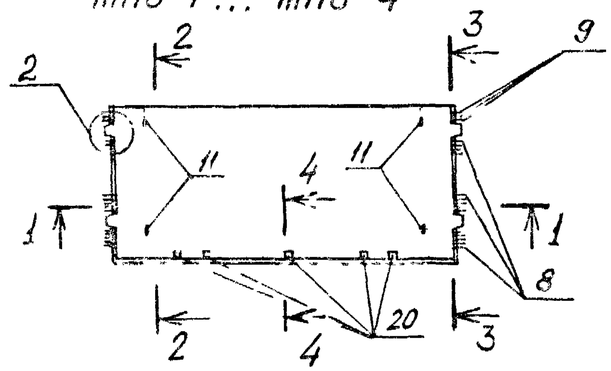

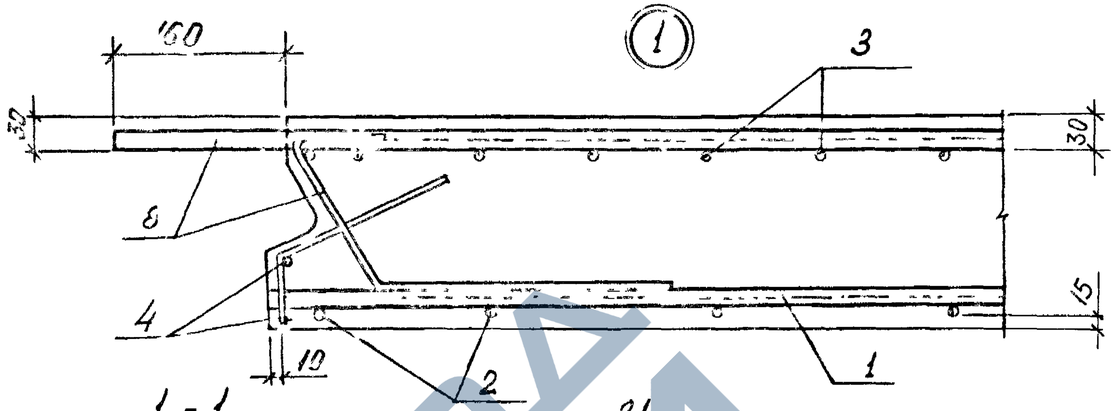

1 - 1

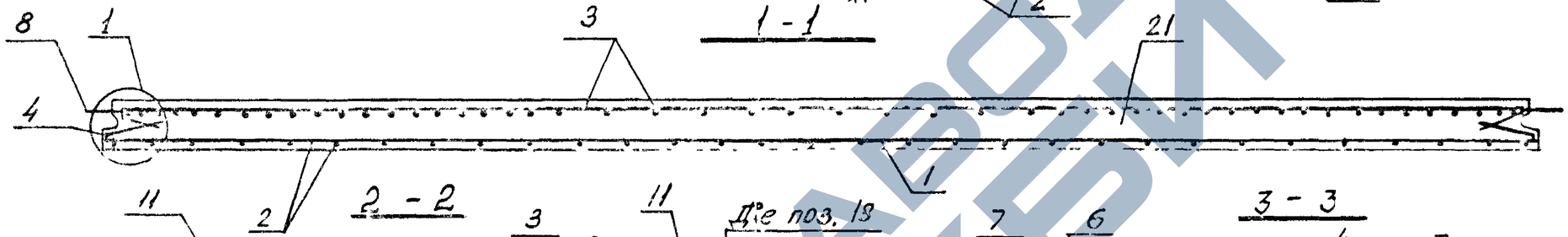

2 - 2

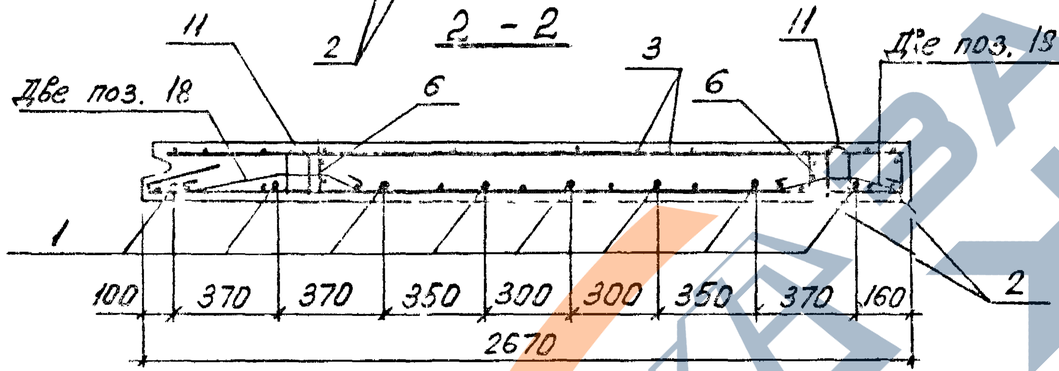

3 - 3

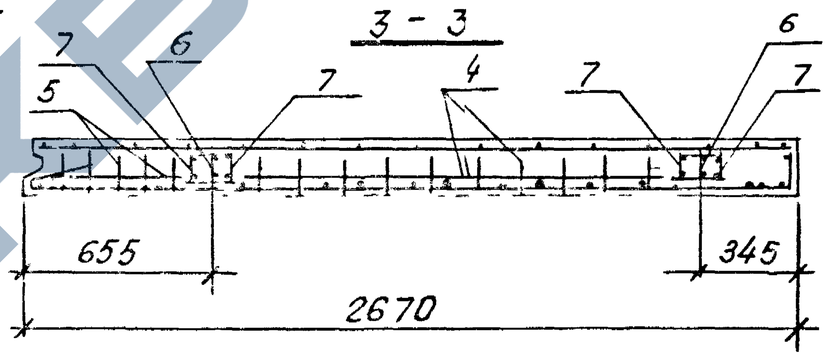

4 - 4

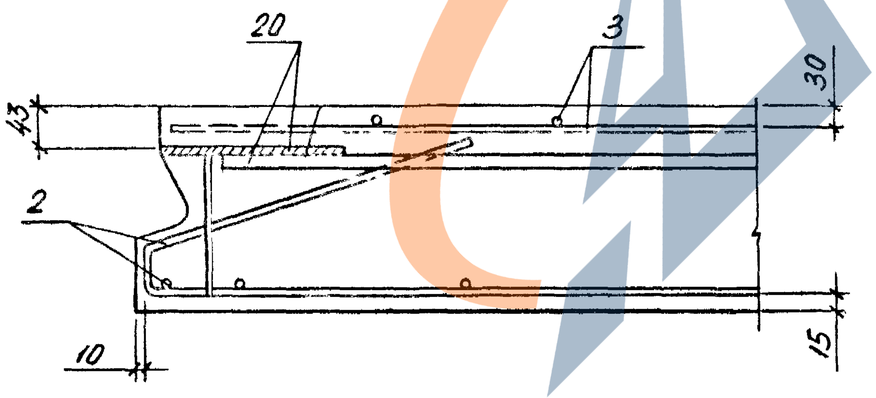

В марке плиты опущен индекс, обозначающий класс напрягаемой арматуры

Разраб	Федик			14201-25.4-3	
Рассчит	Кушельсоф				
Провер	Кушельсоф				
				Плита межколонная МП6	Стадия Р; Лист 1; Листов 3
Н.контр	Дужак				Киевский Промстройпроект

Инв.№ подл. | Подпись и дата | Взам.инв.№

24098 23

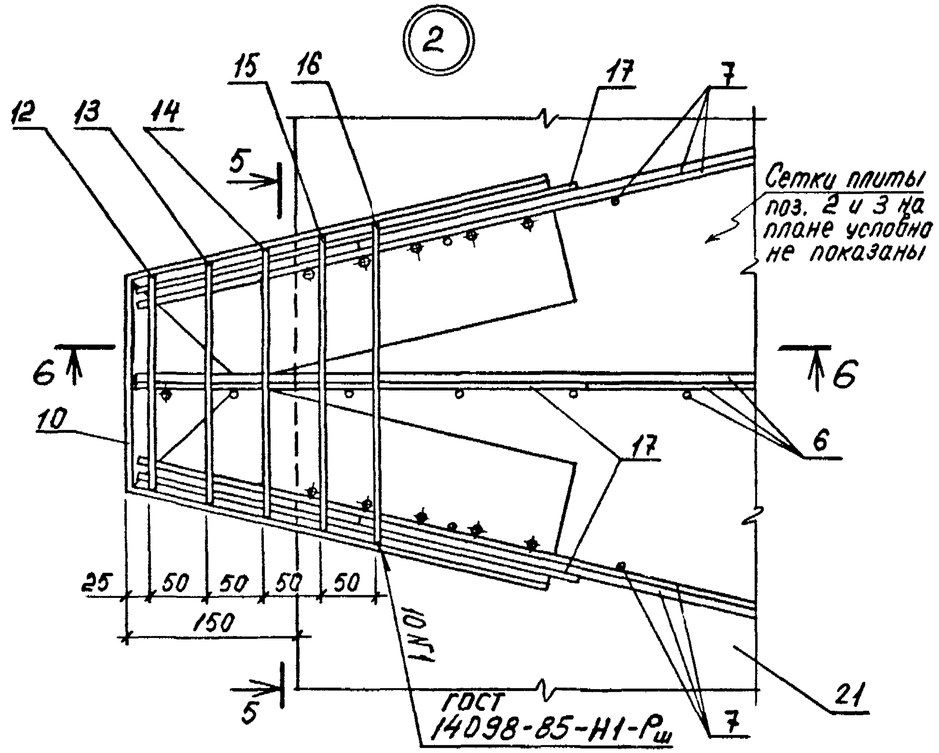

6-6

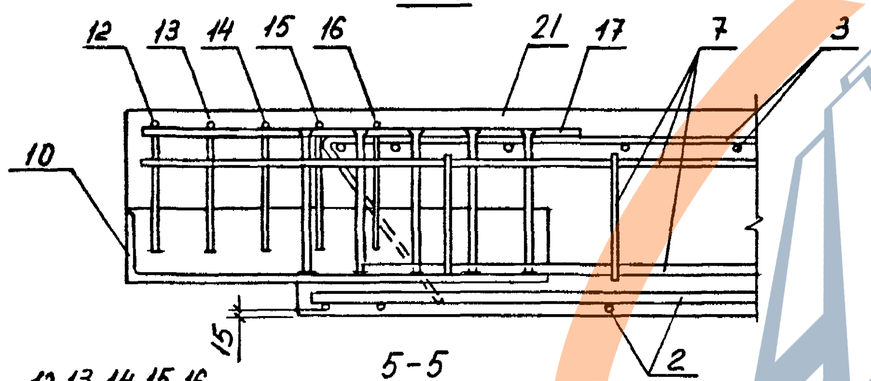

5-5

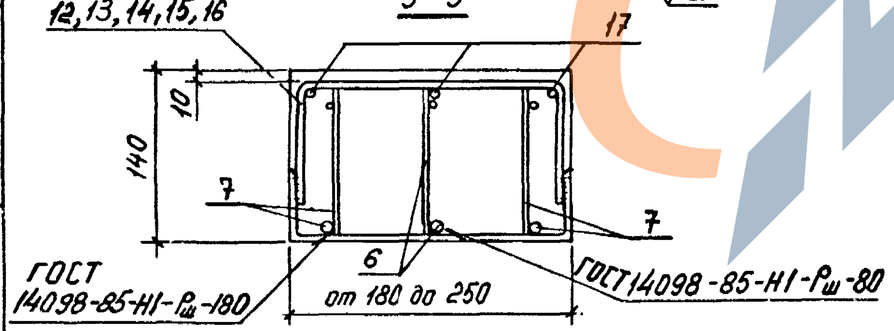

Поз.	Наименование	Количество на плиту МП6-										Обозначение документа
		-1А$\overline{III}$в	-2А$\overline{III}$в	-3А$\overline{III}$в	-4А$\overline{III}$в	-1А$\overline{IV}$	-2А$\overline{IV}$	-3А$\overline{IVV}$	-4А$\overline{IV}$			
1	Стержень напрягаемый ⌀ 8А$\overline{III}$в, ℓ=6000; 11,99кг	8										без черт
	22А$\overline{III}$в ℓ=6000; 17,90кг		8									без черт.
	25А$\overline{III}$в ℓ=6000; 23,10кг			8								без. черт.
	28А$\overline{III}$в ℓ=6000; 28,98кг				8							без черт.
	1сА$\overline{IV}$ ℓ=6000; 11,99кг					8						без черт.
	22А$\overline{IV}$ ℓ=6000; 17,90кг						8					без черт.
	25А$\overline{IV}$ ℓ=6000; 23,10кг							8	8			без черт.
2	Сетка С37	1				1						1.420.1-25.4-18
	С38		1				1					-18
	С39			1	1			1	1			-18
3	Сетка С40	1	1	1		1	1	1				-19
	С41				1				1			-19
4	Сетка С56	2	2	2	2	2	2	2	2			-24
5	Сетка С54	2	2	2	2	2	2	2	2			-24
6	Каркас КР4	2				2						-26
	КР5		2	2			2	2				-26
	КР6				2				2			-26

Инв.№ подл. | Подпись и дата | Взам. инв.№

Поз.	Наименование	Количество на плиту МП6-										Обозначение документа
		-1АIIIв	-2АIIIв	-3АIIIв	-4АIIIв	-1АIVв	-2АIVв	-3АIVв	-4АIVв			
7	Каркас КР7	8				8						1.420.1-25.4-27
	КР8		8	8			8	8				-27
	КР9				8				8			-27
8	Изделие закладное МН5	24				24						-31
	МН6		24				24					-31
	МН7			24				24				-31
	МН8				24				24			-31
9	Изделие закладное МН7	6				6						-31
	МН8		6	6	6		6	6	6			-31
10	Изделие закладное МН15	4	4	4	4	4	4	4	4			-34
11	Изделие закладное МН26	4	4	4	4	4	4	4	4			-39
12	ф10 AI, ℓ=375; 0,23 кг	4	4	4	4	4	4	4	4			-29
13	10 AI, ℓ=400; 0,25 кг	4	4	4	4	4	4	4	4			-29
14	10 AI, ℓ=425; 0,26 кг	4	4	4	4	4	4	4	4			-29
15	10 AI, ℓ=450; 0,28 кг	4	4	4	4	4	4	4	4			-29
16	10 AI, ℓ=475; 0,29 кг	4	4	4	4	4	4	4	4			-29
17	10 AIII, ℓ=400; 0,25 кг	12	12	12	12	12	12	12	12			без черт.
18	8 AI, ℓ=500; 0,20 кг	8	8	8	8	8	8	8	8			1.420.1-25.4-29
20	Изделие закладное МН25	5	5	5	5	5	5	5	5			-38
21	Бетон класса В25, м³	2,85	2,85	2,85		2,85	2,85	2,85				
	Бетон класса В30, м³				2,85				2,85			

Инв.№ подл. | Подпись и дата | Взам.инв.№

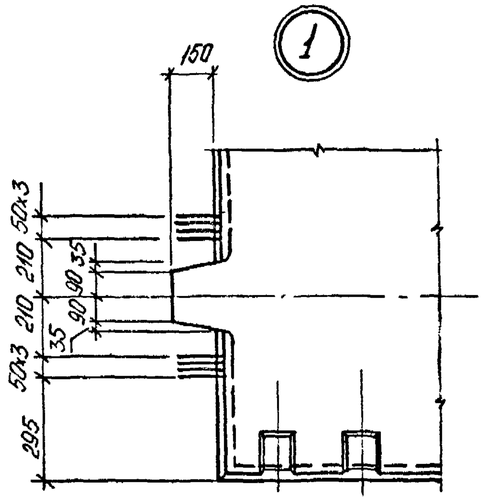

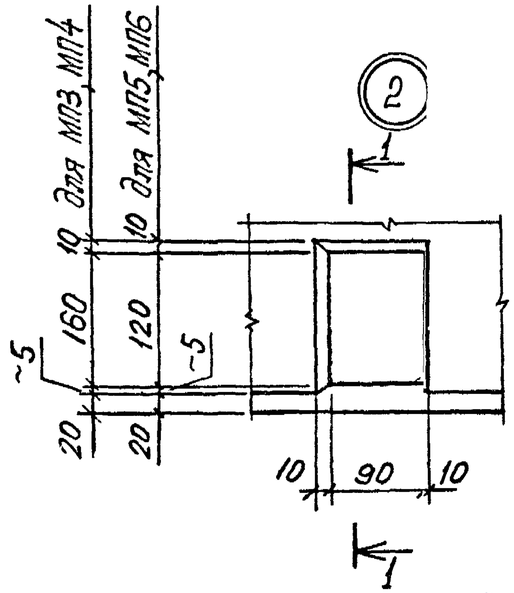

1 – 1

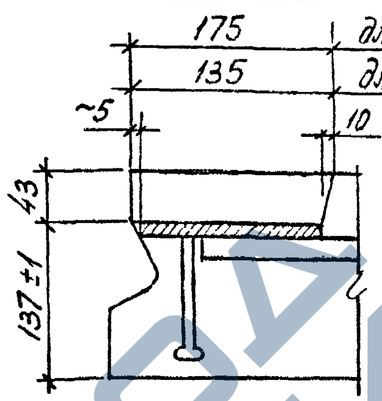

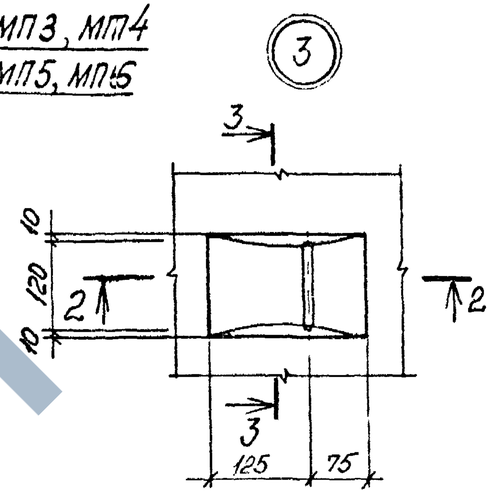

2 – 2

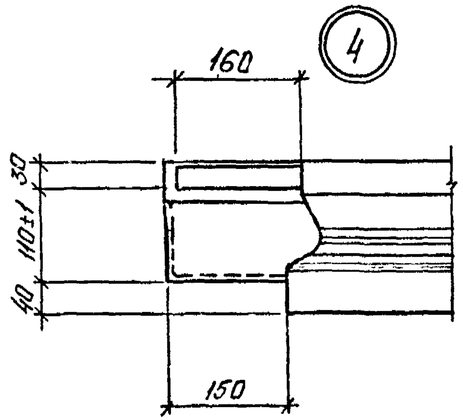

Геометрия паза плиты

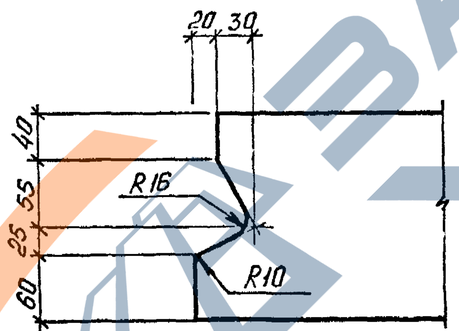

а – а

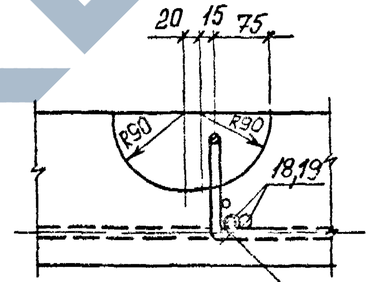

Привязать вязальной проволокой

3 – 3

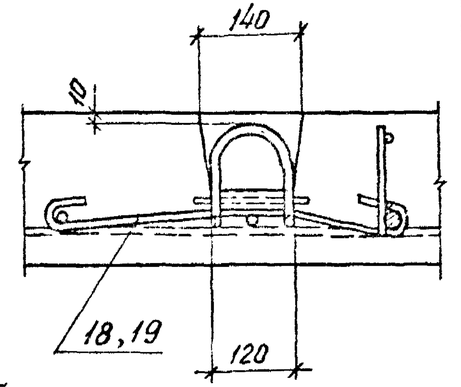

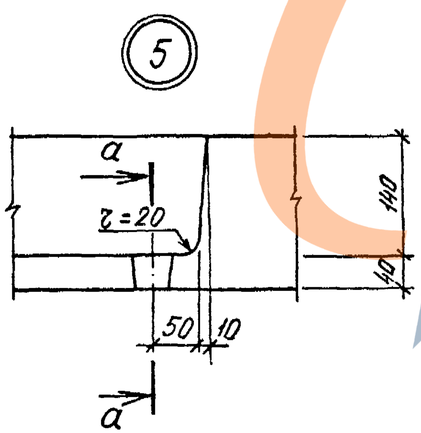

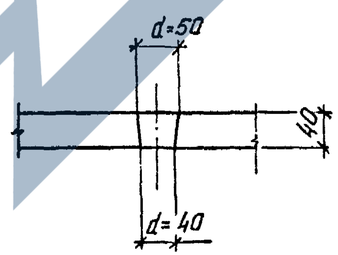

Стержни поз. 18, 19 привязать к нижней рабочей арматуре вязальной проволокой. Монтажные петли МН26, МН27 зацепить за стержни поз. 18, 19 и привязать к ним.

Разраб.	Фейк		1.420.1 – 25.4 – 4
Рассчит.	Кишельгоф		
Провер.	Кишельгоф		Узлы 1:,, 5
Н. контр.	Дужак		Стадия Р; Лист; Листов 1
			Киевский Промстройпроект

Инв. № подл. | Подпись и дата | Взам. инв. №

https://zavodjbi.com/

Рис. 1

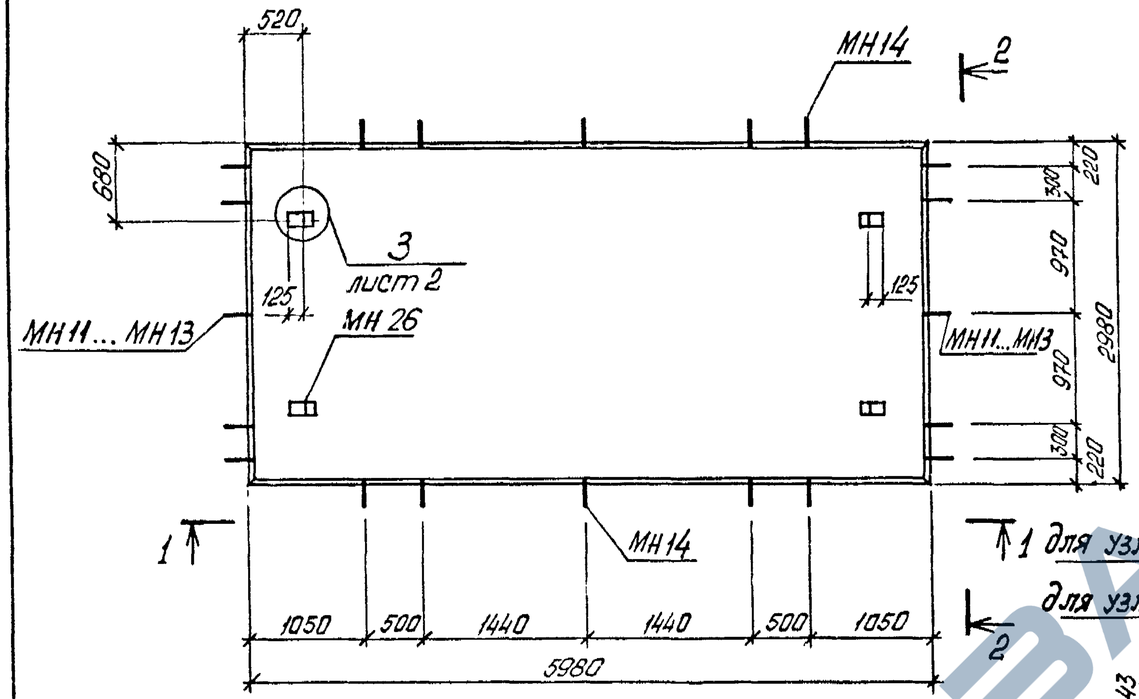

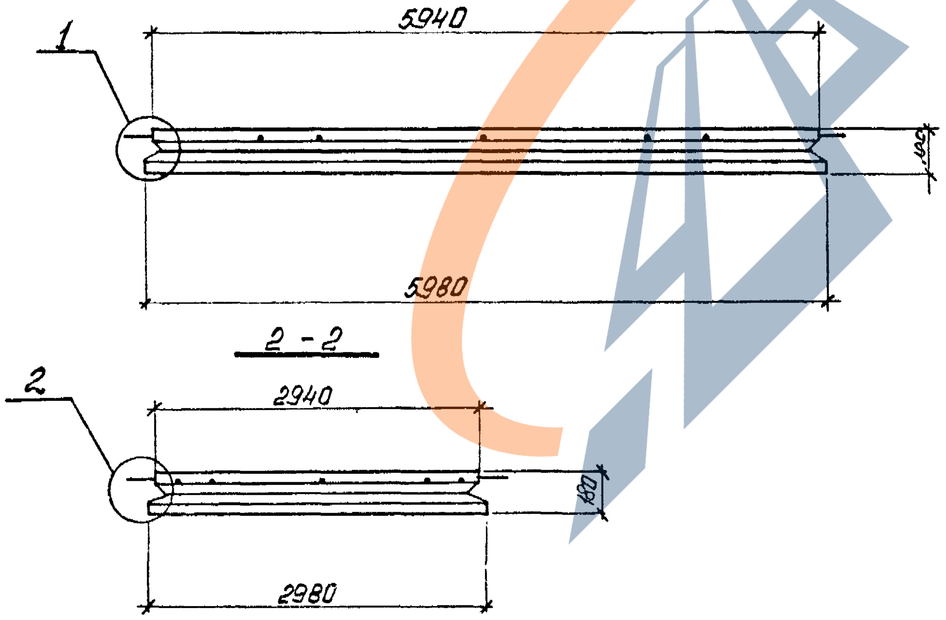

Геометрия паза плиты

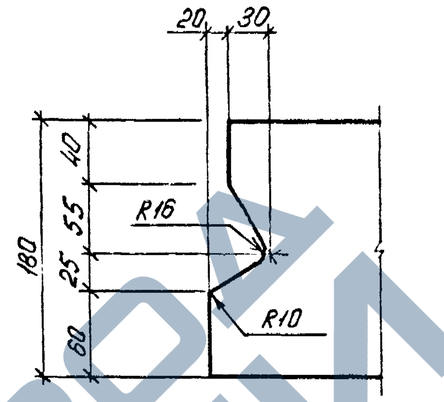

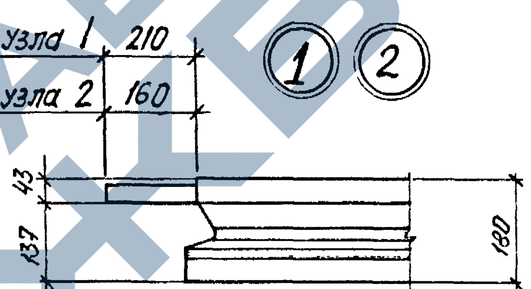

Марка	Рис.	Масса, т
ПП2-1АIIIВ	1	7,85
ПП2-2АIIIВ		
ПП2-3АIIIВ		
ПП2-4АIIIВ		
ПП2-1АIVВ		
ПП2-2АIVВ		
ПП2-3АIVВ		
ПП2-4АIVВ		
ПП2-1АIIIВ-1	2	7,60
ПП2-2АIIIВ-1		
ПП2-3АIIIВ-1		
ПП2-4АIIIВ-1		
ПП2-1АIVВ-1		
ПП2-2АIVВ-1		
ПП2-3АIVВ-1		
ПП2-4АIVВ-1		

Разраб.	Федик		
Рассчит.	Кишельгоф		
Провер.	Салтыкова		
Н.контр.	Дужак		

1.420.1-25.4-5 ФЧ

Плита пролетная ПП2. Опалубочный чертеж

Стадия	Лист	Листов
Р	1	2

Киевский Промстройпроект

Инв. № подл. | Подпись и дата | Взам. инв. №

https://zavodjbi.com/

Рис. 2

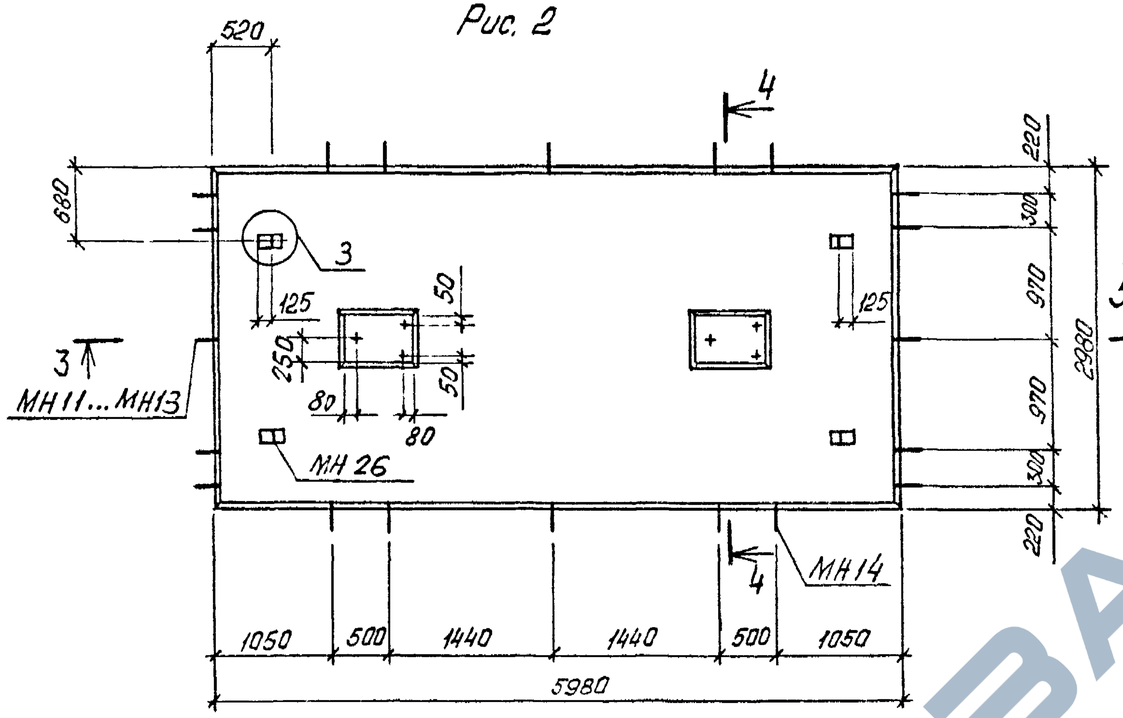

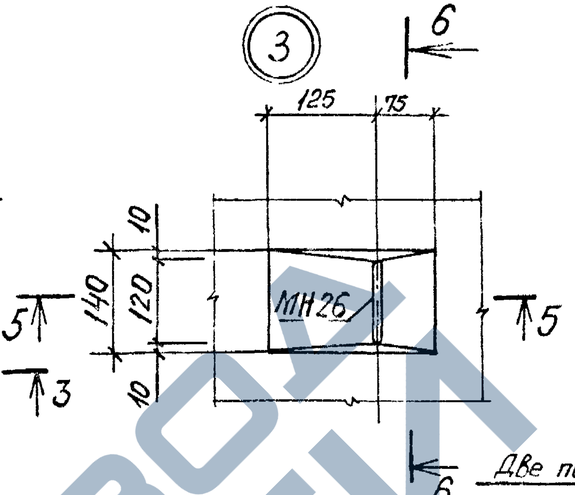

6 - 6

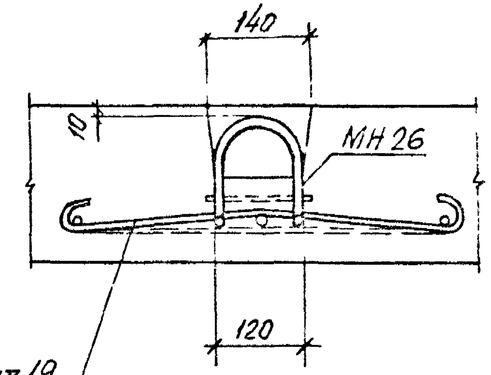

5 - 5

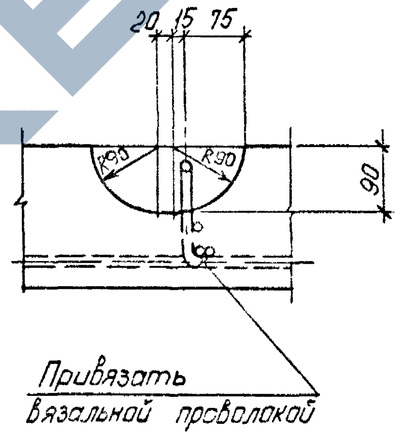

4

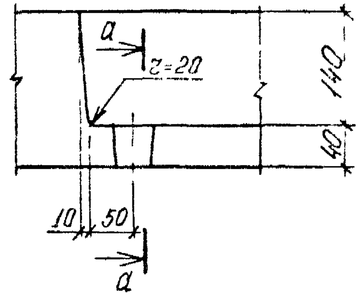

a - a

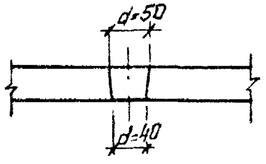

3 - 3

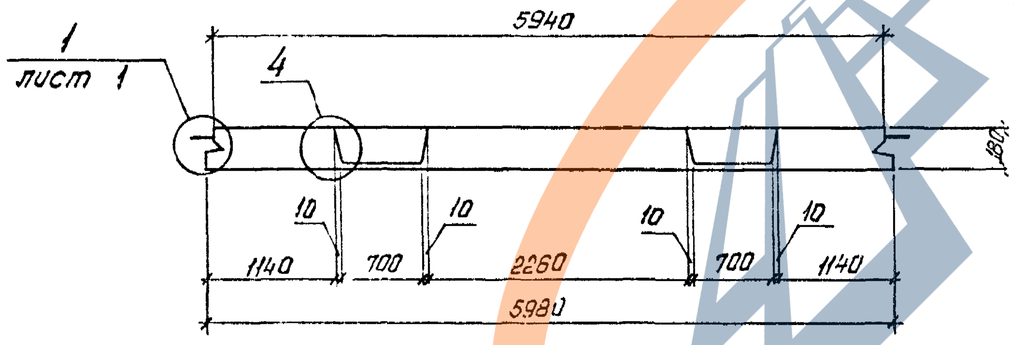

4 - 4

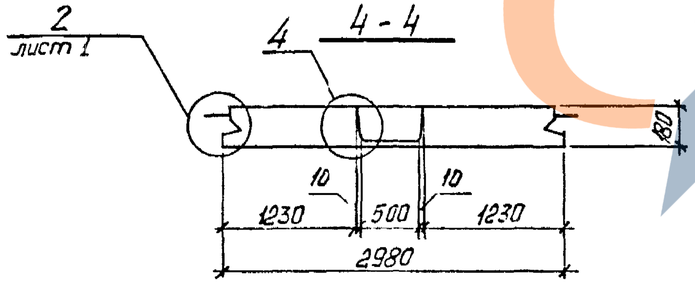

Спержни поз.19 привязать к нижней рабочей арматуре вязальной проволокой. Монтажные петли поз.11 зацепить за стержни поз.19 и привязать к ним.

Инв. № подл.	Подпись и дата	Взам. инв. №

1.420.1 – 25.4 – 5 ФЧ	Лист 2

ПП2-1... ПП2-4

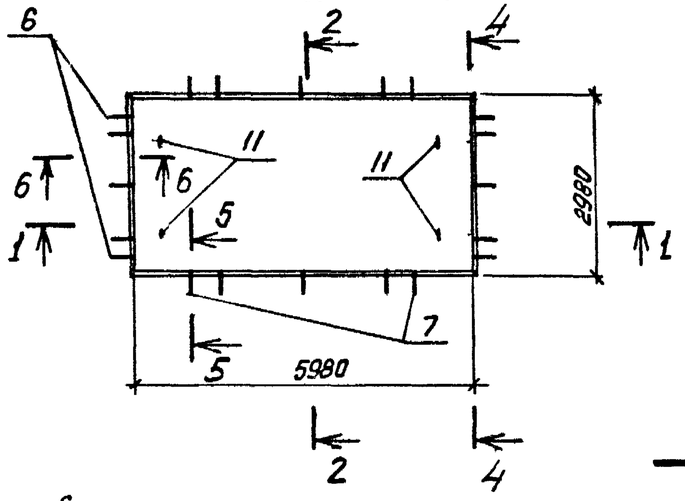

ПП2-1-1... ПП2-1-4

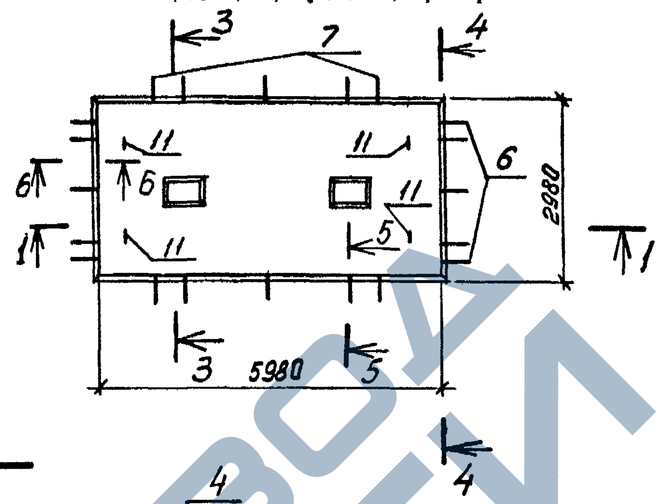

1 - 1

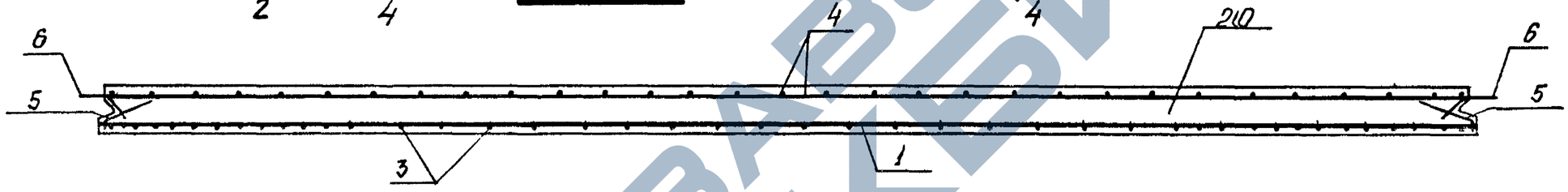

2 - 2

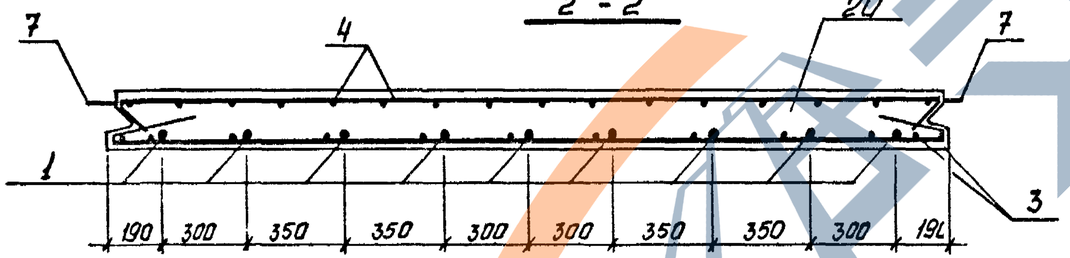

3 - 3

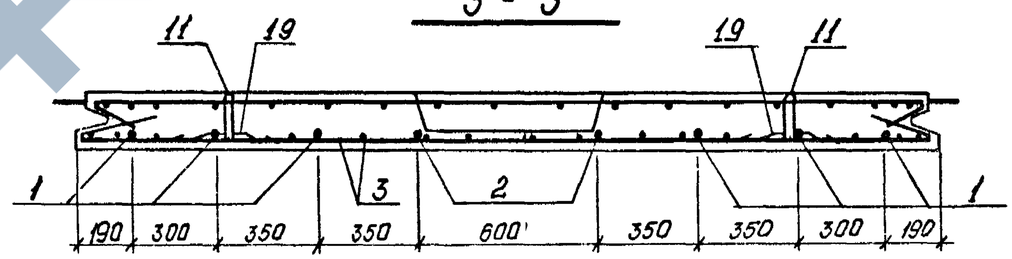

4 - 4

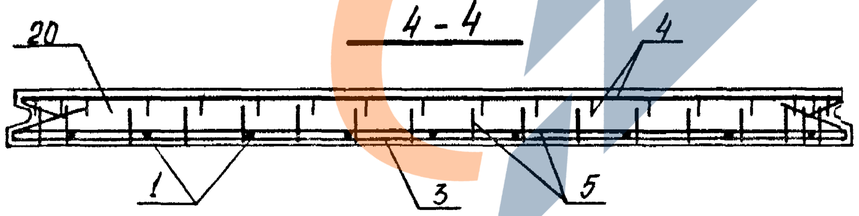

В марке плиты опущен индекс, обозначающий класс напрягаемой арматуры

Разраб.	Федик		
Рассчит.	Кишельгоф		
Провер.	Соловьева		
Н.контр.	Дужак		

1.420.1 - 25.4-5

Плита пролетная ГП2

Стадия	Лист	Листов
Р	1	3

Киевский Промстройпроект

Инв. № подл. | Подпись и дата | Взам. инв. №

5-5

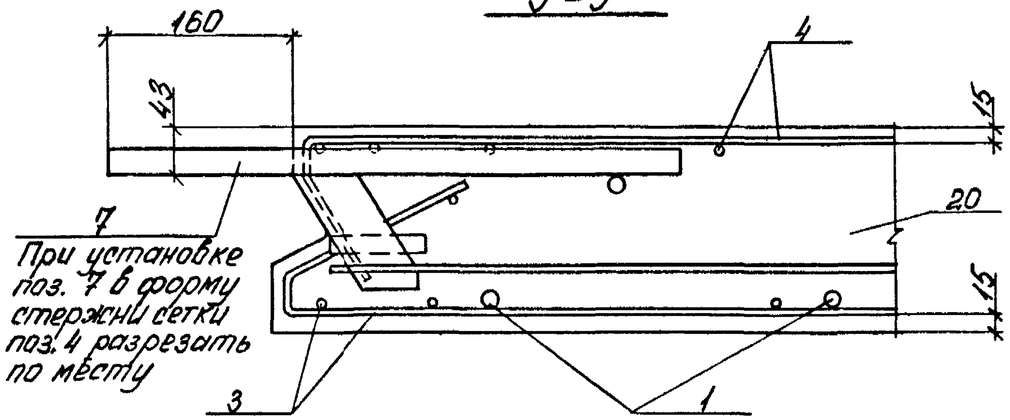

6-6

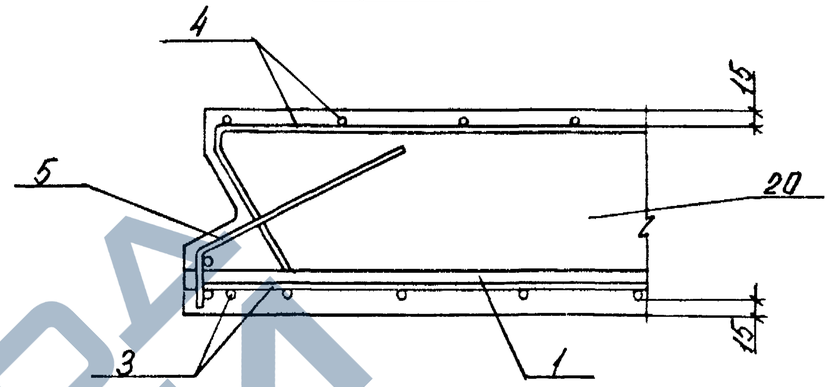

Поз.	Наименование	Количество на плиту ПП2-															Обозначение документа
		-1АIIIв	-2АIIIв	-3АIIIв	-4АIIIв	-1АIVв	-2АIVв	-3АIVв	-4АIVв	-1АIIIв-1	-2АIIIв-1	-3АIIIв-1	-4АIIIв-1	-1АIVв-1	-2АIVв-1	-3МIVв-1	-4АIVв-1	
1	Стержень напрягаемый																	без черт.
	ф16АIIIв, ℓ=6000; 9,47кг	9								6								без черт.
	18АIIIв, ℓ=6000, 11,99кг		9								6							без черт.
	22АIIIв, ℓ=6000; 17,90кг			9								6						без черт.
	25АIIIв, ℓ=6000; 23,10кг				9								6					без черт.
	16АIVв, ℓ=6000; 9,47кг					9								6				без черт.
	18АIVв, ℓ=6000; 11,99кг						9								6			без черт.
	22АIVв, ℓ=6000; 17,90кг							9								6		без черт.
	25АIVв, ℓ=6000; 23,10кг								9								6	без черт.
2	ф18АIIIв, ℓ=6000; 11,99кг									2								без черт.
	20АIIIв, ℓ=6000; 14,80кг										2							без черт.
	25АIIIв, ℓ=6000; 23,10кг											2						без черт.
	28АIIIв, ℓ=6000; 28,98кг												2					без черт.
	18АIVв, ℓ=6000; 11,99кг													2				без черт.
	20АIVв, ℓ=6000; 14,80кг														2			без черт.
	25АIVв, ℓ=6000; 23,10кг															2		без черт.
	28АIVв, ℓ=6000; 28,98кг																2	без черт.

Инв. № подл. | Подпись и дата | Взам. инв. №

ЗАВОД ЖБИ

https://zavodjbi.com/

Поз.	Наименование	Количество на плиту ПП2-																Обозначение документа
		-1АIIIв	-2АIIIв	-3АIIIв	-4АIIIв	-1АIV	-2АIV	-АIV	-4АIV	-1АIIIв-1	-2АIIIв-1	-3АIIIв-1	-4АIIIв-1	-1АIV-1	-2АIV-1	-3АIVI-1	-4АIV-1	
3	Сетка С42	1				1												1.420.1-25.4-20
	С43		1				1											-20
	С44			1	1			1	1									-20
	С48									1				1				-22
	С49										1				1			-22
	С50											1	1			1	1	-22
4	Сетка С45	1				1												-21
	С46		1	1			1	1										-21
	С47				1				1									-21
	С51									1				1				-23
	С52										1	1			1	1		-23
	С53												1				1	-23
5	Сетка С57	2	2	2	2	2	2	2	2	2	2	2	2	2	2	2	2	-28
6	Изделие закладное МН11	10				10				10				10				-32
	МН12		10	10			10	10			10	10			10	10		-32
	МН13				10				10				10				10	-32
7	Изделие закладное МН14	10	10	10	10	10	10	10	10	10	10	10	10	10	10	10	10	-33
11	Изделие закладное МН26	4	4	4	4	4	4	4	4	4	4	4	4	4	4	4	4	-39
19	ф8АI, ℓ=700; 0,28 кг	8	8	8	8	8	8	8	8	8	8	8	8	8	8	8	8	-29
20	Бетон класса В30, м³	3,14	3,14	3,14		3,14	3,14	3,14		3,04	3,04	3,04		3,04	3,04	3,04		
	Бетон класса В35, м³				3,14				3,14				3,04				3,04	

Инв. № подл. | Подпись и дата | Взам. инв. №

ЗАВОД ЖБИ

https://zavodjbi.com/

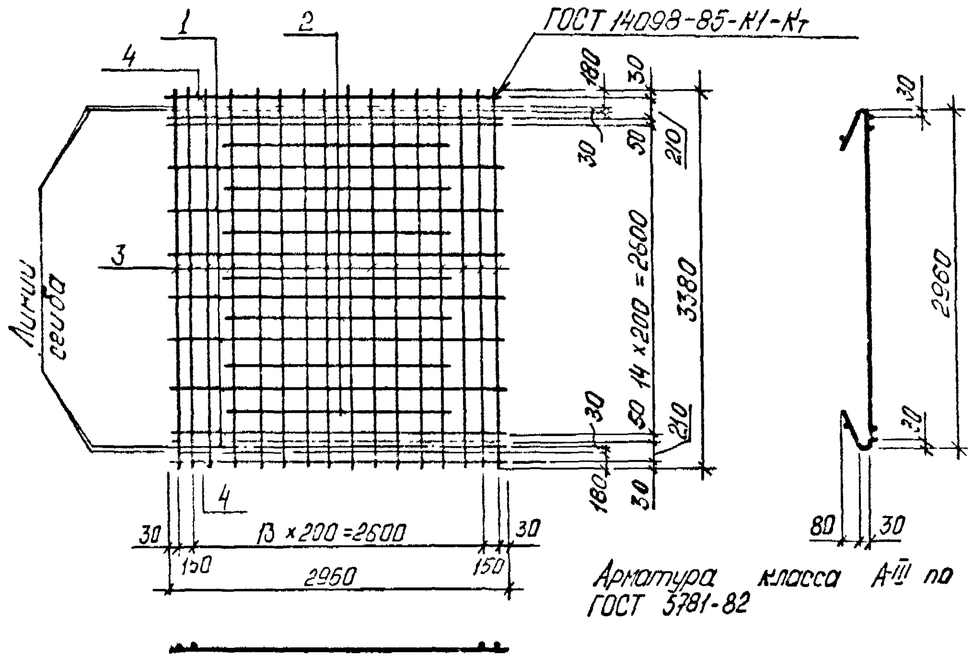

Арматура класса А-III по ГОСТ 5781-82

Марка сетки	Поз.	Наименование	Кол	Масса ед. кг	Масса сетки, кг
С1	1	ф14А-III, ℓ = 2960	10	3,58	66,0
	2	14А-III, ℓ = 2000	7	2,42	
	3	6А-III, ℓ = 3380	16	0,75	
	4	6А-III, ℓ = 2960	2	0,66	
С2	1	ф16А-III, ℓ = 2960	10	4,67	92,5
	2	16А-III, ℓ = 2000	7	3,16	
	3	8А-III, ℓ = 3380	16	1,34	
	4	8А-III, ℓ = 2960	2	1,17	
С3	1	ф18А-III, ℓ = 2960	10	5,91	124,2
	2	18А-III ℓ = 2000	7	4,0	
	3	10А-III, ℓ = 3380	16	2,09	
	4	10А-III ℓ = 2960	2	1,83	

Разраб. Федик
Рассчит. Кишельгоф
Провер. Кишельгоф
Н контр. Дужак

1.420.1 - 25.4 - 6

Сетка С1 ... С3

Стадия Р | Лист | Листов 1

Киевский Промстройпроект

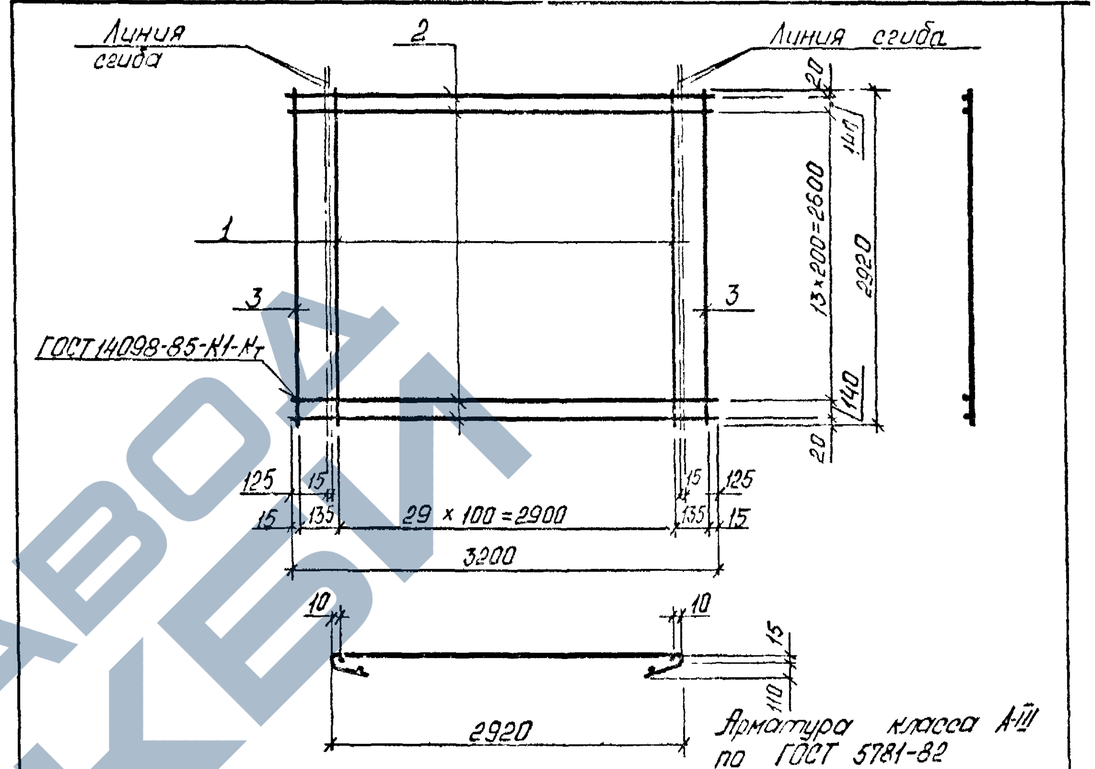

Арматура класса А-III по ГОСТ 5781-82

Марка сетки	Поз.	Наименование	Кол.	Масса ед. кг	Масса сетки, кг
С4	1	ф10А-III, ℓ = 2920	30	1,80	66,7
	2	6А-III, ℓ = 3200	16	0,71	
	3	6А-III, ℓ = 2920	2	0,65	
С5	1	ф14А-III, ℓ = 2920	30	3,53	118,6
	2	6А-III, ℓ = 3200	16	0,71	
	3	6А-III, ℓ = 2920	2	0,65	
С6	1	ф18А-III, ℓ = 2920	30	5,83	187,6
	2	6А-III, ℓ = 3200	16	0,71	
	3	6А-III, ℓ = 2920	2	0,65	

Разраб. Федик
Рассчит Кишельгоф
Провер. Кишельгоф
Н контр Дужак

1.420.1 - 25.4 - 7

Сетка С4 ... С6

Стадия Р | Лист | Листов 1

Киевский Промстройпроект

Инв. № подл. | Подпись и дата | Взам. инв. №

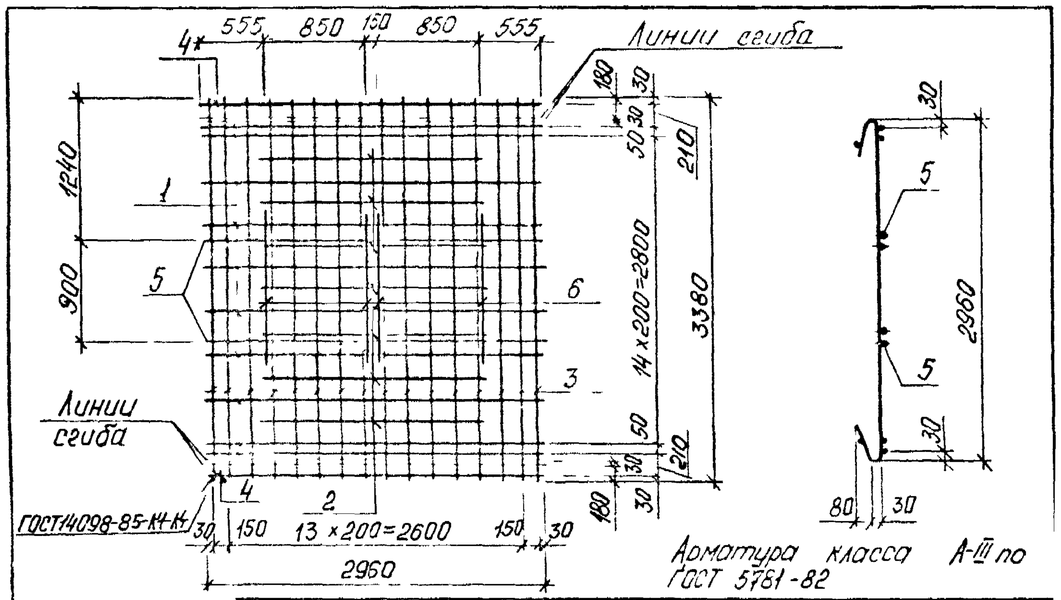

Арматура класса А-III по ГОСТ 5781-82

Марка сетки	Поз.	Наименование	Кол.	Масса ед. кг	Масса сетки, кг
С7	1	ф14А-III, ℓ=2960	10	3,58	84,0
	2	14А-III, ℓ=2000	7	2,42	
	3	6А-III, ℓ=3380	16	0,75	
	4	6А-III, ℓ=2960	2	0,66	
	5	20А-III, ℓ=2960	2	7,3	
	6	10А-III, ℓ=1400	4	0,86	
С8	1	ф16А-III, ℓ=2960	10	4,67	120,3
	2	16А-III, ℓ=2000	7	3,16	
	3	8А-III, ℓ=3380	16	1,34	
	4	8А-III, ℓ=2960	2	1,17	
	5	25А-III, ℓ=2960	2	11,4	
	6	12А-III, ℓ=1400	4	1,24	
С9	1	ф18А-III, ℓ=2960	10	5,91	159,6
	2	18А-III, ℓ=2000	7	4,0	
	3	10А-III, ℓ=3380	16	2,09	
	4	10А-III, ℓ=2960	2	1,83	
	5	28А-III, ℓ=2960	2	14,3	
	6	14А-III, ℓ=1400	4	1,69	

Разраб. Федик
Рассчит Кишельгоф
Провер. Кишельгоф
Н контр Дужак

1.420.1-25.4-8

Сетка С7...С9

Стадия Р | Лист | Листов 1

Киевский Промстройпроект

Инв.№ подл. | Подпись и дата | Взам. инв.№

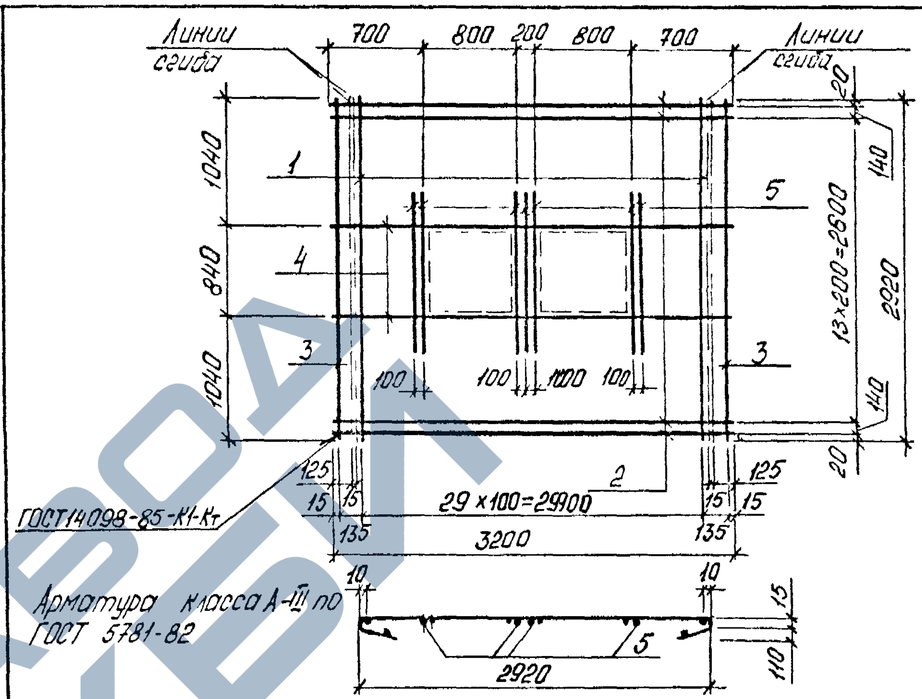

Арматура класса А-III по ГОСТ 5781-82

Марка сетки	Поз.	Наименование	Кол.	Масса ед. кг	Масса сетки, кг
С10	1	ф10А-III, ℓ=2920	30	1,80	87,9
	2	6А-III, ℓ=3200	16	0,71	
	3	6А-III, ℓ=2920	2	0,65	
	4	10А-III, ℓ=3200	2	1,97	
	5	20А-III, ℓ=1750	4	4,32	
С11	1	ф14А-III, ℓ=2920	30	3,53	159,0
	2	6А-III, ℓ=3200	16	0,71	
	3	6А-III, ℓ=2920	2	0,65	
	4	10А-III, ℓ=3200	2	1,97	
	5	22А-III, ℓ=1750	7	5,22	
С12	1	ф18А-III, ℓ=2920	30	5,83	257,4
	2	6А-III, ℓ=3200	16	0,71	
	3	6А-III, ℓ=2920	2	0,65	
	4	10А-III, ℓ=3200	2	1,97	
	5	28А-III ℓ=1950	7	9,42	

Разраб. Федик
Рассчит Кишельгоф
Провер Кишельгоф
Н.контр Дужак

1.420.1-25.4-9

Сетка С10...С12

Стадия Р | Лист | Листов 1

Киевский Промстройпроект

Инв.№ подл. | Подпись и дата | Взам. инв.№

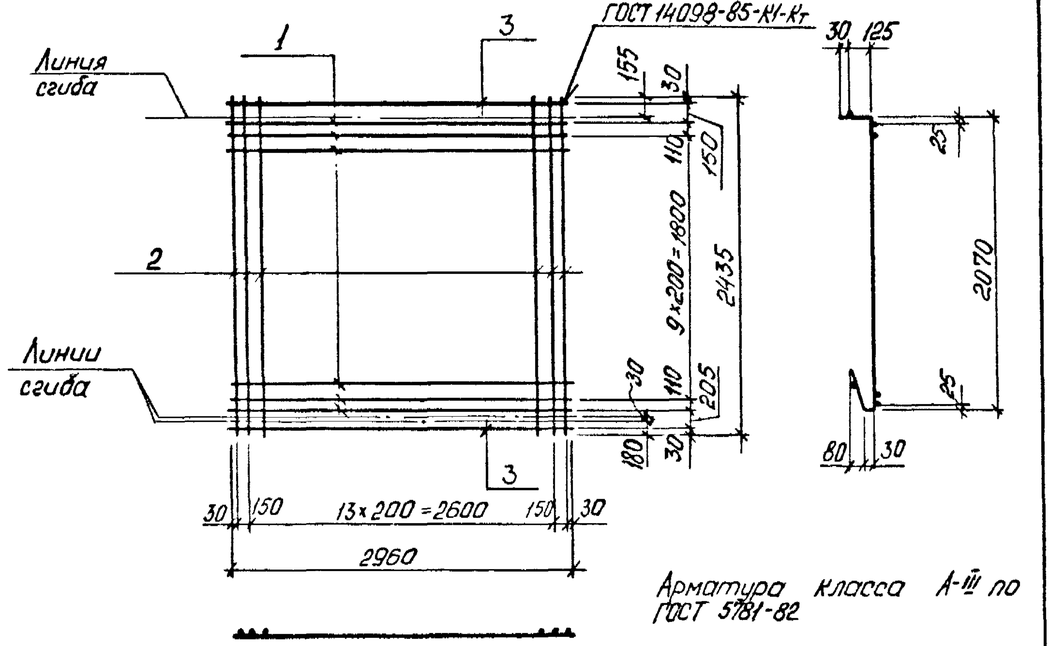

Арматура класса А-III по ГОСТ 5781-82

Марка сетки	Поз	Наименование	К-во	Масса ед., кг	Масса сетки кг
С13	1	ф10А-III, ℓ=2960	12	1,83	31,9
	2	6А-III, ℓ=2435	16	0,54	
	3	6А-III, ℓ=2960	2	0,66	
С14	1	ф 14А-III, ℓ=2960	12	3,58	60,7
	2	8А-III, ℓ=2435	16	0,96	
	3	8А-III, ℓ=2960	2	1.17	
С15	1	ф 16А-III, ℓ=2960	12	4,67	73,7
	2	8А-III, ℓ=2435	16	0,96	
	3	8А-III, ℓ=2960	2	1.17	
С16	1	ф 18А-III, ℓ=2960	12	5,91	110,8
	2	12А-III, ℓ=2435	16	2,16	
	3	12А-III, ℓ=2960	2	2,63	

Взам инв. № | Подпись и дата | Инв. № подл.

Разраб.	Федик	
Рассчит.	Кишельгоф	
Провер.	Кишельгоф	
Н. контр.	Дужак	

1.420.1 - 25.4-10

Сетка С13... С16

Стадия	Лист	Листов
Р		1

Киевский Промстройпроект

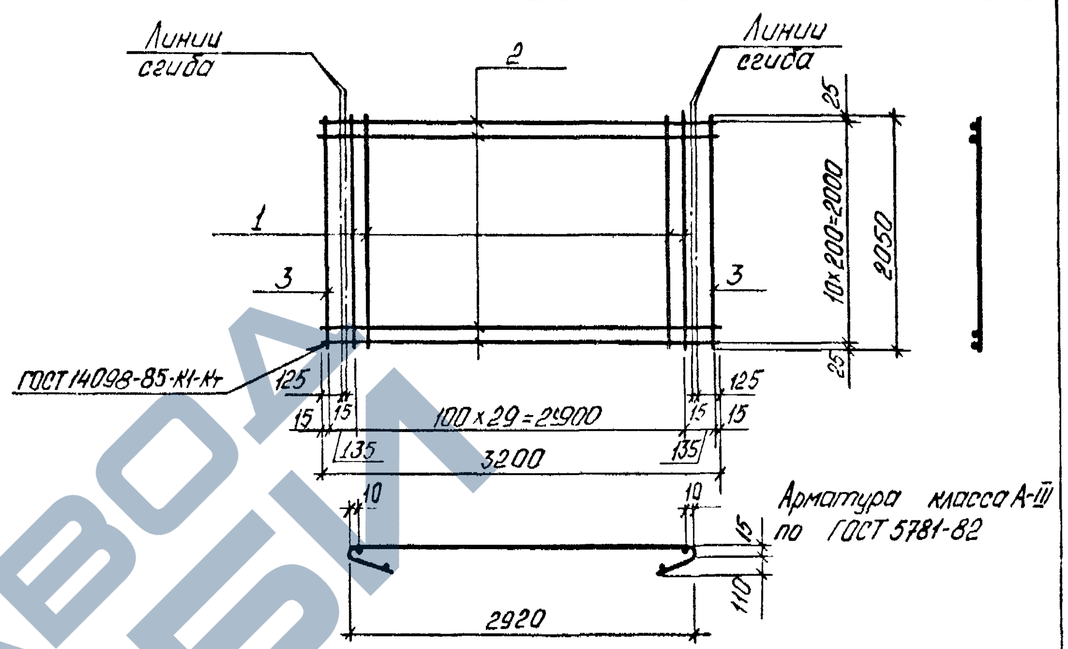

Арматура класса А-III по ГОСТ 5781-82

Марка сетки	Поз.	Наименование	К-во	Масса ед., кг	Масса сетки кг
С17	1	ф 8А-III, ℓ=2050	30	0,81	33,0
	2	6А-III, ℓ=3200	11	0,71	
	3	6А-III, ℓ=2050	2	0,46	
С18	1	ф 14А-III, ℓ=2050	30	2,48	83,1
	2	6А-III, ℓ=3200	11	0,71	
	3	6А-III, ℓ=2050	2	0,46	
С19	1	ф 16А-III, ℓ=2050	30	3,23	105,6
	2	6А-III, ℓ=3200	11	0,71	
	3	6А-III, ℓ=2050	2	0,46	

Взам инв. № | Подпись и дата | Инв. № подл.

Разраб.	Федик	
Рассчит	Кишельгоф	
Провер.	Кишельгоф	
Н. контр.	Дужак	

1.420.1 - 25.4-11

Сетка С17... С19

Стадия	Лист	Листов
Р		1

Киевский Промстройпроект

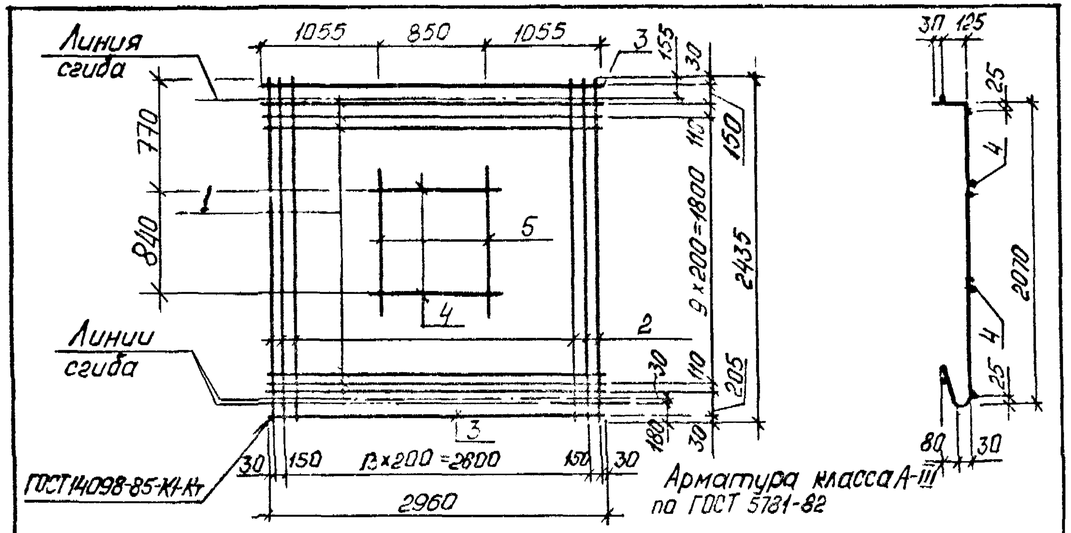

Марка сетки	Поз.	Наименование	К-во	Масса ед. кг	Масса сетки, кг
С20	1	ф 10 А III, ℓ = 2960	12	1,83	37,4
	2	6 А III, ℓ = 2435	16	0,54	
	3	6 А III, ℓ = 2960	2	0,66	
	4	14 А III, ℓ = 1550	2	1,87	
	5	10 А III, ℓ = 1450	2	0,89	
С21	1	ф 14 А III, ℓ = 2960	12	3,58	72,0
	2	8 А III, ℓ = 2435	16	0,97	
	3	8 А III, ℓ = 2960	2	1,17	
	4	20 А III, ℓ = 1750	2	4,31	
	5	18 А III, ℓ = 1450	2	1,29	
С22	1	ф 16 А III, ℓ = 2960	12	4,67	91,4
	2	8 А III, ℓ = 2435	16	0,97	
	3	8 А III, ℓ = 2960	2	1,17	
	4	25 А III, ℓ = 1950	2	7,49	
	5	12 А III, ℓ = 1450	2	1,29	
С23	1	ф 18 А III, ℓ = 2960	12	5,91	135,6
	2	12 А III, ℓ = 2435	16	2,16	
	3	12 А III, ℓ = 2960	2	2,63	
	4	28 А III, ℓ = 1950	2	9,42	
	5	18 А III, ℓ = 1500	2	3,0	

Взам. инв. №
Подпись и дата
Инв. № подл.

Разраб.	Федик	
Рассчит.	Кишельгоф	
Провер.	Кишельгоф	
Н. контр.	Дужак	

1.420.1 - 25.4 - 12

Сетка С20 ... С23

Стадия	Лист	Листов
Р		1

Киевский Промстройпроект

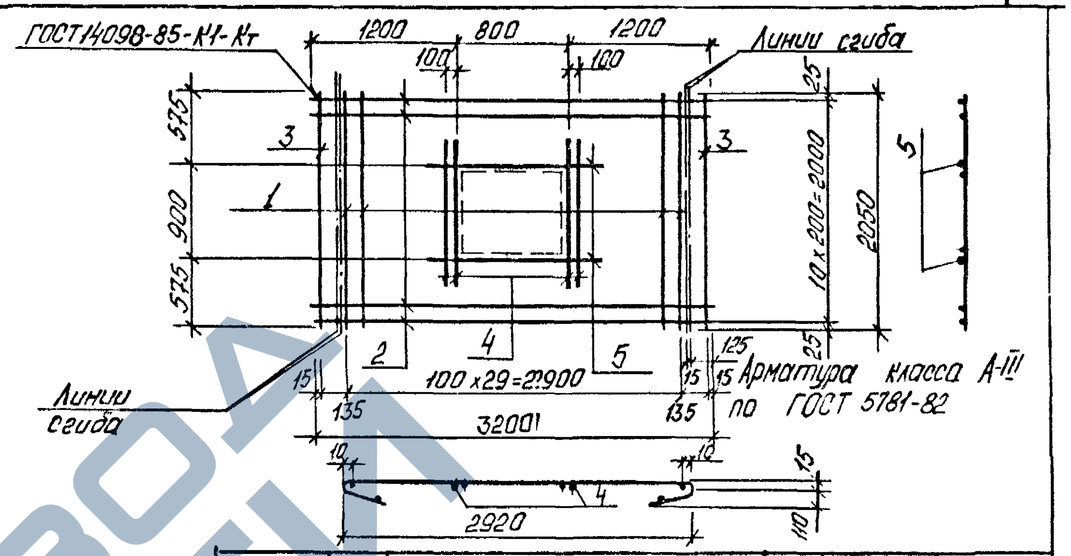

Марка сетки	Поз.	Наименование	К-во	Масса ед. кг	Масса сетки, кг
С24	1	ф 8 А III, ℓ = 2050	30	0,81	39,6
	2	6 А III, ℓ = 3200	11	0,71	
	3	6 А III, ℓ = 2050	2	0,46	
	4	16 А III, ℓ = 1650	2	2,6	
	5	10 А III, ℓ = 1150	2	0,71	
С25	1	ф 14 А III, ℓ = 2050	30	2,48	101,7
	2	6 А III, ℓ = 3200	11	0,71	
	3	6 А III, ℓ = 2050	2	0,46	
	4	20 А III, ℓ = 1750	4	4,31	
	5	10 А III, ℓ = 1150	2	0,71	
С26	1	ф 16 А III, ℓ = 2050	30	3,23	134,6
	2	6 А III, ℓ = 3200	11	0,71	
	3	6 А III, ℓ = 2050	2	0,46	
	4	25 А III, ℓ = 1800	4	6,91	
	5	10 А III, ℓ = 1150	2	0,71	

Взам. инв. №
Подпись и дата
Инв. № подл.

Разраб.	Федик	
Рассчит.	Кишельгоф	
Провер.	Кишельгоф	
Н. контр.	Дужак	

1.420.1 - 25.4 - 13

Сетка С24 ... С26

Стадия	Лист	Листов
Р		1

Киевский Промстройпроект

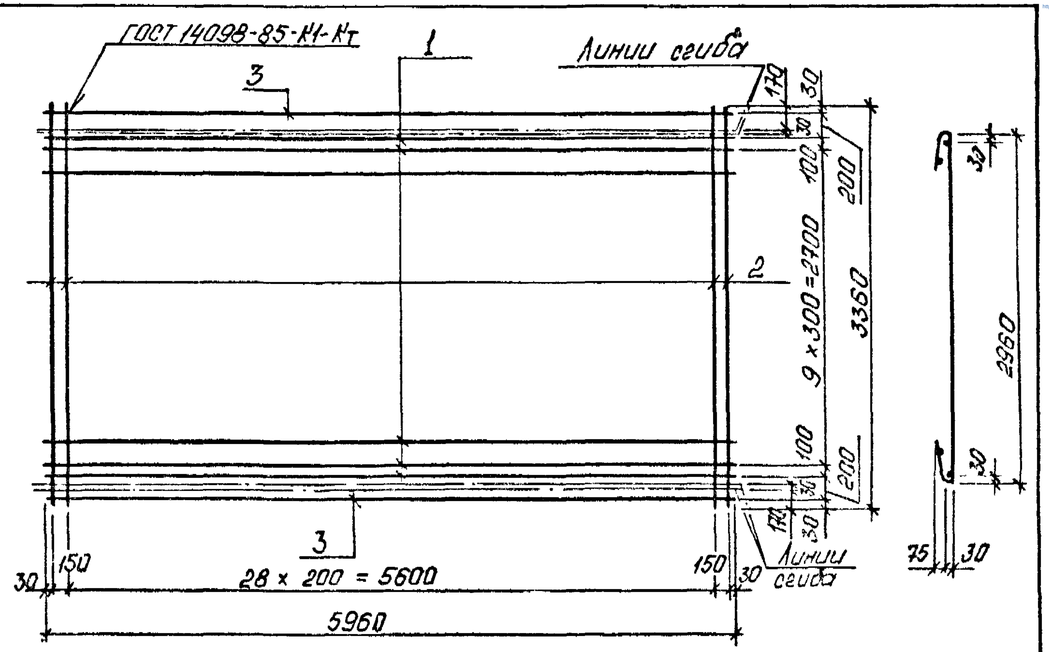

Арматура класса А-III по ГОСТ 5781-82

Марка сетки	Поз	Наименование	К-во	Масса ед. кг	Масса сетки, кг
С27	1	ф8А-III, ℓ = 5960	12	2,35	54,1
	2	6А-III, ℓ = 3360	31	0,75	
	3	6А-III, ℓ = 5960	2	1,32	
С28	1	ф10А-III, ℓ = 5960	12	3,68	70,1
	2	6А-III, ℓ = 3360	31	0,75	
	3	6А-III, ℓ = 5960	2	1,32	
С29	1	ф12А-III, ℓ = 5960	12	5,29	109,4
	2	8А-III, ℓ = 3360	31	1,33	
	3	8А-III, ℓ = 5960	2	2,35	

Инв. № подл. | Подпись и дата | Взам. инв. №

Разраб.	Федик		
Рассчит	Кишельгоф		
Провер.	Кишельгоф		
Н. контр	Дужак		

1.420.1 - 25.4 - 14

Сетка С27 ... С29

Стадия	Лист	Листов
Р		1

Киевский Промстройпроект

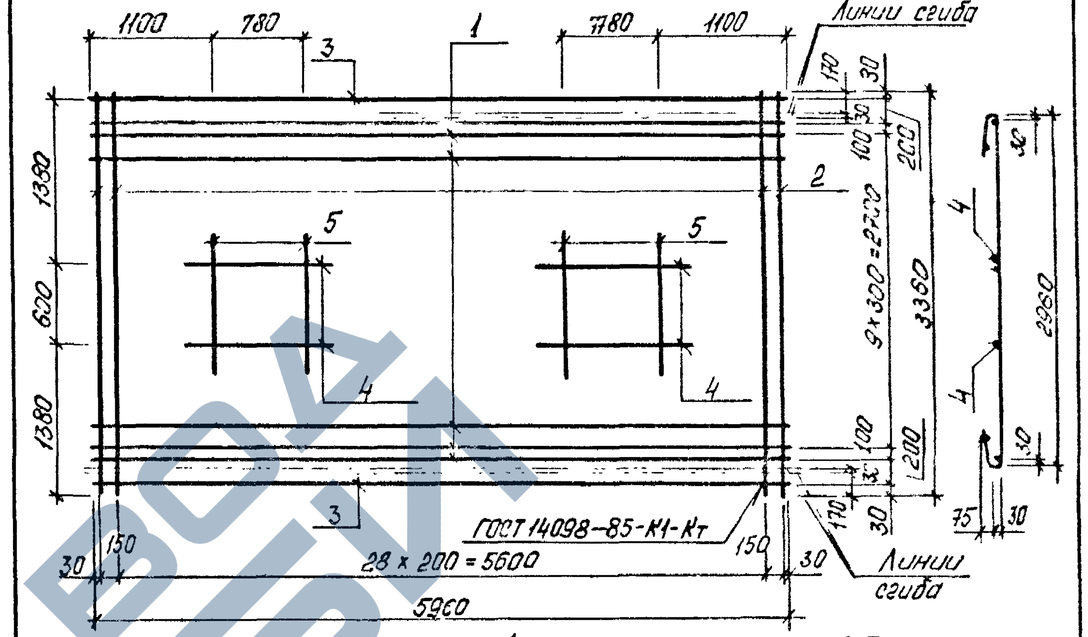

Арматура класса А-III по ГОСТ 5781-82

Марка сетки	Поз	Наименование	К-во	Масса ед кг	Масса сетки, кг
С32	1	ф8А-III, ℓ = 5960	12	2,35	59,4
	2	6А-III, ℓ = 3360	31	0,75	
	3	6А-III, ℓ = 5960	2	1,32	
	4	8А-III, ℓ = 1450	4	0,57	
	5	10А-III ℓ = 1200	4	0,74	
С33	1	ф10А-III, ℓ = 5960	12	3,68	76,7
	2	6А-III, ℓ = 3360	31	0,75	
	3	6А-III, ℓ = 5960	2	1,32	
	4	10А-III, ℓ = 1450	4	0,89	
	5	10А-III, ℓ = 1200	4	0,74	
С34	1	ф12А-III, ℓ = 5960	12	5,29	118,9
	2	8А-III, ℓ = 3360	31	1,33	
	3	8А-III, ℓ = 5960	2	2,35	
	4	12А-III, ℓ = 1450	4	1,29	
	5	12А-III, ℓ = 1200	4	1,07	

Инв. № подл. | Подпись и дата | Взам. инв. №

Разраб.	Федик		
Рассчит	Кишельгоф		
Провер.	Кишельгоф		
Н. контр	Дужик		

1.420.1 - 25.4 - 15

Сетка С32 ... С34

Стадия	Лист	Листов
Р		1

Киевский Промстройпроект

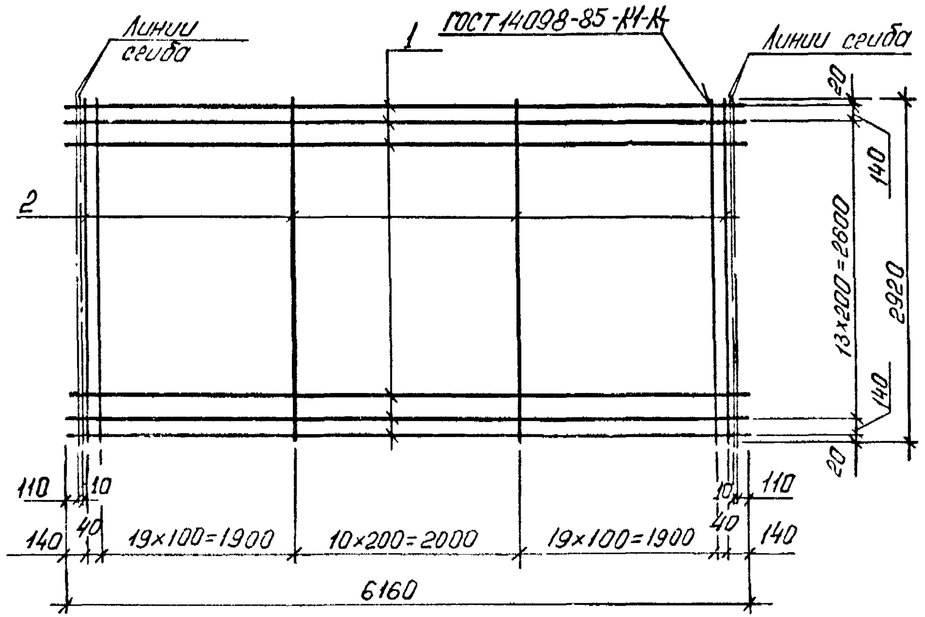

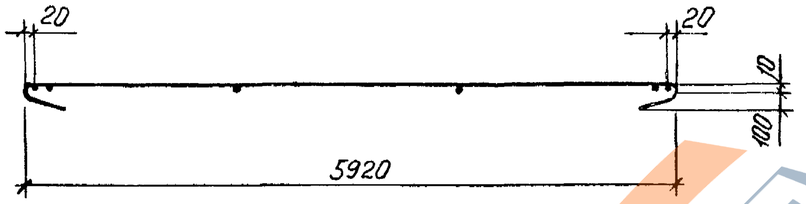

Арматура класса А-III по ГОСТ 5781-82

Марка сетки	Поз.	Наименование	К-во	Масса ед., кг	Масса сетки, кг
С30	1	ф6А-III, ℓ=6160	16	1,37	80,6
	2	8А-III, ℓ=2920	51	1,15	
С31	1	ф6А-III, ℓ=6160	16	1,37	113,7
	2	10А-III, ℓ=2920	51	1,80	

Разраб.	Федик		1420.1-254-16
Рассчит.	Кишельгоф		
Провер.	Кишельгоф		
Н. контр.	Дужак		

Сетка С30, С31

Стадия	Лист	Листов
Р		1

Киевский Промстройпроект

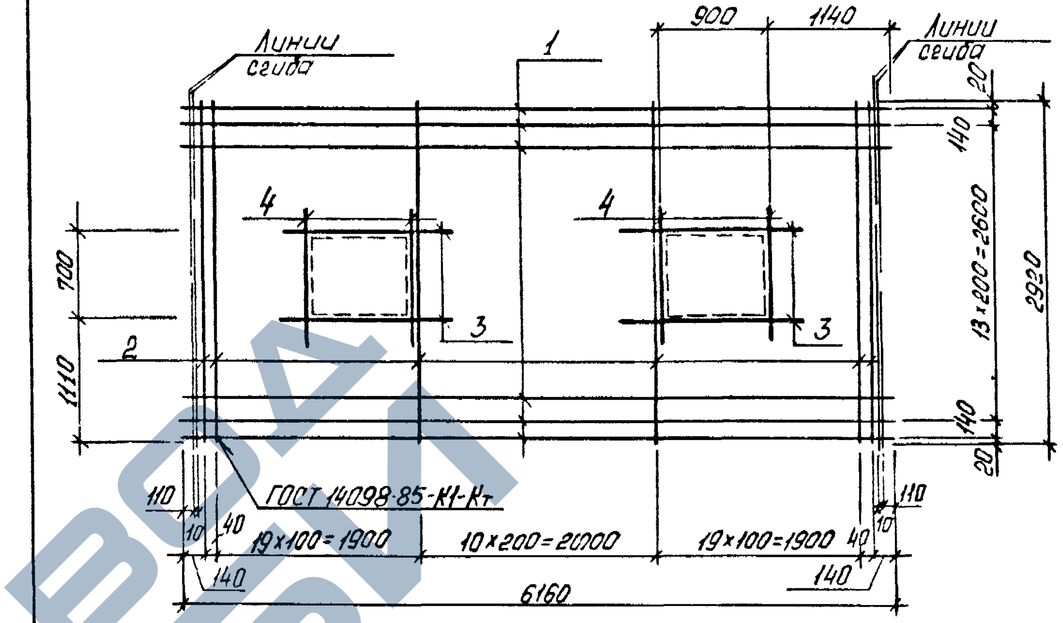

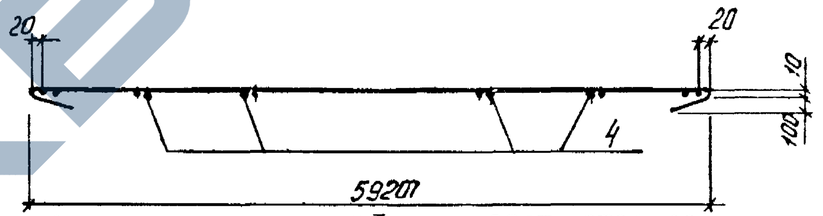

Арматура класса А-III по ГОСТ 5781-82

Марка сетки	Поз.	Наименование	К-во	Масса ед., кг	Масса сетки, кг
С35	1	ф6А-III, ℓ=6160	16	1,37	91,0
	2	8А-III, ℓ=2920	51	1,15	
	3	6А-III, ℓ=1300	4	0,29	
	4	16А-III, ℓ=1450	4	2,29	
С36	1	ф6А-III, ℓ=6160	16	1,37	132,2
	2	10А-III, ℓ=2920	51	1,80	
	3	6А-III, ℓ=1300	4	0,29	
	4	20А-III, ℓ=1750	4	4,32	

Разраб.	Федик		1.420.1-25.4-17
Рассчит.	Кишельгоф		
Провер.	Кишельгоф		
Н. контр.	Дужак		

Сетка С35, С36

Стадия	Лист	Листов
Р		1

Киевский Промстройпроект

Взам. инв. №

Подпись и дата

Инв. № подл.

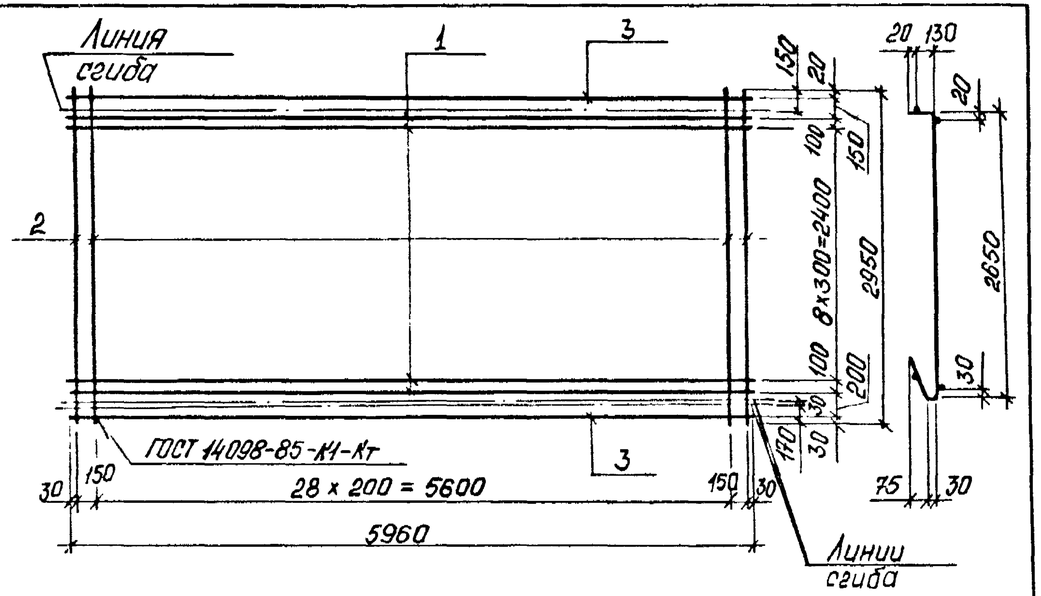

Арматура класса А-III по ГОСТ 5781-82

Марка сетки	Поз.	Наименование	К-во	Масса ед. кг	Масса сетки, кг
С37	1	ф8 А-III, ℓ = 5960	11	2,35	49,3
	2	6 А-III, ℓ = 3000	31	0,67	
	3	6 А-III, ℓ = 5960	2	1,32	
С38	1	ф10 А-III, ℓ = 5960	11	3,68	63,9
	2	6 А-III, ℓ = 3000	31	0,67	
	3	6 А-III, ℓ = 5960	2	1,32	
С39	1	ф12 А-III, ℓ = 5960	11	5,29	99,8
	2	8 А-III, ℓ = 3000	31	1,19	
	3	8 А-III, ℓ = 5960	2	2,35	

Взам. инв. № | Подпись и дата | Инв. № подл.

Разраб.	Федик		
Рассчит.	Кишельгоф		
Провер.	Кишельгоф		
Н. контр.	Дужак		

1.420.1 - 25.4 - 18

Сетка С37 ... С39

Стадия	Лист	Листов
Р		1

Киевский Промстройпроект

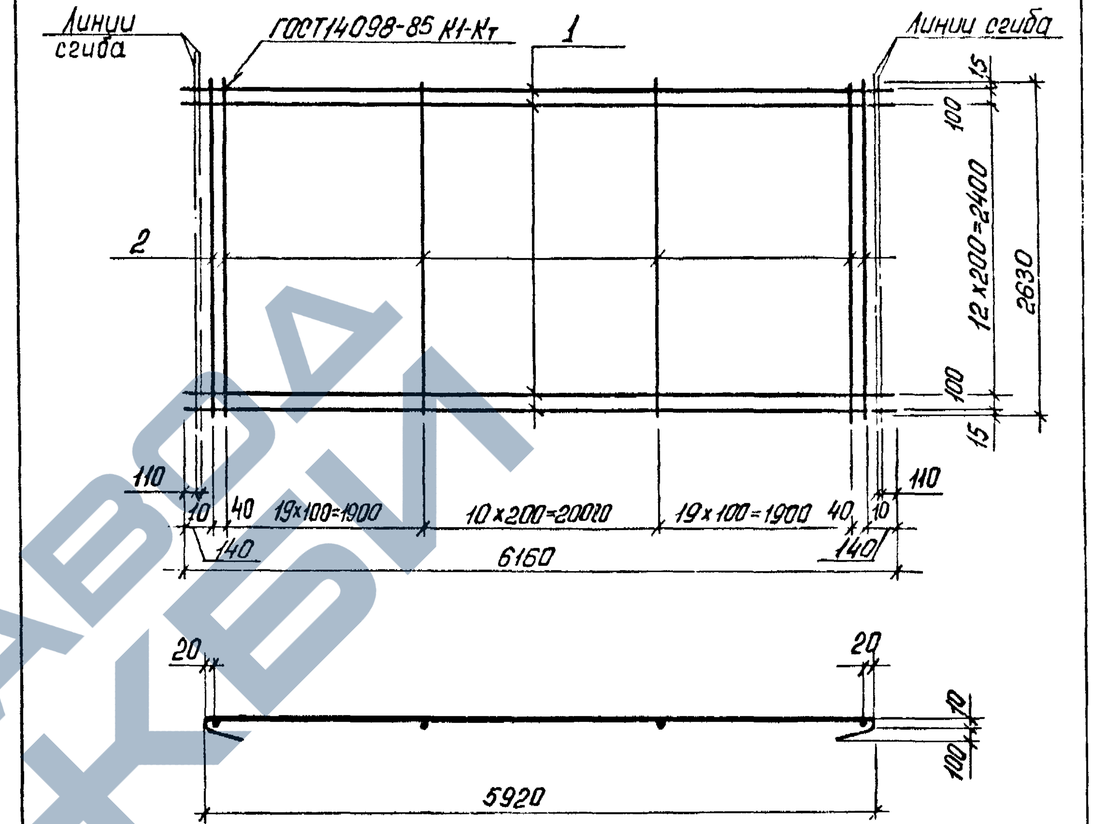

Арматура класса А-III по ГОСТ 5781-82

Марка сетки	Поз.	Наименование	К-во	Масса ед. кг	Масса сетки, кг
С40	1	ф6 А-III, ℓ = 6160	15	1,37	73,6
	2	8 А-III, ℓ = 2630	51	1,04	
С41	1	ф6 А-III, ℓ = 6160	15	1,37	103,2
	2	10 А-III, ℓ = 2630	51	1,62	

Взам. инв. № | Подпись и дата | Инв. № подл.

Разраб.	Федик		
Рассчит.	Кишельгоф		
Провер.	Кишельгоф		
Н. контр.	Дужак		

1.420.1 - 25.4 - 19

Сетка С40, С41

Стадия	Лист	Листов
Р		1

Киевский Промстройпроект

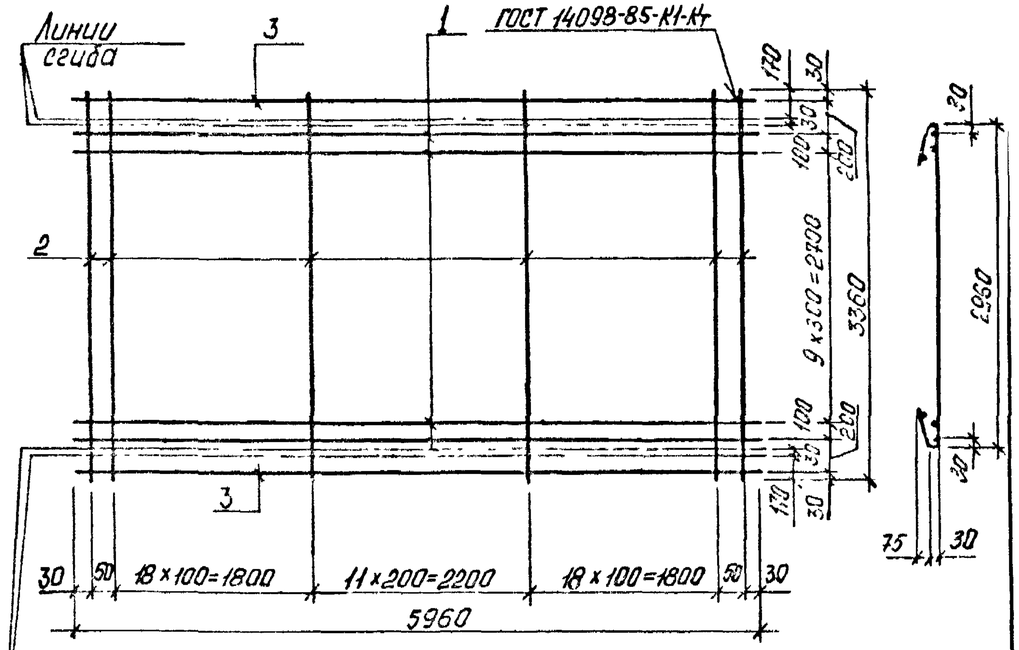

Арматура класса А-III по ГОСТ 5781-82

Марка сетки	Поз.	Наименование	К-во	Масса ед., кг	Масса сетки, кг
С42	1	ф8 А-III, ℓ = 5960	12	2,35	97,3
	2	8 А-III, ℓ = 3360	50	1,33	
	3	6 А-III, ℓ = 5960	2	1,32	
С43	1	ф10 А-III, ℓ = 5960	12	3,68	150,3
	2	10 А-III, ℓ = 3360	50	2,07	
	3	6 А-III, ℓ = 5960	2	1,32	
С44	1	ф12 А-III, ℓ = 5960	12	5,29	169,6
	2	10 А-III, ℓ = 3360	50	2,07	
	3	6 А-III, ℓ = 5960	2	1,32	

Разраб.	Федик		1.420.1 - 25.4 - 20
Рассчит.	Кишельгоф		
Провер.	Кишельгоф		
Н. контр.	Дужак		Сетка С42 ... С44

Стадия	Лист	Листов
Р		1

Киевский Промстройпроект

Инв. № подл. | Подпись и дата | Взам. инв. №

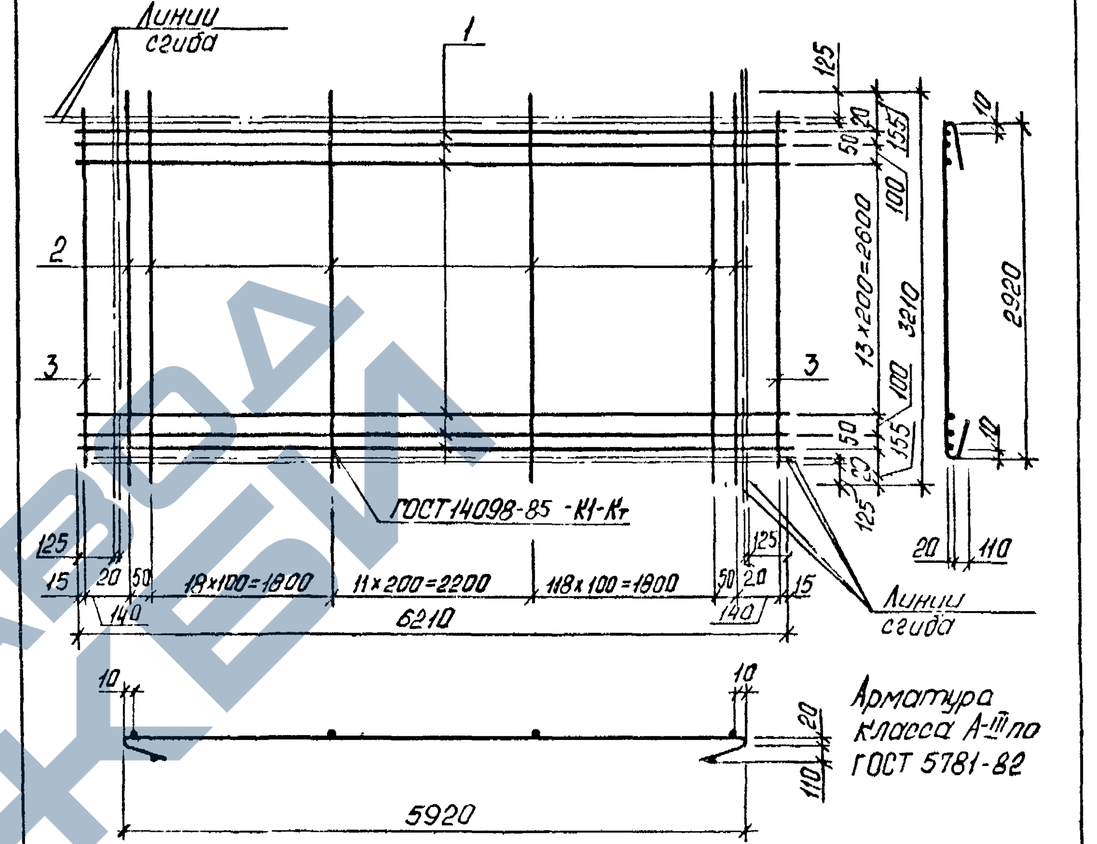

Арматура класса А-III по ГОСТ 5781-82

Марка сетки	Поз.	Наименование	К-во	Масса ед., кг	Масса сетки, кг
С45	1	ф6 А-III, ℓ = 6210	18	1,38	63,0
	2	6 А-III, ℓ = 3210	52	0,71	
	3	6 А-III, ℓ = 2920	2	0,65	
С46	1	ф8 А-III, ℓ = 6210	18	2,45	82,3
	2	6 А-III, ℓ = 3210	52	0,71	
	3	6 А-III, ℓ = 2920	2	0,65	
С47	1	ф10 А-III, ℓ = 6210	18	3,83	107,1
	2	6 А-III, ℓ = 3210	52	0,71	
	3	6 А-III, ℓ = 2920	2	0,65	

Разраб.	Федик		1.420.1 - 25.4 - 21
Рассчит.	Кишельгоф		
Провер.	Кишельгоф		
Н. контр.	Дужак		Сетка С45 ... С47

Стадия	Лист	Листов
Р		1

Киевский Промстройпроект

Инв. № подл. | Подпись и дата | Взам. инв. №

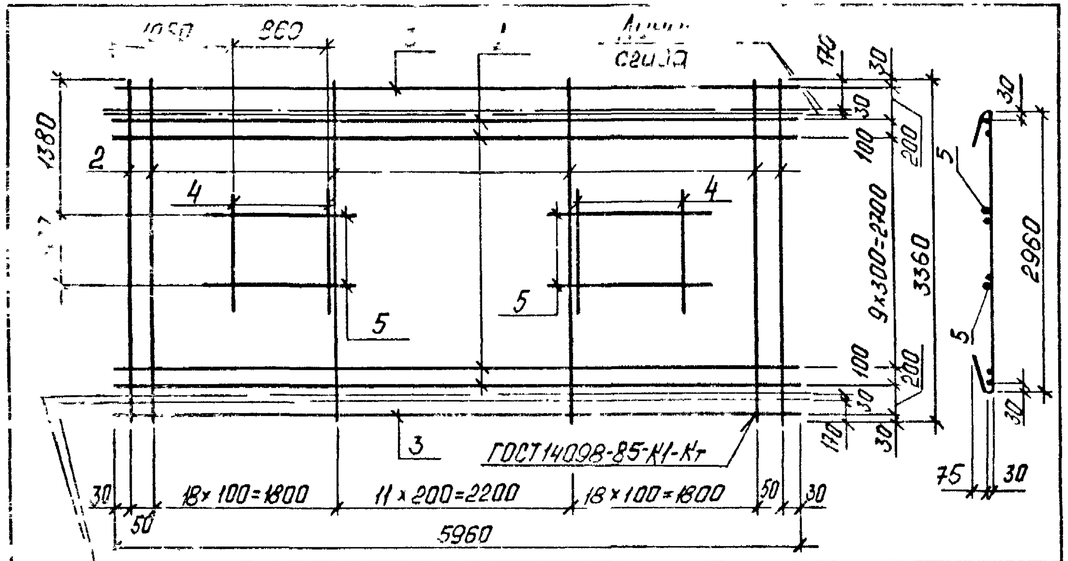

Линии сгиба

Марка сетки	Поз.	Наименование	К-во	Масса ед., кг	Масса сетки, кг
С48	1	ФВАIII, ℓ=5960	12	2,35	109,5
	2	8АIII, ℓ=3360	50	1,33	
	3	6АIII, ℓ=5960	2	1,32	
	4	16АIII, ℓ=1550	4	2,45	
	5	8АIII, ℓ=1500	4	0,59	
С49	1	ф10АIII, ℓ=5960	12	3,68	169,3
	2	10АIII, ℓ=3360	50	2,07	
	3	6АIII, ℓ=5960	2	1,32	
	4	20АIII, ℓ=1550	4	3,82	
	5	10АIII, ℓ=1500	4	0,93	
С50	1	ф12АIII, ℓ=5960	12	5,29	187,6
	2	10АIII, ℓ=3360	50	2,07	
	3	6АIII, ℓ=5960	2	1,32	
	4	20АIII, ℓ=1550	4	3,82	
	5	12АIII, ℓ=1500	4	1,33	

Арматура класса А-III по ГОСТ 5781-82

Разраб.	Федик		1.420 1 - 25.4-22
Рассчит.	Кишельгоф		
Провер.	Кишельгоф		
Н.контр.	Дужак		Сетка С48 ... С50

Стадия	Лист	Листов
Р		1

Киевский Промстройпроект

Инв. № подл. | Подпись и дата | Взам. инв. №

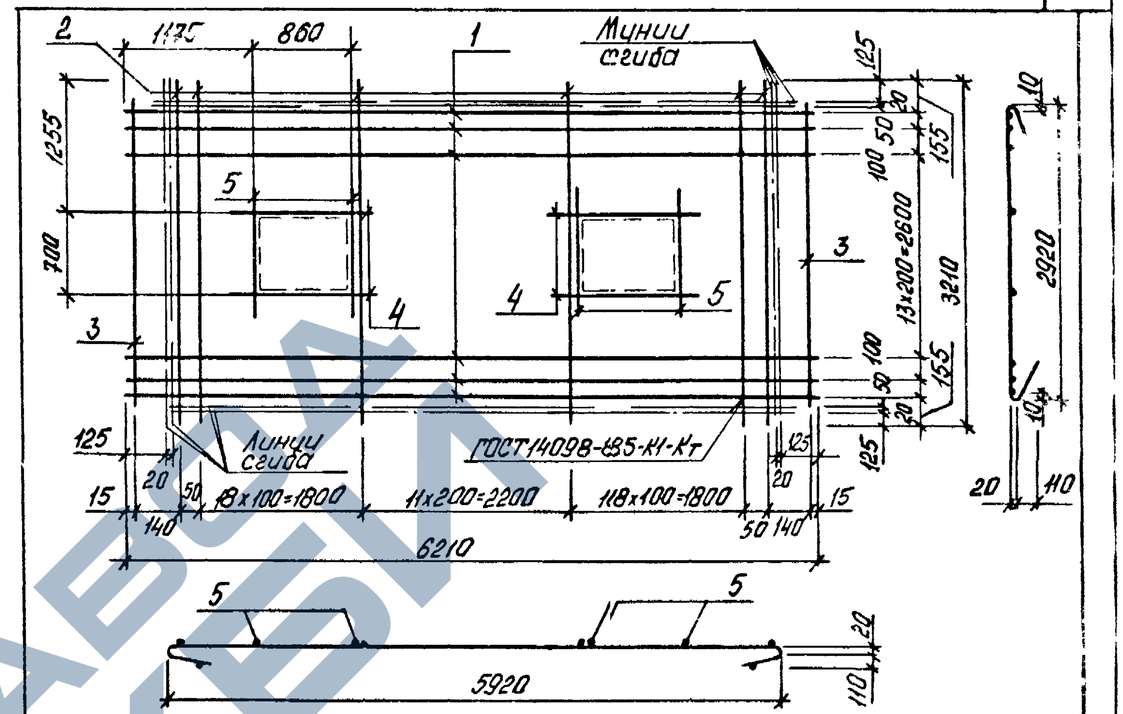

Марка сетки	Поз.	Наименование	К-во	Масса ед., кг	Масса сетки, кг
С51	1	ФбАIII, ℓ=6210	18	1,38	67,8
	2	6АIII, ℓ=3210	52	0,71	
	3	6АIII, ℓ=2920	2	0,65	
	4	6АIII, ℓ=1250	4	0,28	
	5	12АIII, ℓ=1050	4	0,93	
С52	1	ф8АIII, ℓ=6210	18	2,45	88,3
	2	6АIII, ℓ=3210	52	0,71	
	3	6АIII, ℓ=2920	2	0,65	
	4	8АIII, ℓ=1250	4	0,49	
	5	12АIII, ℓ=1050	4	0,93	
С53	1	ф10АIII, ℓ=6210	18	3,83	113,9
	2	6АIII, ℓ=3210	52	0,71	
	3	6АIII, ℓ=2920	2	0,65	
	4	10АIII, ℓ=1250	4	0,77	
	5	12АIII, ℓ=1050	4	0,93	

Арматура класса А-III по ГОСТ 5781-82

Разраб.	Федик		1.420 1 - 25.4-23
Рассчит.	Кишельгоф		
Провер.	Кишельгоф		
Н.контр.	Дужак		Сетка С51 .... С53

Стадия	Лист	Листов
Р		1

Киевский Промстройпроект

Инв. № подл. | Подпись и дата | Взам. инв. №

24098 КП

Развертка

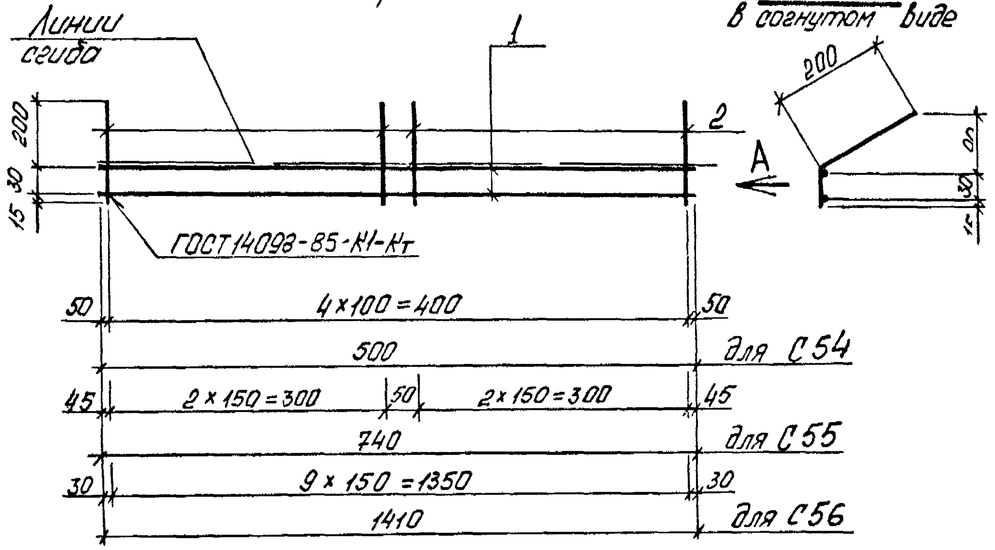

Вид А
в согнутом виде

Арматура класса А-III по ГОСТ 5781-82

Марка сетки	Поз.	Наименование	Кол	Масса ед кг	Масса сетки кг
С54	1	ф6А-III, ℓ = 500	2	0,11	0,3
	2	6А-III, ℓ = 245	5	0,05	
С55	1	ф6А-III, ℓ = 740	2	0,16	0,3
	2	6А-III, ℓ = 245	6	0,05	
С56	1	ф6А-III, ℓ = 1410	2	0,31	1
	2	6А-III, ℓ = 245	10	0,05	

Взам. инв. № | Подпись и дата | Инв. № подл.

Разраб	Федик		
Рассчит	Кишельгоф		
Провер	Кишельгоф		
Н контр	Дужак		

1.420.1 - 25.4-24

Сетка С54...С56

Стадия	Лист	Листов
Р		1

Киевский Промстройпроект

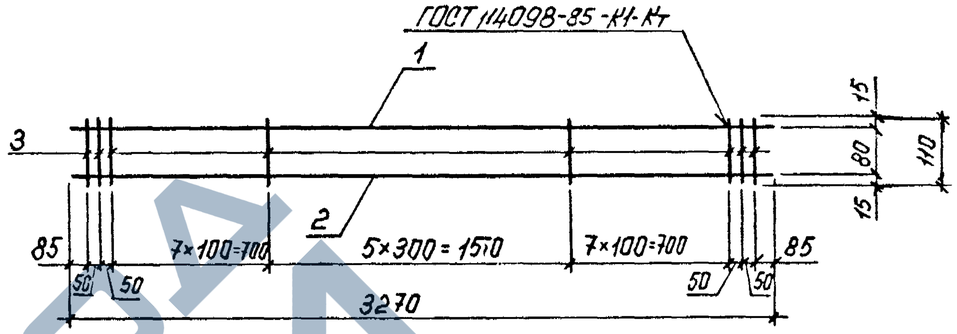

Марка изделия	Поз.	Наименование	Кол.	Масса ед., кг	Масса изделия, кг
КР1	1	ф6А-III, ℓ = 3270	1	0,73	5,2
	2	14А-III, ℓ = 3270	1	3,95	
	3	6А-III, ℓ = 110	24	0,02	
КР2	1	ф6А-III, ℓ = 3270	1	0,73	6,4
	2	16А-III, ℓ = 3270	1	5,16	
	3	6А-III, ℓ = 110	24	0,02	
КР3	1	ф6А-III, ℓ = 3270	1	0,73	7,7
	2	18А-III, ℓ = 3270	1	6,53	
	3	6А-III, ℓ = 110	24	0,02	

Арматура класса А-III по ГОСТ 5781-82

Взам. инв. № | Подпись и дата | Инв. № подл.

Разраб.	Токовая		
Рассчит	Кишельгоф		
Провер.	Кишельгоф		
Н. контр.	Дужак		

1.420.1 - 25.4-25

Каркас КР1 .... КР3

Стадия	Лист	Листов
Р		1

Киевский Промстройпроект

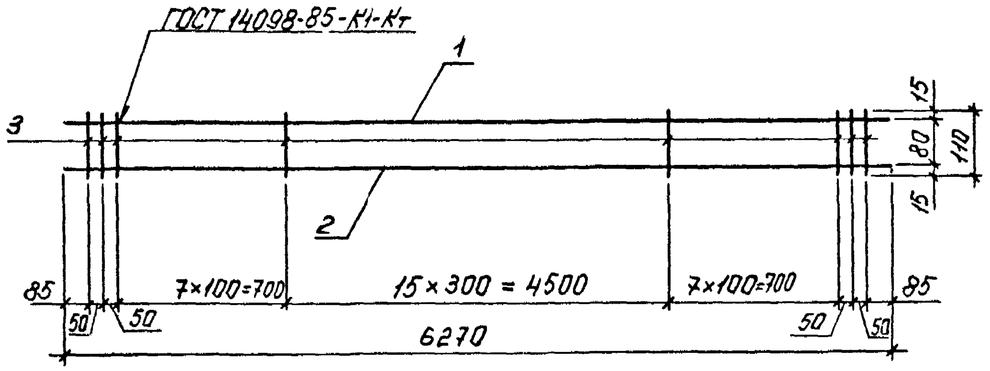

Марка изделия	Поз.	Наименование	Кол.	Масса ед., кг	Масса изделия, кг
КР4	1	ф6А-III, ℓ=6270	1	1,40	12,0
	2	16А-III, ℓ=6270	1	9,89	
	3	6А-III, ℓ=110	34	0,02	
КР5	1	ф6А-III, ℓ=6270	1	1,40	14,6
	2	18А-III, ℓ=6270	1	12,53	
	3	6А-III, ℓ=110	34	0,02	
КР6	1	ф6А-III, ℓ=6270	1	1,40	17,6
	2	20А-III, ℓ=6270	1	15,50	
	3	6А-III, ℓ=110	34	0,02	

Арматура класса А-III по ГОСТ 5781-82

Разраб.	Токовая		1.420.1-25.4-26
Рассчит.	Кишельгоф		
Проверил	Кишельгоф		
Н. контр.	Дужак		Каркас КР4 ... КР6

Стадия	Лист	Листов
Р		1

Киевский Промстройпроект

Инв. № подл. | Подпись и дата | Взам. инв. №

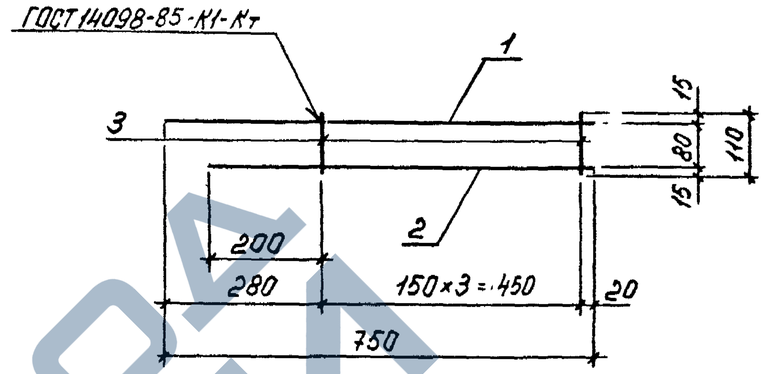

Марка изделия	Поз.	Наименование	Кол.	Масса ед., кг	Масса изделия, кг
КР7	1	ф 6А-III, ℓ=750	1	0,17	1,1
	2	14А-III, ℓ=670	1	0,81	
	3	6А-III, ℓ=1110	4	0,02	
КР8	1	ф 6А-III, ℓ=750	1	0,17	1,4
	2	16А-III, ℓ=670	1	1,11	
	3	6А-III, ℓ=110	4	0,02	
КР9	1	ф 6А-III, ℓ=750	1	0,17	1,6
	2	18А-III, ℓ=670	1	1,34	
	3	6А-III, ℓ=1110	4	0,02	

Арматура класса А-III по ГОСТ 5781-82

Разраб.	Токовая		1.420.1-25.4-27
Рассчит.	Кишельгоф		
Провер.	Кишельгоф		
Н. контр.	Дужак		Каркас КР7 ... КР9

Стадия	Лист	Листов
Р		1

Киевский Промстройпроект

Инв. № подл. | Подпись и дата | Взам. инв. №

https://zavodjbi.com/

Вид А
в согнутом виде

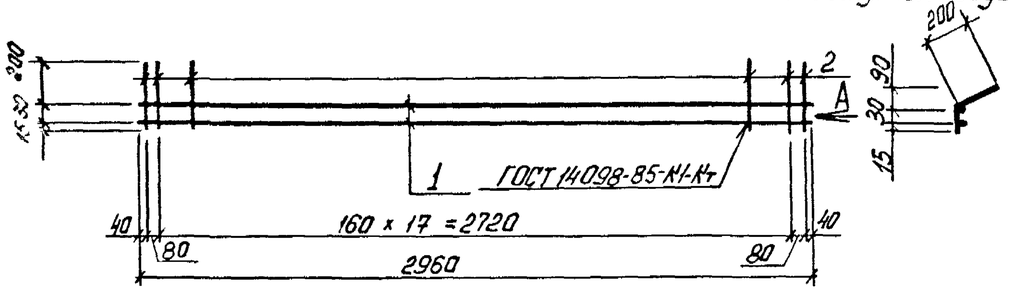

Марка сетки	Поз.	Наименование	К-во	Масса ед. кг	Масса сетки, кг
С57	1	ф 6AIII, ℓ = 2960	2	0,66	2,3
	2	6AIII, ℓ = 245	20	0,05	

Арматура класса A-III по ГОСТ 5781-82

Разраб.	Федик		
Рассчит.	Кищельгоф		
Провер.	Кищельгоф		
Н. контр.	Дужак		

1.420.1 - 25.4 - 28

Сетка С57

Стадия	Лист	Листов
Р		1

Киевский Промстройпроект

Инв. № подл. | Подпись и дата | Взам. инв. №

Поз. 12 ... 16

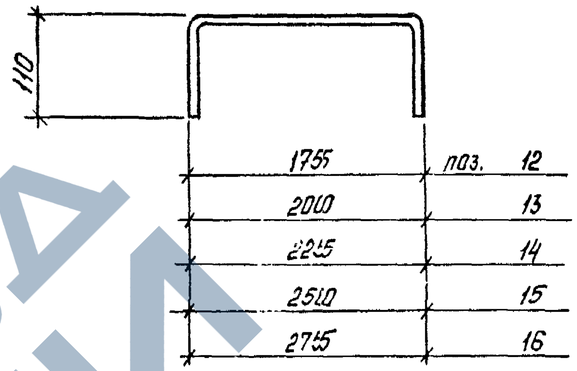

Поз. 18, 19

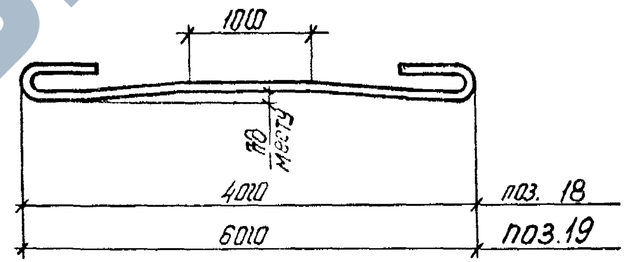

Поз.	Наименование	Масса поз., кг
12	ф10AI, ℓ = 375	0,23
13	10AI, ℓ = 400	0,25
14	10AI, ℓ = 425	0,26
15	10AI, ℓ = 450	0,28
16	10AI, ℓ = 475	0,29
18	8AI, ℓ = 500	0,2
19	8AI, ℓ = 700	0,28

Арматура класса A-I по ГОСТ 5781-82.

Разраб.	Федик		
Рассчит.	Кищельгоф		
Провер.	Кищельгоф		
Н. контр.	Дужак		

1.420.1 - 25.4 - 29

Позиция 12 ... 16, 18, 19

Стадия	Лист	Листов
Р		1

Киевский Промстройпроект

24098 43

https://zavodjbi.com/

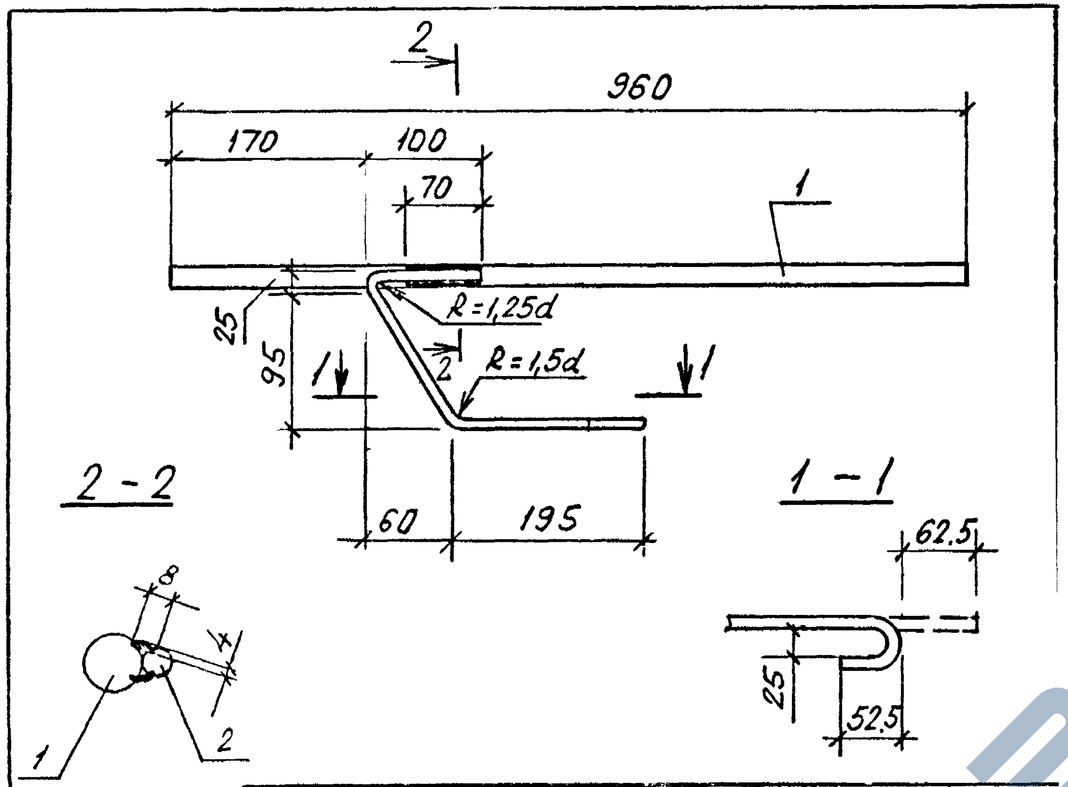

Марка изделия	Поз.	Наименование	Кол.	Масса ед. кг	Масса изделия кг
МН1	1	ф12 AIII, ℓ=960	1	0,85	1,2
	2	10 AI, ℓ=495	1	0,30	
МН2	1	ф14 AIII, ℓ=960	1	1,16	1,5
	2	10 AI, ℓ=495	1	0,30	
МН3	1	ф16 AIII, ℓ=960	1	1,51	1,8
	2	10 AI, ℓ=495	1	0,30	
МН4	1	ф18 AIII, ℓ=960	1	1,92	2,2
	2	10 AI, ℓ=495	1	0,30	

Арматура класса AIII и AI по ГОСТ 5781-82

Разраб.	Кишельгоф		1.420.1-25.4-30
Рассчит.	Кишельгоф		
Провер.	Соловьева		
Н. контр.	Дужак		Изделие закладное МН1 ... МН4
			Стадия Р; Лист; Листов 1
			Киевский Промстройпроект

Инв. № подл. | Подпись и дата | Взам. инв. №

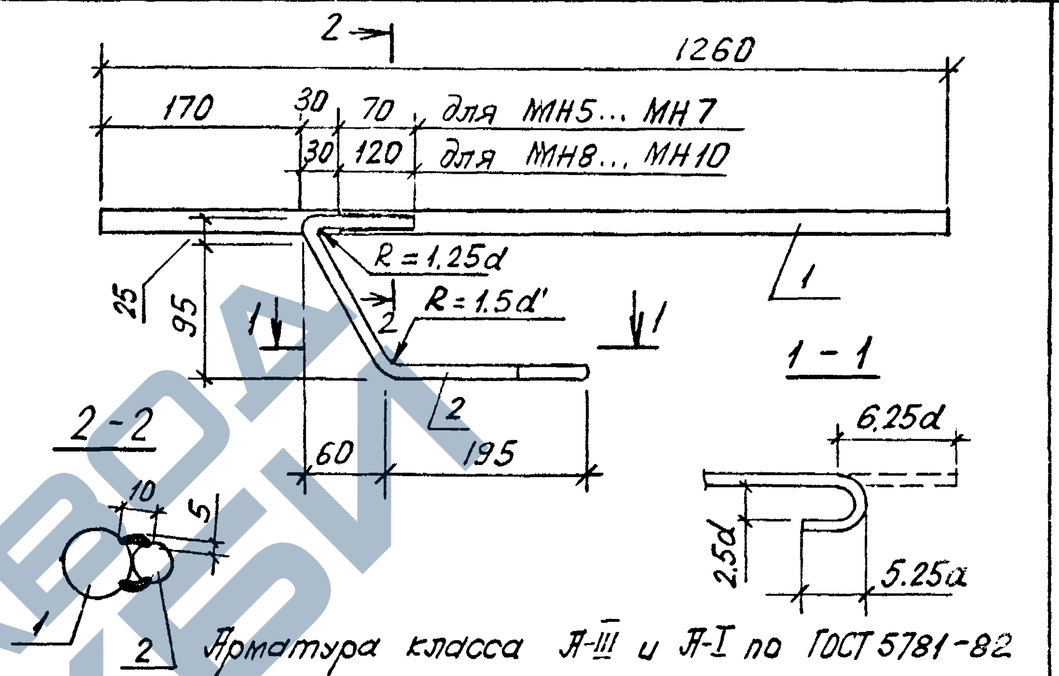

Арматура класса AIII и AI по ГОСТ 5781-82

Марка изделия	Поз	Наименование	Кол.	Масса ед. кг	Масса изделия кг
МН5	1	ф16 AIII, ℓ=1260	1	2,0	2,3
	2	10 AI, ℓ=495	1	0,30	
МН6	1	ф18 AIII, ℓ=1260	1	2,52	2,8
	2	10 AI, ℓ=495	1	0,30	
МН7	1	ф20 AIII, ℓ=1260	1	3,11	3,4
	2	10 AI, ℓ=495	1	0,30	
МН8	1	ф22 AIII, ℓ=1260	1	3,76	4,3
	2	12 AI, ℓ=560	1	0,50	
МН9	1	ф25 AIII, ℓ=1260	1	4,84	5,3
	2	12 AI, ℓ=560	1	0,50	
МН10	1	ф28 AIII, ℓ=1260	1	6,09	6,6
	2	12 AI, ℓ=560	1	0,50	

Разраб.	Кишельгоф		1.420.1-25.4-31
Рассчит.	Кишельгоф		
Провер.	Соловьева		
Н. контр.	Дужак		Изделие закладное МН5 ... МН10
			Стадия Р; Лист; Листов 1
			Киевский Промстройпроект

Инв. № подл. | Подпись и дата | Взам. инв. №

https://zavodjbi.com/

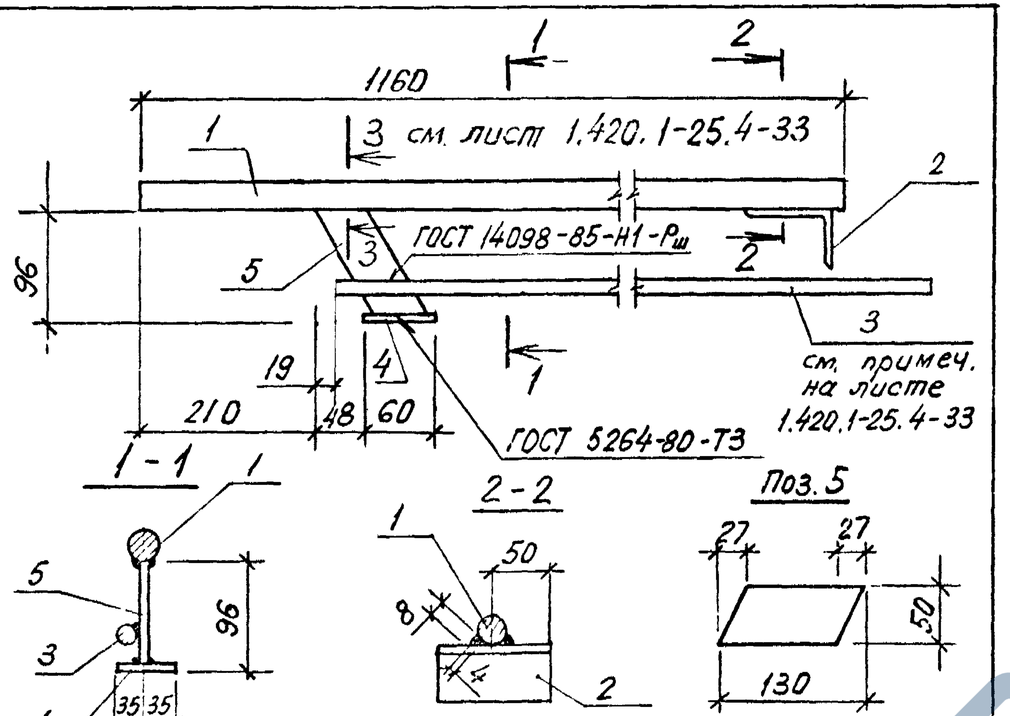

Марка изделия	Поз.	Наименование	Кол.	Масса ед. кг	Масса изделия кг
МН 11	1	ф25 AIII, ℓ = 1160	1	4,45	6,2
	2	L75×50×5, ГОСТ 8510-86, ℓ=100	1	0,48	
	3	ф10 AIII, ℓ = 1200	1	0,74	
	4	-60×6 ГОСТ 103-76*, ℓ=70	1	0,20	
	5	-50×6 ГОСТ 103-76*, ℓ=130	1	0,31	
МН 12		Поз. 2...5 по МН11			9,0
	1	ф32 AIII, ℓ = 1160	1	7,32	
МН 13		Поз. 2...5 по МН11			11,0
	1	ф36 AIII, ℓ = 1160	1	9,27	

Арматура класса А-III по ГОСТ 5781-82 (марка 25Г2С)
Прокат из стали марки ВСт3пс6-1 по ТУ 14-1-3023-80

Разраб.	Кишельгоф		1.420.1-25.4-32
Рассчит.	Кишельгоф		
Провер.	Соловьева		
Н. контр.	Дужак		

Изделие закладное МН 11 ... МН 13

Стадия	Лист	Листов
Р		1

Киевский Промстройпроект

Инв. № подл. | Подпись и дата | Взам. инв. №

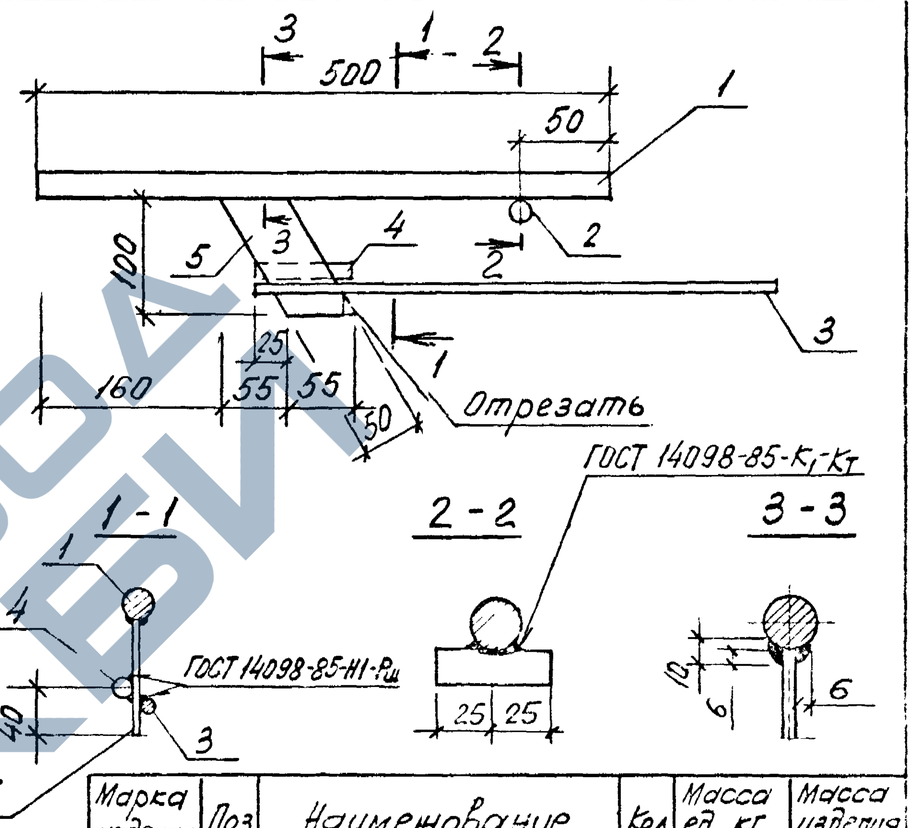

Марка изделия	Поз.	Наименование	Кол.	Масса ед. кг	Масса изделия кг
МН 14	1	ф22 AI, ℓ = 500	1	1,49	2,3
	2	16 AIII, ℓ = 50	1	0,08	
	3	10 AIII, ℓ = 450	1	0,28	
	4	16 AIII, ℓ = 80	1	0,13	
	5	-50×6 ГОСТ 103-76*, ℓ=140	1	0,33	

Арматура класса А-I и А-III по ГОСТ 5781-82.
Поз. „3" приваривается к поз. „5" и привязывается к нижней сетке при установке в опалубку.

Разраб.	Кишельгоф		1.420.1-25.4-33
Рассчит.	Кишельгоф		
Провер.	Соловьева		
Н. контр.	Дужак		

Изделие закладное МН 14

Стадия	Лист	Листов
Р		1

Киевский Промстройпроект

Инв. № подл. | Подпись и дата | Взам. инв. №

https://zavodjbi.com/

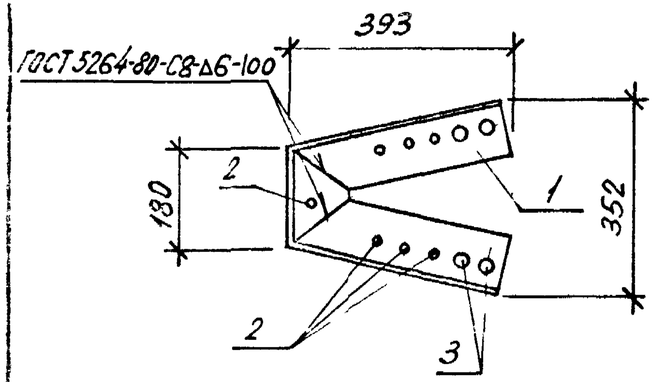

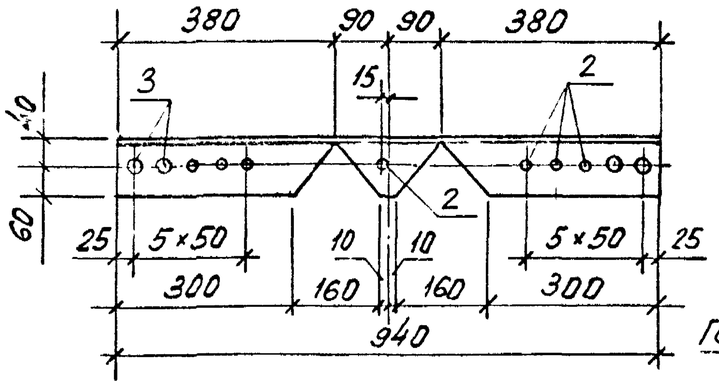

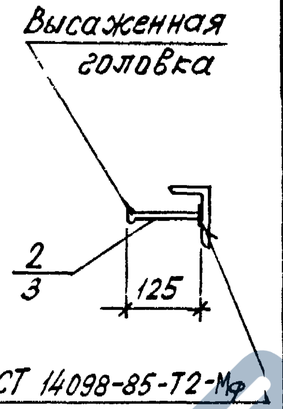

Марка изделия	Поз.	Наименование	Кол.	Масса ед. кг	Масса изделия кг
МН15	1	∟100×63×8, ГОСТ 8510-86, ℓ=940	1	9,3	10,1
	2	ф8 AIII, ℓ=145	7	0,06	
	3	10 AIII, ℓ=145	4	0,09	

Арматура класса А-III по ГОСТ 5781-82.
Прокат из стали марки ВСт3пс6-1 по ТУ 14-1-3023-80

Разраб. Кишельгоф
Рассчит. Кишельгоф
Провер. Соловьева
Н.контр. Дужак

1.420.1-25.4-34

Изделие закладное МН15

Стадия	Лист	Листов
Р		1

Киевский Промстройпроект

Инв.№подл. | Подпись и дата | Взам.инв.№

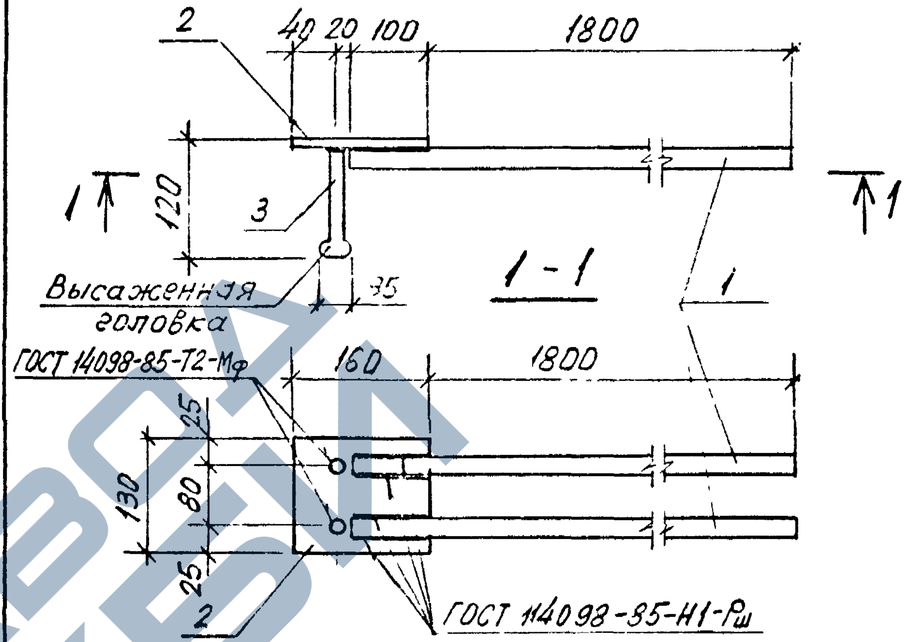

Марка изделия	Поз.	Наименование	Кол.	Масса ед. кг	Масса изделия кг
МН16	1	ф18 AIII, ℓ=1900	2	3,80	9,1
	2	-130×8, ГОСТ 103-76*, ℓ=160	1	1,31	
	3	ф12 AIII, ℓ=135	2	0.12	
МН17		Поз. 3 по МН16			16,4
	1	ф25 AIII, ℓ=1900	2	7,30	
	2	-130×10, ГОСТ 103-76*, ℓ=160	1	1,63	
МН18		Поз 3 по МН16			16,8
	1	ф25 AIII, ℓ=1900	2	7,30	
	2	-130×12, ГОСТ 103-76*, ℓ=160	1	1,96	

Арматура класса А-III по ГОСТ 5781-82,
Прокат из стали марки ВСт3пс6-1 по ТУ 14-1-3023-80

Разраб. Кишельгоф
Рассчит. Кишельгоф
Провер. Соловьева
Н.контр. Дужак

1.420.1-25.4-35

Изделие закладное МН16..., МН18

Стадия	Лист	Листов
Р		1

Киевский Промстройпроект

Инв.№подл. | Подпись и дата | Взам.инв.№

24098 ик

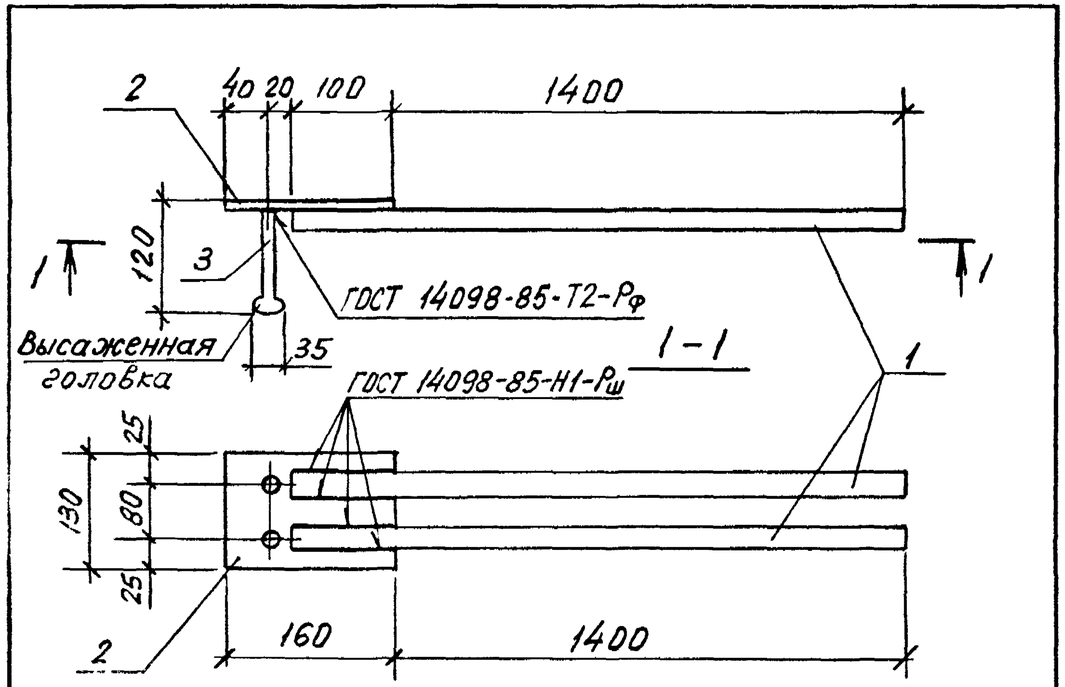

Марка изделия	Поз.	Наименование	Кол.	Масса ед. кг	Масса изделия кг
МН19	1	ф18 AIII, ℓ=1500	2	3,0	7,5
	2	-130×8 ГОСТ 103-76* ℓ=160	1	1,31	
	3	ф12 AIII, ℓ=135	2	0,12	
МН20		Поз. 3 по МН19			13,4
	1	ф25 AIII, ℓ=1500	2	5,8	
	2	-130×10 ГОСТ 103-76* ℓ=160	1	1,63	
МН21		Поз. 3 по МН19			13,8
	1	ф25 AIII, ℓ=1500	2	5,8	
	2	-130×12 ГОСТ 103-76* ℓ=160	1	1,96	

Арматура класса А-III по ГОСТ 5781-82.
Прокат из стали марки ВСт3пс6-1 по ТУ 14-1-3023-80

Разраб.	Кишельгоф	
Рассчит.	Кишельгоф	
Провер.	Соловьева	
Н. контр	Дужак	

1.420.1-25.4-36

Изделие закладное МН19 ... МН21

Стадия	Лист	Листов
Р		1

Киевский Промстройпроект

Инв. № подл. | Подпись и дата | Взам. инв. №

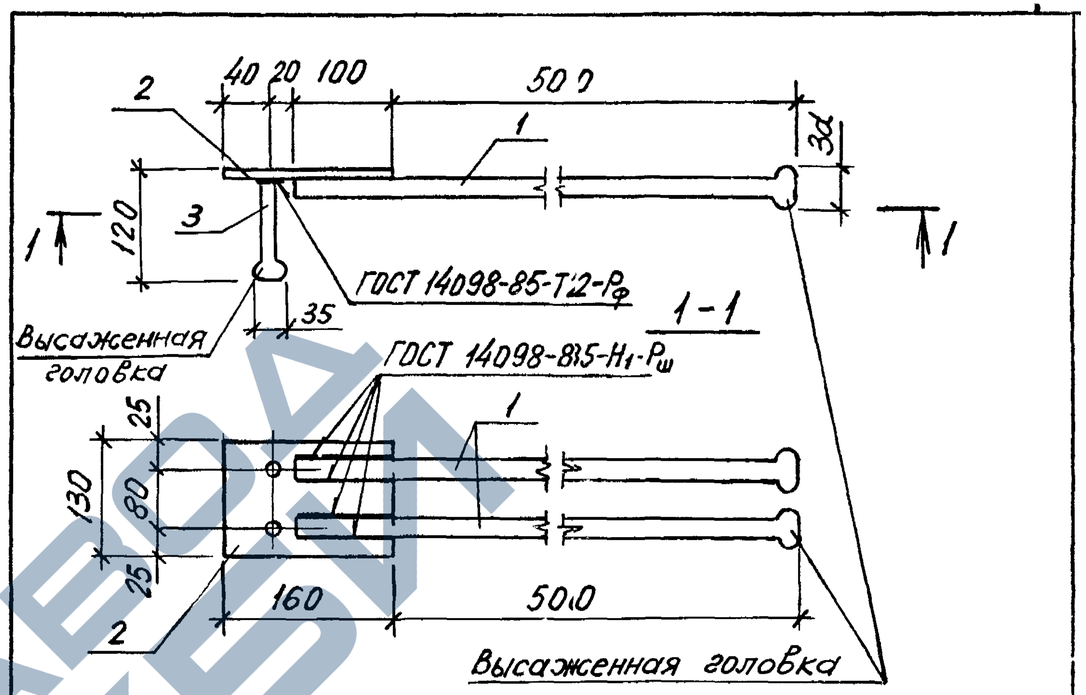

Марка изделия	Поз.	Наименование	Кол.	Масса ед., кг	Масса изделия кг
МН22	1	ф18 AIII, ℓ=640	2	1,28	4,1
	2	-130×8 ГОСТ 103-76* ℓ=160	1	1,31	
	3	ф12 AIII, ℓ=135	2	0,12	
МН23		Поз. 3 по МН22			6,8
	1	ф25 AIII, ℓ=650	2	2,50	
	2	-130×10, ГОСТ 103-76* ℓ=160	1	1,63	
МН24		Поз. 3 по МН22			7,2
	1	ф25 AIII, ℓ=650	2	2,50	
	2	-130×12 ГОСТ 103-76* ℓ=160	1	1,96	

Арматура класса А-III по ГОСТ 5781-82.
Прокат из стали марки ВСт3пс6-1 по ТУ 14-1-3023-80

Разраб.	Кишельгоф	
Рассчит.	Кишельгоф	
Провер.	Соловьева	
Н. контр	Дужак	

1.420.1-25.4-37

Изделие закладное МН22 .... МН24

Стадия	Лист	Листов
Р		1

Киевский Промстройпроект

Инв. № подл. | Подпись и дата | Взам. инв. №

https://zavodjbi.com/

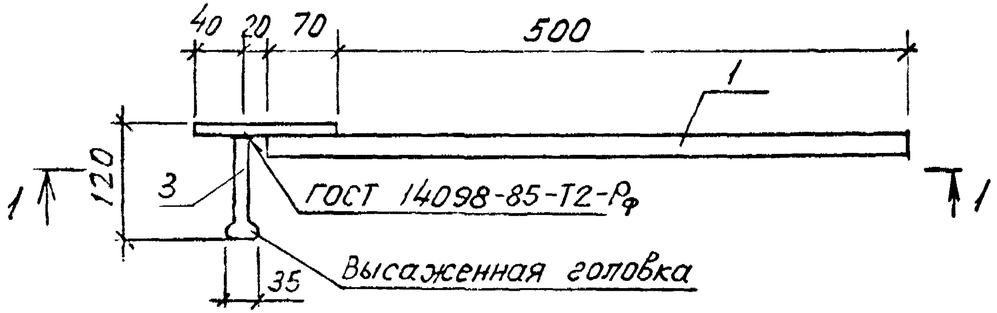

1 - 1

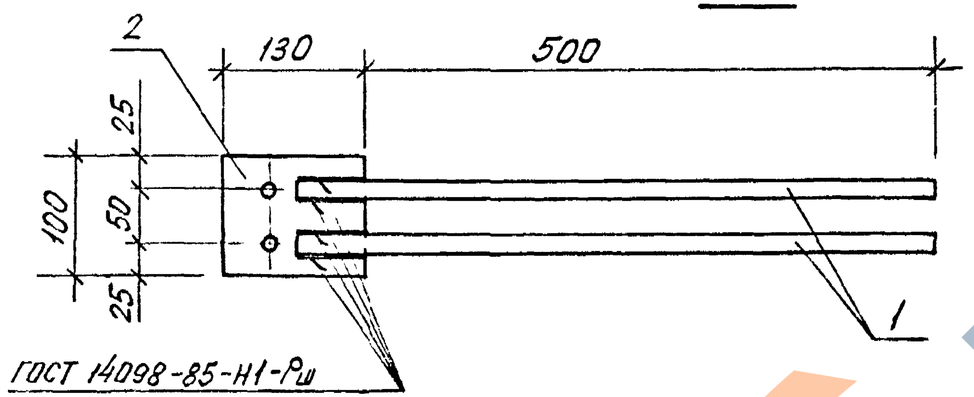

Марка изделия	Поз.	Наименование	Кол.	Масса ед. кг	Масса изделия кг
МН25	1	ф16 А III, ℓ = 570	2	0.90	2.8
	2	-100×8, ГОСТ 103-76*, ℓ=130	1	0.82	
	3	ф12 А III, ℓ = 135	2	0.12	

Арматура класса А-III по ГОСТ 5781-82.
Прокат из стали марки ВСт3пс6-1 по ТУ 14-1-3023-80

Разраб.	Кишельгоф		
Рассчит.	Кишельгоф		
Провер.	Соловьева		
Н. контр.	Дужак		

1.420.1-25.4-38

Изделие закладное МН25

Стадия	Лист	Листов
Р		1

Киевский Промстройпроект

Инв. № подл. | Подпись и дата | Взам. инв. №

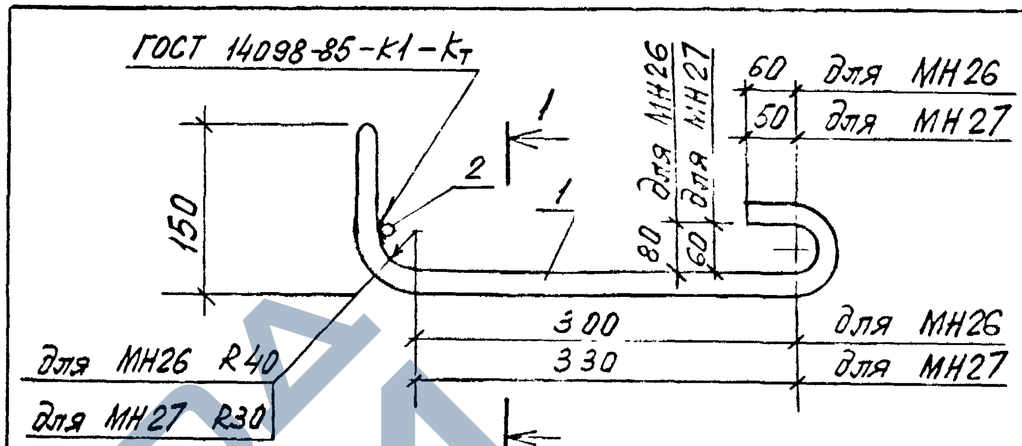

Марка изделия	Поз.	Наименование	Кол.	Масса ед. кг	Масса изделия кг
МН26	1	ф20 А I, ℓ = 1570	1	3.87	3.9
	2	6 А III, ℓ = 140	1	0.03	
МН27	1	ф16 А I, ℓ = 1470	1	2.32	2.35
	2	6 А III, ℓ = 140	1	0.03	

Арматура класса А-I и А-III по ГОСТ 5781-82

Разраб.	Кишельгоф		
Рассчит.	Кишельгоф		
Провер.	Соловьева		
Н. контр.	Дужак		

1.420.1-25.4-39

Изделие закладное МН26, МН27

Стадия	Лист	Листов
Р		1

Киевский Промстройпроект

Инв. № подл. | Подпись и дата | Взам. инв. №

https://zavodjbi.com/

Ведомость расхода стали на плиту, кг

Марка плиты	Изделия арматурные															Всего	Изделия закладные								
	Арматура класса																Прокат марки								
	А-I			А-III													ВСт3пс6-1 по ТУ 14-1-3023-80								
	ГОСТ 5781-82			ГОСТ 5781-82													ГОСТ 8510-86			ГОСТ 103-76*					
	ф8	ф10	Итого	ф6	ф8	ф10	ф12	ф14	ф16	ф18	ф20	ф22	ф25	ф28		Итого	L100×63×8		Итого	-130×8	-130×10	-130×12		Итого	
МП3-1	1,6	5,2	6,8	35,0		57,0		67,1								159,1	165,9	37,2		37,2	13,0				13,0	
МП3-2	1,6	5,2	6,8	35,0		3,0		158,6	19,2							215,8	222,6	37,2		37,2		16,0			16,0	
МП3-3	1,6	5,2	6,8	21,7	23,7	3,0		105,9	88,0							242,3	249,1	37,2		37,2		16,0			16,0	
МП3-4	1,6	5,2	6,8	21,7		40,1				285,4						347,2	354,0	37,2		37,2			20,0		20,0	
МП3-1-1	1,6	5,2	6,8	35,0		64,3		67,1			31,9					198,3	205,1	37,2		37,2	13,0				13,0	
МП3-2-1	1,6	5,2	6,8	35,0		10,3		158,6	19,2		14,6	31,5				274,2	281,0	37,2		37,2		16,0			16,0	
МП3-3-1	1,6	5,2	6,8	21,7	23,7	6,9	5,0	105,9	88,0			31,5	22,8			310,5	317,3	37,2		37,2		16,0			16,0	
МП3-4-1	1,6	5,2	6,8	21,7		44,0		6,8						94,5		452,4	459,2	37,2		37,2			20,0		20,0	

Продолжение ведомости

Изделия закладные														Общий расход
Арматура класса													Всего	
А-I			А-III											
ГОСТ 5781-82			ГОСТ 5781-82											
ф10	ф16	Итого	ф6	ф8	ф10	ф12	ф14	ф16	ф18	ф25	Итого			
9,6	9,3	18,9	0,1	1,6	1,6	2,0	38,4		76,0		119,7	188,8	354,7	
9,6	9,3	18,9	0,1	1,6	1,6	2,0	38,4			146,0	189,7	261,8	484,4	
9,6	9,3	18,9	0,1	1,6	1,6	2,0		48,0		146,0	199,3	271,4	520,5	
9,6	9,3	18,9	0,1	1,6	1,6	2,0			60,8	146,0	212,1	288,2	642,2	
9,6	9,3	18,9	0,1	1,6	1,6	2,0	38,4		76,0		119,7	188,8	393,9	
9,6	9,3	18,9	0,1	1,6	1,6	2,0	38,4			146,0	189,7	261,8	512,8	
9,6	9,3	18,9	0,1	1,6	1,6	2,0		48,0		146,0	199,3	271,4	588,7	
9,6	9,3	18,9	0,1	1,6	1,6	2,0			60,8	146,0	212,1	288,2	747,4	

Инв.№ подл. | Подпись и дата | Взам. инв.№

Разраб.	Кишельгоф		1.420.1-25.4-РС
Провер.	Дужак		
Н.контр.	Дужак		Ведомость расхода стали

Стадия	Лист	Листов
Р	1	7

Киевский Промстройпроект

24098 49

Ведомость расхода стали на плиту, кг

Марка плиты	Изделия арматурные															Изделия закладные								
	Арматура класса															Прокат марки								
	А-I ГОСТ 5781-82			А-III ГОСТ 5781-82												ВСт3пс6-1 по ТУ 14-1-3023-80 ГОСТ 8510-86				ГОСТ 103-76*				
	ф8	ф10	Итого	ф6	ф8	ф10	ф12	ф14	ф16	ф18	ф20	ф25	ф28		Итого	Всего	∟100×63×8		Итого	-130×8	-130×10	-130×12		Итого
МП4-1	1,6	5,2	6,8	25,6	24,3	25,0		14,4							89,3	96,1	37,2		37,2	13,0				13,0
МП4-2	1,6	5,2	6,8	15,7	17,7	3,0		117,4	19,2						173,0	179,8	37,2		37,2		16,0			16,0
МП4-3	1,6	5,2	6,8	15,7	17,7	3,0		74,4	75,2						186,0	192,8	37,2		37,2		16,0			16,0
МП4-4	1,6	5,2	6,8	15,7		3,0	39,9		96,9	94,3					249,8	256,6	37,2		37,2			20,0		20,0
МП4-1-1	1,6	5,2	6,8	25,6	24,3	28,2		18,1	5,2						101,4	108,2	37,2		37,2	11,7				11,7
МП4-2-1	1,6	5,2	6,8	15,7	17,7	4,4	2,6	117,4	19,2		25,8				202,9	209,7	37,2		37,2		14,4			14,4
МП4-3-1	1,6	5,2	6,8	15,7	17,7	4,4	2,6	74,4	75,2		17,2	75,0			222,3	229,1	37,2		37,2		14,4			14,4
МП4-4-1	1,6	5,2	6,8	15,7		4,4	39,9		96,9	100,3		27,6	18,8		303,6	310,4	37,2		37,2			18,0		18,0

Продолжение ведомости

	Изделия закладные														Всего	Общий расход
	Арматура класса															
	А-I ГОСТ 5781-82				А-III ГОСТ 5781-82											
	ф10	ф16		Итого	ф6	ф8	ф10	ф12	ф14	ф18	ф25			Итого		
2	9,6	9,3		18,9	0,1	1,6	1,6	30,8		60,0				94,1	163,2	259,3
	9,6	9,3		18,9	0,1	1,6	1,6	30,8			116,0			150,1	227,2	402,0
	9,6	9,3		18,9	0,1	1,6	1,6	30,8			116,0			150,1	227,2	415,0
	9,6	9,3		18,9	0,1	1,6	1,6	2,0	38,4		116,0			159,7	235,8	492,4
	9,6	9,3		18,9	0,1	1,6	1,6	30,6		50,6				84,5	152,3	260,5
2	9,6	9,3		18,9	0,1	1,6	1,6	30,6			97,8			131,7	202,2	411,9
	9,6	9,3		18,9	0,1	1,6	1,6	30,6			97,8			131,7	202,2	431,3
	9,6	9,3		18,9	0,1	1,6	1,6	1,8	38,4		97,8			141,3	215,4	525,8

Инв. № подл. | Подпись и дата | Взам. инв. №

Ведомость расхода стали на плиту, кг

Марка плиты	Напрягаемая арматура класса									Всего	Изделия арматурные											Всего
	А-IIIв					А-IV					Арматура класса											
	ГОСТ 5781-82					ГОСТ 5781-82					А-I			А-III								
											ГОСТ 5781-82			ГОСТ 5781-82								
	ф14	ф16	ф20	ф22	Итого	ф14	ф16	ф20	Итого		ф8	ф10	Итого	ф6	ф8	ф10	ф12	ф14	ф16	ф18	ф20	Итого	
МП5-1АIIIв	65,3				65,3					65,3	1,6	5,2	6,8	58,6	86,9	3,0		6,4	19,6			174,7	181,5
МП5-2АIIIв		85,2			85,2					85,2	1,6	5,2	6,8	58,6	58,7	47,2			8,8	25,0		198,3	205,1
МП5-3АIIIв			133,2		133,2					133,2	1,6	5,2	6,8	32,7	104,6	3,0	63,5		8,8	25,0		237,6	244,4
МП5-4АIIIв				161,1	161,1					161,1	1,6	5,2	6,8	32,7	45,9	94,8	63,5			10,4	31,0	278,3	285,1
МП5-1АIV						65,3			65,3	65,3	1,6	5,2	6,8	58,6	86,9	3,0		6,4	19,6			174,7	181,5
МП5-2АIV							85,2		85,2	85,2	1,6	5,2	6,8	58,6	58,7	47,2			8,8	25,0		198,3	205,1
МП5-3АIV								133,2	133,2	133,2	1,6	5,2	6,8	32,7	104,6	3,0	63,5		8,8	25,0		237,6	244,4
МП5-4АIV								133,2	133,2	133,2	1,6	5,2	6,8	32,7	45,9	98,8	63,5			10,4	31,0	278,3	285,1

Продолжение ведомости

Изделия закладные																				Общий расход
Арматура класса													Прокат марки						Всего	
А-I					А-III								ВСт3пс5-1 по ТУ 14-1-3023-80							
ГОСТ 5781-82					ГОСТ 5781-82								ГОСТ 8510-86			ГОСТ 103-76*				
ф10	ф12	ф20	Итого	ф6	ф8	ф10	ф12	ф16	ф18	ф20	ф22	Итого	L100×63×8		Итого	-100×8		Итого		
9,6		15,5	25,1	0,1	1,6	1,6	2,0	82,0				87,3	37,2		37,2	8,0		8,0	157,6	404,4
9,6		15,5	25,1	0,1	1,6	1,6	2,0	18,0	80,0			103,3	37,2		37,2	8,0		8,0	173,6	463,9
9,6		15,5	25,1	0,1	1,6	1,6	2,0	18,0		99,2		122,5	37,2		37,2	8,0		8,0	192,8	570,4
	16,0	15,5	31,5	0,1	1,6	1,6	2,0	18,0			121,6	144,9	37,2		37,2	8,0		8,0	221,6	667,8
9,6		15,5	25,1	0,1	1,6	1,6	2,0	82,0				87,3	37,2		37,2	8,0		8,0	157,6	404,4
9,6		15,5	25,1	0,1	1,6	1,6	2,0	18,0	80,0			103,3	37,2		37,2	8,0		8,0	173,6	463,9
9,6		15,5	25,1	0,1	1,6	1,6	2,0	18,0		99,2		122,5	37,2		37,2	8,0		8,0	192,8	570,4
	16,0	15,5	31,5	0,1	1,6	1,6	2,0	18,0			121,6	144,9	37,2		37,2	8,0		8,0	221,6	639,9

Инв. № подл. | Подпись и дата | Взам. инв. №

Ведомость расхода стали на плиту, кг

Марка плиты	Напрягаемая арматура класса													Изделия арматурные												Всего
	А-IIIв							А-IV ГОСТ 5781-82							Арматура класса											
															А-I ГОСТ 5781-82			А-III ГОСТ 5781-82							
	ф14	ф16	ф18	ф20	ф22	ф25	Итого	ф14	ф16	ф18	ф20	ф22	Итого		ф8	ф10	Итого	ф6	ф8	ф10	ф12	ф14	ф16	ф18	ф20	Итого	
МП5-1АIIIв-1	43,5	18,9					62,4							62,4	1,6	5,2	6,8	59,8	89,2	6,0		6,44	29,0			190,4	197,2
МП5-2АIIIв-1		56,8	24,0				80,8							80,8	1,6	5,2	6,8	59,8	58,7	53,8			18,0	25,0		215,3	222,1
МП5-3АIIIв-1				88,8	35,8		124,6							124,6	1,6	5,2	6,8	33,9	104,6	3,0	73,0		18,0	25,0		257,5	264,3
МП5-4АIIIв-1					107,4	46,2	153,6							153,6	1,6	5,2	6,8	33,9	45,9	94,8	73,0			10,4	48,3	306,3	313,1
МП5-1АIV-1								43,5	18,9				62,4	62,4	1,6	5,2	6,8	59,8	89,2	6,0			29,0			190,4	197,2
МП5-2АIV-1									56,8	24,0			80,8	80,8	1,6	5,2	6,8	59,8	58,7	53,8			18,0	25,0		215,3	222,1
МП5-3АIV-1											88,8	35,8	124,6	124,6	1,6	5,2	6,8	33,9	104,6	3,0	73,0		18,0	25,0		257,5	264,3
МП5-4АIV-1											88,8	35,8	124,6	124,6	1,6	5,2	6,8	33,9	45,9	94,8	73,0			10,4	48,3	306,3	313,1

Продолжение ведомости

Изделия закладные																						Всего	Общий расход
Арматура класса															Прокат марки								
А-I ГОСТ 5781-82					А-III ГОСТ 5781-82										ВСт3пс6-1 по ТУ 14-1-3023-80 ГОСТ 8510-86			ГОСТ 103-76*					
ф10	ф12	ф20		Итого	ф6	ф8	ф10	ф12	ф16	ф18	ф20	ф22		Итого	L 110×63×8		Итого	-100×8		Итого		
9,6		15,5		25,1	0,1	1,6	1,6	2,0	82,0					87,3	37,2		37,2	8,0		8,0	157,6	417,2
9,6		15,5		25,1	0,1	1,6	1,6	2,0	18,0	80,0				103,3	37,2		37,2	8,0		8,0	173,6	476,5
9,6		15,5		25,1	0,1	1,6	1,6	2,0	18,0		99,2			122,5	37,2		37,2	8,0		8,0	192,8	581,7
	16,0	15,5		31,5	0,1	1,6	1,6	2,0	18,0			121,6		144,9	37,2		37,2	8,0		8,0	221,6	688,3
9,6		15,5		25,1	0,1	1,6	1,6	2,0	82,0					87,3	37,2		37,2	8,0		8,0	157,6	417,2
9,6		15,5		25,1	0,1	1,6	1,6	2,0	18,0	80,0				103,3	37,2		37,2	8,0		8,0	173,6	476,5
9,6		15,5		25,1	0,1	1,6	1,6	2,0	18,0		99,2			122,5	37,2		37,2	8,0		8,0	192,8	581,7
	16,0	15,5		31,5	0,1	1,6	1,6	2,0	18,0			121,6		144,9	37,2		37,2	8,0		8,0	221,6	659,3

Инв. № подл. | Подпись и дата | Взам. инв. №

1.420.1-25.4-РС

Лист 4

24098 52

Ведомость расхода стали на плиту, кг

Марка плиты	Напрягаемая арматура класса									Изделия арматурные											Всего
	А-IIIв					А-IV ГОСТ 5781-82				Арматура класса											
										А-I ГОСТ 5781-82				А-III ГОСТ 5781-82							
	ф18	ф22	ф25	ф28	Итого	ф18	ф22	ф25	Итого	ф8	ф10		Итого	ф6	ф8	ф10	ф12	ф14	ф16	ф18	ф20	Итого	
МП6-1АIIIв	95,9				95,9					95,9	1,6	5,2	6,8	53,8	78,9	3,0		6,4	19,8			161,9	168,7
МП6-2АIIIв		143,2			143,2					143,2	1,6	5,2	6,8	53,8	53,0	43,5			8,8	225,0		184,1	190,9
МП6-3АIIIв			184,8		184,8					184,8	1,6	5,2	6,8	30,4	94,6	3,0	58,2		8,8	225,0		220,0	226,8
МП6-4АIIIв				231,8	231,8					231,8	1,6	5,2	6,8	30,4	41,6	85,6	58,2			110,4	31,0	257,2	264,0
МП6-1АIV						95,9			95,9	95,9	1,6	5,2	6,8	53,8	78,9	3,0		6,4	19,8			161,9	168,7
МП6-2АIV							143,2		143,2	143,2	1,6	5,2	6,8	53,8	53,0	43,5			8,8	225,0		184,1	190,9
МП6-3АIV								184,8	184,8	184,8	1,6	5,2	6,8	30,4	94,6	3,0	58,2		8,8	225,0		220,0	226,8
МП6-4АIV								184,8	184,8	184,8	1,6	5,2	6,8	30,4	41,6	85,6	58,2			110,4	31,0	257,2	264,0

Продолжение ведомости

Изделия закладные																						Общий расход
Арматура класса															Прокат марки						Всего	
А-I ГОСТ 5781-82				А-III ГОСТ 5781-82											ВСт3пс6-1пс ТУ 14-1-3023-80 ГОСТ 8510-86			ГОСТ 103-76*				
ф10	ф12	ф20	Итого	ф6	ф8	ф10	ф12	ф16	ф18	ф20	ф22			Итого	L 100×63×8		Итого	-100×8		Итого		
9,0		15,5	24,5	0,1	1,6	1,6	1,0	57,0		18,6				79,9	37,2		37,2	4,0		4,0	145,6	410,2
7,2	3,0	15,5	25,7	0,1	1,6	1,6	1,0	9,0	60,0		22,8			96,1	37,2		37,2	4,0		4,0	163,0	497,1
7,2	3,0	15,5	25,7	0,1	1,6	1,6	1,0	9,0		74,4	22,8			110,5	37,2		37,2	4,0		4,0	177,4	589,6
	15,0	15,5	30,5	0,1	1,6	1,6	1,0	9,0			114,0			127,3	37,2		37,2	4,0		4,0	199,0	694,8
9,0		15,5	24,5	0,1	1,6	1,6	1,0	57,0		18,6				79,9	37,2		37,2	4,0		4,0	145,6	410,2
7,2	3,0	15,5	25,7	0,1	1,6	1,6	1,0	9,0	60,0		22,8			96,1	37,2		37,2	4,0		4,0	163,0	497,1
7,2	3,0	15,5	25,7	0,1	1,6	1,6	1,0	9,0		74,4	22,8			110,5	37,2		37,2	4,0		4,0	177,4	589,0
	15,0	15,5	30,5	0,1	1,6	1,6	1,0	9,0			114,0			127,3	37,2		37,2	4,0		4,0	199,0	647,8

Инв.№ подл. | Подпись и дата | Взам. инв.№

1.420.1-25.4-РС

Лист 5

24098 53

https://zavodjbi.com/

Ведомость расхода стали на типу, кг

Марка плиты	Напрягаемая арматура класса											Изделия арматурные										
		A-IIIв					A-IV						Арматура класса									
							ГОСТ 5781-82						A-I			A-III						
													ГОСТ 5781-82			ГОСТ 5781-82						
	ф16	ф18	ф22	ф25	Итого	ф16	ф18	ф22	ф25	Итого	Всего		ф8		Итого	ф6	ф8	ф10	ф12		Итого	Всего
ПП2-1АIIIв	85,2				85,2						85,2		2,2		2,2	70,2	94,7				164,9	167,1
ПП2-2АIIIв		107,9			107,9						107,9		2,2		2,2	45,4	44,1	147,7			237,2	239,4
ПП2-3АIIIв			161,1		161,1						161,1		2,2		2,2	45,4	44,1	103,5	63,5		256,5	258,7
ПП2-4АIIIв				207,9	207,9						207,9		2,2		2,2	45,4		172,4	63,5		281,3	283,5
ПП2-1АIV						85,2				85,2	85,2		2,2		2,2	70,2	94,7				164,9	167,1
ПП2-2АIV							107,9			107,9	107,9		2,2		2,2	45,4	44,1	147,7			237,2	239,4
ПП2-3АIV								161,1		161,1	161,1		2,2		2,2	45,4	44,1	103,5	63,5		256,5	258,7
ПП2-4АIV									207,9	207,9	207,9		2,2		2,2	45,4		172,4	63,5		281,3	283,5

Продолжение ведомости

Изделия закладные																			Общий расход
Арматура класса												Прокат марки						Всего	
A-I				A-III								ВСт3пс6-1 по ТУ 14-1-3023-80							
ГОСТ 5781-82				ГОСТ 5781-82								ГОСТ 8510-86			ГОСТ 103-76*				
ф20	ф22		Итого	ф6	ф10	ф16	ф25	ф32	ф36		Итого	L75×0,5		Итого	-50×6	-60×6		Итого		
15,5	15,0		30,5	0,1	10,0	2,0	45,0				57,1	5,0		5,0	6,0	2,0		8,0	100,6	352,9
15,5	15,0		30,5	0,1	10,0	2,0		73,0			85,1	5,0		5,0	6,0	2,0		8,0	128,6	475,9
15,5	15,0		30,5	0,1	10,0	2,0		73,0			85,1	5,0		5,0	6,0	2,0		8,0	128,6	548,4
15,5	15,0		30,5	0,1	10,0	2,0			93,0		105,1	5,0		5,0	6,0	2,0		8,0	148,8	640,0
15,5	15,0		30,5	0,1	10,0	2,0	45,0				57,1	5,0		5,0	6,0	2,0		8,0	100,6	352,9
15,5	15,0		30,5	0,1	10,0	2,0		73,0			85,1	5,0		5,0	6,0	2,0		8,0	128,6	475,9
15,5	15,0		30,5	0,1	10,0	2,0		73,0			85,1	5,0		5,0	6,0	2,0		8,0	128,6	548,4
15,5	15,0		30,5	0,1	10,0	2,0			93,0		105,1	5,0		5,0	6,0	2,0		8,0	148,6	640,0

Инв.№ подл. | Подпись и дата | Взам. инв.№

https://zavodjbi.com/

Ведомость расхода стали на плиту, кг

Марка плиты	Напрягаемая арматура класса														Изделия арматурные										
															Арматура класса										
	А-IIIв							А-IV							А-I			А-III							
	ГОСТ 5781-82							ГОСТ 5781-82							ГОСТ 5781-82			ГОСТ 5781-82							
	ф16	ф18	ф20	ф22	ф25	ф28	Итого	ф16	ф18	ф20	ф22	ф25	ф28	Итого	Всего	8АI		Итого	ф6	ф8	ф10	ф12	ф16	ф20		Итого	Всего
ПП2-1АIIIв-1	56,8	24,0					80,8								80,8	2,2		2,2	71,3	97,1		3,7	9,8			181,9	184,1
ПП2-2АIIIв-1		71,9	29,6				101,5								101,5	2,2		2,2	45,4	46,1	151,4	3,7		15,3		261,9	264,1
ПП2-3АIIIв-1				107,4	46,2		153,6								153,6	2,2		2,2	45,4	46,1	103,5	6 9,9		15,3		280,2	282,4
ПП2-4АIIIв-1					138,6	58,0	196,6								196,6	2,2		2,2	45,4		175,5	6 9,9		15,3		306,1	308,3
ПП2-1АIV-1								56,8	24,0					80,8	80,8	2,2		2,2	71,3	97,1		3,7	9,8			181,9	184,1
ПП2-2АIV-1									71,9	29,6				101,5	101,5	2,2		2,2	45,4	46,1	151,4	3,7		15,3		261,9	264,1
ПП2-3АIV-1											107,4	46,2		153,6	153,5	2,2		2,2	45,4	46,1	103,5	6 9,9		15,3		280,2	282,4
ПП2-4АIV-1												138,6	58,0	196,6	196,6	2,2		2,2	45,4		175,5	6 9,9		15,3		306,1	308,3

Продолжение ведомости

Изделия закладные																				Общий расход
Арматура класса											Прокат марки								Всего	
А-I				А-III							ВСт3пс6-1 по ТУ 14-1-3023-80				ГОСТ 8510-86		ГОСТ 103-76*			
ГОСТ 5781-82				ГОСТ 5781-82							ГОСТ 8510-86				ГОСТ 103-76*					
ф20	ф22		Итого	ф6	ф10	ф16	ф25	ф32	ф36		Итого	L75х50х5		Итого	-50х6	-60х6		Итого		
15,5	15,0		30,5	0,1	10,0	2,0	45,0				57,1	5,0		5,0	6,0	2,0		8,0	100,6	365,5
15,5	15,0		30,5	0,1	10,0	2,0		73,0			85,1	5,0		5,0	6,0	2,0		8,0	128,6	494,2
15,5	15,0		30,5	0,1	10,0	2,0		73,0			85,1	5,0		5,0	6,0	2,0		8,0	128,6	564,6
15,5	15,0		30,5	0,1	10,0	2,0			93,0		105,1	5,0		5,0	6,0	2,0		8,0	148,6	653,5
15,5	15,0		30,5	0,1	10,0	2,0	45,0				57,1	5,0		5,0	6,0	2,0		8,0	100,6	365,5
15,5	15,0		30,5	0,1	10,0	2,0		73,0			85,1	5,0		5,0	6,0	2,0		8,0	128,6	494,2
15,5	15,0		30,5	0,1	10,0	2,0		73,0			85,1	5,0		5,0	6,0	2,0		8,0	128,6	564,6
15,5	15,0		30,5	0,1	10,0	2,0			93,0		105,1	5,0		5,0	6,0	2,0		8,0	148,6	653,5

Взам. инв. №

Подпись и дата

Инв. № подл.