https://zavodjbi.com/

ТИПОВЫЕ КОНСТРУКЦИИ, ИЗДЕЛИЯ И УЗЛЫ ЗДАНИЙ И СООРУЖЕНИЙ

Серия 1.420.1-20 С

КОНСТРУКЦИИ КАРКАСА МНОГОЭТАЖНЫХ ПРОИЗВОДСТВЕННЫХ ЗДАНИЙ С СЕТКАМИ КОЛОНН 12х6, 9х6 И 6х6 М

ДЛЯ СТРОИТЕЛЬСТВА В РАЙОНАХ СЕЙСМИЧНОСТЬЮ 7,8 И 9 БАЛЛОВ

Выпуск 1-2

КОЛОННЫ ВЫСОТОЙ 5,4 м. АРМИРОВАНИЕ И ПРОСТРАНСТВЕННЫЕ КАРКАСЫ

РАБОЧИЕ ЧЕРТЕЖИ

24693
цена 9-35

https://zavodjbi.com/

Серия 1.420.1-26с

КОНСТРУКЦИИ КАРКАСА МНОГОЭТАЖНЫХ ПРОИЗВОДСТВЕННЫХ ЗДАНИЙ С СЕТКАМИ КОЛОНН 12х6, 9х6 И 6х6 М

ДЛЯ СТРОИТЕЛЬСТВА В РАЙОНАХ СЕЙСМИЧНОСТЬЮ 7,8 И 9 БАЛЛОВ

Выпуск 1-2

КОЛОННЫ ВЫСОТОЙ 5,4 м. АРМИРОВАНИЕ И ПРОСТРАНСТВЕННЫЕ КАРКАСЫ

РАБОЧИЕ ЧЕРТЕЖИ

Разработаны:

ЦНИИПРОМЗДАНИЙ

Гл. инж. ин-та — В.В. Гранев
Зав. отделом — Г.В. Выжигин
Гл. инж. проекта — В.Н. Ягодкин

ЛГПИ

Гл. инж. ин-та — Е.Д. Любимов
Гл. констр. ин-та — Г.М. Драбкин
Нач. отдела — Ю.В. Комаров
Гл. констр. отдела — В.И. Исаев

НИИЖБ

Зам. директора ин-та — Ю.П. Гуща
Зав. лаборатории — Н.Н. Коровин
Ст. научн. сотрудник — Н.Г. Матков

Утверждены

Главным управлением проектирования Госстроя СССР

Письмо N 5/6-796 от 19.04.90.

Введены в действие ЦНИИпромзданий с 01.03.91.

Приказ N 111 от 25.09.90.

© АПП ЦИТП, 1991

https://zavodjbi.com/

Обозначение документа	Наименование	Стр.
1.420.1-20с.1-2-1ТТ	Технические требования	4
-2	Колонна К13	5
-3	Колонна К14	8
-4	Колонна К15	11
-5	Колонна К16	13
-6	Колонна К17	15
-7	Колонна К18	17
-8	Колонна К19	19
-9	Колонна К20	21
-10	Колонна К21	23
-11	Колонна К22	25
-12	Колонна К45	26
-13	Колонна К46	28
-14	Узлы I ... VII	30

Обозначение документа	Наименование	Стр.
1.420.1-20с.1-2-15	Каркас КП13-1...КП13-6	34
-16	Каркас КП13-7, КП13-8	36
-17	Каркас КП13-9...КП13-15	38
-18	Каркас КП13-16...КП13-19	40
-19	Каркас КП13-20	42
-20	Каркас КП14-1...КП14-6	43
-21	Каркас КП14-7	45
-22	Каркас КП14-8...КП14-13	46
-23	Каркас КП14-14	48
-24	Каркас КП14-15, КП14-16	49
-25	Каркас КП14-17...КП14-19	50
-26	Каркас КП14-20...КП14-22	51
-27	Каркас КП14-23, КП14-24	52
-28	Каркас КП15-1...КП15-6	53
-29	Каркас КП15-7, КП15-8	55

Инв.№ подл. | Подп. и дата | Взам.инв.№

Разраб.	Пергаменщик		
Рассм.	Исаев		
Провер.	Смирнова		
Н.контр.	Незлобина		

1.420.1-20с.1-2

Содержание

Стадия	Лист	Листов
Р	1	2

ЛГПИ

24693 3

https://zavodjbi.com/

https://zavodjbi.com/

Обозначение документа	Наименование	Стр.
1.420.1-20с.1-2-30	Каркас КП15-9, КП15-10	56
-31	Каркас КП15-11	57
-32	Каркас КП15-12 ... КП15-14	58
-33	Каркас КП16-1 ... КП16-6	59
-34	Каркас КП16-7, КП16-8	61
-35	Каркас КП16-9	62
-36	Каркас КП16-10	63
-37	Каркас КП17-1 ... КП17-6	64
-38	Каркас КП17-7 ... КП17-9	66
-39	Каркас КП17-10 ... КП17-12	68
-40	Каркас КП18-1 ... КП18-6	70
-41	Каркас КП18-7, КП18-8	72
-42	Каркас КП18-9	73
-43	Каркас КП19-1 ... КП19-6	74
-44	Каркас КП19-7	75
-45	Каркас КП19-8 ... КП19-11	76

Обозначение документа	Наименование	Стр.
1.420.1-20с.1-2-46	Каркас КП19-12	77
-47	Каркас КП20-1 ... КП20-6	78
-48	Каркас КП20-7, КП20-8	79
-49	Каркас КП20-9, КП20-10	80
-50	Каркас КП21-1 ... КП21-6	81
-51	Каркас КП21-7 ... КП21-11	82
-52	Каркас КП22-1 ... КП22-5	84
-53	Каркас КП45-1 ... КП45-6	85
-54	Каркас КП45-7, КП45-8	87
-55	Каркас КП45-9	88
-56	Каркас КП45-10, КП45-11	89
-57	Каркас КП46-1 ... КП46-5	90
-58	Каркас КП46-6 ... КП46-8	92
-59	Каркас КП46-9, КП46-10	94
-60	Узлы I ... VIII	95
-61РС	Ведомость расхода стали, кг.	99

Инв.№подл. | Подп. и дата | Взам.инв.№

https://zavodjbi.com/

https://zavodjbi.com/

1. Настоящий Выпуск является частью работы, полный состав которой приведен в выпуске 0-0 данной серии.

Выпуск содержит рабочие чертежи колонн и пространственных каркасов для зданий с высотой этажей 5,4м.

2. Данный выпуск следует рассматривать совместно с выпуском 1-0„ Указания по изготовлению колонн" и техническими условиями„ Колонны железобетонные для многоэтажных производственных зданий промышленных предприятий". ГОСТ 18979-90.

Закладные и арматурные изделия для всех колонн настоящей серии приведены в выпуске 1-5.

3. В колонны данного выпуска должны дополнительно устанавливаться закладные изделия для крепления стен, пристенных плит, выпуски арматуры для образования жестких сопряжений ригелей с колоннами, для крепления фахверковых стоек.

Установка перечисленных закладных изделий должна осуществляться в соответствии с требованиями проектов конкретных объектов.

Указания по привязке этих закладных изделий в колоннах приведены в выпуске 0-0 данной серии.

4. Пространственные каркасы собираются из отдельных продольных стержней и замкнутых хомутов с помощью контактной сварки.

Сборка пространственных каркасов с использованием вязаной сварки не допускается. Диагональные связи, предусмотренные для обеспечения жесткости пространственных каркасов, должны быть приварены к стержням продольной арматуры протяженными швами длиной не менее 50мм.

В целях экономии металла эти связи могут быть заменены на инвентарные.

5. Закладные изделия крепятся к стержням пространственных каркасов с помощью вязальной проволоки. Окончательная фиксация закладных изделий производится в опалубке.

6. Сборку пространственных каркасов рекомендуется производить на автоматизированных линиях.

7. Изготовление арматурных изделий должно производиться в соответствии с ГОСТ 10922-75 „Арматурные изделия и закладные детали сварные для железобетонных конструкций. Технические требования и методы испытаний," ГОСТ 14098-85. „Соединения сварные арматуры и закладных изделий железобетонных конструкций. Типы, конструкция и размеры."

8. В работе использовано а. с. N 806835 „Сборная железобетонная колонна".

Разраб.	Смирнова		1.420.1-20С.1-2-1ТТ
Провер.	Исаев		Технические требования
Н. контр.	Незлобина		Стадия: Р; Лист: ; Листов: 1
			ЛГПИ

Инв.№ подл. | Подп. и дата | Взам. инв.№

https://zavodjbi.com/

https://zavodjbi.com/

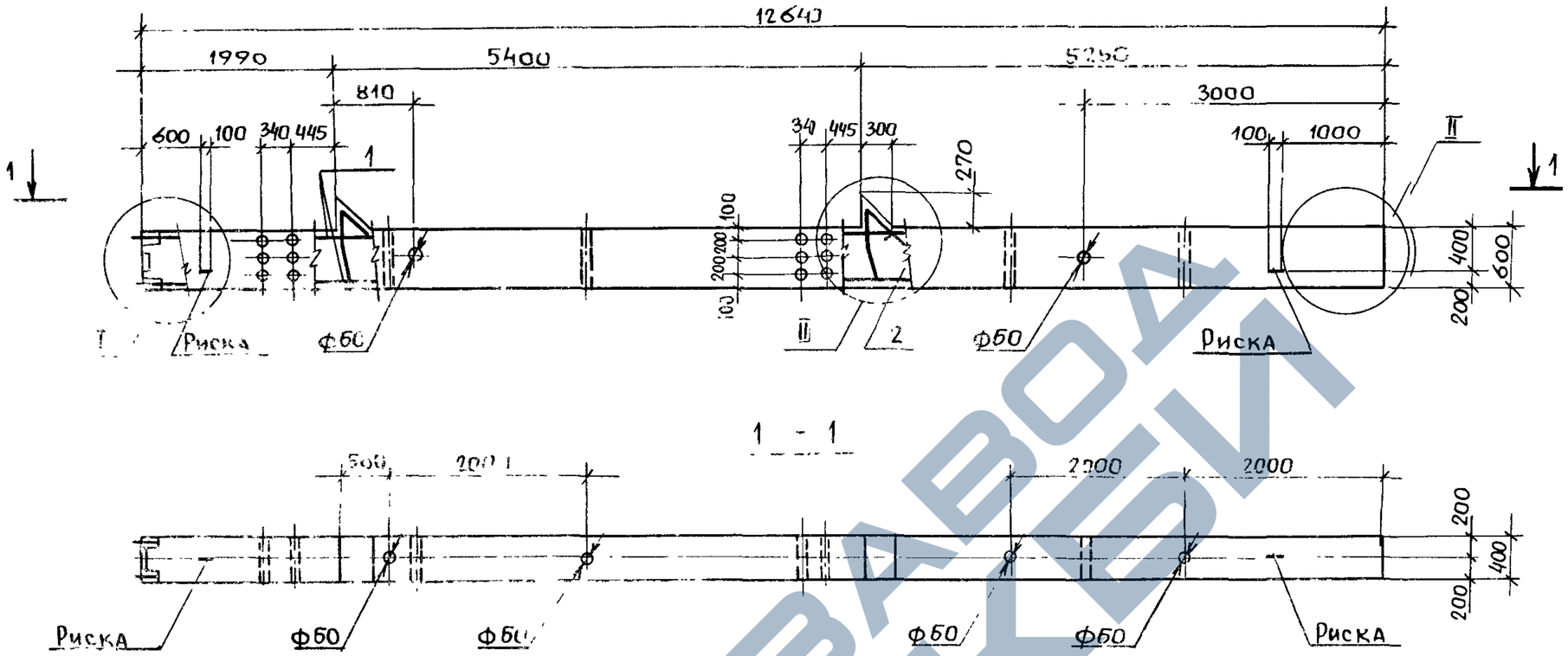

Спецификацию см. листы 2,,3.

Узлы см. 1.420.1-20С.1-2-114.

Масса колонны 7,65т.

				1.420.1-20С.1-2-2			
Разраб.	Пергамонщик			Колонна К13	Стадия	Лист	Листов
Рассчит	Исаев				Р	1	3
Провер.	Смирнова				ЛГПИ		
Н.контр	Незлобина						

Инв.№ подл | Подпись и дата | Взам.инв.№

https://zavodjbi.com/

https://zavodjbi.com/

Марка колонны	Поз	Наименование	Кол.	Обозначение документа
К13-1-С	1	Каркас КП13-1	1	1.420.1-20С.1-2 – 15
	2	Бетон класса В30, м^3	3,06	
К13-2-С	1	Каркас КП13-2	1	- 15
	2	Бетон класса В25, м^3	3,06	
К13-3-С	1	Каркас КП13-2	1	– 15
	2	Бетон класса В30, м^3	3,06	
К13-4-С	1	Каркас КП.13-3	1	– 15
	2	Бетон класса В25, м^3	3,06	
К13-5-С	1	Каркас КП13-3	1	– 15
	2	Бетон класса В30, м^3	3,06	
К13-6-С	1	Каркас КП13-4	1	– 15
	2	Бетон класса В25, м^3	3,06	
К13-7-С	1	Каркас КП13-4	1	– 15
	2	Бетон класса В30, м^3	3,06	
К13-8-С	1	Каркас КП13-4	1	– 15
	2	Бетон класса В40, м^3	3,06	
К13-9-С	1	Каркас КП13-5	1	– 15
	2	Бетон класса В25, м^3	3,06	
К13-10-С	1	Каркас КП13-5	1	– 15
	2	Бетон класса В30, м^3	3,06	
К13-11-С	1	Каркас КП13-5	1	– 15
	2	Бетон класса В40, м^3	3,06	

Продолжение

Марка колонны	Поз	Наименование	Кол	Обозначение документа
К13-12-С	1	Каркас КП13-6	1	1.420.1-20.С.1-2 – 15
	2	Бетон класса В25, м^{33}	3,06	
К13-13-С	1	Каркас КП13-6	1	– 15
	2	Бетон класса В30, м^{33}	3,06	
К13-14-С	1	Каркас КП13-6	1	– 15
	2	Бетон класса В40, м^{33}	3,06	
К13-15-С	1	Каркас КП13-7	1	– 16
	2	Бетон класса В25, м^3	3,06	
К13-16-С	1	Каркас КП13-8	1	– 16
	2	Бетон класса В30, м1^3	3,06	
К13-17-С	1	Каркас КП13-9	1	– 17
	2	Бетон класса В25, м^3	3,06	
К13-18-С	1	Каркас КП13-10	1	– 17
	2	Бетон класса В30, м^3	3,06	
К13-19-С	1	Каркас КП13-11	1	– 17
	2	Бетон класса В25, м^3	3,06	
К13-20-С	1	Каркас КП13-11	1	– 17
	2	Бетон класса В40, м1^3	3,06	
К13-21-С	1	Каркас КП13-12	1	– 17
	2	Бетон класса В25, м1^3	3,06	
К13-22-С	1	Каркас КП13-12	1	– 17
	2	Бетон класса В40, м1^3	3,06	

Взам.инв.№ | Подпись и дата | Инв.№ подл

https://zavodjbi.com/

https://zavodjbi.com/

продолжение

Марка колонны	Поз.	Наименование	Кол.	Обозначение документа
К13-23-С	1	Каркас КП13-13	1	1.420.1-20С.1-2-17
	2	Бетон класса В25,м³	3,06	
К13-24-С	1	Каркас КП13-13	1	-17
	2	Бетон класса В30,м³	3,06	
К13-25-С	1	Каркас КП13-13	1	-17
	2	Бетон класса В40,м³	3,06	
К13-26-С	1	Каркас КП13-14	1	-17
	2	Бетон класса В40,м³	3,06	
К13-27-С	1	Каркас КП13-15	1	-17
	2	Бетон класса В40,м³	3,06	
К13-28-С	1	Каркас КП13-16	1	-18
	2	Бетон класса В30,м³	3,06	

Марка колонны	Поз.	Наименование	Кол.	Обозначение документа
К13-29-С	1	Каркас КП13-17	1	1.420.1-20С.1-2-18
	2	Бетон класса В25,м³	3,016	
К13-30-С	1	Каркас КП13-17	1	-18
	2	Бетон класса В30,м³	3,016	
К13-31-С	1	Каркас КП13-18	1	-18
	2	Бетон класса В30,м³	3,016	
К13-32-С	1	Каркас КП13-19	1	-18
	2	Бетон класса В40,м³	3,016	
К13-33-С	1	Каркас КП13-20	1	-19
	2	Бетон класса В30,м³	3,016	

Инв.№подл. | Подпись и дата | Взам.инв.№

https://zavodjbi.com/

https://zavodjbi.com/

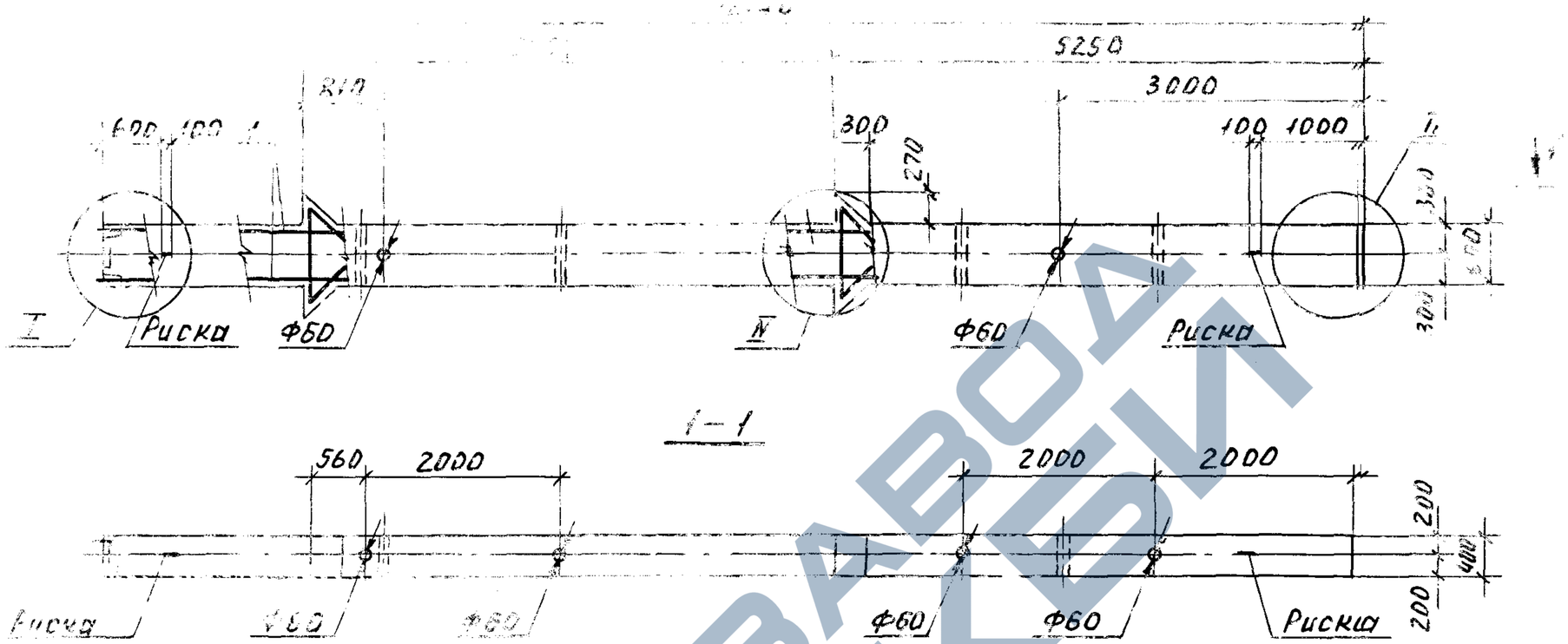

Спецификацию см. листы 2,,3.

Узлы см. 1.420.1-20с.1-2-14.

Масса колонны 7.75т.

				1.420.1-20с.1-2-3	
Разраб.	Пергамонина			Колонна К14	Стадия: Р; Лист: 1; Листов: 3
Рассчит	Исаев				ЛГПИ
Провер.	Смирнова				
Н.контр.	Незлобина				

Инв.№ подл. | Подп. и дата | Взам.инв.№

https://zavodjbi.com/

https://zavodjbi.com/

Продолжение

Марка колонны	Поз.	Наименование	Кол.	Обозначение документа
К14-1-С	1	Каркас КП14-1	1	1.420.1-20С.1-2-20
	2	Бетон класса В30, м³	3,10	
К14-2-С	1	Каркас КП14-2	1	-20
	2	Бетон класса В25, м³	3,10	
К14-3-С	1	Каркас КП14-2	1	-20
	2	Бетон класса В30, м³	3,10	
К14-4-С	1	Каркас КП14-2	1	-20
	2	Бетон класса В40, м³	3,10	
К14-5-С	1	Каркас КП14-3	1	-20
	2	Бетон класса В25, м³	3,10	
К14-6-С	1	Каркас КП14-3	1	-20
	2	Бетон класса В30, м³	3,10	
К14-7-С	1	Каркас КП14-3	1	-20
	2	Бетон класса В40, м³	3,10	
К14-8-С	1	Каркас КП14-4	1	-20
	2	Бетон класса В25, м³	3,10	
К14-9-С	1	Каркас КП14-4	1	-20
	2	Бетон класса В30, м³	3,10	
К14-10-С	1	Каркас КП14-4	1	-20
	2	Бетон класса В40, м³	3,10	
К14-11-С	1	Каркас КП14-5	1	-20
	2	Бетон класса В25, м³	3,10	

Марка колонны	Поз.	Наименование	Кол.	Обозначение документа
К14-12-С	1	Каркас КП14-5	1	-20
	2	Бетон класса В30, м³	3,10	
К14-13-С	1	Каркас КП14-5	1	-20
	2	Бетон класса В40, м³	3,10	
К14-14-С	1	Каркас КП14-6	1	-20
	2	Бетон класса В30, м	3,10	
К14-15-С	1	Каркас КП14-7	1	-21
	2	Бетон класса В25, м³	3,10	
К14-16-С	1	Каркас КП14-7	1	-21
	2	Бетон класса В30, м³	3,10	
К14-17-С	1	Каркас КП14-7	1	-21
	2	Бетон класса В40, м³	3,10	
К14-18-С	1	Каркас КП14-8	1	-22
	2	Бетон класса В30, м³	3,10	
К14-19-С	1	Каркас КП14-8	1	-22
	2	Бетон класса В40, м³	3,10	
К14-20-С	1	Каркас КП14-9	1	-22
	2	Бетон класса В40, м³	3,10	
К14-21-С	1	Каркас КП14-10	1	-22
	2	Бетон класса В30, м³	3,10	
К14-22-С	1	Каркас КП14-10	1	-22
	2	Бетон класса В40, м³	3,10	

Инв.№ подл. | Подп. и дата | Взам.инв.№

https://zavodjbi.com/

https://zavodjbi.com/

Окончание

Марка колонны	Поз.	Наименование	Кол.	Обозначение документа
К14-23-С	1	Каркас КП14-10	1	1.420.1-20С.1-2-22
	2	Бетон класса В45, м³	3,10	
К14-24-С	1	Каркас КП14-11	1	-22
	2	Бетон класса В25, м³	3,10	
К14-25-С	1	Каркас КП14-11	1	-22
	2	Бетон класса В45, м³	3,10	
К14-26-С	1	Каркас КП14-12	1	-22
	2	Бетон класса В40, м³	3,10	
К14-27-С	1	Каркас КП14-13	1	-22
	2	Бетон класса В30, м³	3,10	
К14-28-С	1	Каркас КП14-14	1	-23
	2	Бетон класса В30, м³	3,10	
К14-29-С	1	Каркас КП14-14	1	-23
	2	Бетон класса В45, м³	3,10	
К14-30-С	1	Каркас КП14-15	1	-24
	2	Бетон класса В30, м³	3,10	
К14-31-С	1	Каркас КП14-16	1	-24
	2	Бетон класса В30, м³	3,10	

Марка колонны	Поз.	Наименование	Кол.	Обозначение документа
К14-32-С	1	Каркас КП14-17	1	1.420.1-20С.1-2-25
	2	Бетон класса В30, м³	3,10	
К14-33-С	1	Каркас КП14-18	1	-25
	2	Бетон класса В30, м³	3,10	
К14-34-С	1	Каркас КП14-19	1	-25
	2	Бетон класса В40, м³	3,10	
К14-35-С	1	Каркас КП14-20	1	-26
	2	Бетон класса В45, м³	3,10	
К14-36-С	1	Каркас КП14-21	1	-26
	2	Бетон класса В45, м³	3,10	
К14-37-С	1	Каркас КП14-22	1	-26
	2	Бетон класса В30, м³	3,10	
К14-38-С	1	Каркас КП14-22	1	-26
	2	Бетон класса В40, м³	3,10	
К14-39-С	1	Каркас КП14-23	1	-27
	2	Бетон класса В30, м³	3,10	
К14-40-С	1	Каркас КП14-24	1	-27
	2	Бетон класса В45 м³	3,10	

Взам. Инв. №

Подпись и дата

Инв. № подл.

https://zavodjbi.com/

https://zavodjbi.com/

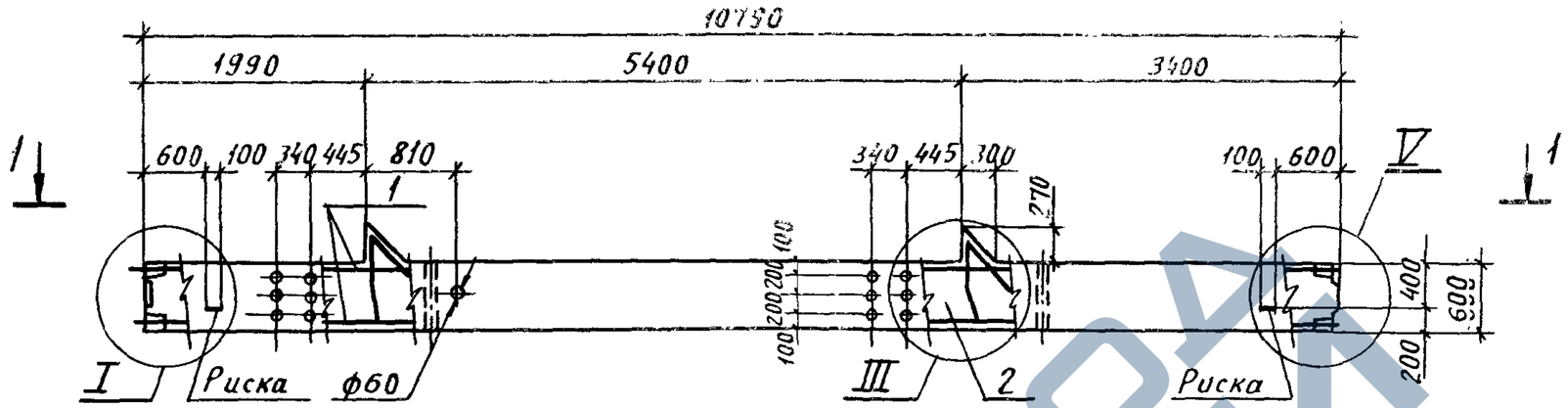

Спецификацию см лист 2.
Узлы см. 1.420.1-20с.1-2-14.
Масса колонны 6.52т.

				1.420.1-20С.1-2-4	
Разраб.	Пергамонина			Колонна К15	Стадия: Р; Лист: 1; Листов: 2
Рассчит.	Исаев				ЛГПИ
Провер.	Смирнова				
Н.контр.	Незлобина				

Инв.№подл. | Подпись и дата | Взам.инв.№

https://zavodjbi.com/

https://zavodjbi.com/

Продолжение

Марка колонны	Поз.	Наименование	Кол.	Обозначение документа
К15-1-С	1	Каркас КП15-1	1	1.420.1-20С.1-2-28
	2	Бетон класса В25, м³	2,61	
К15-2-С	1	Каркас КП15-2	1	-28
	2	Бетон класса В25, м³	2,61	
К15-3-С	1	Каркас КП 15-2	1	-28
	2	Бетон класса В30, м³	2,61	
К15-4-С	1	Каркас КП15-3	1	-28
	2	Бетон класса В 25, м³	2,61	
К15-5-С	1	Каркас КП 15-3	1	-28
	2	Бетон класса В30, м³	2,61	
К15-6-С	1	Каркас КП15-4	1	-28
	2	Бетон класса В25, м³	2,61	
К15-7-С	1	Каркас КП15-4	1	-28
	2	Бетон класса В30,м³	2,61	
К15-8-С	1	Каркас КП15-5	1	-28
	2	Бетон класса В 25,м³	2,61	
К15-9-С	1	Каркас КП15-6	1	-28
	2	Бетон класса В25,м³	2,61	

Марка колонны	поз.	Наименование	Кол.	Обозначение документа
К15-10-С	1	Каркас КП15-6	1	1.420.1-20С.1-2-28
	2	Бетон класса В30,м³	2,61	
К15-11-С	1	Каркас КП15-7	1	-29
	2	Бетон класса В25,м³	2,61	
К15-12-С	1	Каркас КП15-8	1	-29
	2	Бетон класса В 30, м³	2,61	
К15-13-С	1	Каркас КП 15-9	1	-30
	2	Бетон класса В 25,м³	2,61	
К15-14-С	1	Каркас КП15-10	1	-30
	2	Бетон класса В30,м³	2,61	
К15-15-С	1	Каркас КП 15-11	1	-31
	2	Бетон класса В 30,м³	2,61	
К15-16-С	1	Каркас КП15-12	1	-32
	2	Бетон класса В 30 м³	2,61	
К15-17-С	1	Каркас КП15-13	1	-32
	2	Бетон класса В40,м³	2,61	
К15-18-С	1	Каркас КП 15-14	1	-32
	2	Бетон класса В 40,м³	2,61	

Взам. инв. №

Подпись и дата

Инв. № подл.

https://zavodjbi.com/

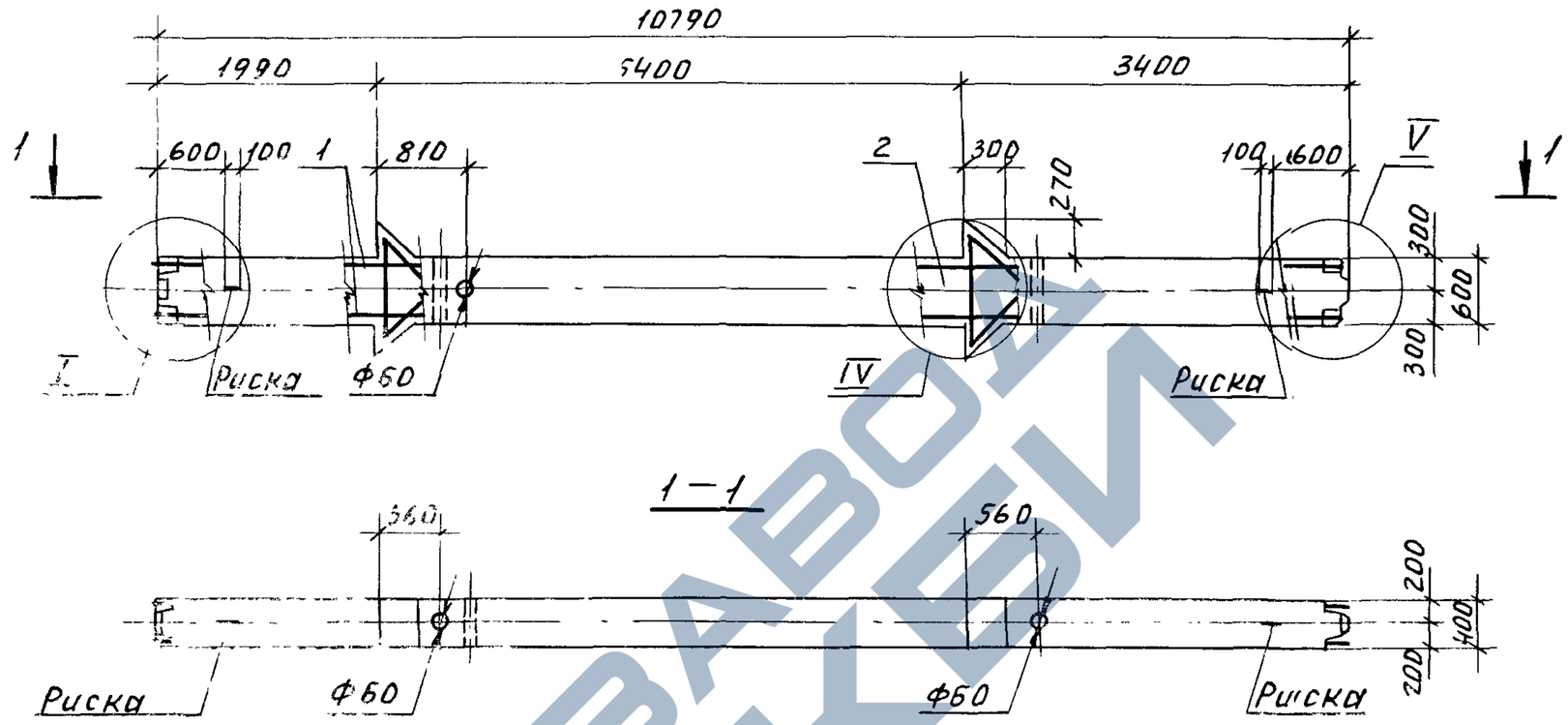

Спецификацию см. лист 2.
Узлы см. 1.420.1-20.с.1-2-14.
Масса колонны 6.62 т.

				1.420.1-20с.1-2-5		
Разраб.	Пергамонина			Колонна К16	Стадия	Лист	Листов
Рассчит.	Исаев				Р	1	2
Провер.	Смирнова				ЛГПИ		
Н.контр	Незлобина						

Инв.№подл. | Подп. и дата | Взам.инв.№

https://zavodjbi.com/

продолжение

Марка колонны	Поз.	Наименование	Кол.	Обозначение документа
К16-1-С	1	Каркас КП16-1	1	1.420.1-20С.1-2-33
	2	Бетон класса В25, м³	2,65	
К16-2-С	1	Каркас КП16-1	1	-33
	2	Бетон класса В30, м³	2,65	
К16-3-С	1	Каркас КП16-2	1	-33
	2	Бетон класса В25, м³	2,65	
К16-4-С	1	Каркас КП16-2	1	-33
	2	Бетон класса В30, м³	2,65	
[illegible]	1	Каркас КП16-3	1	-33
	2	Бетон класса В30, м³	2,65	
[illegible]	1	Каркас КП16-4	1	-33
	2	Бетон класса В30, м³	2,65	
[illegible]	1	Каркас КП16-4	1	-33
	2	Бетон класса В40, м³	2,65	
К16-8-С	1	Каркас КП16-5	1	-33
	2	Бетон класса В25, м³	2,65	

Марка колонны	Поз	Наименование	Кол	Обозначение документа
К16-9-С	1	Каркас КП16-5	1	1.420.1-20С.1-2-33
	2	Бетон класса В30, м³	2,65	
К16-10-С	1	Каркас КП16-5	1	-33
	2	Бетон класса В40, м³	2,65	
К16-11-С	1	Каркас КП16-6	1	-33
	2	Бетон класса В30, м³	2,65	
К16-12-С	1	Каркас КП16-6	1	-33
	2	Бетон класса В40, м³	2,65	
К16-13-С	1	Каркас КП16-7	1	-34
	2	Бетон класса В40, м³	2,65	
К16-14-С	1	Каркас КП16-8	1	-34
	2	Бетон класса В40, м³	2,65	
К16-15-С	1	Каркас КП16-9	1	-35
	2	Бетон класса В30, м³	2,65	
К16-16-С	1	Каркас КП16-10	1	-36
	2	Бетон класса В40, м³	2,65	

Инв.№ подл. | Подп. и дата | Взам.инв.№

https://zavodjbi.com/

https://zavodjbi.com/

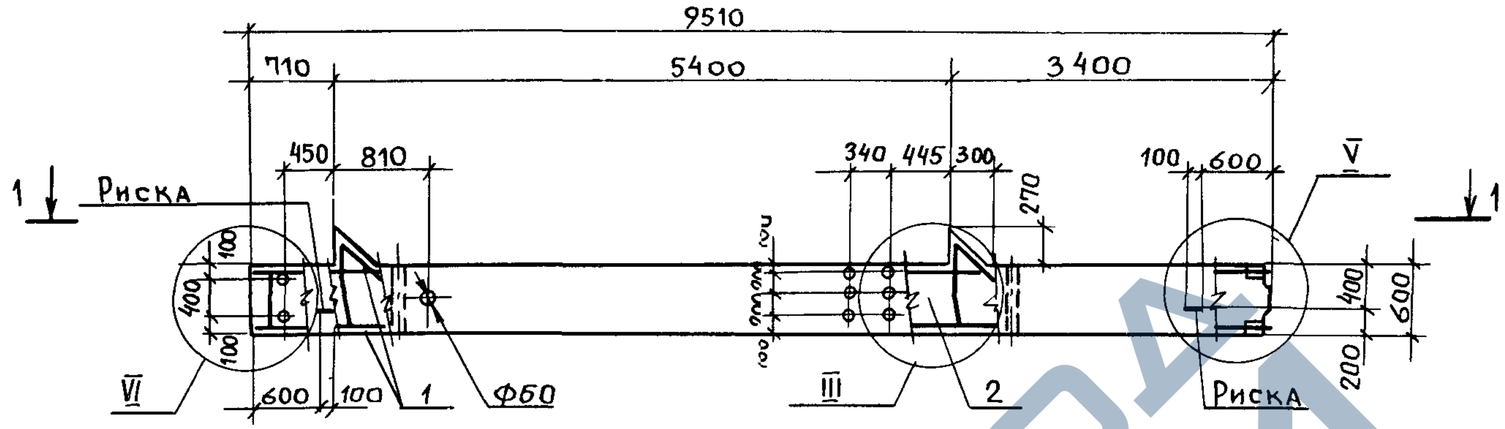

Спецификацию см. лист 2

Узлы см. 1.420.1-20 с.1-2-14.

Масса колонны 5,78 т.

				1.420.1-20 с.1-2-6		
Разраб.	Пергамонина			Колонна К17	Стадия	Лист	Листов
Рассчит.	Исаев				Р	1	2
Провер.	Смирнова				ЛГПИ		
Н.контр.	Нездобина						

Инв № подл. | Подпись и дата | Взам. инв. №

https://zavodjbi.com/

продолжение

Марка колонны	Поз.	Наименование	Кол	Обозначение документа
К17-1-С	1	Каркас КП17-1	1	1.420.1-20С.1-2-37
	2	Бетон класса В25, м³	2,31	
К17-2-С	1	Каркас КП17-2	1	-37
	2	Бетон класса В25, м³	2,31	
К17-3-С	1	Каркас КП17-3	1	-37
	2	Бетон класса В25, м³	2,31	
К17-4-С	1	Каркас КП17-4	1	-37
	2	Бетон класса В25, м³	2,31	
К17-5-С	1	Каркас КП17-5	1	-37
	2	Бетон класса В25, м³	2,31	
К17-6-С	1	Каркас КП17-6	1	-37
	2	Бетон класса В25, м³	2,31	
К17-7-С	1	Каркас КП17-7	1	38
	2	Бетон класса В25, м³	2,31	

Марка колонны	Поз.	Наименование	Кол	Обозначение документа
К17-8-С	1	Каркас КП17-8	1	1.420.1-20С.1-2-38
	2	Бетон класса В25, м³	2,31	
К17-9-С	1	Каркас КП17-9	1	-38
	2	Бетон класса В25, м³	2,31	
К17-10-С	1	Каркас КП17-10	1	-39
	2	Бетон класса В25, м³	2,31	
К17-11-С	1	Каркас КП17-11	1	-39
	2	Бетон класса В25, м³	2,31	
К17-12-С	1	Каркас КП17-12	1	-39
	2	Бетон класса В25, м³	2,31	
К17-13-С	1	Каркас КП17-12	1	-39
	2	Бетон класса В30, м³	2,31	

Инв. № подл. | Подпись и дата | Взам. инв. №

https://zavodjbi.com/

https://zavodjbi.com/

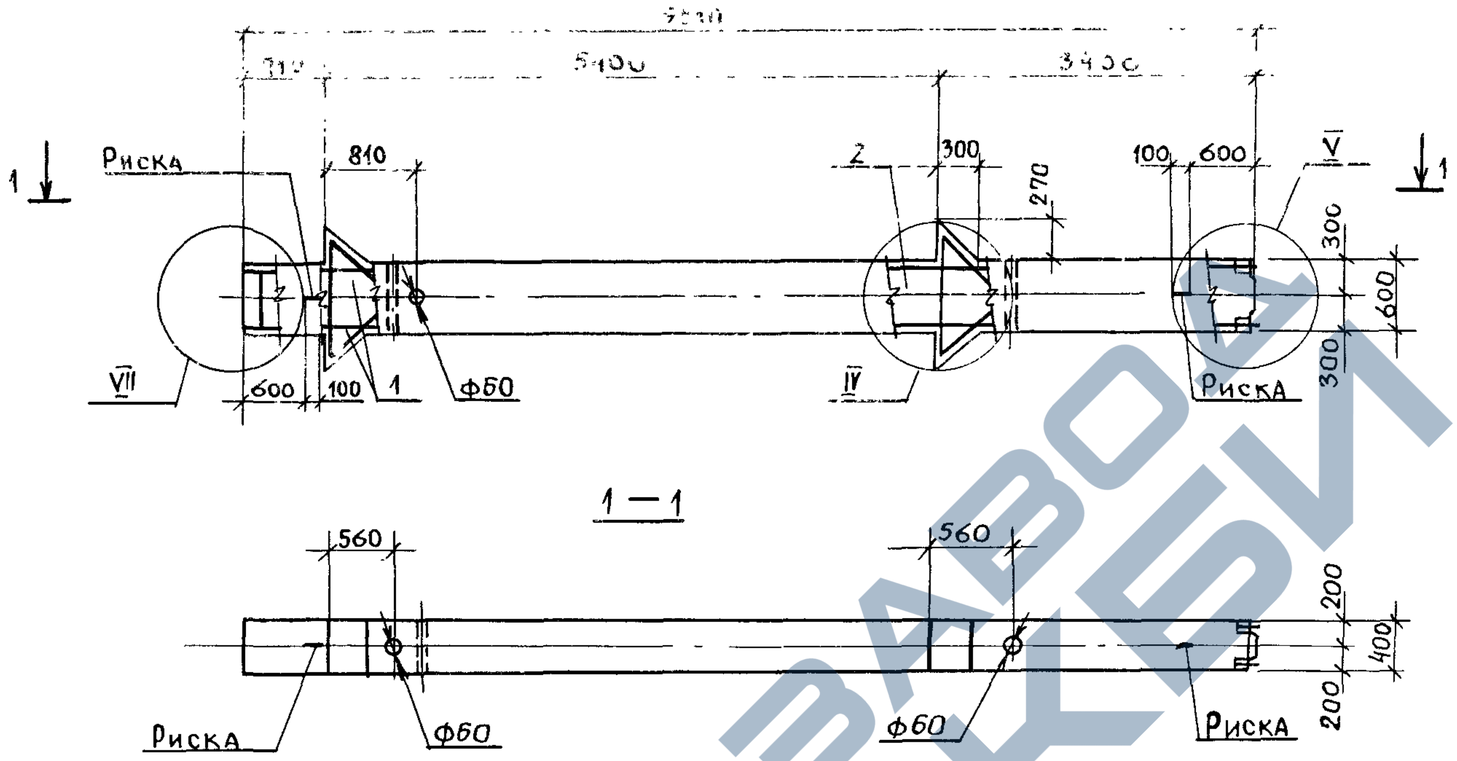

Спецификацию см лист 2.
Узлы см. 1.420.1-20с.1-2-14.
Масса колонны 5,88 т.

				1.420.1-20С.1-2-7	
Разраб	Пергамонина			Колонна К.18	Стадия: Р; Лист: 1; Листов: 2
Рассчит.	Исаев				ЛГПИ
Провер.	Смирнова				
Н.контр.	Незлобина				

Инв №подл. | Подпись и дата | Взам инв №

https://zavodjbi.com/

продолжение

Марка колонны	Поз.	Наименование	Кол	Обозначение документа
К18-1-С	1	Каркас КП18-1	1	1.420.1-20С.1-2-40
	2	Бетон класса В25, м³	2,35	
К18-2-С	1	Каркас КП18-2	1	-40
	2	Бетон класса В25, м³	2,35	
К18-3-С	1	Каркас КП18-3	1	-40
	2	Бетон класса В25, м³	2,35	
К18-4-С	1	Каркас КП18-3	1	-40
	2	Бетон класса В30, м³	2,35	
К18-5-С	1	Каркас КП18-4	1	-40
	2	Бетон класса В25, м³	2,35	
К18-6-С	1	Каркас КП18-4	1	-40
	2	Бетон класса В30, м³	2,35	
К18-7-С	1	Каркас КП18-5	1	-40
	2	Бетон класса В25, м³	2,35	
К18-8-С	1	Каркас КП18-5	1	1.420.1-20С.1-2-40
	2	Бетон класса В30, м³	2,35	
К18-9-С	1	Каркас КП18-6	1	-40
	2	Бетон класса В30, м³	2,35	
К18-10-С	1	Каркас КП18-6	1	-40
	2	Бетон класса В40, м³	2,35	
К18-11-С	1	Каркас КП18-7	1	-41
	2	Бетон класса В25, м³	2,35	
К18-12-С	1	Каркас КП 18-8	1	-41
	2	Бетон класса В25, м³	2,35	
К18-13-С	1	Каркас КП18-9	1	-42
	2	Бетон класса В25, м³	2,35	

Инв.№ подл. | Подп. и дата | Взам. инв.№

https://zavodjbi.com/

https://zavodjbi.com/

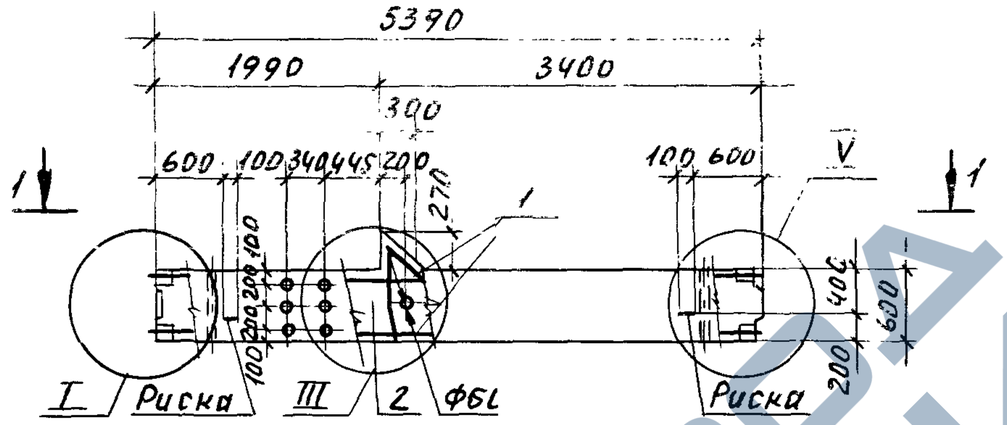

1 — 1

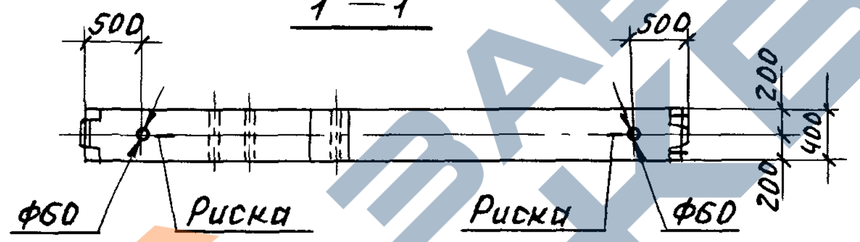

Спецификацию см. лист 2.
Узлы см. 1.420.1-20с.1-2-14.
Масса колонны 3,25т.

Разраб	Пергамонина		1.420.1-20С.1-2-8		
Рассч.	Исаев		Колонна К19	Стадия	Лист	Листов
Провер	Смирнова			Р	1	2
Н.контр	Незлобина			ЛГПИ		

Инв. № подл. | Подп. и дата | Взам. инв. №

https://zavodjbi.com/

https://zavodjbi.com/

Марка колонны	Поз.	Наименование	Кол.	Обозначение документа
К19-1-С	1	Каркас КП19-1	1	1.420.1-20С.1-2-43
	2	Бетон класса В25, м³	1,30	
К19-2-С	1	Каркас КП19-1	1	-43
	2	Бетон класса В30, м³	1,30	
К19-3-С	1	Каркас КП19-2	1	-43
	2	Бетон класса В25, м³	1,30	
К19-4-С	1	Каркас КП19-3	1	-43
	2	Бетон класса В25, м³	1,30	
К19-5-С	1	Каркас КП19-3	1	-43
	2	Бетон класса В30, м³	1,30	
К19-6-С	1	Каркас КП19-4	1	-43
	2	Бетон класса В25, м³	1,30	
К19-7-С	1	Каркас КП19-4	1	-43
	2	Бетон класса В30, м³	1,30	
К19-8-С	1	Каркас КП19-5	1	-43
	2	Бетон класса В25, м³	1,30	
К19-9-С	1	Каркас КП19-6	1	-43
	2	Бетон класса В25, м³	1,30	
К19-10-С	1	Каркас КП19-6	1	-43
	2	Бетон класса В30, м³	1,30	

продолжение

Марка колонны	Поз.	Наименование	Кол.	Обозначение документа
К19-11-С	1	Каркас КП19-7	1	1.420.1-20С.1-2-44
	2	Бетон класса В25, м³	1,30	
К19-12-С	1	Каркас КП19-7	1	-44
	2	Бетон класса В30, м³	1,30	
К19-13-С	1	Каркас КП19-8	1	-45
	2	Бетон класса В25, м³	1,30	
К19-14-С	1	Каркас КП19-9	1	-45
	2	Бетон класса В25, м³	1,30	
К19-15-С	1	Каркас КП19-9	1	-45
	2	Бетон класса В30, м³	1,30	
К19-16-С	1	Каркас КП19-10	1	-45
	2	Бетон класса В40, м³	1,30	
К19-17-С	1	Каркас КП19-11	1	-45
	2	Бетон класса В25, м³	1,30	
К19-18-С	1	Каркас КП19-11	1	-45
	2	Бетон класса В30, м³	1,30	
К19-19-С	1	Каркас КП19-11	1	-45
	2	Бетон класса В40, м³	1,30	
К19-20-С	1	Каркас КП19-12	1	-46
	2	Бетон класса В30, м³	1,36	

Инв.№ подл. | Подп. и дата | Взам.инв.№

https://zavodjbi.com/

https://zavodjbi.com/

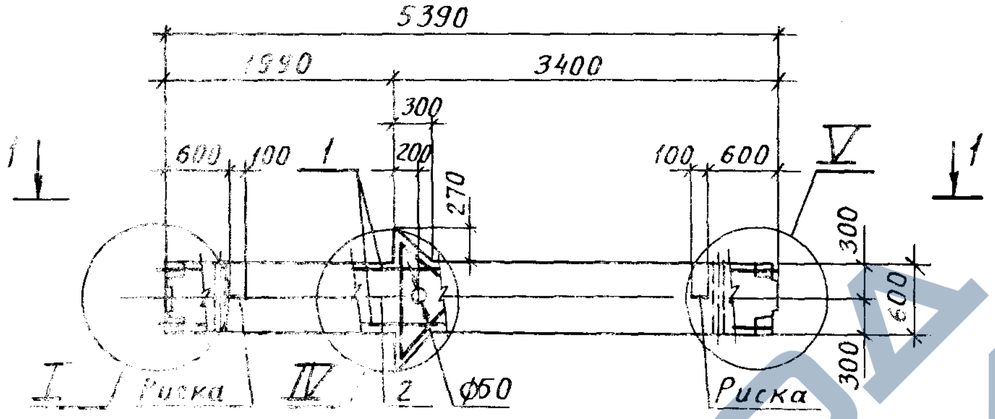

Спецификацию см. лист 2.
Узлы см. 1.420.1-20с.1-2-14.
Масса колонны 3.30т.

				1.420.1-20.1-2-9		
Разраб.	Пергамонина			Колонна К 20	Стадия	Лист	Листов
Рассчит.	Исаев				Р	1	2
Провер.	Смирнова				ЛГПИ		
Н.контр.	Незлобина						

Инв.№ подл. | Подпись и дата | Взам.инв.№

https://zavodjbi.com/

https://zavodjbi.com/

продолжение

Марка колонны	Поз	Наименование	Кол	Обозначение документа
К20-1-С	1	Каркас КП20-1	1	1.420.1-20С.1-2-47
	2	Бетон класса В25, м³	1,32	
К20-2-С	1	Каркас КП20-1	1	-47
	2	Бетон класса В30, м³	1,32	
К20-3-С	1	Каркас КП20-2	1	-47
	2	Бетон класса В25, м³	1,32	
К20-4-С	1	Каркас КП20-2	1	-47
	2	Бетон класса В30, м³	1,32	
К20-5-С	1	Каркас КП20-3	1	-47
	2	Бетон класса В25, м³	1,32	
К20-6-С	1	Каркас КП20-3	1	-47
	2	Бетон класса В30, м³	1,32	
К20-7-С	1	Каркас КП20-4	1	-47
	2	Бетон класса В25, м³	1,32	
К20-8-С	1	Каркас КП20-4	1	-47
	2	Бетон класса В30, м³	1,32	
К20-9-С	1	Каркас КП20-4	1	-47
	2	Бетон класса В40, м³	1,32	
К20-10-С	1	Каркас КП20-5	1	-47
	2	Бетон класса В25, м³	1,32	
К20-11-С	1	Каркас КП20-5	1	-47
	2	Бетон класса В30, м³	1,32	
К20-12-С	1	Каркас КП20-5	1	1.420.1-20С.1-2-47
	2	Бетон класса В40, м³	1,32	
К20-13-С	1	Каркас КП20-6	1	-47
	2	Бетон класса В30, м³	1,32	
К20-14-С	1	Каркас КП20-6	1	-47
	2	Бетон класса В40, м³	1,32	
К20-15-С	1	Каркас КП20-7	1	-48
	2	Бетон класса В25, м³	1,32	
К20-16-С	1	Каркас КП20-8	1	-48
	2	Бетон класса В30, м³	1,32	
К20-17-С	1	Каркас КП20-9	1	-49
	2	Бетон класса В25, м³	1,32	
К20-18-С	1	Каркас КП20-9	1	-49
	2	Бетон класса В30, м³	1,32	
К20-19-С	1	Каркас КП20-9	1	-49
	2	Бетон класса В40, м³	1,32	
К20-20-С	1	Каркас КП20-10	1	-49
	2	Бетон класса В25, м³	1,32	
К20-21-С	1	Каркас КП20-10	1	-49
	2	Бетон класса В40, м³	1,32	

Взам. инв. №

Подпись и дата

Инв. № подл.

1.420.1-20С 1-2-9

Лист 2

https://zavodjbi.com/

https://zavodjbi.com/

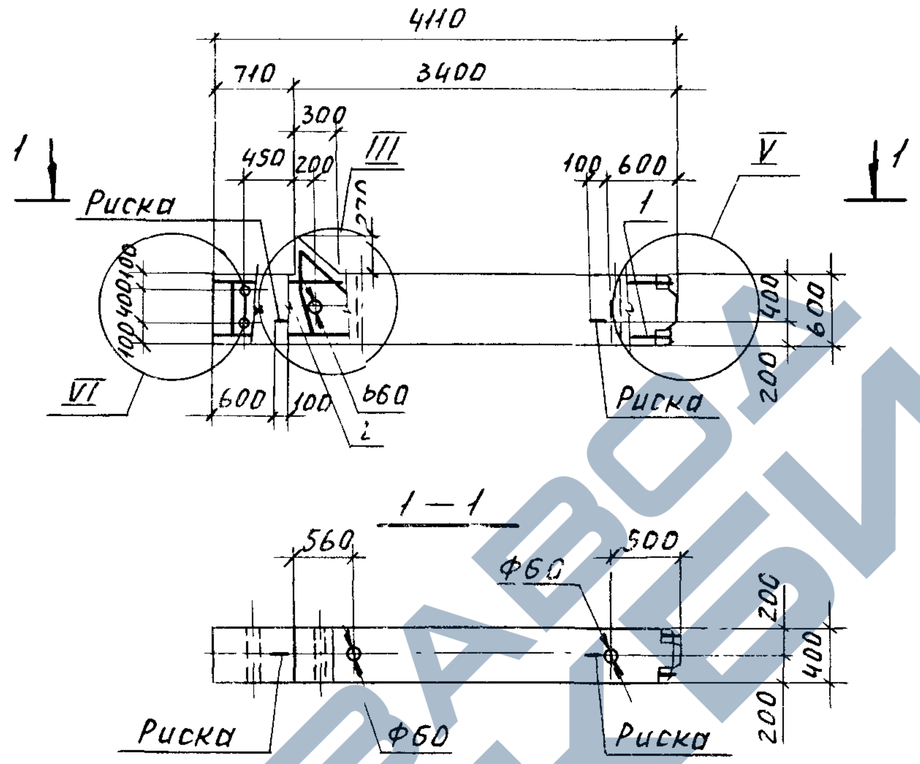

Спецификацию см. лист 2.
Узлы см. 1.420.1-20с.1-2-14.
Масса колонны 2,50т.

Разраб	Пергамонина			1.420.1-20с.1-2-10	
Рассчит.	Исаев				
Провер.	Смирнова			Колонна К21	Стадия: Р; Лист: 1; Листов: 2
Н.контр	Незлобина				ЛГПИ

Формат А3

Инв.№ подл. | Подп. и дата | Взам инв.№

https://zavodjbi.com/

https://zavodjbi.com/

продолжение

Марка колонны	Поз.	Наименование	Кол	Обозначение документа
К21-1-С	1	Каркас КП21-1	1	1.420.1-20С.1-2 – 50
	2	Бетон класса В15, м^3	1,0	
К21-2-С	1	Каркас КП21-1	1	– 50
	2	Бетон класса В25, м^3	1,0	
К21-3-С	1	Каркас КП21-2	1	– 50
	2	Бетон класса В15, м^3	1,0	
К21-4-С	1	Каркас КП21-2	1	– 50
	2	Бетон класса В25, м^3	1,0	
К21-5-С	1	Каркас КП21-3	1	– 50
	2	Бетон класса В15, м^3	1,0	
К21-6-С	1	Каркас КП21-3	1	– 50
	2	Бетон класса В25, м^3	1,0	
К21-7-С	1	Каркас КП21-4	1	– 50
	2	Бетон класса В15, м^3	1,0	
К21-8-С	1	Каркас КП21-4	1	– 50
	2	Бетон класса В25, м^3	1,0	
К21-9-С	1	Каркас КП21-5	1	– 50
	2	Бетон класса В15, м^3	1,0	

Марка колонны	Поз	Наименование	Кол	Обозначение документа
К21-10-С	1	Каркас КП21-5	1	1.420.1-20С.1-2-50
	2	Бетон класса В25, м^3	1,0	
К21-11-С	1	Каркас КП21-6	1	– 50
	2	Бетон класса В15, м^3	1,0	
К21-12-С	1	Каркас КП21-6	1	– 50
	2	Бетон класса В25, м^3	1,0	
К21-13-С	1	Каркас КП21-7	1	– 51
	2	Бетон класса В25, м^3	1,0	
К21-14-С	1	Каркас КП21-8	1	– 51
	2	Бетон класса В15, м^3	1,0	
К21-15-С	1	Каркас КП21-8	1	– 51
	2	Бетон класса В25, м^3	1,0	
К21-16-С	1	Каркас КП21-9	1	– 51
	2	Бетон класса В25, м^3	1,0	
К21-17-С	1	Каркас КП21-10	1	– 51
	2	Бетон класса В25, м^3	1,0	
К21-18-С	1	Каркас КП21-11	1	– 51
	2	Бетон класса В25, м^3	1,0	

Взам инв.№

Подпись и дата

Инв.№ подл

24693 25

https://zavodjbi.com/

https://zavodjbi.com/

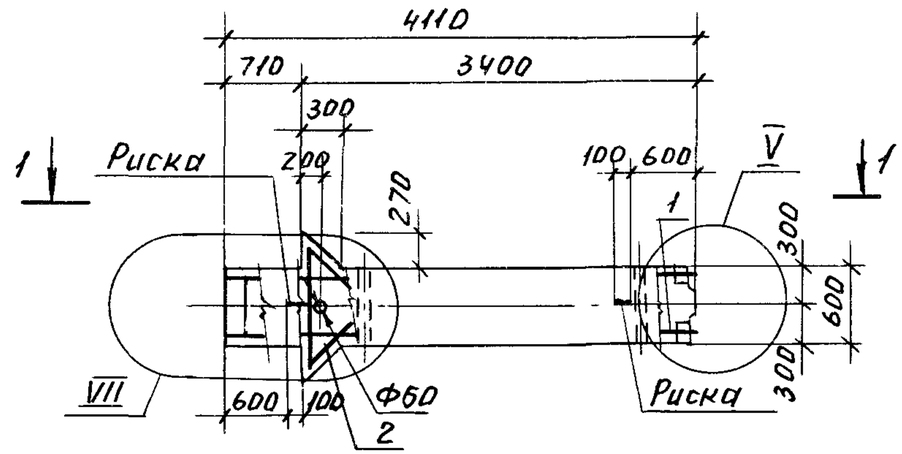

1 – 1

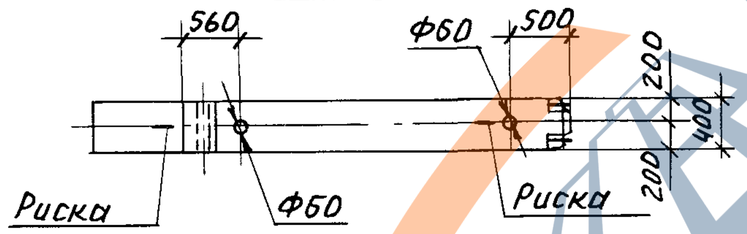

Марка колонны	Поз.	Наименование	Кол.	Обозначение документа
К22-1-С	1	Каркас КП22-1	1	1.420.1-20С.1-2-52
	2	Бетон класса В15, м³	1,02	
К22-2-С	1	Каркас КП22-1	1	–52
	2	Бетон класса В25,м³	1,02	
К22-3-С	1	Каркас КП22-2	1	–52
	2	Бетон класса В15,м³	1,02	
К22-4-С	1	Каркас КП22-2	1	–52
	2	Бетон класса В25, м³	1,02	
К22-5-С	1	Каркас КП22-3	1	–52
	2	Бетон класса В15, м³	1,02	
К22-6-С	1	Каркас КП22-3	1	–52
	2	Бетон класса В25,м³	1,02	
К22-7-С	1	Каркас КП22-4	1	–52
	2	Бетон класса В15,м³	1,02	
К22-8-С	1	Каркас КП22-4	1	–52
	2	Бетон класса В25,м³	1,02	
К22-9-С	1	Каркас КП22-5	1	–52
	2	Бетон класса В25,м³	1,02	

Узлы см. 1.420.1-20с. 1-2-14.

Масса колонны 2,55 т.

Инв.№ подл. | Подп. и дата | Взам.инв.№

Разраб.	Пергамонина		1.420.1-20с.1-2-11	
Рассчит.	Исаев			
Провер.	Смирнова		Колонна К22	Стадия: Р; Лист: ; Листов: 1
Н.контр.	Незлобина			ЛГПИ

https://zavodjbi.com/

https://zavodjbi.com/

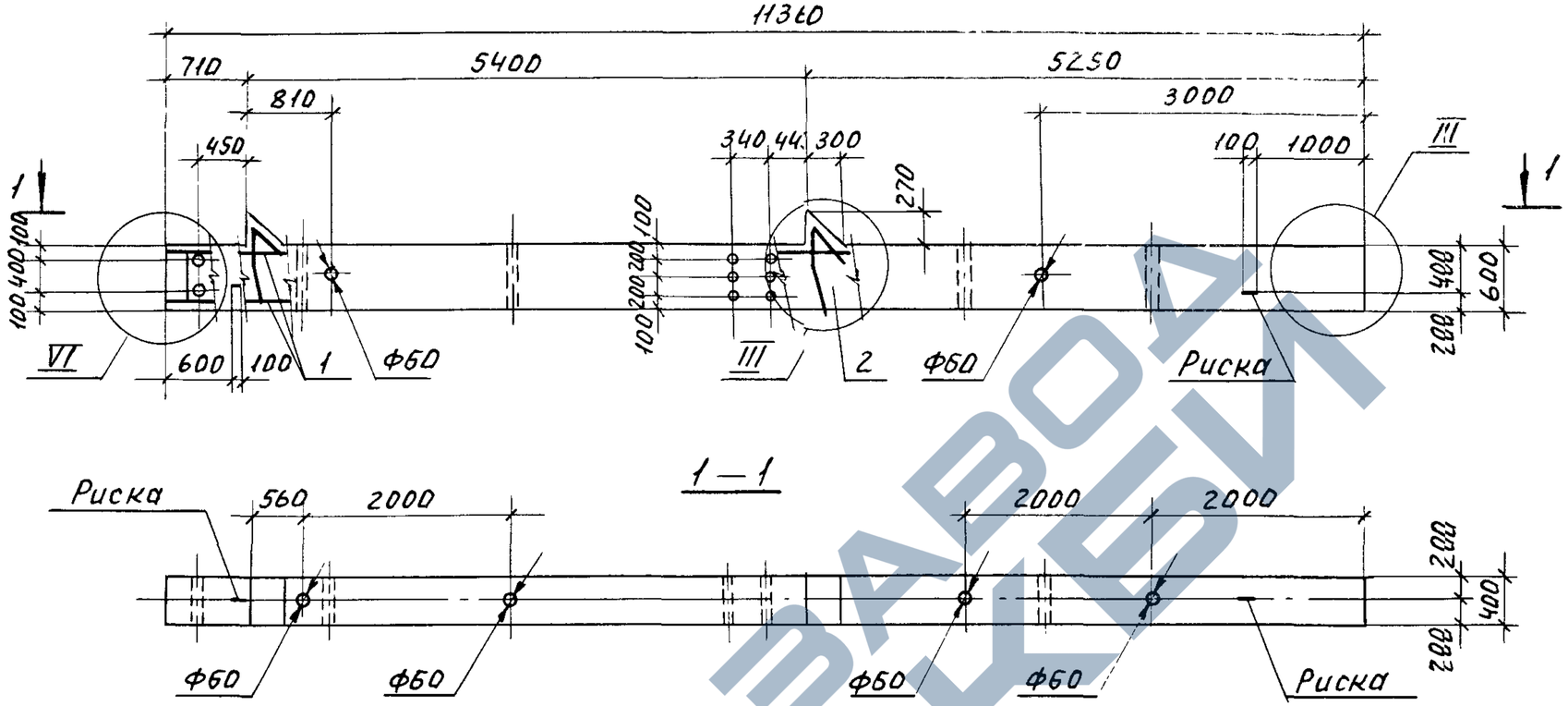

Спецификацию см. лист 2.

Узлы см. 1.420.1-20с.1-2-14.

Масса колонны 6,9 т.

Разраб.	Пергамонина			1.420.1-20с.1-2-12		
Рассчит.	Исаев					
Провер.	Смирнова			Колонна К45	Стадия	Лист	Листов
Н. контр.	Незлобина				Р	1	2
					ЛГПИ		

Инв.№ подл. | Подп. и дата | Взам. инв.№

https://zavodjbi.com/

https://zavodjbi.com/

продолжение

Марка колонны	Поз	Наименование	Кол.	Обозначение документа
К45-1-С	1	Каркас КП45-1	1	1.420.1-20С.1-2-53
	2	Бетон класса В25, м³	2,76	
К45-2-С	1	Каркас КП45-2	1	-53
	2	Бетон класса В25, м³	2,76	
К45-3-С	1	Каркас КП45-3	1	-53
	2	Бетон класса В25, м³	2,76	
К45-4-С	1	Каркас КП45-4	1	-53
	2	Бетон класса В25, м³	2,76	
К45-5-С	1	Каркас КП45-5	1	-53
	2	Бетон класса В25, м³	2,76	
К45-6-С	1	Каркас КП45-6	1	-53
	2	Бетон класса В25, м³	2,76	

Марка колонны	Поз.	Наименование	Кол	Обозначение документа
К45-7-С	1	Каркас КП45-7	1	1.420.1-20С.1-2-54
	2	Бетон класса В25, м³	2,76	
К45-8-С	1	Каркас КП45-8	1	-54
	2	Бетон класса В25, м³	2,76	
К45-9-С	1	Каркас КП45-9	1	-55
	2	Бетон класса В25, м³	2,76	
К45-10-С	1	Каркас КП45-10	1	-56
	2	Бетон класса В25, м³	2,76	
К45-11-С	1	Каркас КП45-11	1	-56
	2	Бетон класса В25, м³	2,76	

Взам. инв. №

Подпись и дата

Инв № подл.

https://zavodjbi.com/

https://zavodjbi.com/

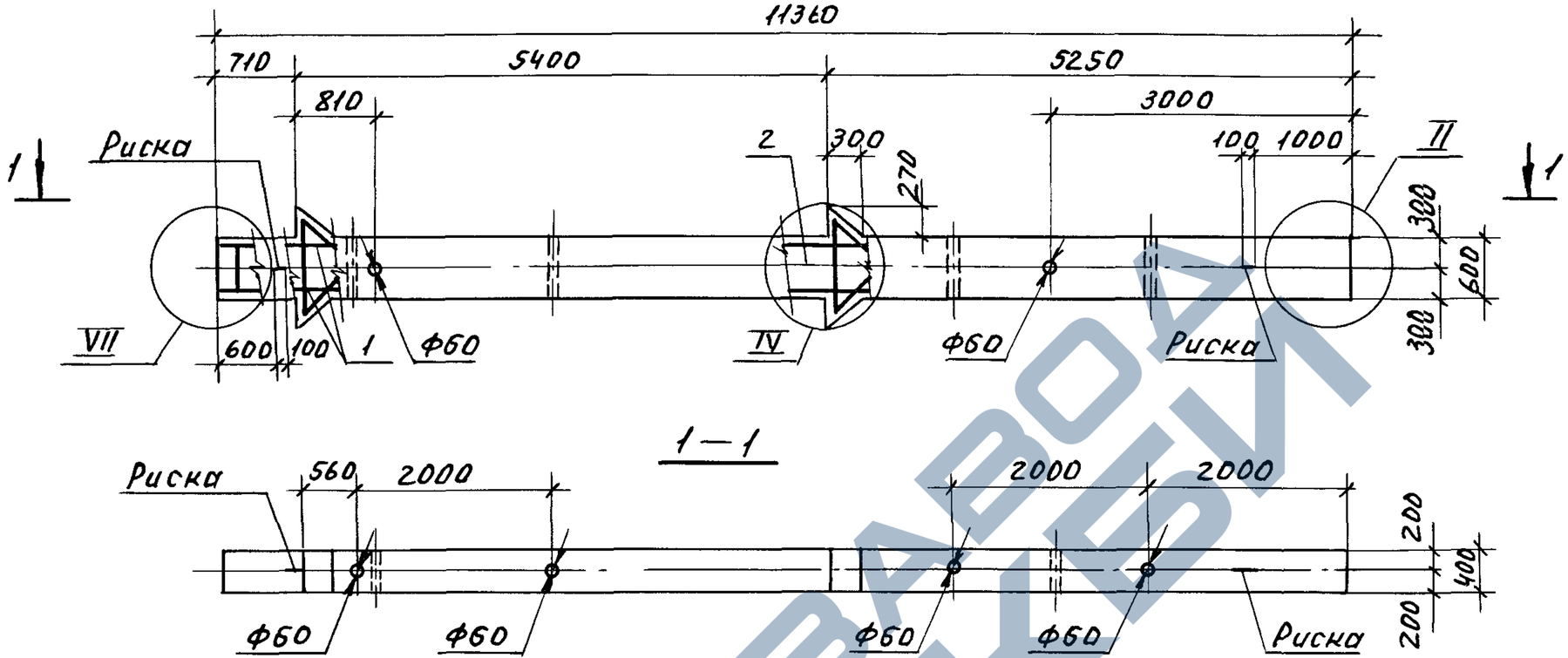

Спецификацию см. лист 2.

Узлы см. 1.420.1-20с.1-2-14.

Масса колонны 7,0 т.

				1.420.1-20с.1-2-13		
Разраб.	Пергамонина			Колонна к 46	Стадия	Лист	Листов
Рассчит.	Исаев				Р	1	2
Провер.	Смирнова				ЛГПИ		
Н. контр.	Незлобина						

Инв. № подл. | Подп. и дата | Взам. инв. №

https://zavodjbi.com/

Марка колонны	Поз.	Наименование	Кол.	Обозначение документа
К46-1-С	1	Каркас КП46-1	1	1.420.1-20С.1-2-57
	2	Бетон класса В25, м³	2,80	
К46-2-С	1	Каркас КП46-2	1	-57
	2	Бетон класса В25, м³	2,80	
К46-3-С	1	Каркас КП46-3	1	-57
	2	Бетон класса В25, м³	2,80	
К46-4-С	1	Каркас КП46-4	1	-57
	2	Бетон класса В25, м³	2,80	
К46-5-С	1	Каркас КП46-5	1	-57
	2	Бетон класса В25, м³	2,80	
К46-6-С	1	Каркас КП46-5	1	-57
	2	Бетон класса В30, м³	2,80	

продолжение

Марка колонны	Поз.	Наименование	Кол.	Обозначение документа
К46-7-С	1	Каркас КП46-6	1	1.420.1-20С.1-2-58
	2	Бетон класса В25, м³	2,800	
К46-8-С	1	Каркас КП46-7	1	-58
	2	Бетон класса В25, м³	2,800	
К46-9-С	1	Каркас КП46-8	1	-58
	2	Бетон класса В25, м³	2,800	
К46-10-С	1	Каркас КП46-8	1	-58
	2	Бетон класса В30, м³	2,810	
К46-11-С	1	Каркас КП46-9	1	-59
	2	Бетон класса В25, м³	2,800	
К46-12-С	1	Каркас КП46-10	1	-59
	2	Бетон класса В25, м³	2,800	

Инв.№ подл. | Подпись и дата | Взам. инв.№

1.420.1-20С 1-2-13

Лист 2

24693 30

https://zavodjbi.com/

https://zavodjbi.com/

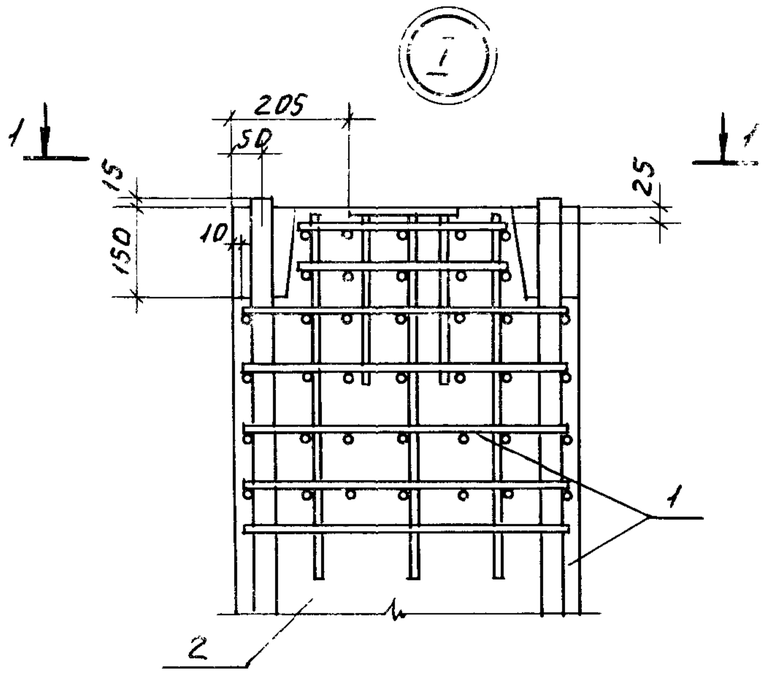

1 — 1

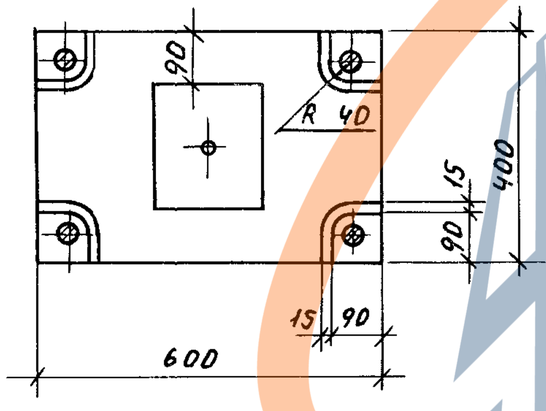

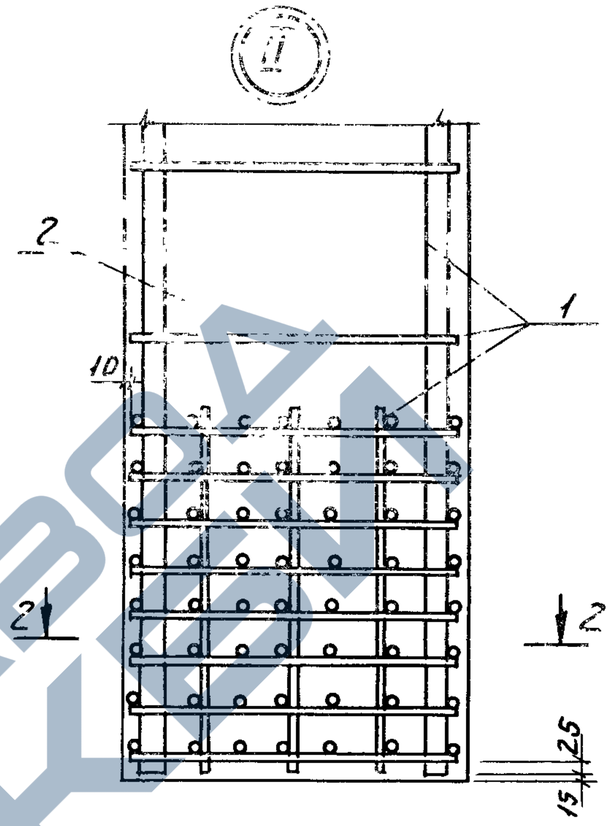

2 — 2

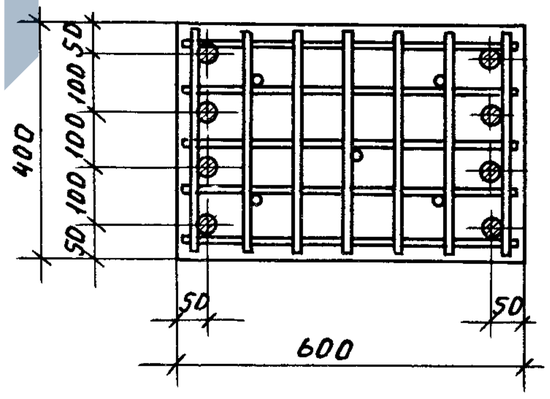

Количество стержней продольной арматуры на узлах I ... VII показано условно.

			1.420.1-20С.1-2-14		
Разраб.	Смирнова		Узлы I ... VII	Стадия	Лист	Листов
Рассчит	Исаев			Р	1	4
Провер	Пергамонина			ЛГПИ		
Н.контр	Незлобина					

Инв.№подл. | Подп. и дата | Взам.инв.№

https://zavodjbi.com/

https://zavodjbi.com/

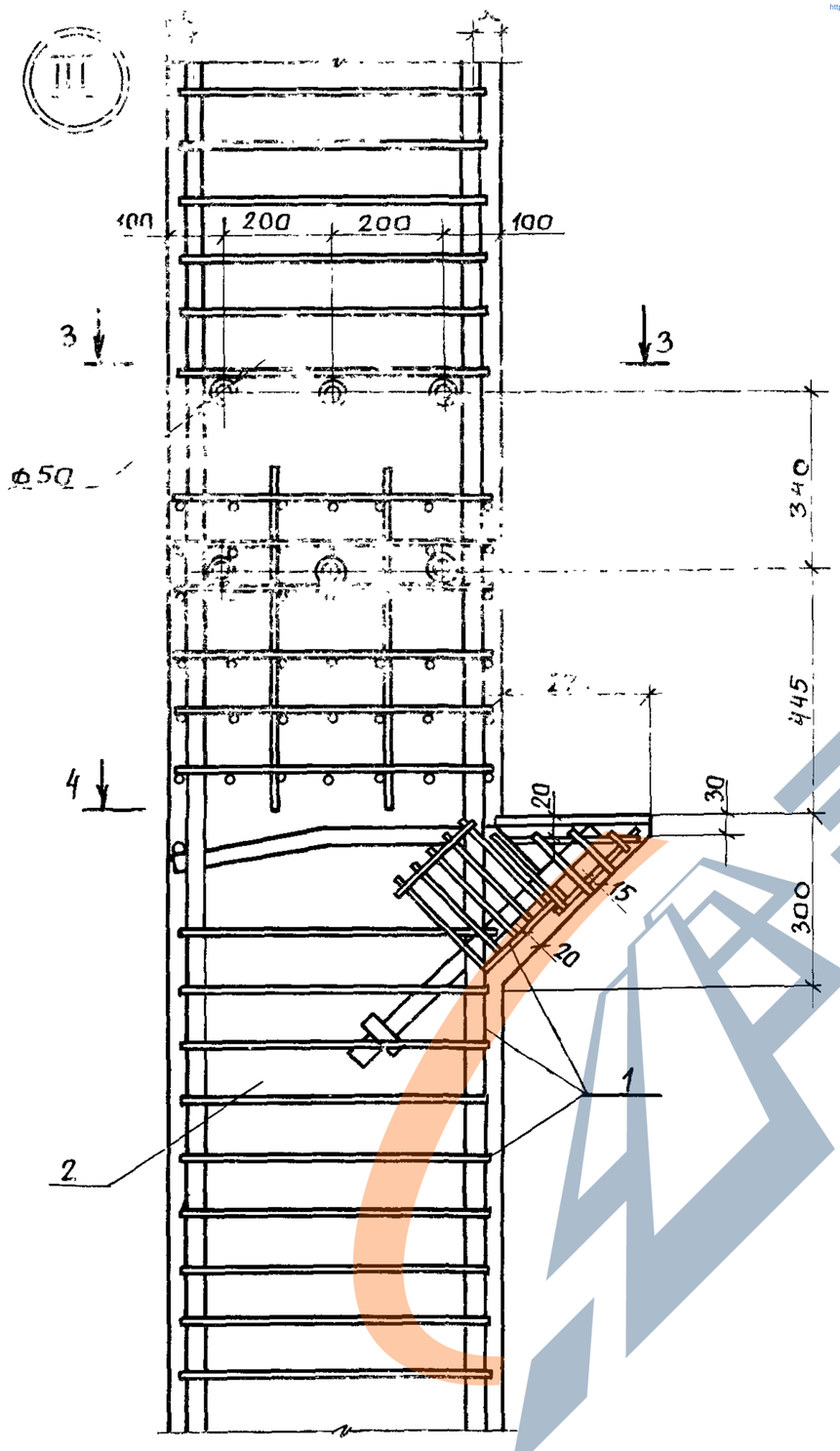

3 — 3

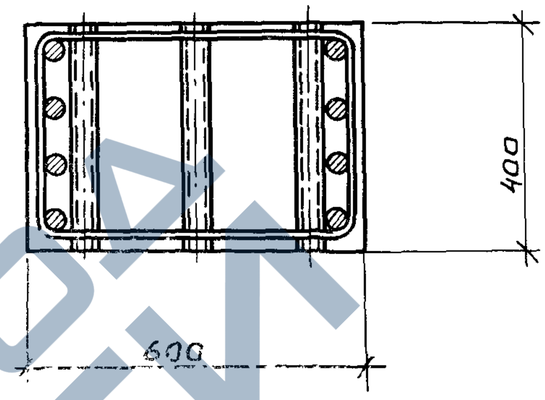

4 — 4

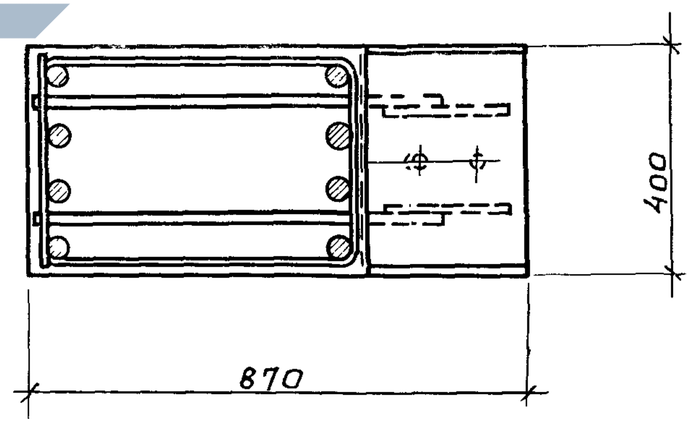

Инв. № подл. | Подпись и дата | Взам. инв. №

1.420.1-20С.1-2-14

Лист 2

https://zavodjbi.com/

https://zavodjbi.com/

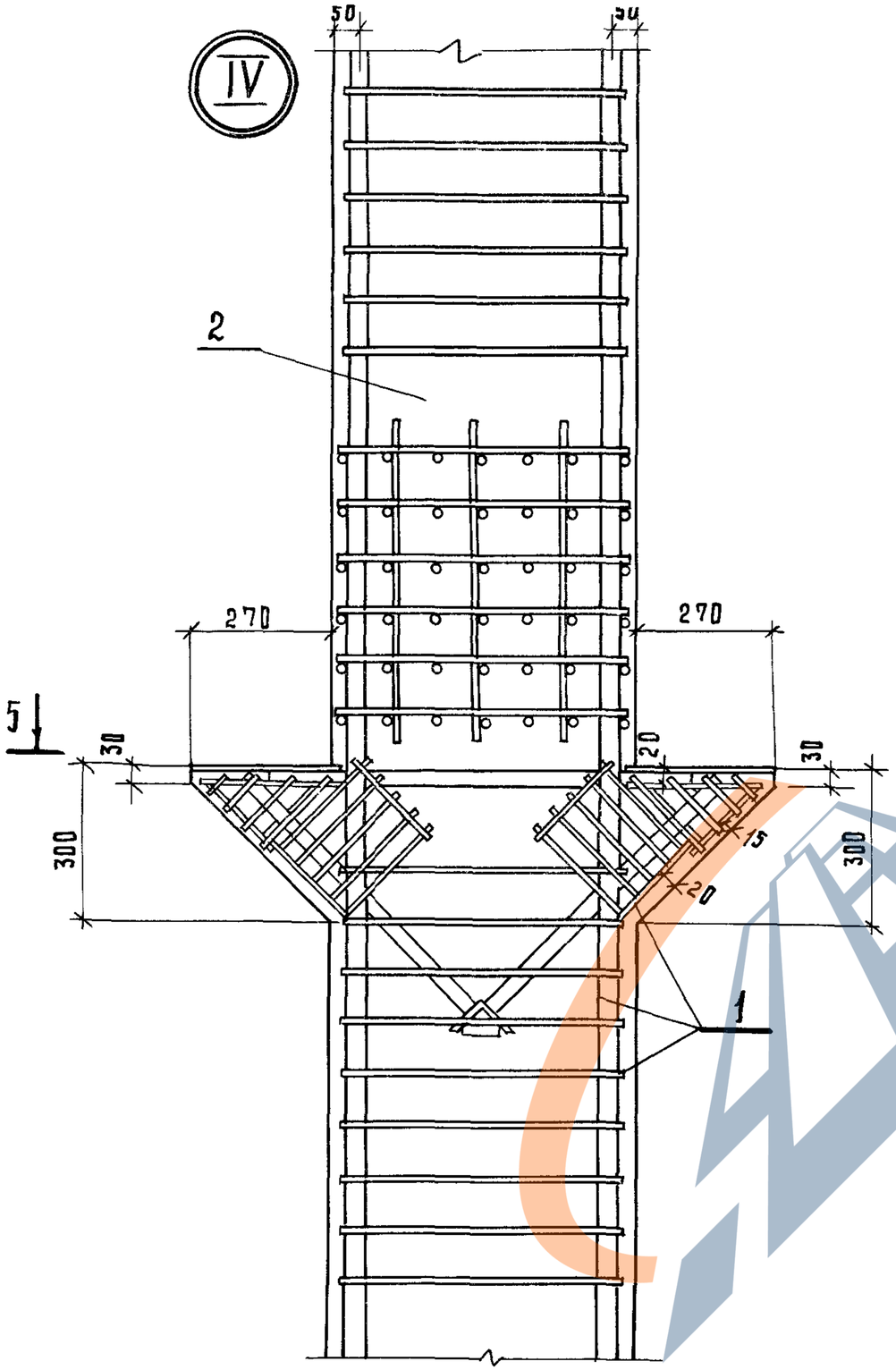

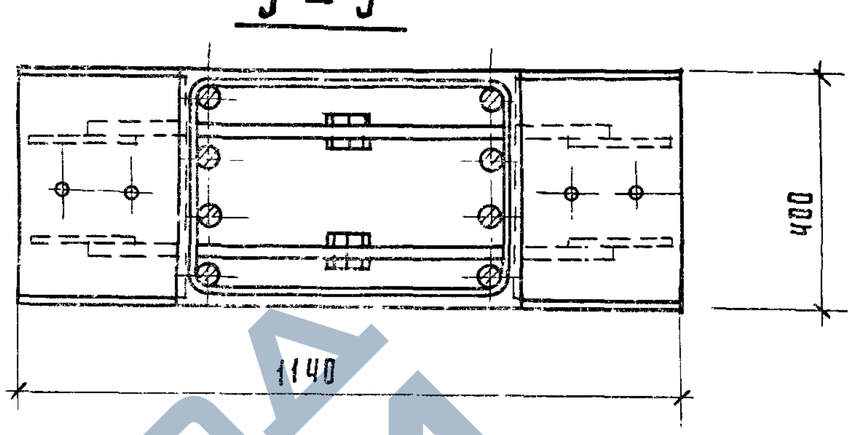

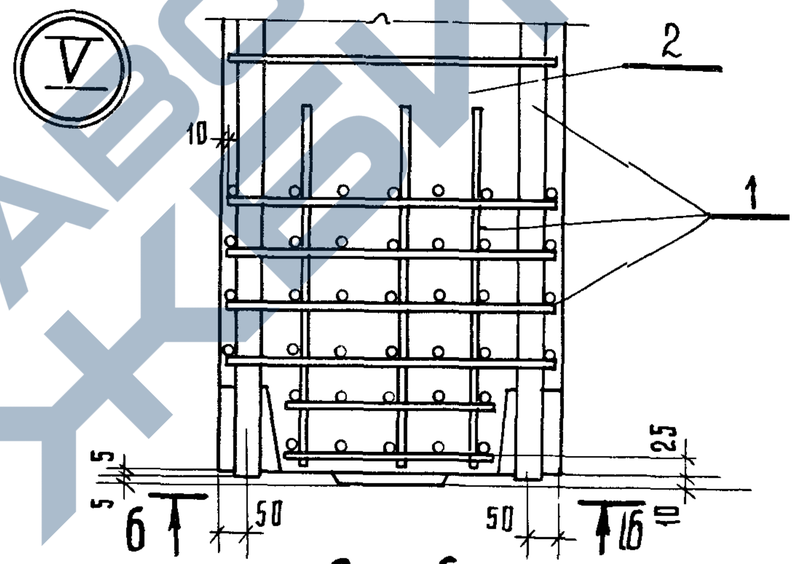

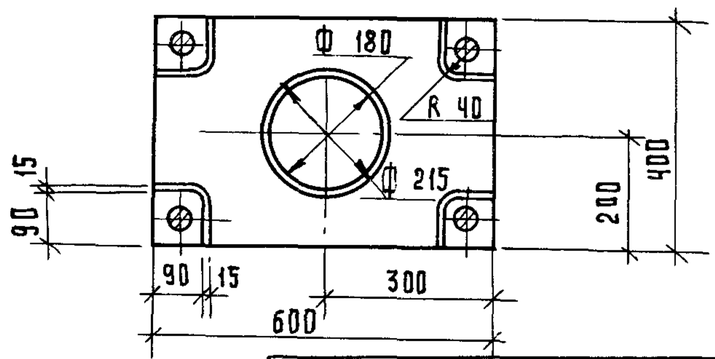

Инв.№ подл. | Подпись и дата | Взам.инв.№

1.420.1-20 С. 1-2-14

Лист 3

https://zavodjbi.com/

https://zavodjbi.com/

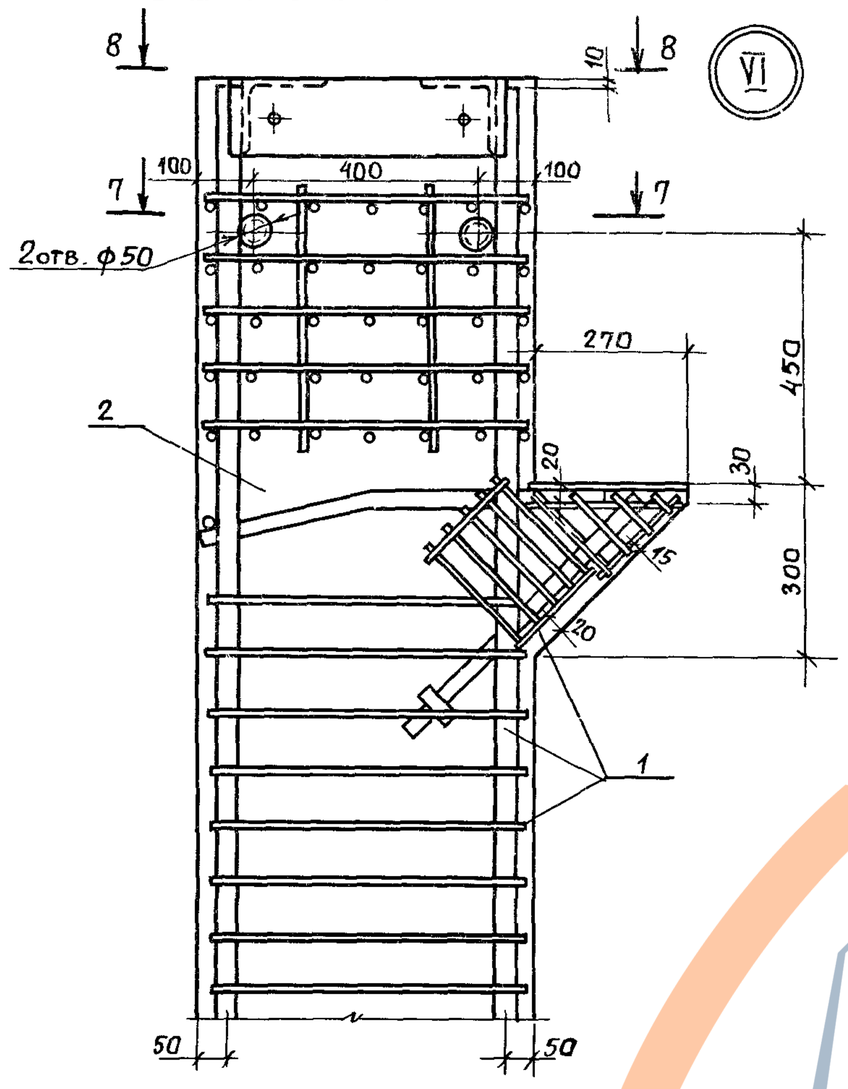

7 — 7

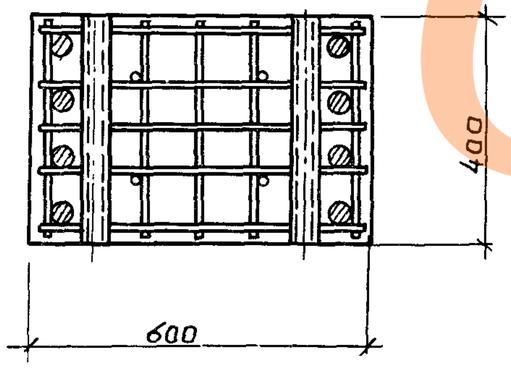

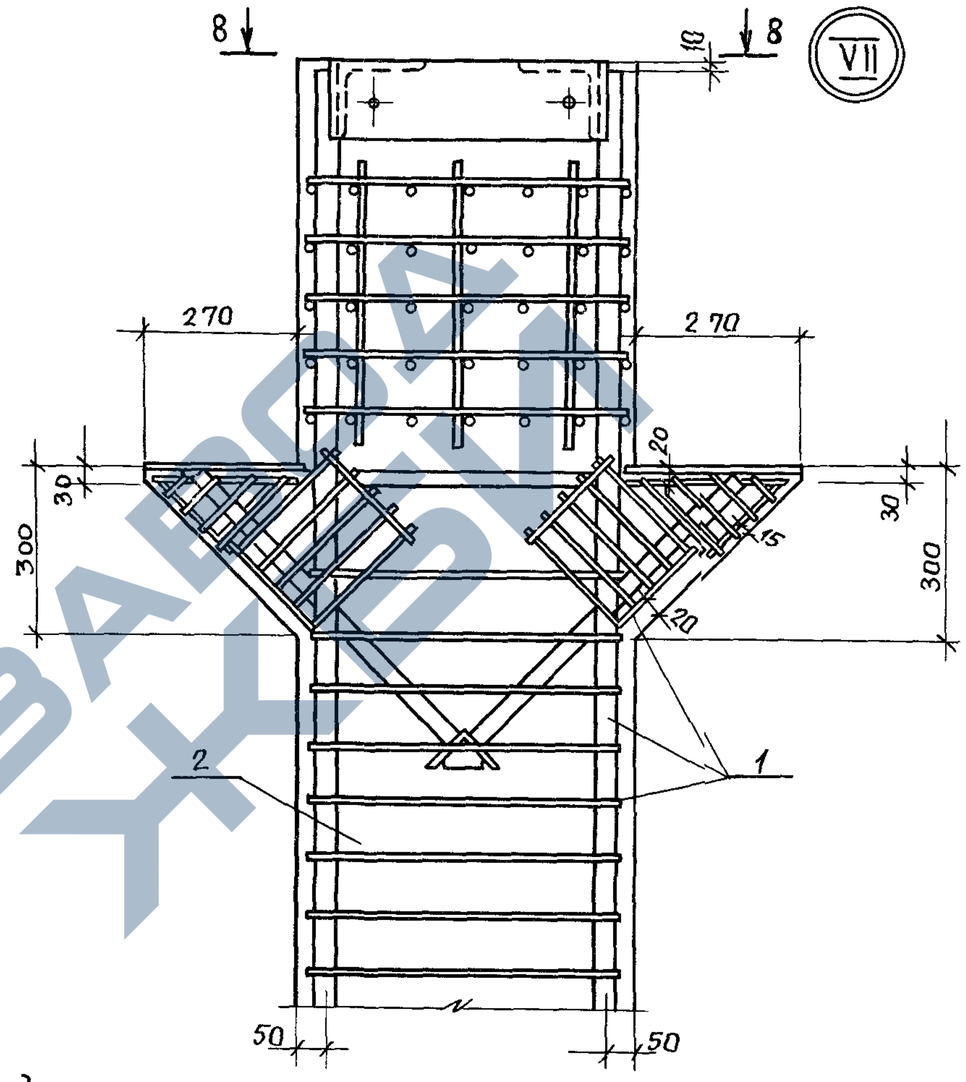

8 — 8

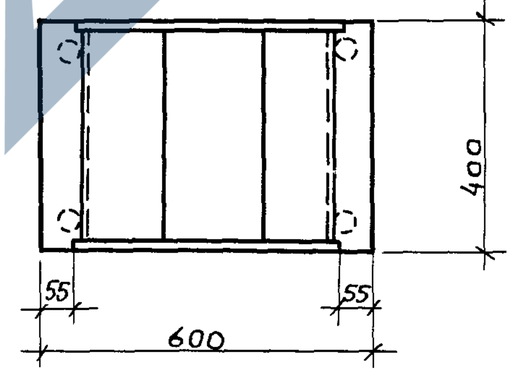

Инв. № подл. | Подпись и дата | Взам инв. №

1.420.1-20 С. 1-2-14

Лист 4

https://zavodjbi.com/

https://zavodjbi.com/

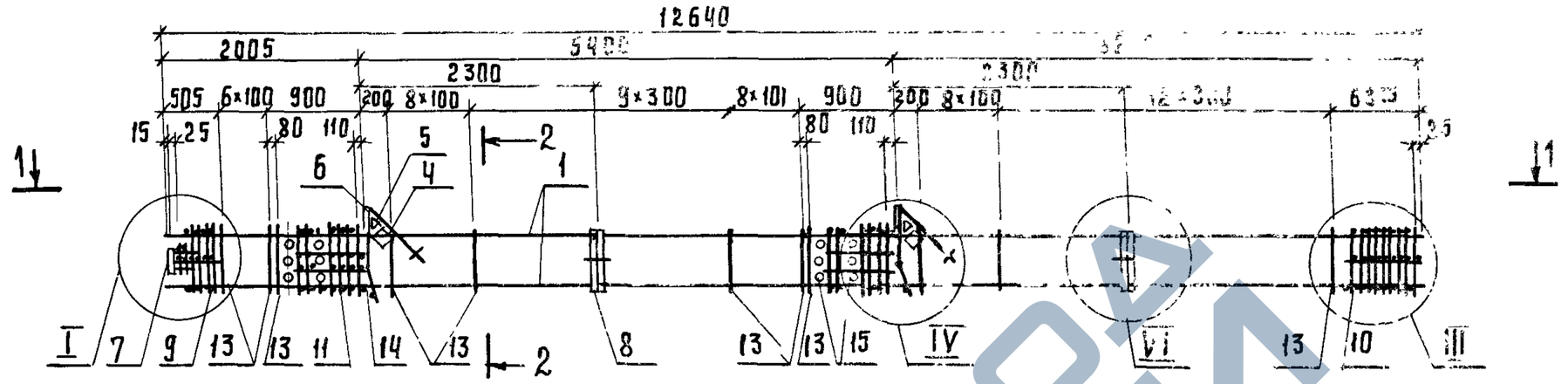

1 — 1

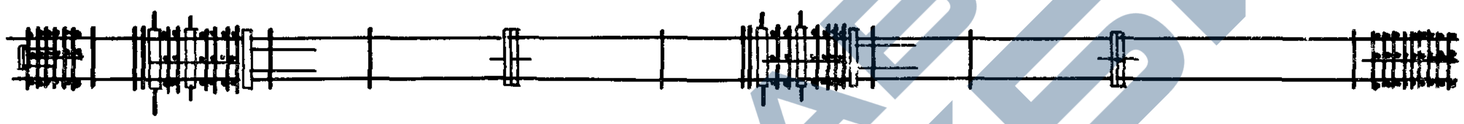

2 — 2

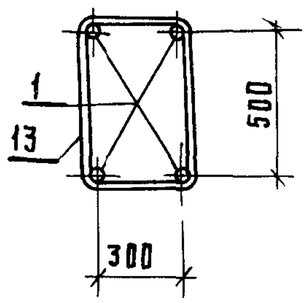

Спецификацию см. лист 2.

Узлы I, III, IV; VI; см. 1.420.1-20С.1-2-60.

Разраб.	Пергамонина		
Рассчит.	Исаев		
Провер.	Смирнова		
Н.контр.	Незлобина		

1.420.1-20С.1-2-15

Каркас КП13-11... КП13-6

Стадия	Лист	Листов
Р	1	2

ЛГПИ

Инв.№ подл. | Подпись и дата | Взам. инв.№

https://zavodjbi.com/

https://zavodjbi.com/

продолжение

Марка каркаса	Поз.	Наименование	Кол.	Обозначение документа	Масса каркаса, кг
КП13-1	1	Ф22АIII, ℓ=12640, 37,7кг	4	Без черт.	361,3
	4	Сетка С5	2	1.420 1-20С.1-5-5	
	5	С6	2	-6	
	6	Изделие закладное МН1	2	-7	
	7	МН6	1	-10	
	8	МН26	2	-19	
	9	Сетка СП1	1	-2	
	10	СП3	1	-2	
	11	СП7	2	-2	
	13	Ф8АI, ℓ=1780	56	-22	
	14	18АI, ℓ=380, 0,8кг	2	без черт.	
	15	Труба ГОСТ 8732-78			
		Дн 57, ℓ=400; 1,8кг	12	без черт.	
КП13-2		Поз. 4... 11, 13... 15 по КП13-1			405,3
	1	Ф25АIII, ℓ=12640; 48,7кг	4	без черт.	

Марка каркаса	Поз.	Наименование	Кол.	Обозначение документа	Масса каркаса, кг
КП13-3		Поз. 4..11, 13... 15 по КП13-1			454,5
	1	Ф28АIII, ℓ=12640; 61,0кг	4	Без черт.	
КП13-4		Поз. 4..11, 13... 15 по КП13-1			529,7
	1	Ф32АIII, ℓ=12640; 79,8кг	4	Без черт.	
КП13-5		Поз. 4.. 8, 11, 14, 15 по КП13-1			653,3
	1	Ф36АIII, ℓ=12640; 101,0кг	4	Без черт.	
	9	Сетка СП2	1	1.420.1-20С.1-5-2	
	10	СП4	1	-2	
	13	Ф10АI, ℓ=1820	5.6	-22	
КП13-6		Поз. 4... 8, 11, 14, 15 по КП13-1			748,1
	1	Ф40АIII, ℓ=12640; 124,7кг	4	Без черт	
	9	Сетка СП2	1	1.420.1-20С.1-5-2	
	10	СП4	1	-2	
	13	Ф10АI, ℓ=1820	5.6	-22	

Арматура класса А-I, А-III по ГОСТ 5781-82.

Поз. 14 – оцинковать.

Взам. инв. №

Подпись и дата

Инв. № подл.

1.420.1-20С.1-2-15

Лист 2

24693 36

https://zavodjbi.com/

https://zavodjbi.com/

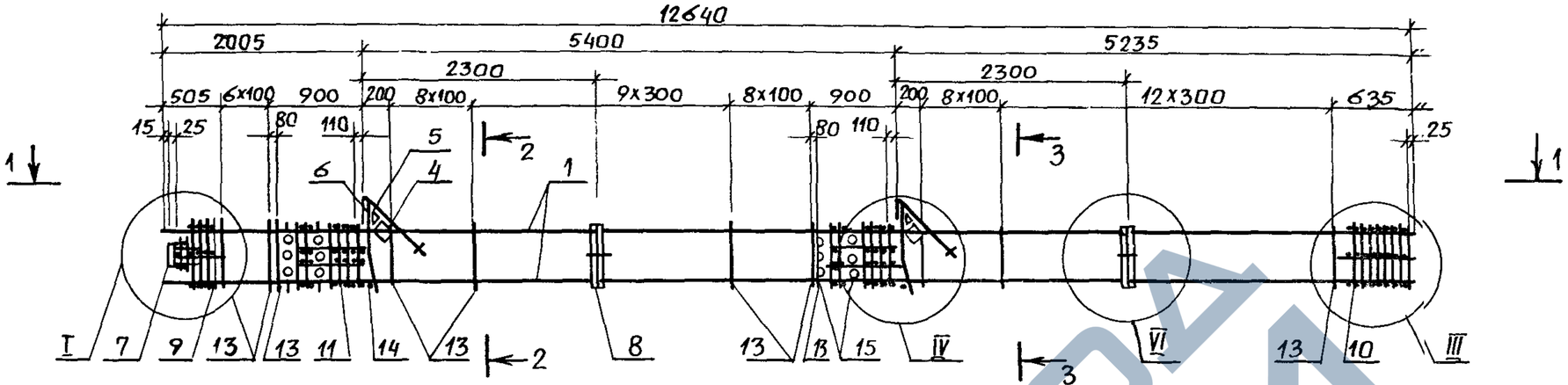

1 – 1

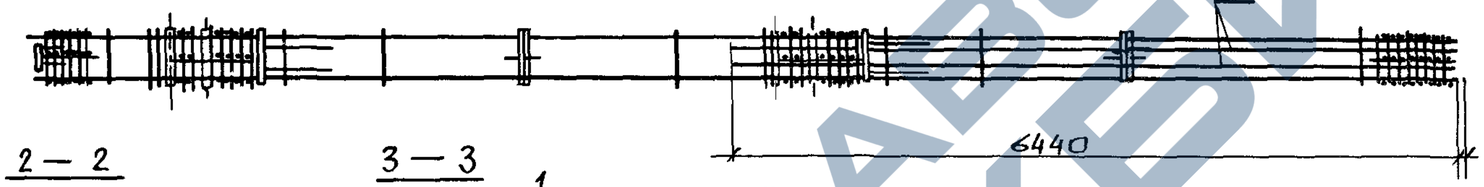

2 — 2

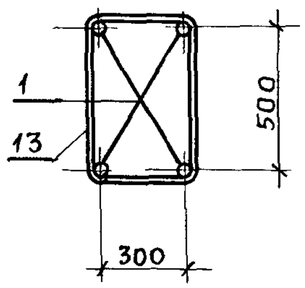

3 — 3

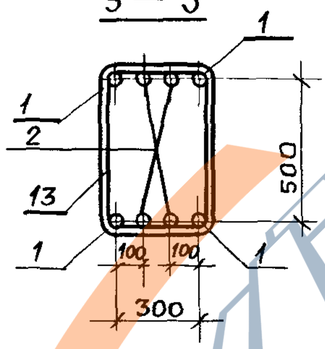

Спецификацию см. лист 2.

Узлы I, III, IV, VI см. 1.420.1-20С.1-2-60.

				1.420.1-20С.1-2-16			
Разраб.	Пергамонина			Каркас КП13-7, КП13-8	Стадия	Лист	Листов
Рассчит.	Исаев				Р	1	2
Провер.	Смирнова				ЛГПИ		
Н.контр.	Незлобина						

Инв № подл | Подпись и дата | Взам. инв. №

https://zavodjbi.com/

https://zavodjbi.com/

продолжение

Марка каркаса	Поз.	Наименование	Кол.	Обозначение документа	Масса каркаса, кг
КП13-7	1	Ф32 A-III, ℓ=12640; 79,8кг	4	Без черт.	606,5
	2	22 A-III, ℓ=6440; 19,2кг	4	Без черт.	
	4	Сетка С5	2	1.420.1-20 С.1-5-5	
	5	С6	2	—6	
	6	Изделие закладное МН1	2	—7	
	7	МН6	1	—10	
	8	МН26	2	—19	
	9	Сетка СП1	1	—2	
	10	СП3	1	—2	
	11	СП7	2	—2	
	13	Ф8 A-I, ℓ=1780	56	1.420.1-20 С.1-5-22	
	14	18 A-I, ℓ=380, 0,8кг	2	Без черт.	
	15	Труба ГОСТ 8732-78			
		Dн 57, ℓ=400; 1,8кг	12	Без черт.	
КП13-8		Поз. 2, 4...8, 11, 14, 15 по КП13-7			730,1
	1	Ф36 A-III, ℓ=12640; 101,0кг	4	Без черт.	
	9	Сетка СП2	1	1.420.1-20 С.1-5-2	
	10	СП4	1	—2	
	13	Ф10 A-I, ℓ=1820	56	—22	

Арматура класса A-I, A-III по ГОСТ 5781-82.
Поз. 14 - оцинковать.

Инв. № подл. | Подп. и дата | Взам. инв. №

https://zavodjbi.com/

https://zavodjbi.com/

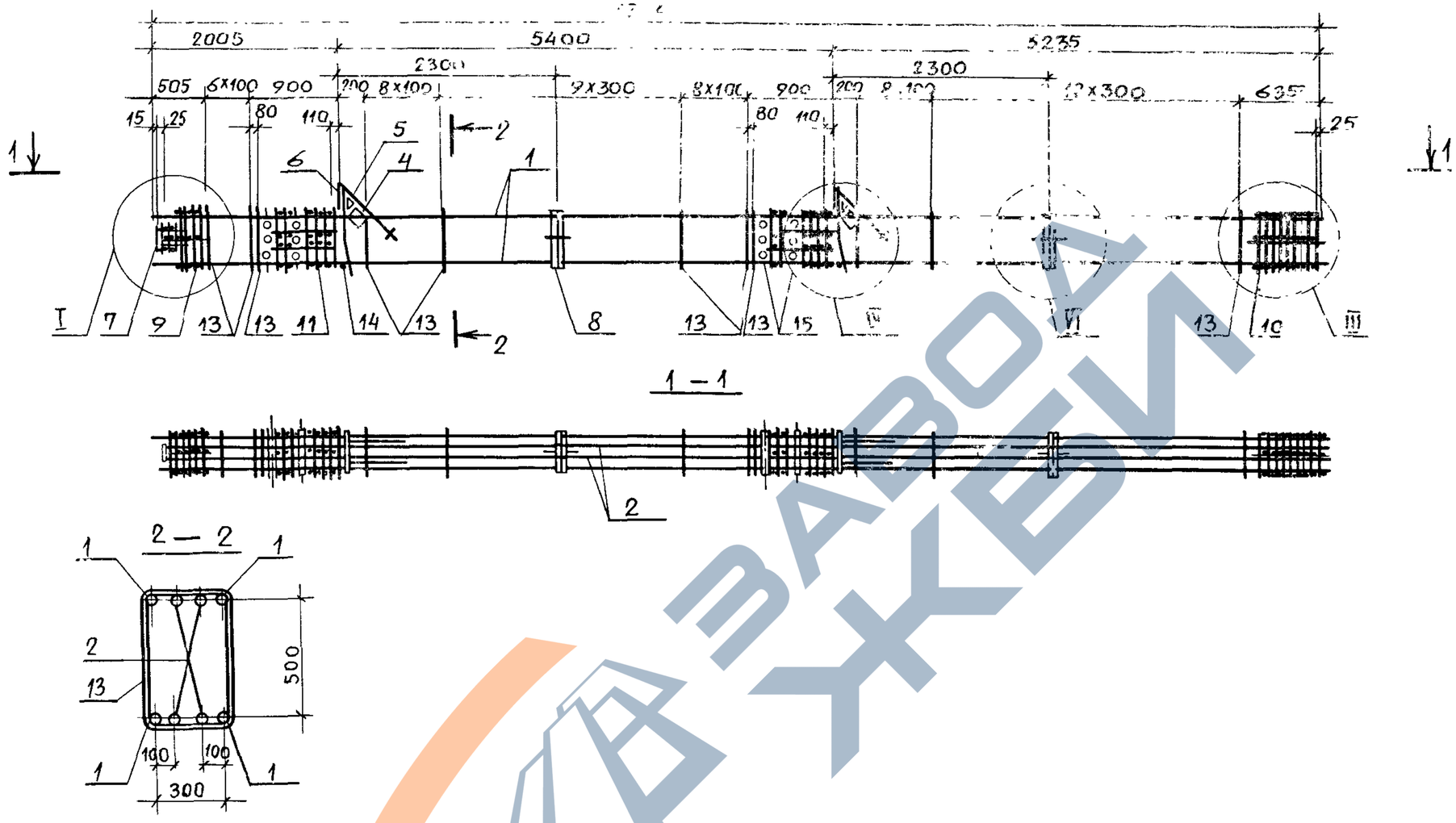

1 — 1

2 — 2

Спецификацию см. лист 2.

Узлы I, III, IV, VI см. 1.420.1-20С.1-2-60.

				1.420.1 – 20С.1-2-17		
Разраб.	Пергамонина			Каркас КП13-9... КП13-15	Стадия	Лист	Листов
Рассчит.	Исаев				Р	1	2
Провер	Смирнова				ЛГПИ		
Н.контр.	Незлобина						

Инв № подл | Подпись и дата | Взам инв.№

https://zavodjbi.com/

Марка каркаса	Поз.	Наименование	Кол.	Обозначение документа	Масса каркаса, кг
КП13-9	1	Ф32 AIII, ℓ=12640; 79,8кг	4	без черт.	680.1
	2	22 AIII, ℓ=12610; 37,6кг	4	без черт.	
	4	Сетка С5	2	1.420.1-20С 1-5-5	
	5	С6	2	-6	
	6	Изделие закладное МН1	2	-7	
	7	МН6	1	-10	
	8	МН26	2	-19	
	9	Сетка СП1	1	-2	
	10	СП3	1	-2	
	11	СП7	2	-2	
	13	Ф8 AI, ℓ=1780	56	-22	
	14	18 AI, ℓ=380; 0,8 кг	2	без черт.	
	15	Труба гост 8732-78			
		Дн 57, ℓ=400; 1,8 кг	12	без черт.	
КП13-10		Поз. 2,4..8,11,14,15 по КП13-9			803,7
	1	Ф36 AIII, ℓ=12640; 101,0 кг	4	без черт.	
	9	Сетка СП2	1	1.420.1-20С.1-5-2	
	10	СП4	1	-2	
	13	Ф10 AI, ℓ=1820	56	-22	
КП13-11		Поз. 2,4...8,11,14,15 по КП13-9			898,5
	1	Ф40 AIII, ℓ=12640; 124,7кг	4	без черт.	
	9	Сетка СП2	1	1.420.1-20С.1-5-2	
	10	СП4	1	-2	
	13	Ф10 AI, ℓ=1820	56	-22	
КП13-12		Поз 4...8,11,14,15 по КП13-9			942,1
	1	Ф40 AIII, ℓ=12640; 124,7кг	4	без черт.	
	2	25 AIII, ℓ=12610; 48,5кг	4	без. черт.	
	9	Сетка СП2	1	1.420.1-20С.1-5-2	
	10	СП4	1	-2	
	13	Ф10 AI, ℓ=1820	56	-22	

Марка каркаса	Поз	Наименование	Кол..	Обозначение документа	Масса каркаса, кг
КП13-13		Поз. 4...8,11,14,15 по КП13-9			1066,5
	1	Ф40 AIII, ℓ=12640; 124,7кг	4	без черт.	
	2	32 AIII ℓ=12610; 79,6кг	4	без черт	
	9	Сетка СП2	1	1.420.1-20С.1-5-2	
	10	СП4	1	-2	
	13	Ф10 AI, ℓ=1820	56	-22	
КП13-14		Поз. 4...8,11,14,15 по КП13-9			1151,3
	1	Ф40 AIII, ℓ=12640; 124,7кг	4	без черт.	
	2	36 AIII, ℓ=12610; 100,8кг	4	без черт	
	9	Сетка СП2	1	1.420.1-20С.1-5-2	
	10	СП4	1	-2	
	13	Ф10 AI, ℓ=1820	56	-22	
КП13-15		Поз. 4...8,11,14,15 по КП13-9			1245,7
	1	Ф40 AIII, ℓ=12640; 124,7кг	4	без черт.	
	2	40 AIII, ℓ=12610; 124,4кг	4	без черт.	
	9	Сетка СП2	1	1.420.1-20С1-5-2	
	10	СП4	1	-2	
	13	Ф10 AI, ℓ=1820	56	-22	

Арматура класса A-I, A-III по ГОСТ 5781-82.
Поз. 14 – оцинковать.

Взам. инв. №
Подпись и дата
Инв. № подл.

https://zavodjbi.com/

https://zavodjbi.com/

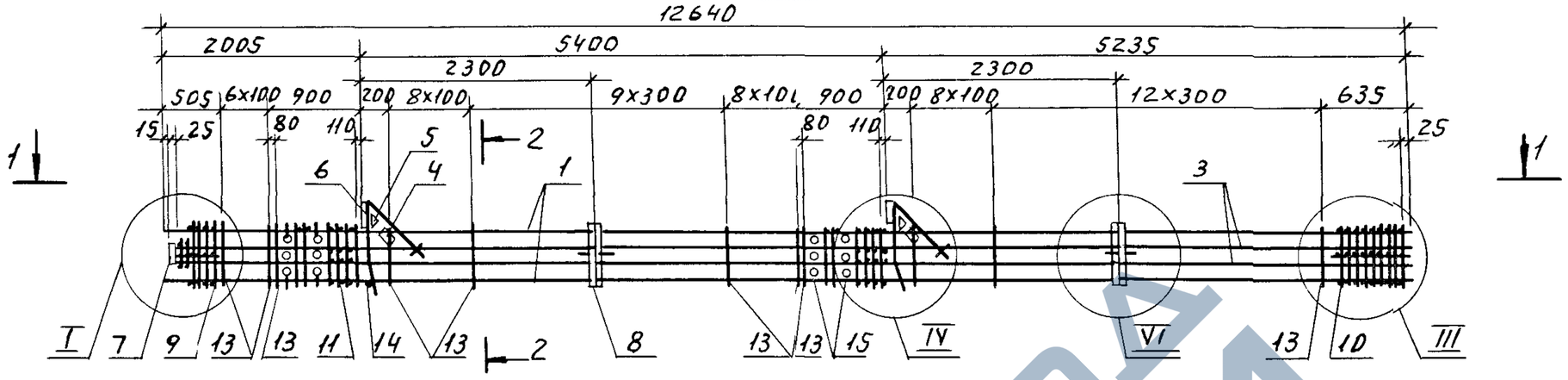

1 — 1

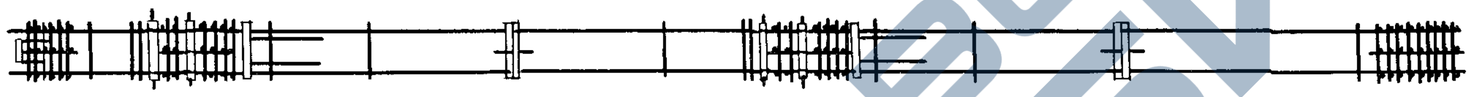

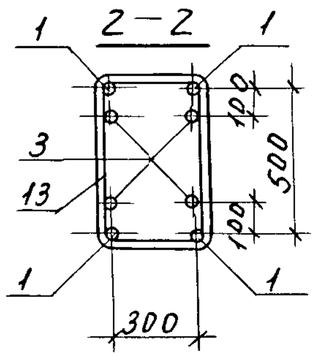

Спецификацию см. лист 2.

Узлы I, III, IV, VI см. 1.420.1-20с.1-2-60.

Разраб.	Пергамонина			1.420.1-20с.1-2-18	
Рассчит.	Исаев			Каркас КП13-116... КП13-19	Стадия: Р; Лист: 1; Листов: 2
Провер.	Смирнова				ЛГПИ
Н.контр.	Незлобина				

Инв.№ подл. | Подп. и дата | Взам.инв.№

https://zavodjbi.com/

https://zavodjbi.com/

продолжение

Марка каркаса	Поз.	Наименование	Кол.	Обозначение документа	Масса каркаса, кг
КП13-16	1	Ф36 AIII, ℓ=12640; 101,0кг	4	без черт.	847,3
	3	25 AIII, ℓ=12610; 48,5кг	4	без черт.	
	4	Сетка С5	2	1.420.1-20С.1-5-5	
	5	С6	2	-6	
	6	Изделие закладное МН1	2	-7	
	7	МН6	1	-10	
	8	МН26	2	-19	
	9	Сетка СП2	1	-2	
	10	СП4	1	-2	
	11	СП7	2	-2	
	13	Ф10 AI, ℓ=1820	56	-22	
	14	18 AI, ℓ=380; 0,8кг	2	без черт	
	15	Труба ГОСТ 8732-78			
		Дн 57, ℓ=400; 1,8 кг	12	без черт.	

Марка каркаса	Поз.	Наименование	Кол	Обозначение документа	Масса каркаса, кг
КП13-17		Поз. 4...11, 13... 15 по КП13-16			898,5
	1	Ф40 AIII, ℓ=12640; 124,7кг	4	Без черт.	
	3	22 AIII, ℓ=12610; 37,6кг	4	без черт.	
КП13-18		Поз.3,4...11,13... 15 по КП13-16			942,1
	1	Ф40 AIII, ℓ=12640, 124,7кг	4	Без черт	
КП13-19		Поз.4..11,13...15 по КП13-16			1066,5
	1	Ф40 AIII, ℓ=12640, 124,7кг	4	Без черт.	
	3	32 AIII, ℓ=12610; 79,6 кг	4	Без черт	

Арматура класса A-I, A-III по ГОСТ 5781-82.
Поз. 14 - оцинковать.

Инв № подл. | Подпись и дата | Взам. инв. №

1.420.1-20.С.1-2-18

Лист 2

https://zavodjbi.com/

https://zavodjbi.com/

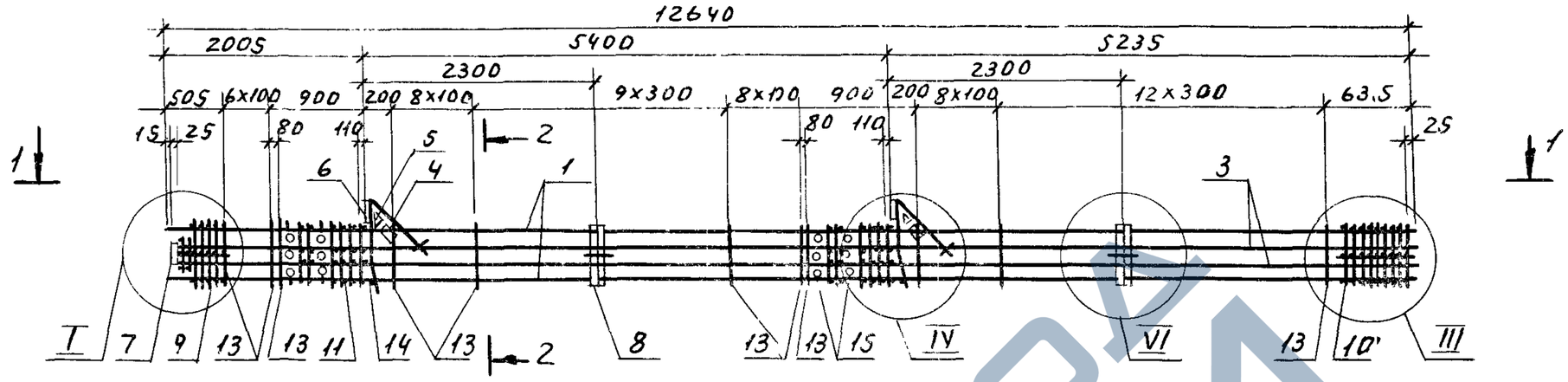

1 — 1

2 — 2

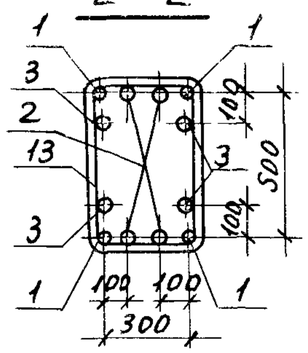

продолжение

Марка каркаса	Поз.	Наименование	Кол	Обозначение документа	Масса каркаса кг
	10	Сетка СП4	1	1.420.1-20С.1-5-2	
	11	СП7	2	—2	
	13	Ф10 A-I, ℓ=1820	56	—22	
	14	18 A-I, ℓ=380; 0,8кг	2	без черт.	
	15	Труба ГОСТ 8732-78			
		Dн57, ℓ=400; 1,8кг	12	без черт.	

Марка каркаса	Поз	Наименование	Кол.	Обозначение документа	Масса каркаса, кг
КП13-20	1	Ф40 A-III, ℓ=12640; 1247кг	4	без черт.	1384,9
	2	32 A-III, ℓ=12610; 79,6кг	4	без черт.	
	3	32 A-III, ℓ=12610; 79,6кг	4	без черт.	
	4	Сетка С5	2	1.420.1-20С.1-5-5	
	5	С6	2	—6	
	6	Изделие закладное МН1	2	—7	
	7	МН6	1	—10	
	8	МН26	2	—19	
	9	Сетка СП2	1	—2	

Арматура класса A-I и A-III по ГОСТ 5781-82.
Узлы I, III, IV, VI см. 1.420.1-20С. 1-2-60.
Поз. 14 - оцинковать.

Инв.№ подл. | Подп. и дата | Взам. инв.№

Разраб.	Пергамонина		
Рассчит.	Исаев		
Провер.	Смирнова		
Н. контр.	Незлобина		

1.420.1 - 20С.1-2-19

Каркас КП13-20.

Стадия	Лист	Листов
Р		1

ЛГПИ

https://zavodjbi.com/

https://zavodjbi.com/

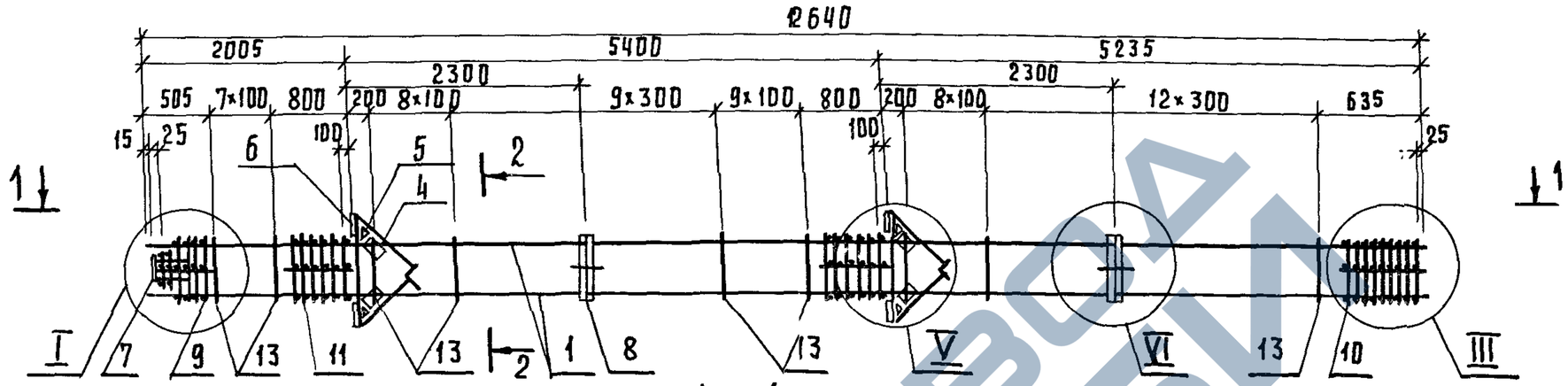

1—1

2—2

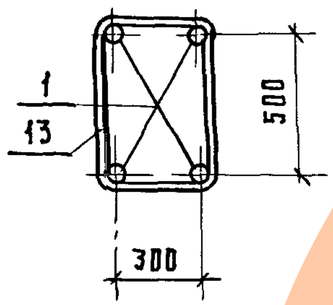

Спецификацию см. лист 2.

Узлы I, III, V, VI см. 1.420.1-20с. 1-2-60.

				1.420.1- 20С. 1-2-20	
Разраб.	Пергамонина			Каркас КП 14-1...КГП 14-6	Стадия: Р; Лист: 1; Листов: 2
Рассчит.	Исаев				ЛГПИ
Провер.	Смирнова				
Н.контр.	Незлобина				

Инв. № подл. | Подпись и дата | Взам. инв. №

https://zavodjbi.com/

продолжение

Марка каркаса	Поз.	Наименование	Кол.	Обозначение документа	Масса каркаса, кг
КП14-1	1	Ф22А-III; ℓ=12640; 37,7кг	4	без черт.	401,1
	4	Сетка С5	4	1.420.1-20с.1-5-5	
	5	С6	4	-6	
	6	Изделие закладное МН3	4	-8	
	7	МН6	1	-10	
	8	МН26	2	-19	
	9	Сетка СП1	1	-2	
	10	СП3	1	-2	
	11	СП8	2	-2	
	13	Ф8А-I, ℓ=1780	56	-22	
КП14-2		Поз.4...11,13 по КП14-1			445,1
	1	Ф25А-III, ℓ=12640; 48,7кг	4	без черт.	
КП14-3		Поз.4...11,13 по КП14-1			494,3
	1	Ф28А-III, ℓ=12640; 61,0кг	4	без черт.	

Марка каркаса	Поз	Наименование	Кол	Обозначение документа	Масса каркаса кг
КП14-4		Поз.4...11,13 по КП14-1			569,5
	1	Ф32А-III, ℓ=12640; 79,8кг	4	без черт.	
КП14-5		Поз.4...8,11 по КП14-1			693,1
	1	Ф36А-III, ℓ=12640; 101,0кг	4	без черт.	
	9	Сетка СП2	1	1.420.1-20с.1-5-2	
	10	СП4	1	-2	
	13	Ф10А-I, ℓ=1820	56	-22	
КП14-6		Поз.4...8,11 по КП14-1			787,9
	1	Ф40А-III, ℓ=12640; 124,7кг	4	без черт.	
	9	Сетка СП2	1	1.420.1-20с.1-5-2	
	10	СП4	1	-2	
	13	Ф10А-I, ℓ=1820	56	-22	

Арматура класса А-I, А-III по ГОСТ 5781-82.

Инв.№подл. | Подп. и дата | Взам.инв.№

https://zavodjbi.com/

https://zavodjbi.com/

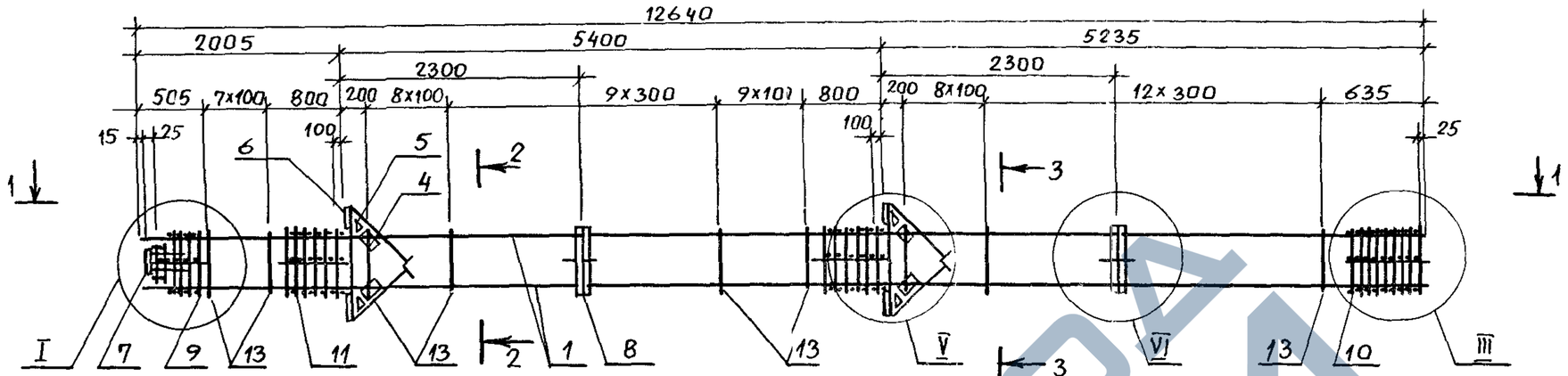

1 — 1

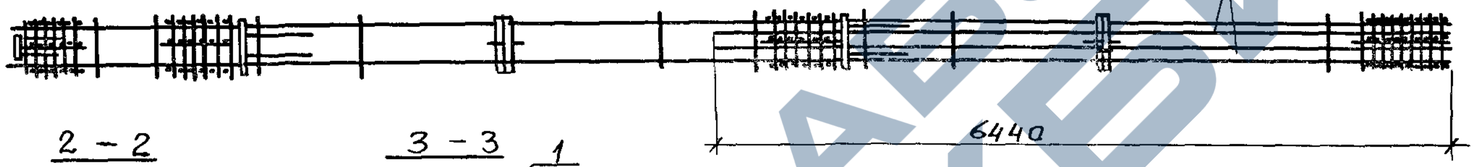

2 — 2

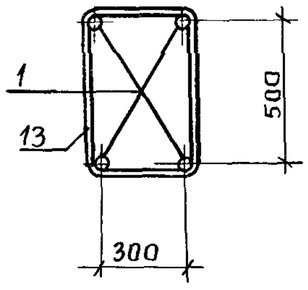

3 — 3

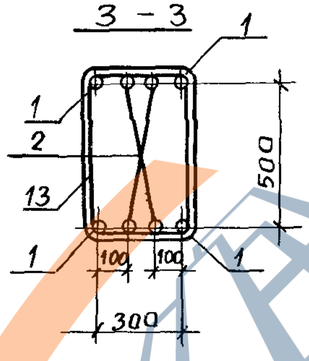

продолжение

Марка каркаса	Поз.	Наименование	Кол.	Обозначение документа	Масса каркаса, кг
	11	Сетка СП8	2	1.420.1-20с. 1-5 – 2	
	13	Ф10АТ, ℓ=1820	56	–22	

Марка каркаса	Поз.	Наименование	Кол.	Обозначение документа	Масса каркаса, кг
КП14-7	1	Ф40АIII, ℓ=12640; 124,7кг	4	без черт.	864,7
	2	22АIII, ℓ=6440; 19,2кг	4	без черт.	
	4	Сетка С5	4	1.420.1-20с.1-5-5	
	5	С6	4	–6	
	6	Изделие закладное МН3	4	–8	
	7	МН6	1	–10	
	8	МН26	2	–19	
	9	Сетка СП 2	1	–2	
	10	СП4	1	–2	

Арматура класса А-Т, А-III по ГОСТ 5781-82.
Узлы Т, III, V, VI см. 1.420.1-20с.1--2-60.

Разраб.	Пергамонина		1.420.1 - 20С. 1-2-21
Рассчит.	Исаев		
Провер.	Смирнова		Каркас КП14-7
Н.контр.	Незлобина		

Стадия	Лист	Листов
Р		1

ЛГПИ

Взам. инв.№ | Подпись и дата | Инв.№ подл.

https://zavodjbi.com/

https://zavodjbi.com/

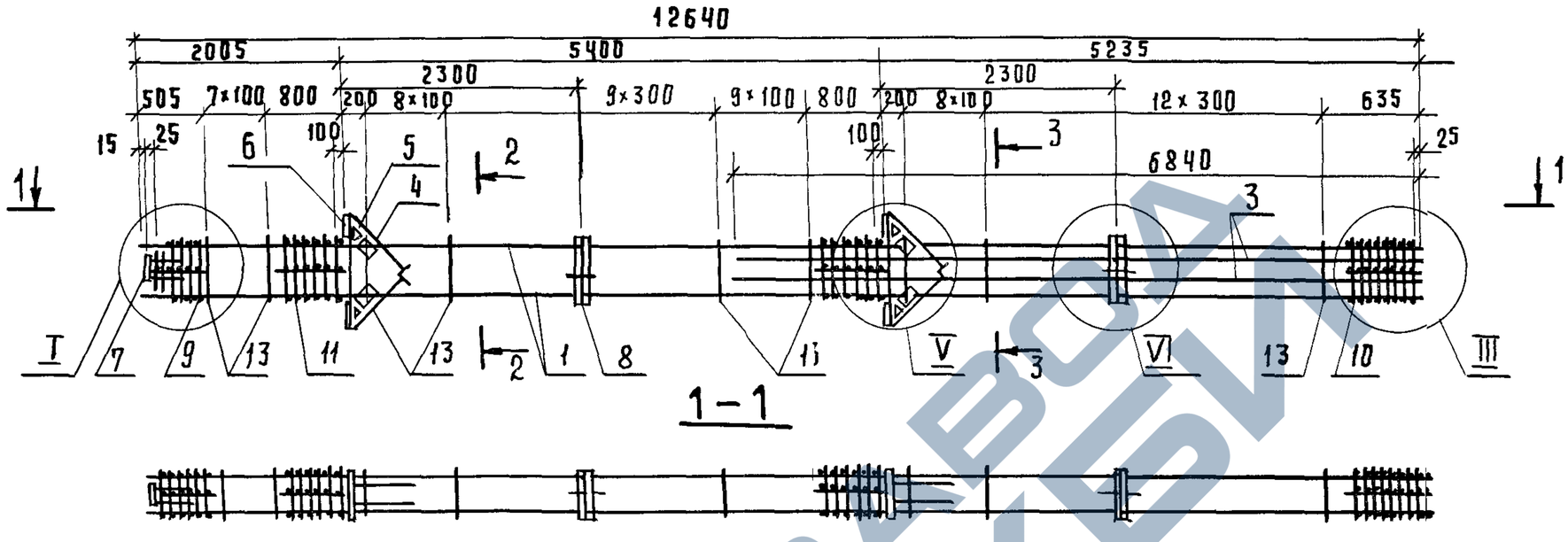

Спецификацию см. лист 2.

Узлы I, III, V, VI см. 1.420.1-20 с. 1-2-60

Разраб.	Пергамонина		1.420.1-20 с. 1-2-22			
Рассчит.	Исаев		Каркас КП14-8... КП14-13	Стадия	Лист	Листов
Провер.	Смирнова			Р	1	2
Н. контр.	Незлобина			ЛГПИ		

Инв. № подл. | Подпись и дата | Взам. инв. №

https://zavodjbi.com/

продолжение

Марка каркаса	Поз.	Наименование	Кол	Обозначение документа	Масса каркаса, кг
КП14-8	1	ф28 А-III, ℓ=12640; 61,0кг	4	Без черт	599,5
	3	25 А-III, ℓ=6840; 26,3кг	4	Без черт	
	4	Сетка С5	4	1.420.1-20С.1-5-5	
	5	С6	4	-6	
	6	Изделие закладное МН3	4	-8	
	7	МН6	1	-10	
	8	МН26	2	-19	
	9	Сетка СП1	1	-2	
	10	СП3	1	-2	
	11	СП8	2	-2	
	13	ф8 А-I, ℓ=1780	56	-22	
КП14-9		Поз. 4..11,13 по КП14-8			651,1
	1	ф32 А-III, ℓ=12640; 79,8кг	4	без черт.	
	3	22 А-III, ℓ=6840; 20,4кг	4	без черт.	
КП14-10		Поз. 3..8, 11 по КП14-8			798,3
	1	ф36 А-III, ℓ=12640; 101,0кг	4	без черт	
	9	Сетка СП2	1	1.420.1-20С.1-5-2	
	10	СП4	1	-2	
	13	ф10 А-I, ℓ=1820	56	-22	

Марка каркаса	Поз	Наименование	Кол.	Обозначение документа	Масса каркаса, кг
КП14-11		Поз. 4..8, 11 по КП14-8			869,5
	1	ф40 А-III, ℓ=12640; 124,7кг	4	Без черт	
	3	22 А-III, ℓ=6840; 20,4кг	4	без черт.	
	9	Сетка СП2	1	1.420.1-20С.1-5-2	
	10	СП4	1	-2	
	13	ф10 А-I, ℓ=1820	56	-22	
КП14-12		Поз. 4.8, 11 по КП14-8			960,7
	1	ф40 А-III, ℓ=12640; 124,7кг	4	без черт	
	3	32 А-III, ℓ=6840, 43,2кг	4	без черт.	
	9	Сетка СП2	1	1.420.1-20С,1-5-2	
	10	СП4	1	-2	
	13	ф10 А-I, ℓ=1820	56	-22	
КП14-13		Поз. 4.8, 11 по КП14-8			1006,7
	1	ф40 А-III, ℓ=12640; 124,7кг	4	без черт.	
	3	36 А-III, ℓ=6840; 54,7кг	4	без черт	
	9	Сетка СП2	1	1.420.1-20С.1-5-2	
	10	СП4	1	-2	
	13	ф10 А-I, ℓ=1820	56	-22	

Арматура класса А-I, А-III по ГОСТ 5781-82

Взам. инв. №

Подпись и дата

Инв. № подл.

https://zavodjbi.com/

https://zavodjbi.com/

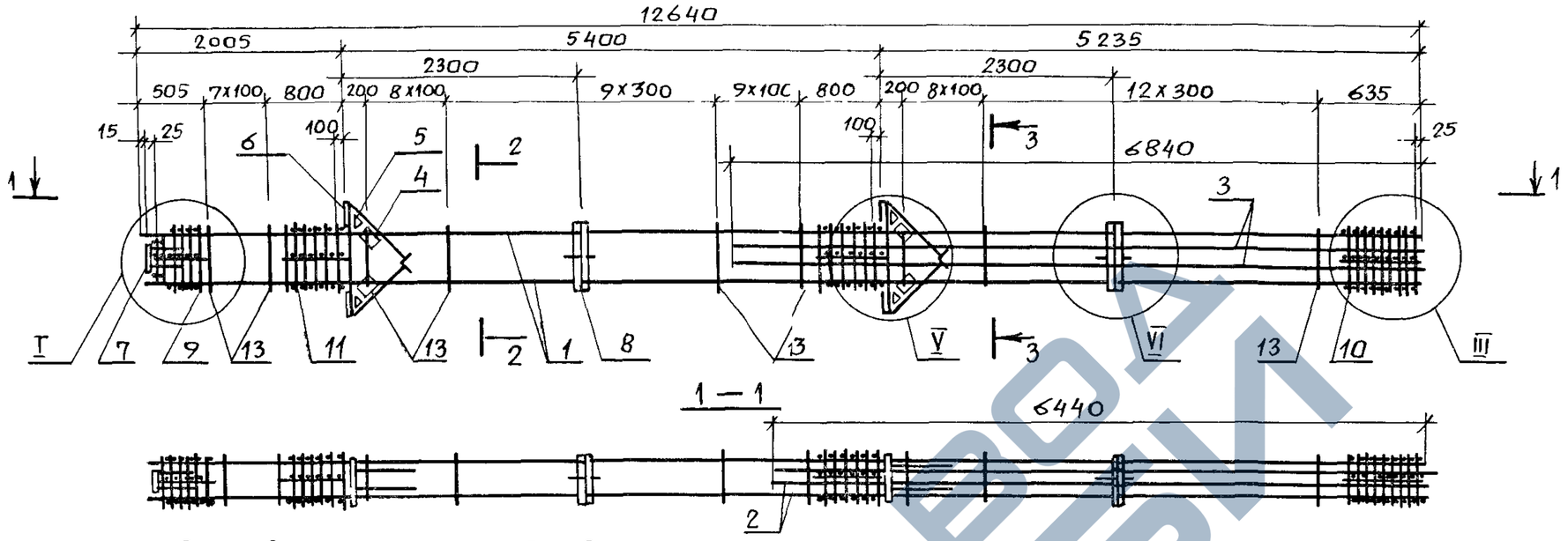

продолжение

Марка каркаса	Поз.	Наименование	Кол	Обозначение документа	Масса каркаса кг
	11	Сетка СП8	2	1.420.1-20С.1-5 -2	
	13	Ф10АI, ℓ=1820	56	-22	

Марка каркаса	Поз.	Наименование	Кол	Обозначение документа	Масса каркаса, кг
КП14-14	1	Ф40АIII, ℓ=12640; 124,7кг	4	без черт.	1123,1
	2	32АIII, ℓ=6440; 40,6кг	4	без черт.	
	3	32АIII, ℓ=6840; 43,2кг	4	без черт.	
	4	Сетка С5	4	1.420.1-20С.1-5-5	
	5	С6	4	-6	
	6	Изделие закладное МН3	4	-8	
	7	МН6	1	-10	
	8	МН26	2	-19	
	9	Сетка СП2	1	-2	
	10	СП4	1	-2	

Арматура класса А-I, AIII по ГОСТ 5781-82.

Узлы I, III, V, VI см 1.420.1-20С.1-2-60.

Взам. инв. №

Подпись и дата

Инв. № подл.

Разраб.	Пергамонина		
Рассчит.	Исаев		
Провер	Смирнова		
Н. контр.	Незлобина		

1.420.1-20С.1-2-23

Каркас КП14-14

Стадия	Лист	Листов
Р		1

ЛГПИ

https://zavodjbi.com/

https://zavodjbi.com/

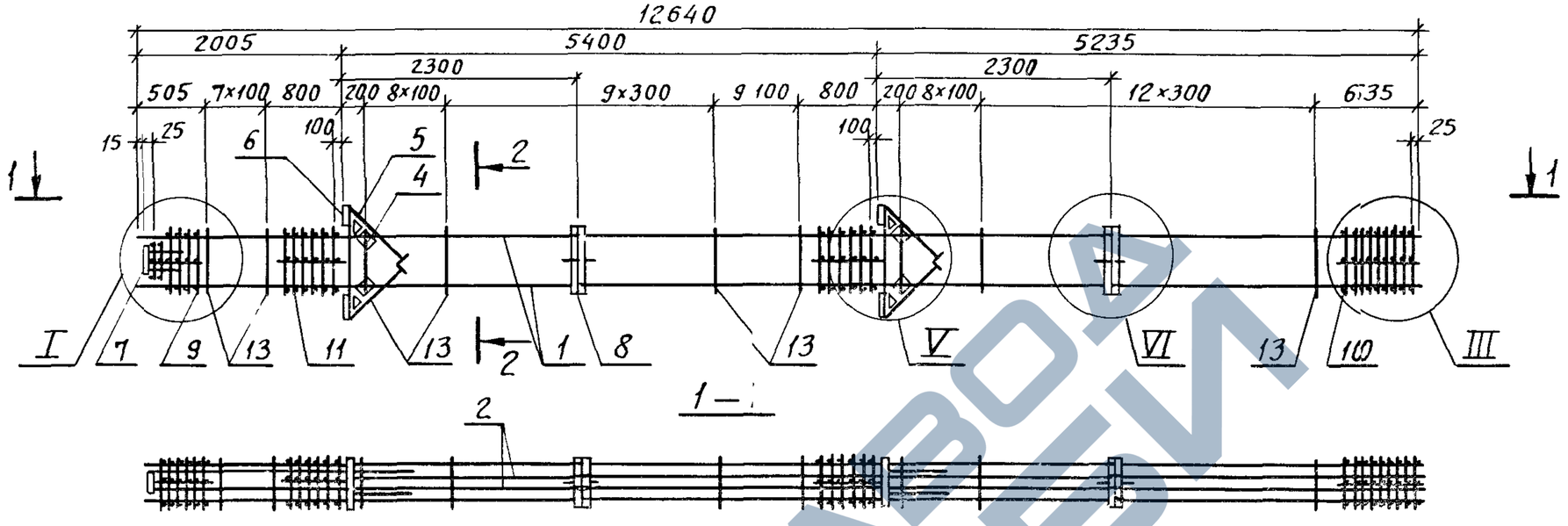

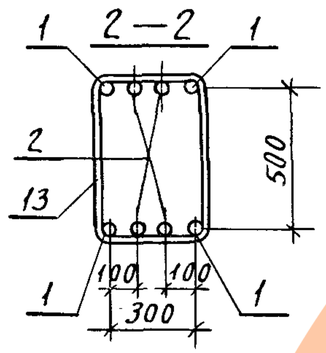

продолжение

Марка каркаса	Поз.	Наименование	Кол.	Обозначение документа	Масса каркаса, кг
	11	Сетка СП8	2	1.420.1-20С 1-5-2	
	13	ф10 AI, ℓ=1820	56	-22	
КП14-16					938.3
		Поз. 2.4...11,13 по КП14-15			
	1	ф40 AIII, ℓ=12640; 124.7кг	4	без черт.	

Марка каркаса	Поз.	Наименование	Кол.	Обозначение документа	Масса каркаса, кг
КП14-15	1	ф36 AIII, ℓ=12640; 101.0кг	4	без черт.	843.5
	2	22 AIII, ℓ=12610; 37.6кг	4	без черт.	
	4	Сетка С5	4	1.420.1-20С.1-5-5	
	5	С6	4	-6	
	6	Изделие закладное МН3	4	-8	
	7	МН6	1	-10	
	8	МН26	2	-19	
	9	Сетка СП2	1	-2	
	10	СП4	1	-2	

Арматура класса А-I, А-III по ГОСТ 5781-82

Узлы I, III, V, VI см. 1.420.1-20С.1-2-60.

Взам.инв.№

Подпись и дата

Инв.№подл

Разраб.	Пергаменщик		
Рассчит.	Исаев		
Провер.	Смирнова		
Н.контр.	Незлобин		

1.420.1-20С.1-2-24

Каркас КП14-15, КП14-16

Стадия	Лист	Листов
Р	1	1

ЛГПИ

https://zavodjbi.com/

https://zavodjbi.com/

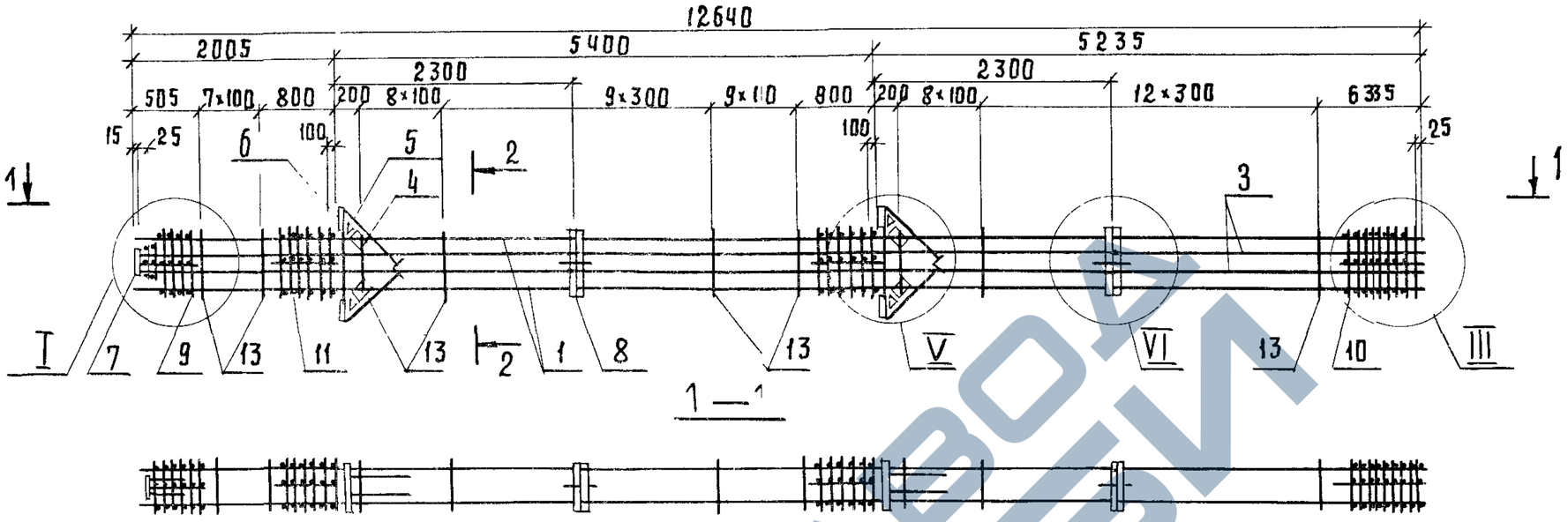

продолжение

Марка каркаса	Поз.	Наименование	Кол.	Обозначение документа	Масса каркаса, кг.
	11	Сетка С18	2	1.420.1-20С.1-5-2	
	13	ф10АI, ℓ=1820	516	—22	
КП14-18		Поз.1,4...11,13 по КП 14-17			1106.3
	3	ф32АIII, ℓ=12610; 79,6кг	4	без черт	
КП14-19		Поз. 1,4...11,13 по КП 14-17			1285.5
	3	ф40АIII, ℓ=12610; 124,4кг	4	без черт.	

Марка каркаса	Поз.	Наименование	Кол.	Обозначение документа	Масса каркаса, кг.
КП14-17	1	ф40АIII, ℓ=12640; 124,7кг	4	без черт.	9383
	3	22АIII, ℓ=12610; 37,6кг	4	без черт.	
	4	Сетка С5	4	1.420.1-20С.1-5-5	
	5	С6	4	—6	
	6	Изделие закладное МН3	4	—8	
	7	МН6	1	—10	
	8	МН26	2	—19	
	9	Сетка СП2	1	—2	
	10	СП4	1	—2	

Арматура класса А-I, А-III по ГОСТ 5781-82.
Узлы I, III, V, VI см. 1.420.1-20С.1-2-60.

Разраб.	Пергамонина		1.420.1-20С.1-2-25
Рассчит.	Исаев		Каркас КП14-17...КП14-19
Провер.	Смирнова		Стадия Р; Лист; Листов 1
Н.контр.	Незлобина		ЛГПИ

Инв. № подл. | Подпись и дата | Взам. инв. №

https://zavodjbi.com/

https://zavodjbi.com/

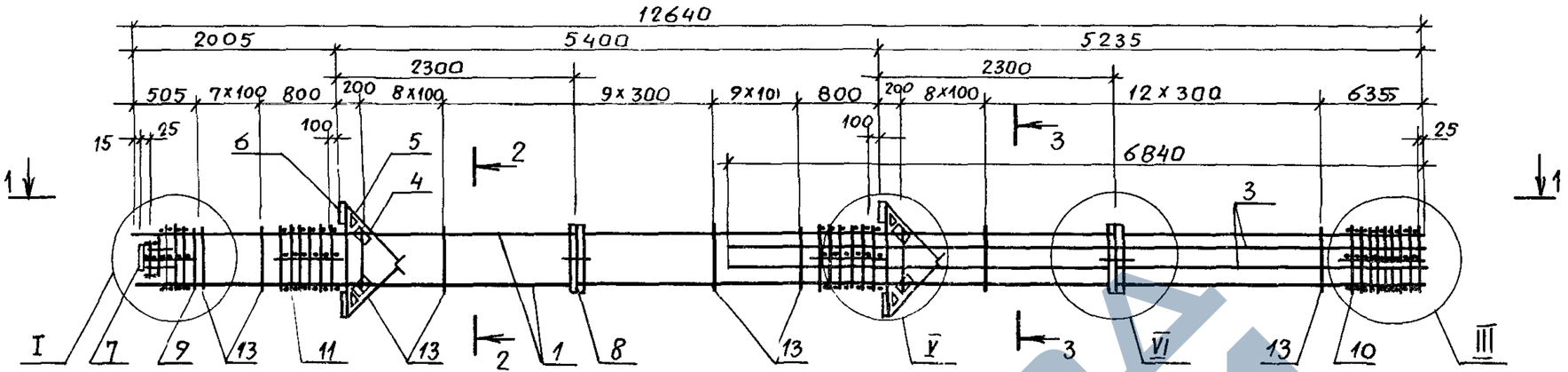

1 — 1

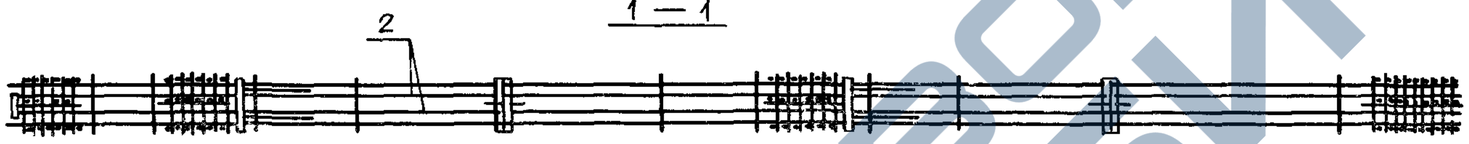

2 — 2

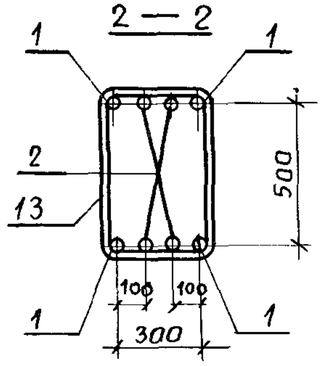

3 — 3

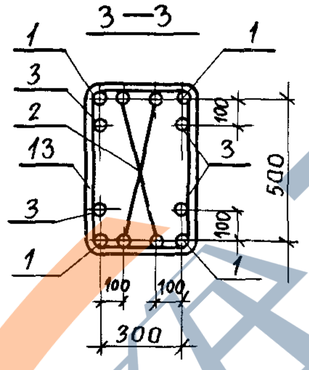

Продолжение

Марка каркаса	Поз.	Наименование	Кол.	Обозначение документа	Масса каркаса, кг
КП14-21	11	Сетка СП8	2	1.420.1-20 с. 1-5-2	1458,3
	13	Ф 10 AI, ℓ=1820	56	-22	
		Поз. 1, 3... 11, 13 по КП14-20			
	2	Ф40 AIII, ℓ=12610; 124,4кг	4	без черт.	
КП14-22		Поз. 1, 4... 11, 13 по КП14-20			1555,5
	2	Ф40 AIII, ℓ=12610; 124,4кг	4	без черт.	
	3	40 AIII; ℓ=6840, 67,5кг	4	без черт.	

Арматура класса A-I, A-III по ГОСТ 5781-82.
Узлы I, III, V, VI см. 1.420.1-20 с. 1-2-60.

Марка каркаса	Поз.	Наименование	Кол.	Обозначение документа	Масса каркаса, кг
КП14-20	1	Ф40 AIII, ℓ=12640; 124,7кг	4	без черт.	1279,1
	2	32 AIII, ℓ=12610; 79,6кг	4	без черт.	
	3	32 AIII, ℓ=6840; 43,2кг	4	без черт.	
	4	Сетка С5	4	1.420.1-20 с. 1-5-5	
	5	С6	4	-6	
	6	Изделие закладное МН3	4	-8	
	7	МН6	1	-10	
	8	МН26	2	-19	
	9	Сетка СП2	1	-2	
	10	СП4	1	-2	

Взам. инв. № | Подпись и дата | Инв. № подл.

Разраб.	Пергамонина		
Рассчит.	Исаев		
Провер.	Смирнова		
Н. контр.	Незлобина		

1.420.1-20 с. 1-2-26

Каркас КП14-220... КП14-22

Стадия	Лист	Листов
Р		1

ЛГПИ

24693 52

https://zavodjbi.com/

https://zavodjbi.com/

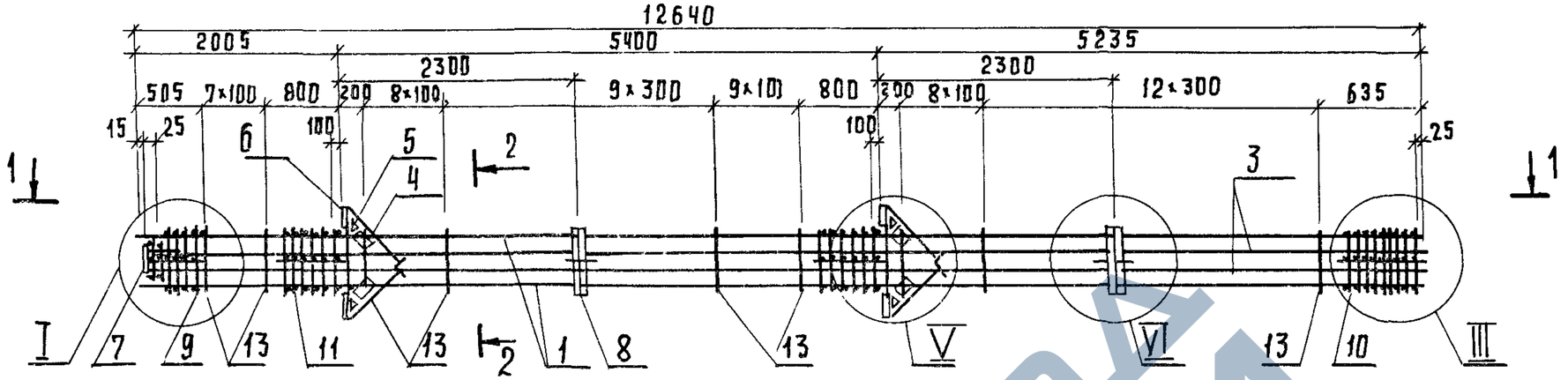

1 – 1

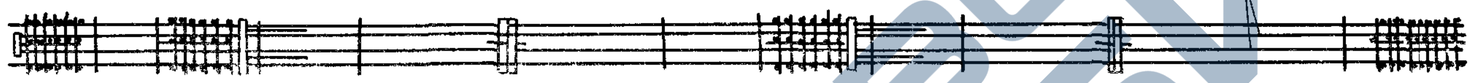

2 – 2

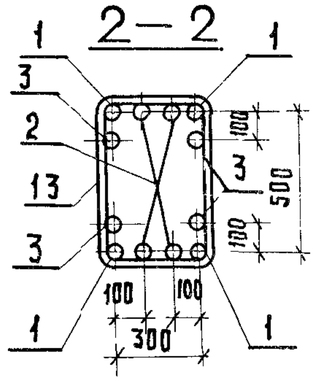

Продолжение

Марка каркаса	Поз.	Наименование	Кол.	Обозначение документа	Масса каркаса, кг
	11	Сетка СП8	2	1.420.1-20С.1-5-2	
	13	ф10АI, ℓ=1820	56	-22	
КП14-24		Поз. 1,4... 11,13 по КП14-23			1688,7
	2	ф40АIII, ℓ=12610; 124,4 кг	4	без черт.	
	3	36АIII, ℓ=12610; 100,8 кг	4	без черт.	

Марка каркаса	Поз	Наименование	Кол.	Обозначение документа	Масса каркаса, кг.
КП14-23	1	ф40АIII, ℓ=12640; 124,7 кг	4	без черт.	1424.7
	2	32АIII, ℓ=12610; 79,6 кг	4	без черт.	
	3	32АIII, ℓ=12610; 79,6 кг	4	без черт.	
	4	Сетка С5	4	1.1420.1-20С.1-5-5	
	5	С6	4	-6	
	6	Изделие закладное МН3	4	-8	
	7	МН6	1	-10	
	8	МН26	2	-19	
	9	Сетка СП2	1	-2	
	10	СП4	1	-2	

Арматура класса А-I, А-IIII по ГОСТ 5781-82.

Узлы I, III, V, VI см. 1.420.1-20С.1-2-60.

Разраб.	Пергамонина		
Рассчит.	Исаев		
Провер.	Смирнова		
Н.контр.	Незлобина		

1.420.1-20С. 1-2-27

Каркас КП14-23, КП14-24

Стадия	Лист	Листов
Р		1

ЛГПИ

Инв.№ подл. | Подпись и дата | Взам инв.№

:24693 53

https://zavodjbi.com/

https://zavodjbi.com/

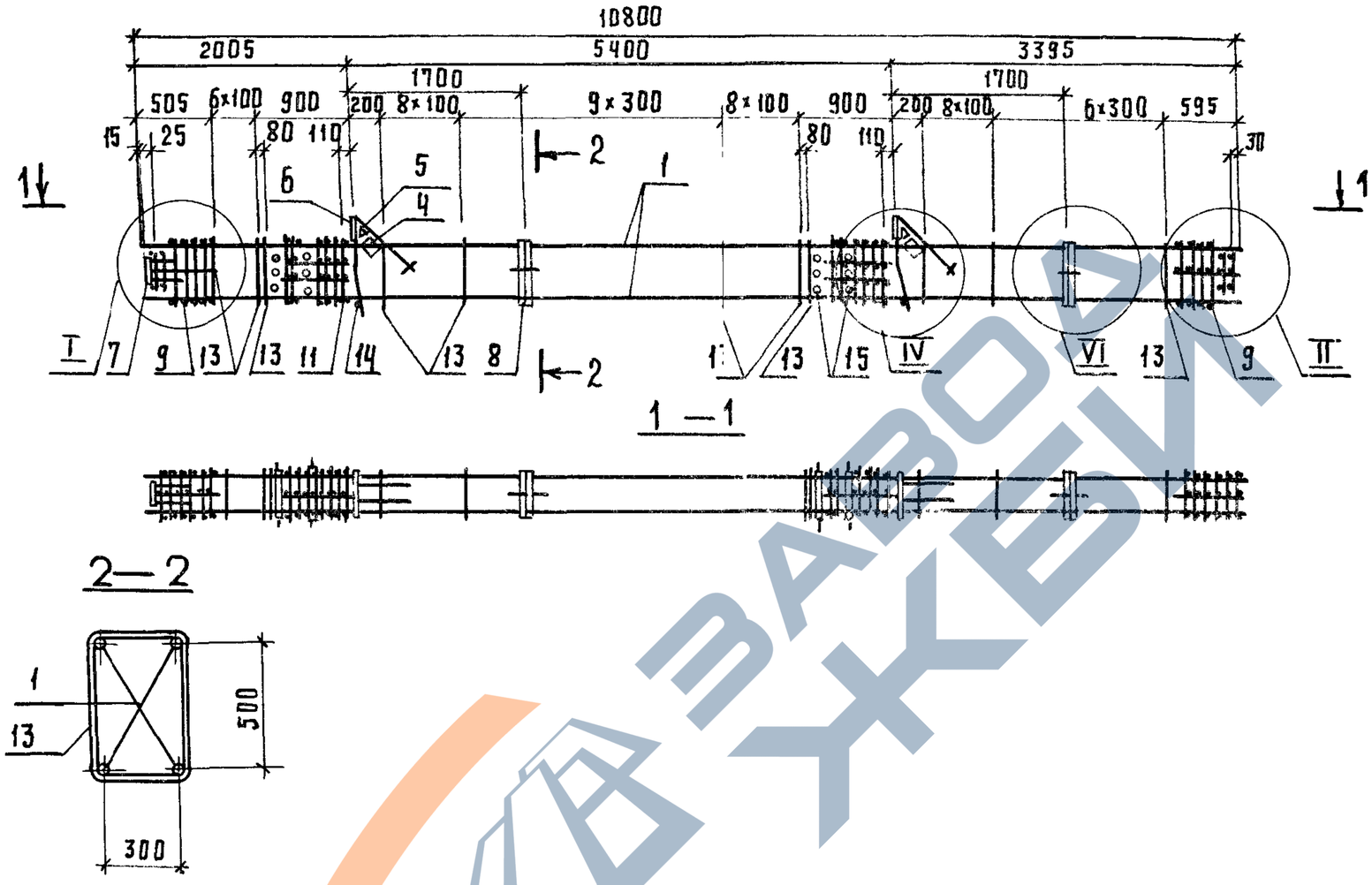

Спецификацию см. лист 2.

Узлы I, II, IV и VI см. 1.420.1-20С. 1-2-60.

Разраб.	Пергамонина		
Рассчит.	Исаев		
Провер.	Смирнова		
Н.контр.	Незлобина		

1.420.1-20С.1-2-28

Каркас КП15-1... КП15-6

Стадия	Лист	Листов
Р	1	2

ЛГПИ

Инв.№ подл. | Подпись и дата | Взам. инв.№

https://zavodjbi.com/

https://zavodjbi.com/

Продолжение

Марка каркаса	Поз.	Наименование	Кол	Обозначение документа	Масса каркаса, кг
КП15-1	1	Ф22 А III, ℓ=10800, 32,2 кг	4	Без черт	330,1
	4	Сетка С5	2	1.420.1-20 С.1 - 5 -5	
	5	С6	2	-6	
	6	Изделие закладное МН1	2	-7	
	7	МН6	1	-10	
	8	МН26	2	-19	
	9	Сетка СП1	2	-2	
	11	СП7	2	-2	
	13	Ф8 AI, ℓ=1780	50	-22	
	14	18 AI, ℓ=380; 0,8 кг	2	без черт.	
	15	Труба ГОСТ 8732-78			
		Дн 57, ℓ=400; 1,8 кг	12	без черт.	
КП15-2		Поз.4...9,11,13..15 по КП15-1			367,7
	1	Ф25 А III ℓ=10800; 41,6 кг	4	без черт	

Марка каркаса	Поз.	Наименование	Кол	Обозначение документа	Масса каркаса, кг
КП15-3		Поз.4...9,11,13..15 по КП15-1			410.1
	1	Ф28 А III; ℓ=10800; 52,2кг	4	Без черт.	
КП15-4		Поз.4..9,11,13...15 по КП15-1			473.7
	1	Ф32 А III, ℓ=10800; 68,1кг	4	Без черт.	
КП15-5		Поз.4.. 8, 11, 14,15 по КП15-1			580.1
	1	Ф36 А III, ℓ=10800; 86,3кг	4	Без черт.	
	9	Сетка СП2	2	1.420.1-20 С.1--5-2	
	13	Ф10 AI, ℓ=1820	50	-22	
КП15-6		Поз.4...8,11,14,15 по КП15-1			660,9
	1	Ф40 А III, ℓ=10800; 106,5кг	4	без черт	
	9	Сетка СП2	2	1.420.1-20с 1-5-2	
	13	Ф10 AI, ℓ=1820	50	-22	

Арматура класса А-I ; А-III по ГОСТ 5781-82.

Поз. 14- оцинковать.

Взам. инв.№

Подпись и дата

Инв.№ подл.

1.420.1-20 С.1 -2 -28

Лист 2

https://zavodjbi.com/

https://zavodjbi.com/

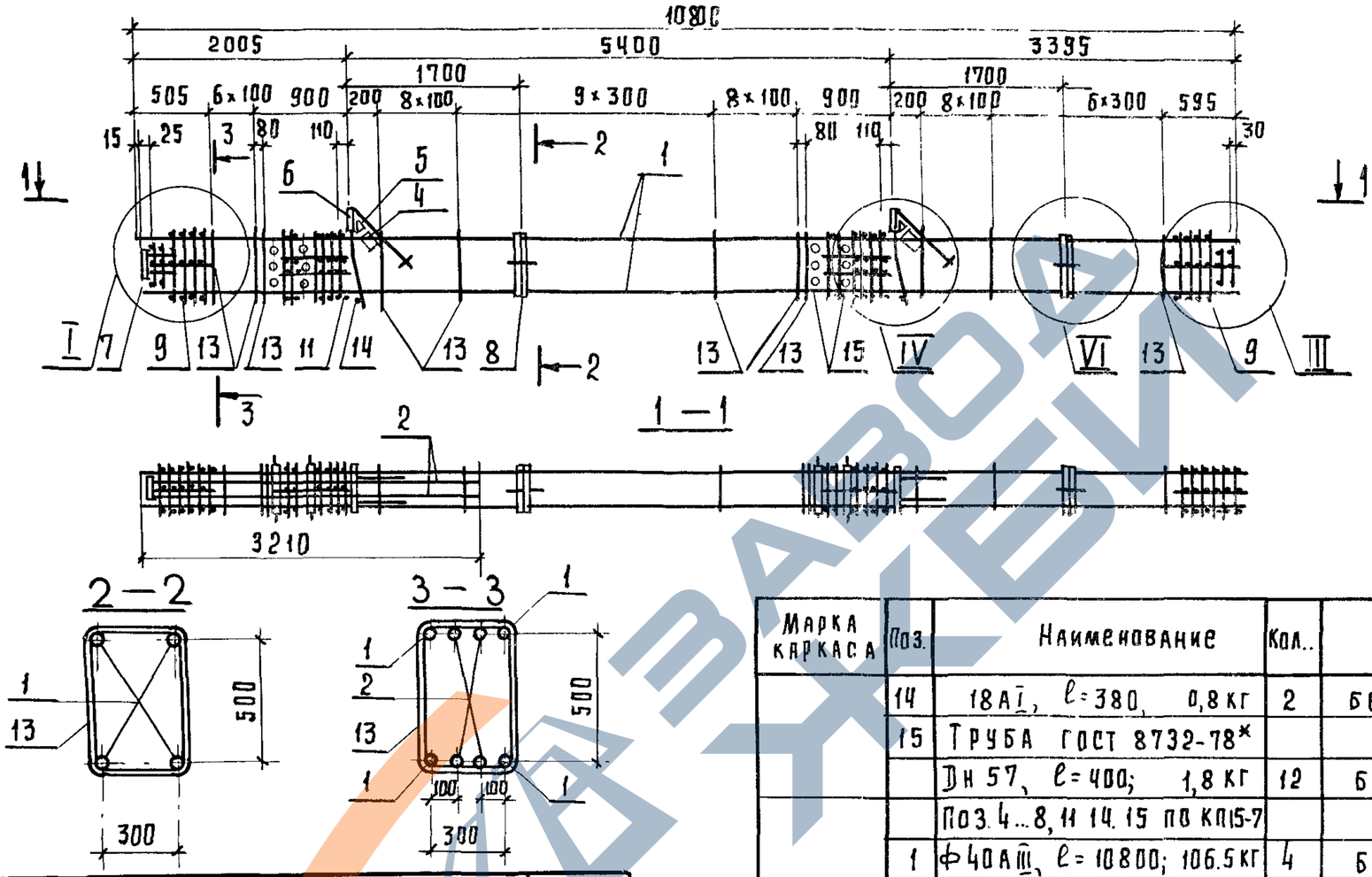

Продолжение

Марка каркаса	Поз.	Наименование	Кол.	Обозначение документа	Масса каркаса, кг.
КП15-8	14	18АI, ℓ=380, 0,8кг	2	без черт.	698.9
	15	Труба гост 8732-78*			
		Дн 57, ℓ=400; 1,8кг	12	без черт.	
		Поз. 4...8, 11 14. 15 по КП15-7			
	1	ф40АIII, ℓ=10800; 106.5кг	4	без черт.	
	2	22АIII, ℓ=3180, 9,5кг	4	без черт.	
	9	Сетка С02	2	1.420.1-20С.1-5-2	
	13	ф10АI, ℓ=1820;	50	-22	

Марка каркаса	Поз	Наименование	Кол.	Обозначение документа	Масса каркаса, кр.
КП15-7	1	ф28АIII, ℓ=10800; 52.2кг	4	без черт.	458.9
	2	25АIII, ℓ=3180; 12.2кг	4	без черт.	
	4	Сетка С5	2	1.420.1-20С.1-5-5	
	5	С6	2	-6	
	6	Изделие закладное МН1	2	-7	
	7	МН6	1	-10	
	8	МН26	2	-19	
	9	Сетка СП1	2	-2	
	11	СП7	2	-2	
	13	ф8АI, ℓ=1780.	50	-22	

Арматура класса А-I, А-III по ГОСТ 5781-82.

Узлы I, II, IV, VI см. 1.420.1-20С.1-2—60.

Поз. 14- оцинковать.

Разраб.	Пергаменщик		
Рассчит.	Исаев		
Провер.	Смирнова		
Н.контр.	Незлобина		

1.420.1-20С.1-2-29

Каркас КП15-7, КП15-8

Стадия	Лист	Листов
Р		1

ЛГПИ

Инв.№ подл. | Подпись и дата | Взам. инв.№

https://zavodjbi.com/

https://zavodjbi.com/

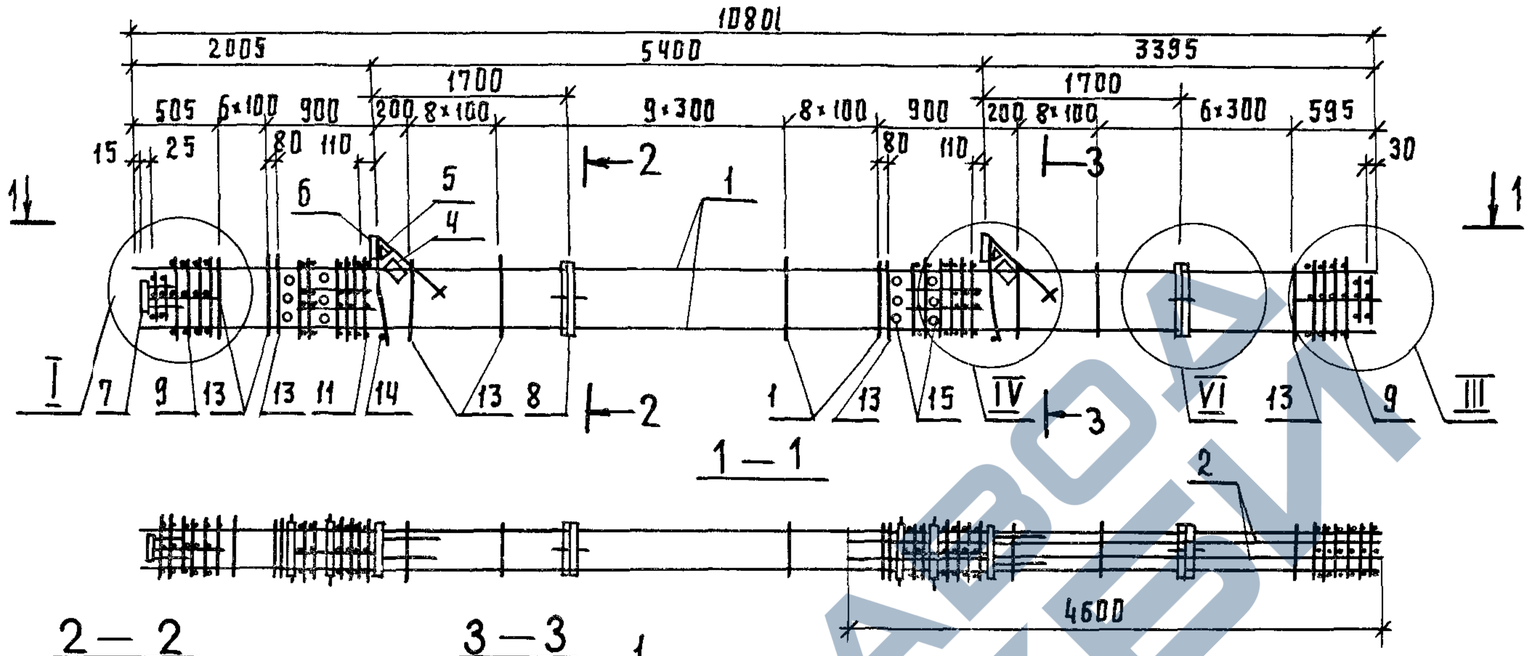

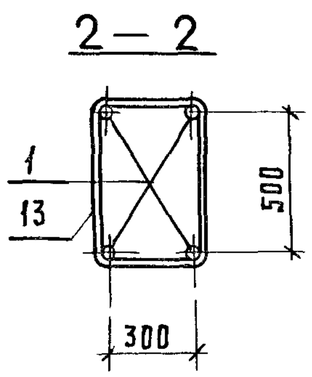

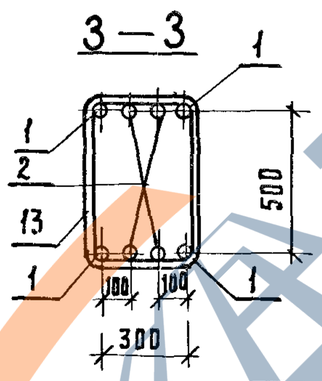

Продолжение

Марка каркаса	Поз.	Наименование	Кол.	Обозначение документа	Масса каркаса, кг.
	14	ф18АI, ℓ=380; 0.8кг	2	без черт.	
	15	Труба гост 8732-78*			
		Дн57, ℓ=400; 1.8 кг	12	без черт.	
КП 15-10		Поз. 2,4...9,11,13...15 по КП 15-9			715.7
	1	ф40АIII, ℓ=10800; 106.5 кг	4	без черт.	

Марка каркаса	Поз.	Наименование	Кол	Обозначение документа	Масса каркаса, кг.
КП 15-9	1	ф36АIII, ℓ=10800; 86,3кг	4	без черт.	634.9
	2	22АIII ℓ=4580; 13,7кг	4	без черт.	
	4	Сетка С5	2	1.420.1-20 С.1- 5-5	
	5	С6	2	-6	
	6	Изделие закладное МН1	2	-7	
	7	МН6	1	-10	
	8	МН26	2	-19	
	9	Сетка СП2	2	-2	
	11	СП7	2	-2	
	13	ф10АI ℓ=1820	50	-22	

Арматура класса А-I и А-III по ГОСТ 5781-82.
Узлы I, II, IV, VI см. 1.420.1-20 С. 1-22-60.
Поз. 14- оцинковать.

Разраб.	Пергамонина		
Рассчит.	Исаев		
Провер.	Смирнова		
Н.контр.	Незлобина		

1.420.11-20 С.1-2-30

Каркас КП15-9, КЛ15-10

Стадия	Лист	Листов
Р		1

ЛГПИ

Инв. № подл. | Подпись и дата | Взам. инв. №

https://zavodjbi.com/

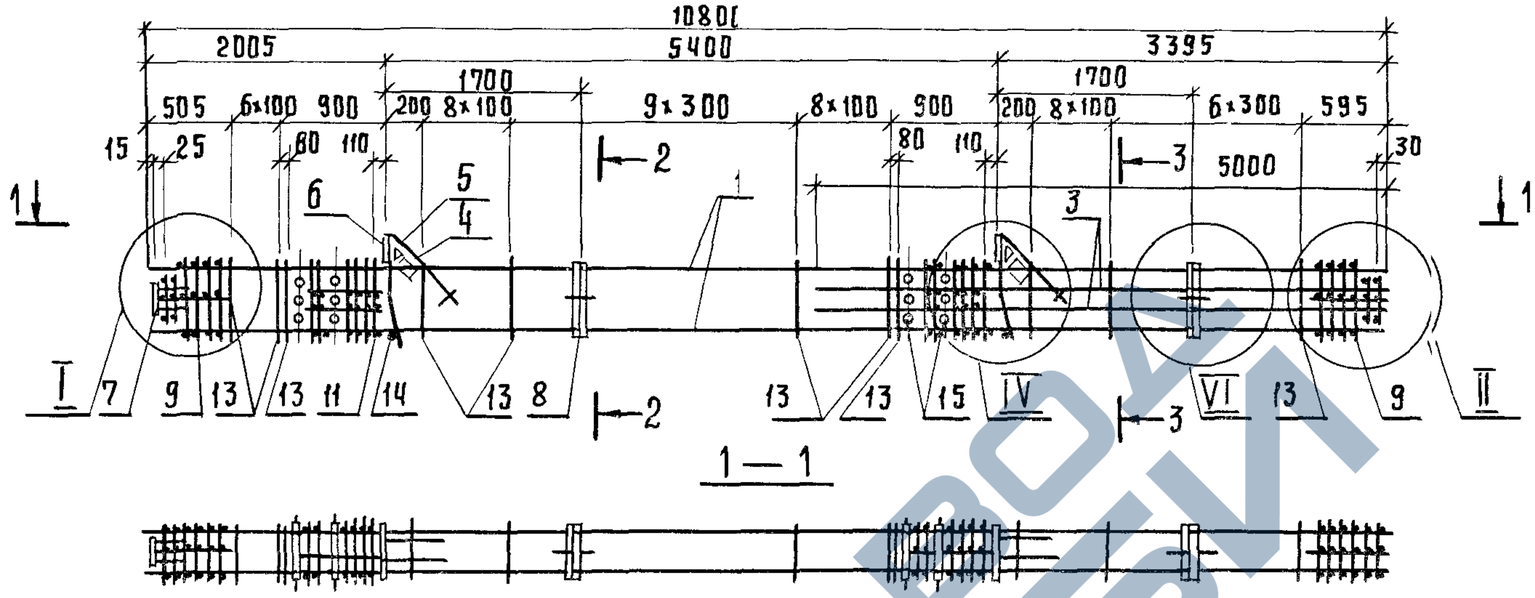

Продолжение

Марка каркаса	Поз.	Наименование	Кол.	Обозначение документа	Масса каркаса, кг.
	13	ф10 AI; ℓ = 1820	510	1.420.1-20С.1-5 - 22	
	14	ф18 AI, ℓ = 380; 0.8 кг	22	без черт.	
	15	Труба ГОСТ 8732-78			
		Дн57, ℓ=400; 1.8 кг	122	без черт.	

Марка каркаса	Поз.	Наименование	Кол.	Обозначение документа	Масса каркаса, кг.
КП15-11	1	ф40 AIII, ℓ = 10800; 106.5кг	4	без черт.	756.9
	3	28 AIII, ℓ = 4980; 24.0кг	4	без черт.	
	4	Сетка С5	2	1.420.1-20С.1-5-5	
	5	С6	2	- 6	
	6	Изделие закладное МН1	2	- 7	
	7	МН6	1	- 10	
	8	МН26	2	- 19	
	9	Сетка СП2	2	- 2	
	11	СП7	2	- 2	

Арматура класса A-I; A-III по ГОСТ 5781-82.
Узлы I, II, IV, VI см. 1.420.1-20(С.1-2-60.
Поз. 14 - оцинковать.

Инв.№подл. | Подпись и дата | Взам.инв.№

Разраб.	Пергамонина		
Рассчит.	Исаев		
Провер.	Смирнова		
Н.контр.	Незлобина		

1.420.1-20С.1-2-31

Каркас КП15-11

Стадия	Лист	Листов
Р		1

ЛГПИ

24693 58

https://zavodjbi.com/

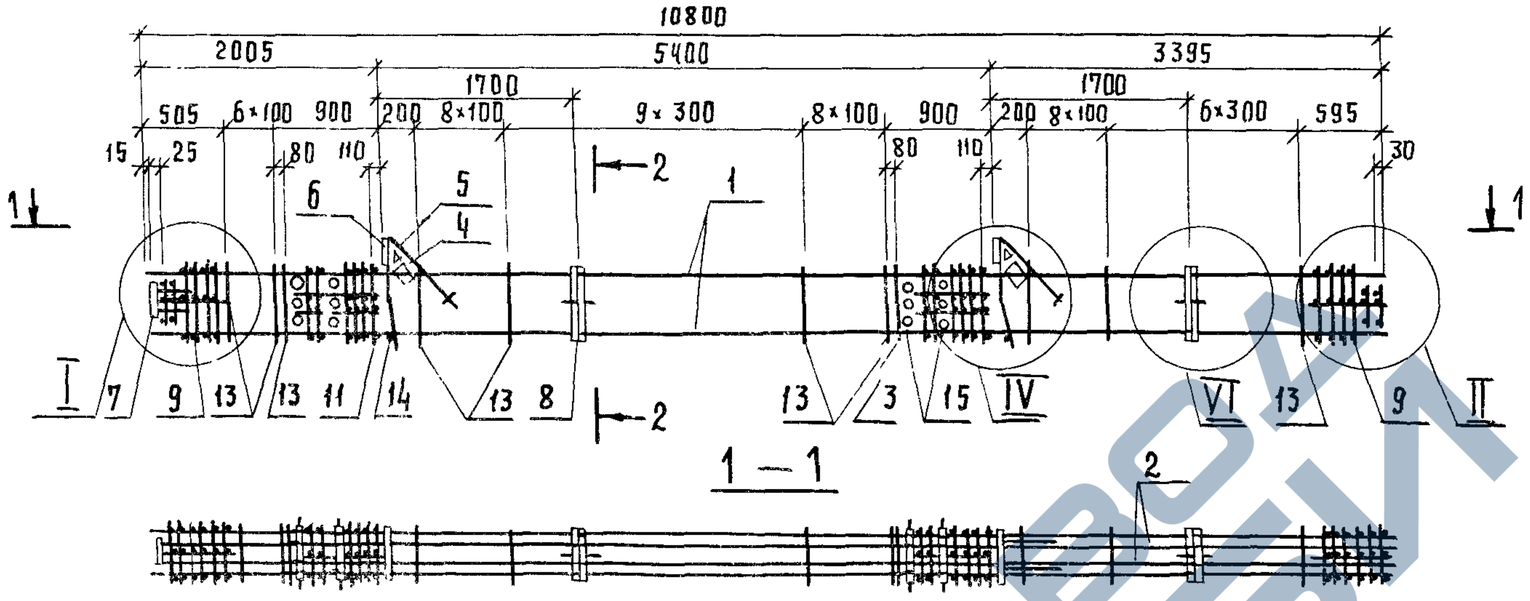

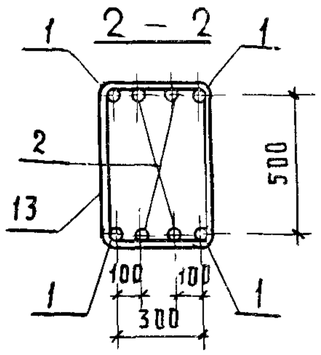

Марка каркаса	Поз.	Наименование	Кол.	Обозначение документа	Масса каркаса, кг.
КП15-12	1	ф40 А-III, ℓ=10800; 106.5 кг	4	без черт.	789.3
	2	22 А-III, ℓ=10750; 32.1 кг.	4	без черт.	
	4	Сетка С5	2	1.420.1-20С 1-5-5	
	5	С6	2	– 6	
	6	Изделие закладное МН1	2	– 7	
	7	МН6	1	– 10	
	8	МН26	2	– 19	
	9	Сетка СП2	2	– 2	
	11	СП7	2	– 2	
	13	ф10 А-I, ℓ=1820	50	– 22	

Продолжение

Марка каркаса	Поз	Наименование	Кол.	Обозначение документа	Масса каркаса, кг.
	14	18 А-I ℓ=380; 0.8 кг.	2	без черт.	
	15	Труба ГОСТ 8732-78*			
		Дн 57, ℓ=400; 1.8 кг	12	без черт.	
КП15-13		Поз. 1,4...9, 11, 13...15 по КП15-12			826.1
	2	ф25 А-III, ℓ=10750; 41.4 кг	4	без черт.	
КП15-14		Поз. 1,4...9, 11, 13...15 по КП15-12			868.5
	2	ф28 А-III; ℓ=10750; 51.9 кг	4	без черт.	

Арматура класса А-I, А-III по ГОСТ 5781-82.
Узлы I, II, IV, VI см. 1.420.1-20С.1-2-60.
Поз. 14 - оцинковать.

Разраб	Пергамонина		1.420.1-20 1С.1-2-32,
Расчит	Исаев		Каркас КП15-12...КП15-14
Провер.	Смирнова		Стадия Р; Лист; Листов 1
Н.контр.	Незлобина		ЛГПИ

https://zavodjbi.com/

https://zavodjbi.com/

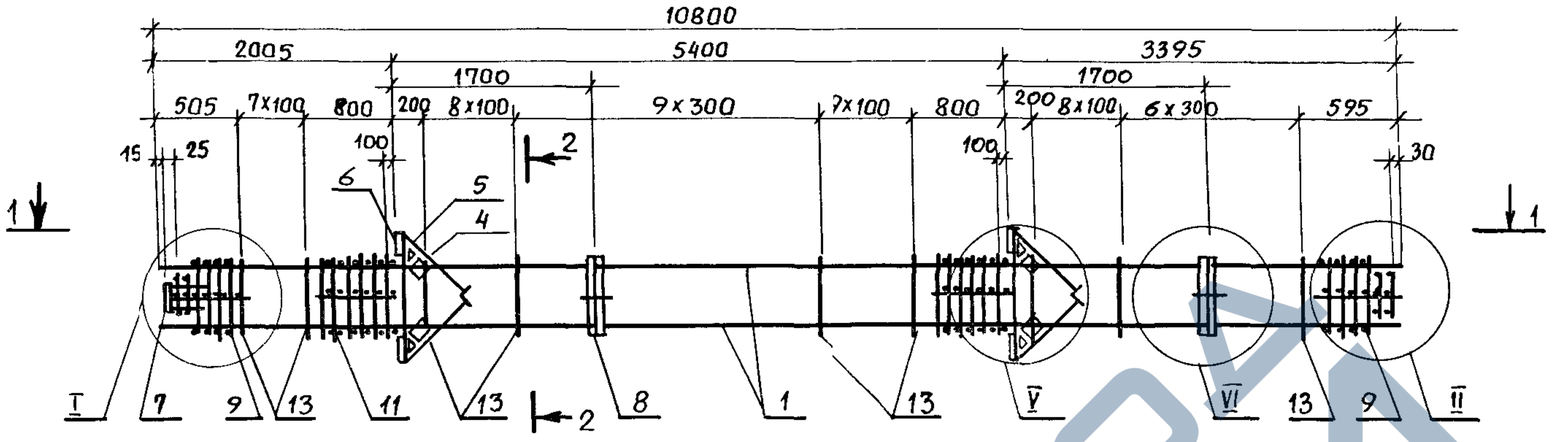

1 — 1

2 — 2

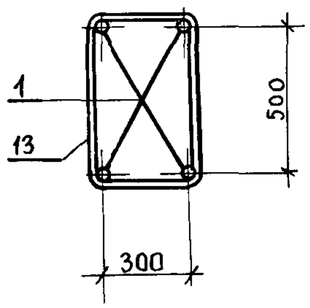

Спецификацию см. лист 2.

Узлы I, II, V и VI см. 1.420.1-20С.1-2-60.

				1.420.1-20С.1-2-33			
Разраб	Пергамонина			Каркас КП16-1... КП16-6	Стадия	Лист	Листов
Рассчит	Исаев				Р	1	2
Провер.	Смирнова				ЛГПИ		
Н контр.	Незлобина						

Инв.№подл. | Подпись и дата | Взам.инв.№

https://zavodjbi.com/

https://zavodjbi.com/

Продолжение

Марка каркаса	Поз.	Наименование	Кол	Обозначение документа	Масса каркаса, кг
КП16-1	1	Ф22А-III, ℓ=10800; 32,2кг	4	Без черт.	369,9
	4	Сетка С5	4	1.420.1-20С.1-5-5	
	5	С6	4	—6	
	6	Изделие закладное МН3	4	—8	
	7	МН6	1	—10	
	8	МН26	2	—19	
	9	Сетка СП1	2	—2	
	11	СП8	2	—2	
	13	Ф8А-I, ℓ=1780	50	—22	
КП16-2		Поз. 4...9, 11, 13 по КП16-1			407,5
	1	Ф25А-III, ℓ=10800; 41,6кг	4	Без черт.	

Марка каркаса	Поз	Наименование	Кол.	Обозначение документа	Масса каркаса, кг
КП16-3		Поз. 4...9, 11, 13 по КП16-1			449,9
	1	Ф28А-III, ℓ=10800; 52,2кг	4	Без черт.	
КП16-4		Поз. 4...9, 11, 13 по КП16-1			513,5
	1	Ф32А-III, ℓ=10800; 68,1кг	4	Без черт.	
КП16-5		Поз. 4...8, 11 по КП16-1			619,9
	1	Ф36А-III, ℓ=10800; 86,3кг	4	Без черт.	
	9	Сетка СП2	2	1.420.1-20С.1-5-2	
	13	Ф10А-I, ℓ=1820	50	—22	
КП16-6		Поз. 4...8, 11 по КП16-1			700,7
	1	Ф40А-III, ℓ=10800; 106,5кг	4	Без черт.	
	9	Сетка СП2	2	1.420.1-20С.1-5-2	
	13	Ф10А-I, ℓ=1820	50	—22	

Арматура класса А-I, А-III по ГОСТ 5781-82.

Инв. № подл. | Подп. и дата | Взам. инв. №

1.420.1-20С.1-2-33

Лист 2

24 693 61

https://zavodjbi.com/

https://zavodjbi.com/

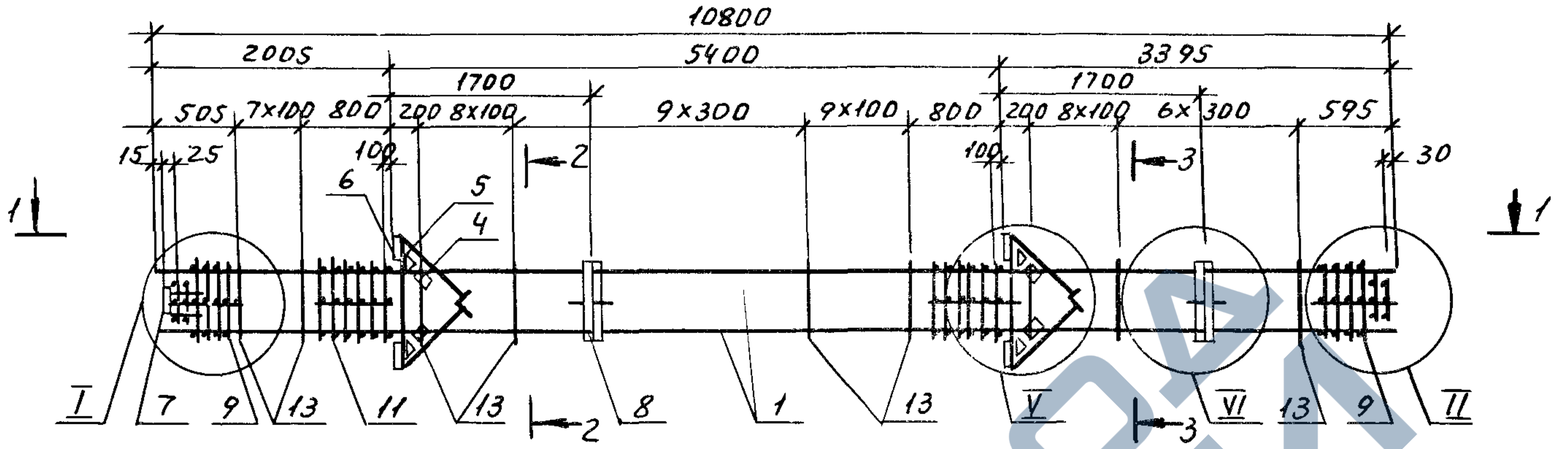

Продолжение

Марка каркаса	Поз.	Наименование	Кол	Обозначение документа	Масса каркаса кг
КП16-8		Поз.1, 4...9, 11, 13 по КП16-7			816,3
	2	Ф32А-III; ℓ=4580; 28,9кг	4	без черт.	

Арматура класса А-I и А-III по ГОСТ 5781-82.
Узлы I, II, V, VI см. 1.420.1-20С.1-2-60.

Марка каркаса	Поз.	Наименование	Кол	Обозначение документа	Масса каркаса, кг
КП16-7	1	Ф40А-III; ℓ=10800; 106,5кг	4	без черт.	755,5
	2	22А-III; ℓ=4580; 13,7кг	4	без черт.	
	4	Сетка С5	4	1.420.1-20С.1-5-5	
	5	С6	4	-6	
	6	Изделие закладное МН3	4	-8	
	7	МН6	1	-10	
	8	МН26	2	-19	
	9	Сетка СП2	2	-2	
	11	СП8	2	-2	
	13	Ф10А-I; ℓ=1820	50	-22	

Инв.№ подл. | Подп. и дата | Взам.инв.№

Разраб	Пергаменина		
Рассчит	Исаев		
Провер	Смирнова		
Н контр	Незлобина		

1.420.1-20С.1-2-34

Каркас КП16-7, КП16-8.

Стадия	Лист	Листов
Р		1

ЛГПИ

https://zavodjbi.com/

https://zavodjbi.com/

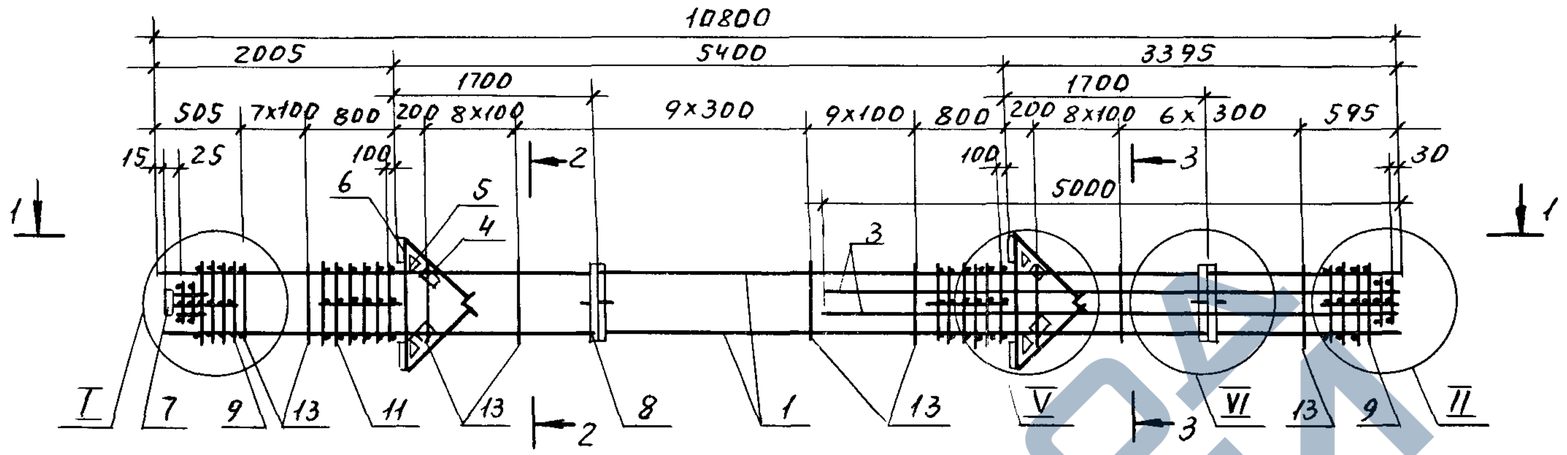

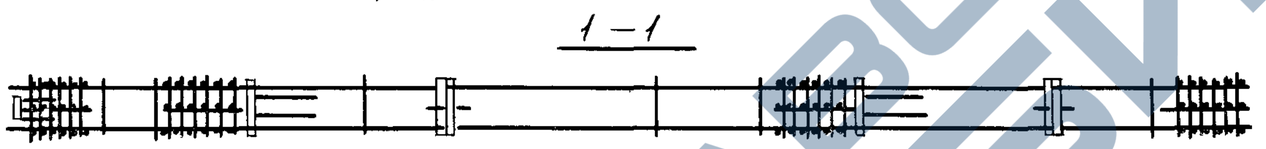

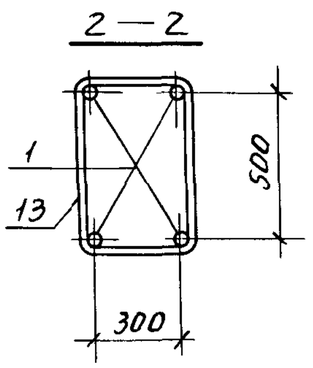

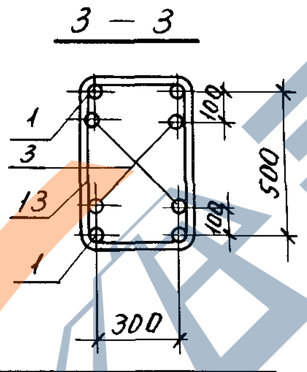

Марка каркаса	Поз.	Наименование	Кол.	Обозначение документа	Масса каркаса, кг
КП16-9	1	ф40А-III, ℓ=10800; 106,5кг	4	Без черт.	796,7
	3	28А-III, ℓ=4980; 24,0кг	4	Без черт.	
	4	Сетка С5	4	1.420.1-20С.1-5-5	
	5	С6	4	—6	
	6	Изделие закладное МН3	4	—8	
	7	МН6	1	—10	
	8	МН26	2	—19	
	9	Сетка СП2	2	—2	
	11	СП8	2	—2	
	13	ф10А-I, ℓ=1820	50	—22	

Арматура класса А-I, А-III по ГОСТ 5781-82.
Узлы I, II, V, VI см. 1.420.1-20С.1-2-60.

Инв.№ подл. | Подп. и дата | Взам. инв.№

Разраб.	Пергамонина		
Рассчит.	Исаев		
Провер.	Смирнова		
Н. контр.	Незлобина		

1.420.1-20С.1-2-35

Каркас КП16-9

Стадия	Лист	Листов
Р		1

ЛГПИ

https://zavodjbi.com/

https://zavodjbi.com/

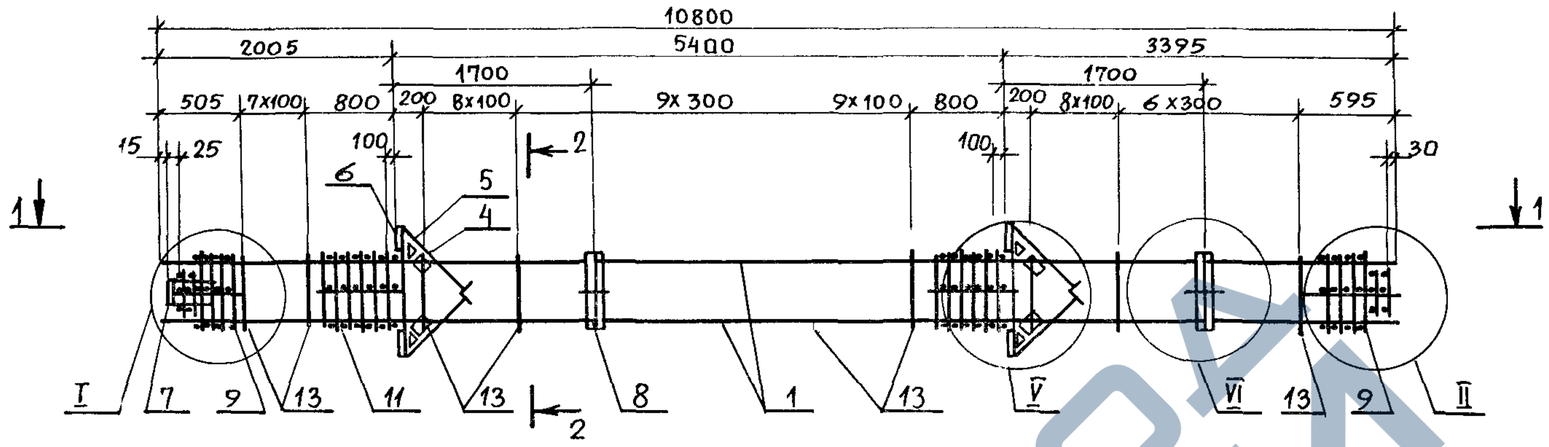

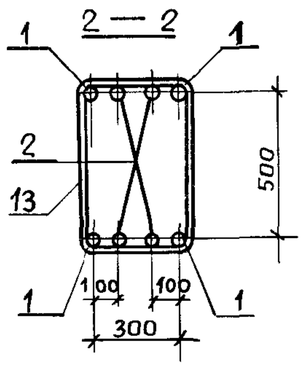

Арматура класса А-I, А-III по ГОСТ 5781-82.

Узлы I, II, V, VI см. 1.420.1-20с.1-2-60.

Марка каркаса	Поз.	Наименование	Кол.	Обозначение документа	Масса каркаса, кг
КП16-10	1	Ф40 А III, ℓ= 10800; 106,5кг	4	без черт.	971,9
	2	32 А III, ℓ= 10750; 67,8кг	4	без черт.	
	4	Сетка С5	4	1.420.1-20с.1-5 -5	
	5	С6	4	-6	
	6	Изделие закладное МН3	4	-8	
	7	МН6	1	-10	
	8	МН26	2	-19	
	9	Сетка СП2	2	-2	
	11	СП8	2	-2	
	13	Ф10 AI, ℓ= 1820	50	-22	

Взам. инв. №

Подпись и дата

Инв. № подл.

Разраб.	Пергамонина		
Рассчит.	Исаев		
Провер	Смирнова		
Н. контр.	Незлобина		

1.420.1-20с.1-2-36

Каркас КП16-10

Стадия	Лист	Листов
Р		1

ЛГПИ

https://zavodjbi.com/

https://zavodjbi.com/

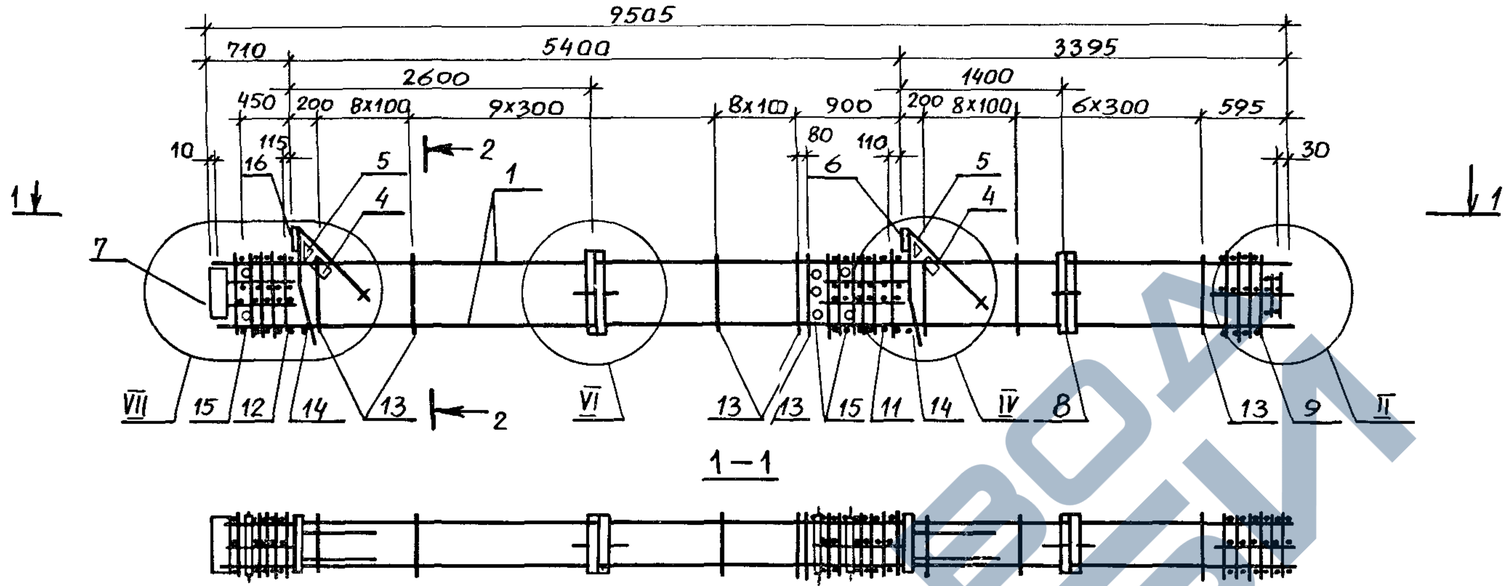

1 – 1

2 – 2

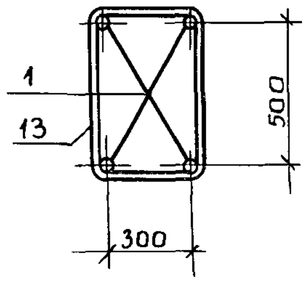

Спецификацию см. лист 2..

Узлы II, IV, VI и VII см. 1.420.1-2с с. 1-2-60.

				1.420.1-20с.1-2-37	
Разраб.	Пергамонщик			Каркас КП17-1... КП17-6	Стадия: Р; Лист: 1; Листов: 2
Рассчит.	Исаев				ЛГПИ
Провер.	Смирнова				
Н.контр.	Незлобина				

Взам.инв.№ | Подпись и дата | Инв.№ подл.

https://zavodjbi.com/

https://zavodjbi.com/

Продолжение

Марка каркаса	Поз.	Наименование	Кол.	Обозначение документа	Масса каркаса, кг
КП17-1	1	ф22 AIII, ℓ=9495; 28.3кг	4	Без черт.	301.2
	4	Сетка С5	2	1.420.1-20.С.1-5-5	
	5	С6	2	– 6	
	6	Изделие закладное МН1	1	– 7	
	7	МН5	1	– 9	
	8	МН26	2	– 19	
	16	МН2	1	– 7	
	9	Сетка СП1	1	– 2	
	11	СП7	1	– 2	
	12	СП9	1	– 2	
	13	ф8 AI, ℓ=1780	42	–22	
	14	18 AI, ℓ=380; 0.8кг	2	Без черт.	
	15	Труба ГОСТ 8732-78			
		$D_н$ 57, ℓ=400; 1.8 кг	8	Без черт.	
КП17-2		Поз. 4...9,11...16 по КП17-1			334.4
	1	ф25 AIII, ℓ=9495; 36.6кг	4	Без черт.	

Марка каркаса	Поз.	Наименование	Кол.	Обозначение документа	Масса каркаса, кг
КП17-3		Поз. 4...9,11...16 по КП17-1			371.6
	1	ф28 AIII, ℓ=9495; 45,9кг	4	без черт	
КП17-4		Поз. 4...9,11...16 по КП17-1			427.6
	1	ф32 AIII, ℓ=9495; 59,9кг	4	Без черт.	
КП17-5		Поз.4...8,11,12,14 16 по КП17-1			515,2
	1	ф36 AIII, ℓ=9495; 75,9кг	4	Без черт.	
	9	Сетка СП2	1	1.420.1-20С.1-5 – 2	
	13	ф10 AI, ℓ=1820	42	–22	
КП17-6		Поз.4...8,11,12,14 16 по КП17-1			586.4
	1	ф40 AIII, ℓ=9495; 93.7кг	4	Без черт.	
	9	Сетка СП2	1	1.420.1-20С.1-5-2	
	13	ф10 AI, ℓ=1820	42	–22	

Арматура класса A-I, A-III по ГОСТ 5781-82.
Поз 14 - оцинковать.

Взам. инв.№ | Подпись и дата | Инв.№подл.

https://zavodjbi.com/

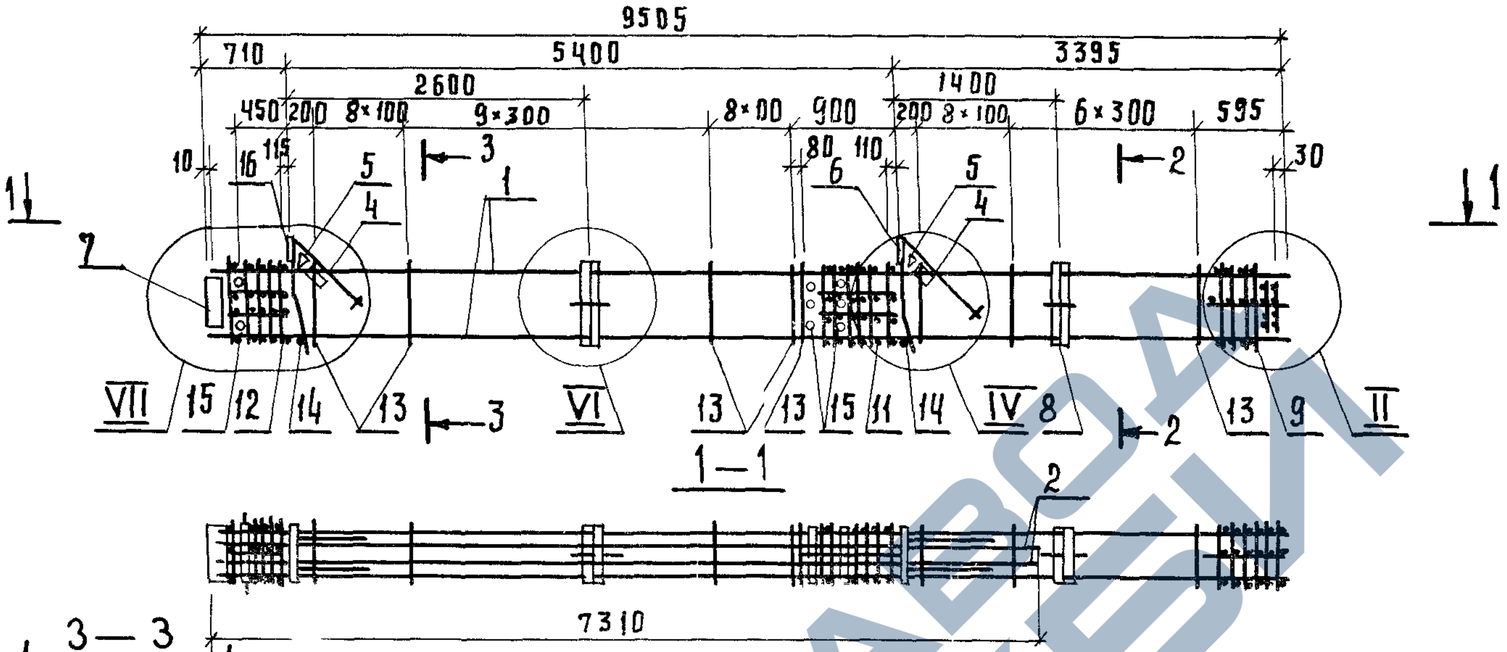

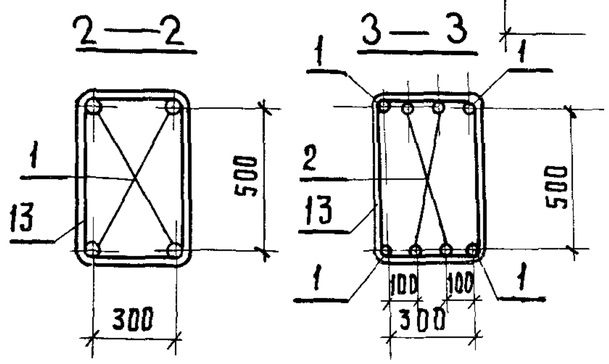

Спецификацию см. лист 2.

Узлы II, IV, VI, VII см. 1.420.1-20с.1-2-60.

				1.420.1-20С.1-2-38	
Разраб.	Гергамонина			Каркас КП17-7... КП17-9	Стадия: Р; Лист: 1; Листов: 2
Рассчит.	Исаев				ЛГПИ
Провер.	Смирнова				
Н.контр.	Незлобина				

Инв.№ подл. | Подпись и дата | Взам.инв.№

https://zavodjbi.com/

Продолжение

Марка каркаса	Поз.	Наименование	Кол	Обозначение документа	Масса каркаса, кг
КП17-7	1	Ф25АIII, ℓ=9495, 36.6кг	4	Без черт.	421.6
	2	22АIII, ℓ=7300; 21.8кг	4	Без черт.	
	4	Сетка С5	2	1.420.1-20С.1-5-5	
	5	С6	2	-6	
	6	Изделие закладное МН1	1	-7	
	7	МН5	1	-3	
	8	МН26	2	-19	
	16	МН2	1	-1	
	9	Сетка СП1	1	-2	
	11	СП7	1	-2	
	12	СП9	1	-2	
	13	Ф8АI, ℓ=1780	42	-22	

Марка каркаса	Поз.	Наименование	Кол.	Обозначение документа	Масса каркаса, кг
	14	18АI, ℓ=380; 0.8кг	2	Без черт.	
	15	Труба ГОСТ 8732-78*			
		Дн 57, ℓ=400; 1.8кг	5	Без черт.	
КП17-8		Поз. 4.. 9,11...16 по КП17-7			484.0
	1	Ф28АIII, ℓ=9495; 45.9кг	4	Без черт.	
	2	25АIII, ℓ=7300; 25.1кг	4	Без черт.	
КП17-9		Поз. 2,4...8,11,12,14...16 по КП17-7			673.6
	1	Ф40АIII, ℓ=9495; 93.7кг	4	Без черт.	
	9	Сетка СП2	1	1.420.1-20С.1-5-2	
	13	Ф10АI, ℓ=1820	42	-22	

Арматура класса А-I, А-III по ГОСТ 5781-82.

Поз. 14 - оцинковать

Инв.№подл. | Подпись и дата | Взам инв.№

https://zavodjbi.com/

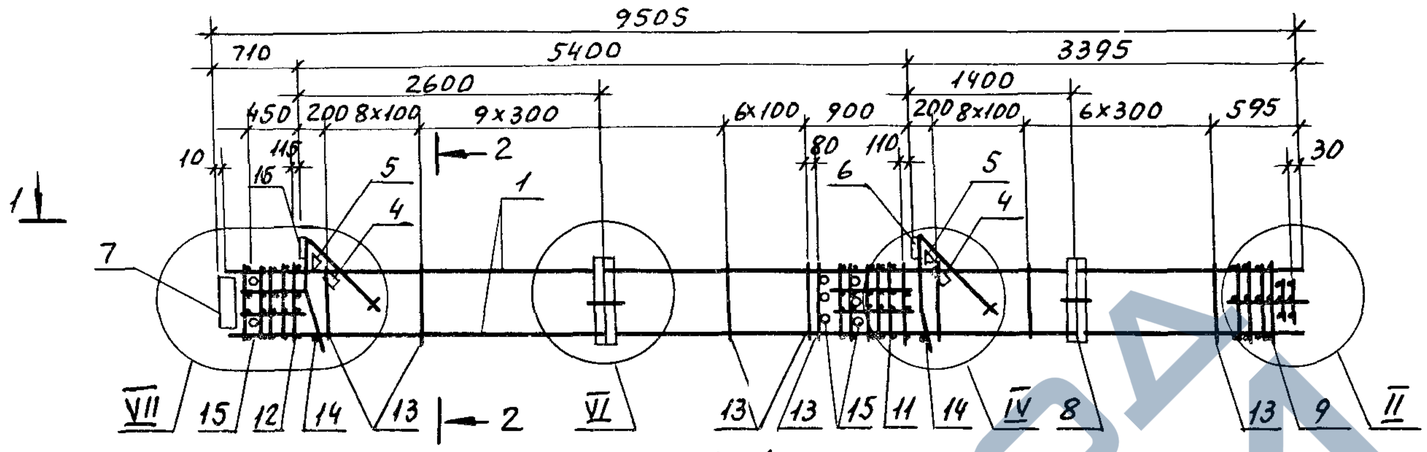

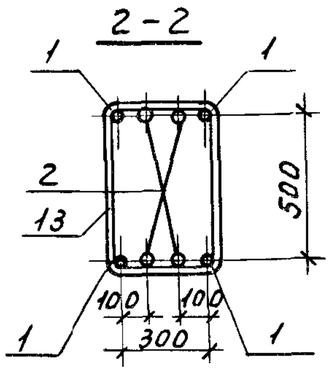

Спецификацию см. лист 2.
Узлы II, IV, VI, VII см. 1.420.1-20с.1-2-60.

Инв.№ подл. | Подп. и дата | Взам. инв.№

				1.420.1-20с.1-2-39	
Разраб.	Пергаминина			Каркас КП17-110... КП17-12	Стадия: Р; Лист: 1; Листов: 2
Рассчит.	Исаев				ЛГПИ
Провер.	Смирнова				
Н.контр.	Незлобина				

https://zavodjbi.com/

https://zavodjbi.com/

Продолжение

Марка каркаса	Поз.	Наименование	Кол.	Обозначение документа	Масса каркаса, кг
КП17-10	1	Ф32АIII, ℓ=9495; 59,9кг	4	без черт.	540,8
	2	22АIII, ℓ=9475; 28,3кг	4	без черт	
	4	Сетка С5	2	1.420.1-20С.1-5-5	
	5	С6	2	-6	
	6	Изделие закладное МН1	1	-7	
	7	МН5	1	-9	
	8	МН26	2	-19	
	16	МН2	1	-7	
	9	Сетка СП1	1	-2	
	11	СП7	1	-2	
	12	СП9	1	-2	
	13	ФВАI, ℓ=1780	42	-22	

Марка каркаса	Поз.	Наименование	Кол	Обозначение документа	Масса каркаса, кг
	14	Ф18АI, ℓ=380; 0,8кг	2	без черт.	
	15	Труба ГОСТ 8732-78			
		Дн 57, ℓ=400; 1,8кг	8	без черт	
КП17-11		Поз. 2,4...8,11,12,14. 16 по КП17-10			628.4
	1	Ф36АIII, ℓ=9495; 75,9кг	4	без черт.	
	9	Сетка СП2	1	1.420.1-20С.1-5-2	
	13	Ф10АI, ℓ=1820	42	-22	
КП17-12		Поз. 4...8,11,12,14. 16 по КП17-10			769,6
	1	Ф40АIII, ℓ=9495; 93,7кг	4	без черт.	
	2	28АIII, ℓ=9475; 45,8кг	4	без черт.	
	9	Сетка СП2	1	1..420.1-20С.1-5-2	
	13	Ф10АI, ℓ=1820	42	-22	

Арматура класса А-I, А-III по ГОСТ 5781-82.
Поз. 14-оцинковать.

Взам. инв. №

Подпись и дата

Инв. № подл.

1.420.1-20С.1-2-39

Лист 2

https://zavodjbi.com/

https://zavodjbi.com/

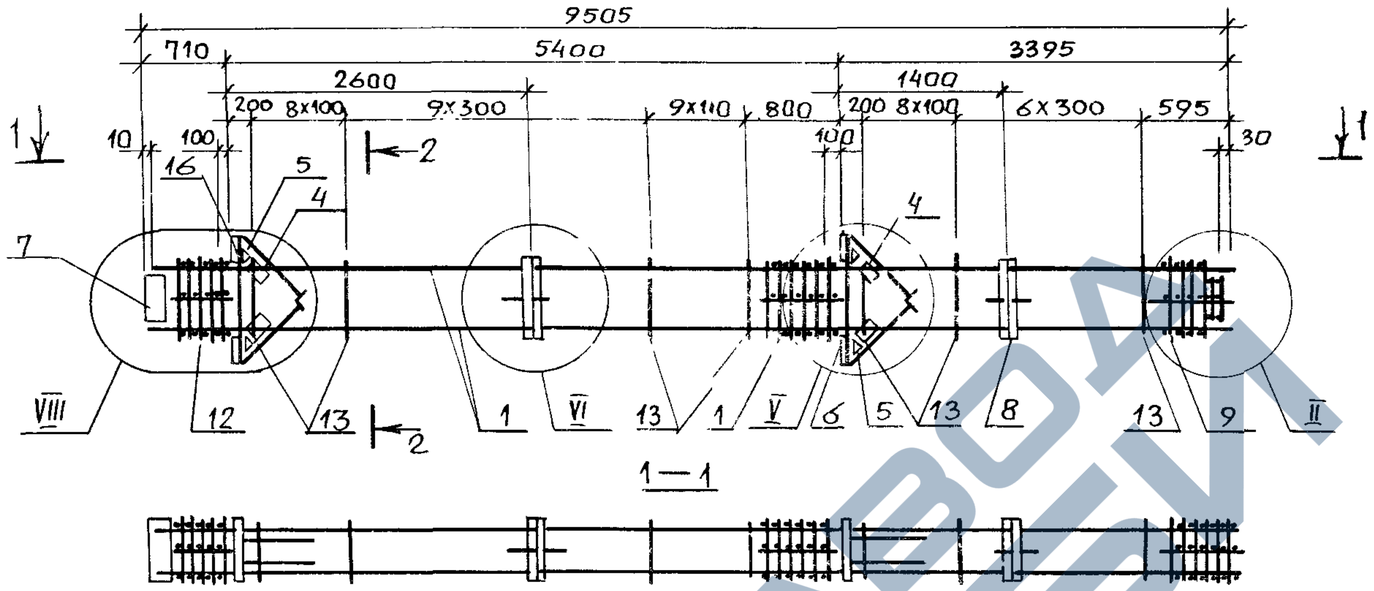

1—1

2 — 2

Спецификацию см лист 2.

Узлы II, V, VI, VIII см. 1.420.1-20с.1-2-60.

				1.420.1-20С.1-2-40	
Разраб	Пергамонина			Каркас КП18-1...КП18-6	Стадия: Р; Лист: 1; Листов: 2
Рассчит.	Исаев				
Провер.	Смирнова				ЛГПИ
Н контр.	Незлобина				

Взам. инв. № | Подпись и дата | Инв. № подл

https://zavodjbi.com/

https://zavodjbi.com/

Продолжение

Марка каркаса	Поз.	Наименование	Кол.	Обозначение документа	Масса каркаса, кг
КП18-1	1	Ф22А-III, ℓ=9495; 28,3кг	4	без черт.	342,3
	4	Сетка С5	4	1.420.1-20С.1-5-5	
	5	С6	4	–6	
	6	Изделие закладное МН3	2	–8	
	7	МН5	1	–9	
	8	МН26	2	–19	
	16	МН4	2	–8	
	9	Сетка СП1	1	–2	
	11	СП8	1	–2	
	12	СП10	1	–2	
	13	Ф8А-I, ℓ=1780	42	–22	
КП18-2		Поз.4... 9,11... 13,16 по КП18-1			375,5
	1	Ф25А-III, ℓ=9495; 36,6кг	4	без черт.	

Марка каркаса	Поз.	Наименование	Кол.	Обозначение документа	Масса каркаса, кг
КП18-3		Поз.4... 9,11...13,16 по КП18-1			412,7
	1	Ф28А-III, ℓ=9495; 45,9кг	4	без черт.	
КП18-4		Поз.4... 9,11...13,16 по КП18-1			468,7
	1	Ф32А-III, ℓ=9495; 59,9кг	4	без черт.	
КП18-5		Поз.4... 8,11,12,16 по КП18-1			556,3
	1	Ф36А-III, ℓ=9495; 75,9кг	4	без черт.	
	9	Сетка СП2	1	1.420.1-20С.1-5-2	
	13	Ф10А-I, ℓ=1820	42	–22	
КП18-6		Поз.4...9,11,12,16 по КП18-1			627,5
	1	Ф40А-III, ℓ=9495; 93,7кг	4	без черт.	
	9	Сетка СП2	1	1.420.1-20С.1-5-2	
	13	Ф10А-I, ℓ=1820	42	–22	

Арматура класса А-I, А-III по ГОСТ 5781-82.

Инв.№ подл. | Подп. и дата | Взам. инв.№

https://zavodjbi.com/

https://zavodjbi.com/

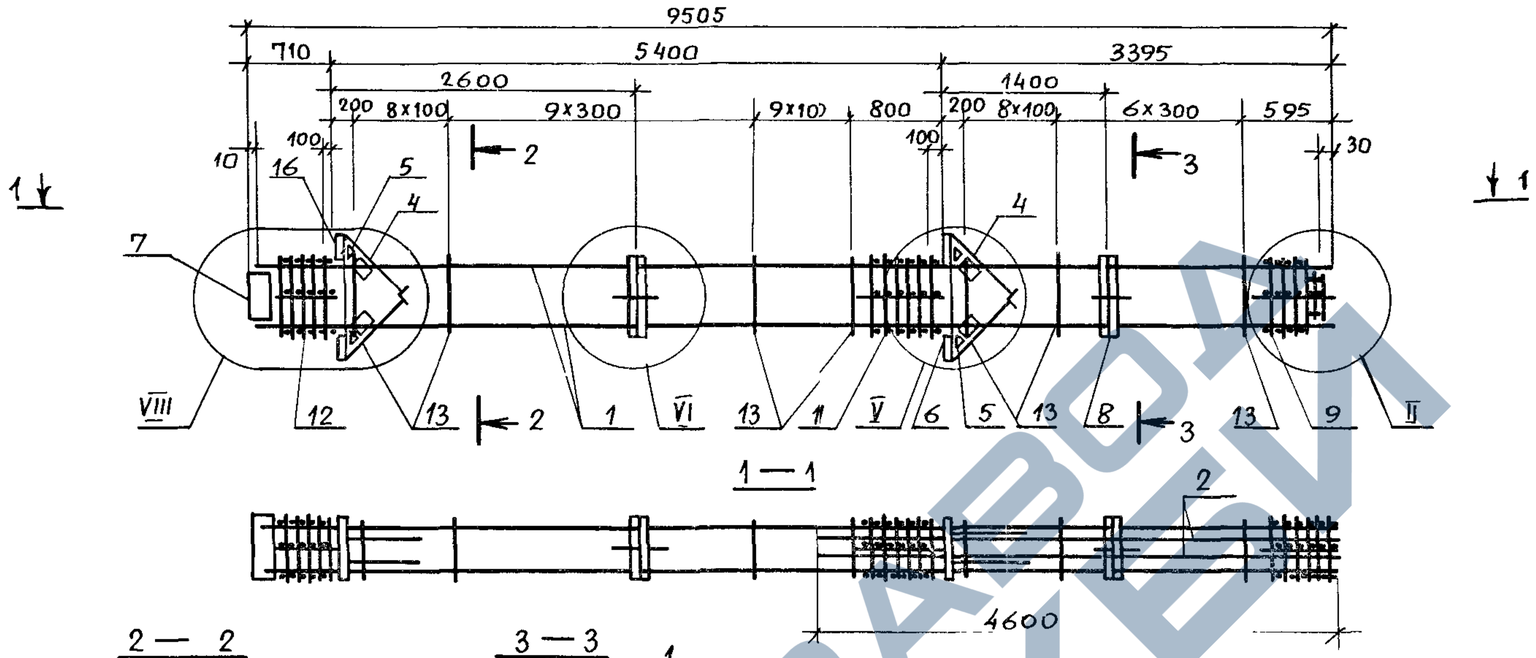

Продолжение

Марка каркаса	Поз	Наименование	Кол.	Обозначение документа	Масса каркаса, кг
	9	Сетка СП2	1	1.420.1-20С.1-5-2	
	11	СП8	1	-2	
	12	СП10	1	-2	
	13	Ф10АI, ℓ=1820	42	-22	
КП18-8		Поз.1,4...9,11...13,16 по КП18-7			743.1
	2	Ф32АIII, ℓ=4580; 28,9кг	4	БЕЗ черт.	

Марка каркаса	Поз.	Наименование	Кол.	Обозначение документа	Масса каркаса, кг
КП18-7	1	Ф40АIII, ℓ=9495; 93,7кг	4	БЕЗ черт.	682,3
	2	22АIII, ℓ=4580; 13,7кг	4	БЕЗ черт.	
	4	Сетка С5	4	1.420.1-20С.1-5-5	
	5	С6	4	-6	
	6	Изделие закладное МН3	2	-8	
	7	МН5	1	-9	
	8	МН26	2	-19	
	16	МН4	2	-8	

Арматура класса А-I; А-III по ГОСТ 5781-82.
Узлы II, V, VI, VIII см. 1.420.1-20С.1-2-60.

Взам.инв.№ | Подпись и дата | Инв.№ подл.

Разраб.	Пергамонина	Подп.		1.420.1-20С.1-2-41
Рассчит.	Исаев			
Провер.	Смирнова			Каркас КП18-7, КП18-8
Н.контр.	Незлобина			Стадия: Р; Лист: ; Листов: 1
				ЛГПИ

https://zavodjbi.com/

https://zavodjbi.com/

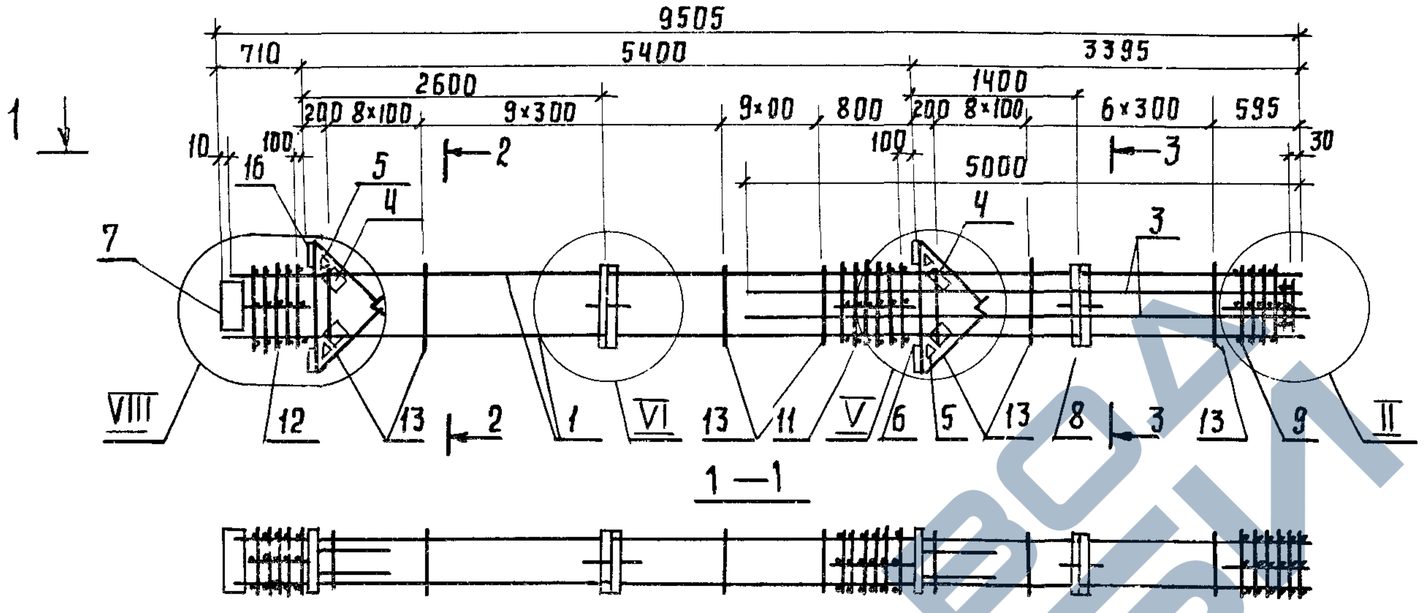

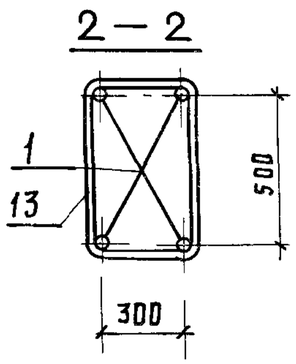

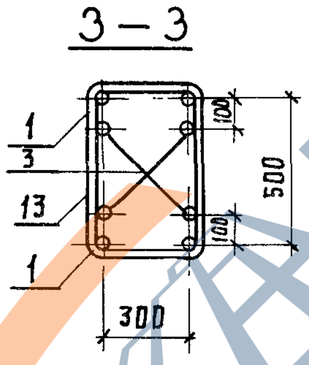

Продолжение

Марка каркаса	Поз.	Наименование	Кол.	Обозначение документа	Масса каркаса, кг
	9	Сетка СП2	1	1.420.1-20С.1-5-2	
	11	СП8	1	— 2	
	12	СП10	1	— 2	
	13	Ф10АI, ℓ=1820	42	— 22	

Арматура класса А-I, А-III по ГОСТ 5781-82.
Узлы II, V, VI, VIII см. 1.420.1-20С.1-2-601.

Марка каркаса	Поз.	Наименование	Кол.	Обозначение документа	Масса каркаса, кг
КП18-9	1	Ф36АIII, ℓ=9495; 75.9 кг	4	без черт.	615.9
	3	22АIII, ℓ=4980; 14,9 кг	4	без черт.	
	4	Сетка С5	4	1.420.1-20С.1-5-5	
	5	С6	4	— 6	
	6	Изделие закладное МН3	2	— 8	
	7	МН5	1	— 9	
	8	МН26	2	—19	
	16	МН4	2	— 8	

Инв. № подл. | Подпись и дата | Взам. инв. №

Разраб.	Пергамонина		
Рассчит.	Исаев		
Провер.	Смирнова		
Н. контр.	Незлобина		

1.420.1-20С.1-2-42

Каркас КП18-9.

Стадия	Лист	Листов
Р		1

ЛГПИ

https://zavodjbi.com/

https://zavodjbi.com/

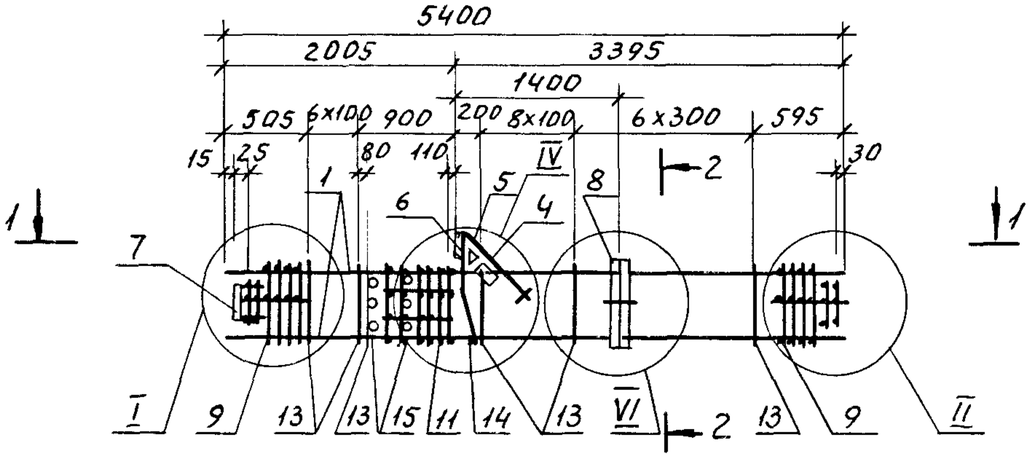

1 – 1

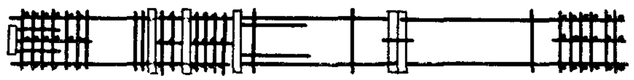

2 – 2

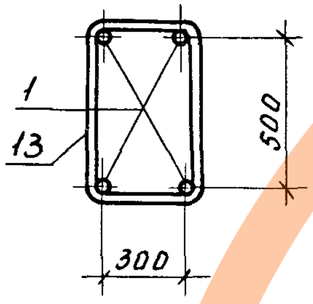

Арматура класса А-I, А-III по ГОСТ 5781-82.
Узлы I, II, IV, VI см. 1.420.1-20 С.1-2-60.
Поз. 14 - оцинковать.

Марка каркаса	Поз.	Наименование	Кол	Обозначение документа	Масса каркаса, кг
КП19-1	1	Ф22 А III, ℓ=5400; 16,1 кг	4	без черт.	179,6
	4	Сетка С5	1	1.420.1-20С.1-5-5	
	5	С6	1	-6	
	6	Изделие закладное МН1	1	-7	
	7	МН6	1	-10	
	8	МН26	1	-19	
	9	Сетка СП1	2	-2	
	11	СП7	1	-2	
	13	Ф8 А I, ℓ=1780	23	-22	
	14	18 А I, ℓ=380; 0,8 кг	1	без черт.	
	15	Труба ГОСТ 8732-78*			
		Дн57, ℓ=400; 1,8 кг	6	без черт.	
КП19-2		Поз.4...9,11,13...15 по КП19-1			198,4
	1	Ф25 А III, ℓ=5400; 20,8 кг	4	без черт.	
КП19-3		Поз.4...9,11,13...15 по КП19-1			219,6
	1	Ф28 А III, ℓ=5400; 26,1 кг	4	без черт.	
КП19-4		Поз.4...9,11,13...15 по КП19-1			251,6
	1	Ф32 А III, ℓ=5400; 34,1 кг	4	без черт.	
КП19-5		Поз.4...8,11,14,15 по КП19-1			310,4
	1	Ф36 А III, ℓ=5400; 43,1 кг	4	без черт.	
	9	Сетка СП2	2	1.420.1-20С.1-5-2	
	13	Ф10 А I, ℓ=1820	23	-22	
КП19-6		Поз.4...8,11,14,15 по КП19-1			351,2
	1	Ф40 А III, ℓ=5400; 53,3 кг	4	без черт.	
	9	Сетка СП2	2	1.420.1-20С.1-5-2	
	13	Ф10 А I, ℓ=1820	23	-22	

Разраб.	Пергамонин		1.420.1-20С.1-2-43
Рассчит	Исаев		
Провер.	Смирнова		Каркас КП19-1.... КП19-6
Н. контр.	Незлобина		Стадия: Р; Лист: ; Листов: 1
			ЛГПИ

Инв. № подл. | Подп. и дата | Взам. инв. №

https://zavodjbi.com/

https://zavodjbi.com/

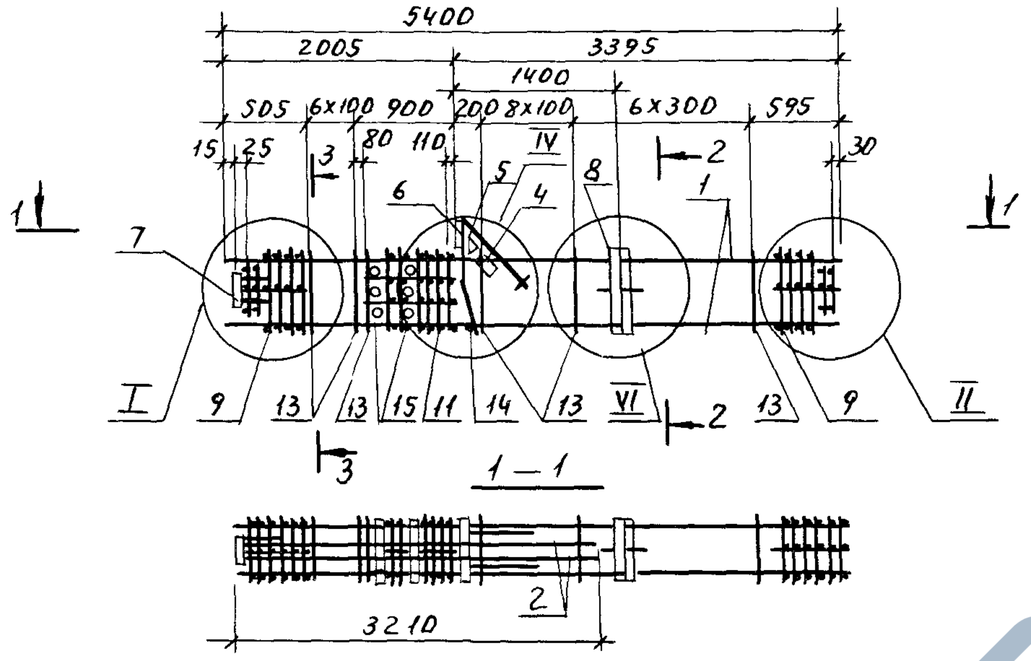

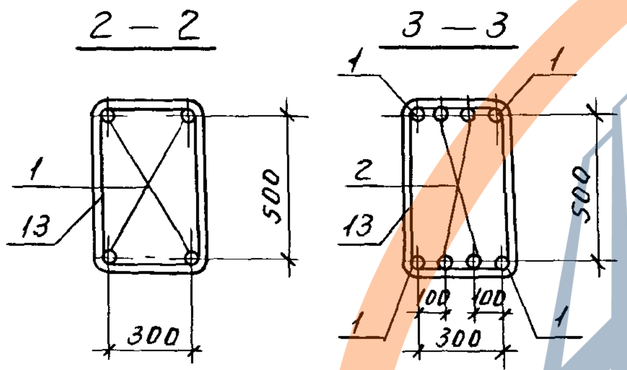

Марка каркаса	Поз	Наименование	Кол.	Обозначение документа	Масса каркаса кг
КП19-7	1	Ф40 AIII, ℓ=5400; 53,3кг	4	без черт.	389,2
	2	22 AIII, ℓ=3180; 9,5кг	4	без черт.	
	4	Сетка С5	1	1.420.1-20с.1-5-5	
	5	С6	1	—6	
	6	Изделие закладное МН1	1	—7	
	7	МН6	1	—10	
	8	МН26	1	—19	
	9	Сетка СП2	2	—2	
	11	СП7	1	—2	
	13	Ф10 AI, ℓ=1820	2 3	—22	
	14	18 AI, ℓ=380; 0,8кг	1	без черт.	
	15	Труба ГОСТ 8732-78			
		Дн 57, ℓ=400, 1,8кг	4	без черт.	

Арматура класса A-I и A-III по ГОСТ 5781-82.
Узлы I, II, IV, VI см 1.420.1-20с.1-2-60.
Поз. 14 - оцинковать.

Разраб.	Пергамонина		
Рассчит.	Исаев		
Провер.	Смирнова		
Н. контр.	Нерлобина		

1.420.1-20с.1-2-44

Каркас КП 19-7

Стадия	Лист	Листов
Р		1

ЛГПИ

Инв. № подл. | Подп. и дата | Взам. инв. №

https://zavodjbi.com/

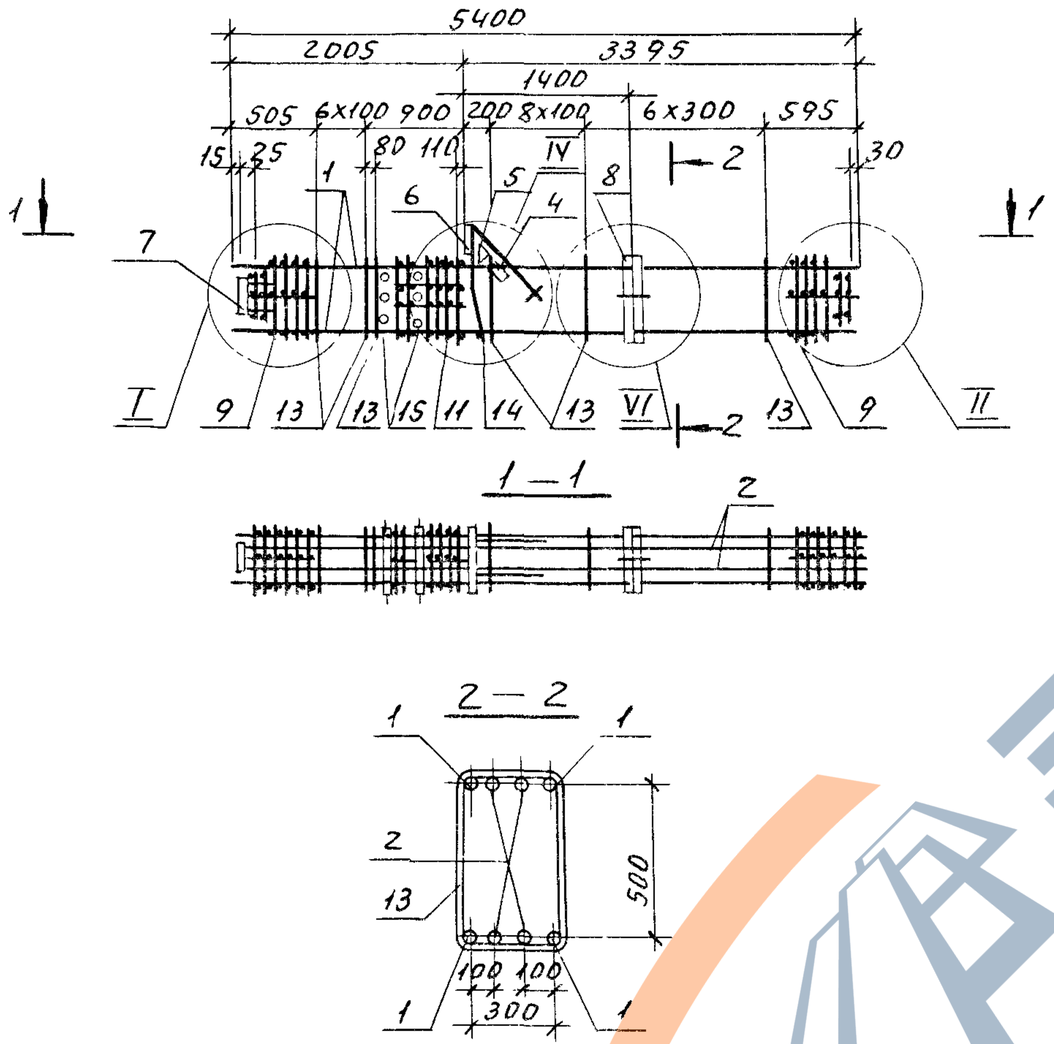

Марка каркаса	Поз.	Наименование	Кол.	Обозначение документа	Масса каркаса, кг
КП19-8	1	Ф36А III, ℓ=5400; 43,1кг	4	без черт.	374,4
	2	22А III, ℓ=5350; 16,0кг	4	без черт.	
	4	Сетка С5	1	1.420.1-20С.1-5-5	
	5	С6	1	— 6	
	6	Изделие закладное МН1	1	— 7	
	7	МН6	1	— 10	
	8	МН26	1	— 19	
	9	Сетка СП2	2	— 2	
	11	СП7	1	— 2	
	13	Ф10А I, ℓ=1820	23	— 22	
	14	18А I, ℓ=380; 0,8кг	1	без черт.	
	15	Труба ГОСТ 8732-78			
		Дн57, ℓ=400; 1,8 кг	6	без черт.	
КП19-9		Поз. 2,4...9,11,13...15 по КП19-8			415,2
	1	Ф40А III, ℓ=5400; 53,3кг	4	без черт.	
КП19-10		Поз. 4...9,11,13...15 по КП19-8			433,6
	1	Ф40А III, ℓ=5400; 53,3кг	4	без черт	
	2	25А III, ℓ=5350; 20,6кг	4	без черт.	
КП19-11		Поз. 4...9,11,13...15 по КП19-8			454.4
	1	Ф40А III, ℓ=5400; 53,3кг	4	без черт.	
	2	28А III, ℓ=5350; 25,8кг	4	без черт	

Арматура класса А-I и А-III по ГОСТ 5781-82.
Узлы I, II, IV, VI см. 1.420.1-20С.1-2-60.
Поз. 14 - оцинковать.

Разраб.	Пергамонина		1.420.1-20С.1-2-45	
Рассчит	Исаев		Каркас КП19-8... КП19-11	Стадия: Р; Лист; Листов: 1
Провер	Смирнова			ЛГПИ
Н.контр	Незлобина			

Инв № подл | Подп. и дата | Взам инв №

Формат А3

https://zavodjbi.com/

https://zavodjbi.com/

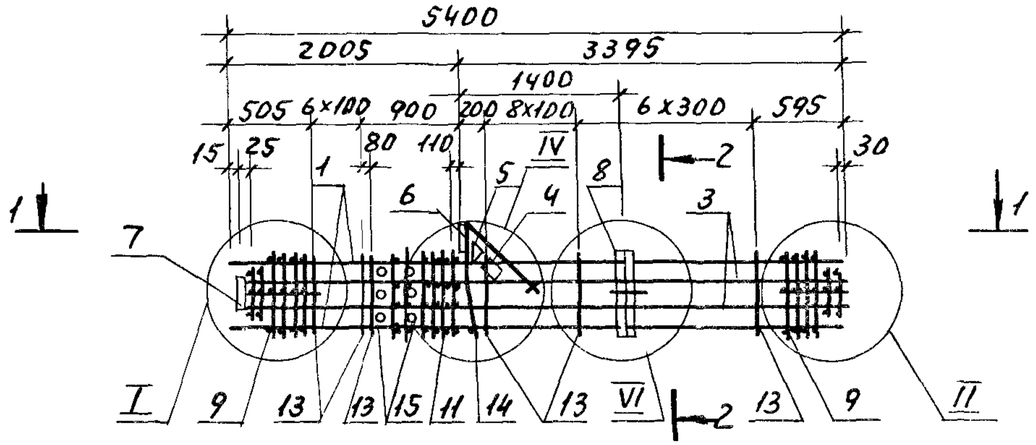

1—1

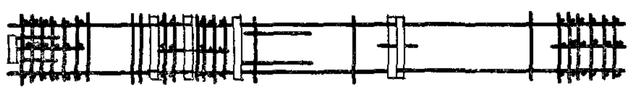

2—2

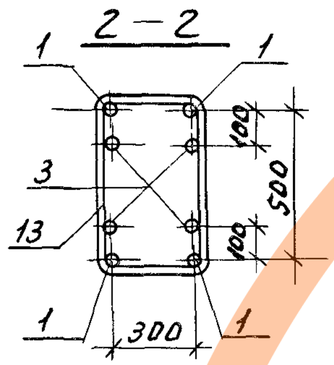

Марка каркаса	Поз.	Наименование	Кол.	Обозначение документа	Масса каркаса, кг
КП19-12	1	Ф40 AIII, ℓ=5400; 53,3 кг	4	без черт.	454,4
	3	28 AIII, ℓ=5350; 25,8кг	4	без черт.	
	4	Сетка С5	1	1.420.1-20С.1-5-5	
	5	С6	1	-6	
	6	Изделие закладное МН1	1	-7	
	7	МН6	1	-10	
	8	МН26	1	-19	
	9	Сетка С12	2	-2	
	11	С17	1	-2	
	13	Ф10 AI, ℓ=1820	23	-22	
	14	18 AI, ℓ=380; 0,8кг	1	без черт.	
	15	Труба ГОСТ 8732-78			
		Dн57, ℓ=400; 1,8кг	6	без черт.	

Арматура класса A-I и A-III по ГОСТ 5781-82.
Узлы I, II, IV, VII см. 1.420.1-20С.1-2-60.
Поз. 14- оцинковать.

Разраб.	Пергамонина		
Рассчит.	Исаев		
Провер.	Смирнова		
Н.контр	Незлобина		

1.420.1-20С.1-2-46

Каркас КП19-12

Стадия	Лист	Листов
Р		1

ЛГПИ

Инв.№ подл. | Подп. и дата | Взам.инв.№

https://zavodjbi.com/

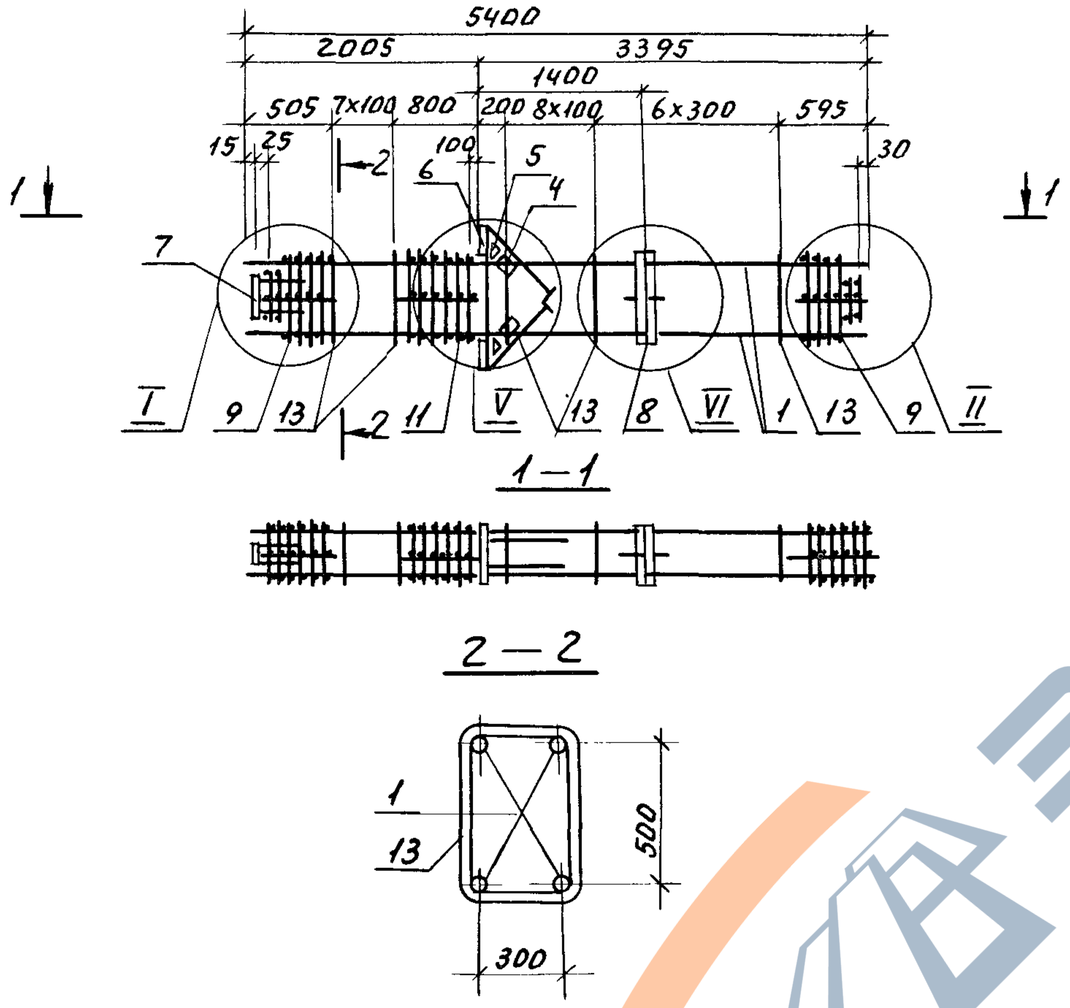

Марка каркаса	Поз.	Наименование	Кол.	Обозначение документа	Масса каркаса, кг
КП20-1	1	Ф22А-III, ℓ=5400; 16,1кг	4	без черт.	199,5
	4	Сетка С5	2	1.420.1-20С.1-5-5	
	5	С6	2	— 6	
	6	Изделие закладное МН3	2	— 8	
	7	МН6	1	— 10	
	8	МН26	1	— 19	
	9	Сетка СП1	2	— 2	
	11	СП8	1	— 2	
	13	Ф8А-I ; ℓ=1780	23	— 22	
КП20-2		Поз.4...9,11,13 по КП20-1			218,3
	1	Ф25А-III, ℓ=5400; 20,8кг	4	без черт.	
КП20-3		Поз.4...9,11,13 по КП20-1			239,5
	1	Ф28А-III, ℓ=5400; 26,1кг	4	без черт.	
КП20-4		Поз.4... 9,11,13 по КП20-1			271.5
	1	Ф32А-III, ℓ=5400; 34,1кг	4	без черт.	
КП20-5		Поз.4... 8,11 по КП20-1			330,3
	1	Ф36А-III, ℓ=5400; 43,1кг	4	без черт.	
	9	Сетка СП2	2	1.420.1-20С.1-5-2	
	13	Ф10А-I, ℓ=1820	23	— 22	
КП20-6		Поз.4... 8,11 по КП20-1			371.1
	1	Ф40А-III, ℓ=5400; 53,3кг	4	без черт.	
	9	Сетка СП2	2	1.420.1-20С.1-5-2	
	13	Ф10А-I, ℓ=1820	23	— 22	

Арматура класса А-I, А-III по ГОСТ 5781-82.
Узлы I, II, V, VI см. 1.420.1-20С.1-2-60.

Разраб.	Пергамонина		
Рассчит	Исаев		
Провер.	Смирнова		
Н.контр	Незлобин		

1.420.1-2 ?С.1-2-47

Каркас КП20-1...КП20-6

Стадия	Лист	Листов
Р		1

ЛГПИ

Взам.инв.№ | Подп. и дата | Инв.№ подл.

https://zavodjbi.com/

https://zavodjbi.com/

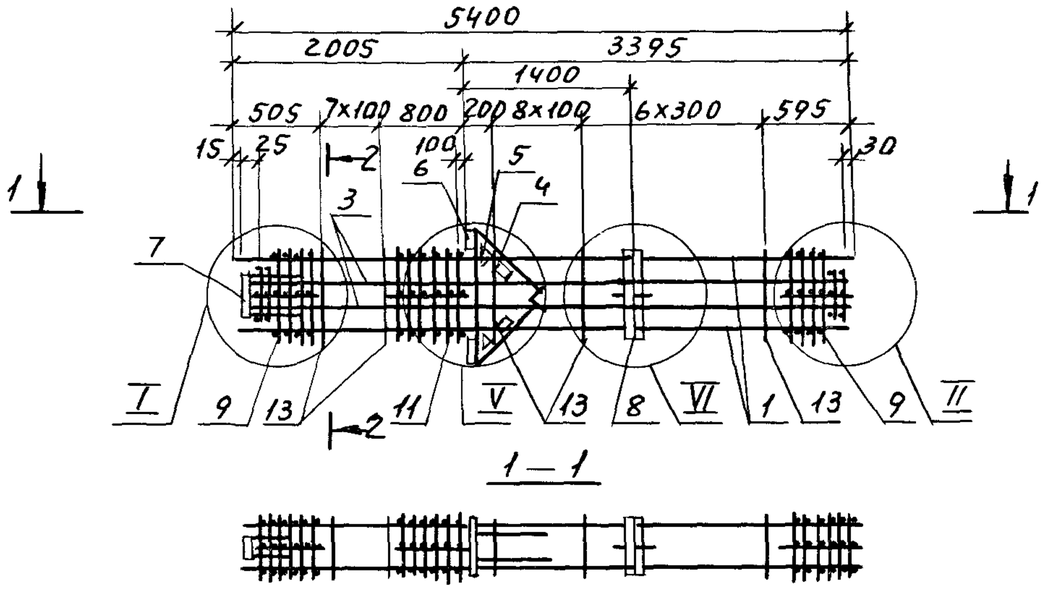

1 — 1

2 — 2

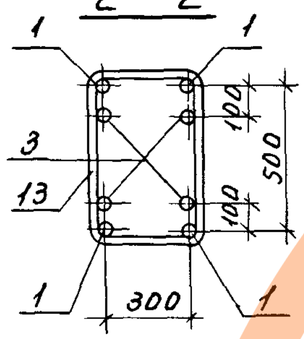

Марка каркаса	Поз.	Наименование	Кол.	Обозначение документа	Масса каркаса, кг
КП20-7	1	Ф36 A-III, ℓ=5400; 43,1 кг	4	Без. черт.	394,3
	3	22 A-III, ℓ=5350; 16,0 кг	4	Без черт.	
	4	Сетка С5	2	1.420.1-20 С.1-5-5	
	5	С6	2	–6	
	6	Изделие закладное МН3	2	–8	
	7	МН6	1	–10	
	8	МН26	1	–19	
	9	Сетка СП2	2	–2	
	11	СП8	1	–2	
	13	Ф10 A-I, ℓ=1820	23	–22	
КП20-8		Поз. 3...9,11,13 по КП20-7			435,1
	1	Ф40 A-III, ℓ=5400; 53,3 кг	4	Без черт.	

Арматура класса A-I, A-III по ГОСТ 5781-82.
Узлы I, II, V, VI см. 1.420.1-20 С.1-2-60.

Разраб.	Пергамонина		
Рассчит	Исаев		
Провер.	Смирнова		
Н контр	Незлобина		

1.420.1-20 С.1-2-48

Каркас КП20-7, КП20-8

Стадия	Лист	Листов
Р		1

ЛГПИ

Инв. № подл. | Подп. и дата | Взам. инв. №

https://zavodjbi.com/

https://zavodjbi.com/

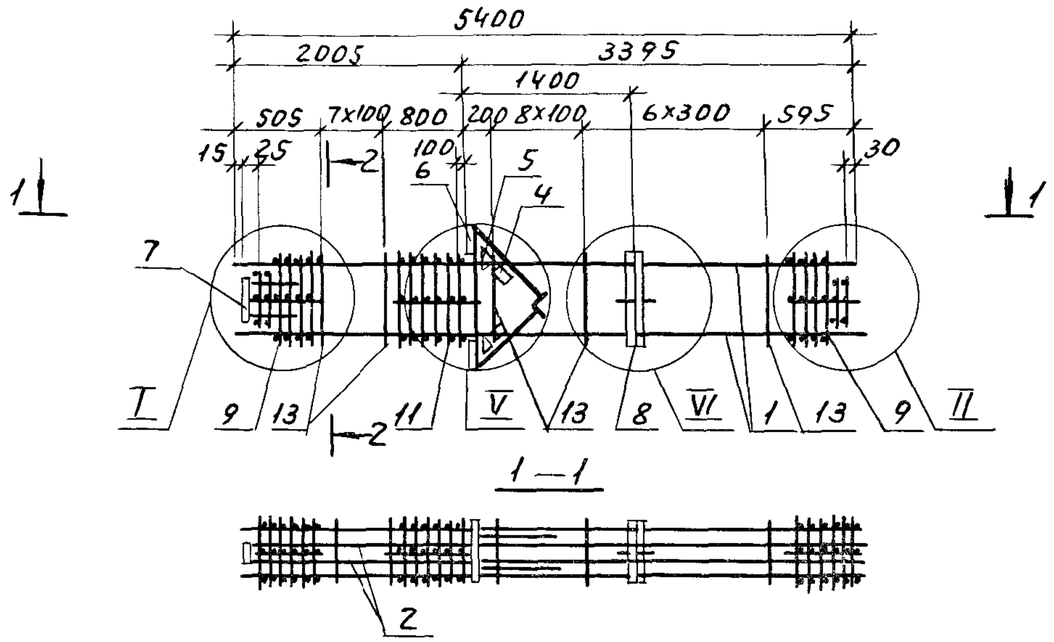

Марка каркаса	Поз	Наименование	Кол.	Обозначение документа	Масса каркаса, кг
КП20-9	1	Ф40 AIII, ℓ=5400; 53,3 кг	4	Без черт.	435,1
	2	22 AIII, ℓ=5350; 16,0 кг	4	Без черт.	
	4	Сетка С5	2	1.420.1-20С.1-5-5	
	5	С6	2	-6	
	6	Изделие закладное МН3	2	-8	
	7	МН6	1	-10	
	8	МН26	1	-19	
	9	Сетка СП2	2	-2	
	11	СП8	1	-2	
	13	Ф10 AI, ℓ=1820	23	-22	
КП20-10		Поз.1, 4... 9, 11, 13 по КП20-9			506,3
	2	Ф32 AIII, ℓ=5350; 33,8 кг	4	Без черт.	

Арматура класса A-I и A-III по ГОСТ 5781-82.

Узлы I, II, V, VI см. 1.420.1-20С.1-2-60.

Разраб.	Пергамонина		
Рассчит	Исаев		
Провер.	Смирнова		
Н. контр	Незлобина		

1.420.1-20С.1-2-49

Каркас КП20-9, КП20-10

Стадия	Лист	Листов
Р		1

ЛГПИ

Инв. № подл. | Подп. и дата | Взам. инв. №

https://zavodjbi.com/

https://zavodjbi.com/

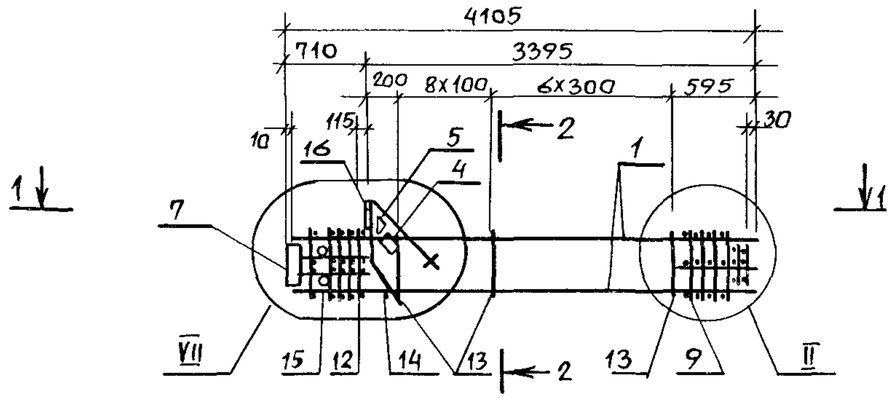

Марка каркаса	Поз.	Наименование	Кол.	Обозначение документа	Масса каркаса, кг
КП21-1	1	Ф22 А III, ℓ=4095; 12,2кг	4	Без черт.	147,0
	4	Сетка С6	1	1.420.1-20С 1-5-5	
	5	С6	1	-6	
	16	Изделие закладное МН2	1	-7	
	7	МН5	1	-9	
	9	Сетка СП1	1	-2	
	12	СП9	1	-2	
	13	Ф8АI, ℓ=1780	15	-22	
	14	18АI, ℓ=380; 0,8кг	1	Без черт.	
	15	Труба ГОСТ 8732-78			
		Дн 57, ℓ=400; 1,8кг	2	Без черт.	
КП21-2		Поз.4,5,7,9,12...16 по КП21-1			161,4
	1	Ф25А III, ℓ=4095; 15,8кг	4	Без черт.	
КП21-3		Поз.4,5,7,9,12...16 по КП21-1			177.4
	1	Ф28А III, ℓ=4095; 19,8кг	4	Без черт.	
КП21-4		Поз.4,5,7,9,12...16 по КП21-1			201,8
	1	Ф32А III, ℓ=4095; 25,9кг	4	Без черт.	
КП21-5		Поз.4,5,7,12,14...16 по КП21-1			242,2
	1	Ф36А III, ℓ=4095; 32,8кг	4	Без черт.	
	9	Сетка СП2	1	1.420 1-20С.1-5-2	
	13	Ф10АI, ℓ=1820	15	-22	
КП21-6		Поз.4,5,7,12,14...16 по КП21-1			272,6
	1	Ф40А III, ℓ=4095; 40,4кг	4	Без черт.	
	9	Сетка СП2	1	1.420.1-20С.1-5-2	
	13	Ф10АI, ℓ=1820	15	-22	

Арматура класса А-I, А-III по ГОСТ 5781-82.
Узлы II, VII см. 1.420.1-20С.1-2-60.
Поз. 14 – оцинковать.

Взам. инв. №
Подпись и дата
Инв. № подл.

Разраб.	Пергамонина		1.420.1-20С.1-2-50
Рассчит.	Исаев		Каркас КП21-1.. КП21-6
Провер.	Смирнова		Стадия: Р; Лист: ; Листов: 1
Н.контр	Незлобина		ЛГПИ

https://zavodjbi.com/

https://zavodjbi.com/

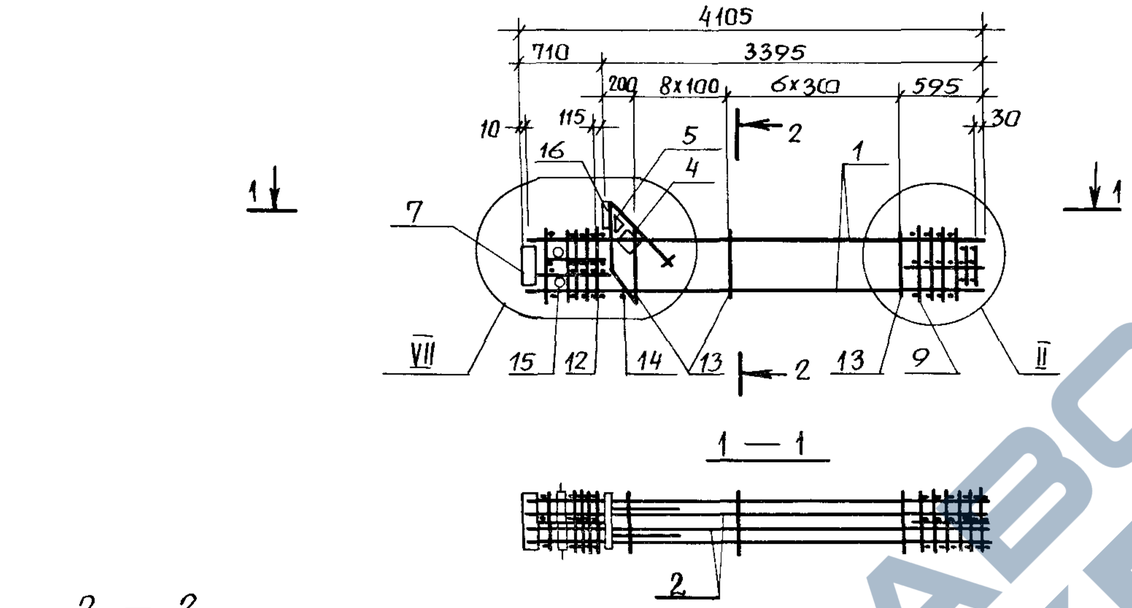

Спецификацию см. лист 2.

Узлы II, VII см. 1.420.1-20 с. 1-2-60.

				1.420.1-20С.1-2-51		
Разраб.	Пергамонина			Каркас КП21-7... КП21-11	Стадия	Лист	Листов
Рассчит	Исаев				Р	1	2
Провер	Смирнова				ЛГПИ		
Н. контр.	Незлобина						

Взам. инв. № | Подпись и дата | Инв. № подл.

https://zavodjbi.com/

https://zavodjbi.com/

Марка каркаса	Поз	Наименование	Кол	Обозначение документа	Масса каркаса, кг
КП21-7	1	ф25 AIII, ℓ=4095; 15,8 кг	4	Без черт.	210.2
	2	22 AIII, ℓ=4075; 12.2 кг	4	Без черт.	
	4	Сетка С5	1	1.420.1-20С1-5-5	
	5	С6	1	-6	
	16	Изделие закладное МН2	1	-7	
	7	МН5	1	-9	
	9	Сетка СП1	1	-2	
	12	СП9	1	-2	
	13	ф8 AI, ℓ=1780	15	-22	
	14	18 AI, ℓ=380; 0.8 кг	1	Без черт	
	15	Труба ГОСТ 8732-78			
		Дн 57, ℓ=400; 1.8 кг	2	Без черт.	
КП21-8		Поз. 4,5,7,9,12...16 по КП21-7			240.2
	1	ф28 AIII, ℓ=4095; 19.8 кг	4	Без черт.	
	2	25 AIII, ℓ=4075; 15.7 кг	4	Без черт.	

Продолжение

Марка каркаса	Поз.	Наименование	Колл.	Обозначение документа	Масса каркаса, кг
КП21-9		Поз. 2.4,5.7,12,14...16 по КП21-7			291.0
	1	ф36 AIII, ℓ=4095; 32.8 кг	4	Без черт	
	9	Сетка СП2	1	1.420.1-20С.1-5-2	
	13	ф10 AI, ℓ=1820	15	-22	
КП21-10		Поз. 4,5,7,12,14...16 по КП21-7			305.0
	1	ф36 AIII, ℓ=4095; 32.8 кг	4	Без черт.	
	2	25 AIII, ℓ=4075; 15.7 кг	4	Без черт	
	9	Сетка СП2	1	1.420.1-20С.1-5-2	
	13	ф10 AI, ℓ=1820	15	-22	
КП21-11		Поз. 4,5,7,12,14...16 по КП21-7			335.4
	1	ф40 AIII, ℓ=4095; 40.4 кг	4	Без черт.	
	2	25 AIII, ℓ=4075; 15.7 кг	4	Без черт.	
	9	Сетка СП2	1	1.420.1-20С.1-5-2	
	13	ф10 AI, ℓ=1820	15	-22	

Арматура класса А-I, А-III по ГОСТ 5781-82
Поз. 14 - оцинковать.

Взам инв №

Подпись и дата

Инв № подл

https://zavodjbi.com/

https://zavodjbi.com/

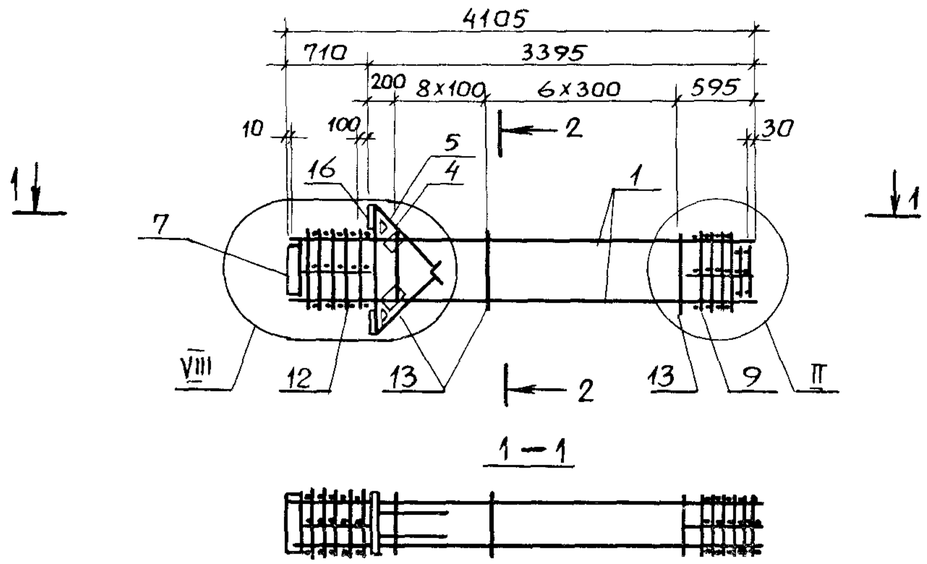

2 - 2

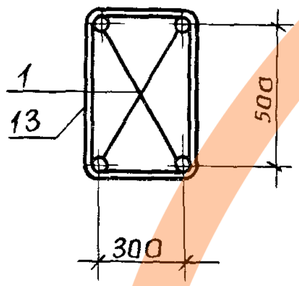

Марка каркаса	Поз.	Наименование	Кол	Обозначение документа	Масса каркаса, кг
КП 22-1	1	Ф22А III, ℓ=4095, 12,2кг	4	без черт.	168,3
	4	Сетка С5	2	1.420.1-20С.1-5-5	
	5	С6	2	-6	
	16	Изделие закладное МН4	2	-8	
	7	МН5	1	-9	
	9	Сетка СП1	1	-2	
	12	СП10	1	-2	
	13	Ф8АI, ℓ=1780	15	-22	
КП22-2		Поз 4,5,7,9,12,13,16 по КП22-1			182,7
	1	Ф25А III, ℓ=4095; 15,8кг	4	без черт	
КП22-3		Поз. 4,5,7,9,12,13,16 по КП22-1			198,7
	1	Ф28А III, ℓ=4095; 19,8кг	4	без черт	
КП22-4		Поз. 4,5,7,9,12,13,16 по КП22-1			223,1
	1	Ф32А III, ℓ=4095; 25,9кг	4	без черт	
КП22-5		Поз 4,5,7,12,16 по КП22-1			263,5
	1	Ф36А III, ℓ=4095, 32,8кг	4	без черт.	
	9	Сетка СП2	1	1.420.1-20С.1-5-2	
	13	Ф10АI, ℓ=1820	15	-22	

Арматура класса А-I, А-III по ГОСТ 5781-82.
Узлы II, VIII см. 1.420.1-20С.1-2-60.

			1.420.1-20С.1-2-52
Разраб.	Смирнова		Каркас КП22-1...КП22-5
Рассчит.	Исаев		Стадия: Р; Лист: ; Листов: 1
Провер	Пергамонина		ЛГПИ
Н.контр	Неэлобина		

Взам инв №
Подпись и дата
Инв № подл.

https://zavodjbi.com/

https://zavodjbi.com/

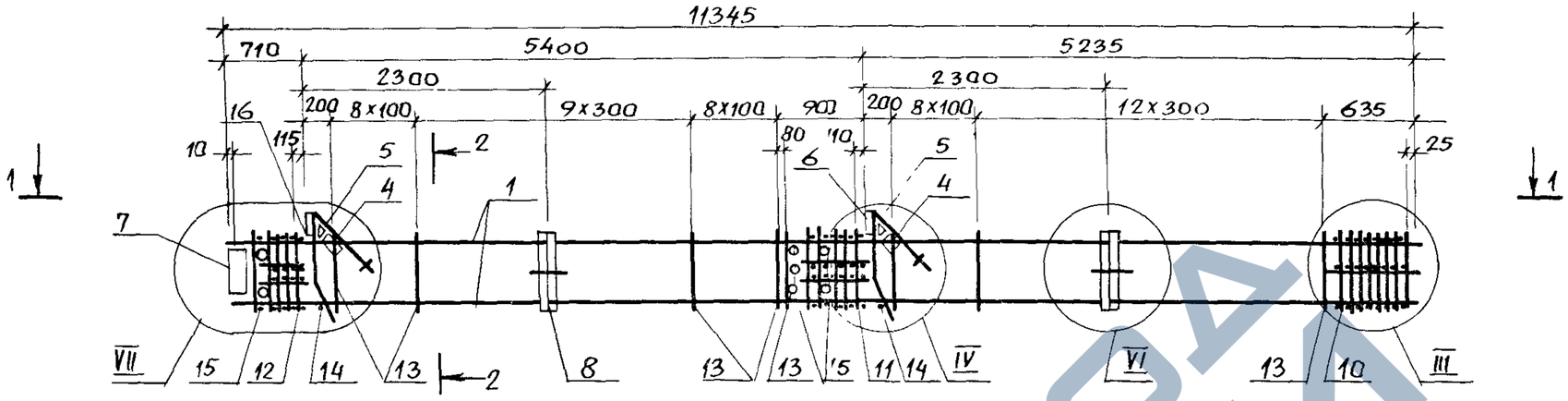

1 — 1

2 — 2

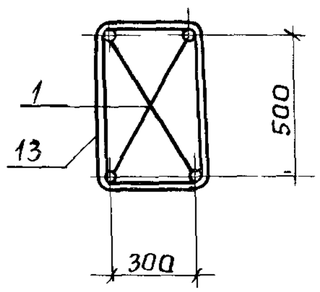

Спецификацию см. лист 2.

Узлы III, IV, VI, VII см. 1.420.1-20с.1-2-60.

Разраб.	Пергамонина		1.420.1-20С.1-2-53			
Рассчит.	Исаев		Каркас КП45-1... КП45-6	Стадия	Лист	Листов
Провер	Смирнова			Р	1	2
Н.контр	Незлобина			ЛГПИ		

Инв № подл. | Подпись и дата | Взам. инв. №

https://zavodjbi.com/

https://zavodjbi.com/

Продолжение

Марка каркаса	Поз.	Наименование	Кол.	Обозначение документа	Масса каркаса, кг
КП45-1	1	Ф22А-III, ℓ=11335; 33,8кг	4	без черт.	332,4
	4	Сетка С5	2	1.420-1-20С.1-5-5	
	5	С6	2	-6	
	6	Изделие-закладное МН1	1	-7	
	16	МН2	1	-7	
	7	МН3	1	-9	
	8	МН26	2	-19	
	10	Сетка СП3	1	-2	
	11	СП7	1	-2	
	12	СП9	1	-2	
	13	Ф8А-I, ℓ=1780	48	-22	
	14	18А-I, ℓ=380; 0,8кг	2	без черт.	
	15	Труба ГОСТ 8732-78			
		Дн 57, ℓ=400; 1,8кг	8	без черт.	
КП45-2		Поз.4...8,10...16 по КП45-1			371,6
	1	Ф25А-III, ℓ=11335; 43,6кг	4	без черт.	
КП45-3		Поз.4...8,10...16 по КП45-1			416,4
	1	Ф28А-III, ℓ=11335; 54,8кг	4	без черт.	
КП45-4		Поз.4...8,10...16 по КП45-1			483,6
	1	Ф32А-III, ℓ=11335; 71,6кг	4	без черт.	
КП45-5		Поз.4...8,11,12,14...16 по КП45-7			588,4
	1	Ф36А-III, ℓ=11335; 90,6кг	4	без черт.	
	10	Сетка СП4	1	1.420.1-20С.1-5-2	
	13	Ф10А-I, ℓ=1820	48	-22	
КП45-6		Поз.4...8,11,12,14...16 по КП45-1			673,6
	1	Ф40А-III, ℓ=11335; 111,9кг	4	без черт.	
	10	Сетка СП4	1	1.420.1-20С.1-5-2	
	13	Ф10А-I, ℓ=1820	48	-22	

Арматура класса А-I, А-III по ГОСТ 5781-82.
Поз.14- оцинковать.

Инв.№ подл. | Подп. и дата | Взам.инв.№

https://zavodjbi.com/

https://zavodjbi.com/

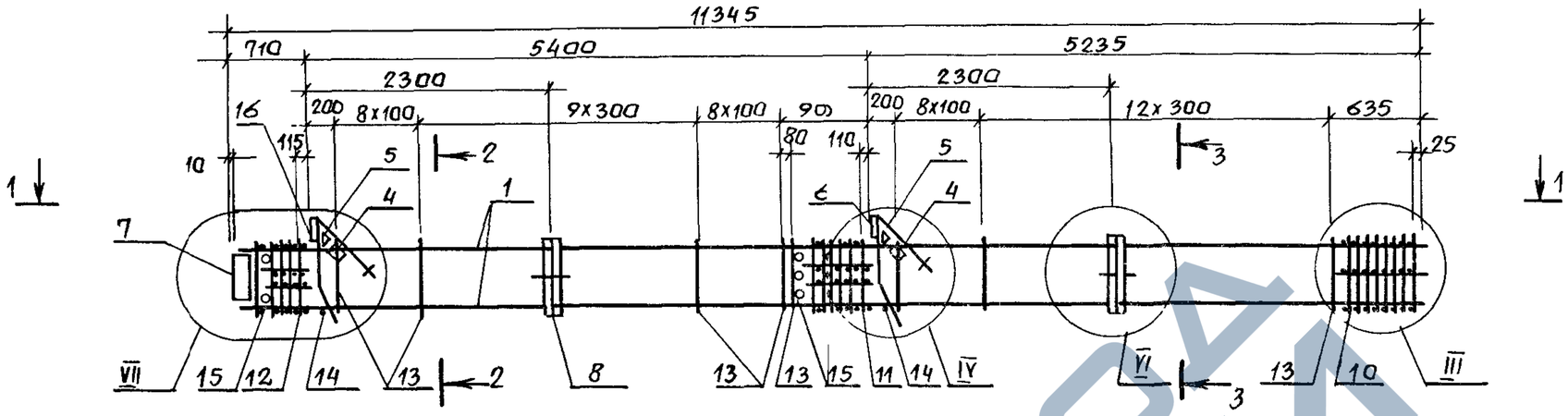

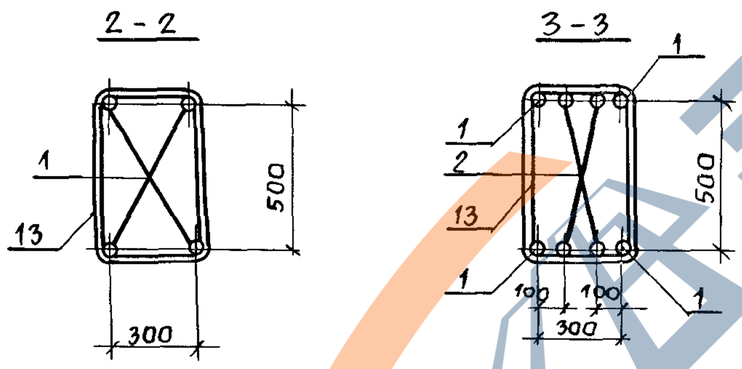

Продолжение

Марка каркаса	Поз.	Наименование	Кол.	Обозначение документа	Масса каркаса, кг
	11	Сетка СП7	1	1.420.1-20С.1-5-2	
	12	СП9	1	-2	
	13	Ф10АI, ℓ=1820	48	-22	
	14	18АI, ℓ=380; 0,8кг	2	Без черт.	
	15	Труба ГОСТ 8732-78			
		Дн 57, ℓ=400; 1,8 кг	8	Без черт.	
КП45-8		Поз. 2, 4...8, 10 16 по КП45-7			750,4
	1	Ф40АIII, ℓ= 11335; 111,9кг	4	Без черт	

Арматура класса А-I, А-III по ГОСТ 5781-82.
Узлы III, IV, VI, VII см. 1.420.1-20С.1-2-60.
Поз. 14 - оцинковать.

Марка каркаса	Поз.	Наименование	Кол.	Обозначение документа	Масса каркаса, кг
КП45-7	1	Ф36А III, ℓ=11335; 90,6кг	4	Без черт.	665,2
	2	22АIII, ℓ=6440; 19,2кг	4	Без черт.	
	4	Сетка С5	2	1.420.1-20С.1-5-5	
	5	С6	2	-6	
	6	Изделие закладное МН1	1	-7	
	16	МН2	1	-7	
	7	МН5	1	-9	
	8	МН26	2	-19	
	10	Сетка СП4	1	-2	

Взам. инв. № | Подпись и дата | Инв. № подл.

Разраб	Пергамонина		
Рассчит	Исаев		
Провер.	Смирнова		
Н. контр.	Незлобина		

1.420.1-20С.1-2-54

Каркас КП45-7, КП45-8

Стадия	Лист	Листов
Р		1

ЛГПИ

https://zavodjbi.com/

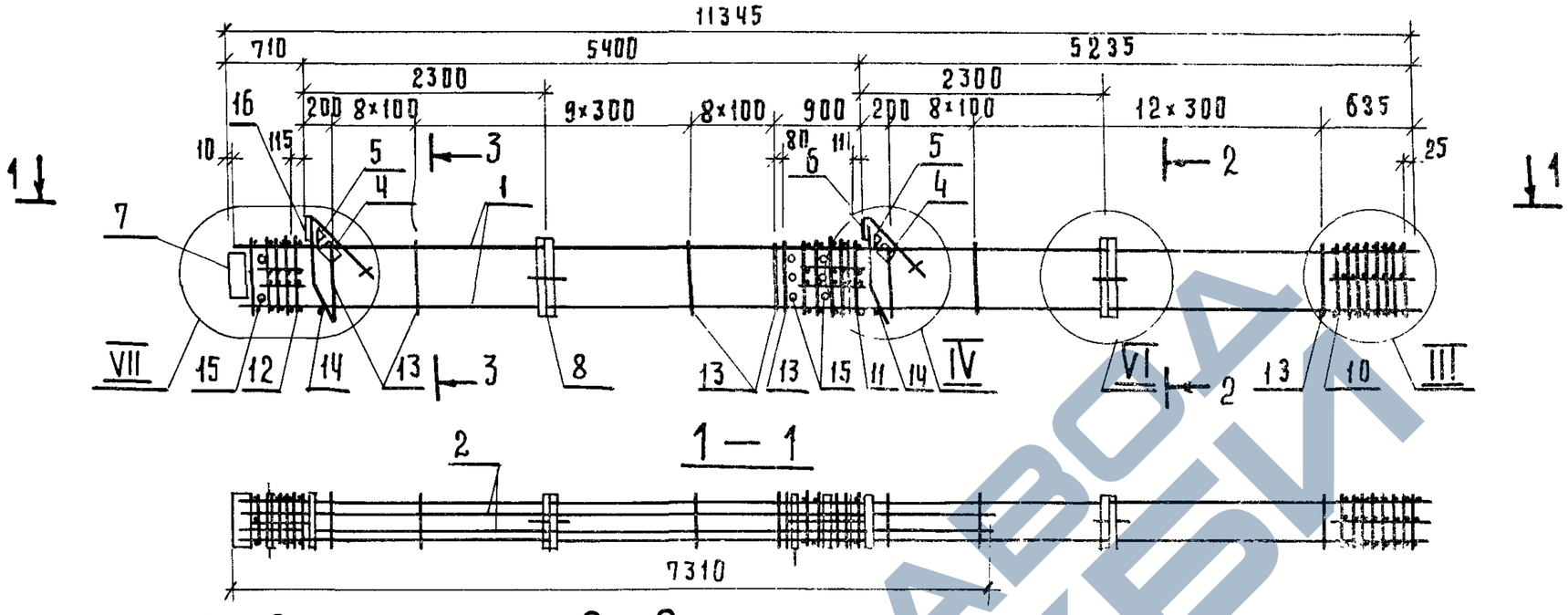

Продолжение

Марка каркаса	Поз.	Наименование	Кол.	Обозначение документа	Масса каркаса, кг.
	11	Сетка С П7	1	1.420.1-20 с.1-5-2	
	12	С П 9	1	-2	
	13	ф 8 А I, ℓ = 1780	48	-22	
	14	18 А I, ℓ = 380, 0.8 кг	2	без черт.	
	15	Труба ГОСТ 8732-78*			
		Дн 57, ℓ = 400; 1.8 кг	8	без черт.	

Арматура класса А-I; А-III по ГОСТ 5781-82

Узлы III, IV, VI, VII см. 1.420.1-20с. 1-2-60.

Поз. 14 - оцинковать.

Марка каркаса	Поз.	Наименование	Кол.	Обозначение документа	Масса каркаса, кг.
КП45-9	1	ф 32 А III, ℓ = 11335; 71.6 кг	4	без черт.	570.8
	2	22 А III ℓ = 7300; 21.8 кг	4	без черт.	
	4	Сетка С5	2	1.420.1-20с.1-5-5	
	5	С6	2	-6	
	6	Изделие закладное МН1	1	-7	
	16	МН2	1	-7	
	7	МН5	1	-9	
	8	МН26	2	-19	
	10	Сетка СП3	1	-2	

Разраб.	Пергамонина		
Рассчил.	Исаев		
Провер.	Смирнова		
Н. контр.	Незлобина		

1.420.1-20с.1-2-55

Каркас КП45-9

Стадия	Лист	Листов
Р		1

ЛГПИ

Инв. № подл. | Подпись и дата | Взам. инв. №

https://zavodjbi.com/

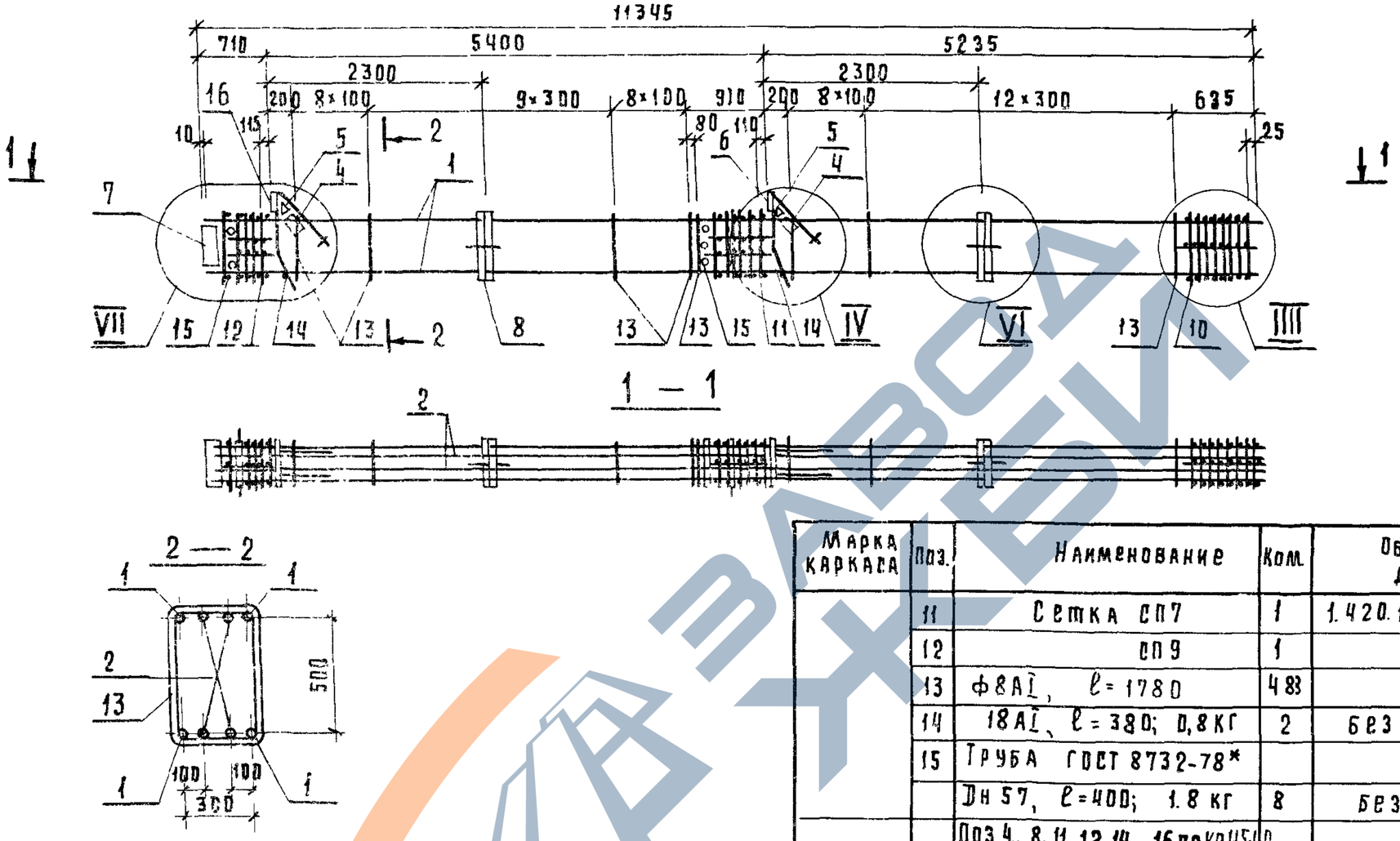

Продолжение

Марка каркаса	Поз.	Наименование	Кол.	Обозначение документа	Масса каркаса, кг.
	11	Сетка СП7	1	1.420.1-20С.1-5-2	
	12	СП9	1	-2	
	13	Ф8АI, ℓ=1780	4 83	-22	
	14	18АI, ℓ=380; 0,8 кг	2	без черт.	
	15	Труба ГОСТ 8732-78*			
		Дн 57, ℓ=400; 1.8 кг	8	без черт.	
ПК 45-11		Поз. 4...8, 11, 12, 14...16 по КП45-10			848.0
	1	Ф40АIII, ℓ=11335; 111.9 кг	4	без черт.	
	2	25АIII, ℓ=11335; 43.6 кг	4	без черт.	
	10	Сетка СП4	1	1.420.1-20С.1-5-2	
	13	Ф10АI, ℓ=1820	4 83	22	

Арматура класса А-I, А-III по ГОСТ 5781-82.
Узлы III, IV, VI, VII см. 1.420.1-20С.1-2-600.
Поз. 14 оцинковать.

Марка каркасов	Поз.	Наименование	Кол.	Обозначение документа	Масса каркаса, кг.
ПК 45-10	1	Ф25АIII, ℓ=11335; 43,6 кг	4	без черт.	506.8
	2	22АIII, ℓ=11335; 33.8 кг	4	без черт.	
	4	Сетка С5	2	1.420.1-20С.1-5-5	
	5	С6	2	-6	
	6	Изделие закладное МН1	1	-7	
	16	МН2	1	-7	
	7	МН5	1	-9	
	8	МН26	2	-19	
	10	Сетка СП3	1	-2	

Разраб.	Пергамонина		
Рассчит.	Исаев		
Провер.	Смирнова		
Н. контр.	Незлобина		

1.420.1-20С.1-2-56

Каркас КП45-10, КП45-11

Стадия	Лист	Листов
Р		

АГПИ

Инв. № подл. | Подпись и дата | Взам. инв. №

ЗАВОД КБИ

https://zavodjbi.com/

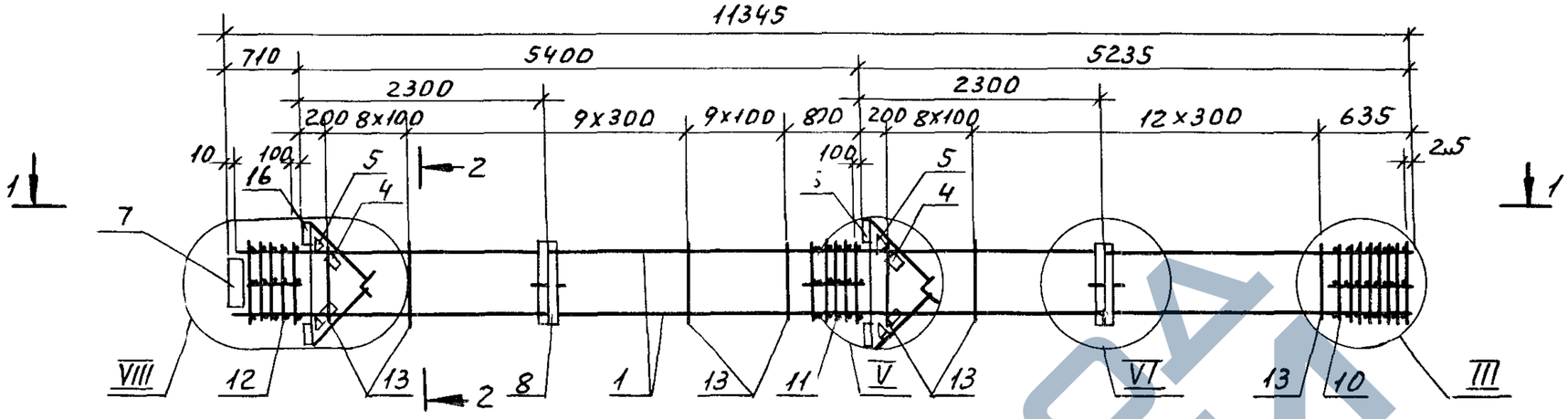

1 — 1

2 — 2

Спецификацию см. лист 2.

Узлы III, V, VI, VIII см. 1.420.1-20С.1-2-60.

Разраб.	Пергамонина		1.420.1-20С.1-2-57			
Рассчит.	Исаев			Стадия	Лист	Листов
Провер.	Смирнова		Каркас КП46-1... КП46-5	Р	1	2
Н. контр.	Незлобина			ЛГПИ		

Инв. № подл. | Подп. и дата | Взам. инв. №

24Ц692 91 Формат А3

https://zavodjbi.com/

https://zavodjbi.com/

Продолжение

Марка каркаса	Поз.	Наименование	Кол.	Обозначение документа	Масса каркаса, кг
КП46-1	1	ф22 AIII, ℓ=11335; 33.8кг	4	Без черт	373.6
	4	Сетка С5	4	1.420.1-20С.1-5-5	
	5	С6	4	-6	
	6	Изделие закладное МН3	2	-8	
	16	МН4	2	-8	
	7	МН5	1	-9	
	8	МН26	2	-19	
	10	Сетка СП3	1	-2	
	11	СП8	1	-2	
	12	СП10	1	-2	
	13	ф8 AI, ℓ=1780	48	-22	
КП46-2		Поз 4...8,10...13,16 по КП46-1			412.8
	1	ф25 AIII, ℓ=11335; 43.6кг	4	Без черт	
КП46-3		Поз.4...8,10...13,16 по КП46-1			457.6
	1	ф28 AIII, ℓ=11335; 54.3кг	4	Без черт.	
КП46-4		Поз.4...8,10...13,16 по КП46-1			524.8
	1	ф32 AIII, ℓ=11335; 71.6кг	4	Без черт.	
КП46-5		Поз.4...8,11,12,16 по КП46-1			629.6
	1	ф36 AIII, ℓ=11335; 90,6 кг	4	Без черт	
	10	Сетка СП4	1	1.420.1-20С.1-5-2	
	13	ф10 AI; ℓ=1820	48	-22	

Арматура класса A-I, A-III по ГОСТ 5781-82.

Взам.инв.№

Подпись и дата

Инв.№подл

https://zavodjbi.com/

https://zavodjbi.com/

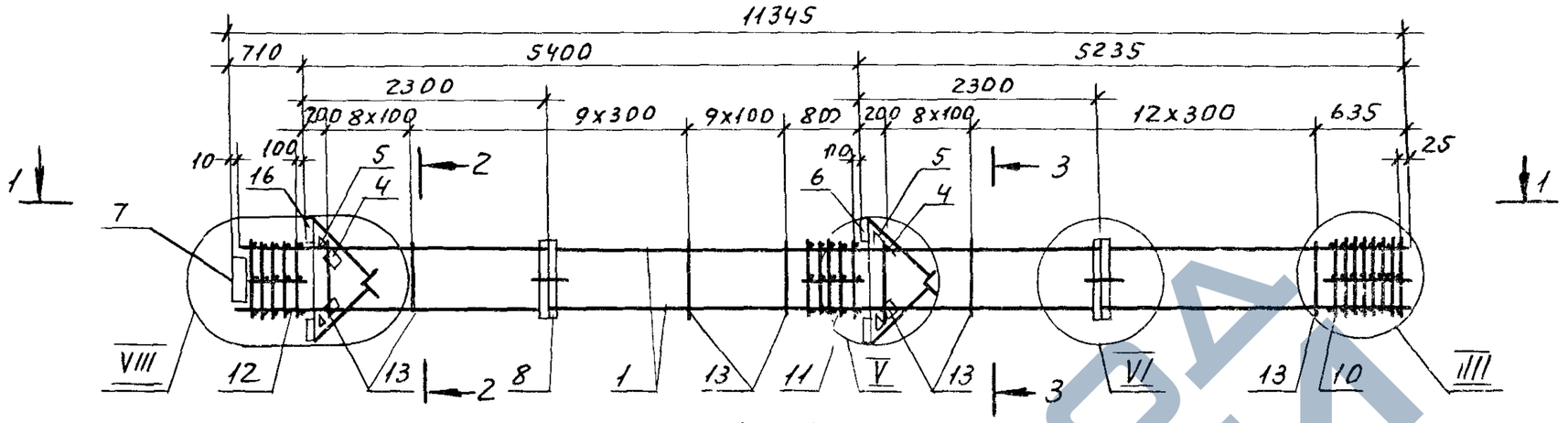

1 — 1

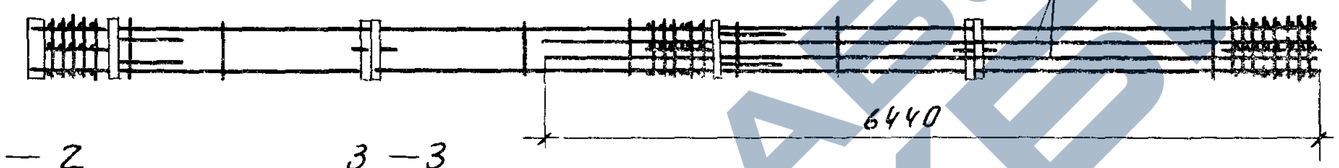

2 — 2

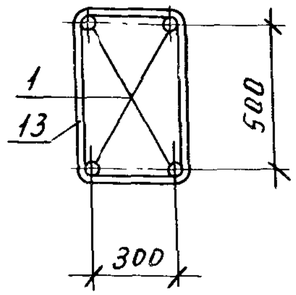

3 — 3

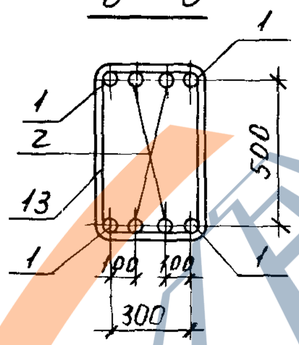

Спецификацию см. лист 2.
Узлы III, V, VI, VIII см. 1.420.1-20С.1-2-60.

				1.420.1-20С.1-2-58	
Разраб.	Пергамонина			Каркас КП46-6...КП46-8	Стадия: Р; Лист: 1; Листов: 2
Рассчит.	Исаев				ЛГПИ
Провер	Смирнова				
Н.контр	Незлобина				

Инв.№ подл. | Подп. и дата | Взам.инв.№

https://zavodjbi.com/

https://zavodjbi.com/

Марка каркаса	Поз.	Наименование	Кол.	Обозначение документа	Масса каркаса, кг
КП46-6	1	Ф 28 AIII, ℓ= 11335; 54,8кг	4	без черт.	556,8
	2	25 AIII, ℓ=6440; 24,8кг	4	без черт.	
	4	Сетка С 5	4	1.420.1-20С.1-5-5	
	5	С 6	4	-6	
	6	Изделие закладное МН3	2	-8	
	16	МН4	2	-9	
	7	МН5	1	-9	
	8	МН26	2	-19	
	10	Сетка СП3	1	-2	
	11	СП8	1	-2	
	12	СП10	1	-2	
	13	Ø 8 AI ; ℓ=1780	48	-22	

Продолжение

Марка каркаса	Поз.	Наименование	Кол.	Обозначение документа	Масса каркаса, кг
КП46-7		Поз 4... 8, 11, 12, 16 по КП46-6			706,4
	1	Ф36 AIII, ℓ=11335; 90,6кг	4	Без черт.	
	2	22 AIII, ℓ=6440, 19,2кг	4	Без черт.	
	10	Сетка СП4	1	1.420 1-20С.1-5-7	
	13	Ф10 AI, ℓ=1820	48	-22	
КП46-8		Поз 4 .8, 11,12,16 по КП46-6			791,6
	1	Ф40 AIII, ℓ=11335; 111,9кг	4	Без черт	
	2	22 AIII, ℓ=6440; 19,2кг	4	Без черт	
	10	Сетка СП4	1	1.420.1-20С.1-5-2	
	13	Ф10 AI, ℓ=1820	48	-22	

Арматура класса A-I, A-III по ГОСТ 5781-82.

Инв № подл. | Подпись и дата | Взам. инв. №

1.420.1-20С. 1-2-58

Лист 2

https://zavodjbi.com/

https://zavodjbi.com/

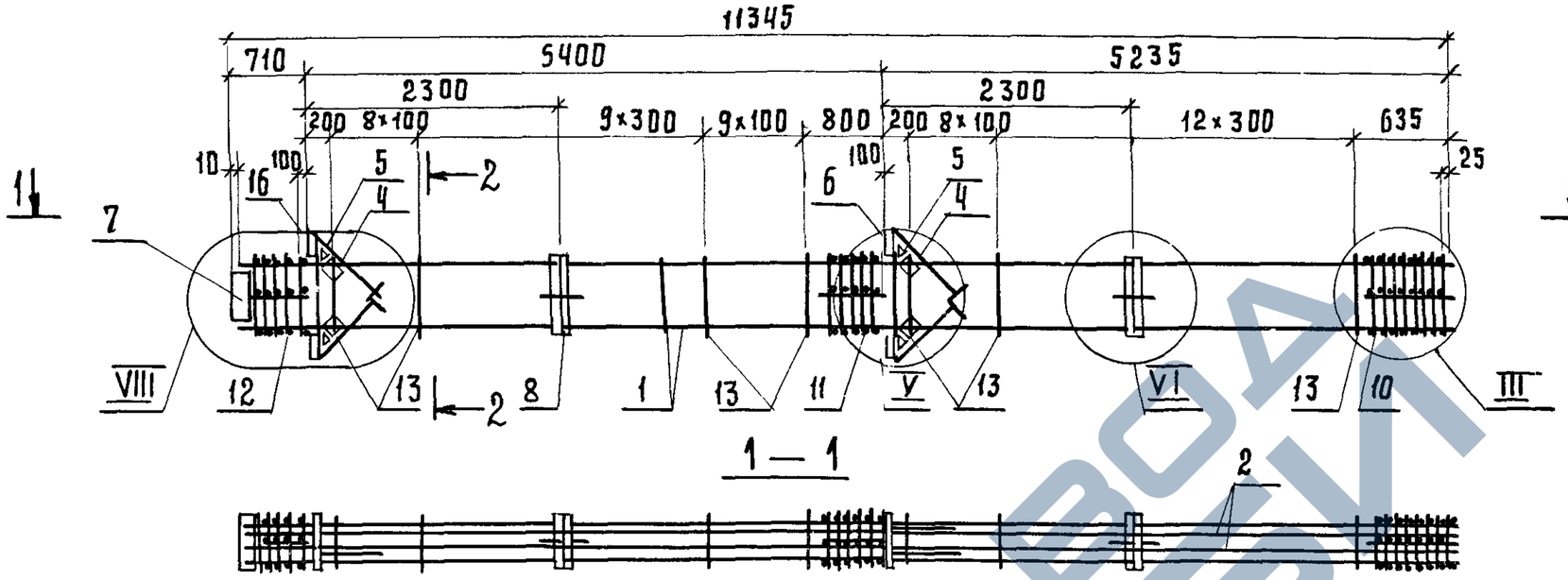

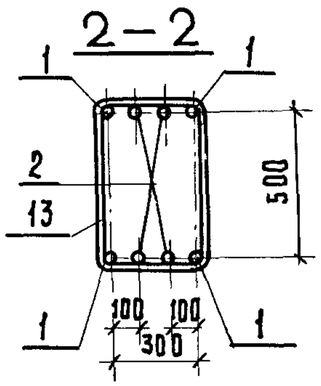

Продолжение.

Марка каркаса	Поз.	Наименование	Кол.	Обозначение документа	Масса каркаса, кг.
	11	Сетка СП8	1	1.420.1-20С.1-5-2	
	12	СП 10	1	-2	
	13	ф8АI, ℓ=1780	48	-22	
КП46-10		Поз. 2,4..8,10..13,16 по КП46-9			660.0
	1	ф32АIII, ℓ=11335; 71,6 кг	4	БЕЗ черт.	

Марка каркаса	Поз.	Наименование	Кол.	Обозначение документа	Масса каркаса, кг.
КП46-9	1	ф25АIII, ℓ=11335; 43,6 кг	4	БЕЗ черт.	548.0
	2	22АIII, ℓ=11335; 33,8кг.	4	БЕЗ черт.	
	4	Сетка С5	4	1.420.1-20С.1-5-5	
	5	С6	4	-6	
	6	Изделие закладное МН3	2	-8	
	16	МН4	2	-9	
	7	МН5	1	-9	
	8	МН26	2	-19	
	10	Сетка СП3	1	-2	

Арматура класса А-I, А-III по ГОСТ 5781-82.
Узлы III, V, VI, VIII см. 1.420.1-20С.1-2-60

Разраб.	Пергаминина		
Рассчит.	Исаев		
Провер.	Смирнова		
Н.контр.	Незлобина		

1.420.1-20С.1-2-59

Каркас КП46-9, КП 46-10

Стадия	Лист	Листов
Р		1

ЛГПИ

Инв.№подл. | Подпись и дата | Взам.инв.№

https://zavodjbi.com/

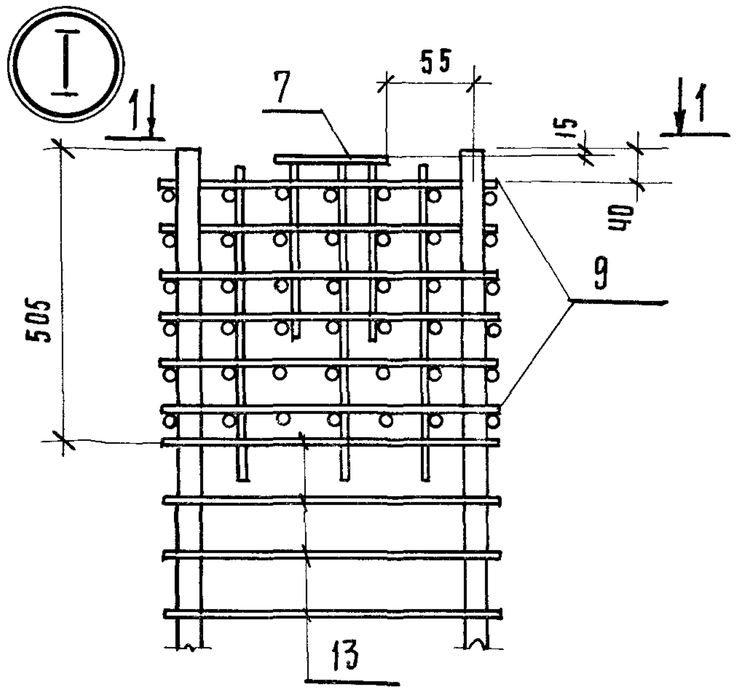

1 — 1

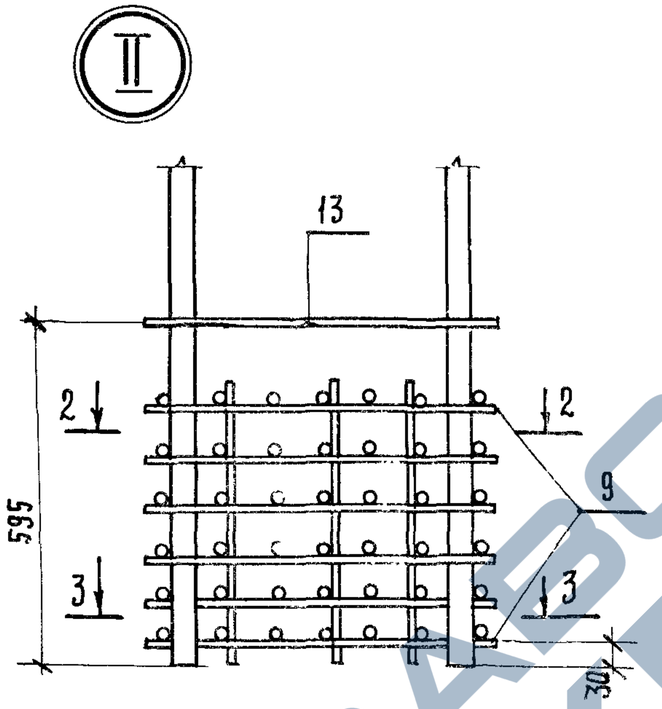

2 — 2

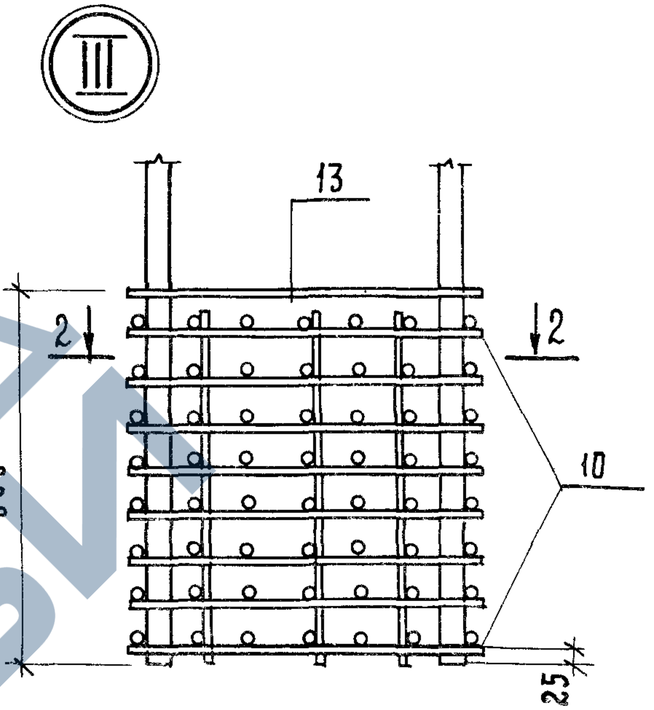

3 — 3

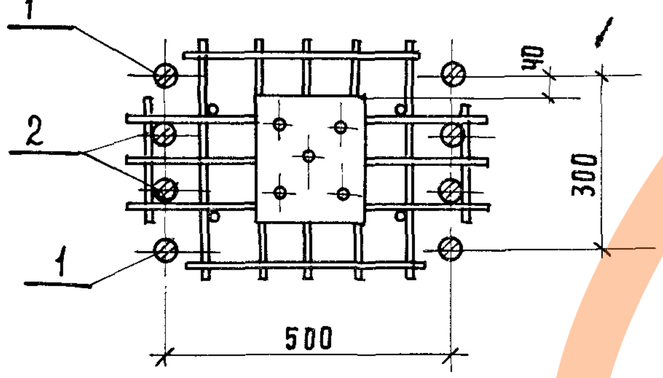

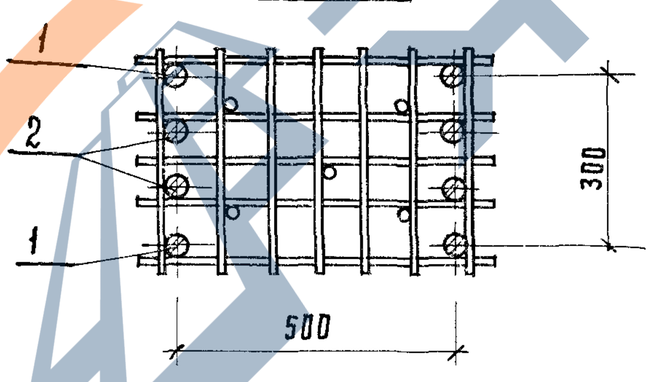

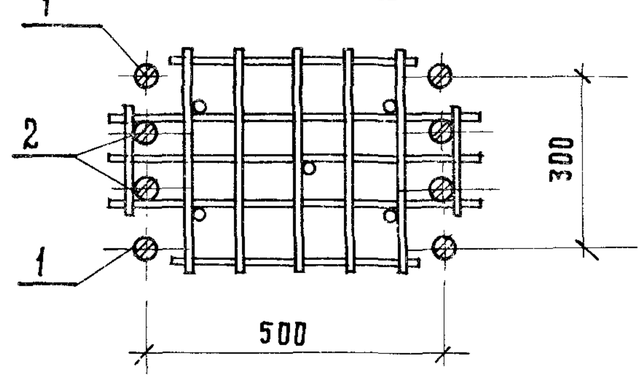

Количество стержней продольной арматуры на узлах I... VIII показано условно.

Разработ.	Пергамонина		
Рассчит.	Исаев		
Провер.	Смирнова		
Н. контр.	Незлобина		

1.420.1-20С.1-2-60

Узлы I... VIII

Стадия	Лист	Листов
Р	1	4

ЛГПИ

Инв. № подл. | Подпись и дата | Взам. инв. №

https://zavodjbi.com/

https://zavodjbi.com/

IV

13

4

15

11

5

14

ГОСТ 14098-85-К1-КТ

8×100

80

340

900

445

110

200

5

4

6

8×100

1

13

1

4–4

15

13

50

50

50

200

200

50

5–5

14

13

6

65

65

500

40

280

ЗАВОД ЖБИ

Инв.№подл. | Подпись и дата | Взам.инв.№

1.420.1-20 С. 1-2-60

Лист 2

https://zavodjbi.com/

https://zavodjbi.com/

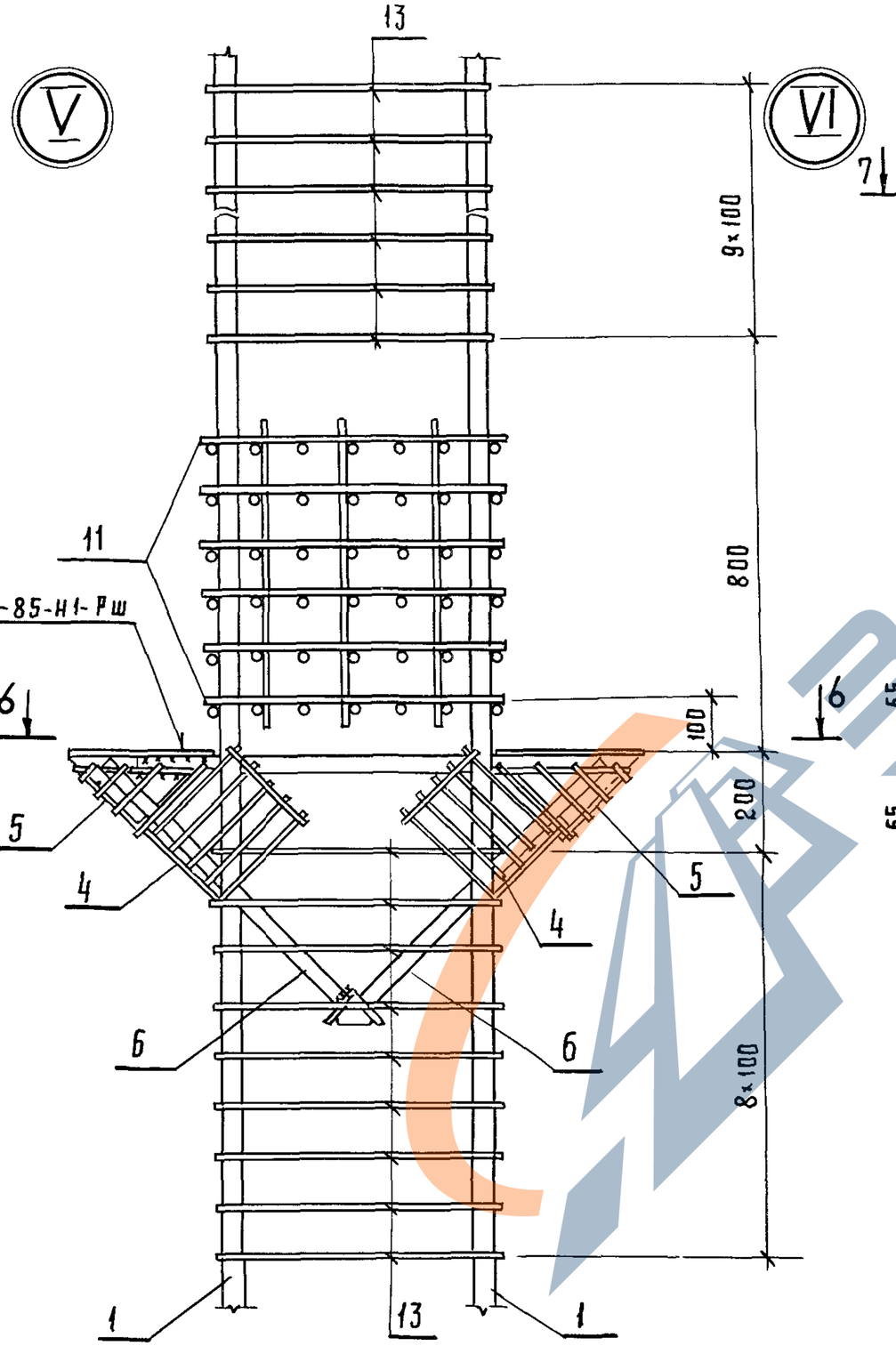

ЗАВОДА ЖБИ

Инв. № подл.	Подпись и дата	Взам. инв. №

1.420.1-20с.1-2-60

Лист 3

https://zavodjbi.com/

https://zavodjbi.com/

VII

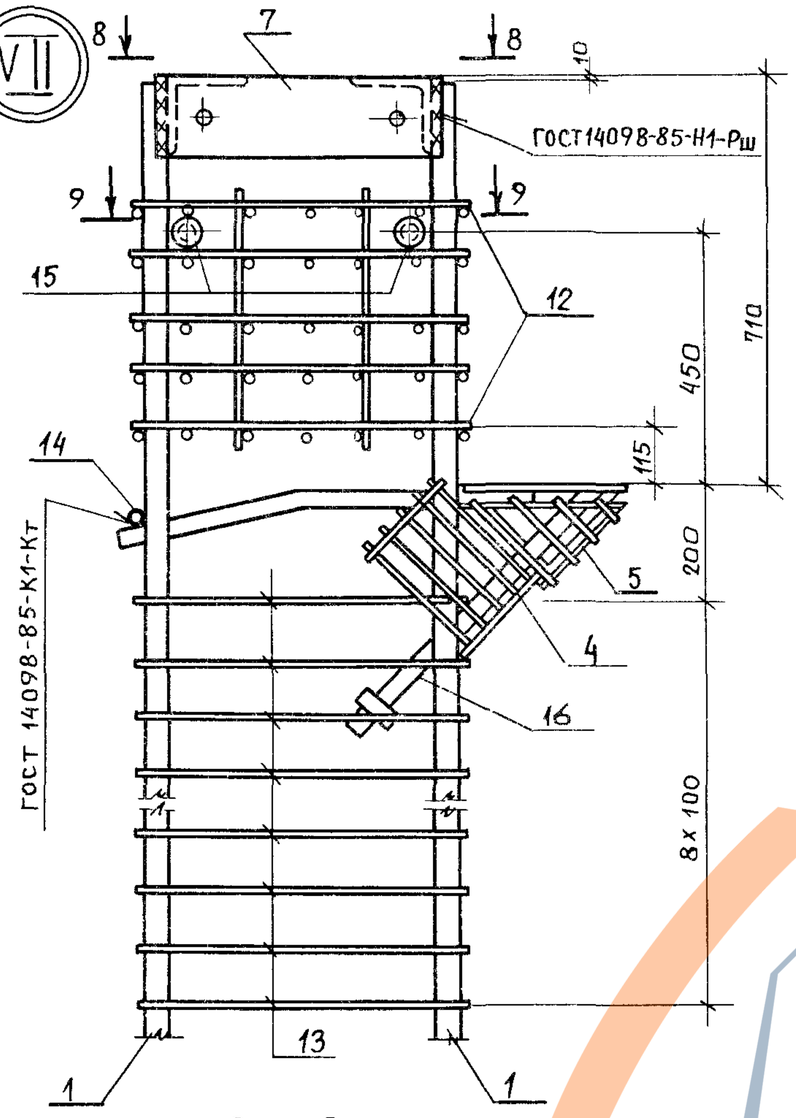

VIII

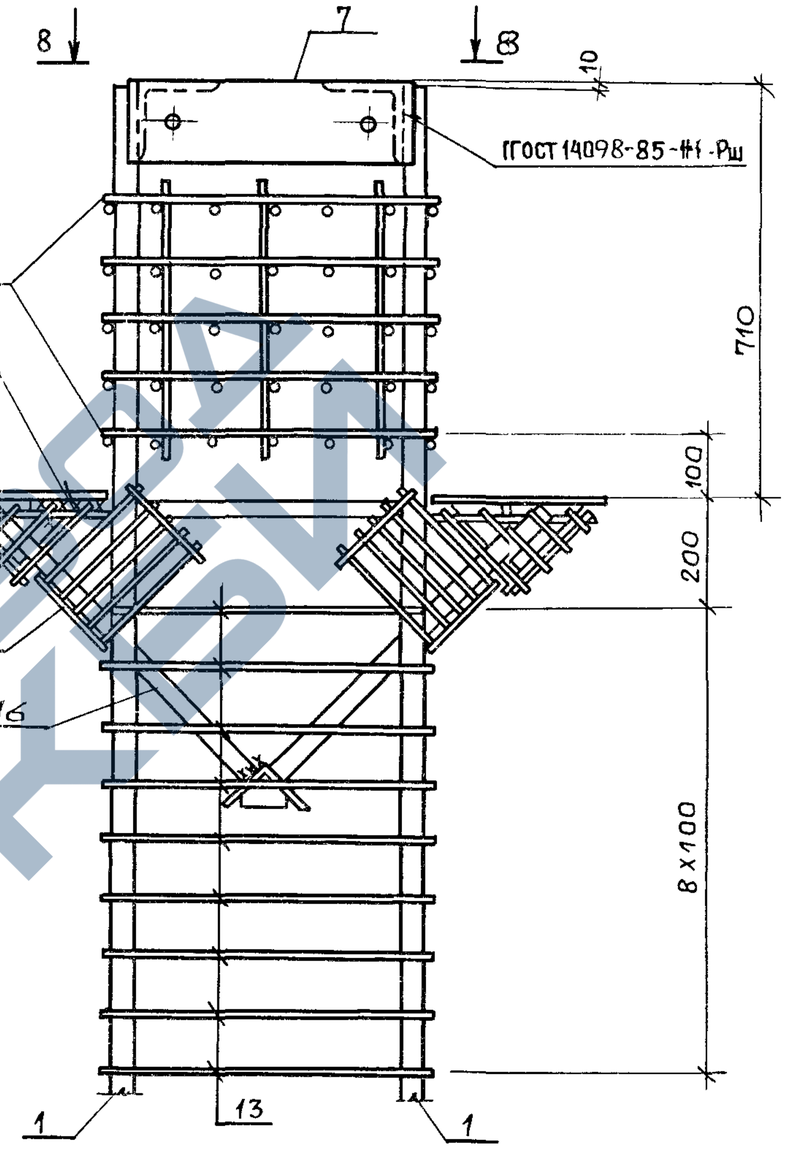

8 – 8

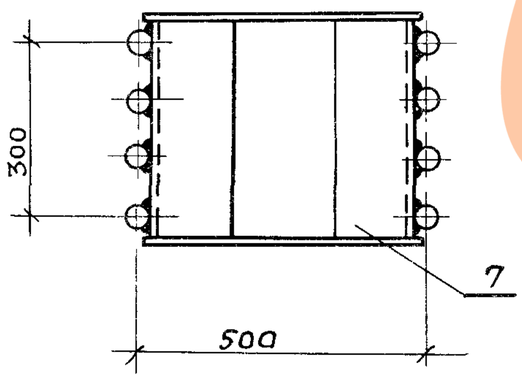

9 – 9

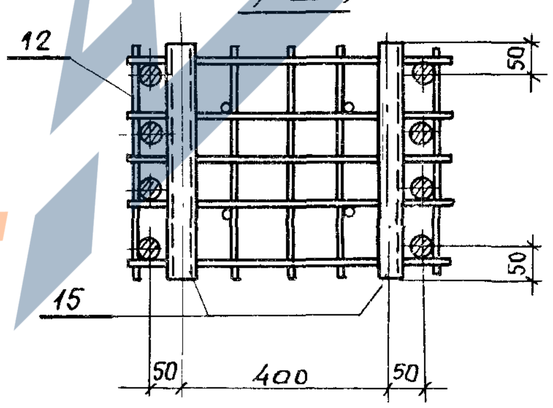

Инв. № подл.	Подпись и дата	Взам. инв. №

1.420.1-20С.1-2-60

Лист 4

24693 00

https://zavodjbi.com/

https://zavodjbi.com/

Марка элемента	Изделия арматурные																			Всего
	Арматура класса																			
	A-I					A-III										Bp-1				
	ГОСТ 5781-82															ГОСТ 6727-80				
	ф6	ф8	ф18		Итого	ф8	ф22	ф25	ф28	ф32					Итого	ф5		Итого		
К13-1-С	2.2	39.2	1.6		43.0	56.6	150.8								207.4	2.6		2.6		253.0
К13-2-С	2.2	39.2	1.6		43.0	56.6		194.8							251.4	2.6		2.6		297.0
К13-3-С	2.2	39.2	1.6		43.0	56.6		194.8							251.4	2.6		2.6		297.0
К13-4-С	2.2	39.2	1.6		43.0	56.4			244.0						300.6	2.6		2.6		346.2
К13-5-С	2.2	39.2	1.6		43.0	56.6			244.0						300.6	2.6		2.6		346.2
К13-6-С	2.2	39.2	1.6		43.0	56.6				319.2					375.8	2.6		2.6		421.4
К13-7-С	2.2	39.2	1.6		43.0	56.6				319.2					375.8	2.6		2.6		421.4
К13-8-С	2.2	39.2	1.6		43.0	56.6				319.2					375.8	2.6		2.6		421.4

Продолжение ведомости

Изделия закладные																								Общий расход
Арматура класса														Прокат марки									Всего	
A-I						A-III								ВСт3 кп2										
ГОСТ 5781-82														ГОСТ 19903-74						ГОСТ 8732-78				
ф10				Итого	ф16	ф36							Итого	-6	-10	-12		Итого	Труба Dн57				Итого	
0.2				0.2	2.0	44.4							46.4	7.2	3.3	29.6		40.1	21.6				21.6	108.3	361.3
0.2				0.2	2.0	44.4							46.4	7.2	3.3	29.6		40.1	21.6				21.6	108.3	405.3
0.2				0.2	2.0	44.4							46.4	7.2	3.3	29.6		40.1	21.6				21.6	108.3	405.3
0.2				0.2	2.0	44.4							46.4	7.2	3.3	29.6		40.1	21.6				21.6	108.3	454.5
0.2				0.2	2.0	44.4							46.4	7.2	3.3	29.6		40.1	21.6				21.6	108.3	454.5
0.2				0.2	2.0	44.4							46.4	7.2	3.3	29.6		40.1	21.6				21.6	108.3	529.7
0.2				0.2	2.0	44.4							46.4	7.2	3.3	29.6		40.1	21.6				21.6	108.3	529.7
0.2				0.2	2.0	44.4							46.4	7.2	3.3	29.6		40.1	21.6				21.6	108.3	529.7

Взам.инв.№ | Подпись и дата | Инв.№ подл.

Разраб.	Смирнова		
Рассчит.	Исаев		
Провер.	Смирнова		
Н.контр.	Незлобина		

1.420.1-20 С.1-2-61 РС

Ведомость расхода стали

Стадия	Лист	Листов
Р	1	23

АГПИ

https://zavodjbi.com/

Изделия арматурные

Марка элемента	Арматура класса А-I, ГОСТ 5781-82					Арматура класса А-III, ГОСТ 5781-82									Арматура класса Вр-I, ГОСТ 6727-80			Всего
	Ф6	Ф8	Ф10	Ф18	Итого	Ф8	Ф10	Ф22	Ф32	Ф36	Ф40				Итого	Ф5		Итого	
К13 9-С	2,2	—	61,6	1,6	65,4	26,4	46,6	—	—	404,0	—				477,0	2,6		2,6	545,0
К13 10-С	2,2	—	61,6	1,6	65,4	26,4	46,6	—	—	404,0	—				477,0	2,6		2,6	545,0
К13 11-С	2,2	—	61,6	1,6	65,4	26,4	46,6	—	—	404,0	—				477,0	2,6		2,6	545,0
К13-12-С	2,2	—	61,6	1,6	65,4	26,4	46,6	—	—	—	498,8				571,8	2,6		2,6	639,8
К13-13-С	2,2	—	61,6	1,6	65,4	26,4	46,6	—	—	—	498,8				571,8	2,6		2,6	639,8
К13 14-С	2,2	—	61,6	1,6	65,4	26,4	46,6	—	—	—	498,8				571,8	2,6		2,6	639,8
К13-15-С	2,2	39,2	—	1,6	43,0	56,6	—	76,8	319,2	—	—				452,6	2,6		2,6	498,2
К13-16-С	2,2	—	61,6	1,6	65,4	26,4	46,6	76,8	—	404,0	—				553,8	2,6		2,6	621,8
К13-17-С	2,2	39,2	—	1,6	43,0	56,6	—	150,4	319,2	—	—				526,2	2,6		2,6	571,8
К13-18-С	2,2	—	61,6	1,6	65,4	26,4	46,6	150,4	—	404,0	—				627,4	2,6		2,6	695,4

Продолжение ведомости

Изделия закладные

Арматура класса А-I, ГОСТ 5781-82													Прокат марки ВСт3 пс 6-1, ГОСТ 19903-74					Прокат марки ВСт3 пс 6-1, ГОСТ 8732-78					Всего	Общий расход, кг
Ф10				Итого	Ф16	Ф36						Итого	−6	−10	−12		Итого	Труба Ду 57				Итого		
0,2				0,2	2,0	44,4						46,4	7,2	3,3	29,6		40,1	21,6				21,6	108,3	653,3
0,2				0,2	2,0	44,4						46,4	7,2	3,3	29,6		40,1	21,6				21,6	108,3	653,3
0,2				0,2	2,0	44,4						46,4	7,2	3,3	29,6		40,1	21,6				21,6	108,3	653,3
0,2				0,2	2,0	44,4						46,4	7,2	3,3	29,6		40,1	21,6				21,6	108,3	748,1
0,2				0,2	2,0	44,4						46,4	7,2	3,3	29,6		40,1	21,6				21,6	108,3	748,1
0,2				0,2	2,0	44,4						46,4	7,2	3,3	29,6		40,1	21,6				21,6	108,3	748,1
0,2				0,2	2,0	44,4						46,4	7,2	3,3	29,6		40,1	21,6				21,6	108,3	606,5
0,2				0,2	2,0	44,4						46,4	7,2	3,3	29,6		40,1	21,6				21,6	108,3	730,1
0,2				0,2	2,0	44,4						46,4	7,2	3,3	29,6		40,1	21,6				21,6	108,3	680,1
0,2				0,2	2,0	44,4						46,4	7,2	3,3	29,6		40,1	21,6				21,6	108,3	803,7

Взам. инв. №

Подпись и дата

Инв. № подл.

1.420.1-20С.1-2-61 РС

Лист 2

24693 101

https://zavodjbi.com/

https://zavodjbi.com/

Марка элемента	Изделия рматурные																		Всего
	Арматура класса																		
	А-1					А-III										Вр-1			
	ГОСТ 5781-82															ГОСТ 6727-80			
	Ф6	Ф10	Ф18		Итого	Ф8	Ф10	Ф22	Ф25	Ф32	Ф36	Ф40			Итого	Ф5		Итого	
К13-19-С	2,2	61,6	1,6		65,4	26,4	46,6	150,4	—	—	—	498,8			722,2	2,6		2,6	790,2
К13-20-С	2,2	61,6	1,6		65,4	26,4	46,6	150,4	—	—	—	498,8			722,2	2,6		2,6	790,2
К13-21-С	2,2	61,6	1,6		65,4	26,4	46,6	—	194,0	—	—	498,8			765,8	2,6		2,6	833,8
К13-22-С	2,2	61,6	1,6		65,4	26,4	46,6	—	194,0	—	—	498,8			765,8	2,6		2,6	833,8
К13-23-С	2,2	61,6	1,6		65,4	26,4	46,6	—	—	318,4	—	498,8			890,2	2,6		2,6	958,2
К13-24-С	2,2	61,6	1,6		65,4	26,4	46,6	—	—	318,4	—	498,8			890,2	2,6		2,6	958,2
К13-25-С	2,2	61,6	1,6		65,4	26,4	46,6	—	—	318,4	—	498,8			890,2	2,6		2,6	958,2
К13-26-С	2,2	61,6	1,6		65,4	26,4	46,6	—	—	—	403,2	498,8			975,0	2,6		2,6	1043,0
К13-27-С	2,2	61,6	1,6		65,4	26,4	46,6	—	—	—	—	996,4			1069,4	2,6		2,6	1137,4
К13-28-С	2,2	61,6	1,6		65,4	26,4	46,6	—	194,0	—	404,0	—			671,0	2,6		2,6	739,0

Продолжение ведомости

Изделия закладные																							Общий расход, кг
Арматура класса													Прокат марки									Всего	
А-1					А-III								ВСТ3 ПС 6-1										
ГОСТ 5781-82													ГОСТ 19903-74					ГОСТ 8732-78					
Ф10				Итого	Ф16	Ф36						Итого	-6	-10	-12		Итого	Труба Дн 57				Итого		
0,2				0,2	2,0	44,4						46,4	7,2	3,3	29,6		40,1	21,6				21,6	108,3	898,5
0,2				0,2	2,0	44,4						46,4	7,2	3,3	29,6		40,1	21,6				21,6	108,3	898,5
0,2				0,2	2,0	44,4						46,4	7,2	3,3	29,6		40,1	21,6				21,6	108,3	942,1
0,2				0,2	2,0	44,4						46,4	7,2	3,3	29,6		40,1	21,6				21,6	108,3	942,1
0,2				0,2	2,0	44,4						46,4	7,2	3,3	29,6		40,1	21,6				21,6	108,3	1066,5
0,2				0,2	2,0	44,4						46,4	7,2	3,3	29,6		40,1	21,6				21,6	108,3	1066,5
0,2				0,2	2,0	44,4						46,4	7,2	3,3	29,6		40,1	21,6				21,6	108,3	1066,5
0,2				0,2	2,0	44,4						46,4	7,2	3,3	29,6		40,1	21,6				21,6	108,3	1151,3
0,2				0,2	2,0	44,4						46,4	7,2	3,3	29,6		40,1	21,6				21,6	108,3	1245,7
0,2				0,2	2,0	44,4						46,4	7,2	3,3	29,6		40,1	21,6				21,6	108,3	847,3

Взам. инв. №

Подпись и дата

Инв. № подл.

https://zavodjbi.com/

Марка элемента	Изделия арматурные. Арматура класса А-I, ГОСТ 5781-82: Ф6	Ф8	Ф10	Ф18	Итого	А-II, ГОСТ 5781-82: Ф8	Ф10	Ф22	Ф25	Ф28	Ф32	Ф40			Итого	Вр-1, ГОСТ 6727-80: Ф5		Итого	Всего
К13-29-С	2,2	—	61,6	1,6	65,4	26,4	46,6	150,4	—	—	—	498,8			722,2	2,6		2,6	790,2
К13-30-С	2,2	—	61,6	1,6	65,4	26,4	46,6	150,4	—	—	—	498,8			722,2	2,6		2,6	790,2
К13-31-С	2,2	—	61,6	1,6	65,4	26,4	46,6	—	194,0	—	—	498,8			765,8	2,6		2,6	833,8
К13-32-С	2,2	—	61,6	1,6	65,4	26,4	46,6	—	—	—	318,4	498,8			890,2	2,6		2,6	958,2
К13-33-С	2,2	—	61,6	1,6	65,4	26,4	46,6	—	—	—	636,8	498,8			1208,6	2,6		2,6	1276,6
К14-1-С	2,6	39,2	—	—	41,8	56,6	—	150,8	—	—	—	—			207,4	5,2		5,2	254,4
К14-2-С	2,6	39,2	—	—	41,8	56,6	—	—	194,8	—	—	—			251,4	5,2		5,2	298,4
К14-3-С	2,6	39,2	—	—	41,8	56,6	—	—	194,8	—	—	—			251,4	5,2		5,2	298,4
К14-4-С	2,6	39,2	—	—	41,8	56,6	—	—	194,8	—	—	—			251,4	5,2		5,2	298,4
К14-5-С	2,6	39,2	—	—	41,8	56,6	—	—	—	244,0	—	—			300,6	5,2		5,2	347,6

Продолжение ведомости

Изделия закладные. Арматура класса А-I, ГОСТ 8781-82: Ф10				Итого	А-III: Ф16	Ф36							Итого	Прокат марки ВСт3 пс 6-1, ГОСТ 19903-74: -6	-10	-12		Итого	ГОСТ 8732-78: Труба Dн 57	Итого	ГОСТ 8509-86: L75x6		Итого	Всего	Общий расход, кг
0,2				0,2	2,0	44,4							46,4	7,2	3,3	29,6		40,1	21,6	21,6	—		—	108,3	898,5
0,2				0,2	2,0	44,4							46,4	7,2	3,3	29,6		40,1	21,6	21,6	—		—	108,3	898,5
0,2				0,2	2,0	44,4							46,4	7,2	3,3	29,6		40,1	21,6	21,6	—		—	108,3	942,1
0,2				0,2	2,0	44,4							46,4	7,2	3,3	29,6		40,1	21,6	21,6	—		—	108,3	1066,5
0,2				0,2	2,0	44,4							46,4	7,2	3,3	29,6		40,1	21,6	21,6	—		—	108,3	1384,9
0,2				0,2	2,0	72,0							74,0	7,2	4,1	59,2		70,5	—	—	2,0		2,0	146,7	401,1
0,2				0,2	2,0	72,0							74,0	7,2	4,1	59,2		70,5	—	—	2,0		2,0	146,7	445,1
0,2				0,2	2,0	72,0							74,0	7,2	4,1	59,2		70,5	—	—	2,0		2,0	146,7	445,1
0,2				0,2	2,0	72,0							74,0	7,2	4,1	59,2		70,5	—	—	2,0		2,0	146,7	445,1
0,2				0,2	2,0	72,0							74,0	7,2	4,1	59,2		70,5	—	—	2,0		2,0	146,7	494,3

Инв. № подл. | Подпись и дата | Взам. инв. №

Изделия арматурные

Марка элемента	Арматура класса А-I ГОСТ 5781-82					Арматура класса А-III ГОСТ 5781-82										Арматура класса Вр-I ГОСТ 6727-80				Всего
	ф6	ф8	ф10		Итого	ф8	ф10	ф22	ф28	ф32	ф36	ф40			Итого	ф5			Итого	
К14-6-С	2,6	39,2	—		41,8	56,6	—	—	244,0	—	—	—			300,6	5,2			5,2	347,6
К14-7-С	2,6	39,2	—		41,8	56,6	—	—	244,0	—	—	—			300,6	5,2			5,2	347,6
К14-8-С	2,6	39,2	—		41,8	56,6	—	—	—	319,2	—	—			375,8	5,2			5,2	422,8
К14-9-С	2,6	39,2	—		41,8	56,6	—	—	—	319,2	—	—			375,8	5,2			5,2	422,8
К14-10-С	2,6	39,2	—		41,8	56,6	—	—	—	319,2	—	—			375,8	5,2			5,2	422,8
К14-11-С	2,6	—	61,8		64,4	26,4	46,6	—	—	—	404,0	—			477,0	5,2			5,2	546,4
К14-12-С	2,6	—	61,8		64,4	26,4	46,6	—	—	—	404,0	—			477,0	5,2			5,2	546,4
К14-13-С	2,6	—	61,8		64,4	26,4	46,6	—	—	—	404,0	—			477,0	5,2			5,2	546,4
К14-14-С	2,6	—	61,8		64,4	26,4	46,6	—	—	—	—	498,8			571,8	5,2			5,2	641,2
К14-15-С	2,6	—	61,8		64,4	26,4	46,6	16,2	—	—	—	498,8			648,6	5,2			5,2	718,0

Продолжение ведомости

Изделия закладные

Арматура класса А-I ГОСТ 5781-82													Арматура класса А-III ГОСТ 5781-82												Прокат марки Вст3пс6-1 ГОСТ 19903-74					Прокат марки Вст3пс6-1 ГОСТ 8509-86					Всего	Общий расход, кг
ф10				Итого	ф16	ф36							Итого	-6	-10	-12		Итого	L75×6				Итого		
0,2				0,2	2,0	72,0							74,0	7,2	4,1	59,2		70,5	2,0				2,0	146,7	494,3
0,2				0,2	2,0	72,0							74,0	7,2	4,1	59,2		70,5	2,0				2,0	146,7	494,3
0,2				0,2	2,0	72,0							74,0	7,2	4,1	59,2		70,5	2,0				2,0	146,7	569,5
0,2				0,2	2,0	72,0							74,0	7,2	4,1	59,2		70,5	2,0				2,0	146,7	569,5
0,2				0,2	2,0	72,0							74,0	7,2	4,1	59,2		70,5	2,0				2,0	146,7	569,5
0,2				0,2	2,0	72,0							74,0	7,2	4,1	59,2		70,5	2,0				2,0	146,7	693,1
0,2				0,2	2,0	72,0							74,0	7,2	4,1	59,2		70,5	2,0				2,0	146,7	693,1
0,2				0,2	2,0	72,0							74,0	7,2	4,1	59,2		70,5	2,0				2,0	146,7	693,1
0,2				0,2	2,0	72,0							74,0	7,2	4,1	59,2		70,5	2,0				2,0	146,7	787,9
0,2				0,2	2,0	72,0							74,0	7,2	4,1	59,2		70,5	2,0				2,0	146,7	864,7

Инв.№подл | Подпись и дата | Взам.инв.№

24693 104

https://zavodjbi.com/

Марка элемента	Изделия арматурные																		Всего
	Арматура класса																		
	А-I					А-III										Вр-I			
	ГОСТ 5781-82															ГОСТ 6727-80			
	ф6	ф8	ф10		Итого	ф8	ф10	ф22	ф25	ф28	ф32	ф36	ф40		Итого	ф 5		Итого	
К14-16-С	2,6	—	61,6		64,2	26,4	46,6	76,8	—	—	—	—	498,8		648,6	5,2		5,2	718,0
К14-17-С	2.6	—	61,6		64,2	26,4	46,6	76,8	—	—	—	—	498,8		648,6	5,2		5,2	718,0
К14-18-С	2.6	39,2	—		41,8	56,6	—	—	105,2	244,0	—	—	—		405,8	5,2		5,2	452,8
К14-19-С	2,6	39.2	—		41,8	56,6	—	—	105,2	244,0	—	—	—		405,8	5,2		5,2	452,8
К14-20-С	2.6	39,2	—		41,8	56,6	—	81,6	—	—	319,2	—	—		457,4	5,2		5,2	504,4
К14-21-С	2,6	—	61,6		64,2	26,4	46,6	—	105,2	—	—	404,0	—		582,2	5,2		5,2	651,6
К14-22-С	2,6	—	61,6		64,2	26,4	46,6	—	105,2	—	—	404,0	—		582,2	5,2		5,2	651,6
К14-23-С	2,6	—	61,6		64,2	26,4	46,6	—	105,2	—	—	404,0	—		582,2	5,2		5,2	651,6
К14-24-С	2,6	—	61,6		64,2	26,4	46,6	81,6	—	—	—	—	498,8		653,4	5,2		5,2	722,8
К14-25-С	2,6	—	61,6		64,2	26,4	46,6	81,6	—	—	—	—	498,8		653,4	5,2		5,2	722,8

Продолжение ведомости

Изделия закладные																																Всего	Общий расход, кг
Арматура класса																Прокат марки																	
А-I					А-III											ВСт3 пс 6-1																	
ГОСТ 5781-82																ГОСТ 19903-74					ГОСТ 8509-86											
ф10				Итого	ф16	ф36								Итого	-6	-10	-12		Итого	L75×6				Итого									
0,2				0,2	2,0	72,0								74,0	7,2	4,1	59,2		70,5	2,0				2,0								146,7	864,7
0,2				0,2	2,0	72,0								74,0	7,2	4,1	59,2		70,5	2,0				2,0								146,7	864,7
0,2				0,2	2,0	72,0								74,0	7,2	4,1	59,2		70,5	2,0				2,0								146,7	599,5
0,2				0,2	2,0	72,0								74,0	7,2	4,1	59,2		70,5	2,0				2,0								146,7	599,5
0,2				0,2	2,0	72,0								74,0	7,2	4,1	59,2		70,5	2,0				2,0								146,7	651,1
0,2				0,2	2,0	72,0								74,0	7,2	4,1	59,2		70,5	2,0				2,0								146,7	798,3
0,2				0,2	2,0	72,0								74,0	7,2	4,1	59,2		70,5	2,0				2,0								146,7	798,3
0,2				0,2	2,0	72,0								74,0	7,2	4,1	59,2		70,5	2,0				2,0								146,7	798,3
0,2				0,2	2,0	72,0								74,0	7,2	4,1	59,2		70,5	2,0				2,0								146,7	869,5
0,2				0,2	2,0	72,0								74,2	7,2	4,1	59,2		70,5	2,0				2,0								146,7	869,5

Взам.инв.№ | Подпись и дата | Инв.№подл

1.420.1-20С.1-2-61РС

Лист 6

https://zavodjbi.com/

https://zavodjbi.com/

Марка элемента	Изделия арматурные																	Всего
	Армапура класса																	
	A-I					A-III									Bp-I			
	ГОСТ 5781-82														ГОСТ 6727-80			
	ф6	ф10			Итого	ф8	ф10	ф22	ф32	ф36	ф40				Итого	ф5		Итого	
К14-26-С	2,6	61,6			64,2	26,4	46,6	—	172,8	—	498,8				744,6	5,2		5,2	814,0
К14-27-С	2,6	61,6			64,2	26,4	46,6	—	—	218,8	498,8				790,6	5,2		5,2	860,0
К14-28-С	2,6	61,6			64,2	26,4	46,6	—	335,2	—	498,8				907,0	5,2		5,2	976,4
К14-29-С	2,6	61,6			64,2	26,4	46,6	—	335,2	—	498,8				907,0	5,2		5,2	976,4
К14-30-С	2,6	61,6			64,2	26,4	46,6	150,4	—	404,0	—				627,4	5,2		5,2	696,8
К14-31-С	2,6	61,6			64,2	26,4	46,6	150,4	—	—	498,8				722,2	5,2		5,2	791,6
К14-32-С	2,6	61,6			64,2	26,4	46,6	150,4	—	—	498,8				722,2	5,2		5,2	791,6
К14-33-С	2,6	61,6			64,2	26,4	46,6	—	318,4	—	498,8				890,2	5,2		5,2	959,6
К14-34-С	2,6	61,6			64,2	26,4	46,6	—	—	—	498,8				1069,4	5,2		5,2	1138,8
К14-35-С	2,6	61,6			64,2	26,4	46,6	—	491,2	—	498,8				1063,0	5,2		5,2	1132,4

Продолжение ведомости

Изделия закладные																										Общий расход, кг
Арматура класса														Прокат марки											Всего	
A-I					A-III									ВСт3 пс 6-1												
ГОСТ 5781-82														ГОСТ 19903-74				ГОСТ 8509-86								
ф10				Итого	ф16	ф36							Итого	-6	-10	-12		Итого	L75х6				Итого		
0,2				0,2	2,0	72,0							74,0	7,2	4,1	59,2		70,5	2,0				2,0	146,7	960.7
0,2				0,2	2,0	72,0							74,0	7,2	4,1	59,2		70,5	2,0				2,0	146,7	1006,7
0,2				0,2	2,0	72,0							74,0	7,2	4,1	59,2		70,5	2,0				2,0	146,7	1123,1
0,2				0,2	2,0	72,0							74,0	7,2	4,1	59,2		70,5	2,0				2,0	146,7	1123,1
0,2				0,2	2,0	72,0							74,0	7,2	4,1	59,2		70,5	2,0				2,0	146,7	843,5
0,2				0,2	2,0	72,0							74,0	7,2	4,1	59,2		70,5	2,0				2,0	146,7	938,3
0,2				0,2	2,0	72,0							74,0	7,2	4,1	59,2		70,5	2,0				2,0	146,7	938,3
0,2				0,2	2,0	72,0							74,0	7,2	4,1	59,2		70,5	2,0				2,0	146,7	1106,3
0,2				0,2	2,0	72,0							74,0	7,2	4,1	59,2		70,5	2,0				2,0	146,7	1285,5
0,2				0,2	2,0	72,0							74,0	7,2	4,1	59,2		70,5	2,0				2,0	146,7	1279,1

Взам инв.№ | Подпись и дата | Инв №подл.

https://zavodjbi.com/

https://zavodjbi.com/

МАРКА ЭЛЕМЕНТА	ИЗДЕЛИЯ АРМАТУРНЫЕ																		ВСЕГО
	АРМАТУРА КЛАССА																		
	А-I					А-II										Вст3			
	ГОСТ 5781-82															ГОСТ 6727-80			
	Ф6	Ф8	Ф10	Ф18	Итого	Ф8	Ф10	Ф22	Ф25	Ф28	Ф32	Ф36	Ф40		Итого	Ф5		Итого	
К14-36-С	2,6	—	61,6	—	64,2	26,4	46,6	—	—	—	172,8	—	936,4		1242,2	5,2		5,2	1311,6
К14-37-С	2,6	—	61,6	—	64,2	26,4	46,6	—	—	—	—	—	1266,4		1339,4	5,2		5,2	1408,8
К14-38-С	2,6	—	61,6	—	64,2	26,4	46,6	—	—	—	—	—	1268,4		1339,4	5,2		5,2	1408,8
К14-39-С	2,6	—	61,6	—	64,2	26,4	46,6	—	—	—	836,8	—	404,8		1208,6	5,2		5,2	1278,0
К14-40-С	2,6	—	61,6	—	64,2	26,4	46,6	—	—	—	—	303,2	596,4		1472,6	5,2		5,2	1542,0
К15-1-С	2,2	35,0	—	1,6	38,8	51,6	—	128,8	—	—	—	—	—		180,4	2,6		2,6	221,8
К15-2-С	2,2	35,0	—	1,6	38,8	51,6	—	—	166,4	—	—	—	—		218,0	2,6		2,6	259,4
К15-3-С	2,2	35,0	—	1,6	38,8	51,6	—	—	166,4	—	—	—	—		218,0	2,6		2,6	259,4
К15-4С	2,2	35,0	—	1,6	38,8	51,6	—	—	—	208,8	—	—	—		260,4	2,6		2,6	301,8
К15-5-С	2,2	35,0	—	1,6	38,8	51,6	—	—	—	208,8	—	—	—		260,4	2,6		2,6	301,8

Продолжение ведомости

ИЗДЕЛИЯ ЗАКЛАДНЫЕ																				ОБЩИЙ РАСХОД,
АРМАТУРА КЛАССА							ПРОКАТ МАРКИ											ВСЕГО		
А-I			А-III				Вст3 пс 6-1													
ГОСТ 5781-82							ГОСТ 19903-74						ГОСТ 8509-86			ГОСТ 8732-78				
Ф10				Итого	Ф16	Ф36						Итого	-6	-10	-12		Итого	L 75×6		Итого	Труба Дн 57	Итого		кг
0,2				0,2	2,0	72,0						74,0	7,2	4,1	59,2		70,5	2,0		2,0	—	—	146,7	1458,3
0,2				0,2	2,0	72,0						74,0	7,2	4,1	59,2		70,5	2,0		2,0	—	—	146,7	1555,5
0,2				0,2	2,0	72,0						74,0	7,2	4,1	59,2		70,5	2,0		2,0	—	—	146,7	1555,5
0,2				0,2	2,0	72,0						74,0	7,2	4,1	59,2		70,5	2,0		2,0	—	—	146,7	1424,7
0,2				0,2	2,0	72,0						74,0	7,2	4,1	59,2		70,5	2,0		2,0	—	—	146,7	1688,7
0,2				0,2	2,0	44,4						46,4	7,2	3,3	29,6		40,1	—		—	21,6	21,6	108,3	330,1
0,2				0,2	2,0	44,4						46,4	7,2	3,3	29,6		40,1	—		—	21,6	21,6	108,3	367,7
0,2				0,2	2,0	44,4						46,4	7,2	3,3	29,6		40,1	—		—	21,6	21,6	108,3	367,7
0,2				0,2	2,0	44,4						46,4	7,2	3,3	29,6		40,1	—		—	21,6	21,6	108,3	410,1
0,2				0,2	2,0	44,4						46,4	7,2	3,3	29,6		40,1	—		—	21,6	21,6	108,3	410,1

Взам инв № | Подпись и дата | Инв.№ подл.

https://zavodjbi.com/

Марка элемента	Изделия арматурные																		
	Арматура класса																		Всего
	А-I					А-III										Вр-1			
	ГОСТ 5781-82															ГОСТ 6727-80			
	ф6	ф8	ф10	ф18	Итого	ф8	ф10	ф22	ф25	ф28	ф32	ф36	ф40		Итого	ф5		Итого	
К15-6-С	2,2	35,0	—	1,6	38,8	51,6	—	—	—	—	272,4	—	—		324,0	2,6		2,6	365,4
К15-7-С	2,2	35,0	—	1,6	38,8	51,6	—	—	—	—	272,4	—	—		324,0	2,6		2,6	365,4
К15-8-С	2,2	—	55,0	1,6	58,8	26,4	38,8	—	—	—	—	345,2	—		410,4	2,6		2,6	471,8
К15-9-С	2,2	—	55,0	1,6	58,8	26,4	38,8	—	—	—	—	—	426,0		491,2	2,6		2,6	552,6
К15-10-С	2,2	—	55,0	1,6	58,8	26,4	38,8	—	—	—	—	—	426,0		491,2	2,6		2,6	552,6
К15-11-С	2,2	35,0	—	1,6	38,8	51,6	—	—	48,8	208,8	—	—	—		309,2	2,6		2,6	350,6
К15-12-С	2,2	—	55,0	1,6	58,8	26,4	38,8	38,0	—	—	—	—	426,0		529,2	2,6		2,6	590,6
К15-13-С	2,2	—	55,0	1,6	58,8	26,4	38,8	54,8	—	—	—	345,2	—		465,2	2,6		2,6	526,6
К15-14-С	2,2	—	55,0	1,6	58,8	26,4	38,8	54,8	—	—	—	—	426,0		546,0	2,6		2,6	607,4
К15-15-С	2,2	—	55,0	1,6	58,8	26,4	38,8	—	—	96,0	—	—	426,0		587,2	2,6		2,6	648,6

Продолжение ведомости

Изделия закладные																									Общий расход, кг
Арматура класса														Прокат марки										Всего	
А-I					А-III									ВСт3 пс 6-1											
ГОСТ 5781-82														ГОСТ 19903-74					ГОСТ 8732-78						
ф10				Итого	ф16	ф36							Итого	-6	-10	-12		Итого	Труба Дн57				Итого		
0,2				0,2	2,0	44,4							46,4	7,2	3,3	29,6		40,1	21,6				21,6	108,3	473,7
0,2				0,2	2,0	44,4							46,4	7,2	3,3	29,6		40,1	21,6				21,6	108,3	473,7
0,2				0,2	2,0	44,4							46,4	7,2	3,3	29,6		40,1	21,6				21,6	108,3	580,1
0,2				0,2	2,0	44,4							46,4	7,2	3,3	29,6		40,1	21,6				21,6	108,3	660,9
0,2				0,2	2,0	44,4							46,4	7,2	3,3	29,6		40,1	21,6				21,6	108,3	660,9
0,2				0,2	2,0	44,4							46,4	7,2	3,3	29,6		40,1	21,6				21,6	108,3	458,9
0,2				0,2	2,0	44,4							46,4	7,2	3,3	29,6		40,1	21,6				21,6	108,3	698,9
0,2				0,2	2,0	44,4							46,4	7,2	3,3	29,6		40,1	21,6				21,6	108,3	634,9
0,2				0,2	2,0	44,4							46,4	7,2	3,3	29,6		40,1	21,6				21,6	108,3	715,7
0,2				0,2	2,0	44,4							46,4	7,2	3,3	29,6		40,1	21,6				21,6	108,3	756,9

Взам. инв. N

Подп. и дата

Инв. N подл.

1.420.1-20С 1-2-61 РС	Лист 9

Марка элемента	Изделия арматурные. Арматура класса А-I, ГОСТ 5781-82: Ф6	Ф8	Ф10	Ф18	Итого	А-III, ГОСТ 5781-82: Ф8	Ф10	Ф22	Ф25	Ф28	Ф32	Ф40			Итого	Вр-1, ГОСТ 6727-80: Ф5		Итого	Всего
К15-16-С	2,2	—	55,0	1,6	58,8	26,4	38,8	128,4	—	—	—	426,0			619,6	2,6		2,6	681,0
К15-17-С	2,2	—	55,0	1,6	58,8	26,4	38,8	—	165,2	—	—	426,0			656,4	2,6		2,6	717,8
К15-18-С	2,2	—	55,0	1,6	58,8	26,4	38,8	—	—	207,6	—	426,0			698,8	2,6		2,6	760,2
К16-1-С	2,6	35,0	—	—	37,6	51,6	—	128,8	—	—	—	—			180,4	5,2		5,2	223,2
К16-2-С	2,6	35,0	—	—	37,6	51,6	—	128,8	—	—	—	—			180,4	5,2		5,2	223,2
К16-3-С	2,6	35,0	—	—	37,6	51,6	—	—	166,4	—	—	—			218,0	5,2		5,2	260,8
К16-4-С	2,6	35,0	—	—	37,6	51,6	—	—	166,4	—	—	—			218,0	5,2		5,2	260,8
К16-5-С	2,6	35,0	—	—	37,6	51,6	—	—	—	208,8	—	—			260,4	5,2		5,2	303,2
К16-6-С	2,6	35,0	—	—	37,6	51,6	—	—	—	—	272,4	—			324,0	5,2		5,2	366,8
К16-7-С	2,6	35,0	—	—	37,6	51,6	—	—	—	—	272,4	—			324,0	5,2		5,2	366,8

Продолжение ведомости

Изделия закладные. Арматура класса А-I, ГОСТ 5781-82: Ф10				Итого	А-III, ГОСТ 5781-82: Ф16	Ф36							Итого	Прокат марки ВСт3 пс 6-1, ГОСТ 19903-74: -6	-10	-12		Итого	ГОСТ 8732-78: Труба Dн 57		Итого	ГОСТ 8509-86: L75х6	Итого	Всего	Общий расход, кг
0,2				0,2	2,0	44,4							46,4	7,2	3,3	29,6		40,1	21,6		21,6	—	—	108,3	789,3
0,2				0,2	2,0	44,4							46,4	7,2	3,3	29,6		40,1	21,6		21,6	—	—	108,3	826,1
0,2				0,2	2,0	44,4							46,4	7,2	3,3	29,6		40,1	21,6		21,6	—	—	108,3	868,5
0,2				0,2	2,0	72,0							74,0	7,2	4,1	59,2		70,5	—		—	2,0	2,0	146,7	369,9
0,2				0,2	2,0	72,0							74,0	7,2	4,1	59,2		70,5	—		—	2,0	2,0	146,7	369,9
0,2				0,2	2,0	72,0							74,0	7,2	4,1	59,2		70,5	—		—	2,0	2,0	146,7	407,5
0,2				0,2	2,0	72,0							74,0	7,2	4,1	59,2		70,5	—		—	2,0	2,0	146,7	407,5
0,2				0,2	2,0	72,0							74,0	7,2	4,1	59,2		70,5	—		—	2,0	2,0	146,7	449,9
0,2				0,2	2,0	72,0							74,0	7,2	4,1	59,2		70,5	—		—	2,0	2,0	146,7	513,5
0,2				0,2	2,0	72,0							74,0	7,2	4,1	59,2		70,5	—		—	2,0	2,0	146,7	513,5

Инв.№ подл. | Подп. и дата | Взам.инв.№

1.420.1-20 С.1-2-61 РС

https://zavodjbi.com/

Марка элемента	Изделия арматурные																		Всего
	Арматура класса																		
	А-I					А-III										Вр-1			
	ГОСТ 5781-82															ГОСТ 6727-80			
	Ф6	Ф8	Ф10	Ф18	Итого	Ф8	Ф10	Ф22	Ф28	Ф32	Ф36	Ф40			Итого	Ф5		Итого	
К16-8-С	2,6	—	55,0	—	57,6	26,4	38,8	—	—	—	345,2	—			410,4	5,2		5,2	473,2
К16-9-С	2,6	—	55,0	—	57,6	26,4	38,8	—	—	—	345,2	—			410,4	5,2		5,2	473,2
К16-10-С	2,6	—	55,0	—	57,6	26,4	38,8	—	—	—	345,2	—			410,4	5,2		5,2	473,2
К16-11-С	2,6	—	55,0	—	57,6	26,4	38,8	—	—	—	—	426,0			491,2	5,2		5,2	554,0
К16-12-С	2,6	—	55,0	—	57,6	26,4	38,8	—	—	—	—	426,0			491,2	5,2		5,2	554,0
К16-13-С	2,6	—	55,0	—	57,6	26,4	38,8	54,8	—	—	—	426,0			546,0	5,2		5,2	608,8
К16-14-С	2,6	—	55,0	—	57,6	26,4	38,8	—	—	115,6	—	426,0			606,8	5,2		5,2	669,6
К16-15-С	2,6	—	55,0	—	57,6	26,4	38,8	—	96,0	—	—	426,0			587,2	5,2		5,2	650,0
К16-16-С	2,6	—	55,0	—	57,6	26,4	38,8	—	—	271,2	—	426,0			762,4	5,2		5,2	825,2
К17-1-С	1,4	29,4	—	1,6	32,4	36,8	—	113,2	—	—	—	—			150,0	2,6		2,6	185,0

Продолжение ведомости

Изделия закладные																								Общий расход, кг
Арматура класса													Прокат марки										Всего	
А-I					А-III								ВСт3 пс 6-1											
ГОСТ 5781-82													ГОСТ 19903-74					ГОСТ 8509-86				ГОСТ 8732-78		
Ф10				Итого	Ф16	Ф28	Ф36					Итого	-5	6	-10	-12	Итого	L75x6	L80x11		Итого	Труба ДН57	Итого	
0,2				0,2	2,0	—	72,0					74,0	—	7,2	4,1	59,2	70,5	2,0	—		2,0	—	—	146,7	619,9
0,2				0,2	2,0	—	72,0					74,0	—	7,2	4,1	59,2	70,5	2,0	—		2,0	—	—	146,7	619,9
0,2				0,2	2,0	—	72,0					74,0	—	7,2	4,1	59,2	70,5	2,0	—		2,0	—	—	146,7	619,9
0,2				0,2	2,0	—	72,0					74,0	—	7,2	4,1	59,2	70,5	2,0	—		2,0	—	—	146,7	700,7
0,2				0,2	2,0	—	72,0					74,0	—	7,2	4,1	59,2	70,5	2,0	—		2,0	—	—	146,7	700,7
0,2				0,2	2,0	—	72,0					74,0	—	7,2	4,1	59,2	70,5	2,0	—		2,0	—	—	146,7	755,5
0,2				0,2	2,0	—	72,0					74,0	—	7,2	4,1	59,2	70,5	2,0	—		2,0	—	—	146,7	816,3
0,2				0,2	2,0	—	72,0					74,0	—	7,2	4,1	59,2	70,5	2,0	—		2,0	—	—	146,7	796,7
0,2				0,2	2,0	—	72,0					74,0	—	7,2	4,1	59,2	70,5	2,0	-		2,0	—	—	146,7	971,9
0,2				0,2	—	13,6	22,2					35,8	7,0	7,2	—	29,6	43,8	—	22,0		22,0	14,4	14,4	116,2	301,2

Инв. № подл. | Подп. и дата | Взам. инв. №

https://zavodjbi.com/

https://zavodjbi.com/

Марка элемента	Изделия арматурные																		
	Арматура класса																		Всего
	А-I					А-III										Вр-1			
	ГОСТ 5781-82															ГОСТ 6727-80			
	Ф6	Ф8	Ф10	Ф18	Итого	Ф8	Ф10	Ф22	Ф25	Ф28	Ф32	Ф36			Итого	Ф5		Итого	
К17-2-С	1,4	29,4	—	1,6	32,4	36,8	—	—	146,4	—	—	—	—		183,2	2,6		2,6	218,2
К17-3-С	1,4	29,4	—	1,6	32,4	36,8	—	—	—	183,6	—	—	—		220,4	2,6		2,6	255,4
К17-4-С	1,4	29,4	—	1,6	32,4	36,8	—	—	—	—	239,6	—	—		276,4	2,6		2,6	311,4
К17-5-С	1,4	—	46,2	1,6	49,2	24,2	19,4	—	—	—	—	303,6	—		347,2	2,6		2,6	399,0
К17-6-С	1,4	—	46,2	1,6	49,2	24,2	19,4	—	—	—	—	—	374,8		418,4	2,6		2,6	470,2
К17-7-С	1,4	29,4	—	1,6	32,4	36,8	—	87,2	146,4	—	—	—	—		270,4	2,6		2,6	305,4
К17-8-С	1,4	29,4	—	1,6	32,4	36,8	—	—	112,4	183,6	—	—	—		332,8	2,6		2,6	367,8
К17-9-С	1,4	—	46,2	1,6	49,2	24,2	19,4	87,2	—	—	—	—	374,8		505,6	2,6		2,6	557,4
К17-10-С	1,4	29,4	—	1,6	32,4	36,8	—	113,2	—	—	239,6	—	—		389,6	2,6		2,6	424,6
К17-11-С	1,4	—	46,2	1,6	49,2	24,2	19,4	113,2	—	—	—	303,6	—		460,4	2,6		2,6	512,2

Продолжение ведомости

Изделия закладные																									Общий расход, кг
Арматура класса														Прокат марки										Всего	
А-I					А-III									ВСт3 пс 6-1											
ГОСТ 5781-82														ГОСТ 19903-74					ГОСТ 8509-86			ГОСТ 8732-78			
Ф10				Итого	Ф28	Ф36							Итого	-5	-6	-12		Итого	L80х11		Итого	Труба Dн57	Итого		кг
0,2				0,2	13,6	22,2							35,8	7,0	7,2	29,6		43,8	22,0		22,0	14,4	14,4	116,2	334,4
0,2				0,2	13,6	22,2							35,8	7,0	7,2	29,6		43,8	22,0		22,0	14,4	14,4	116,2	371,6
0,2				0,2	13,6	22,2							35,8	7,0	7,2	29,6		43,8	22,0		22,0	14,4	14,4	116,2	427,6
0,2				0,2	13,6	22,2							35,8	7,0	7,2	29,6		43,8	22,0		22,0	14,4	14,4	116,2	515,2
0,2				0,2	13,6	22,2							35,8	7,0	7,2	29,6		43,8	22,0		22,0	14,4	14,4	116,2	586,4
0,2				0,2	13,6	22,2							35,8	7,0	7,2	29,6		43,8	22,0		22,0	14,4	14,4	116,2	421,6
0,2				0,2	13,6	22,2							35,8	7,0	7,2	29,6		43,8	22,0		22,0	14,4	14,4	116,2	484,0
0,2				0,2	13,6	22,2							35,8	7,0	7,2	29,6		43,8	22,0		22,0	14,4	14,4	116,2	673,6
0,2				0,2	13,6	22,2							35,8	7,0	7,2	29,6		43,8	22,0		22,0	14,4	14,4	116,2	540,8
0,2				0,2	13,6	22,2							35,8	7,0	7,2	29,6		43,8	22,0		22,0	14,4	14,4	116,2	628,4

Инв.№подл. | Подп. и дата | Взам. инв.№

https://zavodjbi.com/

Марка элемента	Изделия арматурные																		Всего
	Арматура класса																		
	А-I					А-III										Вр-1			
	ГОСТ 5781-82															ГОСТ 6727-80			
	Ф6	Ф8	Ф10	Ф18	Итого	Ф8	Ф10	Ф22	Ф25	Ф28	Ф32	Ф36	Ф40		Итого	Ф5		Итого	
К17-12-С	1,4	—	46,2	1,6	49,2	24,2	19,4	—	—	183,2	—	—	374,8		601,6	2,6		2,6	653,4
К17-13-С	1,4	—	46,2	1,6	49,2	24,2	19,4	—	—	183,2	—	—	374,8		601,6	2,6		2,6	653,4
К18-1-С	1,7	29,4	—	—	31,1	36,8	—	113,2	—	—	—	—	—		150,0	5,2		5,2	186,3
К18-2-С	1,7	29,4	—	—	31,1	36,8	—	—	146,4	—	—	—	—		183,2	5,2		5,2	219,5
К18-3-С	1,7	29,4	—	—	31,1	36,8	—	—	—	183,2	—	—	—		220,4	5,2		5,2	256,7
К18-4-С	1,7	29,4	—	—	31,1	36,8	—	—	—	183,2	—	—	—		220,4	5,2		5,2	256,7
К18-5-С	1,7	29,4	—	—	31,1	36,8	—	—	—	—	239,6	—	—		276,4	5,2		5,2	312,7
К18-6-С	1,7	29,4	—	—	31,1	36,8	—	—	—	—	239,6	—	—		276,4	5,2		5,2	312,7
К18-7-С	1,7	—	46,2	—	47,9	24,2	19,4	—	—	—	—	303,6	—		347,2	5,2		5,2	400,3
К18-8-С	1,7	—	46,2	—	47,9	24,2	19,4	—	—	—	—	303,6	—		347,2	5,2		5,2	400,3

Продолжение ведомости

Изделия закладные																								Общий расход, кг
Арматура класса													Прокат марки										Всего	
А-I					А-III								ВСт3 пс 6-1											
ГОСТ 5781-82													ГОСТ 19903-74					ГОСТ 8309-86			ГОСТ 8732-78			
Ф10				Итого	Ф28	Ф36						Итого	-5	6	-10	-12	Итого	L75х6	U80х11		Итого	Трубы ДНЗТ	Итого	
0,2				0,2	13,6	22,2						35,8	7,0	7,2	—	29,6	43,8	—	22,0		22,0	14,4	14,4	116,2	769,6
0,2				0,2	13,6	22,2						35,8	7,0	7,2	—	29,6	43,8	—	22,0		22,0	14,4	14,4	116,2	769,6
0,2				0,2	21,6	36,0						57,6	7,0	7,2	0,8	59,2	74,2	2,0	22,0		24,0	—	—	156,0	342,3
0,2				0,2	21,6	36,0						57,6	7,0	7,2	0,8	59,2	74,2	2,0	22,0		24,0	—	—	156,0	375,5
0,2				0,2	21,6	36,0						57,6	7,0	7,2	0,8	59,2	74,2	2,0	22,0		24,0	—	—	156,0	412,7
0,2				0,2	21,6	36,0						57,6	7,0	7,2	0,8	59,2	74,2	2,0	22,0		24,0	—	—	156,0	412,7
0,2				0,2	21,6	36,0						57,6	7,0	7,2	0,8	59,2	74,2	2,0	22,0		24,0	—	—	156,0	468,7
0,2				0,2	21,6	36,0						57,6	7,0	7,2	0,8	59,2	74,2	2,0	22,0		24,0	—	—	156,0	468,7
0,2				0,2	21,6	36,0						57,6	7,0	7,2	0,8	59,2	74,2	2,0	22,0		24,0	—	—	156,0	556,3
0,2				0,2	21,6	36,0						57,6	7,0	7,2	0,8	59,2	74,2	2,0	22,0		24,0	—	—	156,0	556,3

Инв. № подл. | Подп. и дата | Взам. инв. №

https://zavodjbi.com/

https://zavodjbi.com/

ИЗДЕЛИЯ АРМАТУРНЫЕ

Марка элемента	Арматура класса А-I, ГОСТ 8781-82					Арматура класса А-III, ГОСТ 8781-82									Арматура класса Вр-I, ГОСТ 6727-80			Всего
	Ф6	Ф8	Ф10	Ф18	Итого	Ф8	Ф10	Ф22	Ф25	Ф28	Ф32	Ф36	Ф40		Итого	Ф5		Итого	
К18-9-С	1,7	—	46,2	—	47,9	24,2	19,4	—	—	—	—	—	374,8		418,4	5,2		5,2	471,5
К18-10-С	1,7	—	46,2	—	47,9	24,2	19,4	—	—	—	—	—	374,8		418,4	5,2		5,2	471,5
К18-11-С	1,7	—	46,2	—	47,9	24,2	19,4	54,8	—	—	—	—	374,8		473,2	5,2		5,2	526,3
К18-12-С	1,7	—	46,2	—	47,9	24,2	19,4	—	—	—	115,6	—	374,8		534,0	5,2		5,2	587,1
К18-13-С	1,7	—	46,2	—	47,9	24,2	19,4	59,6	—	—	—	303,6	—		406,8	5,2		5,2	459,9
К19-1-С	1,8	16,1	—	0,8	18,7	38,4	—	64,4	—	—	—	—	—		102,8	1,3		1,3	122,8
К19-2-С	1,8	16,1	—	0,8	18,7	38,4	—	64,4	—	—	—	—	—		102,8	1,3		1,3	122,8
К19-3-С	1,8	16,1	—	0,8	18,7	38,4	—	—	83,2	—	—	—	—		121,6	1,3		1,3	141,6
К19-4-С	1,8	16,1	—	0,8	18,7	38,4	—	—	—	104,4	—	—	—		142,8	1,3		1,3	162,8
К19-5-С	1,8	16,1	—	0,8	18,7	38,4	—	—	—	104,4	—	—	—		142,8	1,3		1,3	162,8

Продолжение ведомости

ИЗДЕЛИЯ ЗАКЛАДНЫЕ

Арматура класса А-I, ГОСТ 8781-82					Арматура класса А-III, ГОСТ 8781-82									Прокат марки ВСт3 пс 6-1, ГОСТ 19903-74					ГОСТ 8509-86				ГОСТ 87132-78		Всего	Общий расход, кг
Ф10				Итого	Ф16	Ф28	Ф36					Итого	-5	-6	-10	-12	Итого	L75х6	L80х11		Итого	Труба Дн57	Итого		
0,2				0,2	—	21,6	36,0					57,6	7,0	7,2	0,8	59,2	74,2	2,0	22,0		24,0	—	—	156,0	627,5
0,2				0,2	—	21,6	36,0					57,6	7,0	7,2	0,8	59,2	74,2	2,0	22,0		24,0	—	—	156,0	627,5
0,2				0,2	—	21,6	36,0					57,6	7,0	7,2	0,8	59,2	74,2	2,0	22,0		24,0	—	—	156,0	682,3
0,2				0,2	—	21,6	36,0					57,6	7,0	7,2	0,8	59,2	74,2	2,0	22,0		24,0	—	—	156,0	743,1
0,2				0,2	—	21,6	36,0					57,6	7,0	7,2	0,8	59,2	74,2	2,0	22,0		24,0	—	—	156,0	615,9
0,1				0,1	2,0	—	22,2					24,2		3,6	3,3	14,8	21,7	—	—		—	10,8	10,8	56,8	179,6
0,1				0,1	2,0	—	22,2					24,2		3,6	3,3	14,8	21,7	—	—		—	10,8	10,8	56,8	179,6
0,1				0,1	2,0	—	22,2					24,2		3,6	3,3	14,8	21,7	—	—		—	10,6	10,8	56,8	198,4
0,1				0,1	2,0	—	22,2					24,2		3,6	3,3	14,8	21,7	—	—		—	10,8	10,8	56,8	219,6
0,1				0,1	2,0	—	22,2					24,2		3,6	3,3	14,8	21,7	—	—		—	10,8	10,8	56,8	219,6

Инв. № подл. | Подпись и дата | Взам. инв. №

https://zavodjbi.com/

https://zavodjbi.com/

Марка элемента	Изделия арматурные. Арматура класса А-I, ГОСТ 8781-82					А-III, ГОСТ 8781-82										Вр-1, ГОСТ 6727-80			Всего
	ф6	ф8	ф10	ф18	Итого	ф8	ф10	ф22	ф32	ф36	ф40				Итого	ф5		Итого	
К19-6-С	1,8	16,1	—	0,8	18,7	38,4	—	—	136,	—	—				174,8	1,3		1,3	194,8
К19-7-С	1,8	16,1	—	0,8	18,7	38,4	—	—	136,	—	—				174,8	1,3		1,3	194,8
К19-8-С	1,8	—	25,3	0,8	27,9	13,2	38,8	—	—	172,4	—				224,4	1,3		1,3	253,6
К19-9-С	1,8	—	25,3	0,8	27,9	13,2	38,8	—	—	—	213,2				265,2	1,3		1,3	294,4
К19-10-С	1,8	—	25,3	0,8	27,9	13,2	38,8	—	—	—	213,2				265,2	1,3		1,3	294,4
К19-11-С	1,8	—	25,3	0,8	27,9	13,2	38,8	38,0	—	—	213,2				303,2	1,3		1,3	332,4
К19-12-С	1,8	—	25,3	0,8	27,9	13,2	38,8	38,0	—	—	213,2				303,2	1,3		1,3	332,4
К19-13-С	1,8	—	25,3	0,8	27,9	13,2	38,8	64,0	—	172,4	—				288,4	1,3		1,3	317,6
К19-14-С	1,8	—	25,3	0,8	27,9	13,2	38,8	64,0	—	—	213,2				329,2	1,3		1,3	358,4
К19-15-С	1,8	—	25,3	0,8	27,9	13,2	38,8	64,0	—	—	213,2				329,2	1,3		1,3	358,4

Продолжение ведомости

Изделия закладные. Арматура класса А-I, ГОСТ 8781-82					А-III, ГОСТ 8781-82									Прокат марки ВСт3 пс 6-1, ГОСТ 19903-74					ГОСТ 8732-78					Всего	Общий расход, кг
ф10				Итого	ф16	ф36							Итого	-6	-10	-12		Итого	Труба Dн 57				Итого		
0,1				0,1	2,0	22,2							24,2	3,6	3,3	14,8		21,7	10,8				10,8	56,8	251,6
0,1				0,1	2,0	22,2							24,2	3,6	3,3	14,8		21,7	10,8				10,8	56,8	251,6
0,1				0,1	2,0	22,2							24,2	3,6	3,3	14,8		21,7	10,8				10,8	56,8	310,4
0,1				0,1	2,0	22,2							24,2	3,6	3,3	14,8		21,7	10,8				10,8	56,8	351,2
0,1				0,1	2,0	22,2							24,2	3,6	3,3	14,8		21,7	10,8				10,8	56,8	351,2
0,1				0,1	2,0	22,2							24,2	3,6	3,3	14,8		21,7	10,8				10,8	56,5	389,2
0,1				0,1	2,0	22,2							24,2	3,6	3,3	14,8		21,7	10,8				10,8	56,8	389,2
0,1				0,1	2,0	22,2							24,2	3,6	3,3	14,8		21,7	10,8				10,8	56,8	374,4
0,1				0,1	2,0	22,2							24,2	3,6	3,3	14,8		21,7	10,8				10,8	56,8	415,2
0,1				0,1	2,0	22,2							24,2	3,6	3,3	14,8		21,7	10,8				10,8	56,8	415,2

Инв. N подл. | Подпись и дата | Взам. инв. №

https://zavodjbi.com/

https://zavodjbi.com/

Изделия арматурные

Марка элемента	Арматура класса А-I, ГОСТ 5781-82					Арматура класса А-II, ГОСТ 5781-82										Арматура класса Вр-I, ГОСТ 6727-80			Всего
	ф6	ф8	ф10	ф18	Итого	ф8	ф10	ф22	ф25	ф28	ф40				Итого	ф5		Итого	
К19-16-С	1,8	—	25,3	0,8	27,9	13,2	38,8	—	82,4	—	213,2				347,6	1,3		1,3	376,8
К19-17-С	1,8	—	25,3	0,8	27,9	13,2	38,8	—	—	113,2	213,2				368,4	1,3		1,3	397,6
К19-18-С	1,8	—	25,3	0,8	27,9	13,2	38,8	—	—	113,2	213,2				368,4	1,3		1,3	397,6
К19-19-С	1,8	—	25,3	0,8	27,9	13,2	38,8	—	—	113,2	213,2				368,4	1,3		1,3	397,6
К19-20-С	1,8	—	25,3	0,8	27,9	13,2	38,8	—	—	113,2	213,2				368,4	1,3		1,3	397,6
К20-1-С	2,0	16,1	—	—	18,1	38,4	—	64,4	—	—	—				102,8	2,6		2,6	123,5
К20-2-С	2,0	16,1	—	—	18,1	38,4	—	64,4	—	—	—				102,8	2,6		2,6	123,5
К20-3-С	2,0	16,1	—	—	18,1	38,4	—	—	83,2	—	—				121,6	2,6		2,6	142,3
К20-4-С	2,0	16,1	—	—	18,1	38,4	—	—	83,2	—	—				121,6	2,6		2,6	142,3
К20-5-С	2,0	16,1	—	—	18,1	38,4	—	—	—	104,4	—				142,8	2,6		2,6	163,5

Продолжение ведомости

Изделия закладные

Арматура класса А-I, ГОСТ 5781-82					Арматура класса А-III, ГОСТ 5781-82									Прокат марки ВСт3пс6-1, ГОСТ 19903-74					ГОСТ 8732-78		ГОСТ 8509-86			Всего	Общий расход, кг
ф10				Итого	ф16	ф36							Итого	-6	-10	-12		Итого	Труба Dн 57	Итого	L75х6		Итого		
0,1				0,1	2,0	22,2							24,2	3,6	3,3	14,8		21,7	10,8	10,8	—		—	56,8	433,6
0,1				0,1	2,0	22,2							24,2	3,6	3,3	14,8		21,7	10,8	10,8	—		—	56,8	454,4
0,1				0,1	2,0	22,2							24,2	3,6	3,3	14,8		21,7	10,8	10,8	—		—	56,8	454,4
0,1				0,1	2,0	22,2							24,2	3,6	3,3	14,8		21,7	10,8	10,8	—		—	56,8	454,4
0,1				0,1	2,0	22,2							24,2	3,6	3,3	14,8		21,7	10,8	10,8	—		—	56,8	454,4
0,1				0,1	2,0	36,0							38,0	3,6	3,7	29,6		36,9	—	—	1,0		1,0	76,0	199,5
0,1				0,1	2,0	36,0							38,0	3,6	3,7	29,6		36,9	—	—	1,0		1,0	76,0	199,5
0,1				0,1	2,0	36,0							38,0	3,6	3,7	29,6		36,9	—	—	1,0		1,0	76,0	218,3
0,1				0,1	2,0	36,0							38,0	3,6	3,7	29,6		36,9	—	—	1,0		1,0	76,0	218,3
0,1				0,1	2,0	36,0							38,0	3,6	3,7	29,6		36,9	—	—	1,0		1,0	76,0	239,5

Взам. инв. №

Подпись и дата

Инв. № подл.

https://zavodjbi.com/

https://zavodjbi.com/

Марка элемента	Изделия арматурные																		Всего
	Арматура класса																		
	А-I					А-III										Вр-I			
	ГОСТ 5781-82															ГОСТ 6727-80			
	ф6	ф8	ф10		Итого	ф8	ф10	ф22	ф28	ф32	ф36	ф40			Итого	ф5		Итого	
К20-6-С	2,0	16,1	—		18,1	38,4	—	—	104,4	—	—	—			142,8	2,6		2,6	163,5
К20-7-С	2,0	16,1	—		18,1	38,4	—	—	—	136,4	—	—			174,8	2,6		2,6	195,5
К20-8-С	2,0	16,1	—		18,1	38,4	—	—	—	136,4	—	—			174,8	2,6		2,6	195,5
К20-9-С	2,0	16,1	—		18,1	38,4	—	—	—	136,4	—	—			174,8	2,6		2,6	195,5
К20-10-С	2,0	—	25,3		27,3	13,2	38,8	—	—	—	172,4	—			224,4	2,6		2,6	254,3
К20-11-С	2,0	—	25,3		27,3	13,2	38,8	—	—	—	172,4	—			224,4	2,6		2,6	254,3
К20-12-С	2,0	—	25,3		27,3	13,2	38,8	—	—	—	172,4	—			224,4	2,6		2,6	254,3
К20-13-С	2,0	—	25,3		27,3	13,2	38,8	—	—	—	—	213,2			265,2	2,6		2,6	295,1
К20-14-С	2,0	—	25,3		27,3	13,2	38,8	—	—	—	—	213,2			265,2	2,6		2,6	295,1
К20-15-С	2,0	—	25,3		27,3	13,2	38,8	64,0	—	—	172,4	—			288,4	2,6		2,6	318,3

Продолжение ведомости

Изделия закладные																																Общий расход, кг
Арматура класса																Прокат марки																Всего
А-I					А-III											ВСт3 пс 6-1																
ГОСТ 5781-82																ГОСТ 19903-74					ГОСТ 8509-86											
ф10				Итого	ф16	ф36							Итого	-6	-10	-12		Итого	L75×6				Итого										
0,1				0,1	2,0	36,0							38,0	3,6	3,7	29,6		36,9	1,0				1,0										76,0	239,5
0,1				0,1	2,0	36,0							38,0	3,5	3,7	29,6		36,9	1,0				1,0										76,0	271,5
0,1				0,1	2,0	36,0							38,0	3,5	3,7	29,6		36,9	1,0				1,0										76,0	271,5
0,1				0,1	2,0	36,0							38,0	3,5	3,7	29,6		36,9	1,0				1,0										76,0	271,5
0,1				0,1	2,0	36,0							38,0	3,5	3,7	29,6		36,9	1,0				1,0										76,0	330,3
0,1				0,1	2,0	36,0							38,0	3,1	3,7	29,6		36,9	1,0				1,0										76,0	330,3
0,1				0,1	2,0	36,0							38,0	3,1	3,7	29,6		36,9	1,0				1,0										76,0	330,3
0,1				0,1	2,0	36,0							38,0	3,5	3,7	29,6		36,9	1,0				1,0										76,0	371,1
0,1				0,1	2,0	36,0							38,0	3,1	3,7	29,6		36,9	1,0				1,0										76,0	371,1
0,1				0,1	2,0	36,0							38,0	3,5	3,7	29,6		36,9	1,0				1,0										76,0	394,3

Взам инв № | Подпись и дата | Инв № подл

https://zavodjbi.com/

Марка элемента	Изделия арматурные																	Всего
	Арматура класса																	
	A-I					A-III									Bp-I			
	ГОСТ 5781-82														ГОСТ 6727-80			
	Ф6	Ф8	Ф10	Ф18	Итого	Ф8	Ф10	Ф22	Ф25	Ф32	Ф40				Итого	Ф5		Итого	
К20-16-С	2,0	–	25,3	–	27,3	13,2	38,8	64,0	–	–	213,2				329,2	2,6		2,6	359,1
К20-17-С	2,0	–	25,3	–	27,3	13,2	38,8	64,0	–	–	213,2				329,2	2,6		2,6	359,1
К20-18-С	2,0	–	25,3	–	27,3	13,2	38,8	64,0	–	–	213,2				329,2	2,6		2,6	359,1
К20-19-С	2,0	–	25,3	–	27,3	13,2	38,8	64,0	–	–	213,2				329,2	2,6		2,6	359,1
К20-20-С	2,0	–	25,3	–	27,3	13,2	38,8	–	–	135,2	213,2				400,4	2,6		2,6	430,3
К20-21-С	2,0	–	25,3	–	27,3	13,2	38,8	–	–	135,2	213,2				400,4	2,6		2,6	430,3
К21-1-С	1,0	10,5	–	0,8	12,3	23,6	–	48,8	–	–	–				72,4	1,3		1,3	86,0
К21-2-С	1,0	10,5	–	0,8	12,3	23,6	–	48,8	–	–	–				72,4	1,3		1,3	86,0
К21-3-С	1,0	10,5	–	0,8	12,3	23,6	–	–	63,2	–	–				86,8	1,3		1,3	100,4
К21-4-С	1,0	10,5	–	0,8	12,3	23,6	–	–	63,2	–	–				86,8	1,3		1,3	100,4

Продолжение ведости

Изделия закладные																										Общий расход, кг
Арматура класса													Прокат марки												Всего	
A-I					A-III								Вст3 пс 6-1													
ГОСТ 5781-82													ГОСТ 19903-74					ГОСТ 8509-86			ГОСТ 8732-78					
Ф10				Итого	Ф16	Ф28	Ф36					Итого	-5	-6	-10	-12	Итого	L75×6	U180×11		Итого	Труба Дн 57	Итого			
0,1				0,1	2,0	–	36,0					38,0	–	3,6	3,7	29,6	36,9	1,0	–		1,0	–	–	76,0	435,1	
0,1				0,1	2,0	–	36,0					38,0	–	3,6	3,7	29,6	36,9	1,0	–		1,0	–	–	76,0	435,1	
0,1				0,1	2,0	–	36,0					38,0	–	3,6	3,7	29,6	36,9	1,0	–		1,0	–	–	76,0	435,1	
0,1				0,1	2,0	–	36,0					38,0	–	3,6	3,7	29,6	36,9	1,0	–		1,0	–	–	76,0	435,1	
0,1				0,1	2,0	–	36,0					38,0	–	3,6	3,7	29,6	36,9	1,0	–		1,0	–	–	76,0	506,3	
0,1				0,1	2,0	–	36,0					38,0	–	3,6	3,7	29,6	36,9	1,0	–		1,0	–	–	76,0	506,3	
–				–	–	13,6	–					13,6	7,0	–	–	14,8	21,8	–	22,0		22,0	3,6	3,6	61,0	147,0	
–				–	–	13,6	–					13,6	7,0	–	–	14,8	21,8	–	22,0		22,0	3,6	3,6	61,0	147,0	
–				–	–	13,6	–					13,6	7,0	–	–	14,8	21,8	–	22,0		22,0	3,6	3,6	61,0	161,4	
–				–	–	13,6	–					13,6	7,0	–	–	14,8	21,8	–	22,0		22,0	3,6	3,6	61,0	161,4	

Взам. инв. №

Подпись и дата

Инв № подл

1.420.1-20С.1-2-61 РС

Лист 18

https://zavodjbi.com/

Марка элемента	Изделия арматурные																		
	Арматура класса																		Всего
	A-I					A-III										Вр-I			
	ГОСТ 5781-82															ГОСТ 6727-80			
	Ф6	Ф8	Ф10	Ф18	Итого	Ф8	Ф10	Ф22	Ф25	Ф28	Ф32	Ф36	Ф40		Итого	Ф5		Итого	
К21-5-С	1,0	10,5	–	0,8	12,3	23,6	–	–	–	79,2	–	–	–		102,8	1,3		1,3	116,4
К21-6-С	1,0	10,5	–	0,8	12,3	23,6	–	–	–	79,2	–	–	–		102,8	1,3		1,3	116,4
К21-7-С	1,0	10,5	–	0,8	12,3	23,6	–	–	–	–	103,6	–	–		127,2	1,3		1,3	140,8
К21-8-С	1,0	10,5	–	0,8	12,3	23,6	–	–	–	–	103,6	–	–		127,2	1,3		1,3	140,8
К21-9-С	1,0	–	16,5	0,8	18,3	11,0	19,4	–	–	–	–	131,2	–		161,6	1,3		1,3	181,2
К21-10-С	1,0	–	16,5	0,8	18,3	11,0	19,4	–	–	–	–	131,2	–		161,6	1,3		1,3	181,2
К21-11-С	1,0	–	16,5	0,8	18,3	11,0	19,4	–	–	–	–	–	161,6		192,0	1,3		1,3	211,6
К21-12-С	1,0	–	16,5	0,8	18,3	11,0	19,4	–	–	–	–	–	161,6		192,0	1,3		1,3	211,6
К21-13-С	1,0	10,5	–	0,8	12,3	23,6	–	48,8	63,2	–	–	–	–		135,6	1,3		1,3	149,2
К21-14-С	1,0	10,5	–	0,8	12,3	23,6	–	–	62,8	79,2	–	–	–		165,6	1,3		1,3	179,2

Продолжение ведомости

Изделия закладные																									Общий расход, кг
Арматура класса														Прокат марки										Всего	
A-I					A-III									ВСт3 пс 6-1											
ГОСТ 5781-82														ГОСТ 19903-74					ГОСТ 8509-86			ГОСТ 8732-78			
				Итого	Ф28								Итого	-5	-12			Итого	L80×11		Итого	Труба Дн 57	Итого		
					13,6								13,6	7,0	14,8			21,8	22,0		22,0	3,6	3,6	61,0	177,4
					13,6								13,6	7,0	14,8			21,8	22,0		22,0	3,6	3,6	61,0	177,4
					13,6								13,6	7,0	14,8			21,8	22,0		22,0	3,6	3,6	61,0	201,8
					13,6								13,6	7,0	14,8			21,8	22,0		22,0	3,6	3,6	61,0	201.8
					13,6								13,6	7,0	14,8			21,8	22,0		22,0	3,6	3,6	61,0	242,2
					13,6								13,6	7,0	14,8			21,8	22,0		22,0	3,6	3,6	61,0	242,2
					13,6								13,6	7,0	14,8			21,8	22,0		22,0	3,6	3,6	61,0	272,6
					13,6								13,6	7,0	14,8			21,8	22,0		22,0	3,6	3,6	61,0	272,6
					13,6								13,6	7,0	14,8			21,8	22,0		22,0	3,6	3,6	61,0	210,2
					13,6								13,6	7,0	14,8			21,8	22,0		22,0	3,6	3,6	61,0	240,2

Инв.№подл. | Подпись и дата | Взам.инв.№

https://zavodjbi.com/

Марка элемента	Изделия арматурные																		
	Арматура класса																		Всего
	А-I					А-III										Вр-1			
	ГОСТ 5781-82															ГОСТ 6727-80			
	Ф6	Ф8	Ф10	Ф18	Итого	Ф8	Ф10	Ф22	Ф25	Ф28	Ф36	Ф40			Итого	Ф5		Итого	
К21-15-С	1,0	10,5	—	0,8	12,3	23,6	—	—	62,3	79,2	—	—			165,6	1,3		1,3	179,2
К21-16-С	1,0	—	16,5	0,8	18,3	11,0	19,4	48,8	—	—	131,2	—			210,4	1,3		1,3	230,0
К21-17-С	1,0	—	16,5	0,8	18,3	11,0	19,4	—	62,3	—	131,2	—			224,4	1,3		1,3	244,0
К21-18-С	1,0	—	16,5	0,8	18,3	11,0	19,4	—	62,3	—	—	161,6			254,8	1,3		1,3	274,4
К22-1-С	1,2	10,5	—	—	11,7	23,6	—	48,8	—	—	—	—			72,4	2,6		2,6	86,7
К22-2-С	1,2	10,5	—	—	11,7	23,6	—	48,8	—	—	—	—			72,4	2,6		2,6	86,7
К22-3-С	1,2	10,5	—	—	11,7	23,6	—	—	63,2	—	—	—			86,8	2,6		2,6	101,1
К22-4-С	1,2	10,5	—	—	11,7	23,6	—	—	63,2	—	—	—			86,8	2,6		2,6	101,1
К22-5-С	1,2	10,5	—	—	11,7	23,6	—	—	—	79,2	—	—			102,8	2,6		2,6	117,1
К22-6-С	1,2	10,5	—	—	11,7	23,6	—	—	—	79,2	—	—			102,8	2,6		2,6	117,1

Продолжение Ведомости

Изделия закладные																						
Арматура класса														Прокат марки								Общий расход, кг
А-I					А-III									ВСТ3 пс 6-1							Всего	
ГОСТ 5781-82														ГОСТ 19903-74				ГОСТ 8509-86			ГОСТ 8732-78			
					Итого	Ф28							Итого		-5	-10	-12	Итого	L75x6	L180x11	Итого	Труба Dн 57	Итого		
						13,6							13,6		7,0	—	14,8	21,8	—	22,0	22,0	3,6	3,6	61,0	240,2
						13,6							13,6		7,0	—	14,8	21,8	—	22,0	22,0	3,6	3,6	61,0	291,0
						13,6							13,6		7,0	—	14,8	21,8	—	22,0	22,0	3,6	3,6	61,0	305,0
						13,6							13,6		7,0	—	14,8	21,8	—	22,0	22,0	3,6	3,6	61,0	335,4
						21,6							21,6		7,0	0,4	29,6	37,0	1,0	22,0	23,0	—	—	81,6	168,3
						21,6							21,6		7,0	0,4	29,6	37,0	1,0	22,0	23,0	—	—	81,6	168,3
						21,6							21,6		7,0	0,4	29,6	37,0	1,0	22,0	23,0	—	—	81,6	182,7
						21,6							21,6		7,0	0,4	29,6	37,0	1,0	22,0	23,0	—	—	81,6	182,7
						21,6							21,6		7,0	0,4	29,6	37,0	1,0	22,0	23,0	—	—	81,6	198,7
						21,6							21,6		7,0	0,4	29,6	37,0	1,0	22,0	23,0	—	—	81,6	198,7

Инв № подл | Подп и дата | Взам инв №

1.420.1-20С.1-2-61 РС

Лист 20

https://zavodjbi.com/

https://zavodjbi.com/

Изделия арматурные

Марка элемента	Арматура класса А-I, ГОСТ 5781-82					Арматура класса А-III, ГОСТ 5781-82									Арматура класса Вр-I, ГОСТ 6727-80			Всего
	Ф6	Ф8	Ф10	Ф18	Итого	Ф8	Ф10	Ф22	Ф25	Ф28	Ф32	Ф36	Ф40	Итого	Ф5		Итого	
К22-7-С	1,2	10,5	—	—	11,7	23,6	—	—	—	—	103,6	—	—	127,2	2,6		2,6	141,5
К22-8-С	1,2	10,2	—	—	11,7	23,6	—	—	—	—	103,6	—	—	127,2	2,6		2,6	141,5
К22-9-С	1,2	—	16,5	—	17,7	11,0	19,4	—	—	—	—	131,2	—	161,6	2,6		2,6	181,9
К45-1-С	1,4	33,6	—	1,6	36,6	41,8	—	135,2	—	—	—	—	—	177,0	2,6		2,6	216,2
К45-2-С	1,4	33,6	—	1,6	36,6	41,8	—	—	174,[illegible]	—	—	—	—	216,2	2,6		2,6	255,4
К45-3-С	1,4	33,6	—	1,6	36,6	41,8	—	—	—	219,2	—	—	—	261,0	2,6		2,6	300,2
К45-4-С	1,4	33,6	—	1,6	36,6	41,8	—	—	—	—	286,4	—	—	328,2	2,6		2,6	367,4
45-5-С	1,4	—	52,8	1,6	55,8	24,2	27,2	—	—	—	—	362,4	—	413,8	2,6		2,6	472,2
К45-6-С	1,4	—	52,8	1,6	55,8	24,2	27,2	—	—	—	—	—	447,6	499,0	2,6		2,6	557,4
К45-7-С	1,4	—	52,8	1,6	55,8	24,2	27,2	76,8	—	—	—	362,4	—	490,6	2,6		2,6	549,0

Продолжение ведомости

Изделия закладные

Арматура класса А-I, ГОСТ 5781-82						Арматура класса А-III, ГОСТ 5781-82							Прокат марки Вст3пс 6-1										Всего	Общий расход, кг
Ф10				Итого		Ф28	Ф36					Итого	ГОСТ 19903-74					ГОСТ 8509-86			ГОСТ 8732-78			
													-5	-6	-10	-12	Итого	L75х6	L180х11	Итого	Труба Дн 57	Итого		
—				—		21,6	—					21,6	7,0	—	0,4	29,6	37,0	1,0	22,0	23,0	—	—	81,6	223,1
—				—		21,6	—					21,6	7,0	—	0,4	29,6	37,0	1,0	22,0	23,0	—	—	81,6	223,1
—				—		21,6	—					21,6	7,0	—	0,4	29,6	37,0	1,0	22,0	23,0	—	—	81,6	263,5
0,2				0,2		13,6	22,2					35,8	7,0	7,2	—	29,6	43,8	—	22,0	22,0	14,4	14,4	116,2	332,4
0,2				0,2		13,6	22,2					35,8	7,0	7,2	—	29,6	43,8	—	22,0	22,0	14,4	14,4	116,2	371,6
0,2				0,2		13,6	22,2					35,8	7,0	7,2	—	29,6	43,8	—	22,0	22,0	14,4	14,4	116,2	416,4
0,2				0,2		13,6	22,2					35,8	7,0	7,2	—	29,6	43,8	—	22,0	22,0	14,4	14,4	116,2	483,6
0,2				0,2		13,6	22,2					35,8	7,0	7,2	—	29,6	43,8	—	22,0	22,0	14,4	14,4	116,2	588,4
0,2				0,2		13,6	22,2					35,8	7,0	7,2	—	29,6	43,8	—	22,0	22,0	14,4	14,4	116,2	673,6
0,2				0,2		13,6	22,2					35,8	7,0	7,2	—	29,6	43,8	—	22,0	22,0	14,4	14,4	116,2	665,2

Взам. инв. №

Подпись и дата

Инв. № подл.

https://zavodjbi.com/

https://zavodjbi.com/

Марка элемента	Изделия арматурные																		
	Арматура класса																		Всего
	А-I					А-III										Вр-1			
	ГОСТ 5781-82															ГОСТ 6727-80			
	Ф6	Ф8	Ф10	Ф18	Итого	Ф8	Ф10	Ф22	Ф25	Ф28	Ф32	Ф36	Ф40		Итого	Ф5		Итого	
К45-8-С	1,4	—	52,8	1,6	55,8	24,2	27,2	76,8	—	—	—	—	447,6		575,8	2,6		2,6	634,2
К45-9-С	1,4	33,6	—	1,6	36,6	41,8	—	87,2	—	—	286,4	—	—		415,4	2,6		2,6	454,6
К45-10-С	1,4	33,6	—	1,6	36,6	41,8	—	135,2	174,4	—	—	—	—		351,4	2,6		2,6	390,6
К45-11-С	1,4	—	52,8	1,6	55,8	24,2	27,2	—	174,4	—	—	—	447,6		673,4	2,6		2,6	731,8
К46-1-С	1,8	33,6	—	—	35,4	41,8	—	135,2	—	—	—	—	—		177,0	5,2		5,2	217,6
К46-2-С	1,8	33,6	—	—	35,4	41,8	—	—	174,4	—	—	—	—		216,2	5,2		5,2	256,8
К46-3-С	1,8	33,6	—	—	35,4	41,8	—	—	—	219,2	—	—	—		261,0	5,2		5,2	301,6
К46-4-С	1,8	33,6	—	—	35,4	41,8	—	—	—	—	286,4	—	—		328,2	5,2		5,2	368,8
К46-5-С	1,8	—	52,8	—	54,6	24,2	27,2	—	—	—	—	362,4	—		413,8	5,2		5,2	473,6
К46-6-С	1,8	—	52,8	—	54,6	24,2	27,2	—	—	—	—	362,4	—		413,8	5,2		5,2	473,6

Продолжение Ведомости

Изделия закладные																								
Арматура класса													Прокат марки										Всего	Общий расход, кг
А-I				А-III									ВСт3 пс6-1											
ГОСТ 5781-82													ГОСТ 19903-74					ГОСТ 8509-86			ГОСТ 8732-78			
Ф10				Итого	Ф28	Ф36						Итого	-5	-6	-10	-12	Итого	L75x6	L180x11	Итого	Труба ДН 57	Итого		
0,2				0,2	13,6	22,2						35,8	7,0	7,2	—	29,6	43,8	—	22,0	22,0	14,4	14,4	116,2	750,4
0,2				0,2	13,6	22,2						35,8	7,0	7,2	—	29,6	43,8	—	22,0	22,0	14,4	14,4	116,2	570,8
0,2				0,2	13,6	22,2						35,8	7,0	7,2	—	29,6	43,8	—	22,0	22,0	14,4	14,4	116,2	506,8
0,2				0,2	13,6	22,2						35,8	7,0	7,2	—	29,6	43,8	—	22,0	22,0	14,4	14,4	116,2	848,0
0,2				0,2	21,6	36,0						57,6	7,0	7,2	0,8	59,2	74,2	2,0	22,0	24,0	—	—	156,0	373,6
0,2				0,2	21,6	36,0						57,6	7,0	7,2	0,8	59,2	74,2	2,0	22,0	24,0	—	—	156,0	412,8
0,2				0,2	21,6	36,0						57,6	7,0	7,2	0,8	59,2	74,2	2,0	22,0	24,0	—	—	156,0	457,6
0,2				0,2	21,6	36,0						57,6	7,0	7,2	0,8	59,2	74,2	2,0	22,0	24,0	—	—	156,0	524,8
0,2				0,2	21,6	36,0						57,6	7,0	7,2	0,8	59,2	74,2	2,0	22,0	24,0	—	—	156,0	629,6
0,2				0,2	21,6	36,0						57,6	7,0	7,2	0,8	59,2	74,2	2,0	22,0	24,0	—	—	156,0	629,6

Взам. инв. №

Подп. и дата

Инв. № подл.

https://zavodjbi.com/

https://zavodjbi.com/

Изделия арматурные

Марка элемента	Арматура класса А-I ГОСТ 5781-82 Ф6	Ф8	Ф10		Итого	А-III ГОСТ 5781-82 Ф8	Ф10	Ф22	Ф25	Ф28	Ф32	Ф36	Ф40		Итого	Вр-1 ГОСТ 6727-80 Ф5		Итого	Всего
К46-7-С	1,8	33,6	—		35,4	41,8	—	—	99,2	219,2	—	—	—		360,2	5,2		5,2	400,8
К46-8-С	1,8	—	52,8		54,6	24,2	27,2	76,8	—	—	—	362,4	—		490,6	5,2		5,2	550,4
К46-9-С	1,8	—	52,8		54,6	24,2	27,2	76,8	—	—	—	—	447,6		575,8	5,2		5,2	635,6
К46-10-С	1,8	—	52,8		54,6	24,2	27,2	76,8	—	—	—	—	447,6		575,8	5,2		5,2	635,6
К46-11-С	1,8	33,6	—		35,4	41,8	—	135,2	174,4	—	—	—	—		351,4	5,2		5,2	392,0
К46-12-С	1,8	33,6	—		35,4	41,8	—	135,2	—	—	286,4	—	—		463,4	5,2		5,2	504,0

Продолжение ведомости

Изделия закладные

Арматура класса А-I ГОСТ 5781-82 Ф10				Итого	А-III ГОСТ 5781-82 Ф28	Ф36						Итого	Прокат марки ВСт3 пс 6-1 ГОСТ 19903-74 -5	-6	-10	-12	Итого	ГОСТ 8509-86 L75х6	L80х8			Итого	Всего	Общий расход, кг
0,2				0,2	21,6	36,0						57,6	7,0	7,2	0,8	59,2	74,2	2,0	22,0			24,0	156,0	556,8
0,2				0,2	21,6	36,0						57,6	7,0	7,2	0,8	59,2	74,2	2,0	22,0			24,0	156,0	706,4
0,2				0,2	21,6	36,0						57,6	7,0	7,2	0,8	59,2	74,2	2,0	22,0			24,0	156,0	791,6
0,2				0,2	21,6	36,0						57,6	7,0	7,2	0,8	59,2	74,2	2,0	22,0			24,0	156,0	791,6
0,2				0,2	21,6	36,0						57,6	7,0	7,2	0,8	59,2	74,2	2,0	22,0			24,0	156,0	548,0
0,2				0,2	21,6	36,0						57,6	7,0	7,2	0,8	59,2	74,2	2,0	22,0			24,0	156,0	660,0

Инв. № подл. | Подп. и дата | Взам. инв. №

https://zavodjbi.com/