https://zavodjbi.com/

ПРОЕКТНЫЙ ИНСТИТУТ
ЛЕННИИПРОЕКТ

ТИПОВЫЕ КОНСТРУКЦИИ И ДЕТАЛИ ЗДАНИЙ И СООРУЖЕНИЙ
ДЛЯ КАПИТАЛЬНОГО РЕМОНТА В ЛЕНИНГРАДЕ

СЕРИЯ 1.141-КР-1

ПАНЕЛИ ЖЕЛЕЗОБЕТОННЫЕ ПРЕДВАРИТЕЛЬНО-НАПРЯЖЕННЫЕ С КРУГЛЫМИ ПУСТОТАМИ СО СТЕРЖНЕВОЙ АРМАТУРОЙ БЕЗ ВЫПУСКНЫХ РЕБЕР ПОД РАСЧЕТНУЮ НАГРУЗКУ 1100 $кг/м^2$

ВЫПУСК 6

РАБОЧИЕ ЧЕРТЕЖИ СБОРНЫХ ЖЕЛЕЗОБЕТОННЫХ ПАНЕЛЕЙ ШИРИНОЙ 0,99 М

БПК8-27.10 – БПК8-75.10

1981

https://zavodjbi.com/

https://zavodpk.com/

ТИПОВЫЕ КОНСТРУКЦИИ И ДЕТАЛИ ЗДАНИЙ И СООРУЖЕНИЙ
ДЛЯ КАПИТАЛЬНОГО РЕМОНТА В ЛЕНИНГРАДЕ

СЕРИЯ 1.141-КР-1

ПАНЕЛИ ЖЕЛЕЗОБЕТОННЫЕ ПРЕДВАРИТЕЛЬНО-НАПРЯЖЕННЫЕ С КРУГЛЫМИ ПУСТОТАМИ СО СТЕРЖНЕВОЙ АРМАТУРОЙ БЕЗ ВЫПУСКНЫХ РЕБЕР ПОД РАСЧЕТНУЮ НАГРУЗКУ 1100 кг/м²

ВЫПУСК 6

РАБОЧИЕ ЧЕРТЕЖИ СБОРНЫХ ЖЕЛЕЗОБЕТОННЫХ ПАНЕЛЕЙ ШИРИНОЙ 0,99 м
БПК8-27.10 - БПК8-75.10

Главный инженер института — В.Н. Иванов
Главный конструктор института — Л.В. Сдобников
Начальник технического отдела — В.И. Четвериков
Главный специалист технического отдела — Б.М. Винер

Согласовано: от БПК8-51.10 до БПК8-69.10 вкл.
Главный инженер объединения "Стройдеталь" Б.А. Марковский
Начальник технического отдела УКР М.Б. Гольдин

NN п/п	Обозначение	Наименование	стр.
1	1.141-КР-1.6.000000 с	Содержание	3; 4
2	1.141-КР-1.6.000000 то	Техническое описание	5, 6, 7
3	1.141-КР-1.6.000000 вд	Ведомость ссылочных документов	8
4	1.141-КР-1.6.000000 вс	Выборка стали	9, 10
5	1.141-КР-1.6.010000	Номенклатура многопустотных панелей БПК8-27.10÷БПК8-75.10	11, 12
6	1.141-КР-1.6.020000	Опалубочный чертеж многопустотных панелей БПК8-27.10÷БПК8-75.10	13
7	1.141-КР-1.6.020000 сб	Армирование многопустотных панелей БПК8-27.10-БПК8-75.10	14÷16
8	1.141-КР-1.6.030000	Панель перекрытия многопустотная БПК8-27.10. Спецификация	17
9	1.141-КР-1.6.040000	Панель перекрытия многопустотная БПК8-28.10 Спецификация	17
10	1.141-КР-1.6.050000	Панель перекрытия многопустотная БПК8-29.10 Спецификация	18
11	1.141-КР-1.6.060000	Панель перекрытия многопустотная БПК8-30.10 Спецификация	18
12	1.141-КР-1.6.070000	Панель перекрытия многопустотная БПК8-31.10 Спецификация	19
13	1.141-КР-1.6.080000	Панель перекрытия многопустотная БПК8-32.10 Спецификация	19
14	1.141-КР-1.6.090000	Панель перекрытия многопустотная БПК8-33.10 Спецификация	20
15	1.141-КР-1.6.100000	Панель перекрытия многопустотная БПК8-34.10 Спецификация	20
16	1.141-КР-1.6.110000	Панель перекрытия многопустотная БПК8-35.10 Спецификация	21
17	1.141-КР-1.6.120000	Панель перекрытия многопустотная БПК8-36.10 Спецификация	21
18	1.141-КР-1.6.130000	Панель перекрытия многопустотная БПК8-37.10 Спецификация	22
19	1.141-КР-1.6.140000	Панель перекрытия многопустотная БПК8-38.10 Спецификация	22
20	1.141-КР-1.6.150000	Панель перекрытия многопустотная БПК8-39.10 Спецификация	23
21	1.141-КР-1.6.160000	Панель перекрытия многопустотная БПК8-40.10 Спецификация	23
22	1.141-КР-1.6.170000	Панель перекрытия многопустотная БПК8-41.10 Спецификация	24
23	1.141-КР-1.6.180000	Панель перекрытия многопустотная БПК8-42.10 Спецификация	24
24	1.141-КР-1.6.190000	Панель перекрытия многопустотная БПК8-43.10 Спецификация	25
25	1.141-КР-1.6.200000	Панель перекрытия многопустотная БПК8-44.10 Спецификация	25
26	1.141-КР-1.6.210000	Панель перекрытия многопустотная БПК8-45.10 Спецификация	26
27	1.141-КР-1.6.220000	Панель перекрытия многопустотная БПК8-46.10 Спецификация	26
28	1.141-КР-1.6.230000	Панель перекрытия многопустотная БПК8-47.10 Спецификация	27
29	1.141-КР-1.6.240000	Панель перекрытия многопустотная БПК8-48.10 Спецификация	27
30	1.141-КР-1.6.250000	Панель перекрытия многопустотная БПК8-49.10 Спецификация	28
31	1.141-КР-1.6.260000	Панель перекрытия многопустотная БПК8-50.10 Спецификация	28
32	1.141-КР-1.6.270000	Панель перекрытия многопустотная БПК8-51.10. Спецификация	29
33	1.141-КР-1.6.280000	Панель перекрытия многопустотная БПК8-52.10 Спецификация	29
34	1.141-КР-1.6.290000	Панель перекрытия многопустотная БПК8-53.10 Спецификация	30
35	1.141-КР-1.6.300000	Панель перекрытия многопустотная БПК8-54.10 Спецификация	30

Инв.№ подл. | Подпись и дата | Взам.инв.№

Гл.спец.	Винер	
Вед.инж.	Хомич	
Провер.	Хомич	
Разраб.	Моренкова	
Испол.	Моренкова	

1.141-КР-1.6000000 с

Содержание

стад.	лист	листов
Р	1	2

Проектный Институт ЛЕНЖИЛПРОЕКТ

NN п/п	Обозначение	Наименование	стр.
36	1.141 - КР - 1.6.310000	Панель перекрытия многопустотная	
		БПК8 - 55.10. Спецификация	31
37	1.141 - КР - 1.6.320000	Панель перекрытия многопустотная	
		БПК8 - 56.10. Спецификация	31
38	1.141 - КР - 1.6.330000	Панель перекрытия многопустотная	
		БПК8 - 57.10. Спецификация	32
39	1.141 - КР - 1.6 340000	Панель перекрытия многопустотная	
		БПК8 - 58.10 . Спецификация	32
40	1.141 - КР - 1.6.350000	Панель перекрытия многопустотная	
		БПК8 - 59.10. Спецификация	33
41	1.141 - КР - 1.6.360000	Панель перекрытия многопустотная	
		БПК8 - 60.10. Спецификация	33
42	1.141 - КР - 1.6370000	Панель перекрытия многопустотная	
		БПК8 - 6 1.10. Спецификация	34
43	1.141 - КР - 1.6.380000	Панель перекрытия многопустотная	
		БПК8 - 62.10. Спецификация	34
44	1.141 - КР - 1.6.390000	Панель перекрытия многопустотная	
		БПК8 - 63.10. Спецификация	35
45	1.141 - КР - 1.6.400000	Панель перекрытия многопустотная	
		БПК8 - 64.10. Спецификация	35
46	1.141 - КР - 1.6.410000	Панель перекрытия многопустотная	
		БПК8 - 65.10. Спецификация	36
47	1.141 - КР 1.6.420000	Панель перекрытия многопустотная	
		БПК8 - 66.10 . Спецификация	36
48	1.141 - КР - 1.6 430000	Панель перекрытия многопустотная	
		БПК8 - 67.10. Спецификация	37
49	1.141 - КР - 1.6.440000	Панель перекрытия многопустотная	
		БПК8 - 68.10 Спецификация	37
50	1.141 - КР - 1.6.450000	Панель перекрытия многопустотная	
		БПК8 - 69.10 Спецификация	38
51	1.141 - КР - 1.6.460000	Панель перекрытия многопустотная	
		БПК8 - 70.10 Спецификация	38

NN п/п	Обозначение	Наименование	стр.
52	1.141 - КР - 1.6.470000	Панель перекрытия многопустотная	
		БПК8 - 71.10. Спецификация	39
53	1.141 - КР - 1.6480000	Панель перекрытия многопустотная	
		БПК8 - 72.10. Спецификация	39
54	1.141 - КР - 1.6.490000	Панель перекрытия многопустотная	
		БПК8 - 73.10. Спецификация	40
55	1.141 - КР - 1.6.500000	Панель перекрытия многопустотная	
		БПК8 - 74.10. Спецификация	40
56	1.141 - КР - 1.6.510000	Панель перекрытия многопустотная	
		БПК8 - 75.10. Спецификация	41
57	1.141 - КР - 1.6.02.0001	Стержни напрягаемые Т1 - Т62	42
58	1.141 - КР - 1.6.02.0100	Каркасы К-1 ÷ К-4	43
59	1.141 - КР - 1.6.02.0200	Сетки С1-01 ÷ С1-49	44-48
60	1.141 - КР - 1.6.020300	Сетка С-2	49
61	1.141 - КР - 1.6.020400	Сетка С-3	50
62	1.141 - КР - 1.6.020002	Петля П-1	51
63	1.141 - КР - 1.6000000 дм	Данные для испытания	52

Инв. № подл. 1841 | Подп. и дата | Взам. инв.

1.141 - КР - 1.6.000000 с

Лист 2

Техническое описание

Введение

Настоящая работа по теме „Разработка конструкций предварительно-напряженных панелей перекрытий под расчетную нагрузку 1100 кг/м² для капитального ремонта жилых зданий" выполнена на основании плана научно-исследовательских и опытно-конструкторских работ на 1981г Исполкома Ленгорсовета (решение №755 от 13 ноября 1980г.)

Работа состоит из 3-х выпусков:

1. Серия 1.141-КР-1 выпуск 5. Рабочие чертежи сборных железобетонных панелей шириной 0,99м. КНК8-2710-КНК8-7510 (с выпускными ребрами).
2. Серия 1.141-КР-1 выпуск 6. Рабочие чертежи сборных железобетонных панелей шириной 0,99м БПК8-27.10÷БПК8-75.10 (без выпускных ребер).
3. Серия 1.141-КР-1 выпуск 7. Рабочие чертежи сборных железобетонных панелей шириной 0,49м БПК8-27.10÷БПК8-75.10.

Настилы выпусков 5,6,7 предназначены для применения при капитальном ремонте жилых и общественных зданий, когда расчетная нагрузка 900кг/м² недостаточна, а также могут применяться при реконструкции производственных зданий.

В настоящий выпуск 6 включены рабочие чертежи предварительно-напряженных панелей с круглыми пустотами со стержневой арматурой без выпускных ребер под расчетную нагрузку 1100 кг/м². Длина панелей от 2,7 до 7,5м с градацией через 0,1м, ширина панелей 0,99м. Чертежи разработаны в соответствии с ГОСТ 9561-76 и СНиП 11-21-75 на расчетную нагрузку 800кг/м² (без учета собственного веса панели).

Панели перекрытий относятся к 3-й категории трещиностойкости, в них допускаются трещины при эксплуатации, при этом ширина раскрытия трещин должна быть не более 0.3мм. В связи с этим панели следует применять для жилых и общественных зданий с центральным отоплением, нормально работающей вентиляцией и качественной гидроизоляцией в санузлах, душевых и ванных комнатах. Глубина опирания панелей должна быть не менее 90мм.

Места опирания при складировании и транспортировке, принимаются на расстоянии 300мм от торцов.

Для обеспечения распределения нагрузки на смежные панели и улучшения звукоизоляции перекрытий в проектах должны быть даны указания о необходимости тщательного заполнения швов бетоном марки не ниже 150 или раствором марки не ниже 100.

Торцы панелей с выходным отверстием большого диаметра заделываются бетонными вкладышами.

Бетонные вкладыши и панели изготавливаются из бетона одинаковой марки. Заделка вкладышей в торцы выполняется непосредственно после извлечения пуансонов до пропаривания панели, при этом должно быть обеспечено плотное примыкание вкладышей. Торцы панелей с выходным отверстием малого диаметра, образуемым при формовании, укладываются на стену, несущую большую нагрузку. Номенклатура панелей дана на стр. 11, 12.

Предел огнестойкости панелей 1час, что соответству-

				1.141-КР-1.6.000000 ТО	
Гл. спец.	Винер				
Вед. инж.	Антонова			Техническое описание	Стад. / Лист 1 / Листов 3
Провер.	Антонова				Проектный институт Ленжилпроект
Разраб.	Степина				
Исполн.	Степина				

Инв. № подл. | Подп. и дата | Взам. инв. №

Копировал

Формат А2

ет требованиям СНиП II-А5-70 для зданий 1 степени огнестойкости.

Технические требования

Панели должны изготовляться в соответствии с техническими требованиями ГОСТ 9561-76.

Панели перекрытий армируются стержнями из стали класса А-IV ГОСТ 5781-75 $R_a^н = 6000$ кгс/см² и $R_a = 5000$ кгс/см²
Защитный слой бетона до низа рабочей арматуры принят 20 мм. Отклонение защитного слоя бетона не должно превышать величин, указанных в ГОСТ 13015-75.
Верхние сетки, каркасы, корытообразные сетки изготавливаются из арматуры класса В-I ГОСТ 6727-53*.
Монтажные петли изготавливаются из стали класса А-I в соответствии с требованиями ГОСТ 13015-75;
СНиП II-21-75 пункт 2.25; ГОСТ 380-71*.
Проектная марка бетона на прочности на сжатие 300, передаточная прочность бетона $R_0 = 200$ кгс/см².
Бетон для панелей должен изготовляться на фракционированном, незагрязненном щебне из скальных пород типа гранита, известняка и др.; применение песчано-гравийной смеси не допускается. Содержание крупного заполнителя должно быть не более 820 л на 1 м³ бетона.

Поставка панелей потребителю производится по достижении бетоном отпускной прочности. Величина отпускной прочности бетона панелей устанавливается предприятием-изготовителем по согласованию с потребителем и проектной организацией. Назначение этой величины должно производиться с учетом условий транспортирования, монтажа и срока загружения панелей, а также с учетом технологии их изготовления и возможности дальнейшего нарастания прочности бетона в панелях в зависимости от климатических условий района строительства и времени года. При отпускной прочности бетона панелей ниже его проектной марки предприятие-изготовитель обязано гарантировать достижение бетоном проектной прочности через 28 суток со дня изготовления. При производстве работ в зимнее время и в других случаях, когда по условиям возведения зданий не может быть обеспечено своевременное приращение прочности бетона, предприятие-изготовитель обязано поставлять панели с прочностью не ниже 100%.

Марка бетона по морозостойкости должна назначаться в зависимости от условий эксплуатации панелей в зданиях и сооружениях и должно быть не менее указанной в таблице 2 ГОСТ 9561-76.

Технические требования, предъявляемые при приемке панелей

1. Отклонение от размеров панелей не должны превышать по длине ±6 мм, по толщине и ширине ±5 мм, по длине вкладышей ±10 мм.

2. Панели должны иметь прямолинейные грани; в отдельных панелях допускается искривление нижней или боковой поверхности не более 3 мм на длине 2 м и не более 8 мм по всей длине панели.

3. На поверхности панелей не допускаются:

а) раковины, местные наплывы и впадины, размеры которых превышают указанные в таблице 3 ГОСТ 9561-76

б) околы бетона глубиной более 5 мм, длиной более 50 мм на длине 1 м продольных нижних ребер, глубиной более 10 мм на верхних гранях и кромках торцов;

в) трещины в бетоне панелей за исключением местных поверхностных усадочных шириной не более 0.1 мм;

г) жировые и ржавые пятна на лицевых поверхностях

Инв.№ подл. | Подпись и дата | Взам. инв.№

4. Нижняя потолочная поверхность должна быть гладкая, подготовленная под окраску.

Указания по изготовлению.

Метод натяжения рабочей арматуры принят электротермический. При натяжении температура электронагрева стержней должна строго контролироваться и не превышать 400°С, а также должны производиться контрольные испытания образцов стержней после электронагрева. Механические свойства арматуры после электронагрева должны быть не ниже браковочных значений до нагрева

Длина натягиваемых стержней показана условно равной длине панели. Длину заготовки натягиваемой арматуры следует определять с учетом выпусков для захватных приспособлений, применяемых на заводах, а также в соответствии с указаниями „Руководства по технологии предварительного напряжения стержневой арматуры железобетонных конструкций" (НИИ ЖБ Госстроя СССР).

Изготовление каркасов и сеток должно производиться контактной точечной электросваркой в соответствии с ГОСТ 10922-75 и ГОСТ 14098-68.

Методы испытаний и оценку прочности, жесткости и трещиностойкости производить в соответствии с ГОСТ 8829-77.

Технические требования, предъявляемые при хранении и транспортировке панелей.

1. Панели следует хранить в рабочем положении. между панелями должны быть уложены деревянные прокладки прямоугольного сечения.

2. Прокладку под нижний ряд панелей следует укладывать по плотному тщательно выровненному основанию. Прокладки всех вышележащих панелей должны быть расположены по вертикали одна над другой.

3. При хранении панели должны быть рассортированы по маркам.

4. При перевозке панели следует укладывать в рабочем положении продольной осью по направлению движения

5. Все операции, связанные с погрузкой, разгрузкой и складированием панелей, должны производиться с соблюдением мер, исключающих возможность их повреждения.

ЗАВОД ЖБИ

Инв.№ подл. | Подпись и дата | Взам. инв.№

https://zavodjbi.com/

NN п/п	Обозначение	Наименование
1		Документы предприятия Руководство по проектированию предварительно-напряженных железобетонных конструкций из тяжелого бетона (ЦНИИпромзданий, НИИЖБ, 1977г)
2		Руководство по технологии предварительного напряжения стержневой арматуры железобетонных конструкций (НИИЖБ Госстроя СССР, стройиздат, 1972г)
3		Руководство по технологии изготовления предварительно-напряженных железобетонных конструкций (НИИЖБ, 1975г)

Инв.N подл. | Подп. и дата | Взам. инв.N

1.141-КР-1.6.000.000 вд

Гл.спец.	Винер		
Вед.инж.	Хомич		
Провер.	Хомич		
Разраб.	Засорина		
Исполн.	Засорина		

Ведомость ссылочных документов

стад.	лист	листов

Проектный институт ЛЕННИИЛПРОЕКТ

Копировал

Формат 12

https://zavodjbi.com/

Выборка стали

Марка	Напрягаемая арматура						Итого	Арматурные изделия			Монтажные петли		Итого	Всего
	Арматурная сталь ГОСТ 5781-75 Класс A IV							Арматурная сталь ГОСТ 6727-53* Класс BI		Итого	Армат. сталь ГОСТ 5781-75 Класс AI	Итого		
	ф мм							ф мм			ф мм			
	10	12	14	16	18	20		3	4		10			
БПК8-27.10	6.60						6.60	2.16	4.70	6.86	2.47	2.47	9.33	15.93
БПК8-28.10	6.88						6.88	2.16	4.75	6.91	2.47	2.47	9.38	16.26
БПК8-29.10	7.12						7.12	2.16	4.89	7.05	2.47	2.47	9.52	16.64
БПК8-30.10	7.36						7.36	2.16	4.94	7.10	2.47	2.47	9.57	16.93
БПК8-31.10	7.60						7.60	2.16	4.99	7.15	2.47	2.47	9.62	17.22
БПК8-32.10	7.84						7.84	2.16	5.12	7.28	2.47	2.47	9.75	17.59
БПК8-33.10	8.08						8.08	2.16	5.17	7.33	2.47	2.47	9.80	17.88
БПК8-34.10	8.36						8.36	2.16	5.31	7.47	2.47	2.47	9.94	18.30
БПК8-35.10	8.60						8.60	2.16	5.36	7.52	2.47	2.47	9.99	18.59
БПК8-36.10	8.84						8.84	2.16	5.41	7.57	2.47	2.47	10.04	18.88
БПК8-37.10	9.08						9.08	2.16	5.55	7.71	2.47	2.47	10.18	19.26
БПК8-38.10	9.32						9.32	2.16	5.60	7.76	2.47	2.47	10.23	19.55
БПК8-39.10	9.56						9.56	2.16	5.75	7.91	2.47	2.47	10.38	19.94
БПК8-40.10	9.84						9.84	2.16	5.80	7.96	2.47	2.47	10.43	20.27
БПК8-41.10	10.08						10.08	2.16	5.85	8.01	2.47	2.47	10.48	20.56
БПК8-42.10	10.32						10.32	2.16	5.99	8.15	2.47	2.47	10.62	20.94
БПК8-43.10	10.56						10.56	2.16	6.04	8.20	2.47	2.47	10.67	21.23
БПК8-44.10	10.80						10.80	2.16	6.18	8.34	2.47	2.47	10.81	21.61
БПК8-45.10	11.04						11.04	2.16	6.23	8.39	2.47	2.47	10.86	21.90
БПК8-46.10	11.32						11.32	2.16	6.28	8.44	2.47	2.47	10.91	22.23
БПК8-47.10	11.56						11.56	2.16	6.42	8.58	2.47	2.47	11.05	22.61
БПК8-48.10	5.90	8.48					14.38	2.16	11.42	11.42	2.47	2.47	13.89	28.27
БПК8-49.10	6.02	8.66					14.68		11.57	11.57	2.47	2.47	14.04	28.72
БПК8-50.10	6.14	8.84					14.98		11.62	11.62	2.47	2.47	14.09	29.07

Инв.№ подл. | Подп. и дата | Взам. инв.№

Гл.спец.	Винер		
Ведущ.инж.	Хамич		
Провер.	Хамич		
Разраб.	Загорина		
Исполн.	Загорина		

1.141-КР-1.6.000000 вс

Выборка стали

стад.	лист	листов
	1	2

Проектный Институт ЛЕННИЛПРОЕКТ

Копировал: Формат:

Выборка стали

Марка	Напрягаемая арматура. Арматурная сталь ГОСТ 5781-75. Класс А IV. ф мм						Итого	Арматурные изделия. Арматурная сталь ГОСТ 6727-53*. Класс В I. ф мм		Итого	Монтажные петли. Армат. сталь ГОСТ 5781-75. Класс А I. ф мм		Итого	Итого	Всего
	10	12	14	16	18	20		3	4		10	12			
БПК8-51.10	6.26	9.02					15,28		11,67	11.67	2.47		2.47	14,14	29.42
БПК8-52.10	6.40	9.20					15,60		11,81	11.81	2.47		2.47	14,28	29.88
БПК8-53.10		18.76					18.76		11.86	11.86	2.47		2.47	14,33	33.09
БПК8-54.10		19,12					19,12		12.00	12.00	2.47		2.47	14,47	33,59
БПК8-55.10		19,48					19,48		12,05	12,05	2.47		2.47	14,52	34.00
БПК8-56.10		19.84					19,84		12,10	12,10	2.47		2.47	14,57	34.41
БПК8-57.10		10,08	13,84				23,92		12,24	12,24	2.47		2.47	14.71	38,63
БПК8-58.10		10,26	14,08				24.34		12,29	12,28	2,47		2.47	14.76	39,10
БПК8-59.10		10,44	14.32				24,76		12,43	12,43	2.47		2.47	14,90	39.66
БПК8-60.10		10,62	14,56				25,18		12.48	12,48	2.47		2.47	14,95	40,13
БПК8-61.10			29,64				29,64		13,17	13.17	2.47		2.47	15,64	45.28
БПК8-62.10			30,12				30,12		13.31	13,31	2.47		2.47	15,78	45,90
БПК8-63.10			30,60				30,60		13,36	13,36	2.47		2.47	15,83	46.43
БПК8-64.10			31.08				31,08		13.51	13.51	2,47		2.47	15,98	47.06
БПК8-65.10			15,78	20,46			36,24		13,56	13,56	2,47		2.47	16.03	52.27
БПК8-66.10			16,02	20,76			36,78		13,61	13.61	2.47		2.47	16,08	52,86
БПК8-67.10				42,16			42,16		13,75	13,75	2.47		2,47	16,22	58,38
БПК8-68.10				42,8			42.8		13,80	13.80	2.47		2.44	16.27	59,07
БПК8-69.10				43,44			43.44		14,58	14,58		3.91	3.91	18,49	61,93
БПК8-70.10				22,02	27,90		49.92		14,63	14,63		3.91	3.91	18,54	68,46
БПК8-71.10					56,60		56,60		14,67	14.67		3.91	3.91	18,58	75,18
БПК8-72.10					57,40		57.40		14,81	14,81		3.91	3.91	18.72	76,12
БПК8-73.10					58,20		58,20		14.86	14.86		3,91	3.91	18,77	76,97
БПК8-74.10						72.80	72,80		15,00	15,00		3.91	3,91	18,91	91,71
БПК8-75.10						73,80	73,80		15,05	15,05		3.91	3.91	18,96	92.76

Инв. № подл. 1848 | Подп. и дата | Взам. инв. №

Копировала Смирнова Формат 12

Эскиз

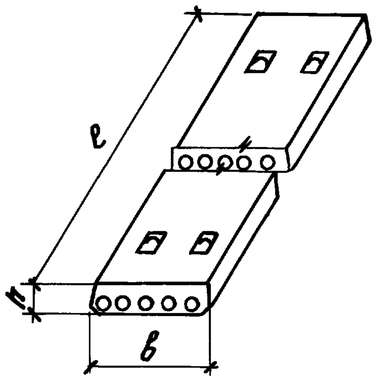

Бетон М300

Марка изделия	Размеры, мм. l	в	h	Перекрываемые пролеты в свету (без штукат.) мм. $l_{0\,max}$	$l_{0\,min}$	Объем изделия по внеш. размерам. м³	Объем бетона м³	Масса, кг Изделия	Арматуры AI	AIV	BI	Всего	Содержание стали на м³ бетона	NN стр
БПК8-27.10	2700	990	220	2440	2350	0.579	0.336	840	2.47	6.60	6.86	15.93	47.4	13÷17
БПК8-28.10	2800	990	220	2540	2450	0.60	0.348	870	2.47	6.88	6.91	16.26	46.7	13÷17
БПК8-29.10	2900	990	220	2640	2550	0.62	0.358	895	2.47	7.12	7.05	16.64	46.5	13÷16, 18
БПК8-30.10	3000	990	220	2740	2650	0.644	0.372	930	2.47	7.36	7.10	16.93	45.5	13÷16.18
БПК8-31.10	3100	990	220	2840	2750	0.665	0.383	958	2.47	7.60	7.15	17.22	45.0	13÷16, 19
БПК8-32.10	3200	990	220	2940	2850	0.686	0.394	985	2.47	7.84	7.28	17.59	44.6	13÷16, 19
БПК8-33.10	3300	990	220	3040	2950	0.708	0.406	1015	2.47	8.08	7.33	17.88	44.0	13÷16. 20
БПК8-34.10	3400	990	220	3140	3050	0.729	0.417	1043	2.47	8.36	7.47	18.30	43.9	13÷16. 20
БПК8-35.10	3500	990	220	3240	3150	0.751	0.429	1073	2.47	8.60	7.52	18.59	43.3	13÷16. 21
БПК8-36.10	3600	990	220	3340	3250	0.772	0.44	1100	2.47	8.84	7.57	18.88	42.9	13÷16. 21
БПК8-37.10	3700	990	220	3440	3350	0.794	0.452	1130	2.47	9.08	7.71	19.26	42.6	13÷16. 22
БПК8-38.10	3800	990	220	3540	3450	0.815	0.464	1160	2.47	9.32	7.76	19.55	42.1	13÷16. 22
БПК8-39.10	3900	990	220	3640	3550	0.837	0.476	1190	2.47	9.56	7.91	19.94	41.9	13÷16. 23
БПК8-40.10	4000	990	220	3740	3650	0.858	0.487	1218	2.47	9.84	7.96	20.27	41.6	13÷16. 23
БПК8-41.10	4100	990	220	3840	3750	0.879	0.498	1245	2.47	10.08	8.01	20.56	41.3	13÷16, 24
БПК8-42.10	4200	990	220	3940	3850	0.901	0.510	1275	2.47	10.32	8.15	20.94	41.1	13÷16.24
БПК8-43.10	4300	990	220	4040	3950	0.922	0.521	1303	2.47	10.56	8.20	21.23	40.7	13÷16,25
БПК8-44.10	4400	990	220	4140	4050	0.944	0.533	1333	2.47	10.80	8.34	21.61	40.5	13÷16.25
БПК8-45.10	4500	990	220	4240	4150	0.965	0.544	1360	2.47	11.04	8.39	21.90	40.3	13÷16, 26
БПК8-46.10	4600	990	220	4340	4250	0.987	0.556	1390	2.47	11.32	8.44	22.23	40.0	13÷16.26
БПК8-47.10	4700	990	220	4440	4350	1.008	0.567	1418	2.47	11.56	8.58	22.61	39.9	13÷16.27
БПК-8-48.10	4800	990	220	4540	4450	1.030	0.580	1450	2.47	14.38	11.42	28.27	48.7	13÷16.27
БПК8-49.10	4900	990	220	4640	4550	1.051	0.591	1478	2.47	14.68	11.57	28.72	48.6	13÷16.28
БПК8-50.10	5000	990	220	4740	4650	1.073	0.603	1508	2.47	14.28	11.62	29.07	48.2	13÷16.28
БПК8-51.10	5100	990	220	4840	4750	1.094	0.614	1535	2.47	15.28	11.67	29.42	47.9	13÷16.29
БПК8-52.10	5200	990	220	4940	4850	1.115	0.625	1563	2.47	15.6	11.81	29.88	47.8	13÷16.29

Инв.N подл. | Подп. и дата | Взам. инв.N
1848

Гл.спец.	Винер		
Вед.инж.	Хомич		
Провер.	Хомич		
Разраб.	Засорина		
Исполн.	Засорина		

1.141-КР-1.6.010000

Номенклатура многопустотных панелей БПК8-27.10 ÷ БПК8-75.10

стадия	масса	масшт.
Р		
лист 1	листов 2	

Проектный Институт ЛЕННИИЛПРОЕКТ

Копировал: Керцман Формат 12

Эскиз	Марка изделия	Размеры, мм l	в	h	Перекрываем пролеты в свету (без штукат.) мм lmax	lmin	Объем изделия по внешн. размер. м³	Объем бетона м³	Масса, кг. Изделия	Арматуры AI	AIV	BI	Всего	Содерж. стали на м³ бетона	N стр.
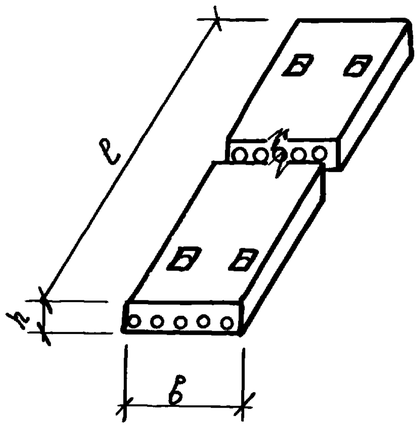	БПК8-53.10	5300	990	220	5040	4950	1.137	0.637	1593	2.47	18.76	11.86	33.09	51.9	13÷16,30
	БПК8-54.10	5400	990	220	5140	5050	1.158	0.648	1620	2.47	19.12	12.00	33.59	51.8	13÷16,30
	БПК8-55.-10	5500	990	220	5240	5150	1.180	0.660	1650	2.47	19.48	12.05	34.00	51.5	13÷16,31
	БПК8-56.10	5600	990	220	5340	5250	1.201	0.671	1678	2.47	19,84	12,10	34.41	51.3	13÷16,31
	БПК8-57.10	5700	990	220	5440	5350	1.223	0.683	1708	2,47	23.92	12.24	38,63	56.6	13÷16,32
	БПК8-58.10	5800	990	220	5540	5450	1.244	0.699	1748	2.47	24.34	12,29	39,10	55,9	13÷16,32
	БПК8-59.10	5900	990	220	5640	5550	1.256	0.707	1768	2.47	24.76	12,43	39,66	56.0	13÷16,33
	БПК8-60.10	6000	990	220	5740	5650	1.287	0.718	1795	2.47	25,18	12.48	40.13	55.9	13÷16,33
	БПК8-61.10	6100	990	220	5840	5750	1.308	0.73	1825	2.47	29,64	13,17	45,28	62.0	13÷16,34
	БПК8-62.10	6200	990	220	5940	5850	1.330	0.741	1853	2.47	30,12	13.31	45,90	61.9	13÷16,34
	БПК8-63.10	6300	990	220	6040	5950	1.351	0.752	1880	2.47	30,60	13,36	46,43	61.7	13÷16,35
	БПК8-64.10	6400	990	220	6140	6050	1.373	0.764	1910	2.47	31.08	13.51	47.06	61.6	13÷16,35
	БПК8-65.10	6500	990	220	6240	6150	1.394	0,775	1938	2.47	36.24	13.56	52,27	67.4	13÷16,36
	БПК8-66.10	6600	990	220	6340	6250	1.415	0.787	1968	2.47	36,78	13,61	52,86	67,2	13÷16,36
	БПК8-67.10	6700	990	220	6440	6350	1.437	0.798	1995	2.47	42,16	13.75	58,38	73.2	13÷16,37
	БПК8-68.10	6800	990	220	6540	6450	1.459	0.811	2028	2.47	42,80	13.80	59,07	72,8	13÷16,37
	БПК8-69.10	6900	990	220	6640	6550	1.480	0.822	2055	3.91	43.44	14.58	61,93	75,9	13÷16,38
	БПК8-70.10	7000	990	220	6740	6650	1.502	0.834	2085	3,91	43.92	14.63	68,46	82.1	13÷16,38
	БПК8-71.10	7100	990	220	6840	6750	1.523	0,845	2113	3.91	56.60	14.67	75,18	89.0	13÷16,39
	БПК8-72.10	7200	990	220	6940	6850	1.544	0.856	2140	3.91	57.40	14.81	76.12	88.9	13÷16,39
	БПК8-73.10	7300	990	220	7040	6950	1.566	0.868	2170	3.91	58.20	14.86	76,97	88,7	13÷16,40
	БПК8-74.10	7400	990	220	7140	7050	1.587	0,879	2198	3.91	72,80	15.00	91.71	104,3	13÷16,40
	БПК8-75.10	7500	990	220	7240	7150	1.609	0.891	2228	3.91	73.80	15.05	92,76	104.1	13÷16,41

Бетон М300

Инв. N подл. | Подп. и дата | Взам. инв.

Петли для подъема П-1

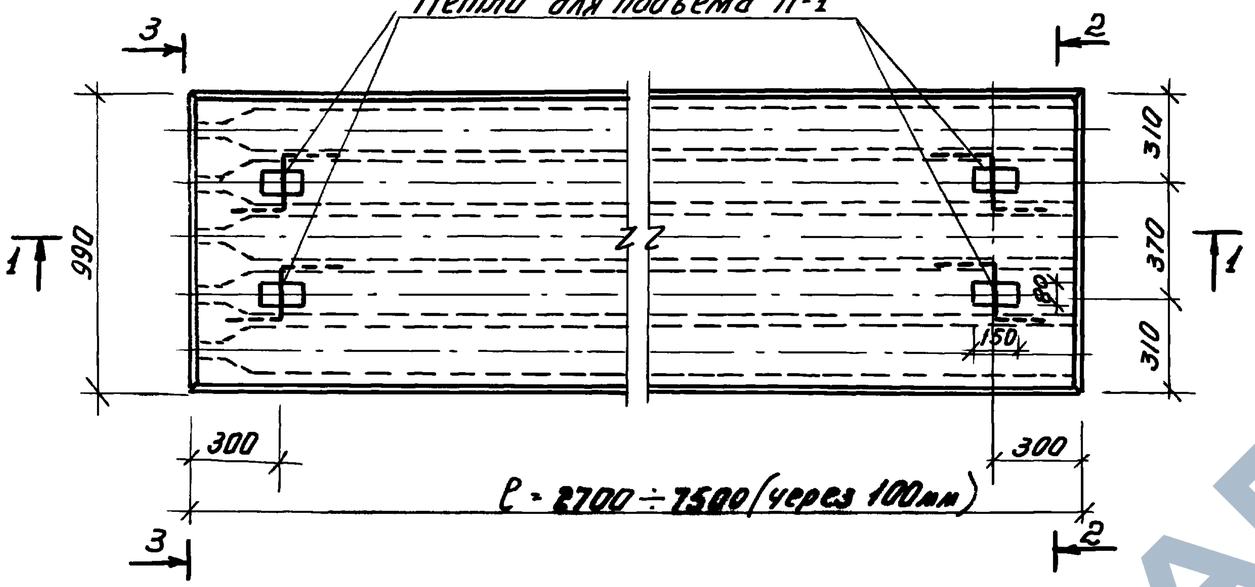

2 - 2

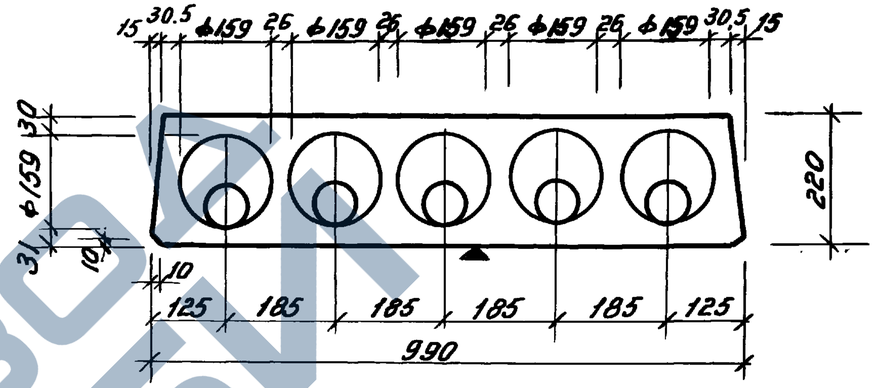

3 - 3

960

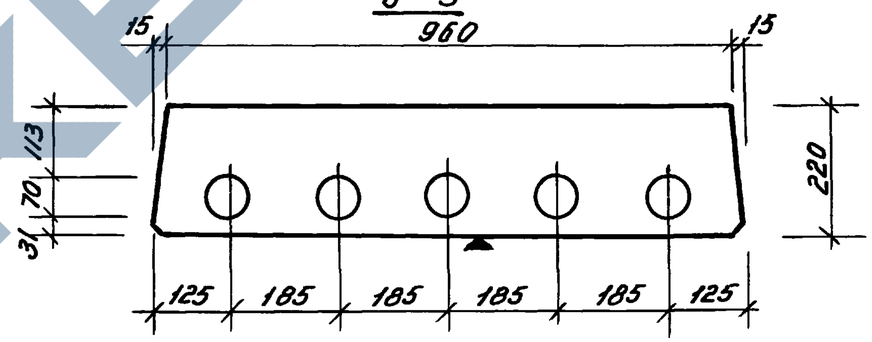

1 - 1

Вкладыш бетонный свежеотформованный и отвибрированный

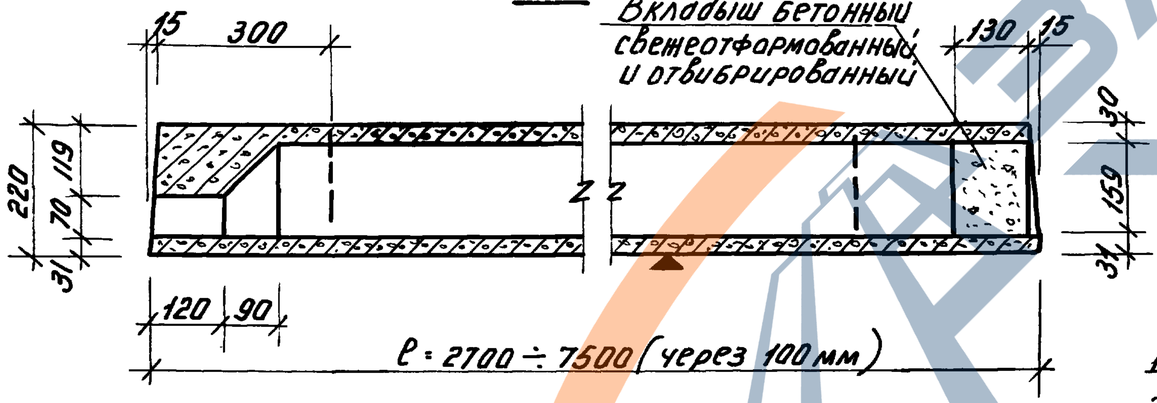

Расчетная схема

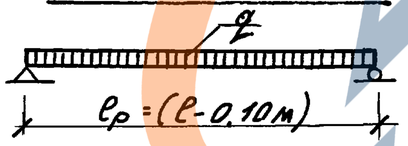

Нагрузки (включая собственный вес панели)

Расчетная нагрузка по несущей способности	— 1100 кг/м²
Нормативная нагрузка	— 970 кг/м²
Нормативная нагрузка при расчете прогиба	
Длительно действующая	— 820 кг/м²
Кратковременно действующая	— 150 кг/м²

1. Армирование панели см. черт. 1.141-КР-1.6.020000 сб.
2. Плоскость отмеченная знаком ▼ должна быть гладкой.
3. Кубиковая прочность бетона при его обжатии не ниже 200 кг/см².

Гл.спец.	Винер		
Вед.инж.	Хомич		
Провер.	Хомич		
Разраб.	Засорина		
Исполн.	Засорина		

1.141-КР-1.6.020000

Опалубочный чертеж многопустотных панелей БП28-27.10 ÷ БПК8-75.10

Стадия	Масса	Масшт.
Р		1:20 1:10
Лист	Листов	

проектный институт ЛЕННИИЛПРОЕКТ

Копировал: Смирнова Формат 12

Инв.№подл. | Подпись и дата | Взам.инв.№

ЗАВОД ЖБИ

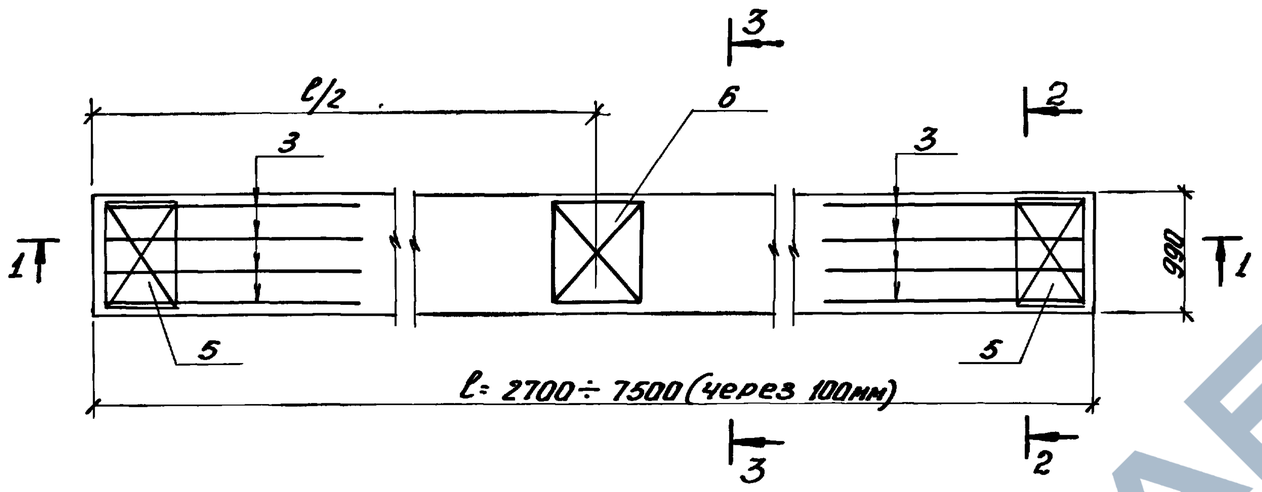

2 - 2

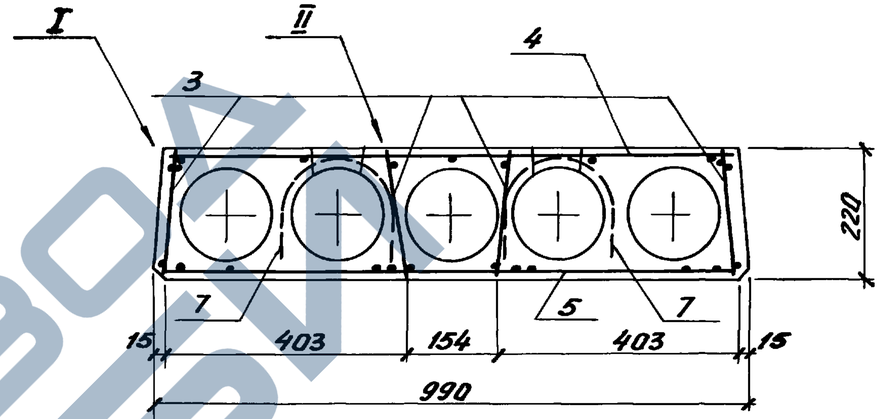

1 - 1

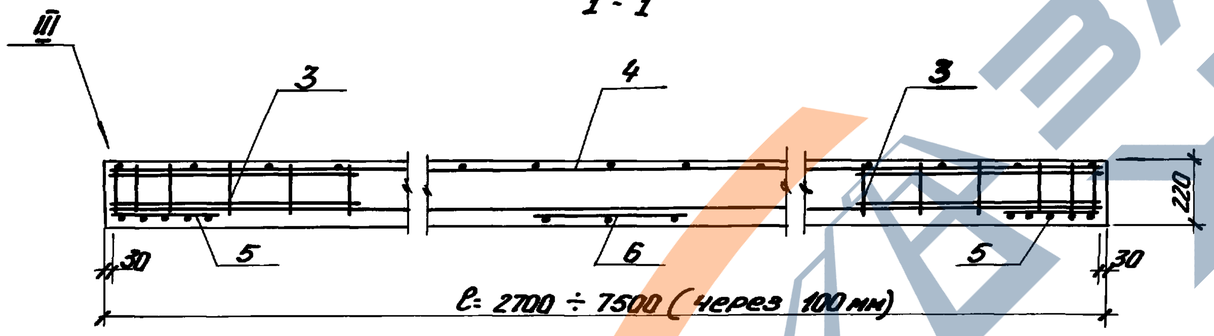

3-3

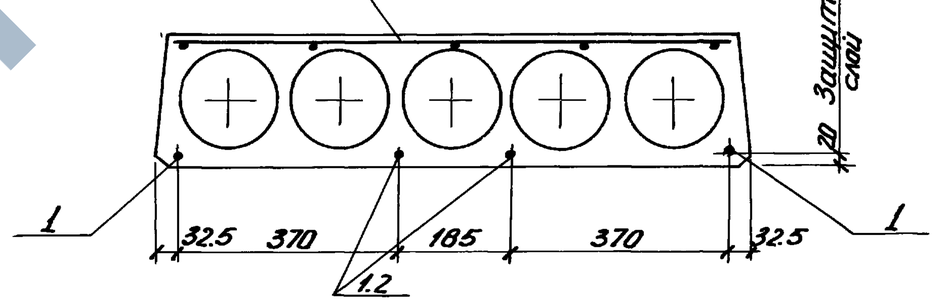

1. Способ натяжения - электротермический
2. Предварительное напряжение арматуры, контролируемое при натяжении σ_0 = 5000 кг/см².

Гл.спец.	Винер		
Вед.инж.	Хомич		
Провер.	Хомич		
Разраб.	Засорина		
Исполн.	Засорина		

1.141-КР-1.6.020000 сб

Армирование многопустотных панелей БПК 8-27.0 ÷ БПК 8-75.10

стад.	масса	масшт.
Р		
лист 1	листов 3	

Проектный институт ЛЕННИИЛПРОЕКТ

Копировал: Керцман Формат 12

Инв.№ подл. | Подп. и дата | Взам. инв.№

1348

I

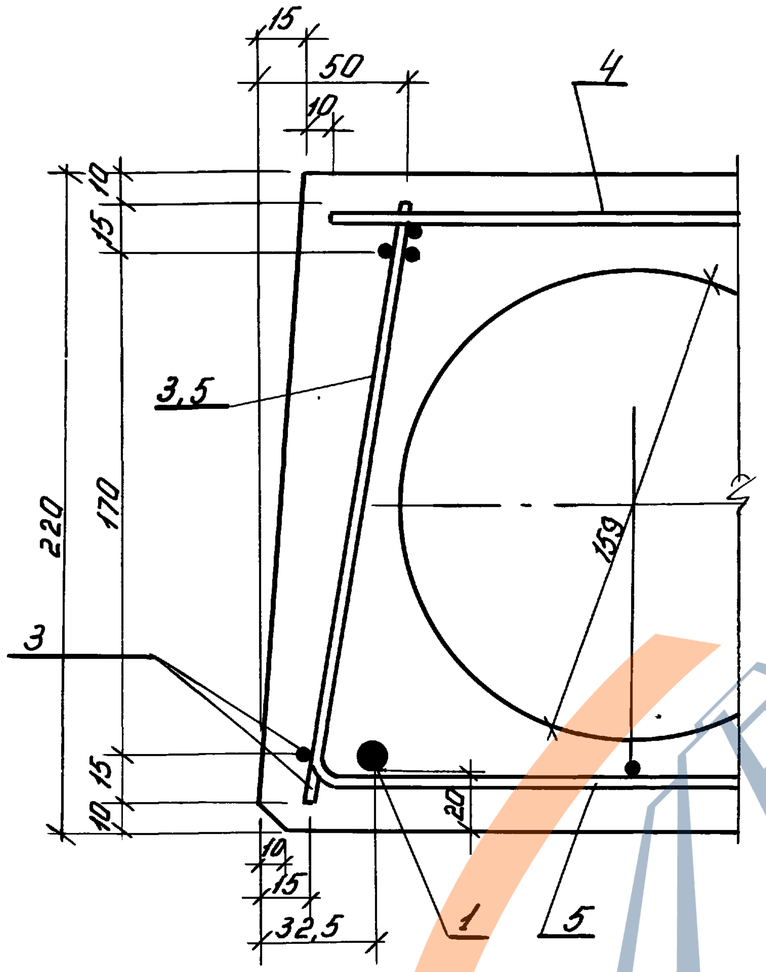

II

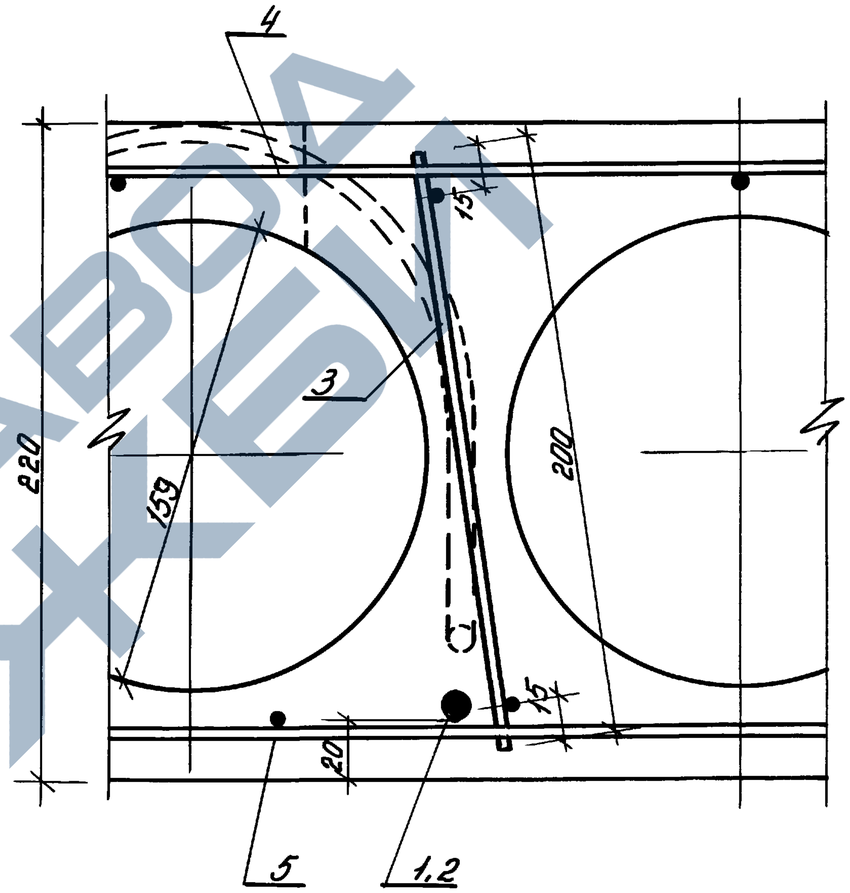

Инв.№подл. | Подп. и дата | Взам. инв.№
1045

1.141-КР-1.6.020000 сб

Лист 2

Копировала: Смирнова

Формат 12

https://zavodjbi.com/

III

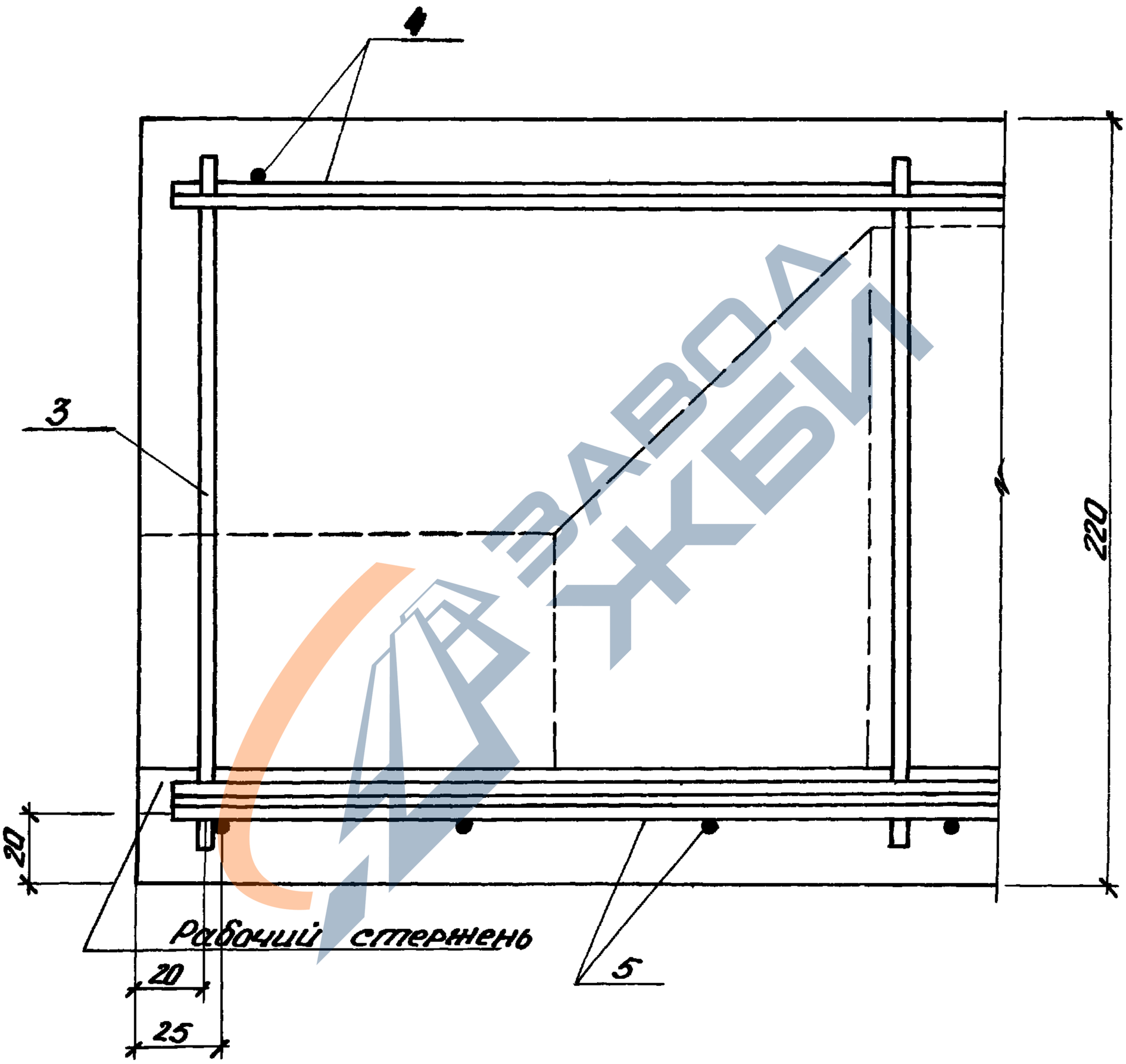

ЗАВОД ЖБИ

Инв.№ подл. | Подп. и дата | Взам. инв.№

1.141-КР-1.6.020000 сб

Лист 3

Копировал:

Формат А4

https://zavodjbi.com/

Форм	Зона	Поз.	Обозначение	Наименование	Кол.	Примечание
				Документация		
			1.141-КР-1.6.000000 ТР	Техническое описание		
			1.141-КР-1.6.010000	Номенклатура		
			1.141-КР-1.6.000000 ВС	Выборка стали		
			1.141-КР-1.6.020000	Опалубочный чертеж		
			1.141-КР-1.6.020000 СБ	Сборочный чертеж		листы 1÷3
			Сборочные	единицы и детали		
		1	1.141-КР-1.6.020001-01	Стержень Т1	4	
		3	1.141-КР-1.6.020100-01	Каркас К-1	8	
		4	1.141-КР-1.6.020200-01	Сетка С1-01	1	
		5	1.141-КР-1.6.020300	Сетка С-2	2	
		6	1.141-КР-1.6.020400	Сетка С-3	1	
		7	1.141-КР-1.6.020002	Петля П-1	4	
				Материал		
				Бетон М300, м³	0,336	

Инв.№ подл. | Подпись и дата | Взам.инв.№

Гл.спец.	Винер		
Вед.инж.	Хомич		
Провер.	Хомич		
Разраб.	Засорина		
Испол.	Засорина		

1.141-КР-1.6.030000

Панель перекрытия многопустотная БПК8-27.10 Спецификация

Стадия	Лист	Листов
Р		

Проектный институт Ленжилпроект

Копировал

Формат А1

Форм	Зона	Поз.	Обозначение	Наименование	Кол	Примечание
				Документация		
			1.141-КР-1.6.000000 ТР	Техническое описание		
			1.141-КР-1.6.010000	Номенклатура		
			1.141-КР-1.6.000000 ВС	Выборка стали		
			1.141-КР-1.6.020000	Опалубочный чертеж		
			1.141-КР-1.6.020000 СБ	Сборочный чертеж		листы 1÷3
			Сборочные	единицы и детали		
		1	1.141-КР-1.6.020001-02	Стержень Т2	4	
		3	1.141-КР-1.6.020100-01	Каркас К-1	8	
		4	1.141-КР-1.6.020200-02	Сетка С1-02	1	
		5	1.141-КР-1.6.020300	Сетка С-2	2	
		6	1.141-КР-1.6.020400	Сетка С-3	1	
		7	1.141-КР-1.6.020002	Петля П-1	4	
				Материал		
				Бетон М300, м³	0,348	

Инв.№ подл. | Подпись и дата | Взам.инв.№

Гл.спец.	Винер		
Вед.инж.	Хомич		
Провер.	Хомич		
Разраб.	Засорина		
Испол.	Засорина		

1.141-КР-1.6.040000

Панель перекрытия многопустотная БПК8-28.10 Спецификация.

Стадия	Лист	Листов
Р		

Проектный институт Ленжилпроект

Копировал

Формат А1

Форм.	Зона	Поз.	Обозначение	Наименование	Кол.	Примечание
				Документация		
			1.141-КР-1.6.000000 ТО	Техническое описание		
			1.141-КР-1.6.010000	Номенклатура		
			1.141-КР-1.6.000000 ВС	Выборка стали		
			1.141-КР-1.6.020000	Опалубочный чертеж		
			1.141-КР-1.6.020000 СБ	Сборочный чертеж		Листы 1÷3
				Сборочные единицы и детали		
		1	1.141-КР-1.6.020001-03	Стержень Т3	4	
		3	1.141-КР-1.6.020100-01	Каркас К-1	8	
		4	1.141-КР-1.6.020200-03	Сетка С1-03	1	
		5	1.141-КР-1.6.020300	Сетка С-2	2	
		6	1.141-КР-1.6.020400	Сетка С-3	1	
		7	1.141-КР-1.6.020002	Петля П-1	4	
				Материал		
				Бетон М300, м³	0,358	

Инв.№подл. | Подпись и дата | Взам.инв.№

1.141-КР-1.6.050000

Гл.спец.	Винер	
Вед.инж.	Хомич	
Провер.	Хомич	
Разраб.	Засорина	
Испол.	Засорина	

Панель перекрытия многопустотная БПК8-29.10 Спецификация

Стад.	Лист	Листов
Р		

Проектный институт ЛЕНЖИЛПРОЕКТ

Копировал: Керцман Формат А4

Форм.	Зона	Поз.	Обозначение	Наименование	Кол.	Примечание
				Документация		
			1.141-КР-1.6.000000 ТО	Техническое описание		
			1.141-КР-1.6.010000	Номенклатура		
			1.141-КР-1.6.000000 ВС	Выборка стали		
			1.141-КР-1.6.020000	Опалубочный чертеж		
			1.141-КР-1.6.020000 СБ	Сборочный чертеж		
				Сборочные единицы и детали		
		1	1.141-КР-1.6.020001-04	Стержень Т4	4	
		3	1.141-КР-1.6.020100-01	Каркас К-1	8	
		4	1.141-КР-1.6.020200-04	Сетка С1-04	1	
		5	1.141-КР-1.6.020300	Сетка С-2	2	
		6	1.141-КР-1.6.020400	Сетка С-3	1	
		7	1.141-КР-1.6.020002	Петля П-1	4	
				Материал		
				Бетон М300, м³	0,372	

Инв.№подл. | Подпись и дата | Взам.инв.№

1.141-КР-1.6.060000

Гл.спец.	Винер	
Вед.инж.	Хомич	
Провер.	Хомич	
Разраб.	Засорина	
Испол.	Засорина	

Панель перекрытия многопустотная БПК8-30.10 Спецификация

Стад.	Лист	Листов
Р		

Проектный институт ЛЕНЖИЛПРОЕКТ

Копировал: Керцман Формат А4

Форм	Зона	Поз.	Обозначение	Наименование	Кол.	Примечание
				Документация		
			1.141-КР-1.6.000000ТР	Техническое описание		
			1.141-КР-1.6.010000	Номенклатура		
			1.141-КР-1.6.000000 ВС	Выборка стали		
			1.141-КР-1.6.020000	Опалубочный чертеж		
			1.141-КР-1.6.020000 СБ	Сборочный чертеж		листы 1÷3
				Сборочные единицы и детали		
		1	1.141-КР-1.6.020001-05	Стержень Т5	4	
		3	1.141-КР-1.6.020100-01	Каркас К-1	8	
		4	1.141-КР-1.6.020200-05	Сетка С1-05	1	
		5	1.141-КР-1.6.020300	Сетка С-2	2	
		6	1.141-КР-1.6.020400	Сетка С-3	1	
		7	1.141-КР-1.6.020002	Петля П-1	4	
				Материал		
				Бетон М300 м³	0,383	

Инв.№ подл. | Подпись и дата | Взам.инв.№

		1.141-КР-1.6.070000	
Гл.спец.	Винер	Панель перекрытия многопустотная БПК8-31.10 Спецификация	Стадия: Р; Лист; Листов
Вед.инж.	Хомич		Проектный институт: Ленжилпроект
Провер.	Хомич		
Разраб.	Засорина		
Испол.	Засорина		

Копировала: Смирнова Формат 11

Форм	Зона	Поз.	Обозначение	Наименование	Кол.	Примечание
				Документация		
			1.141-КР-1.6.000000 ТР	Техническое описание		
			1.141-КР-1.6.010000	Номенклатура		
			1.141-КР-1.6.000000 ВС	Выборка стали		
			1.141-КР-1.6.020000	Опалубочный чертеж		
			1.141-КР-1.6.020000 СБ	Сборочный чертеж		листы 1÷3
				Сборочные единицы и детали		
		1	1.141-КР-1.6.020001-06	Стержень Т6	4	
		3	1.141-КР-1.6.020100-01	Каркас К-1	8	
		4	1.141-КР-1.6.020200-06	Сетка С1-06	1	
		5	1.141-КР-1.6.020300	Сетка С-2	2	
		6	1.141-КР-1.6.020400	Сетка С-3	1	
		7	1.141-КР-1.6.020002	Петля П-1	4	
				Материал		
				Бетон М300 м³	0,394	

Инв.№ подл. | Подпись и дата | Взам.инв.№

		1.141-КР-1.6.080000	
Гл.спец.	Винер	Панель перекрытия многопустотная БПК8-32.10 Спецификация	Стадия: Р; Лист; Листов
Вед.инж.	Хомич		Проектный институт: Ленжилпроект
Провер.	Хомич		
Разраб.	Засорина		
Испол.	Засорина		

Копировала: Смирнова Формат 11

Форм.	Зона	Поз.	Обозначение	Наименование	Кол.	Примечание
				Документация		
			1.141-КР-1.6.000000 ТО	Техническое описание		
			1.141-КР-1.6.010000	Номенклатура		
			1.141-КР-1.6.000000 ВС	Выборка стали		
			1.141-КР-1.6.020000	Опалубочный чертеж		
			1.141-КР-1.6.020000 СБ	Сборочный чертеж		листы 1÷3
				Сборочные единицы и детали		
		1	1.141-КР-1.6.020001-07	Стержень Т7	4	
		3	1.141-КР-1.6.020100-01	Каркас К-1	8	
		4	1.141-КР-1.6.020200-07	Сетка С1-07	1	
		5	1.141-КР-1.6.020300	Сетка С-2	2	
		6	1.141-КР-1.6.020400	Сетка С-3	1	
		7	1.141-КР-1.6.020002	Петля П-1	4	
				Материал		
				Бетон М300, $м^3$	0.406	

Инв.№ подл. | Подпись и дата | Взам. инв.№

Гл.спец.	Винер		1.141-КР-1.6.090000
Вед.инж.	Хомич		Панель перекрытия многопустотная БПК8-33.10 Спецификация
Провер.	Хомич		Стадия: Р; Лист; Листов
Разраб.	Засорина		Проектный институт ЛЕННИИЛПРОЕКТ
Испол.	Засорина		Копировал: Керцман Формат 11

Форм.	Зона	Поз.	Обозначение	Наименование	Кол.	Примечание
				Документация		
			1.141-КР-1.6.000000 ТО	Техническое описание		
			1.141-КР-1.6.010000	Номенклатура		
			1.141-КР-1.6.000000 ВС	Выборка стали		
			1.141-КР-1.6.020000	Опалубочный чертеж		
			1.141-КР-1.6.020000 СБ	Сборочный чертеж		листы 1÷3
				Сборочные единицы и детали		
		1	1.141-КР-1.6.020001-08	Стержень Т8	4	
		3	1.141-КР-1.6.020100-01	Каркас К-1	8	
		4	1.141-КР-1.6.020200-08	Сетка С1-08	1	
		5	1.141-КР-1.6.020300	Сетка С-2	2	
		6	1.141-КР-1.6.020400	Сетка С-3	1	
		7	1.141-КР-1.6.020002	Петля П-1	4	
				Материал		
				Бетон М300, $м^3$	0.417	

Инв.№ подл. | Подпись и дата | Взам. инв.№

Гл.спец.	Винер		1.141-КР-1.6.100000
Вед.инж.	Хомич		Панель перекрытия многопустотная БПК8-34.10 Спецификация
Провер.	Хомич		Стадия: Р; Лист; Листов
Разраб.	Засорина		Проектный институт ЛЕННИИЛПРОЕКТ
Испол.	Засорина		Копировал: Керцман Формат 11

https://zavodjbi.com/

Форм	Зона	Поз.	Обозначение	Наименование	Кол.	Примечание
				Документация		
			1.141-КР-1.6.000000 ТО	Техническое описание		
			1.141-КР-1.6.010000	Номенклатура		
			1.141-КР-1.6.000000 ВС	Выборка стали		
			1.141-КР-1.6.020000	Опалубочный чертеж		
			1.141-КР-1.6.020000 СБ	Сборочный чертеж		листы 1÷3
				Сборочные единицы и детали		
		1	1.141-КР-1.6.020001-09	Стержень Т9	4	
		3	1.141-КР-1.6.020100-01	Каркас К-1	8	
		4	1.141-КР-1.6.020200-09	Сетка С1-09	1	
		5	1.141-КР-1.6.020300	Сетка С-2	2	
		6	1.141-КР-1.6.020400	Сетка С-3	1	
		7	1.141-КР-1.6.020002	Петля П-1	4	
				Материал		
				Бетон М300, м³	0,429	

Инв.№ подл. | Подпись и дата | Взам. инв.№

Гл.спец.	Винер		1.141-КР-1.6.110000
Вед.инж.	Хомич		Панель перекрытия многопустотная БПК8-35.10 Спецификация
Провер.	Хомич		Стад. Р; Лист; Листов
Разраб.	Засорина		Проектный институт ЛЕНЖИЛПРОЕКТ
Испол.	Засорина		

Копировала: Смирнова Формат 11

Форм	Зона	Поз.	Обозначение	Наименование	Кол.	Примечание
				Документация		
			1.141-КР-1.6.000000 ТО	Техническое описание		
			1.141-КР-1.6.010000	Номенклатура		
			1.141-КР-1.6.000000 ВС	Выборка стали		
			1.141-КР-1.6.020000	Опалубочный чертеж		
			1.141-КР-1.6.020000 СБ	Сборочный чертеж		листы 1÷3
				Сборочные единицы и детали		
		1	1.141-КР-1.6.020001-10	Стержень Т10	4	
		3	1.141-КР-1.6.020100-01	Каркас К-1	8	
		4	1.141-КР-1.6.020200-10	Сетка С1-10	1	
		5	1.141-КР-1.6.020300	Сетка С-2	2	
		6	1.141-КР-1.6.020400	Сетка С-3	1	
		7	1.141-КР-1.6.020002	Петля П-1	4	
				Материал		
				Бетон М300, м³	0,44	

Инв.№ подл. | Подпись и дата | Взам. инв.№

Гл.спец.	Винер		1.141-КР-1.6.120000
Вед.инж.	Хомич		Панель перекрытия многопустотная БПК8-36.10 Спецификация
Провер.	Хомич		Стад. Р; Лист; Листов
Разраб.	Засорина		Проектный институт ЛЕНЖИЛПРОЕКТ
Испол.	Засорина		

Копировала: Смирнова Формат 11

https://zavodjbi.com/

Форм.	Зона	Поз.	Обозначение	Наименование	Кол.	Примечание
				Документация		
			1.141-КР-1.6.000000 ТО	Техническое описание		
			1.141-КР-1.6.010000	Номенклатура		
			1.141-КР-1.6.000000 ВС	Выборка стали		
			1.141-КР-1.6.020000	Опалубочный чертеж		
			1.141-КР-1.6.020000 СБ	Сборочный чертеж		листы 1÷3
				Сборочные единицы и детали		
		1	1.141-КР-1.6.020001-11	Стержень Т11	4	
		3	1.141-КР-1.6.020100-01	Каркас К-1	8	
		4	1.141-КР-1.6.020200-11	Сетка С1-11	1	
		5	1.141-КР-1.6.020300	Сетка С-2	2	
		6	1.141-КР-1.6.020400	Сетка С-3	1	
		7	1.141-КР-1.6.020002	Петля П-1	4	

Материал

Бетон М300, м³ 0.452

Инв.№ подл. | Подпись и дата | Взам. инв.№

Гл.спец.	Винер		
Вед.инж.	Хомич		
Провер.	Хомич		
Разраб.	Засорина		
Испол.	Засорина		

1.141-КР-1.6.130000

Панель перекрытия многопустотная БПК8-37.10 Спецификация

стад.	лист	листов
Р		

Проектный институт ЛЕННИИЛПРОЕКТ

Копировал: Керцман Формат 11

Форм.	Зона	Поз.	Обозначение	Наименование	Кол.	Примечание
				Документация		
			1.141-КР-1.6.000000 ТО	Техническое описание		
			1.141-КР-1.6.010000	Номенклатура		
			1.141-КР-1.6.000000 ВС	Выборка стали		
			1.141-КР-1.6.020000	Опалубочный чертеж		
			1.141-КР-1.6.020000 СБ	Сборочный чертеж		листы 1÷3
				Сборочные единицы и детали		
		1	1.141-КР-1.6.020001-12	Стержень Т12	4	
		3	1.141-КР-1.6.020100-01	Каркас К-1	8	
		4	1.141-КР-1.6.020200-12	Сетка С1-12	1	
		5	1.141-КР-1.6.020300	Сетка С-2	2	
		6	1.141-КР-1.6.020400	Сетка С-3	1	
		7	1.141-КР-1.6.020002	Петля П-1	4	

Материал

Бетон М300, м³ 0.464

Инв.№ подл. | Подпись и дата | Взам. инв.№

Гл.спец.	Винер		
Вед.инж.	Хомич		
Провер.	Хомич		
Разраб.	Засорина		
Испол.	Засорина		

1.141-КР-1.6.140000

Панель перекрытия многопустотная БПК8-38.10 Спецификация

стад.	лист	листов
Р		

Проектный институт ЛЕННИИЛПРОЕКТ

Копировал: Керцман Формат 11

Форм	Зона	Поз.	Обозначение	Наименование	Кол.	Примечание
				Документация		
			1.141-КР-1.6.000000 ТО	Техническое описание		
			1.141-КР-1.6.010000	Номенклатура		
			1.141-КР-1.6.000000 ВС	Выборка стали		
			1.141-КР-1.6.020000	Опалубочный чертеж		
			1.141-КР-1.6.020000 СБ	Сборочный чертеж		листы 1÷3
				Сборочные единицы и детали		
		1	1.141-КР-1.6.020001-13	Стержень Т13	4	
		3	1.141-КР-1.6.020100-01	Каркас К-1	8	
		4	1.141-КР-1.6.020200-13	Сетка С1-13	1	
		5	1.141-КР-1.6.020300	Сетка С-2	2	
		6	1.141-КР-1.6.020400	Сетка С-3	1	
		7	1.141-КР-1.6.020002	Петля П-1	4	
				Материал		
				Бетон М300, м³	0,475	

Инв.№подл. | Подпись и дата | Взам.инв.№

1.141-КР-1.6.150000

Гл.спец.	Винер		Панель перекрытия многопустотная БПК8-39.10 Спецификация	стад.	лист	листов
Вед.инж.	Хомич			Р		
Провер.	Хомич			проектный институт		
Разраб.	Засорина			ЛЕННИЛПРОЕКТ		
Испол.	Засорина					

Копировала: Смирнова Формат А1

Форм	Зона	Поз.	Обозначение	Наименование	Кол.	Примечание
				Документация		
			1.141-КР-1.6.000000 ТО	Техническое описание		
			1.141-КР-1.6.010000	Номенклатура		
			1.141-КР-1.6.000000 ВС	Выборка стали		
			1.141-КР-1.6.020000	Опалубочный чертеж		
			1.141-КР-1.6.020.000 СБ	Сборочный чертеж		листы 1÷3
				Сборочные единицы и детали		
		1	1.141-КР-1.6.020001-14	Стержень Т14	4	
		3	1.141-КР-1.6.020100-01	Каркас К-1	8	
		4	1.141-КР-1.6.020200-14	Сетка С1-14	1	
		5	1.141-КР-1.6.020300	Сетка С-2	2	
		6	1.141-КР-1.6.020400	Сетка С-3	1	
		7	1.141-КР-1.6.020002	Петля П-1	4	
				Материал		
				Бетон М300, м³	0,487	

Инв.№подл. | Подпись и дата | Взам.инв.№

1.141-КР-1.6.160000

Гл.спец.	Винер		Панель перекрытия многопустотная БПК8-40.10 Спецификация	стад.	лист	листов
Вед.инж.	Хомич			Р		
Провер.	Хомич			проектный институт		
Разраб.	Засорина			ЛЕННИЛПРОЕКТ		
Испол.	Засорина					

Копировала: Смирнова Формат А1

https://zavodjbi.com/

Форм	Зона	Поз.	Обозначение	Наименование	Кол.	Примечание
				Документация		
			1.141-КР-1.6.000000 ТО	Техническое описание		
			1.141-КР-1.6.010000	Номенклатура		
			1.141-КР-1.6.000000 ВС	Выборка стали		
			1.141-КР-1.6.020000	Опалубочный чертеж		
			1.141-КР-1.6.020000 СВ	Сборочный чертеж		листы 1÷3
				Сборочные единицы и детали		
		1	1.141-КР-1.6.020001-15	Стержень Т15	4	
		3	1.141-КР-1.6.020100-01	Каркас К-1	8	
		4	1.141-КР-1.6.020200-15	Сетка С1-15	1	
		5	1.141-КР-1.6.020300	Сетка С-2	2	
		6	1.141-КР-1.6.020400	Сетка С-3	1	
		7	1.141-КР-1.6.020002	Петля П-1	4	
				Материал		
				Бетон М300, м³	0.498	

Инв.№ подл. | Подпись и дата | Взам. инв.№

		1.141-КР-1.6.170000	
Гл.спец.	Винер	Панель перекрытия многопустотная БПК8-41.10 Спецификация	Стад. Р; Лист; Листов
Вед.инж.	Хомич		
Провер.	Хомич		Проектный институт ЛЕНЖИЛПРОЕКТ
Разраб.	Засорина		
Испол.	Засорина		

Копировал: Керцман Формат 11

Форм	Зона	Поз.	Обозначение	Наименование	Кол.	Примечание
				Документация		
			1.141-КР-1.6.000000 ТО	Техническое описание		
			1.141-КР-1.6.010000	Номенклатура		
			1.141-КР-1.6.000000 ВС	Выборка стали		
			1.141-КР-1.6.020000	Опалубочный чертеж		
			1.141-КР-1.6.020000 СБ	Сборочный чертеж		
				Сборочные единицы и детали		
		1	1.141-КР-1.6.020001-16	Стержень Т16	4	
		3	1.141-КР-1.6.020100-01	Каркас К-1	8	
		4	1.141-КР-1.6.020200-16	Сетка С1-16	1	
		5	1.141-КР-1.6.020300	Сетка С-2	2	
		6	1.141-КР-1.6.020400	Сетка С-3	1	
		7	1.141-КР-1.6.020002	Петля П-1	4	
				Материал		
				Бетон М300, м³	0.51	

Инв.№ подл. | Подпись и дата | Взам. инв.№

		1.141-КР-1.6.180000	
Гл.спец.	Винер	Панель перекрытия многопустотная БПК8-42.10 Спецификация	Стад. Р; Лист; Листов
Вед.инж.	Хомич		
Провер.	Хомич		Проектный институт ЛЕНЖИЛПРОЕКТ
Разраб.	Засорина		
Испол.	Засорина		

Копировал: Керцман Формат 11

https://zavodjbi.com/

Форм	Зона	Поз.	Обозначение	Наименование	Кол.	Примечание
				Документация		
			1.141-КР-1.6.000000 ТО	Техническое описание		
			1.141-КР-1.6.010000	Номенклатура		
			1.141-КР-1.6.000000 ВС	Выборка стали		
			1.141-КР-1.6.020000	Опалубочный чертеж		
			1.141-КР-1.6.020000 СБ	Сборочный чертеж		листы 1÷3
				Сборочные единицы и детали		
		1	1.141-КР-1.6.020001-17	Стержень Т17	4	
		3	1.141-КР-1.6.020100-01	Каркас К-1	8	
		4	1.141-КР-1.6.020200-17	Сетка С1-17	1	
		5	1.141-КР-1.6.020300	Сетка С-2	2	
		6	1.141-КР-1.6.020400	Сетка С-3	1	
		7	1.141-КР-1.6.020002	Петля П-1	4	
				Материал		
				Бетон М300, м³	0,521	

Инв. № подл. | Подпись и дата | Взам. инв. №

Гл. спец.	Винер		1.141-КР-1.6.190000
Вед. инж.	Хомич		Панель перекрытия многопустотная БПК8-43.10 Спецификация
Провер.	Хомич		Стад. Р; Лист; Листов
Разраб.	Засорина		Проектный институт ЛЕННИЛПРОЕКТ
Испол.	Засорина		

Копировала: Смирнова Формат А4

Форм	Зона	Поз.	Обозначение	Наименование	Кол.	Примечание
				Документация		
			1.141-КР-1.6.000000 ТО	Техническое описание		
			1.141-КР-1.6.010000	Номенклатура		
			1.141-КР-1.6.000000 ВС	Выборка стали		
			1.141-КР-1.6.020000	Опалубочный чертеж		
			1.141-КР-1.6.020000 СБ	Сборочный чертеж		листы 1÷3
				Сборочные единицы и детали		
		1	1.141-КР-1.6.020001-18	Стержень Т18	4	
		3	1.141-КР-1.6.020100-01	Каркас К-1	8	
		4	1.141-КР-1.6.020200-18	Сетка С1-18	1	
		5	1.141-КР-1.6.020300	Сетка С-2	2	
		6	1.141-КР-1.6.020400	Сетка С-3	1	
		7	1.141-КР-1.6.020002	Петля П-1	4	
				Материал		
				Бетон М300 м³	0,533	

Инв. № подл. | Подпись и дата | Взам. инв. №

Гл. спец.	Винер		1.141-КР-1.6.200000
Вед. инж.	Хомич		Панель перекрытия многопустотная БПК8-44.10 Спецификация
Провер.	Хомич		Стад. Р; Лист; Листов
Разраб.	Засорина		Проектный институт ЛЕННИЛПРОЕКТ
Испол.	Засорина		

Копировала: Смирнова Формат А4

Форм.	Зона	Поз.	Обозначение	Наименование	Кол.	Примечание
				Документация		
			1.141-КР-1.6.000000 то	Техническое описание		
			1.141-КР-1.6.010000	Номенклатура		
			1.141-КР-1.6.000000 вс	Выборка стали		
			1.141-КР-1.6.020000	Опалубочный чертеж		
			1.141-КР-1.6.020000 СБ	Сборочный чертеж		листы 1÷3
				Сборочные единицы и детали		
		1	1.141-КР-1.6.020001-19	Стержень Т19	4	
		3	1.141-КР-1.6.020100-01	Каркас К-1	8	
		4	1.141-КР-1.6.020200-19	Сетка С1-19	1	
		5	1.141-КР-1.6.020300	Сетка С-2	2	
		6	1.141-КР-1.6.020400	Сетка С-3	1	
		7	1.141-КР-1.6.020002	Петля П-1	4	
				Материал		
				Бетон М300, м³	0.544	

Инв.№ подл. | Подпись и дата | Взам. инв.№

Гл.спец.	Винер		1.141-КР-1.6.210000
Вед.инж.	Хамич		Панель перекрытия многопустотная БПК 8-45.10 Спецификация
Провер.	Хамич		
Разраб.	Засорина		
Испол.	Засорина		

Стад.	Лист	Листов
Р		

Проектный институт ЛЕННИИЛПРОЕКТ

Копировал: Керцман Формат А1

Форм.	Зона	Поз.	Обозначение	Наименование	Кол.	Примечание
				Документация		
			1.141-КР-1.6.000000 то	Техническое описание		
			1.141-КР-1.6.010000	Номенклатура		
			1.141-КР-1.6.000000 вс	Выборка стали		
			1.141-КР-1.6.020000	Опалубочный чертеж		
			1.141-КР-1.6.020000 СБ	Сборочный чертеж		листы 1÷3
				Сборочные единицы и детали		
		1.	1.141-КР-1.6.020001-20	Стержень Т20	4	
		3	1.141-КР-1.6.020100-01	Каркас К-1	8	
		4	1.141-КР-1.6.020200-20	Сетка С1-20	1	
		5	1.141-КР-1.6.020300	Сетка С-2	2	
		6	1.141-КР-1.6.020400	Сетка С-3	1	
		7	1.141-КР-1.6.020002	Петля П-1	4	
				Материал		
				Бетон М300, м³	0.556	

Инв.№ подл. | Подпись и дата | Взам. инв.№

Гл.спец.	Винер		1.141-КР-1.6.220000
Вед.инж.	Хамич		Панель перекрытия многопустотная БПК 8-46.10 Спецификация
Провер.	Хамич		
Разраб.	Засорина		
Испол.	Засорина		

Стад.	Лист	Листов
Р		

Проектный институт ЛЕННИИЛПРОЕКТ

Копировал: Керцман Формат А1

Форм	Зона	Поз.	Обозначение	Наименование	Кол.	Примечание
				Документация		
			1.141-КР-1.6.000 000 ТО	Техническое описание		
			1.141-КР-1.6.010 000	Номенклатура		
			1.141-КР-1.6.000 000 ВС	Выборка стали		
			1.141-КР-1.6.020 000	Опалубочный чертеж		
			1.141-КР-1.6.020 000 СБ	Сборочный чертеж		листы 1÷3
				Сборочные единицы и детали		
		1	1.141-КР-1.6.020 001-21	Стержень Т21	4	
		3	1.141-КР-1.6.020 100-01	Каркас К-1	8	
		4	1.141-КР-1.6.020 200-21	Сетка С1-21	1	
		5	1.141-КР-1.6.020 300	Сетка С-2	2	
		7	1.141-КР-1.6.020 002	Петля П-1	4	
		6	1.141-КР-1.6.020 400	Сетка С-3	1	
				Материал		
				Бетон М300, м³	0,567	

Инв. № подл. | Подпись и дата | Взам. инв. №

1.141-КР-1.6.230 000

Гл. спец.	Винер		Панель перекрытия многопустотная БПК8-47.10 Спецификация
Вед. инж.	Хомич		
Провер.	Хомич		
Разраб.	Засорина		
Испол.	Засорина		

Стад.	Лист.	Листов
Р		

Проектный институт ЛЕНИИЛПРОЕКТ

Форм	Зона	Поз.	Обозначение	Наименование	Кол.	Примечание
				Документация		
			1.141-КР-1.6.000 000 ТО	Техническое описание		
			1.141-КР-1.6.010 000	Номенклатура		
			1.141-КР-1.6.000 000 ВС	Выборка стали		
			1.141-КР-1.6.020 000	Опалубочный чертеж		
			1.141-КР-1.6.020 000 СБ	Сборочный чертеж		лист 1÷3
				Сборочные единицы и детали		
		1	1.141-КР-1.6.020 001-22	Стержень Т22	2	
		2	1.141-КР-1.6.020 001-23	Стержень 23	2	
		3	1.141-КР-1.6.020 100-01	Каркас К-1	8	
		4	1.141-КР-1.6.020 200-22	Сетка С1-22	1	
		5	1.141-КР-1.6.020 300	Сетка С-2	2	
		7	1.141-КР-1.6.020 002	Петля П-1	4	
		6	1.141-КР-1.6.020 400	Сетка С-3	1	
				Материал		
				Бетон М300, м³	0,58	

Инв. № подл. | Подпись и дата | Взам. инв. №

1.141-1.6.240 000

Гл. спец.	Винер		Панель перекрытия многопустотная БПК8-48.10 Спецификация
Вед. инж.	Хомич		
Провер.	Хомич		
Разраб.	Засорина		
Испол.	Засорина		

Стад.	Лист	Листов
Р		

Проектный институт ЛЕНИИЛПРОЕКТ

Форм.	Зона	Поз.	Обозначение	Наименование		Приме-чание
				Документация		
			1.141-КР-1.6.000 000 ТО	Техническое описание		
			1.141-КР-1.6.010 000	Номенклатура		
			1.141-КР-1.6.000 000 ВС	Выборка стали		
			1.141-КР-1.6.020.000	Опалубочный чертеж		
			1.141-КР-1.6.020 000 СБ	Сборочный чертеж		листы 1÷3
				Сборочные единицы и детали		
		1	1.141-КР-1.6.020001-24	Стержень Т24	2	
		2	1.141-КР-1.6.020001-25	Стержень Т25	2	
		3	1.141-КР-1.6.020100-02	Каркас К-2	8	
		4	1.141-КР-1.6.020200-23	Сетка С1-23	1	
		5	1.141-КР-1.6.020300	Сетка С-2	2	
		7	1.141-КР-1.6.020002	Петля П-1	4	
		6	1.141-КР-1.6.020400	Сетка С-3	1	
				Материал		
				Бетон М300, м³	0.591	

Инв.№ подл. | Подпись и дата | Взам. инв.№

Гл.спец.	Винер		
Вед.инж.	Хомич		
Провер.	Хомич		
Разраб.	Засорина		
Испол.	Засорина		

1.141-КР-1.6.250000

Панель перекрытия многопустотная БПК 8-49.10 Спецификация

стад.	лист	листов
Р		

Проектный институт ЛЕННИИЛПРОЕКТ

Копировал: Керцман Формат 11

Форм.	Зона	Поз	Обозначение	Наименование	Кол.	Приме-чание
				Документация		
			1.141-КР-1.6.000 000 ТО	Техническое описание		
			1.141-КР-1.6.010 000	Номенклатура		
			1.141-КР-1.6.000 000 ВС	Выборка стали		
			1.141-КР-1.6.020 000	Опалубочный чертеж		
			1.141-КР-1.6.020 000 СБ	Сборочный чертеж		листы 1÷3
				Сборочные единицы и детали		
		1	1.141-КР-1.6.020001-26	Стержень Т26	2	
		2	1.141-КР-1.6.020001-27	Стержень Т27	2	
		3	1.141-КР-1.6.020100-02	Каркас К-2	8	
		4	1.141-КР-1.6.020200-24	Сетка С-1-24	1	
		5	1.141-КР-1.6.020300	Сетка С-2	2	
		7	1.141-КР-1.6.020002	Петля П-1	4	
		6	1.141-КР-1.6.020400	Сетка С-3	1	
				Материал		
				Бетон М300, м³	0.603	

Инв.№ подл. | Подпись и дата | Взам. инв.№

Гл.спец.	Винер		
Вед.инж.	Хомич		
Провер.	Хомич		
Разраб.	Засорина		
Испол.	Засорина		

1.141-КР-1.6.260000

Панель перекрытия многопустотная БПК 8-50.10 Спецификация

стад.	лист	листов
Р		

Проектный институт ЛЕННИИЛПРОЕКТ

Копировал: Керцман Формат 11

форм	зона	поз.	Обозначение	Наименование	Кол.	Примечание
				Документация		
			1.141-КР-1.6.000000 ТО	Техническое описание		
			1.141-КР-1.6.010000	Номенклатура		
			1.141-КР-1.6.000000 ВС	Выборка стали		
			1.141-КР-1.6.020000	Опалубочный чертеж		
			1.141-КР-1.6.020000 СБ	Сборочный чертеж		листы 1÷3
				Сборочные единицы и детали		
		1	1.141-КР-1.6.020001-28	Стержень Т28	2	
		2	1.141-КР-1.6.020001-29	Стержень Т29	2	
		3	1.141-КР-1.6.020100-02	Каркас К-2	8	
		4	1.141-КР-1.6.020200-25	Сетка С1-25	1	
		5	1.141-КР-1.6.020300	Сетка С-2	2	
		7	1.141-КР-1.6.020002	Петля П-1	4	
		6	1.141-КР-1.6.020400	Сетка С-3	1	
				Материал		
				Бетон М300, м³	0,614	

Инв.№ подл. | Подпись и дата | Взам.инв.№

1.141-КР-1.6.270000

Гл.спец.	Винер		Панель перекрытия многопустотная БПК8-51.10 Спецификация
Вед.инж.	Хамич		
Провер.	Хамич		
Разраб.	Засорина		
Испол.	Засорина		

стад.	лист	листов
Р		

проектный институт ЛЕНЖИЛПРОЕКТ

Копировала: Формат-11

форм	зона	поз.	Обозначение	Наименование	Кол.	Примечание
				Документация		
			1.141-КР-1.6.000000 ТО	Техническое описание		
			1.141-КР-1.6.010000	Номенклатура		
			1.141-КР-1.6.000000 ВС	Выборка стали		
			1.141-КР-1.6.020000	Опалубочный чертеж		
			1.141-КР-1.6.020000 СБ	Сборочный чертеж		листы 1÷3
				Сборочные единицы и детали		
		1	1.141-КР-1.6.020001-30	Стержень Т30	2	
		2	1.141-КР-1.6.020001-31	Стержень Т31	2	
		3	1.141-КР-1.6.020100-02	Каркас К-2	8	
		4	1.141-КР-1.6.020200-26	Сетка С1-26	1	
		5	1.141-КР-1.6.020300	Сетка С-2	2	
		7	1.141-КР-1.6.020002	Петля П-1	4	
		6	1.141-КР-1.6.020400	Сетка С-3	1	
				Материал		
				Бетон М300, м³	0,625	

Инв.№ подл. | Подпись и дата | Взам.инв.№

1.141-КР-1.6.280000

Гл.спец.	Винер		Панель перекрытия многопустотная БПК8-52.10 Спецификация
Вед.инж.	Хамич		
Провер.	Хамич		
Разраб.	Засорина		
Испол.	Засорина		

стад.	лист	листов
Р		

проектный институт ЛЕНЖИЛПРОЕКТ

Копировала: Смирнова Формат-11

Форм.	Зона	Поз.	Обозначение	Наименование	Кол.	Примечание
				Документация		
			1.141-КР-1.6.000000 ТО	Техническое описание		
			1.141-КР-1.6.010000	Номенклатура		
			1.141-КР-1.6.000000 ВС	Выборка стали		
			1.141-КР-1.6.020000	Опалубочный чертеж		
			1.141-КР-1.6.020000 СБ	Сборочный чертеж		листы 1÷3
				Сборочные единицы и детали		
		1	1.141-КР-1.6.020001-32	Стержень Т32	4	
		3	1.141-КР-1.6.020100-02	Каркас К-2	8	
		4	1.141-КР-1.6.020200-27	Сетка С1-27	1	
		5	1.141-КР-1.6.020300	Сетка С-2	2	
		7	1.141-КР-1.6.020002	Петля П-1	4	
		6	1.141-КР-1.6.020400	Сетка С-3	1	
				Материал		
				Бетон м300, м³	0.637	

1.141.КР-1.6.290000

Гл.спец	Винер		
Вед.инж	Хомич		
Провер	Хомич		
Разраб	Засорина		
Испол	Засорина		

Панель перекрытия многопустотная БПК 8-53.10 Спецификация

стад	лист	листов
Р		

Проектный институт ЛЕНЖИЛПРОЕКТ

Копировал: Керцман Формат 11

Форм.	Зона	Поз.	Обозначение	Наименование	Кол.	Примечание
				Документация		
			1.141-КР-1.6.000000 ТО	Техническое описание		
			1.141-КР-1.6.010000	Номенклатура		
			1.141-КР-1.6.000000 ВС	Выборка стали		
			1.141-КР-1.6.020000	Опалубочный чертеж		
			1.141-КР-1.6.020000 СБ	Сборочный чертеж		листы 1÷3
				Сборочные единицы и детали		
		1	1.141-КР-1.6.020001-33	Стержень Т33	4	
		3	1.141-КР-1.6.020100-02	Каркас К-2	8	
		4	1.141-КР-1.6.020200-28	Сетка С1-28	1	
		5	1.141-КР-1.6.020300	Сетка С-2	2	
		7	1.141-КР-1.6.020002	Петля П-1	4	
		6	1.141-КР-1.6.020400	Сетка С-3	1	
				Материал		
				Бетон м300, м³	0.648	

1.141-КР-1.6.300000

Гл.спец	Винер		
Вед.инж	Хомич		
Провер	Хомич		
Разраб	Засорина		
Испол.	Засорина		

Панель перекрытия многопустотная БПК 8-54.10 Спецификация

стад	лист	листов
Р		

Проектный институт ЛЕНЖИЛПРОЕКТ

Копировал: Керцман Формат 11

Инв.№ подл. | Подпись и дата | Взам.инв.№

ЗАВОД ЖБИ

Форм	Зона	Поз.	Обозначение	Наименование	Кол.	Примечание
				Документация		
			1.141-КР-1.6.000000 ТО	Техническое описание		
			1.141-КР-1.6.010000	Номенклатура		
			1.141-КР-1.6.000000 ВС	Выборка стали		
			1.141-КР-1.6.020000	Опалубочный чертеж		
			1.141-КР-1.6.020000 СБ	Сборочный чертеж		листы 1÷3
				Сборочные единицы и детали		
		1	1.141-КР-1.6.020001-34	Стержень Т34	4	
		3	1.141-КР-1.6.020100-02	Каркас К-2	8	
		4	1.141-КР-1.6.020200-23	Сетка С1-29	1	
		5	1.141-КР-1.6.020300	Сетка С-2	2	
		6	1.141-КР-1.6.020400	Сетка С-3	1	
		7	1.141-КР-1.6.020002	Петля П-1	4	
				Материал		
				Бетон М300, м3	0,66	

Инв.№ подл. | Подпись и дата | Взам. инв.№

1.141-КР-1.6.310000

Гл.спец.	Винер	
Вед.инж.	Жомич	
Провер.	Жомич	
Разраб.	Засорина	
Испол.	Засорина	

Панель перекрытия многопустотная БПК8-55.10 Спецификация

стад.	лист	листов
Р		

Проектный институт ЛЕНЖИЛПРОЕКТ

Копировала: Формат-11

Форм	Зона	Поз.	Обозначение	Наименование	Кол.	Примечание
				Документация		
			1.141-КР-1.6.000000 ТО	Техническое описание		
			1.141-КР-1.6.010000	Номенклатура		
			1.141-КР-1.6.000000 ВС	Выборка стали		
			1.141-КР-1.6.020000	Опалубочный чертеж		
			1.141-КР-1.6.020000 СБ	Сборочный чертеж		листы 1÷3
				Сборочные единицы и детали		
		1	1.141-КР-1.6.020001-35	Стержень Т35	4	
		3	1.141-КР-1.6.020100-02	Каркас К-2	8	
		4	1.141-КР-1.6.020200-30	Сетка С1-30	1	
		5	1.141-КР-1.6.020300	Сетка С-2	2	
		6	1.141-КР-1.6.020400	Сетка С-3	1	
		7	1.141-КР-1.6.020002	Петля П-1	4	
				Материал		
				Бетон М300, м3	0,671	

Инв.№ подл. | Подпись и дата | Взам. инв.№

1.141-КР-1.6 320000

Гл.спец.	Винер	
Вед.инж.	Жомич	
Провер.	Жомич	
Разраб.	Засорина	
Испол.	Засорина	

Панель перекрытия многопустотная БПК8-56.10 Спецификация

стад.	лист	листов
Р		

Проектный институт ЛЕНЖИЛПРОЕКТ

Копировала: Формат-11

Форм.	Зона	Поз.	Обозначение	Наименование		Примечание
				Документация		
			1.141-КР-1.6.000000 ТО	Техническое описание		
			1.141-КР-1.6.010000	Номенклатура		
			1.141-КР-1.6.000000 ВС	Выборка стали		
			1.141-КР-1.6.020000	Опалубочный чертеж		
			1.141-КР-1.6.020000 СБ	Сборочный чертеж		листы 1÷3
				Сборочные единицы и детали		
		1	1.141-КР-1.6.020001-36	Стержень Т36	2	
		2	1.141-КР-1.6.020001-37	Стержень Т37	2	
		3	1.141-КР-1.6.020100-02	Каркас К-2	8	
		4	1.141-КР-1.6.020200-31	Сетка С1-31	1	
		5	1.141-КР-1.6.020300	Сетка С-2	2	
		6	1.141-КР-1.6.020400	Сетка С-3	1	
		7	1.141-КР-1.6.020002	Петля П-1	4	
				Материал		
				Бетон М300, м³	0.683	

Инв.№ подл. | Подпись и дата | Взам. инв.№

1941

1.141-КР-1.6.330000

Гл.спец.	Винер		
Вед.инж.	Хомич		
Провер.	Хомич		
Разраб.	Засорина		
Испол.	Засорина		

Панель перекрытия многопустотная БПК8-57.10 Спецификация

Стад.	Лист	Листов
Р		

Проектный институт ЛЕННИИЛПРОЕКТ

Копировал: Керцман Формат 11

Форм.	Зона	Поз.	Обозначение	Наименование	Кол.	Примечание
				Документация		
			1.141-КР-1.6.000000 ТО	Техническое описание		
			1.141-КР-1.6.010000	Номенклатура		
			1.141-КР-1.6.000000 ВС	Выборка стали		
			1.141-КР-1.6.020000	Опалубочный чертеж		
			1.141-КР-1.6.020000 СБ	Сборочный чертеж		листы 1÷3
				Сборочные единицы и детали		
		1	1.141-КР-1.6.020001-38	Стержень Т38	2	
		2	1.141-КР-1.6.020001-39	Стержень Т39	2	
		3	1.141-КР-1.6.020100-02	Каркас К-2	8	
		4	1.141-КР-1.6.020200-32	Сетка С1-32	1	
		5	1.141-КР-1.6.020300	Сетка С-2	2	
		6	1.141-КР-1.6.020400	Сетка С-3	1	
		7	1.141-КР-1.6.020002	Петля П-1	4	
				Материал		
				Бетон М300, м³	0.699	

Инв.№ подл. | Подпись и дата | Взам. инв.№

1941

1.141-КР-1.6.340000

Гл.спец.	Винер		
Вед.инж.	Хомич		
Провер.	Хомич		
Разраб.	Засорина		
Испол.	Засорина		

Панель перекрытия многопустотная БПК8-58.10 Спецификация

Стад.	Лист	Листов
Р		

Проектный институт ЛЕННИИЛПРОЕКТ

Копировал: Керцман Формат 11

https://zavodpk.com/

Форм	Зона	Поз.	Обозначение	Наименование	Кол.	Примечание
				Документация		
			1.141-КР-1.6.000000 ТО	Техническое описание		
			1.141-КР-1.6.010000	Номенклатура		
			1.141-КР-1.6.000000 ВС	Выборка стали		
			1.141-КР-1.6.020000	Опалубочный чертеж		
			1.141-КР-1.6.020000 СБ	Сборочный чертеж		листы 1÷3
				Сборочные единицы и детали		
		1	1.141-КР-1.6.020001-40	Стержень Т40	2	
		2	1.141-КР-1.6.020001-41	Стержень Т41	2	
		3	1.141-КР-1.6.020100-02	Каркас К-2	8	
		4	1.141-КР-1.6.020200-33	Сетка С1-33	1	
		5	1.141-КР-1.6.020300	Сетка С-2	2	
		6	1.141-КР-1.6.020400	Сетка С-3	1	
		7	1.141-КР-1.6.020002	Петля П-1	4	
				Материал		
				Бетон М300, м³	0,707	

Инв.№ подл. | Подпись и дата | Взам. инв.№

1.141-КР-1.6.350000

Гл.спец.	Винер		Панель перекрытия многопустотная БПК8-59.10 Спецификация
Вед.инж.	Хомич		
Провер.	Хомич		
Разраб.	Засорина		
Испол.	Засорина		

Стад.	Лист	Листов
Р		

Проектный институт ЛЕНЖИЛПРОЕКТ

Копировал: Формат-11

Форм	Зона	Поз.	Обозначение	Наименование	Кол.	Примечание
				Документация		
			1.141-КР-1.6.000000 ТО	Техническое описание		
			1.141-КР-1.6.010000	Номенклатура		
			1.141-КР-1.6.000000 ВС	Выборка стали		
			1.141-КР-1.6.020000	Опалубочный чертеж		
			1.141-КР-1.6.020000 СБ	Сборочный чертеж		листы 1÷3
				Сборочные единицы и детали		
		1	1.141-КР-1.6.020001-42	Стержень Т42	2	
		2	1.141-КР-1.6.020001-43	Стержень Т43	2	
		3	1.141-КР-1.6.020100-02	Каркас К-2	8	
		4	1.141-КР-1.6.020200-34	Сетка С1-34	1	
		5	1.141-КР-1.6.020300	Сетка С-2	2	
		6	1.141-КР-1.6.020400	Сетка С-3	1	
		7	1.141-КР-1.6.020002	Петля П-1	4	
				Материал		
				Бетон М300, м³	0,718	

Инв.№ подл. | Подпись и дата | Взам. инв.№

1.141-КР-1.6.360000

Гл.спец.	Винер		Панель перекрытия многопустотная БПК8-60.10 Спецификация
Вед.инж.	Хомич		
Провер.	Хомич		
Разраб.	Засорина		
Испол.	Засорина		

Стад.	Лист	Листов
Р		

Проектный институт ЛЕНЖИЛПРОЕКТ

Копировала: Стирнова Формат-11

Форм.	Зона	Поз.	Обозначение	Наименование	Кол.	Примечание
				Документация		
			1.141-КР-1.6.000000 ТО	Техническое описание		
			1.141-КР-1.6.010000	Номенклатура		
			1.141-КР-1.6.000000 ВС	Выборка стали		
			1.141-КР-1.6.020000	Опалубочный чертеж		
			1.141-КР-1.6.020000 СБ	Сборочный чертеж		Листы 1÷3
				Сборочные единицы и детали		
		1	1.141-КР-1.6.020001-44	Стержень Т44	4	
		3	1.141-КР-1.6.020100-03	Каркас К-3	8	
		4	1.141-КР-1.6.020200-35	Сетка С1-35	1	
		5	1.141-КР-1.6.020300	Сетка С-2	2	
		6	1.141-КР-1.6.020400	Сетка С-3	1	
		7	1.141-КР-1.6.020002	Петля П-1	4	
				Материал		
				Бетон М300, м³	0.73	

Инв.№ подл. | Подпись и дата | Взам. инв.№

		1.141-КР-1.6.370000	
Гл.спец.	Винер	Панель перекрытия многопустотная БПК8-61.10 Спецификация	Стад. Р; Лист; Листов
Вед.инж.	Хомич		Проектный институт ЛЕНЖИЛПРОЕКТ
Провер.	Хомич		
Разраб.	Засорина		
Испол.	Засорина		

Копировал: Керцман Формат

Форм.	Зона	Поз.	Обозначение	Наименование	Кол.	Примечание
				Документация		
			1.141-КР-1.6.000000 ТО	Техническое описание		
			1.141-КР-1.6.010000	Номенклатура		
			1.141-КР-1.6.000000 ВС	Выборка стали		
			1.141-КР-1.6.020000	Опалубочный чертеж		
			1.141-КР-1.6.020000 СБ	Сборочный чертеж		Листы 1÷3
				Сборочные единицы и детали		
		1	1.141-КР-1.6.020001-45	Стержень Т45	4	
		3	1.141-КР-1.6.020100-03	Каркас К-3	8	
		4	1.141-КР-1.6.020200-36	Сетка С1-36	1	
		5	1.141-КР-1.6.020300	Сетка С-2	2	
		6	1.141-КР-1.6.020400	Сетка С-3	1	
		7	1.141-КР-1.6.020002	Петля П-1	4	
				Материал		
				Бетон М300, м³	0.741	

Инв.№ подл. | Подпись и дата | Взам. инв.№

		1.141-КР-1.6.380000	
Гл.спец.	Винер	Панель перекрытия многопустотная БПК8-62.10 Спецификация	Стад. Р; Лист; Листов
Вед.инж.	Хомич		Проектный институт ЛЕНЖИЛПРОЕКТ
Провер.	Хомич		
Разраб.	Засорина		
Испол.	Засорина		

Копировал: Керцман Формат 11

Форм	Зона	Поз.	Обозначение	Наименование	Кол.	Примечание
				Документация		
			1.141-КР-1.6.000000 ТО	Техническое описание		
			1.141-КР-1.6.010000	Номенклатура		
			1.141-КР-1.6.000000 ВС	Выборка стали		
			1.141-КР-1.6.020000	Опалубочный чертеж		
			1.141-КР-1.6.020000	Сборочный чертеж		листы 1÷3
			Сборочные	единицы и детали		
		1	1.141-КР-1.6.020001-46	Стержень Т46	4	
		3	1.141-КР-1.6.020100-03	Каркас К-3	8	
		4	1.141-КР-1.6.020200-37	Сетка С1-37	1	
		5	1.141-КР-1.6.020300	Сетка С-2	2	
		6	1.141-КР-1.6.020400	Сетка С-3	1	
		7	1.141-КР-1.6.020002	Петля П-1	4	
				Материал		
				Бетон М300, м³	0,752	

Инв.№ подл.	Подпись и дата	Взам.инв.№

Гл.спец.	Винер		1.141-КР-1.6.390000
Вед.инж.	Хамич		Панель перекрытия многопустотная БПК8-63.10 Спецификация
Провер.	Хамич		
Разраб.	Засорина		
Испол.	Засорина		

стад.	лист	листов
Р		

проектный институт ЛЕНЖИЛПРОЕКТ

Копировал: Формат-11

Форм	Зона	Поз.	Обозначение	Наименование	Кол.	Примечание
				Документация		
			1.141-КР-1.6.000000 ТО	Техническое описание		
			1.141-КР-1.6.010000	Номенклатура		
			1.141-КР-1.6.00000 ВС	Выборка стали		
			1.141-КР-1.6.020000	Опалубочный чертеж		
			1.141-КР-1.6.020000 СБ	Сборочный чертеж		листы 1÷3
			Сборочные	единицы и детали		
		1	1.141-КР-1.6.020001-47	Стержень Т47	4	
		3	1.141-КР-1.6.020100-03	Каркас К-3	8	
		4	1.141-КР-1.6.020200-38	Сетка С1-38	1	
		5	1.141-КР-1.6.020300	Сетка С-2	2	
		6	1.141-КР-1.6.020400	Сетка С-3	1	
		7	1.141-КР-1.6.020002	Петля П-1	4	
				Материал		
				Бетон М300, м³	0,764	

Инв.№ подл.	Подпись и дата	Взам.инв.№

Гл.спец.	Винер		1.141-КР-1.6.400000
Вед.инж.	Хамич		Панель перекрытия многопустотная БПК8-64.10 Спецификация
Провер.	Хамич		
Разраб.	Засорина		
Испол.	Засорина		

стад.	лист	листов
Р		

проектный институт ЛЕНЖИЛПРОЕКТ

Копировал: Смирнова Формат-11

https://zavodpk.com/

Форм.	Зона	Поз.	Обозначение	Наименование	Кол.	Примечание
				Документация		
			1.141-КР-1.6.000000ТР	Техническое описание		
			1.141-КР-1.6.010000	Номенклатура		
			1.141-КР-1.6.000000ВС	Выборка стали		
			1.141-КР-1.6.020000	Опалубочный чертеж		
			1.141-КР-1.6.020000СБ	Сборочный чертеж		листы 1÷3
				Сборочные единицы и детали		
		1	1.141-КР-1.6.020001-48	Стержень Т48	2	
		2	1.141-КР-1.6.020001-49	Стержень Т49	2	
		3	1.141-КР-1.6.020100-03	Каркас К-3	8	
		4	1.141-КР-1.6.020200-39	Сетка С1-39	1	
		5	1.141-КР-1.6.020300	Сетка С-2	2	
		6	1.141-КР-1.6.020400	Сетка С-3	1	
		7	1.141-КР-1.6.020002	Петля П-1	4	
				Материал		
				Бетон М300, м³	0.775	

Инв.№ подл. | Подпись и дата | Взам. инв.№

		1.141-КР-1.6.410000	
Гл.спец.	Винер	Панель перекрытия многопустотная БПК 8-65.10 Спецификация	стад. Р; лист; листов
Вед.инж.	Хомич		
Провер.	Хомич		
Разраб.	Засорина		проектный институт ЛЕНЖИЛПРОЕКТ
Испол.	Засорина		

Копировал: Керцман Формат 11

Форм.	Зона	Поз.	Обозначение	Наименование	Кол.	Примечание
				Документация		
			1.141-КР-1.6.000000ТР	Техническое описание		
			1.141-КР-1.6.010000	Номенклатура		
			1.141-КР-1.6.000000ВС	Выборка стали		
			1.141-КР-1.6.020000	Опалубочный чертеж		
			1.141-КР-1.6.020000СБ	Сборочный чертеж		листы 1÷3
				Сборочные единицы и детали		
		1	1.141-КР-1.6.020001-50	Стержень Т50	2	
		2	1.141-КР-1.6.020001-51	Стержень Т51	2	
		3	1.141-КР-1.6.020100-03	Каркас К-3	8	
		4	1.141-КР-1.6.020200-40	Сетка С1-40	1	
		5	1.141-КР-1.6.020300	Сетка С-2	2	
		6	1.141-КР-1.6.020400	Сетка С-3	1	
		7	1.141-КР-1.6.020002	Петля П-1	4	
				Материал		
				Бетон М300, м³	0.787	

Инв.№ подл. | Подпись и дата | Взам. инв.№

		1.141-КР-1.6.420000	
Гл.спец.	Винер	Панель перекрытия многопустотная БПК8-66.10 Спецификация	стад. Р; лист; листов
Вед.инж.	Хомич		
Провер.	Хомич		
Разраб.	Засорина		проектный институт ЛЕНЖИЛПРОЕКТ
Испол.	Засорина		

Копировал: Керцман Формат 11

форм	зона	поз.	Обозначение	Наименование	Кол.	Примечание
				Документация		
			1.141-КР-1.6.00 0000 ТО	Техническое описание		
			1.141-КР-1.6.010 000	Номенклатура		
			1.141-КР-1.6.000 000 ВС	Выборка стали		
			1.141-КР-1.6. 020 000	Опалубочный чертеж		
			1.141-КР-1.6. 020 000 СБ	Сборочный чертеж		листы 1÷3
			Сборочные	единицы и детали		
		1	1.141-КР-1.6. 020 001-52	Стержень Т52	4	
		3	1.141-КР-1.6. 020 100-03	Каркас К-3	8	
		4	1.141-КР-1.6. 020 200-41	Сетка С1-41	1	
		5	1.141-КР-1.6. 020 300	Сетка С-2	2	
		6	1.141-КР-1.6. 020 400	Сетка С-3	1	
		7	1.141-КР-1.6. 020 002	Петля П-1	4	
				Материал		
				Бетон М300, м³	0,798	

Инв.№ подл. | Подпись и дата | Взам. инв.№

1.141-КР-1.6.430000

Гл.спец.	Винер		Панель перекрытия многопустотная БПК8-67.10 Спецификация
Вед.инж.	Хамич		
Провер.	Хамич		
Разраб.	Засорина		
Испол.	Засорина		

стад.	лист	листов
Р		

проектный институт ЛЕННИИЛПРОЕКТ

Копировала: Формат-11

форм	зона	поз.	Обозначение	Наименование	Кол.	Примечание
				Документация		
			1.141-КР-1.6.000 000 ТО	Техническое описание		
			1.141-КР-1.6. 010 000	Номенклатура		
			1.141-КР-1.6. 000 000 ВС	Выборка стали		
			1.141-КР-1.6. 020 000	Опалубочный чертеж		
			1.141-КР-1.6. 000 000 СБ	Сборочный чертеж		листы 1÷3
			Сборочные	единицы и детали		
		1	1.141-КР-1.6. 020 001-53	Стержень Т53	4	
		3	1.141-КР-1.6. 020 100-03	Каркас К-3	8	
		4	1.141-КР-1.6. 020 200-4	Сетка С1-42	1	
		5	1.141-КР-1.6. 020 300	Сетка С-2	2	
		6	1.141-КР-1.6. 020 400	Сетка С-3	1	
		7	1.141-КР-1.6. 020 002	Петля П-1	4	
				Материал		
				Бетон М300, м³	0,811	

Инв.№ подл. | Подпись и дата | Взам. инв.№

1.141-КР-1.6.440000

Гл.спец.	Винер		Панель перекрытия многопустотная БПК8-68.10 Спецификация
Вед.инж.	Хамич		
Провер.	Хамич		
Разраб.	Засорина		
Испол.	Засорина		

стад.	лист	листов
Р		

проектный институт ЛЕННИИЛПРОЕКТ

Копировала: Смирнова Формат-11

Форм	Зона	Поз	Обозначение	Наименование	Кол	Примечание
				Документация		
			1.141-КР-1.6.000000 ТО	Техническое описание		
			1.141-КР-1.6.010000	Номенклатура		
			1.141-КР-1.6.000000 ВС	Выборка стали		
			1.141-КР-1.6.020000	Опалубочный чертеж		
			1.141-КР-1.6.020000 СБ	Сборочный чертеж		листы 1÷3
				Сборочные единицы и детали		
		1	1.141-КР-1.6 020001-54	Стержень Т54	4	
		3	1.141-КР-1.6.020100-04	Каркас К-4	8	
		4	1.141-КР-1.6.020200-43	Сетка С1-43	1	
		5	1.141-КР-1.6.020300	Сетка С-2	2	
		6	1.141-КР-1.6.020400	Сетка С-3	1	
		7	1.141-КР-1.6.020002	Петля П-2	4	
				Материал		
				Бетон м300, м³	0.822	

Инв.№ подл. | Подпись и дата | Взам. инв.№

1.141-КР-1.6.450000

Гл.спец.	Винер		
Вед.инж.	Хомич		
Провер.	Хомич		
Разраб.	Засорина		
Испол.	Засорина		

Панель перекрытия многопустотная БПК 8-69-10 Спецификация

Стад.	Лист	Листов
Р		

Проектный Институт ЛЕННИИЛПРОЕКТ

Копировал: Керцман Формат 11

Форм.	Зона	Поз	Обозначение	Наименование	Кол.	Примечание
				Документация		
			1.141-КР-1.6.000000 ТО	Техническое описание		
			1.141-КР-1.6.010000	Номенклатура		
			1.141-КР-1.6.000000 ВС	Выборка стали		
			1.141-КР-1.6.020000	Опалубочный чертеж		
			1.141-КР-1.6.020000 СБ	Сборочный чертеж		листы 1÷3
				Сборочные единицы и детали		
		1	1.141-КР-1.6.020001-55	Стержень Т55	2	
		2	1.141-КР-1.6.020001-56	Стержень Т56	2	
		3	1.141-КР-1.6.020100-04	Каркас К-4	8	
		4	1.141-КР-1.6.020200-44	Сетка С1-44	1	
		5	1.141-КР-1.6.020300	Сетка С-2	2	
		6	1.141-КР-1.6.020400	Сетка С-3	1	
		7	1.141-КР-1.6.020002	Петля П-2	4	
				Материал		
				Бетон м300 м³	0.834	

Инв.№ подл. | Подпись и дата | Взам. инв.№

1.141-КР-1.6.460000

Гл.спец.	Винер		
Вед.инж.	Хомич		
Провер.	Хомич		
Разраб.	Засорина		
Испол.	Засорина		

Панель перекрытия многопустотная БПК 8-70.10 Спецификация

Стад.	Лист	Листов
Р		

Проектный институт ЛЕННИИЛПРОЕКТ

Копировал: Керцман Формат 11

форм	зона	поз.	Обозначение	Наименование	Кол.	Примечание
				Документация		
			1.141-КР-1.6.000 000 то	Техническое описание		
			1.141-КР-1.6.010 000	Номенклатура		
			1.141-КР-1.6.000 000 вс	Выборка стали		
			1.141-КР-1.6.020 000	Опалубочный чертеж		
			1.141-КР-1.6.020 000 сб	Сборочный чертеж		листы 1÷3
				Сборочные единицы и детали		
		1	1.141-КР-1.6.020 001-57	Стержень Т57	4	
		3	1.141-КР-1.6.020 100-04	Каркас К-4	8	
		4	1.141-КР-1.6.020 200-45	Сетка С1-45	1	
		5	1.141-КР-1.6.020 300	Сетка С-2	2	
		6	1.141-КР-1.6.020 400	Сетка С-3	1	
		7	1.141-КР-1.6.020 002	Петля П-2	4	
				Материал		
				Бетон М300, м³	0,845	

Инв. № подл. | Подпись и дата | Взам. инв. №

			1.141-КР-1.6.470000			
Гл. спец.	Винер		Панель перекрытия многопустотная БПК8-71.0 Спецификация	стад.	лист	листов
Вед. инж.	Хомич			Р		
Провер.	Хомич			проектный институт ЛЕНЖИЛПРОЕКТ		
Разраб.	Засорина					
Испол.	Засорина					

Копировала: Формат - 11

форм	зона	поз.	Обозначение	Наименование	Кол.	Примечание
				Документация		
			1.141-КР-1.6.000 000 то	Техническое описание		
			1.141-КР-1.6.010 000	Номенклатура		
			1.141-КР-1.6.000 000 вс	Выборка стали		
			1.141-КР-1.6.020 000	Опалубочный чертеж		
			1.141-КР-1.6.020 000 сб	Сборочный чертеж		листы 1÷3
				Сборочные единицы и детали		
		1	1.141-КР-1.6.020 001-58	Стержень Т52	4	
		3	1.141-КР-1.6.020 100-04	Каркас К-4	8	
		4	1.141-КР-1.6.020 200-46	Сетка С1-46	1	
		5	1.141-КР-1.6.020 300	Сетка С-2	2	
		6	1.141-КР-1.6.020 400	Сетка С-3	1	
		7	1.141-КР-1.6.020 002	Петля П-2	4	
				Материал		
				Бетон М300, м³	0,856	

Инв. № подл. | Подпись и дата | Взам. инв. №

			1.141-КР-1.6 480000			
Гл. спец.	Винер		Панель перекрытия многопустотная БПК8-72.10 Спецификация	стад.	лист	листов
Вед. инж.	Хомич			Р		
Провер.	Хомич			проектный институт ЛЕНЖИЛПРОЕКТ		
Разраб.	Засорина					
Испол.	Засорина					

Копировала: Смирнова Формат - 11

Форм.	Зона	Поз.	Обозначение	Наименование	Кол.	Примечание
				Документация		
			1.141-КР-1.6.000000 ТО	Техническое описание		
			1.141-КР-1.6.010000	Номенклатура		
			1.141-КР-1.6.000000 ВС	Выборка стали		
			1.141-КР-1.6.020.000	Опалубочный чертеж		
			1.141-КР-1.6.020000 СБ	Сборочный чертеж		листы 1÷3
				Сборочные единицы и детали		
		1	1.141-КР-1.6.020001-59	Стержень Т59	4	
		3	1.141-КР-1.6.020100-04	Каркас К-4	8	
		4	1.141-КР-1.6.020200-47	Сетка С1-47	1	
		5	1.141-КР-1.6.020300	Сетка С-2	2	
		6	1.141-КР-1.6.020400	Сетка С-3	1	
		7	1.141-КР-1.6.020002	Петля П-2	4	
				Материал		
				Бетон М300, м³	0.868	

Инв.№ подл. | Подпись и дата | Взам. инв.№

		1.141-КР-1.6.490000		
Гл.спец.	Винер	Панель перекрытия многопустотная БПК 8-73.10 Спецификация	стад.	лист	листов
Вед.инж.	Хомич		Р		
Провер.	Хомич		Проектный институт ЛЕНЖИЛПРОЕКТ		
Разраб.	Засорина				
Испол.	Засорина				

Копировал: Керцман Формат 11

Форм.	Зона	Поз.	Обозначение	Наименование	Кол.	Примечание
				Документация		
			1.141-КР-1.6.000000 ТО	Техническое описание		
			1.141-КР-1.6.010000	Номенклатура		
			1.141-КР-1.6.000000 ВС	Выборка стали		
			1.141-КР-1.6.020000	Опалубочный чертеж		
			1.141-КР-1.6.020000 СБ	Сборочный чертеж		листы 1÷3
				Сборочные единицы и детали		
		1	1.141-КР-1.6.020001-60	Стержень Т60	4	
		3	1.141-КР-1.6.020100-04	Каркас К-4	8	
		4	1.141-КР-1.6.020200-48	Сетка С1-48	1	
		5	1.141-КР-1.6.020300	Сетка С-2	2	
		6	1.141-КР-1.6.020400	Сетка С-3	1	
		7	1.141-КР-1.6.020002	Петля П-2	4	
				Материал		
				Бетон М300, м³	0.879	

Инв.№ подл. | Подпись и дата | Взам. инв.№

		1.141-КР-1.6.500000		
Гл.спец.	Винер	Панель перекрытия многопустотная БПК 8-74.10 Спецификация	стад.	лист	листов
Вед.инж.	Хомич		Р		
Провер.	Хомич		Проектный институт ЛЕНЖИЛПРОЕКТ		
Разраб.	Засорина				
Испол.	Засорина				

Копировал: Керцман Формат 11

https://zavodjbi.com/

Форм.	Зона	Поз	Обозначение	Наименование	Кол.	Примечание
				Документация		
			1.141-КР-1.6.000000 ТО	Техническое описание		
			1.141-КР-1.6.010000	Номенклатура		
			1.141-КР-1.6.000000 ВС	Выборка стали		
			1.141-КР-1.6.020000	Опалубочный чертеж		
			1.141-КР-1.6.020000 СБ	Сборочный чертеж		листы 1÷3
				Сборочные единицы и детали		
		1	1.141-КР-1.6.020001-61	Стержень Т61	4	
		3	1.141-КР-1.6.020100-04	Каркас К-4	8	
		4	1.141-КР-1.6.020200-49	Сетка С1-49	1	
		5	1.141-КР-1.6.020300	Сетка С-2	2	
		6	1.141-КР-1.6.020400	Сетка С-3	1	
		7	1.141-КР-1.6.020002	Петля П-2	4	
				Материал		
				Бетон, М300, $м^3$	0.891	

Инв.№ подл. | Подпись и дата | Взам. инв.№

Гл. спец.	Винер		
Вед. инж.	Хомич		
Провер.	Хомич		
Разраб.	Засорина		
Испол.	Засорина		

1.141-КР-1.6.510000

Панель перекрытия многопустотная БПК8-75.10 Спецификация

стадия	лист	листов
Р		

Проектный институт ЛЕННИИПРОЕКТ

Копировал: Керцман Формат 11

https://zavodjbi.com/

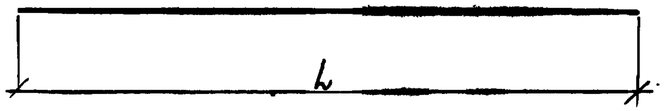

Обозначение	Марка	ф, класс стали мм	L мм	Масса кг.	Примечание
1	2	3	4	5	6
1.141-КР-1.6.020001-01	Т1	ф10АIV	2700	1.65	ГОСТ5781-75
1.141-КР-1.6.020001-02	Т2	ф10АIV	2800	1.72	—"—
1.141-КР-1.6.020001-03	Т3	ф10АIV	2900	1.78	—"—
1.141-КР-1.6.020001-04	Т4	ф10АIV	3000	1.84	—"—
1.141-КР-1.6.020001-05	Т5	ф10АIV	3100	1.90	—"—
1.141-КР-1.6.020001-06	Т6	ф10АIV	3200	1.96	—"—
1.141-КР-1.6.020001-07	Т7	ф10АIV	3300	2.02	—"—
1.141-КР-1.6.020001-08	Т8	ф10АIV	3400	2.09	—"—
1.141-КР-1.6.020001-09	Т9	ф10АIV	3500	2.15	—"—
1.141-КР-1.6.020001-10	Т10	ф10АIV	3600	2.21	—"—
1.141-КР-1.6.020001-11	Т11	ф10АIV	3700	2.27	—"—
1.141-КР-1.6.020001-12	Т12	ф10АIV	3800	2.33	—"—
1.141-КР-1.6.020001-13	Т13	ф10АIV	3900	2.39	—"—
1.141-КР-1.6.020001-14	Т14	ф10АIV	4000	2.46	—"—
1.141-КР-1.6.020001-15	Т15	ф10АIV	4100	2.52	—"—
1.141-КР-1.6.020001-16	Т16	ф10АIV	4200	2.58	—"—
1.141-КР-1.6.020001-17	Т17	ф10АIV	4300	2.64	—"—
1.141-КР-1.6.020001-18	Т18	ф10АIV	4400	2.70	—"—
1.141-КР-1.6.020001-19	Т19	ф10АIV	4500	2.76	—"—
1.141-КР-1.6.020001-20	Т20	ф10АIV	4600	2.83	—"—
1.141-КР-1.6.020001-21	Т21	ф10АIV	4700	2.89	—"—
1.141-КР-1.6.020001-22	Т22	ф10АIV	4800	2.95	—"—
1.141-КР-1.6.020001-23	Т23	ф12АIV	4800	4.24	—"—
1.141-КР-1.6.020001-24	Т24	ф10АIV	4900	3.01	—"—
1.141-КР-1.6.020001-25	Т25	ф12АIV	4900	4.33	—"—
1.141-КР-1.6.020001-26	Т26	ф10АIV	5000	3.07	—"—
1.141-КР-1.6.020001-27	Т27	ф12АIV	5000	4.42	—"—
1.141-КР-1.6.020001-28	Т28	ф10АIV	5100	3.13	—"—
1.141-КР-1.6.020001-29	Т29	ф12АIV	5100	4.51	—"—
1.141-КР-1.6.020001-30	Т30	ф10АIV	5200	3.20	—"—
1.141-КР-1.6.020001-31	Т31	ф12АIV	5200	4.60	ГОСТ5781-75
1.141-КР-1.6.020001-32	Т32	ф12АIV	5300	4.69	—"—
1.141-КР-1.6.020001-33	Т33	ф12АIV	5400	4.78	—"—
1.141-КР-1.6.020001-34	Т34	ф12АIV	5500	4.82	—"—
1.141-КР-1.6.020001-35	Т35	ф12АIV	5600	4.96	—"—
1.141-КР-1.6.020001-36	Т36	ф12АIV	5700	5.04	—"—
1.141-КР-1.6.020001-37	Т37	ф14АIV	5700	6.92	—"—
1.141-КР-1.6.020001-38	Т38	ф12АIV	5800	5,13	—"—
1.141-КР-1.6.020001-39	Т39	ф14АIV	5800	7.04	—"—
1.141-КР-1.6.020001-40	Т40	ф12АIV	5900	5.22	—"—
1.141-КР-1.6.020001-41	Т41	ф14АIV	5900	7.16	—"—
1.141-КР-1.6.020001-42	Т42	ф12АIV	6000	5,31	—"—
1.141-КР-1.6.020001-43	Т43	ф14АIV	6000	7,28	—"—
1.141-КР-1.6.020001-44	Т44	ф14АIV	6100	7.41	—"—
1.141-КР-1.6.020001-45	Т45	ф14АIV	6200	7.53	—"—
1.141-КР-1.6.020001-46	Т46	ф14АIV	6300	7.65	—"—
1.141-КР-1.6.020001-47	Т47	ф14АIV	6400	7.77	—"—
1.141-КР-1.6.02001 48	Т48	ф14АIV	6500	7.89	—"—
1.141-КР-1.6.020001 49	Т49	ф16АIV	6500	10.23	—"—
1.141-КР-1.6.020001-50	Т50	ф14АIV	6600	8.01	—"—
1.141-КР-1.6.020001-51	Т51	ф16АIV	6600	10.38	—"—
1.141-КР-1.6.020001-52	Т52	ф16АIV	6700	10.54	—"—
1.141-КР-1.6.020001-53	Т53	ф16АIV	6800	10,70	—"—
1.141-КР-1.6.020001-54	Т54	ф16АIV	6900	10.86	—"—
1.141-КР-1.6.020001-55	Т55	ф16АIV	7000	11.01	—"—
1.141-КР-1.6.020001-56	Т56	ф18АIV	7000	13.95	—"—
1.141-КР-1.6.020001-57	Т57	ф18АIV	7100	14.15	—"—
1.141-КР-1.6.020001-58	Т58	ф18АIV	7200	14.35	—"—
1.141-КР-1.6.020001-59	Т59	ф18АIV	7300	14.55	—"—
1.141-КР-1.6.020001-60	Т60	ф20АIV	7400	18.20	—"—
1.141-КР-1.6.020001-61	Т61	ф20АIV	7500	18.45	—"—

Инв.№подл. | Подп. и дата | Взам.инв.№

Гл.спец.	Винер		
Вед.инж.	Хомич		
Провер.	Хомич		
Разраб.	Засорина		
Исполн.	Засорина		

1.141-КР-1.6.020001

Стержни напрягаемые Т1 ÷ Т61

Стад.	Масса	Масшт.
Р		
Лист	Листов	

Проектный институт ЛЕНЖИЛПРОЕКТ

Копировала: Смирнова

Формат-12

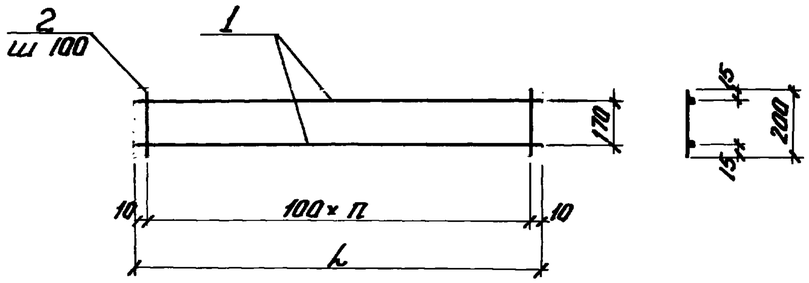

Каркасы изготовлять при помощи контактной точечной электросварки в соответствии с требованиями ГОСТ 14098-68 и СН 393-78

Обозначение	Марка	L мм	n	Масса кг
1.141-КР-1.6.020100-01	К-1	1220	12	0.27
1.141-КР-1.6.020100-02	К-2	1520	15	0.62
1.141-КР-1.6.020100-03	К-3	1720	17	0.70
1.141-КР-1.6.020100-04	К-4	1920	19	0.78

Форм.	Зона	Поз.	Обозначение	Наименование	Кол.	Примечание
			1.141-КР-1.6.020100-01	К-1		
12		1	1.141-КР-1.6.020101	ф3ВI ГОСТ 6727-53* L = 1220	2	
		2	1.141-КР-1.6.020102	ф3ВI —"— l = 200	13	
			1.141-КР-1.6.020100-02	К-2		
12		1	1.141-КР-1.6.020103	ф4ВI —"— L = 1520	2	
		2	1.141-КР-1.6.020104	ф4ВI —"— l = 200	16	
			1.141-КР-1.6.020100-03	К-3		
12		1	1.141-КР-1.6.020105	ф4ВI —"— L = 1720	2	
		2	1.141-КР-1.6.020104	ф4ВI —"— l = 200	18	
			1.141-КР-1.6.020100-04	К-4		
12		1	1.141-КР-1.6.020106	ф4ВI —"— L = 1920	2	
		2	1.141-КР-1.6.020104	ф4ВI —"— l = 200	20	

Инв.№ подл. | Подп. и дата | Взам. инв.№

Гл.спец.	Винер	
Вед.инж.	Хомич	
Провер.	Хомич	
Разраб.	Засорина	
Исполн.	Засорина	

1.141-КР-1.6.020100

Каркасы К-1 ÷ К-4

стад.	масса	масшт.
Р		
лист	листов	

Проектный Институт ЛЕНЖИЛПРОЕКТ

Копировал: Керцман Формат 12

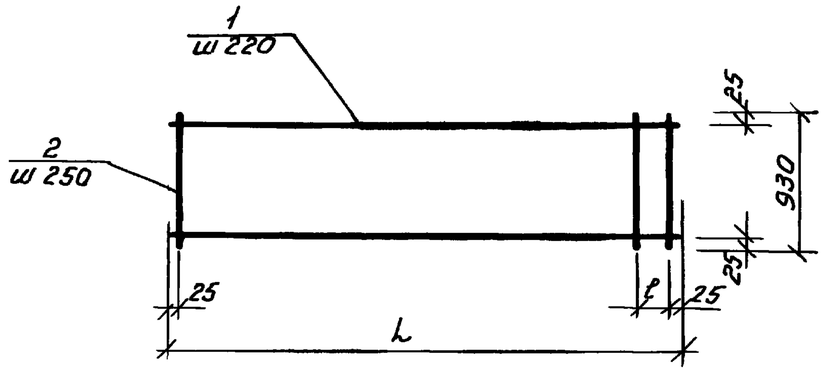

Сетки изготовлять при помощи контактной точечной электросварки в соответствии с требованиями ГОСТ 14098-68 и СН 393-78.

Обозначение	Марка	Марка элемента	L мм	ℓ мм	B мм	Масса кг.
1.141-КР-1.6.020200-01	С1-01	БПК8-27.10	2680	130	930	2,44
1.141-КР-1.6.020200-02	С1-02	БПК8-28.10	2780	230	930	2,49
1.141-КР-1.6.020200-03	С1-03	БПК8-29.10	2880	80	930	2,63
1.141-КР-1.6.020200-04	С1-04	БПК8-30.10	2980	180	930	2,68
1.141-КР-1.6.020200-05	С1-05	БПК8-31.10	3080	280	930	2,73
1.141-КР-1.6.020200-06	С1-06	БПК8-32.10	3180	130	930	2,86
1.141-КР-1.6.020200-07	С1-07	БПК8-33.10	3280	230	930	2,91
1.141-КР-1.6.020200-08	С1-08	БПК8-34.10	3380	80	930	3,05

Форм.	Зона	поз.	Обозначение	Наименование	Кол.	Примечание
12			1.141-КР-1.6.020200-01	С1-01		
		1	1.141-КР-1.6.020201	ф48I ГОСТ6727-53* L=2680	5	
		2	1.141-КР-1.6.020202	ф48I —"— B=930	12	
12			1.141-КР-1.6.020200-02	С1-02		
		1	1.141-КР-1.6.020203	ф48I —"— L=2780	5	
		2	1.141-КР-1.6.020202	ф48I —"— B=930	12	
12			1.141-КР-1.6.020200-03	С1-03		
		1	1.141-КР-1.6.020204	ф48I —"— L=2880	5	
		2	1.141-КР-1.6.020202	ф48I —"— B=930	13	
12			1.141-КР-1.6.020200-04	С1-04		
		1	1.141-КР-1.6.020205	ф48I —"— L=2980	5	
		2	1.141-КР-1.6.02202	ф48I —"— B=930	13	
12			1.141-КР-1.6.020200-05	С1-05		
		1	1.141-КР-1.6.020206	ф48I —"— L=3080	5	
		2	1.141-КР-1.6.020202	ф48I —"— B=930	13	
12			1.141-КР-1.6.020200-06	С1-06		
		1	1.141-КР-1.6.020207	ф48I —"— L=3180	5	
		2	1.141-КР-1.6.020202	ф48I —"— B=930	14	
12			1.141-КР-1.6.020200-07	С1-07		
		1	1.141-КР-1.6.020208	ф48I —"— L=3280	5	
		2	1.141-КР-1.6.020202	ф48I —"— B=930	14	
12			1.141-КР-1.6.020200-08	С1-08		
		1	1.141-КР-1.6.020209	ф48I —"— L=3380	5	
		2	1.141-КР-1.6.020202	ф48I —"— B=930	15	

Инв. № подл. | Подп. и дата | Взам. инв. №

Гл. спец.	Винер	
Вед. инж.	Хомич	
Провер.	Хомич	
Разраб.	Засорина	
Исполн.	Засорина	

1.141-КР-1.6.020200

Сетки С1-01 ÷ С1-49

Стад.	Масса	Масшт.
Р		
Лист-1	Листов 5-5	

ПРОЕКТНЫЙ ИНСТИТУТ ЛЕНИНИЛПРОЕКТ

Копировала: Смирнова Формат-12

Обозначение	Марка	Марка элемента	L мм	l мм	B мм	Масса кг
1.141-КР-1.6.020200-09	С1-09	БПК8-35.10	3480	180	930	3.1
1.141-КР-1.6.020200-10	С1-10	БПК8-36.10	3580	230	930	3.15
1.141-КР-1.6.020200-11	С1-11	БПК8-37.10	3680	130	930	3.29
1.141-КР-1.6.020200-12	С1-12	БПК8-38.10	3780	230	930	3.34
1.141-КР-1.6.020200-13	С1-13	БПК8-39.10	3880	80	930	3.49
1.141-КР-1.6.020200-14	С1-14	БПК8-40.10	3980	180	930	3.54
1.141-КР-1.6.020200-15	С1-15	БПК8-41.10	4080	280	930	3.59
1.141-КР-1.6.020200-16	С1-16	БПК8-42.10	4180	130	930	3.73
1.141-КР-1.6.020200-17	С1-17	БПК8-43.10	4280	230	930	3.78
1.141-КР-1.6.020200-18	С1-18	БПК8-44.10	4380	80	930	3.92

Форм.	Зона	Поз.	Обозначение	Наименование	Кол.	Примечание
			1.141.КР-1.6.020200-09	С1-09		
12		1	1.141-КР-1.6.020210	ф4ВI ГОСТ 6727-53* L=3480	5	
		2	1.141-КР-1.6.020202	ф4ВI —"— B=930	15	
			1.141-КР-1.6.020200-10	С1-10		
12		1	1.141-КР-1.6.020211	ф4ВI —"— L=3580	5	
		2	1.141-КР-1.6.020202	ф4ВI —"— B=930	15	
			1.141-КР-1.6.020200-11	С1-11		
12		1	1.141-КР-1.6.020212	ф4ВI —"— L=3680	5	
		2	1.141-КР-1.6.020202	ф4ВI —"— B=930	16	
			1.141-КР-1.6.020200-12	С1-12		
12		1	1.141-КР-1.6.020213	ф4ВI —"— L=3780	5	
		2	1.141.КР-1.6.020202	ф4ВI —"— B=930	16	
			1.141-КР-1.6.020200-13	С1-13		
12		1	1.141-КР-1.6.020214	ф4ВI —"— L=3880	5	
		2	1.141-КР-1.6.020202	ф4ВI —"— B=930	17	
			1.141-КР-1.6.020200-14	С1-14		
12		1	1.141-КР-1.6.020215	ф4ВI —"— L=3980	5	
		2	1.141-КР-1.6.020202	ф4ВI —"— B=930	17	
			1.141-КР-1.6.020200-15	С1-15		
12		1	1.141-КР-1.6.020216	ф4ВI —"— L=4080	5	
		2	1.141-КР-1.6.020202	ф4ВI —"— B=930	17	
			1.141-КР-1.6.020200-16	С1-16		
12		1	1.141-КР-1.6.020217	ф4ВI —"— L=4180	5	
		2	1.141-КР-1.6.020202	ф4ВI —"— B=930	18	
			1.141-КР-1.6.020200-17	С1-17		
12		1	1.141-КР-1.6.020218	ф4ВI —"— L=4280	5	
		2	1.141-КР-1.6.020202	ф4ВI —"— B=930	18	
			1.141-КР-1.6.020200-18	С1-18		
12		1	1.141-КР-1.6.020219	ф4ВI —"— L=4380	5	
		2	1.141-КР-1.6.020202	ф4ВI —"— B=930	19	

Инв.№ подл. | Подп. и дата | Взам. инв.№

1.141-КР-1.6.020200

Лист 2

Копировал: Керцман

Формат 12

https://zavodjkl.com/

Обозначение	Марка	Марка элемента	L мм	l мм	B мм	Масса кг.
1.141-КР-1.6.020200-19	С1-19	БПК8-45.10	4480	180	930	3.97
1.141-КР-1.6.020200-20	С1-20	БПК8-46.10	4580	280	930	4.02
1.141-КР-1.6.020200-21	С1-21	БПК8-47.10	4680	130	930	4.16
1.141-КР-1.6.020200-22	С1-22	БПК8-48.10	4780	230	930	4.21
1.141-КР-1.6.020200-23	С1-23	БПК8-49.10	4880	80	930	4.35
1.141-КР-1.6.020200-24	С1-24	БПК8-50.10	4980	180	930	4.4
1.141-КР-1.6.020200-25	С1-25	БПК8-51.10	5080	280	930	4.45
1.141-КР-1.6.020200-26	С1-26	БПК8-52.10	5180	130	930	4.59
1.141-КР-1.6.020200-27	С1-27	БПК8-53.10	5280	230	930	4.64
1.141-КР-1.6.020200-28	С1-28	БПК8-54.10	5380	80	930	4.78

Форм.	Зона	поз.	Обозначение	Наименование	Кол.	Примечание
12			1.141-КР-1.6.020200-19	С1-19		
		1	1.141-КР-1.6.020220	ф4ВI ГОСТ6727-53* L=4480	5	
		2	1.141-КР-1.6.020202	ф4ВI —"— B=930	19	
12			1.141-КР-1.6.020200-20	С1-20		
		1	1.141-КР-1.6.020221	ф4ВI —"— L=4580	5	
		2	1.141-КР-1.6.020202	ф4ВI —"— B=930	19	
			1.141-КР-1.6.020200-21	С1-21		
12		1	1.141-КР-1.6.020222	ф4ВI —"— L=4680	5	
		2	1.141-КР-1.6.020202	ф4ВI —"— B=930	20	
			1.141-КР-1.6.020200-22	С1-22		
12		1	1.141-КР-1.6.020223	ф4ВI —"— L=4780	5	
		2	1.141-КР-1.6.020202	ф4ВI —"— B=930	20	
			1.141-КР-1.6.020200-23	С1-23		
12		1	1.141-КР-1.6.020224	ф4ВI —"— L=4880	5	
		2	1.141-КР-1.6.020202	ф4ВI —"— B=930	21	
			1.141-КР-1.6.020200-24	С1-24		
12		1	1.141-КР-1.6.020225	ф4ВI —"— L=4980	5	
		2	1.141-КР-1.6.020202	ф4ВI —"— B=930	21	
			1.141-КР-1.6.020200-25	С1-25		
12		1	1.141-КР-1.6.020226	ф4ВI —"— L=5080	5	
		2	1.141-КР-1.6.020202	ф4ВI —"— B=930	21	
			1.141-КР-1.6.020200-26	С1-26		
12		1	1.141-КР-1.6.020227	ф4ВI —"— L=5180	5	
		2	1.141-КР-1.6.020202	ф4ВI —"— B=930	22	
			1.141-КР-1.6.020200-27	С1-27		
12		1	1.141-КР-1.6.020228	ф4ВI —"— L=5280	5	
		2	1.141-КР-1.6.020202	ф4ВI —"— B=930	22	
			1.141-КР-1.6.020200-28	С1-28		
12		1	1.141-КР-1.6.020229	ф4ВI —"— L=5380	5	
		2	1.141-КР-1.6.020202	ф4ВI —"— B=930	23	

Инв.№подл. | Подп. и дата | Взам. инв.№

1846

Обозначение	Марка	Марка элемента	L мм	l мм	B мм	Масса кг
1.141-КР-1.6.020200-29	С1-29	БПК8-55.10	5480	180	930	4.83
1.141-КР-1.6.020200-30	С1-30	БПК8-56.10	5580	280	930	4.88
1.141-КР-1.6.020200-31	С1-31	БПК8-57.10	5680	130	930	5.02
1.141-КР-1.6.020200-32	С1-32	БПК8-58.10	5780	230	930	5.07
1.141-КР-1.6.020200-33	С1-33	БПК8-59.10	5880	80	930	5.21
1.141-КР-1.6.020200-34	С1-34	БПК8-60.10	5980	180	930	5.26
1.141-КР-1.6.020200-35	С1-35	БПК8-61.10	6080	280	930	5.31
1.141-КР-1.6.020200-36	С1-36	БПК8-62.10	6180	130	930	5.45
1.141-КР-1.6.020200-37	С1-37	БПК8-63.10	6280	230	930	5.5
1.141-КР-1.6.020200-38	С1-38	БПК8-64.10	6380	80	930	5.65

Форм.	Зона	Поз.	Обозначение	Наименование	Кол	Примечание
			1.141-КР-1.6.020200-29	С1-29		
12		1	1.141-КР-1.6.020230	ф4ВI ГОСТ6727-53* L=5480	5	
		2	1.141-КР-1.6.020202	ф4ВI —"— B=930	23	
			1.141-КР-1.6.020200-30	С1-30		
12		1	1.141-КР-1.6.020231	ф4ВI —"— L=5580	5	
		2	1.141-КР-1.6.020202	ф4ВI —"— B=930	23	
			1.141-КР-1.6.020200-31	С1-31		
12		1	1.141-КР-1.6.020232	ф4ВI —"— L=5680	5	
		2	1.141-КР-1.6.020202	ф4ВI —"— B=930	24	
			1.141-КР-1.6.020200-32	С1-32		
12		1	1.141-КР-1.6.020233	ф4ВI —"— L=5780	5	
		2	1.141-КР-1.6.020202	ф4ВI —"— B=930	24	
			1.141-КР-1.6.020200-33	С1-33		
12		1	1.141-КР-1.6.020234	ф4ВI —"— L=5880	5	
		2	1.141-КР-1.6.020202	ф4ВI —"— B=930	25	
			1.141-КР-1.6.020200-34	С1-34		
12		1	1.141-КР-1.6.020235	ф4ВI —"— L=5980	5	
		2	1.141-КР-1.6.020202	ф4ВI —"— B=930	25	
			1.141-КР-1.6.020200-35	С1-35		
12		1	1.141-КР-1.6.020236	ф4ВI —"— L=6080	5	
		2	1.141-КР-1.6.020202	ф4ВI —"— B=930	25	
			1.141-КР-1.6.020200-36	С1-36		
12		1	1.141-КР-1.6.020237	ф4ВI —"— L=6180	5	
		2	1.141-КР-1.6.020202	ф4ВI —"— B=930	26	
			1.141-КР-1.6.020200-37	С1-37		
12		1	1.141-КР-1.6.020238	ф4ВI —"— L=6280	5	
		2	1.141-КР-1.6.020202	ф4ВI —"— B=930	26	
			1.141-КР-1.6.020200-38	С1-38		
12		1	1.141-КР-1.6.020239	ф4ВI —"— L=6380	5	
		2	1.141-КР-1.6.020202	ф4ВI —"— B=930	27	

Инв.№ подл. | Подп. и дата | Взам.инв.№

1.141-КР-1.6.020200

Лист 4

Копировал: Керцман

Формат 12

Обозначение	Марка	Марка элемента	L мм	e мм	B мм	Масса кг.
1.141-КР-1.6.020200-39	С1-39	БПК8-65.10	6480	180	930	5.7
1.141-КР-1.6.020200-40	С1-40	БПК8-66.10	6580	280	930	5.75
1.141-КР-1.6.020200-41	С1-41	БПК8-67.10	6680	130	930	5.89
1.141-КР-1.6.020200-42	С1-42	БПК8-68.10	6780	230	930	5.94
1.141-КР-1.6.020200-43	С1-43	БПК8-69.10	6880	80	930	6.08
1.141-КР-1.6.020200-44	С1-44	БПК8-70.10	6980	180	930	6.13
1.141-КР-1.6.020200-45	С1-45	БПК8-71.10	7080	280	930	6.17
1.141-КР-1.6.020200-46	С1-46	БПК8-72.10	7180	130	930	6.31
1.141-КР-1.6.020200-47	С1-47	БПК8-73.10	7280	230	930	6.36
1.141-КР-1.6.020200-48	С1-48	БПК8-74.10	7380	80	930	6,50
1.141-КР-1.6.020200-49	С1-49	БПК8-75.10	7480	180	930	6.55

Форм.	Зона	Поз.	Обозначение	Наименование	Кол.	Примечание
12			1.141-КР-1.6.020200-39	С1-39		
		1	1.141-КР-1.6.020240	ф4ВI ГОСТ6727-53* L=6480	5	
		2	1.141-КР-1.6.020202	ф4ВI —"— B=930	27	
12			1.141-КР-1.6.020200-40	С1-40		
		1	1.141-КР-1.6.020241	ф4ВI —"— L=6580	5	
		2	1.141-КР-1.6.020202	ф4ВI —"— B=930	27	
			1.141-КР-1.6.020200-41	С1-41		
12		1	1.141-КР-1.6.020242	ф4ВI —"— L=6680	5	
		2	1.141-КР-1.6.020202	ф4ВI —"— B=930	28	
			1.141-КР-1.6.020200-42	С1-42		
12		1	1.141-КР-1.6.020243	ф4ВI —"— L=6780	5	
		2	1.141-КР-1.6.020202	ф4ВI —"— B=930	28	
			1.141-КР-1.6.020200-43	С1-43		
12		1	1.141-КР-1.6.020244	ф4ВI —"— L=6880	5	
		2	1.141-КР-1.6.020202	ф4ВI —"— B=930	29	
			1.141-КР-1.6.020200-44	С1-44		
12		1	1.141-КР-1.6.020245	ф4ВI —"— L=6980	5	
		2	1.141-КР-1.6.020202	ф4ВI —"— B=930	29	
			1.141-КР-1.6.020200-45	С1-45		
12		1	1.141-КР-1.6.020246	ф4ВI —"— L=7080	5	
		2	1.141-КР-1.6.020202	ф4ВI —"— B=930	29	
			1.141-КР-1.6.020200-46	С1-46		
12		1	1.141-КР-1.6.020247	ф4ВI —"— L=7180	5	
		2	1.141-КР-1.6.020202	ф4ВI —"— B=930	30	
			1.141-КР-1.6.020200-47	С1-47		
12		1	1.141-КР-1.6.020248	ф4ВI —"— L=7280	5	
		2	1.141-КР-1.6.020202	ф4ВI —"— B=930	30	
			1.141-КР-1.6.020200-48	С1-48		
12		1	1.141-КР-1.6.020249	ф4ВI —"— L=7380	5	
		2	1.141-КР-1.6.020202	ф4ВI —"— B=930	31	
			1.141-КР-1.6.020200-49	С1-49		
12		1	1.141-КР-1.6.020250	ф4ВI —"— L=7480	5	
		2	1.141-КР-1.6.020202	ф4ВI —"— B=930	31	

Инв.№подл. | Подп. и дата | Взам. инв.№

1946

Копировала: Смирнова Формат-12

https://zavodjbi.com/

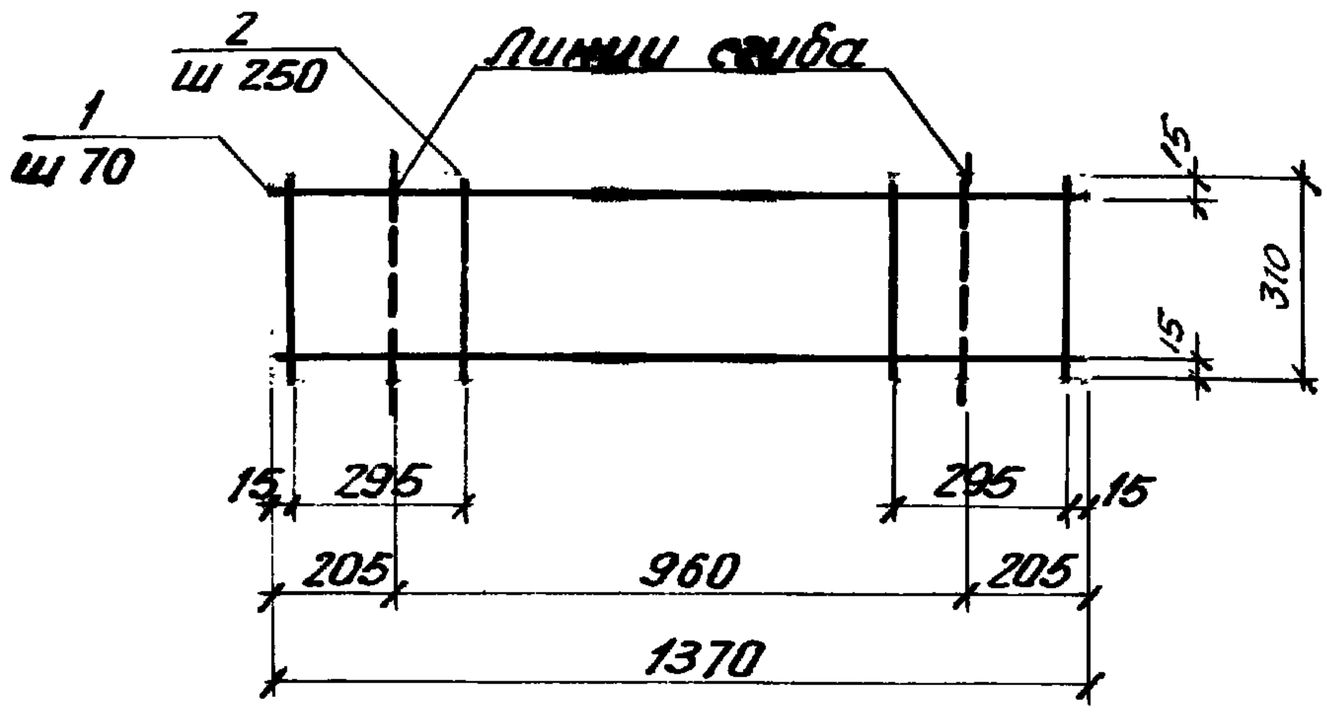

Форм.	Зона	Поз.	Обозначение	Наименование	Кол.	Примечание
				Детали		
		1	1.141-КР-1.6.020301	Ф48I ГОСТ 6727-53* ℓ=1370	5	0.68
		2	1.141-КР-1.6.020302	Ф48I —"— ℓ=310	6	0.18
						0.86

Сетку изготовлять при помощи контактной точечной электросварки в соответствии с требованиями ГОСТ 14098-68 и СН 393-78.

Инв.№ подл. | Подп. и дата | Взам. инв.№

Гл. спец.	Винер		
Вед. инж.	Хомич		
Провер.	Хомич		
Разраб.	Засорина		
Исполн.	Засорина		

1.141-КР-1.6.020300

Сетка С-2

Стад.	Масса	Масштаб
Р		
Лист	Листов	

Проектный институт ЛЕННИИЛПРОЕКТ

Копировал

Формат А1

https://zavodjbi.com/

https://zavodjbi.com/

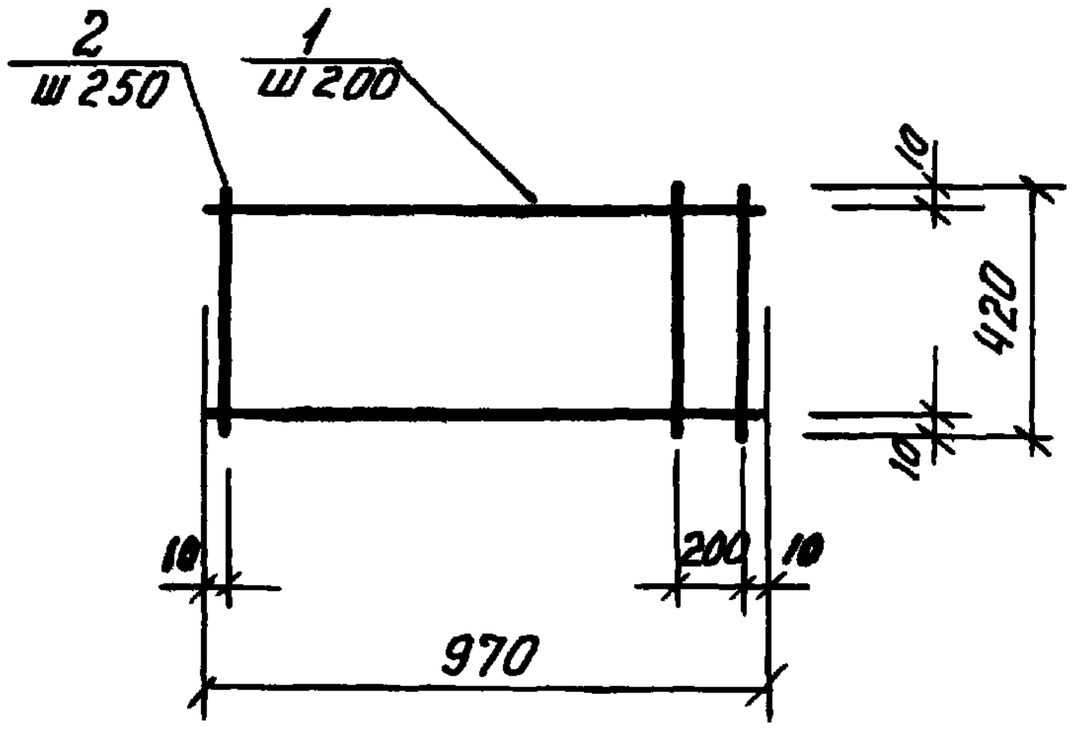

Форм.	Зона	Поз.	Обозначение	Наименование	Кол.	Приме-чание
				Детали		
		1	1.141-КР-1.6.020401	ф4 ВI ГОСТ 6727-53* ℓ=970	3	0.29
		2	1.141-КР-1.6.020402	ф4 ВI -"- ℓ=420	5	0.21
						0.50

Сетку изготовлять при помощи контактной точечной электросварки в соответствии с требованиями ГОСТ 14098-68 и СН 393-78.

Гл. спец.	Винер		1.141-КР-1.6.020400
Вед. инж.	Хомич		Сетка С-3
Провер.	Хомич		
Разраб.	Захарина		
Испол.	Засорина		

Стад.	Масса	Масшт.
	0.50кг.	
Лист	Листов	

ПРОЕКТНЫЙ ИНСТИТУТ ЛЕНЖИЛПРОЕКТ

Инв. № подл. | Подп. и дата | Взам. инв. №

Копировала: Смирнова Формат 11

https://zavodjbi.com/

https://zavodjbi.com/

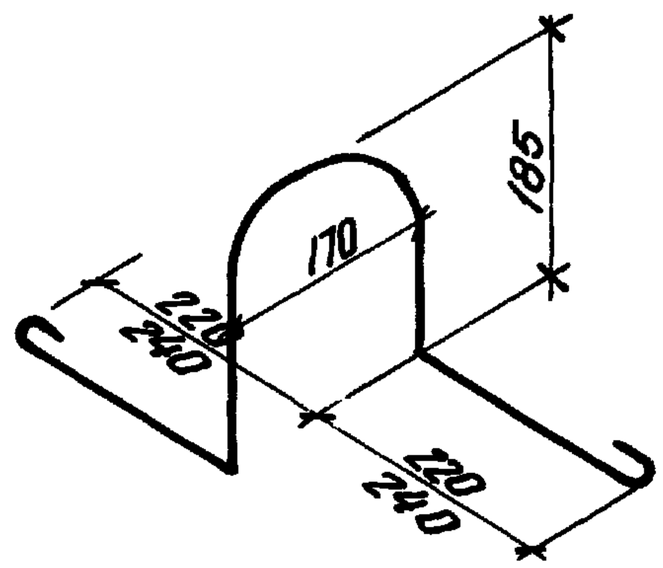

Форм.	Зона	Поз.	Обозначение	Наименование	Кол.	Приме-чание
				П-1		
11			1.141-КР-1.6.020002	ф10 AI ГОСТ 5781-75 ℓ=1040	1	0.617 кг.
				П-2		
11			1.141-КР-1.6.020002-01	ф12 AI ГОСТ 5781-75 ℓ=1100	1	0.977

Инв.№ подл. | Подп. и дата | Взам.инв.№

Гл.спец.	Винер		
Вед.инж.	Хомич		
Провер.	Хомич		
Разраб.	Засорина		
Испол.	Засорина		

1.141-КР-1.6.020002

Петля П-1 и П-2

Стад.	Масса	Масшт.
Р	0.617 0.977	
Лист	Листов	

Проектный институт
ЛЕННИИЛПРОЕКТ

Копировал

Формат 11

https://zavodjbi.com/

Схема испытания

/по ГОСТ 8829-77/

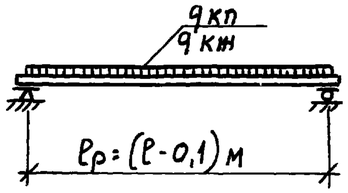

Контрольные нагрузки (дополнительные к собственному весу панели).

Контрольная разрушающая:

$q'_{кп} = 1080 \frac{кг}{м^2}$ (С=1,4) $q''_{кп} = 1230 \frac{кг}{м^2}$ (С=1,6).

Контрольная нагрузка по проверке жесткости (дополнительная к собственному весу панели):

$q_{кн} = 640 \frac{кг}{м^2}$

Таблица контрольных прогибов

Марка панели	Расчетн. пролет, см.	Контрольн. прогиб, см.	1	2	3
1	2	3	БПК8-51.10	500	0,30
БПК8-27.10	260	0,02	БПК8-52.10	510	0,32
БПК8-28.10	270	0,02	БПК8-53.10	520	0,35
БПК8-29.10	280	0,03	БПК8-54.10	530	0,37
БПК8-30.10	290	0,03	БПК8-55.10	540	0,40
БПК8-31.10	300	0,04	БПК8-56.10	550	0,43
БПК8-32.10	310	0,04	БПК8-57.10	560	0,46
БПК8-33.10	320	0,05	БПК8-58.10	570	0,50
БПК8-34.10	330	0,06	БПК8-59.10	580	0,54
БПК8-35.10	340	0,06	БПК8-60.10	590	0,57
БПК8-36.10	350	0,07	БПК8-61.10	600	0,60
БПК8-37.10	360	0,08	БПК8-62.10	610	0,65
БПК8-38.10	370	0,09	БПК8-63.10	620	2,06
БПК8-39.10	380	0,10	БПК8-64.10	630	2,30
БПК8-40.10	390	0,11	БПК8-65.10	640	0,79
БПК8-41.10	400	0,12	БПК8-66.10	650	2,48
БПК8-42.10	410	0,13	БПК8-67.10	660	0,90
БПК8-43.10	420	0,15	БПК8-68.10	670	1,08
БПК8-44.10	430	0,16	БПК8-69.10	680	1,46
БПК8-45.10	440	0,18	БПК8-70.10	690	1,30
БПК8-46.10	450	0,19	БПК8-71.10	700	1,13
БПК8-47.10	460	0,21	БПК8-72.10	710	1,20
БПК8-48.10	470	0,23	БПК8-73.10	720	1,62
БПК8-49.10	480	0,25	БПК8-74.10	730	1,34
БПК8-50.10	490	0,27	БПК8-75.10	740	1,40

			1.141-КР-1.6.000000 ДИ
Гл. спец.	Винер		Данные для испытания
Вед. инж.	Антонова		Стадия: Р; Лист; Листов
Провер.	Антонова		Проектный институт АЕНЖИЛПРОЕКТ
Разраб.	Моренкова		
Испол.	Моренкова		

Инв.№ подл. | Подпись и дата | Взам. инв.№

Копировал

Формат 12