https://zavodjk.com/

ТИПОВЫЕ СТРОИТЕЛЬНЫЕ КОНСТРУКЦИИ, ИЗДЕЛИЯ И УЗЛЫ

СЕРИЯ 1.424.1-10

КОЛОННЫ ЖЕЛЕЗОБЕТОННЫЕ ДВУХВЕТВЕВОГО СЕЧЕНИЯ С ПРОХОДАМИ В УРОВНЕ КРАНОВЫХ ПУТЕЙ ДЛЯ ОДНОЭТАЖНЫХ ПРОИЗВОДСТВЕННЫХ ЗДАНИЙ ВЫСОТОЙ 15,6; 16,8 и 18,0 м С МОСТОВЫМИ ОПОРНЫМИ КРАНАМИ ГРУЗОПОДЪЕМНОСТЬЮ ДО 50 т

ВЫПУСК 6С

АРМАТУРНЫЕ И ЗАКЛАДНЫЕ ИЗДЕЛИЯ КОЛОНН ДЛЯ ЗДАНИЙ С РАСЧЕТНОЙ СЕЙСМИЧНОСТЬЮ 7 И 8 БАЛЛОВ

РАБОЧИЕ ЧЕРТЕЖИ

Часть 1 (стр. 1...82)

23998-03
ЦЕНА 6-38

https://zavodjk.com/

ТИПОВЫЕ СТРОИТЕЛЬНЫЕ КОНСТРУКЦИИ, ИЗДЕЛИЯ И УЗЛЫ

СЕРИЯ .424.1-10

КОЛОННЫ ЖЕЛЕЗОБЕТОННЫЕ ДВУХВЕТВЕВОГО СЕЧЕНИЯ С ПРОХОДАМИ В УРОВНЕ КРАНОВЫХ ПУТЕЙ ДЛЯ ОДНОЭТАЖНЫХ ПРОИЗВОДСТВЕННЫХ ЗДАНИЙ ВЫСОТОЙ 15,6; 16,8 и 18,0 м С МОСТОВЫМИ ОПОРНЫМИ КРАНАМИ ГРУЗОПОДЪЕМНОСТЬЮ ДО 50 т

ВЫП СК 6С

АРМАТУРНЫЕ И ЗАКЛАДНЫЕ ИЗДЕЛИЯ КОЛОНН ДЛЯ ЗДАНИЙ С РАСЧЕТНОЙ СЕЙСМИЧНОСТЬЮ 7 И 8 БАЛЛОВ

РАБОЧИ ЧЕРТЕЖИ

РАЗРАБОТАНЫ

ХАРЬКОВСКИЙ ПРОМСТРОЙНИИПРОЕКТ

ГЛАВНЫЙ ИНЖЕНЕР ИНСТИТУТА Н.Ф.ДОВГИЙ
ГЛАВНЫЙ ИНЖЕНЕР ПРОЕКТА А.М.МОНИН
НАЧАЛЬНИК АСО 3 М.И.БРОДСКИЙ
ГЛ. КОНСТРУКТОР В.Е.САВРАНСКИЙ

ЦНИИПРОМЗДАНИЙ

ГЛАВНЫЙ ИНЖЕНЕР ИНСТИТУТА В.В.ГРАНЕВ
НАЧАЛЬНИК ОТДЕЛА А.Я.РОЗЕНБЛЮМ
ГЛАВНЫЙ ИНЖЕНЕР ПРОЕКТА Т.М.КУТЫРИНА

Утверждены Главным управлением организации проектирования Госстроя СССР, письмо от 02.08.89г № 4/5-10995.

Введены в действие с 01.02.90г институтом Харьковский Промстройниипроект.

Приказ от 18.08.89г № 72.

Срок действия – 1994 г.

© ЦИТП Госстроя СССР, 1989

Обозначение	Наименование	Стр.
1.424.1-10.6С-ТТ	Технические требования	5
1.424.1-10.6С-1	Каркас КП1-1... КП1-3	10
1.424.1-10.6С-2	Каркас КП2-1... КП2-7	12
1.424.1-10.6С-3	Каркас КП3-1... КП3-4	15
1.424.1-10.6С-4	Каркас КП4-1... КП4-5	17
1.424.1-10.6С-5	Каркас КП5-1... КП5-5	19
1.424.1-10.6С-6	Каркас КП6-1... КП6-7	22
1.424.1-10.6С-7	Каркас КП7-1... КП7-3	25
1.424.1-10.6С-8	Каркас КП8-1... КП8-5	28
1.424.1-10.6С-9	Каркас КП9-1... КП9-4	30
1.424.1-10.6С-10	Каркас КП10-1... КП10-8	33
1.424.1-10.6С-11	Каркас КП11-1... КП11-5	36
1.424.1-10.6С-12	Каркас КП12-1... КП12-8	39
1.424.1-10.6С-13	Каркас КП13-1... КП13-7	43
1.424.1-10.6С-14	Каркас КП14-1... КП14-9	46
1.424.1-10.6С-15	Каркас КП15-1; КП15-2	49
1.424.1-10.6С-16	Каркас КП16-1; КП16-2	51
1.424.1-10.6С-17	Каркас КП17-1... КП17-7	53
1.424.1-10.6С-18	Каркас КП18-1... КП18-8	56
1.424.1-10.6С-19	Каркас КП19-1; КП19-2	59
1.424.1-10.6С-20	Каркас КП20-1; КП20-2	61
1.424.1-10.6С-21	Каркас КП21-1... КП21-6	63
1.424.1-10.6С-22	Каркас КП22-1... КП22-8	66
1.424.1-10.6С-23	Каркас КП23-1... КП23-3	70
1.424.1-10.6С-24	Каркас КП24-1; КП24-2	72
1.424.1-10.6С-25	Узел 1... 4; 11	74
1.424.1-10.6С-26	Узел 5... 10	76
1.424.1-10.6С-27	Узел 12,12-1, 12-2, 13, 13-1, 13-2, 14, 14-1.... 14-4	81
1.424.1-10.6С-28	Каркас 1КР168С; 1КР168С-1... 1КР168С-4	83
1.424.1-10.6С-29	Каркас 1КР168С-5; 1КР180С; 1КР180С-1; 1КР180С-2	83
1.424.1-10.6С-30	Каркас 1КР180С-3... 1КР180С-5	84
1.424.1-10.6С-31	Каркас 1КР192С; 1КР192С-1... 1КР192С-4	84
1.424.1-10.6С-32	Каркас 1КР192С-5; 2КР168С; 2КР168С-1	85
1.424.1-10.6С-33	Каркас 2КР168С-2... 2КР168С-4	85
1.424.1-10.6С-34	Каркас 2КР168С-5; 2КР168С-6; 2КР180С; 2КР180С-1	86
1.424.1-10.6С-35	Каркас 2КР180С-2... 2КР180С-6	86
1.424.1-10.6С-36	Каркас 2КР192С; 2КР192С-1... 2КР192С-4	87
1.424.1-10.6С-37	Каркас 2КР192С-5; 2КР192С-6; 3КР168С; 3КР168С-1	87
1.424.1-10.6С-38	Каркас 3КР168С-2... 3КР168С-5	88
1.424.1-10.6С-39	Каркас 3КР168С-6... 3КР168С-9	88
1.424.1-10.6С-40	Каркас 3КР168С-10... 3КР168С-13	89
1.424.1-10.6С-41	Каркас 3КР180С; 3КР180С-1... 3КР180С-3	89
1.424.1-10.6С-42	Каркас 3КР180С-4... 3КР180С-7	90
1.424.1-10.6С-43	Каркас 3КР180С-8... 3КР180С-10	90
1.424.1-10.6С-44	Каркас 3КР180С-11... 3КР180С-13	91
1.424.1-10.6С-45	Каркас 3КР192С; 3КР192С-1... 3КР192С-3	91
1.424.1-10.6С-46	Каркас 3КР192С-4... 3КР192С-7	92
1.424.1-10.6С-47	Каркас 3КР192С-8... 3КР192С-10	92
1.424.1-10.6С-48	Каркас 3КР192С-11... 3КР192С-13	93

Взам. инв. №

Подпись и дата

Инв. № подл.

Нач. отд.	Бродский		
Н. контр.	Савранский		
Гл. спец.	Савранский		
Исполн.	Копина		

1.424.1-10.6С

Содержание

Стадия	Лист	Листов
Р	1	7

ХАРЬКОВСКИЙ ПРОМСТРОЙНИИПРОЕКТ

Взам. инв. №

Подпись и дата

Инв. № подл.

1.424.1-10.6С

Лист 2

Обозначение	Наименование	Стр.
1.424.1-10.6С-49	Каркас 4КР168С; 4КР168С-1... 4КР168С-3	93
1.424.1-10.6С-50	Каркас 4КР168С-4... 4КР168С-6	94
1.424.1-10.6С-51	Каркас 4КР168С-7... 4КР168С-10	94
1.424.1-10.6С-52	Каркас 4КР168С-11... 4КР168С-13	95
1.424.1-10.6С-53	Каркас 4КР168С-14... 4КР168С-17	95
1.424.1-10.6С-54	Каркас 4КР168С-18... 4КР168С-20	96
1.424.1-10.6С-55	Каркас 4КР180С; 4КР180С-1... 4КР180С-3	96
1.424.1-10.6С-56	Каркас 4КР180С-4... 4КР180С-6	97
1.424.1-10.6С-57	Каркас 4КР180С-7... 4КР180С-10	97
1.424.1-10.6С-58	Каркас 4КР180С-11... 4КР180С-13	98
1.424.1-10.6С-59	Каркас 4КР180С-14... 4КР180С-17	98
1.424.1-10.6С-60	Каркас 4КР180С-18... 4КР180С-20	99
1.424.1-10.6С-61	Каркас 4КР192С; 4КР192С-1... 4КР192С-3	99
1.424.1-10.6С-62	Каркас 4КР192С-4... 4КР192С-6	100
1.424.1-10.6С-63	Каркас 4КР192С-7... 4КР192С-10	100
1.424.1-10.6С-64	Каркас 4КР192С-11... 4КР192С-13	101
1.424.1-10.6С-65	Каркас 4КР192С-14... 4КР192С-17	101
1.424.1-10.6С-66	Каркас 4КР192С-18... 4КР192С-20	102
1.424.1-10.6С-67	Каркас 5КР117С; 5КР117-1... 5КР117С-4	102
1.424.1-10.6С-68	Каркас 5КР121С; 5КР121С-1... 5КР121С-4	103
1.424.1-10.6С-69	Каркас 5КР123С; 5КР123С-1... 5КР123С-4	103
1.424.1-10.6С-70	Каркас 5КР127С; 5КР127С-1... 5КР127С-4	104
1.424.1-10.6С-71	Каркас 5КР129С; 5КР129С-1... 5КР129С-4	104
1.424.1-10.6С-72	Каркас 5КР133С; 5КР133С-1... 5КР133С-4	105
1.424.1-10.6С-73	Каркас 5КР135С; 5КР135С-1... 5КР135С-4	105
1.424.1-10.6С-74	Каркас 5КР139С; 5КР139С-1... 5КР139С-4	106
1.424.1-10.6С-75	Каркас 5КР141С; 5КР141С-1... 5КР141С-4	106
1.424.1-10.6С-76	Каркас 5КР145С; 5КР145С-1... 5КР145С-4	107
1.424.1-10.6С-77	Каркас 5КР147С; 5КР147С-1... 5КР147С-4	107
1.424.1-10.6С-78	Каркас 5КР151С; 5КР151С-1... 5КР151С-4	108
1.424.1-10.6С-79	Каркас 6КР117С; 6КР117С-1... 6КР117С-3	108
1.424.1-10.6С-80	Каркас 6КР117С-4; 6КР117С-5; 6КР121С	109
1.424.1-10.6С-81	Каркас 6КР121С-1... 6КР121С-5	109
1.424.1-10.6С-82	Каркас 6КР123С; 6КР123С-1... 6КР123С-3	110
1.424.1-10.6С-83	Каркас 6КР123С-4; 6КР123С-5; 6КР127С	110
1.424.1-10.6С-84	Каркас 6КР127С-1... 6КР127С-5	111
1.424.1-10.6С-85	Каркас 6КР129С; 6КР129С-1... 6КР129С-3	111
1.424.1-10.6С-86	Каркас 6КР129С-4; 6КР129С-5; 6КР133С	112
1.424.1-10.6С-87	Каркас 6КР133С-1... 6КР133С-5	112
1.424.1-10.6С-88	Каркас 6КР135С; 6КР135С-1... 6КР135С-3	113
1.424.1-10.6С-89	Каркас 6КР135С-4; 6КР135С-5; 6КР139С	113
1.424.1-10.6С-90	Каркас 6КР139С-1... 6КР139С-5	114
1.424.1-10.6С-91	Каркас 6КР141С; 6КР141С-1... 6КР141С-3	114
1.424.1-10.6С-92	Каркас 6КР141С-4; 6КР141С-5; 6КР145С	115
1.424.1-10.6С-93	Каркас 6КР145С-1... 6КР145С-5	115
1.424.1-10.6С-94	Каркас 6КР147С; 6КР147С-1... 6КР147С-3	116
1.424.1-10.6С-95	Каркас 6КР147С-4; 6КР147С-5; 6КР151С	116
1.424.1-10.6С-96	Каркас 6КР151С-1... 6КР151С-5	117
1.424.1-10.6С-97	Каркас 7КР117С; 7КР117С-1... 7КР117С-3	117
1.424.1-10.6С-98	Каркас 7КР117С-4; 7КР117С-5; 7КР121С; 7КР121С-1	118
1.424.1-10.6С-99	Каркас 7КР121С-2... 7КР121С-5	118
1.424.1-10.6С-100	Каркас 7КР123С; 7КР123С-1... 7КР123С-3	119
1.424.1-10.6С-101	Каркас 7КР123С-4; 7КР123С-5; 7КР127С; 7КР127С-1	119
1.424.1-10.6С-102	Каркас 7КР127С-2... 7КР127С-5	120
1.424.1-10.6С-103	Каркас 7КР129С; 7КР129С-1... 7КР129С-3	120

Инв. № подл. | Подпись и дата | Взам. инв. №

Инв. № подл. | Подпись и дата | Взам. инв. №

Обозначение	Наименование	Стр.
1.424.1-10.6С-104	Каркас 7КР129С-4; 7КР129С-5; 7КР133С	121
	7КР133С-1	
1.424.1-10.6С-105	Каркас 7КР133С-2 ... 7КР133С-5	121
1.424.1-10.6С-106	Каркас 7КР135С; 7КР135С-1... 7КР135С-3	122
1.424.1-10.6С-107	Каркас 7КР135С-4; 7КР135С-5; 7КР139С;	122
	7КР139С-1	
1.424.1-10.6С-108	Каркас 7КР139С-2... 7КР139С-5	123
1.424.1-10.6С-109	Каркас 7КР141С; 7КР141С-1... 7КР141С-3	123
1.424.1-10.6С-110	Каркас 7КР141С-4; 7КР141С-5; 7КР145С;	124
	7КР145С-1	
1.424.1-10.6С-111	Каркас 7КР145С-2 ... 7КР145С-5	124
1.424.1-10.6С-112	Каркас 7КР147С; 7КР147С-1... 7КР147С-3	125
1.424.1-10.6С-113	Каркас 7КР147С-4; 7КР147С-5; 7КР151С;	125
	7КР151С-1	
1.424.1-10.6С-114	Каркас 7КР151С-2... 7КР151С-5	126
1.424.1-10.6С-115	Каркас 8КР117С; 8КР117С-1... 8КР117-3	126
1.424.1-10.6С-116	Каркас 8КР117С-4; 8КР117С-5; 8КР121С;	127
	8КР121С-1	
1.424.1-10.6С-117	Каркас 8КР121С-2 ... 8КР121С-5	127
1.424.1-10.6С-118	Каркас 8КР123С; 8КР123С-1... 8КР123С-3	128
1.424.1-10.6С-119	Каркас 8КР123С-4; 8КР123С-5; 8КР127С	128
1.424.1-10.6С-120	Каркас 8КР127С-1... 8КР127С-3	129
1.424.1-10.6С-120	Каркас 8КР127С-4; 8КР127С-5; 8КР129С;	129
	8КР129С-1	
1.424.1-10.6С-122	Каркас 8КР129С-2... 8КР129С-5	130
1.424.1-10.6С-123	Каркас 8КР133С; 8КР133С-1... 8КР133С-3	130
1.424.1-10.6С-124	Каркас 8КР133С-4; 8КР133С-5; 8КР135С;	131
	8КР135С-1	
1.424.1-10.6С-125	Каркас 8КР135С-2... 8КР135С-5	131

Инв. № подл. | Подпись и дата | Взам. инв. №

Обозначение	Наименование	Стр.
1.424.1-10.6С-126	Каркас 8КР139С; 8КР139С-1; 8КР139С-2	132
1.424.1-10.6С-127	Каркас 8КР139С-3... 8КР139С-5	132
1.424.1-10.6С-128	Каркас 8КР141С; 8КР141С-1... 8КР141С-3	133
1.424.1-10.6С-129	Каркас 8КР141С-4; 8КР141С-5; 8КР145С;	133
	8КР145С-1	
1.424.1-10.6С-130	Каркас 8КР145С-2 ... 8КР145С-5	134
1.424.1-10.6С-131	Каркас 8КР147С; 8КР147С-1... 8КР147С-3	134
1.424.1-10.6С-132	Каркас 8КР147С-4; 8КР147С-5; 8КР151С	135
1.424.1-10.6С-133	Каркас 8КР151С-1... 8КР151С-3	135
1.424.1-10.6С-134	Каркас 8КР151С-4; 8КР151С-5	136
1.424.1-10.6С-135	Каркас 9КР49С; 9КР49С-1... 9КР49С-5	136
1.424.1-10.6С-136	Каркас 9КР51С; 9КР51С-1... 9КР51С-5	137
1.424.1-10.6С-137	Каркас 9КР57С; 9КР57С-1... 9КР57С-5	137
1.424.1-10.6С-138	Каркас 9КР59С; 9КР59С-1... 9КР59С-5	138
1.424.1-10.6С-139	Каркас 9КР65С; 9КР65С-1... 9КР65С-5	138
1.424.1-10.6С-140	Каркас 10КР49С; 10КР49С-1... 10КР49С-4	139
1.424.1-10.6С-141	Каркас 10КР49С-5; 10КР49С-6; 10КР51С	139
	10КР51С-1	
1.424.1-10.6С-142	Каркас 10КР51С-2 ... 10КР51С-6	140
1.424.1-10.6С-143	Каркас 10КР57С; 10КР57С-1... 10КР57С-4	140
1.424.1-10.6С-144	Каркас 10КР57С-5; 10КР57С-6; 10КР59С;	141
	10КР59С-1	
1.424.1-10.6С-145	Каркас 10КР59С-2... 10КР59С-6	141
1.424.1-10.6С-146	Каркас 10КР65С; 10КР65С-1... 10КР65С-4	142
1.424.1-10.6С-147	Каркас 10КР65С-5; 10КР65С-6; 11КР50С;	142
1.424.1-10.6С-148	11КР58С	
1.424.1-10.6С-148	Каркас 11КР65С; 11КР74С; 11КР78С; 11КР84С	143
1.424.1-10.6С-149	Каркас 11КР90С; 11КР96С; 11КР102С; 11КР111С	143

Инв. № подл. | Подпись и дата | Взам. инв. №

ЗАВОД ЖБИ

https://zavodpk.com/

Обозначение	Наименование	Стр.
1.424.1-10.6С-150	Сетка С1; С1-1; С2; С2-1	144
1.424.1-10.6С-151	Сетка С3; С3-1; С4; С4-1	144
1.424.1-10.6С-152	Арматурный элемент СШ1... СШ21	145
1.424.1-10.6С-153	Стержень арматурный СТ1... СТ16	147
1.424.1-10.6С-154	Каркас КР1	148
1.424.1-10.6С-155	Изделие закладное МН31	148
1.424.1-10.6С-156	Изделие закладное МН32	149
1.424.1-10.6С-157	Изделие закладное МН33	150
1.424.1-10.6С-158	Изделие закладное МН34... МН36	151
1.424.1-10.6С-159	Изделие закладное МН37	152
1.424.1-10.6С-160	Изделие закладное МН38	152
1.424.1-10.6С-161	Изделие закладное МН39	153
1.424.1-10.6С-162	Изделие закладное МН40	153
1.424.1-10.6С-163	Изделие закладное МН24-5	154
1.424.1-10.6С-164	Изделие закладное МН25-4	154
1.424.1-10.6С-165	Изделие закладное МН26-5	155
1.424.1-10.6С-166	Изделие закладное МН27-4	155
1.424.1-10.6С-167	Изделие соединительное МС1, МС2	156
1.424.1-10.6С-168	Изделие соединительное МС3, МС4	156
1.424.1-10.6С-169	Изделие соединительное МС5	157
1.424.1-10.6С-170	Изделие соединительное МС6	157
1.424.1-10.6С-171	Изделие соединительное МС7	158
1.424.1-10.6С-172	Изделие соединительное МС8	158
1.424.1-10.6С-173	Изделие соединительное МС9	159
1.424.1-10.6С-174	Пример объединения плоских каркасов в пространственный	160

Взам. инв. № | Подпись и дата | Инв. № подл.

1. Общие сведения

Выпуск 6С серии 1.424.1-10 содержит рабочие чертежи арматурных изделий для колонн зданий с расчетной сейсмичностью 8 баллов, а также закладных и соединительных изделий для колонн зданий с расчетной сейсмичностью 7 и 8 баллов.

2. Технические требования к изготовлению пространственных арматурных каркасов, арматурных и закладных изделий

2.1 Изготовление пространственных и плоских каркасов, арматурных и закладных изделий должно производиться в соответствии с требованиями ГОСТ 10922-75 „Арматурные изделия и закладные детали сварные для железобетонных конструкций. Технические требования и методы испытаний." ГОСТ 14098-85 „Соединения сварные арматуры и закладных изделий железобетонных конструкций. Типы, конструкция и размеры" и „Инструкции по сварке соединений арматуры и закладных деталей железобетонных конструкций" СН 393-78, а также технических условий, приведенных в выпуске 3 настоящей серии.

2.2. Объединение плоских каркасов и арматурных изделий в пространственный каркас про-

Взам. инв. № | Подпись и дата | Инв. № подл.

Нач. отд.	Бродский			1.424.1-10.6С-ТТ	
Н. контр.	Саврянский				
Гл. спец.	Саврянский				
Зав. гр.	Кудричевский			Технические требования	Стадия: Р; Лист: 1; Листов: 9
Исполн.	Тремль				Харьковский Промстройниипроект

https://zavodpk.com/

изводится следующим образом

а) Объединение плоских каркасов в пространственный арматурный каркас производится путем приварки поперечных соединительных стержней плоских каркасов при помощи сварочных клещей для контактной точечной сварки;

б) При отсутствии сварочных клещей для сварки стержней большого диаметра допускается, в виде исключения, приваривать клещами соединительные стержни к поперечным стержням плоских каркасов

При этом способе сварки максимальный допускаемый диаметр продольной арматуры ветвей следует принимать по таблице 1.

Таблица 1

Размер меньшей стороны ветви, мм	Максимальный допускаемый диаметр продольной рабочей арматуры ветви, мм	
	при количестве стержней в плоском каркасе	
	2	4
200	28	20
250	32	22
300	36	25

в) В случае, если на заводе-изготовителе не имеется сварочных клещей или не соблюдаются требования п. 2.2 б, объединение плоских каркасов в пространственный допускается производить с помощью шпилек, располагая их с тем же шагом, что и соединительные стержни и привязывая к продольной арматуре вязальной проволокой.

Примеры образования пространственных каркасов вышеуказанными способами приведены на докум. – 174.

Продольная арматура подкрановых и рядовых перемычек, хомуты перемычек, хомуты в узлах пересечения ветвей с перемычками, сетки, шпильки и отдельные стержни подкрановых перемычек, сетки оголовка колонны должны быть привязаны вязальной проволокой к соответствующим продольным стержням.

2.3 Для обеспечения прочности колонны в стадии монтажа в отдельных марках пространственных каркасов предусмотрена установка в ветвях колонн дополнительной продольной арматуры из отдельных стержней (поз. 21) в пространственных каркасах колонн крайних рядов либо из плоских каркасов (поз. 3) – в колоннах средних рядов. При этом отдельные стержни (поз. 21) и плоские каркасы (поз. 3) привязываются вязальной проволокой к хомутам каркаса ветвей.

При сборке пространственного каркаса указанные отдельные стержни либо плоские каркасы устанавливаются со стороны поддона опалубки (растянутая зона ветвей колонны при ее монтаже

Инв. № подл. | Подпись и дата | Взам. инв. №

в положении „плашмя")

2.4 Обеспечение необходимой жесткости пространственного каркаса при его транспортировании достигается при помощи специальных траверс с вертикальными стропами, располагаемыми в местах пересечения перемычек с ветвями. При объединении плоских каркасов в пространственный при помощи шпилек (см. п. 2.2 в) местная жесткость ветвей каркаса обеспечивается путем установки связевых диагональных стержней (см. докум.-174).

2.5 Пространственные каркасы для укороченных на 100 мм средних колонн (см. п. 3.2 указаний по применению колонн в вып. 0-1С серии 1.424.1-10) следует изготавливать со следующими изменениями:

длину плоских арматурных каркасов (поз. 2) следует уменьшить на 100 мм за счет сокращения размера 950, указанного на соответствующих сборочных чертежах. Количество и размеры остальных позиций в спецификации к пространственному каркасу сохраняются без измения

2.6 При установке в пространственные каркасы закладных изделий для крепления стропильных конструкций и подкрановых балок следует обеспечивать приварку указанных изделий к продольной арматуре каркаса для обеспечения непрерывной электрической цепи заземляющих устройств в соответствии с узлами 1...8, приведенными в выпуске 1 и узлами 23...30, приведенными в выпуске 5С настоящей серии.

2.7 Закладные изделия МН17-1, МН17-2 (см. узлы 7, 7-1...7-4, приведенные в выпуске 1 и узлы 28, 28-1...28-7, 29, 29-1, приведенные в выпуске 5С настоящей серии) устанавливаются в пространственный каркас с последующей приваркой анкерных стержней к одной из пластин в раззенкованные отверстия.

2.8 В узлах 23...27 закладное изделие поз. 2 устанавливается в пространственный каркас одновременно с сетками С1-1 (см. докум. 1.424.1-10.5С-20...5С-22). В узлах 28, 28-1...28-7 (см. докум. -23) два крайних вертикальных стержня сеток типа С2 и С3, расположенные с внутренней стороны колонны, заменить отдельными стержнями того же диаметра; два крайних вертикальных стержня, расположенных с наружной стороны колонны 1 — убрать.

В узлах 30, 30-1, 30-2 (см. докум. - 25) заменить отдельными стержнями того же диаметра три крайних стержня сетки типа С4.

После установки закладного изделия для крепления связей поз. 4 (узлы 28, 28-1...28-7) и поз. 3 (узлы 30, 30-1, 30-2) отдельные стержни привязать к сеткам, а сами сетки объединить между собой при помощи шпилек поз. 7 и поз. 5 соответственно.

В узлах 29, 29-1 сетки С3 и С3-1 в месте установки закладных изделий для крепления связей (МН39 и МН40) вырезаются и заменяются отдельными стержнями (см. докум. -24).

В узлах 31, 31-1, 31-2 и 32 поперечные стержни (поз. 16, 17, 18 пространственного каркаса) в зоне установки

закладного изделия МН39 должны быть заменены каркасами КР1 и шпильками (см. докум. -26).

2.9 При размещении в пределах ветви колонны закладных изделий для крепления опорных консолей под стеновые панели в указанной ветви пространственного каркаса устанавливается дополнительная арматура в соответствии с узлами 18, 18-1...18-7 (см. докум. 1.424.1-10. 1-33) и узлами 34-1, 34-2 (см. докум 1.424.1-10. 5С-28).

2.10 Плоские арматурные сетки следует изготовлять с помощью контактной точечной сварки. Сварку сеток С1 производить во всех точках пересечения стержней. При изготовлении сеток типов С2, С3, С4 сварке подлежат все узлы пересечений двух крайних стержней по периметру сетки.

Остальные узлы соединяются вязальной проволокой

2.11 Стыкование стержней при заготовке продольной арматуры каркасов следует производить контактной стыковой сваркой. Не допускается устройство нескольких стыков в одном сечении каркаса.

2.12 В качестве продольной арматуры колонн применяется стержневая арматура периодического профиля класса А-III по ГОСТ 5781-82. Взамен указанной арматуры разрешается применять без изменения диаметра свариваемую термомеханически упрочненную арматурную сталь класса Ат-IIIс марки 6Ст5пс диаметром до 32мм включительно по ГОСТ 10884-81, ТУ 14-231-35-86 и ТУ1415-163-87. Арматурную сталь класса Ат-IIIс не допускается применять в конструкциях колонн, предназначенных для эксплуатации

при среднеагрессивной степени воздействия газообразной среды.

Арматура класса А-III может быть также заменена стержневой термически упрочненной арматурой класса Ат-IVс диаметром до 32мм включительно по ГОСТ 10884-81* (за исключением колонн, эксплуатируемых в зданиях со слабо- и среднеагрессивной степенью воздействия газообразной среды). Порядок замены арматуры класса А-III на арматуру класса Ат-IVс приведен в выпуске 5С (докум. 1.424.1-10. 5С-31)

В качестве поперечной арматуры колонн применяется горячекатаная гладкая арматура класса А-I по ГОСТ 5781-82. При использовании колонн в неотапливаемых зданиях, оборудованных мостовыми опорными кранами, эксплуатируемыми при расчетной температуре ниже минус 30°С до минус 40°С включительно следует применять следующие марки стали:

- для арматуры класса А-I - ВСт3пс2, ВСт2сп2.
- для арматуры класса А-III - 25Г2С.

Применение арматуры класса Ат-IIIс в этом случае не допускается. В случае, когда возможен монтаж конструкций при расчетной зимней температуре ниже минус 40°С, в закладных изделиях для крепления стеновых панелей, стропильных конструкций и связей должен применяться прокат из стали марки 09Г2С-6 по ГОСТ 19281-73 и ГОСТ 19282-73.

2.13 Для закладных изделий с толщинами пластин 8...20 мм применяется прокат из стали ВСт3пс6-1 по ТУ 14-1-3023-80, при толщине пластин 22...40мм -

Инв. № подл. | Подпись и дата | Взам. инв. №

ЗАВОД КЕРИ

прокат из стали 09Г2С-15 по ГОСТ 19282-73.
Листовая сталь должна удовлетворять требованиям ГОСТ 19903-74* и техническим требованиям ГОСТ 14637-79.

2.14 При тавровых соединениях арматурных стержней с плоским элементом минимальная толщина пластины (δ) назначена из условия применения дуговой механизированной сварки под слоем флюса в соответствии с ГОСТ 14098-85 ($\delta = 0{,}65 d_н$, где $d_н$ - диаметр стержней).

В случае выполнения тавровых соединений дуговой ручной сваркой в раззенкованные отверстия, длина стержней соответственно увеличена на толщину пластины δ.

2.15 Длины анкеров на чертежах и в спецификациях даны номинальными, т.е. без учета добавления размера на оплавление и осадку втавр. (Припуск в длине заготовки анкера может приниматься равным диаметру анкера при приварке с одной стороны и двум диаметрам при приварке с двух сторон.)

2.16 Для изготовления строповочных петель МН28...МН30 (см. докум. 1.424.1-10.2-169) применяется горячекатаная гладкая арматурная сталь класса A-I марок ВСт3сп2 и ВСт3пс2 или периодического профиля класса Ас-II марки 10ГТ по ГОСТ 5781-82. В случае, если возможен монтаж конструкций при расчетной зимней температуре ниже минус 40°С, для строповочных петель не допускается применять сталь марки ВСт3пс2.

2.17 Закладные изделия колонн должны иметь антикоррозионное покрытие.

Закладные изделия для крепления опорных консолей под навесные стеновые панели (МН22, МН23, МН24-1...МН24-3, МН24-5, МН25-1 МН25-3, МН25-4, МН26-1...МН26-3, МН26-5, МН27-1, МН27-3, МН27-4) должны быть защищены при помощи комбинированных покрытий, состоящих из металлизационного слоя с последующим окрашиванием лакокрасочными материалами, в соответствии с указаниями п. 2.7.9 Технических условий на колонны (докум. 1.424.1-10.3-ТУ).

Вид и техническая характеристика защиты остальных закладных изделий должны соответствовать указаниям в чертежах марки КЖИ.

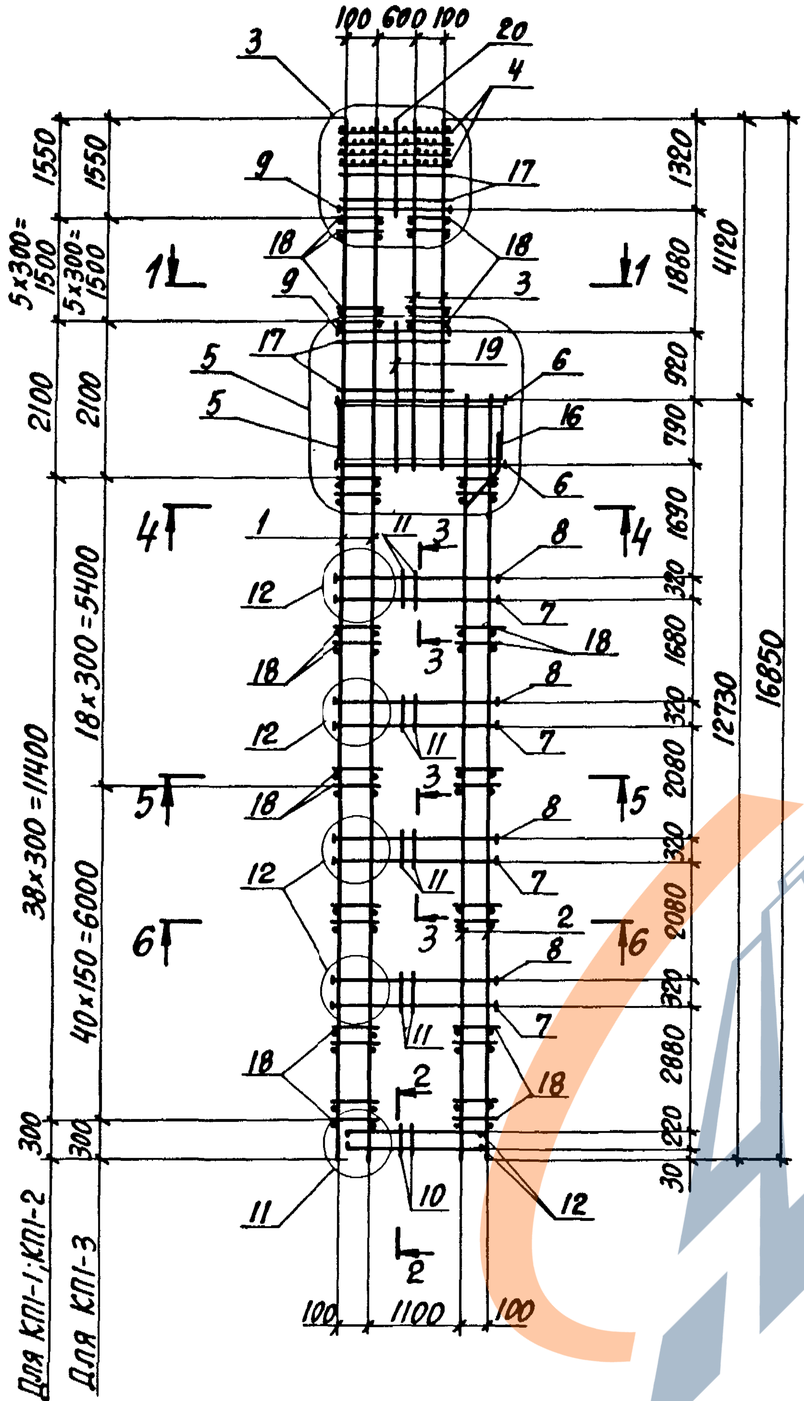

1-1

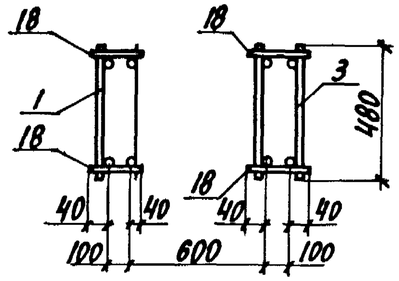

2-2

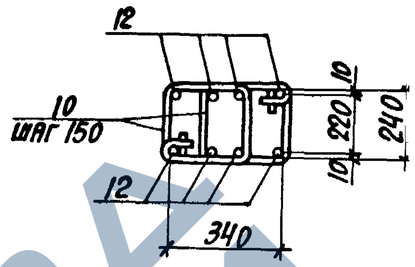

3-3

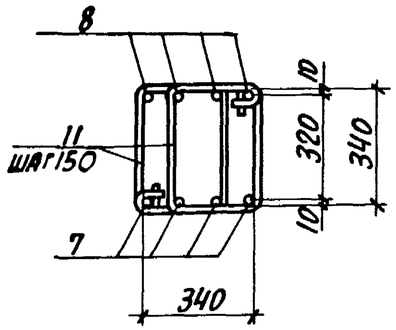

5-5

4-4

6-6

(ДЛЯ КП1-1;КП1-2)

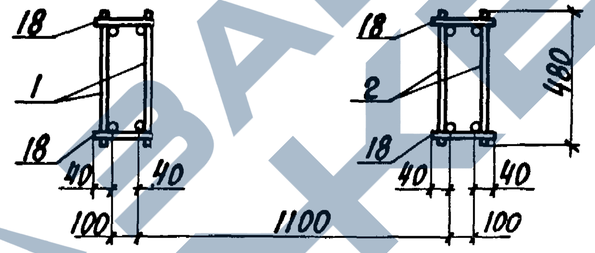

6-6

(ДЛЯ КП1-3)

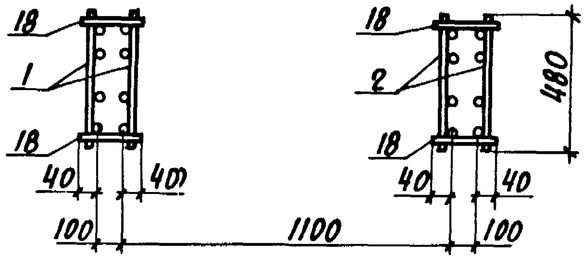

1. Арматура класса А-I и А-III по ГОСТ 5781-82.
2. Спецификацию арматуры смотреть на листах 2, 3.

Марка каркаса	Номер узла	Обозначение документа
КП1-1... КП1-3	3	1.424.1-10.6С-25
	5	-26
	11	-25
	12	-27

Нач. отд.	Бродский		1.424.1-10.6С-1
Н.контр.	Кудричевская		
Гл.констр.	Саврянский		
Разраб.	Тремль		Каркас КП1-1... КП1-3
Провер.	Кудричевская		Стадия Р; Лист 1; Листов 3
Исполн.	Колмна		Харьковский Промстройниипроект

Инв.№ подл. | Подпись и дата | Взам.инв.№

ЗАВОД ХВБИ

Марка каркаса	Поз.	Наименование	Кол.	Обозначение документа	Масса каркаса, кг
КП 1-1	1	Каркас 1КР168С	2	1.424.1-10.6С-28	698,8
	2	5КР127С	2	-70	
	3	9КР49С	2	-135	
	4	Сетка С1	4	1.424.1-10.6С-150	
	5	С2	4		
	6	Арм. элемент СШ8	8	1.424.1-10.6С-152	
	7	СШ2	16		
	8	СШ2	16		
	9	СШ1	8		
	10	Стержень арм. СТ1	16	1.424.1-10.6С-153	
	11	СТ2	80		
	12	СТ4	8		
	13	СТ6	74		
	14	СТ7	64		
	15	СТ13	64		
	16	СТ11	4		
	17	СТ10	24		
	18	ф6AI, ℓ=180; 0,04кг	180	БЕЗ ЧЕРТ	
	19	ф12AIII, ℓ=1350; 1,2кг	2		
	20	ф12AIII, ℓ=1750; 1,6кг	2		
КП 1-2		Поз. 4...6, 9...20 по КП 1-1			785,6
	1	Каркас 1КР168С-1	2	1.424.1-10.6С-28	
	2	5КР127С-1	2	-70	
	3	9КР49С-1	2	-135	
	7	Арм. элемент СШ3	16	1.424.1-10.6С-152	
	8	СШ3	16		

Марка каркаса	Поз.	Наименование	Кол.	Обозначение документа	Масса каркаса, кг
КП 1-3		Поз.4...6, 9...17, 19...20 по КП1-1			964,6
	1	Каркас 3КР168С-2	2	1.424.1-10.6С-38	
	2	7КР127С-1	2	-101	
	3	9КР49С-1	2	-135	
	7	Арм. элемент СШ2	16	1.424.1-10.6С-152	
	8	СШ4	16		
	18	ф6AI, ℓ=180; 0,04кг	260	БЕЗ ЧЕРТ	

Инв. № подл. | Подпись и дата | Взам. инв. №

Инв. № дубл. | Подпись и дата | Взам. инв. №

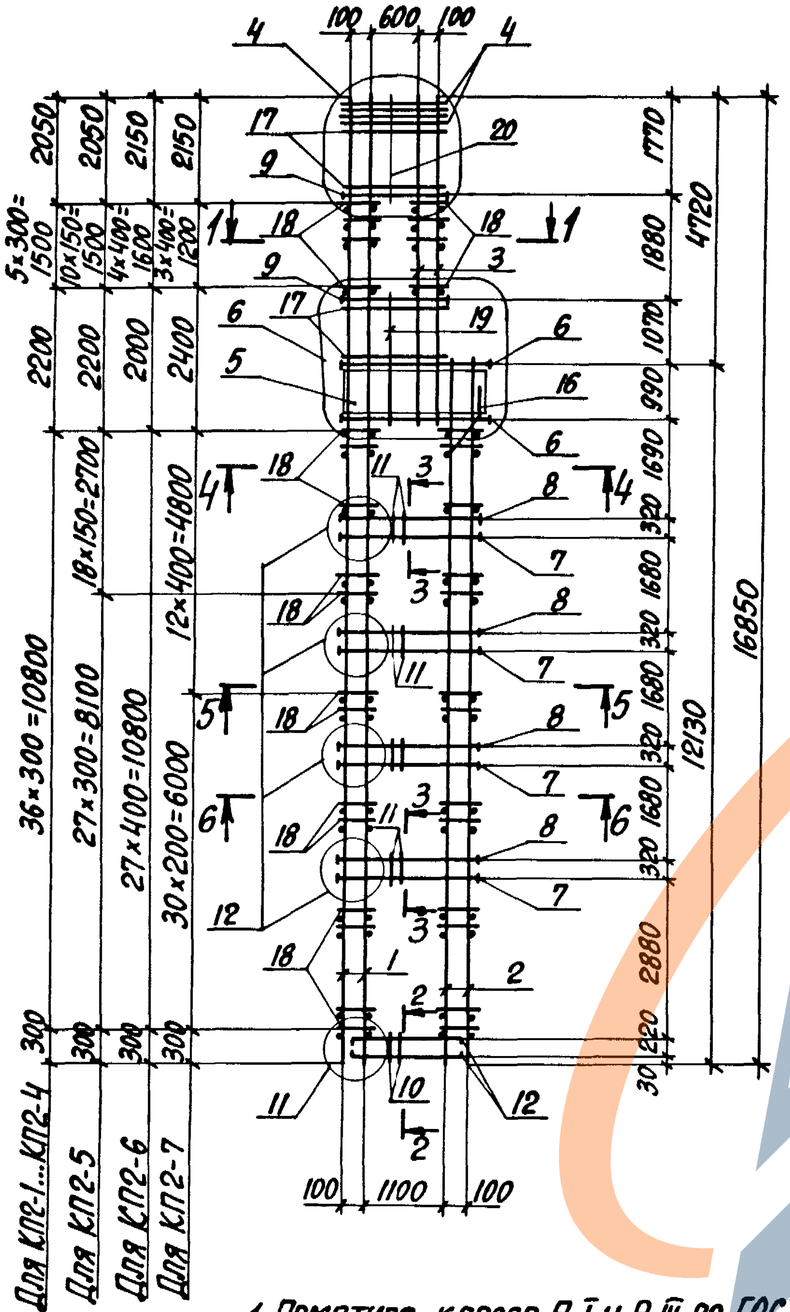

1. Арматура класса А-I и А-III по ГОСТ 5781-82.
2. Спецификацию арматуры смотреть на листах 3...5.

1-1 (для КП2-1; КП2-2; КП2-4; КП2-6; КП2-7)

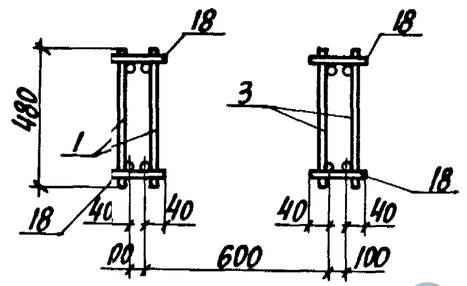

1-1 (для КП2-3; КП2-5)

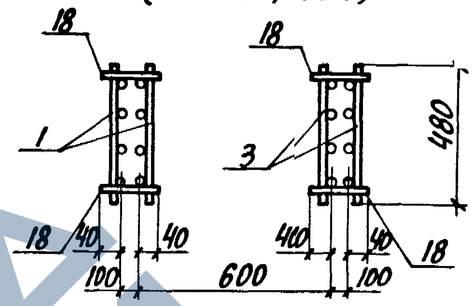

2-2

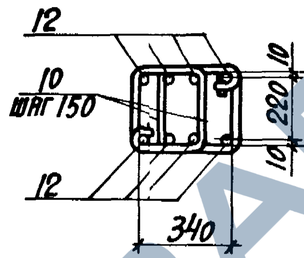

3-3

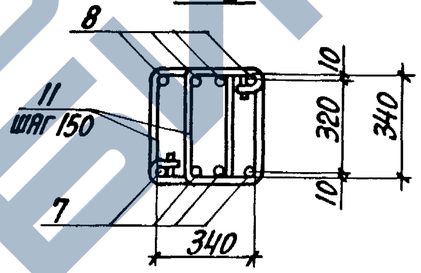

Марка каркаса	Номер узла	Обозначение документа
КП2-1...КП2-7	4	1.424.1-10.6С-25
	6	-26
	11	-25
	12	-27

Нач.отд.	Бродский		
Н.контр.	Кудричевская		
Гл.констр.	Саврянский		
Разраб.	Тремль		
Провер.	Кудричевская		
Исполн.	Копиня		

1.424.1-10.6С-2

Каркас КП2-1...КП2-7

Стадия	Лист	Листов
Р	1	5

Харьковский Промстройниипроект

Инв.№ подл. | Подпись и дата | Взам.инв.№

https://zavodjbi.com/

4-4
(для КП2-1, КП2-2, КП2-4, КП2-6, КП2-7)

6-6
(для КП2-1... КП2-6)

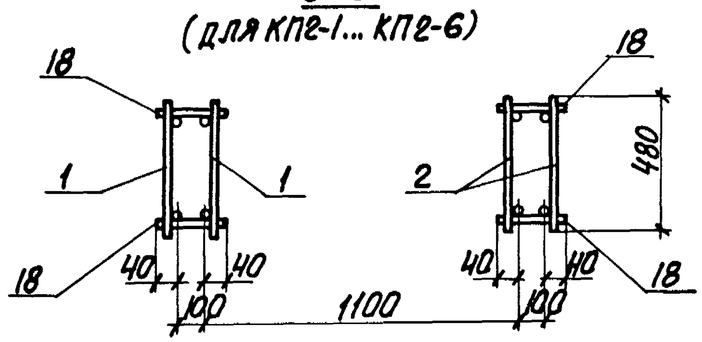

4-4
(для КП2-3, КП2-5)

6-6
(для КП2-7)

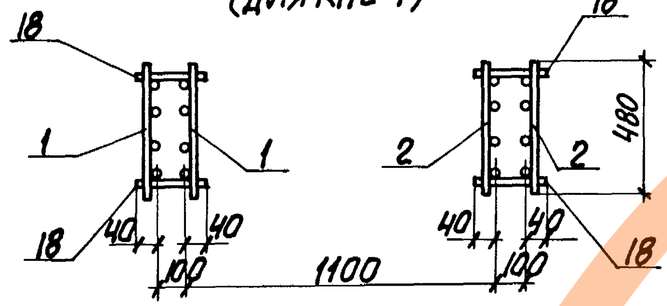

5-5

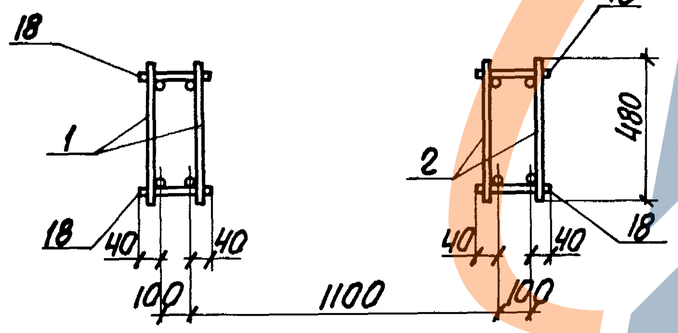

Марка каркаса	Поз.	Наименование	Кол.	Обозначение документа	Масса каркаса, кг
КП2-1	1	Каркас 1КР168С	2	1.424.1-10.6С-28	715,8
	2	5КР121С	2	-68	
	3	9КР57С	2	-137	
	4	Сетка С1	4	1.424.1-10.6С-150	
	5	С2-1	4		
	6	Арм. элемент СШ8	8	1.424.1-10.6С-152	
	7	СШ2	16		
	8	СШ2	16		
	9	СШ1	8		
	10	Стержень арм. СТ1	16		
	11	СТ2	80	1.424.1-10.6С-153	
	12	СТ4	8		
	13	СТ6	87		
	14	СТ7	56		
	15	СТ13	64		
	16	СТ11	4		
	17	СТ10	32		
	18	Ф6АI, ℓ=180; 0,04кг	172	Без черт.	
	19	Ф12АIII, ℓ=2100; 1,9кг	2		
	20	Ф12АIII, ℓ=1800; 1,6кг	2		
КП2-2		Поз. 4...6, 9...20 по КП2-1			802,2
	1	Каркас 1КР168С-1	2	1.424.1-10.6С-28	
	2	5КР121С-1	2	-68	
	3	9КР57С-1	2	-137	
	7	Арм. элемент СШ3	16	1.424.1-10.6С-152	
	8	СШ3	16		

Марка каркаса	Поз.	Наименование	Кол.	Обозначение документа	Масса каркаса, кг
КП2-3		Поз. 4,5,7...20 по КП2-1			895,0
	1	Каркас 4КР168С-7	2	1.424.1-10.6С-51	
	2	8КР121С	2	-116	
	3	10КР57С	2	-143	
	6	Арм. элемент СШ9	8	1.424.1-10.6С-152	
КП2-4		Поз. 4,5,9...17,19,20 по КП2-1			951,7
	1	Каркас 1КР168С-2	2	1.424.1-10.6С-28	
	2	5КР121С-2	2	-68	
	3	9КР57С-2	2	-137	
	6	Арм. элемент СШ9	8	1.424.1-10.6С-152	
	7	СШ3	16		
	8	СШ3	16		
	18	Ф8АI, ℓ=180; 0,07кг	172	БЕЗ ЧЕРТ.	
КП2-5		Поз. 4,5,9...17,19,20 по КП2-1			1062,2
	1	Каркас 4КР168С-9	2	1.424.1-10.6С-51	
	2	8КР121С-1	2	-116	
	3	10КР57С-2	2	-143	
	6	Арм. элемент СШ9	8	1.424.1-10.6С-152	
	7	СШ3	16		
	8	СШ3	16		
	18	Ф6АI, ℓ=180; 0,04кг	228	БЕЗ ЧЕРТ.	

Марка каркаса	Поз.	Наименование	Кол.	Обозначение документа	Масса каркаса, кг
КП2-6		Поз. 4,5,9...17,19,20 по КП2-1			1101,3
	1	Каркас 1КР168С-3	2	1.424.1-10.6С-28	
	2	5КР121С-3	2	-68	
	3	9КР57С-3	2	-137	
	6	Арм. элемент СШ9	8	1.424.1-10.6С-152	
	7	СШ4	16		
	8	СШ4	16		
	18	Ф8АI, ℓ=180; 0,07кг	132	БЕЗ ЧЕРТ.	
КП2-7		Поз. 4...6,9...17,19,20 по КП2-1			1161,1
	1	Каркас 3КР168С-3	2	1.424.1-10.6С-38	
	2	7КР121С-2	2	-99	
	3	9КР57С-2	2	-137	
	7	Арм. элемент СШ4	16	1.424.1-10.6С-152	
	8	СШ4	16		
	18	Ф8АI, ℓ=180; 0,07кг	188	БЕЗ ЧЕРТ.	

Инв.№ подл. | Подпись и дата | Взам.инв.№

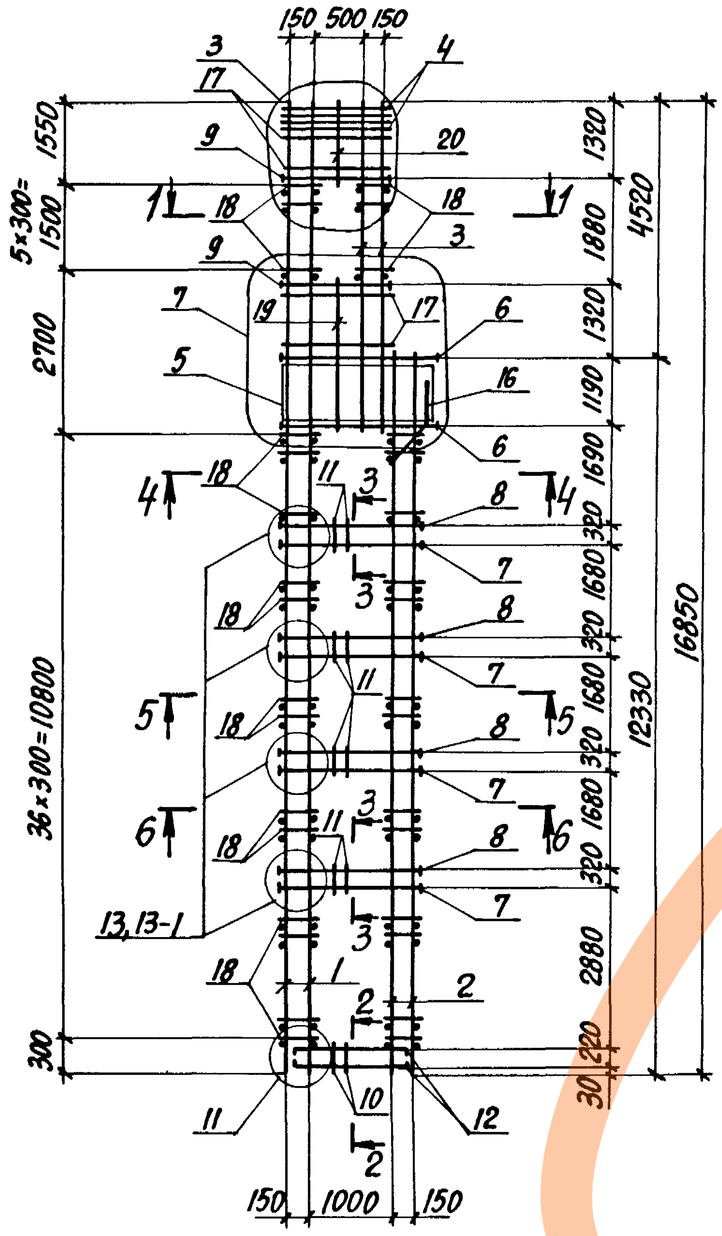

1-1

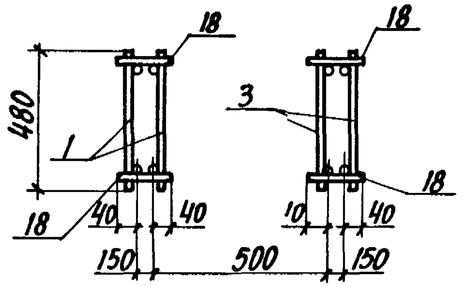

2-2

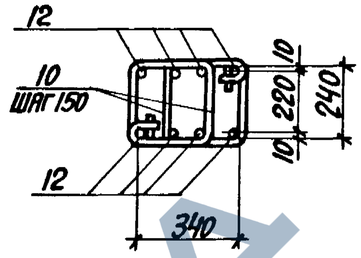

3-3 (для КП3-1...КП3-3)

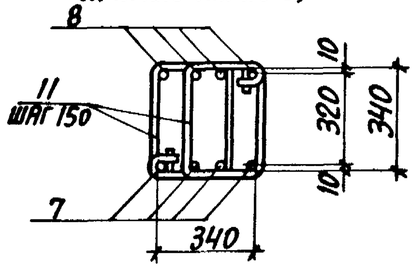

4-4; 5-5 6-6 (для КП3-1; КП3-2)

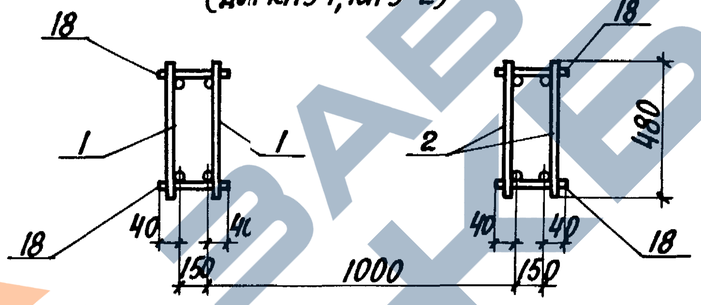

6-6 (для КП3-3; КП3-4)

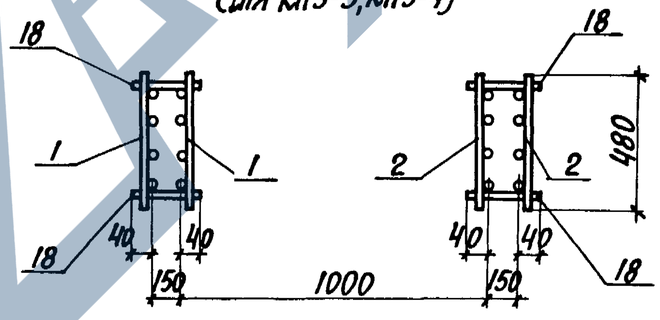

3-3 (для КП3-4)

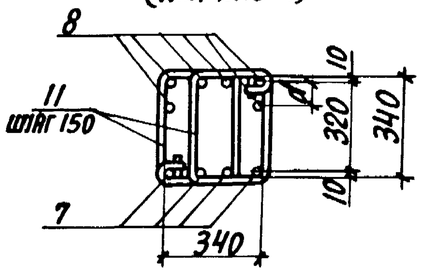

Марка каркаса	Номер узла	Обозначение документа
КП3-1...КП3-4	3	1.424.1-10.6С-25
	7	-26
	11	-25
КП3-1...КП3-3	13	-27
КП3-4	13-1	

1. Арматура класса A-I и A-III по ГОСТ 5781-82.
2. Спецификацию арматуры смотреть на листах 3...5.
3. Расстояние α смотреть докум. 1.424.1-10.6С-27.

Нач. отд.	Бродский		
Н. контр.	Кудричевская		
Гл. констр.	Савранский		
Разраб.	Тремль		
Провер.	Кудричевская		
Исполн.	Копина		

1.424.1-10.6С-3

Каркасы КП3-1...КП.3-4

Стадия	Лист	Листов
Р	1	3

ХАРЬКОВСКИЙ ПРОМСТРОЙНИИПРОЕКТ

Инв. № подл. | Подпись и дата | Взам. инв. №

Марка каркаса	Поз.	Наименование	Кол.	Обозначение документа	Масса каркаса, кг
КП3-1	1	Каркас 1КР168С	2	1.424.1-10.6С-28	791,9
	2	5КР123С	2	-69	
	3	9КР57С	2	-137	
	4	Сетка С1	4	1.424.1-10.6С-150	
	5	С3	4	-151	
	6	Арм. элемент СШ9	8	1.424.1-10.6С-152	
	7	СШ4	16		
	8	СШ4	16		
	9	СШ1	8		
	10	Стержень арм. СТ1	14	1.424.1-10.6С-153	
	11	СТ3	88		
	12	СТ4	8		
	13	СТ6	83		
	14	СТ8	60		
	15	СТ14	64		
	16	СТ11	4		
	17	СТ10	28		
	18	Ф6АI, ℓ=230; 0,05кг	172	Без черт.	
	19	Ф12АIII, ℓ=2550; 2,3кг	2		
	20	Ф12АIII, ℓ=1350; 1,2кг	2		
КП3-2		Поз. 4, 5, 9 ... 20 по КП3-1			901,8
	1	Каркас 1КР168С-1	2	1.424.1-10.6С-28	
	2	5КР123С-1	2	-68	
	3	9КР57С-1	2	-137	
	6	Арм. элемент СШ10	8	1.424.1-10.6С-152	
	7	СШ5	16		
	8	СШ5	16		

Марка каркаса	Поз.	Наименование	Кол.	Обозначение документа	Масса каркаса, кг
КП3-3		Поз. 4...6; 9...20 по КП3-1			992,6
	1	Каркас 3КР168С	2	1.424.1-10.6С-37	
	2	7КР123С	2	-100	
	3	9КР57С	2	-137	
	7	Арм. элемент СШ6	16	1.424.1-10.6С-152	
	8	СШ6	16		
КП3-4		Поз. 4, 5, 9 ... 20 по КП3-1			1094,4
	1	Каркас 3КР168С-1	2	1.424.1-10.6С-37	
	2	7КР123С-1	2	-100	
	3	9КР57С-1	2	-137	
	6	Арм. элемент СШ10	8	1.424.1-10.6С-152	
	7	СШ5	16		
	8	СШ5	24		

Инв.№ подл. | Подпись и дата | Взам. инв.№

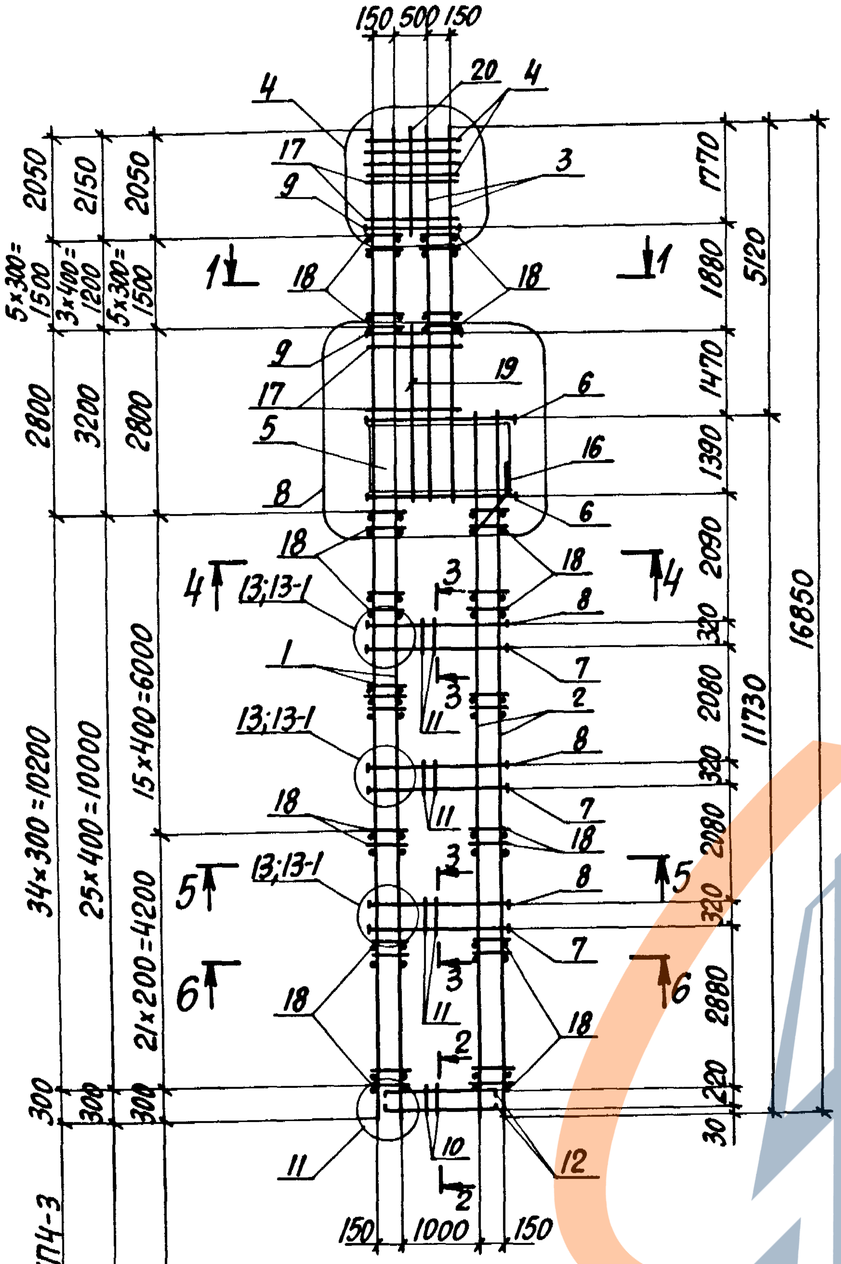

1-1

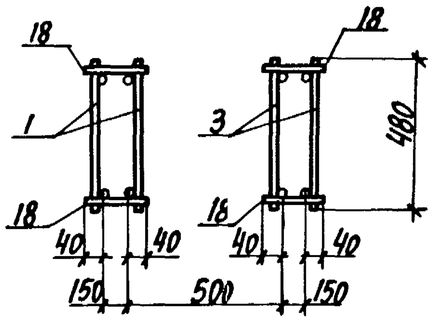

2-2

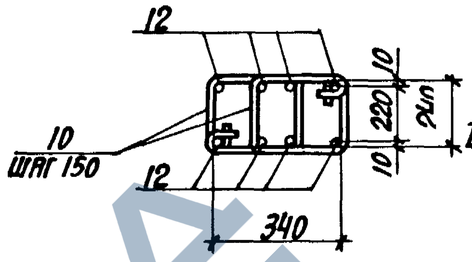

3-3
(ДЛЯ КПЧ-1;КПЧ-2;КПЧ-5)

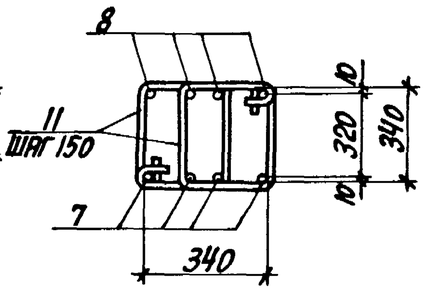

4-4; 5-5
6-6
(ДЛЯ КПЧ-1;КПЧ-2;КПЧ-4)

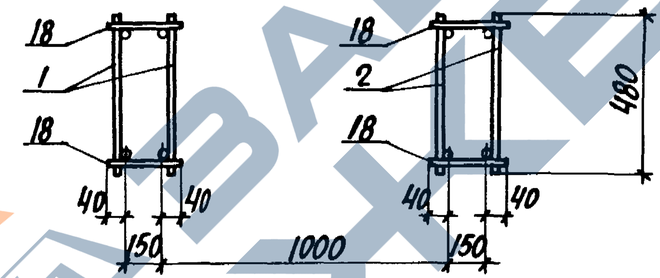

3-3
(ДЛЯ КПЧ-4)

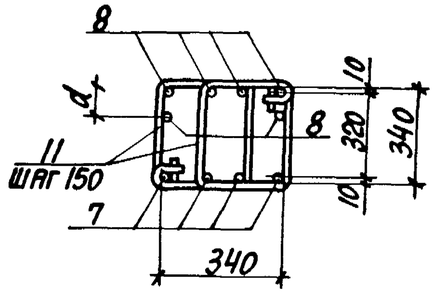

6-6
(ДЛЯ КПЧ-3;КПЧ-5)

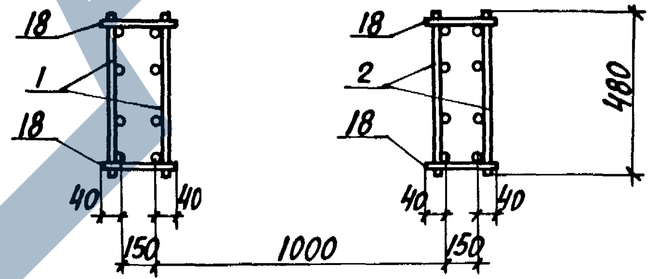

Марка карк аса	Номер узла	Обозначение документа
КПЧ-1...КПЧ-5	4	1.424.1-10.6С-25
	8	-26
	11	-25
КПЧ-1;КПЧ-2;КПЧ-5	13	-27
КПЧ-3;КПЧ-4	13-1	

1. Арматура класса А-I и А-III по ГОСТ 5781-82.
2. Спецификацию арматуры смотреть на листах 2,3.
3. Расстояние a смотреть на докум. 1.424.1-10.6С-27.

Нач.отд.	Бродский	
Н.контр.	Кудричевская	
Гл.спец.	Саврянский	
Зав.гр.	Кудричевская	
Провер.	Тремль	
Исполн.	Копина	

1.424.1-10.6С-4

Карк ас КПЧ-1... КПЧ-5

Стадия	Лист	Листов
Р	1	3

ХАРЬКОВСКИЙ ПРОМСТРОЙНИИПРОЕКТ

Инв.№подл. | Подпись и дата | Взам.инв.№

Марка каркаса	Поз.	Наименование	Кол.	Обозначение документа	Масса каркаса, кг
КП4-1	1	Каркас 1КР168С	2	1.424.1-10.6С-28	793,1
	2	5КР117С	2	-67	
	3	9КР65	2	-139	
	4	Сетка С1	4	-150	
	5	С3-1	4	-151	
	6	Арм. элемент СШ10	8	1.424.1-10.6С-152	
	7	СШ5	12		
	8	СШ5	12		
	9	СШ1	8		
	10	Стержень арм. СТ1	14	1.424.1-10.6С-153	
	11	СТ3	66		
	12	СТ4	8		
	13	СТ6	99		
	14	СТ8	58		
	15	СТ14	48		
	16	СТ11	4		
	17	СТ10	36		
	18	Ф6АI, ℓ=230; 0,05кг	164	БЕЗ ЧЕРТ	
	19	Ф12АIII, ℓ=2900; 2,6кг	2		
	20	Ф12АIII, ℓ=1800; 1,6кг	2		
КП4-2		Поз. 4...20 по КП4-1			864,7
	1	Каркас 1КР168С-1	2	1.424.1-10.6С-28	
	2	5КР117С-1	2	-67	
	3	9КР65С-1	2	-139	

Инв.№ подл. | Подпись и дата | Взам. инв.№

Марка каркаса	Поз.	Наименование	Кол.	Обозначение документа	Масса каркаса, кг
КП4-3		Поз. 4...6; 9...20 по КП4-1			985,9
	1	Каркас 3КР168С-7'	2	1.424.1-10.6С-39	
	2	7КР117С-1	2	-97	
	3	9КР65С-1	2	-139	
	7	Арм. элемент СШ5	12	1.424.1-10.6С-152	
	8	СШ5	18		
КП4-4		Поз. 4, 5, 9...17, 19, 20 по КП4-1			1196,9
	1	Каркас 1КР168С-3	2	1.424.1-10.6С-28	
	2	5КР117С-3	2	-67	
	3	9КР65С-3	2	-139	
	6	Арм. элемент СШ11	8	1.424.1-10.6С-152	
	7	СШ6	12		
	8	СШ5	18		
	18	Ф8АI, ℓ=230; 0,09кг	120	БЕЗ ЧЕРТ.	
КП4-5		Поз. 4, 5, 9...17, 19, 20 по КП4-1			1194,8
	1	Каркас 3КР168С-9	2	1.424.1-10.6С-39	
	2	7КР117С-2	2	-97	
	3	9КР65С-2	2	-139	
	6	Арм. элемент СШ11	8	1.424.1-10.6С-152	
	7	СШ6	12		
	8	СШ6	12		
	18	Ф8АI, ℓ=230; 0,09кг	172	БЕЗ ЧЕРТ.	

Инв.№ подл. | Подпись и дата | Взам. инв.№

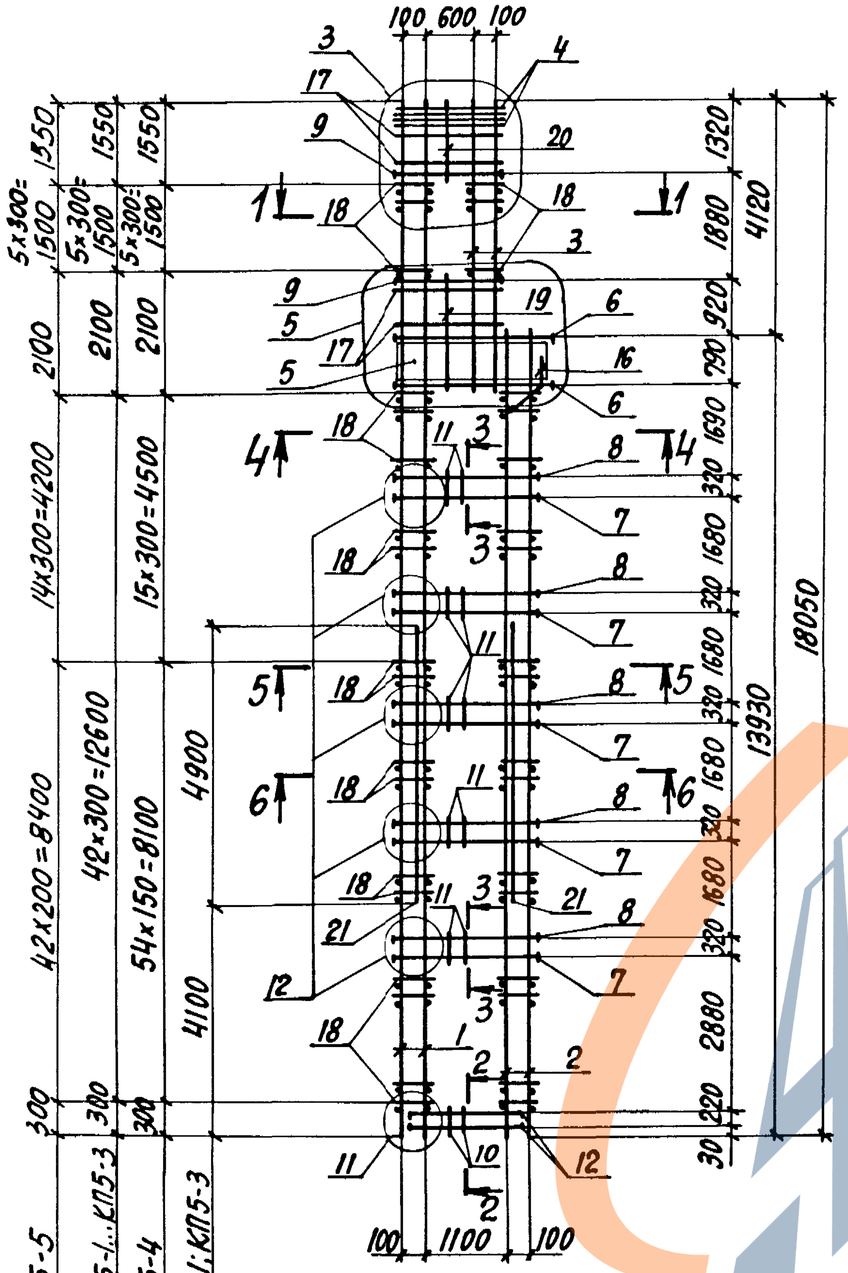

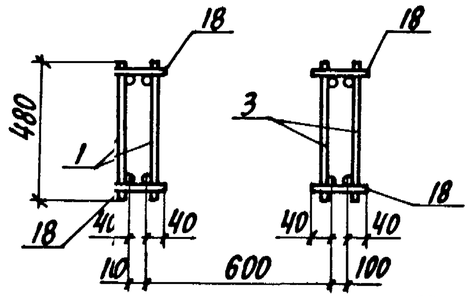

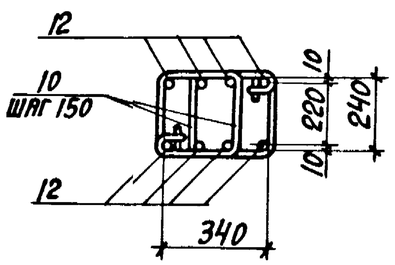

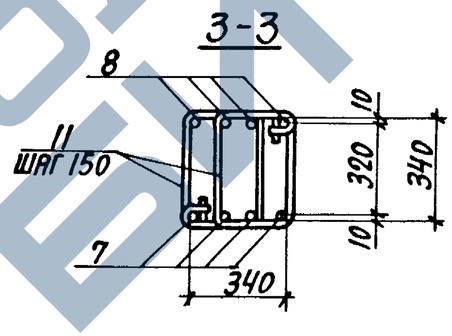

1. Арматура класса А-I и А-III по ГОСТ 578-82.
2. Спецификацию арматуры смотреть на листах 3, 4.

Марка каркаса	Номер узла	Обозначение документа
КП5-1...КП5-5	3	1.424.1-10.6С-25
	5	-26
	11	-25
	12	-27

Нач.отд.	Бродский		1.424.1-10.6С-5
Н.контр.	Кудричевская		
Гл.констр.	Саврянский		
Разраб.	Кудричевская		Карк АС КП5-1...КП5-5
Провер.	Тремль		Стадия Р; Лист 1; Листов 4
Исполн.	Копина		ХАРЬКОВСКИЙ ПРОМСТРОЙНИИПРОЕКТ

Инв.№подл. | Подпись и дата | Взам.инв.№

ЗАВОД ЖБИ

4-4

5-5

(для КП5-2, КП5-4, КП5-5)

6-6

(для КП5-2)

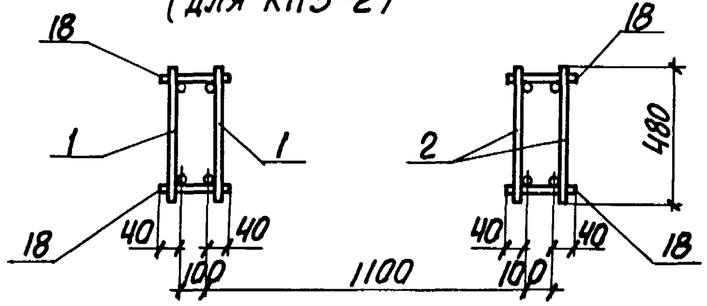

6-6

(для КП5-3)

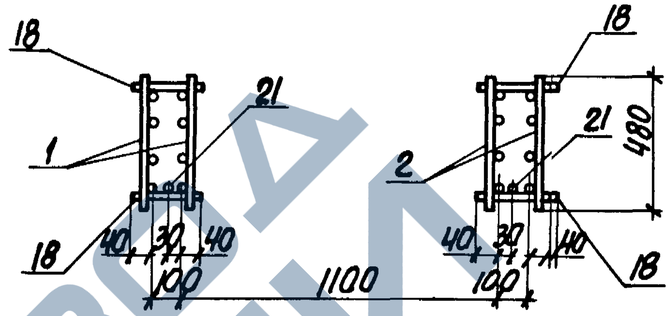

5-5

(для КП5-3)

5-5; 6-6

(для КП5-1)

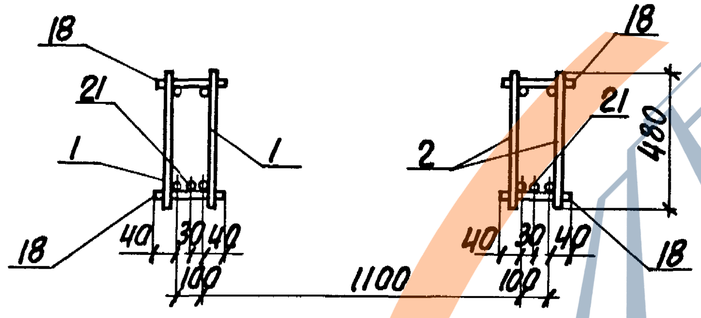

6-6

(для КП5-4, КП5-5)

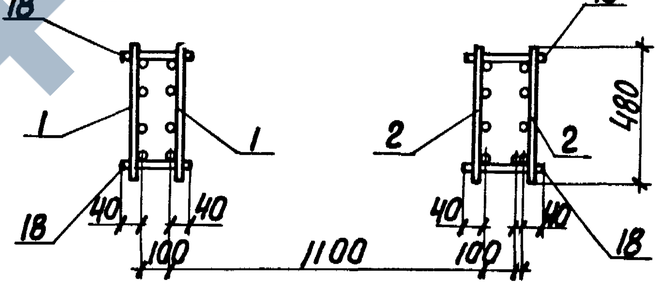

При сборке пространственных каркасов КП5-1, КП5-3 дополнительная продольная арматура ветвей (поз. 2) устанавливается со стороны поддона опалубки.

ЗАВОД ЖБИ

Инв.№ подл. | Подпись и дата | Взам. инв.№

Марка каркаса	Поз.	Наименование	Кол.	Обозначение документа	Масса каркаса, кг
КП5-1	1	Каркас 1КР180С	2	1.424.1-10.6С-29	769,7
	2	5КР139С	2	-74	
	3	9КР49С	2	-135	
	4	Сетка С1	4	1.424.1-10.6С-150	
	5	С2	4		
	6	Арм. элемент СШ8	8	1.424.1-10.6С-152	
	7	СШ2	20		
	8	СШ2	20		
	9	СШ1	8		
	10	Стержень арм. СТ1	16	1.424.1-10.6С-153	
	11	СТ2	100		
	12	СТ4	8		
	13	СТ6	74		
	14	СТ7	62		
	15	СТ13	80		
	16	СТ11	4		
	17	СТ10	24		
	18	ф6АI, ℓ=180; 0,05кг	196	БЕЗ ЧЕРТ.	
	19	ф12АIII, ℓ=1750; 1,6кг	2		
	20	ф12АIII, ℓ=1350; 1,2кг	2		
	21	ф12АIII, ℓ=4900; 4,4кг	2		
КП5-2		Поз. 4...6, 9...20 по КП5-1			856,5
	1	Каркас 1КР180С-1	2	1.424.1-10.6С-29	
	2	5КР139С-1	2	-74	
	3	9КР49С-1	2	-135	
	7	Арм. элемент СШ3	20	1.424.1-10.6С-153	
	8	СШ3	20		

Марка каркаса	Поз.	Наименование	Кол.	Обозначение документа	Масса каркаса, кг
КП5-3		Поз. 3...7; 9...21 по КП5-1			951,7
	1	Каркас 3КР180С	2	1.424.1-10.6С-41	
	2	7КР139С	2	-107	
	8	Арм. элемент СШ4	20	1.424.1-10.6С-152	
КП5-4		Поз. 4, 5, 9...20 по КП5-1			1097,1
	1	Каркас 3КР180С-2	2	1.424.1-10.6С-41	
	2	7КР139С-1	2	-107	
	3	9КР49С-1	2	-135	
	6	Арм. элемент СШ9	8	1.424.1-10.6С-152	
	7	СШ4	20		
	8	СШ4	20		
КП5-5		Поз. 4, 5, 9...20 по КП5-1			1307,6
	1	Каркас 3КР180С-3	2	1.424.1-10.6С-41	
	2	7КР139С-2	2	-108	
	3	9КР49С-2	2	-135	
	6	Арм. элемент СШ9	8	1.424.1-10.6С-152	
	7	СШ4	20		
	8	СШ4	20		
	18	ф8АI; ℓ=180; 0,07кг	2252	БЕЗ ЧЕРТ.	

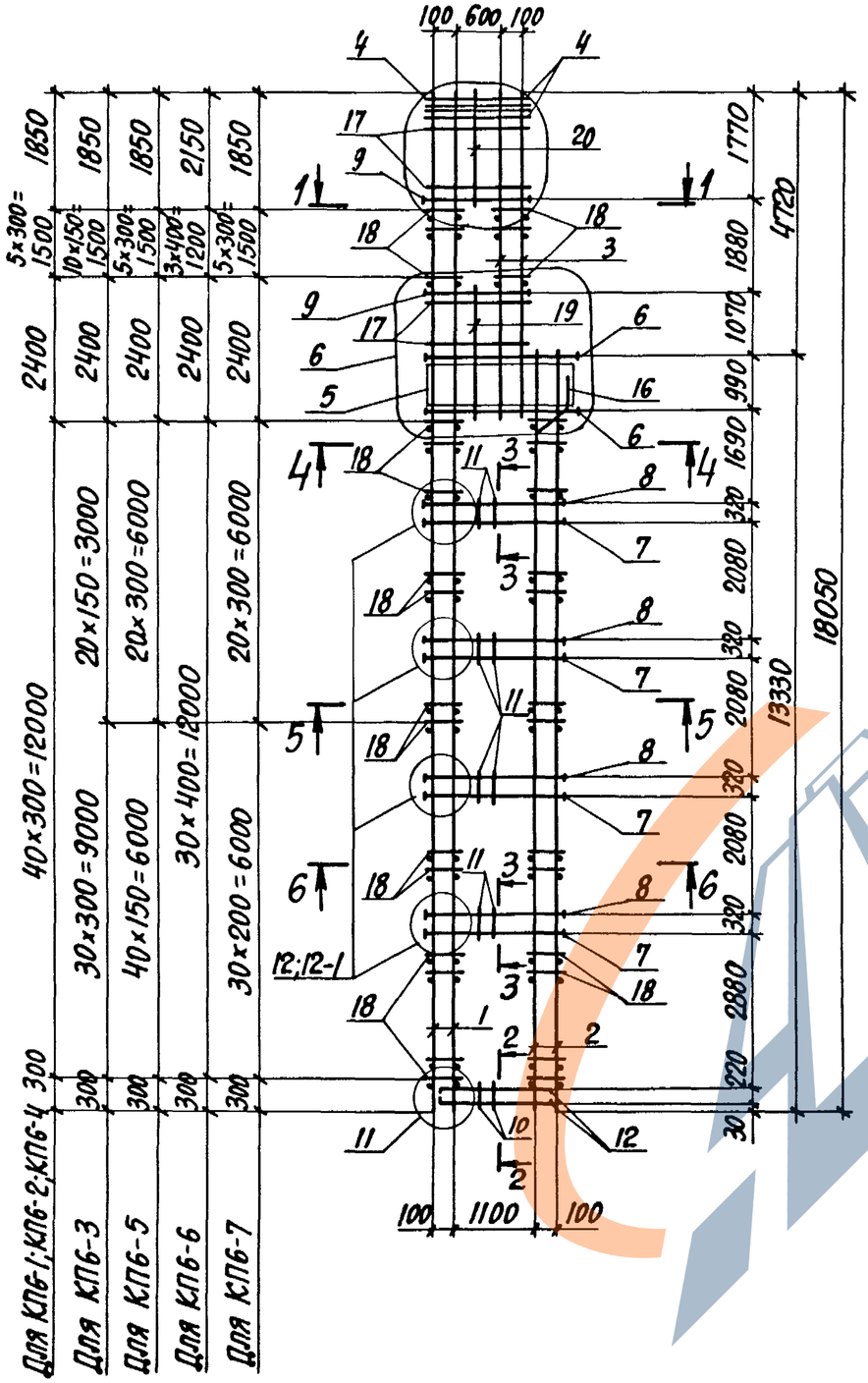

1-1 (для КП6-1;КП6-2;КП6-4...КП6-7)

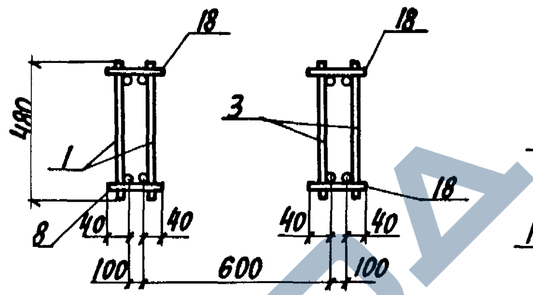

1-1 (для КП6-3)

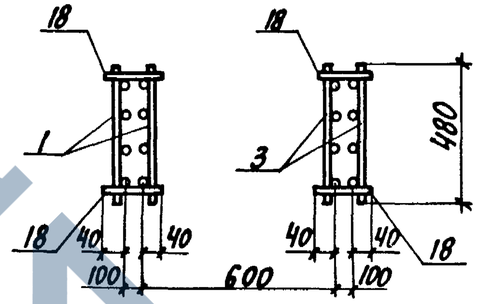

2-2

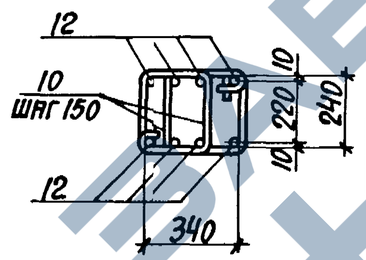

3-3 (для КП6-6;КП6-7)

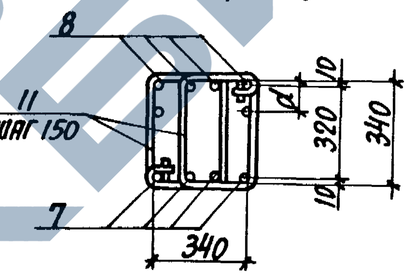

3-3 (для КП6-1...КП6-5)

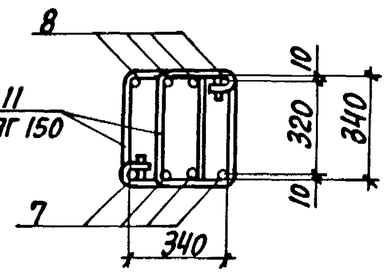

1. Арматура класса А-I и А-III по ГОСТ 5781-82.
2. Спецификацию арматуры смотреть на листах 3...5.
3. Расстояние a смотреть на докум. 1.424.1-10.6С-27.

Марка каркаса	Номер узла	Обозначение документа
КП6-1...КП6-7	4	1.424.1-10.6С-25
	6	-26
	11	-25
КП6-1...КП6-5	12	-27
КП6-6, КП6-7	12-1	

Нач. отд.	Бродский			1.424.1-10.6С-6
Н. контр.	Купричевская			
Гл. констр.	Савранский			
Разраб.	Тремль			Каркас КП6-1... КП6-7
Провер.	Купричевская			Стадия Р; Лист 1; Листов 5
Исполн.	Копина			Харьковский Промстройниипроект

4-4
(для КП6-1, КП6-2, КП6-4...КП6-7)

6-6
(для КП6-1...КП6-4, КП6-6)

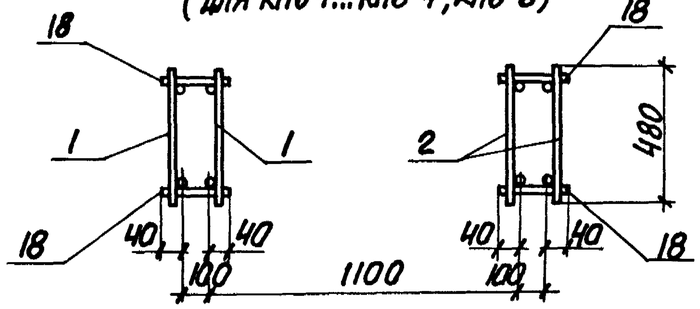

4-4
(для КП6-3)

6-6
(для КП6-5, КП6-7)

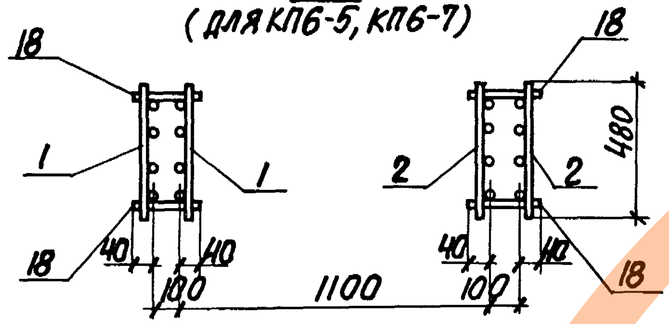

5-5

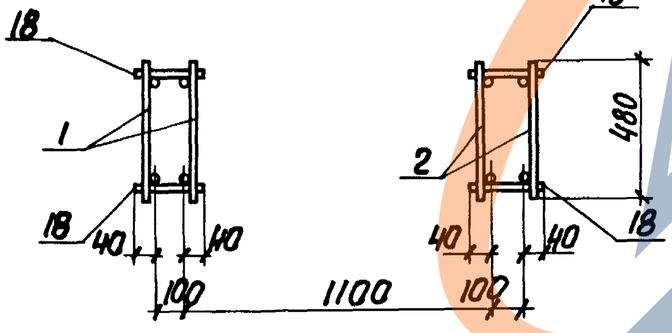

Марка каркаса	Поз.	Наименование	Кол.	Обозначение документа	Масса каркаса, кг
КП6-1	1	Каркас 1КР180С	2	1.424.1-10.6С-29	743,1
	2	5КР133С	2	-72	
	3	9КР57С	2	-137	
	4	Сетка С1	4	1.424.1-10.6С-150	
	5	С2-1	4		
	6	Арм. элемент СШ8	8	1.424.1-10.6С-152	
	7	СШ2	16		
	8	СШ2	16		
	9	СШ1	8		
	10	Стержень арм. СТ1	16	1.424.1-10.6С-153	
	11	СТ2	80		
	12	СТ4	8		
	13	СТ6	87		
	14	СТ7	60		
	15	СТ13	64		
	16	СТ11	4		
	17	СТ10	32		
	18	Ф6АI, ℓ=180; 0,04 кг	188	БЕЗ ЧЕРТ.	
	19	Ф12АIII, ℓ=2100; 1,9 кг	2		
	20	Ф12АIII, ℓ=1800; 1,6 кг	2		
КП6-2		Поз. 4...6, 9...20 по КП6-1			836,2
	1	Каркас 1КР180С-1	2	1.424.1-10.6С-29	
	2	5КР133С-1	2	-72	
	3	9КР57С-1	2	-137	
	7	Арм. элемент СШ3	16	1.424.1-10.6С-152	
	8	СШ3	16		

Марка каркаса	Поз.	Наименование	Кол.	Обозначение документа	Масса каркаса, кг
КП6-3		Поз. 4,5,9...17,19,20 по КП6-1			1058,3
	1	Каркас 4КР180С-8	2	1.424.1-10.6С-57	
	2	8КР133С-1	2	-123	
	3	10КР57С-1	2	-143	
	6	Арм. элемент СШ9	8	1.424.1-10.6С-152	
	7	СШ3	16		
	8	СШ3	16		
	18	Ф6АI, ℓ=180; 0,04кг	248	Без черт.	
КП6-4		Поз. 4,5,9...17,19,20 по КП6-1			1022,2
	1	Каркас 1КР180С-2	2	1.424.1-10.6С-29	
	2	5КР133С-2	2	-72	
	3	9КР57С-2	2	-137	
	6	Арм. элемент СШ9	8	1.424.1-10.6С-152	
	7	СШ4	16		
	8	СШ4	16		
	18	Ф8АI, ℓ=180; 0,07кг	188	Без черт.	
КП6-5		Поз. 4,5,9...17,19,20 по КП6-1			1034,1
	1	Каркас 3КР180С-8	2	1.424.1-10.6С-43	
	2	7КР133С-1	2	-105	
	3	9КР57С-1	2	-137	
	6	Арм. элемент СШ9	8	1.424.1-10.6С-152	
	7	СШ4	16		
	8	СШ4	16		
	18	Ф6АI, ℓ=180; 0,04кг	268	Без черт.	

Инв.№ подл. | Подпись и дата | Взам. инв.№

Марка каркаса	Поз.	Наименование	Кол.	Обозначение документа	Масса каркаса, кг
КП6-6		Поз. 4,5,9... 17,19,20 по КП6-1			1167,9
	1	Каркас 1КР180С-3	2	1.424.1-10.6С-30	
	2	5КР133С-3	2	-72	
	3	9КР57С-3	2	-137	
	6	Арм.элемент СШ9	8	1.424.1-10.6С-152	
	7	СШ4	16		
	8	СШ3	24		
	18	Ф8АI, ℓ=180; 0,07кг	140	Без черт.	
КП6-7		Поз. 4,5,9... 17,19,20 по КП6-1			1233,1
	1	Каркас 3КР180С-9	2	1.424.1-10.6С-43	
	2	7КР133С-2	2	-105	
	3	9КР57С-2	2	-137	
	6	Арм. элемент СШ9	8	1.424.1-10.6С-152	
	7	СШ3	16		
	8	СШ3	24		
	18	Ф8АI, ℓ=180; 0,07кг	228	Без черт.	

Инв.№ подл. | Подпись и дата | Взам. инв.№

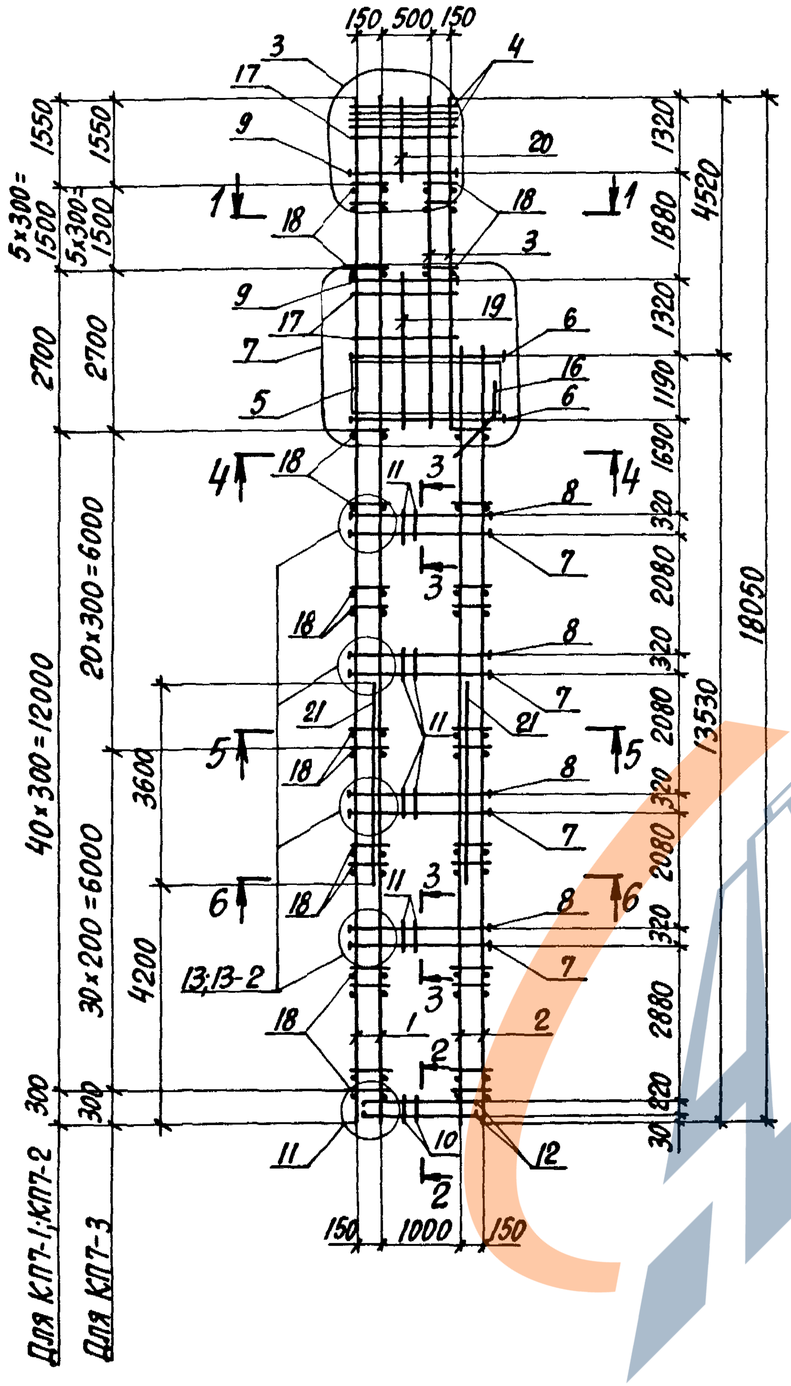

1-1

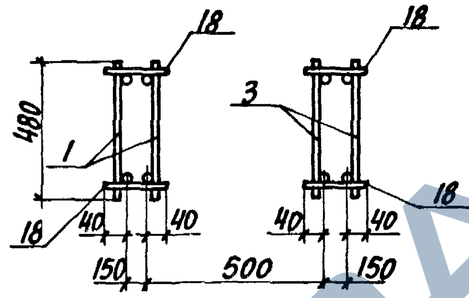

2-2

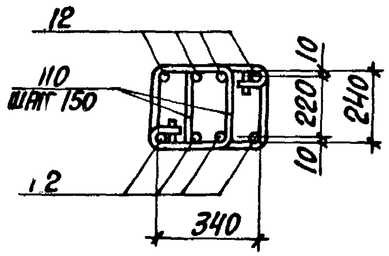

3-3 (для КП7-1; КП7-2)

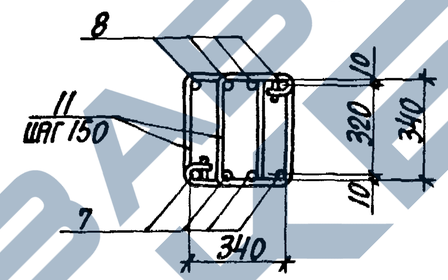

3-3 (для КП7-3)

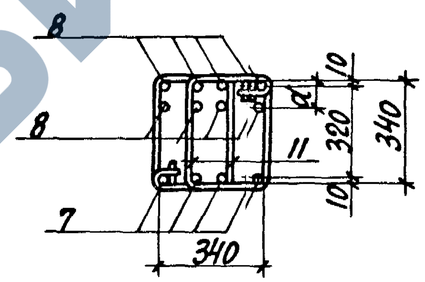

1. Арматура класса А-I и А-III по ГОСТ 5781-82.
2. Спецификацию арматуры смотреть на листах 3,4.
3. Расстояние a смотреть на докум. 1.424.1-10.6С-27.

Марка каркаса	Номер узла	Обозначение документа
КП7-1... КП7-3	3	1.424.1-10.6С-25
	7	-26
	11	-25
КП7-1, КП7-2	13	-27
КП7-3	13-2	

Нач.отд.	Бродский	
Н.контр.	Кудричевская	
Гл.констр.	Савранский	
Разраб.	Тремль	
Провер.	Кудричевская	
Исполн.	Колина	

1.424.1-10.6С-7

Каркас КП7-1... КП7-3

Стадия	Лист	Листов
Р	1	4

ХАРЬКОВСКИЙ ПРОМСТРОЙНИИПРОЕКТ

Инв.№ подл. | Подпись и дата | Взам.инв.№

4-4

6-6
(для КП7-2)

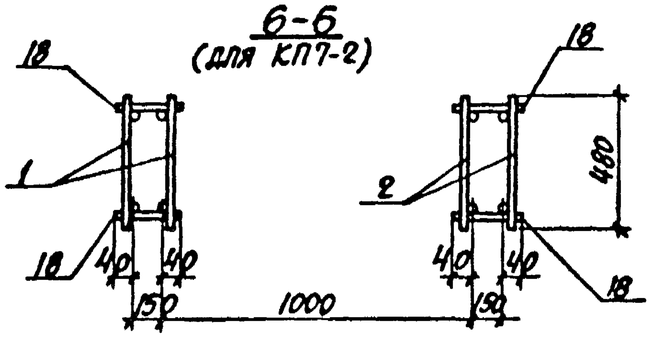

5-5
(для КП7-2)

6-6
(для КП7-1)

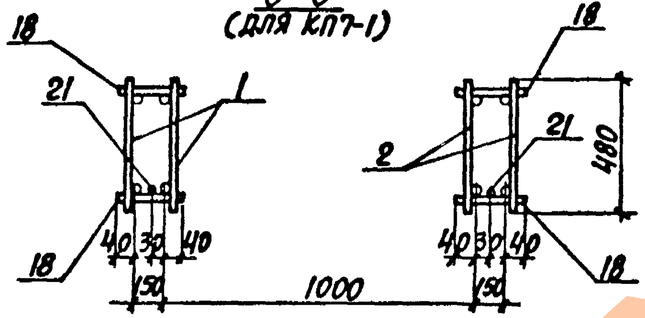

6-6
(для КП7-3)

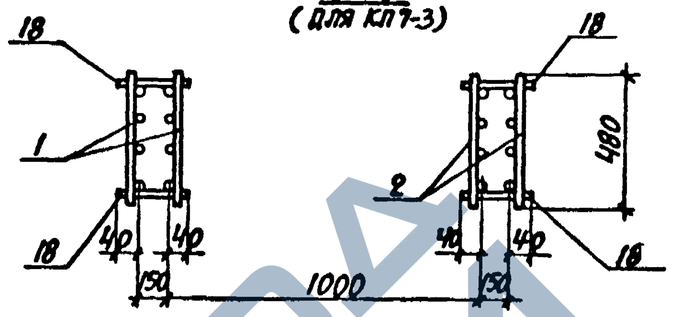

6-6
(для КП7-2)

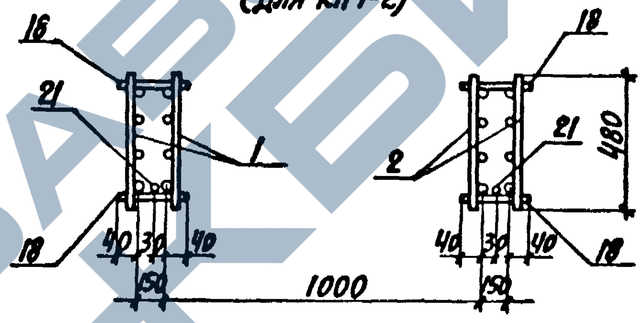

5-5
(для КП7-1, КП7-3)

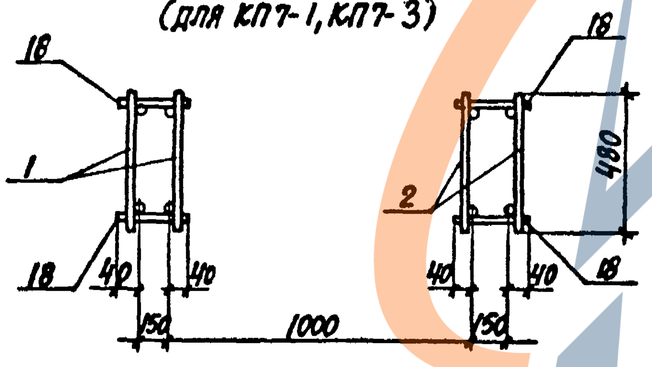

При сборке пространственного каркаса КП7-2 дополнительная продольная арматура ветвей (поз. 21) устанавливается со стороны поддона опалубки.

Инв.№ подл. | Подпись и дата | Взам. инв.№

Марка каркаса	Поз.	Наименование	Кол.	Обозначение документа	Масса каркаса кг
КП7-1	1	Каркас 1КР180С-1	2	1.424.1-10.6С-29	974,5
	2	5КР135С-1	2	-73	
	3	9КР57С-1	2	-137	
	4	Сетка С1	4	-150	
	5	С3	4	-151	
	6	Арм. элемент СШ9	8	1.424.1-10.6С-152	
	7	СШ6	16		
	8	СШ6	16		
	9	СШ1	8		
	10	Стержень арм. СТ1	14	1.424.1-10.6С-153	
	11	СТ3	88		
	12	СТ4	8		
	13	СТ6	83		
	14	СТ8	60		
	15	СТ14	64		
	16	СТ11	4		
	17	СТ10	28		
	18	ф6АI, ℓ=230; 0,05кг	188	БЕЗ ЧЕРТ.	
	19	ф12АIII, ℓ=2550; 2,3 кг	2		
	20	ф12АIII, ℓ=1350; 1,2 кг	2		
КП7-2		Поз. 3...20 по КП7-1			1041,3
	1	Каркас 3КР180С-6	2	1.424.1-10.6С-42	
	2	7КР135С	2	-106	
	21	ф12АIII, ℓ=3600; 3,2кг	2	БЕЗ ЧЕРТ.	

Инв.№ подл. | Подпись и дата | Взам.инв.№

Марка каркаса	Поз.	Наименование	Кол.	Обозначение документа	Масса каркаса кг
КП7-3		Поз.3...6, 9...17, 19,20 по КП7-1			1343,4
	1	Каркас 3КР180С-9	2	1.424.1-10.6С-43	
	2	7КР135С-2	2	-106	
	7	Арм. элемент СШ6	16	-152	
	8	СШ4	32		
	18	ф8АI, ℓ=230; 0,09кг	228	БЕЗ ЧЕРТ.	

Инв.№ подл. | Подпись и дата | Взам.инв.№

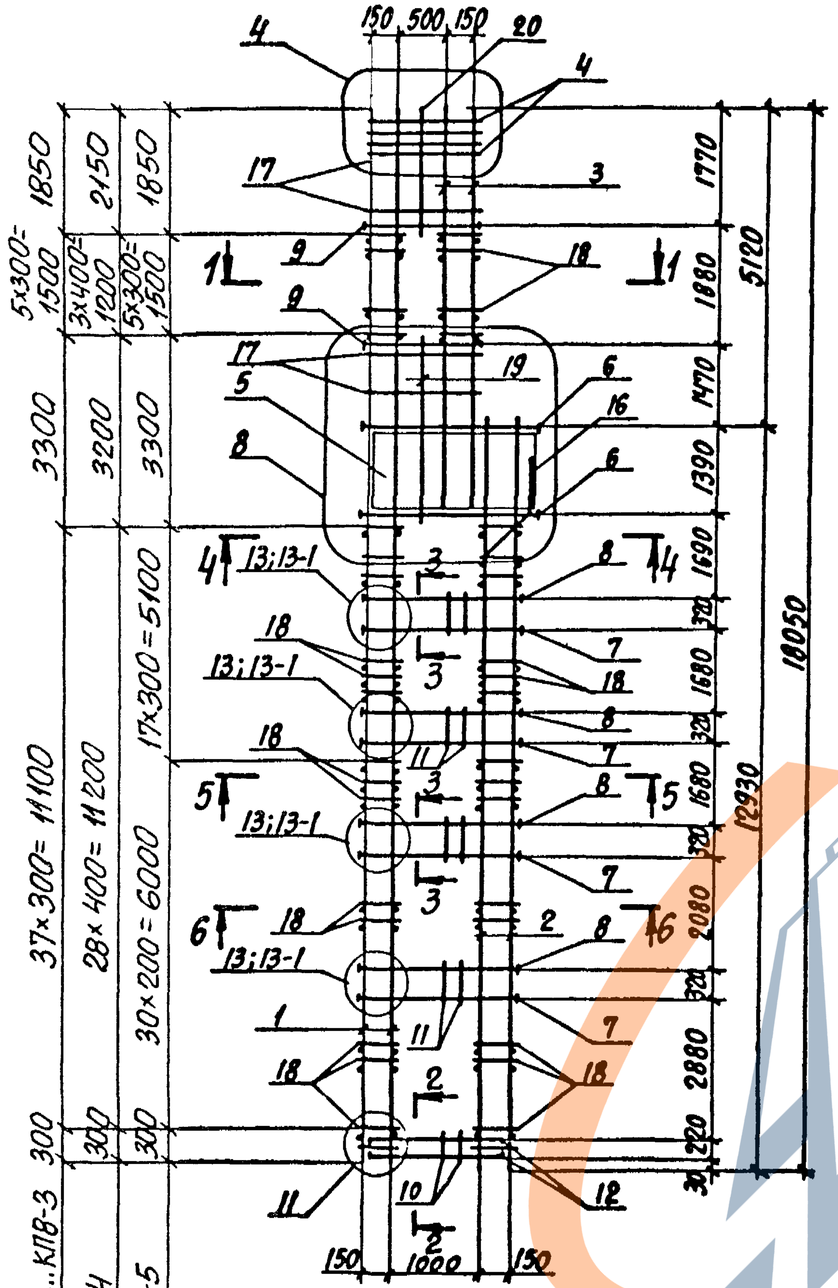

1. Арматура класса А-I и А-III по ГОСТ 5781-82.
2. Спецификацию арматуры смотреть на листах 2,3.
3. Расстояние d смотреть докум. 1.424.1-10.6С-2

1-1

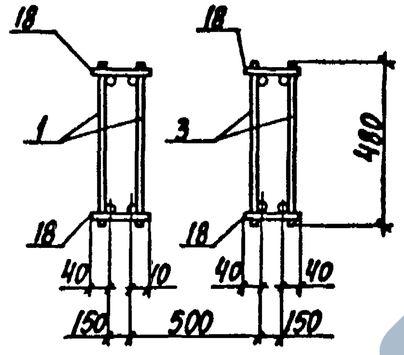

2-2

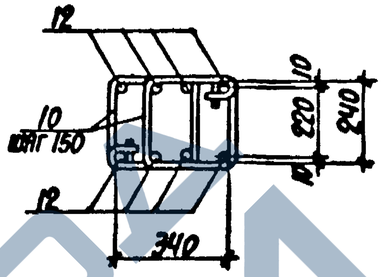

3-3
(Для КП8-1...КП8-4)

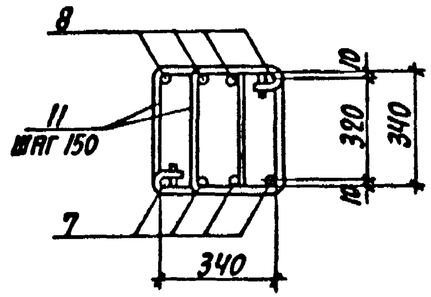

4-4; 5-5
6-6
(Для КП8-1, КП8-2, КП8-4)

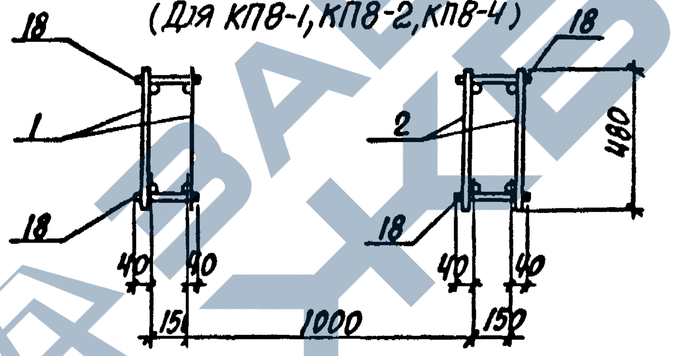

3-3
(Для КП8-5)

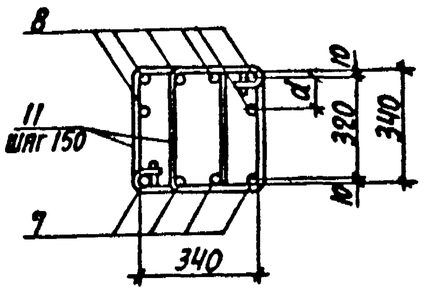

6-6
(Для КП8-3, КП8-5)

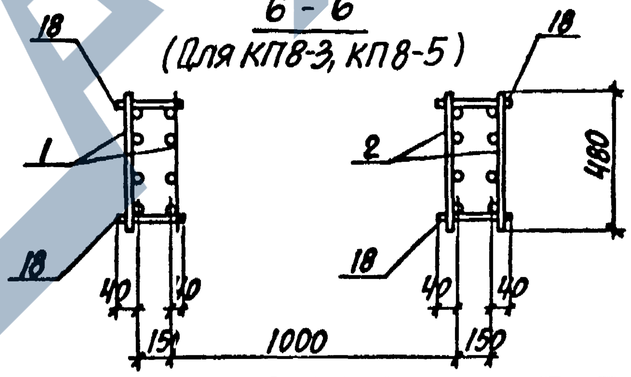

Марка каркаса	Номер узла	Обозначение документа
КП8-1... КП8-5	4	1.424.1-10.6С-25
	8	-26
	11	-25
КП8-1... КП8-4	13	-27
КП8-5	13-1	

Нач. отд.	Бродский		
Н. контр.	Кудричевская		
Гл. констр.	Саврянский		
Разраб.	Тремль		
Проверил	Копина		
Исполн.	Тремль		

1.424.1-10.6С-8

Каркас КП8-1... КП8-5

Стадия	Лист	Листов
Р	1	3

Харьковский Промстройниипроект

Инв. № подл. | Подпись и дата | Взам. инв. №

Марка каркаса	Поз.	Наименование	Кол.	Обозначение документа	Масса каркаса, кг
КП8-1	1	Каркас 1КР180С	2	1.424.1-10.6С-29	879,1
	2	5КР129С	2	-71	
	3	9КР65С	2	-130	
	4	Сетка С1	4	-150	
	5	С3-1	4	-151	
	6	Арм. элемент СШ10	8	1.424.1-10.6С-152	
	7	СШ5	16		
	8	СШ5	16		
	9	Стержнь СШ1	8		
	10	Стержень арм. СТ1	14	1.424.1-10.6С-153	
	11	СТ3	88		
	12	СТ4	8		
	13	СТ6	99		
	14	СТ8	66		
	15	СТ14	64		
	16	СТ11	4		
	17	СТ10	36		
	18	ФбАI, ℓ=230; 0,05кг	176	Без черт.	
	19	Ф12АIII, ℓ=2900; 2,6кг	2		
	20	Ф12АIII, ℓ=1800; 1,6кг	2		
КП8-2		Поз 4...20 по КП8-1			955,5
	1	Каркас 1КР180С-1	2	1.424.1-10.6С-29	
	2	5КР129С-1	2	-71	
	3	9КР65С-1	2	-139	

Инв. № подл. | Подпись и дата | Взам. инв. №

Марка каркаса	Поз.	Наименование	Кол.	Обозначение документа	Масса каркаса, кг
КП8-3		Поз. 4...6, 9...20 по КП8-1			1158,9
	1	Каркас 3КР180С-7	2	1.424.1-10.6С-42	
	2	7КР129С-1	2	-103	
	3	9КР65С-1	2	-139	
	7	Арм. элемент СШ6	16	1.424.1-10.6С-152	
	8	СШ6	16		
КП8-4		Поз. 4...6, 9...17, 19, 20 по КП8-1			1270,6
	1	Каркас 1КР180С-3	2	1.424.1-10.6С-30	
	2	5КР129С-3	2	-71	
	3	9КР65С-2	2	-139	
	7	Арм. элемент СШ6	16	1.424.1-10.6С-152	
	8	СШ6	16		
	18	ФбАI, ℓ=230; 0,09кг	132	Без черт.	
КП8-5		Поз. 4...6, 9...17, 19, 20 по КП8-1			1425,4
	1	Каркас 3КР180С-9	2	1.424.1-10.6С-43	
	2	7КР129С-2	2	-103	
	3	9КР65С-2	2	-139	
	7	Арм. элемент СШ6	16	1.424.1-10.6С-152	
	8	СШ6	24		
	18	ФбАI, ℓ=230; 0,09кг	216	Без черт.	

Инв. № подл. | Подпись и дата | Взам. инв. №

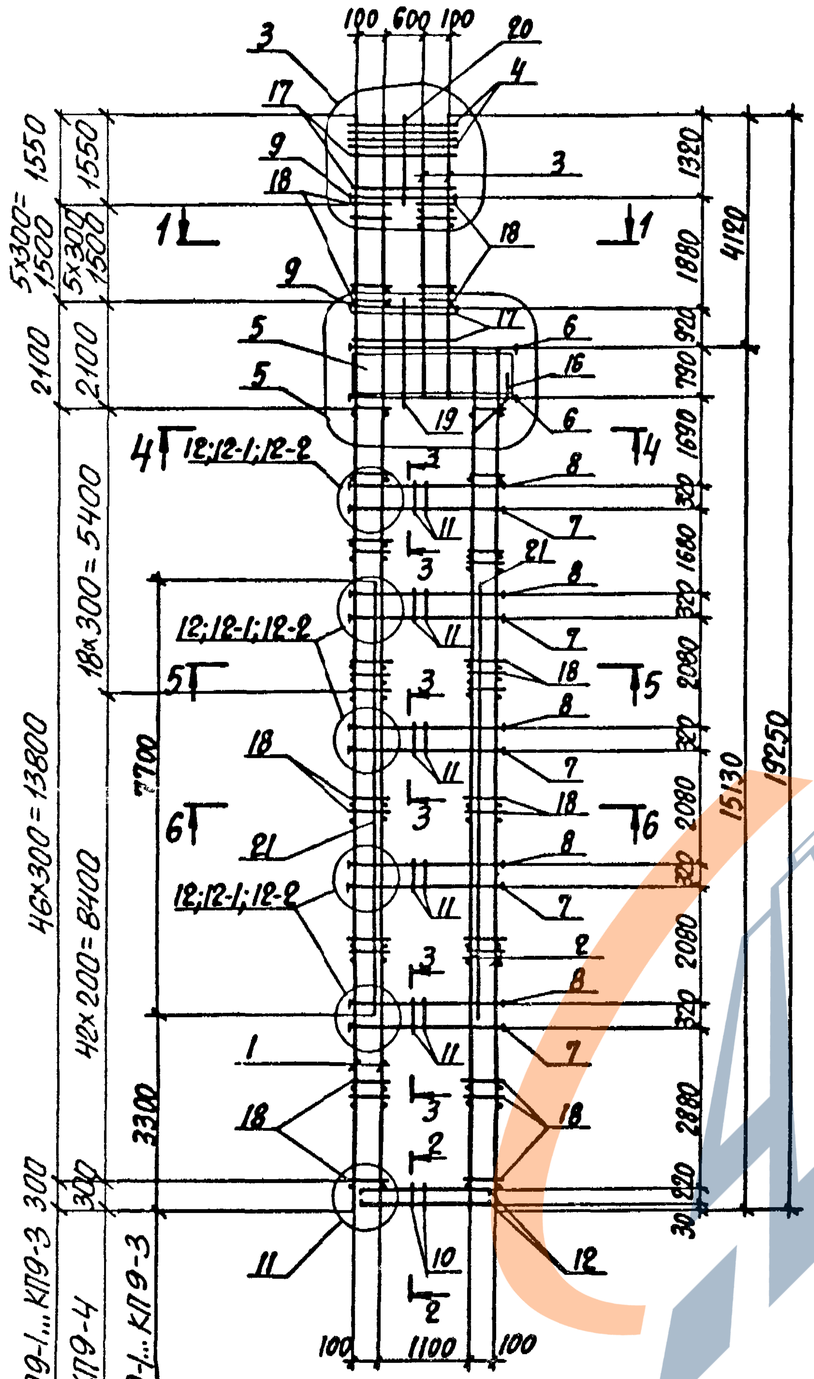

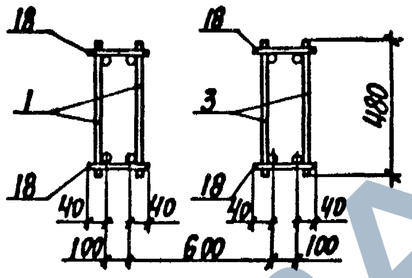

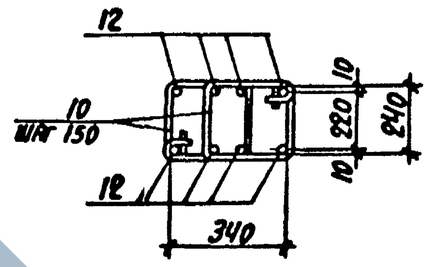

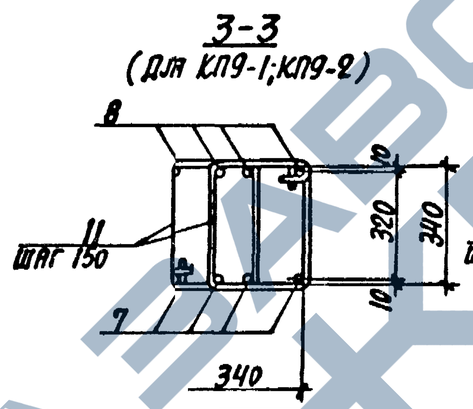

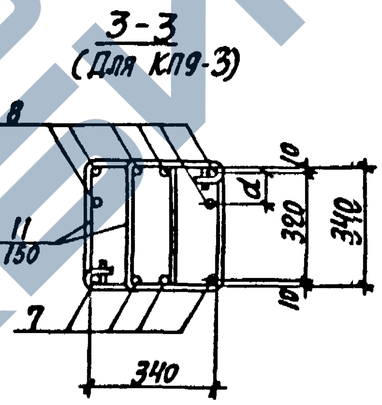

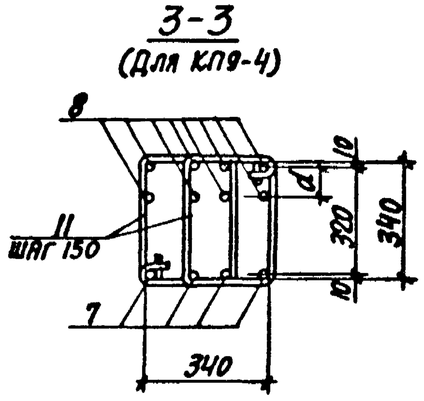

1. Арматура класса А-I и А-III по ГОСТ 5781-82.
2. Спецификацию арматуры смотреть на листах 3,4.
3. Расстояние a смотреть на докум. 1.424.1-10.6С-27.

Марка каркаса	Номер узла	Обозначение документа
КП9-1...К П9-4	3	1.424.1-10.6С-25
	5	-26
	11	-25
КП9-1; КП 9-2	12	
КП 9-3	12-1	1.424.1-10.6С-27
КП 9--4	12-2	

Нач.отд.	Бродский		
Н.контр.	Кудричевская		
Гл.констр.	Саврянский		
Разраб.	Копиня		
Проверил	Кудричевская		
Исполн.	Копиня		

1.424.1-10.6С-9

Карк АС КП9-1....КП9-4

Стадия	Лист	Листов
Р	1	4

ХАРЬКОВСКИЙ ПРОМСТРОЙНИИПРОЕКТ

Инв.№ подл. | Подпись и дата | Взам. инв.№

4-4

5-5
(для КП9-4)

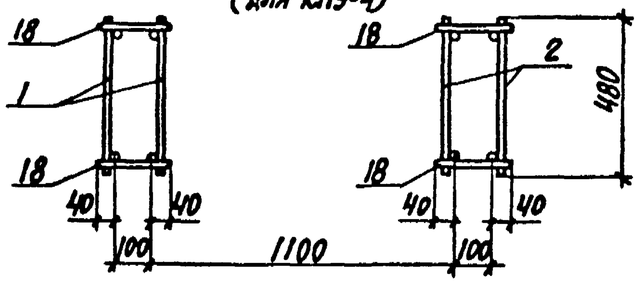

5-5
(для КП9-1...КП9-3)

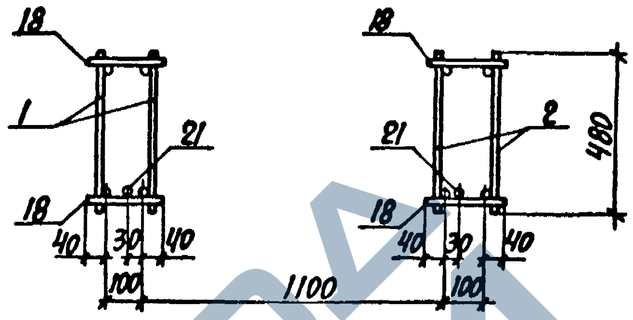

6-6
(для КП9-3)

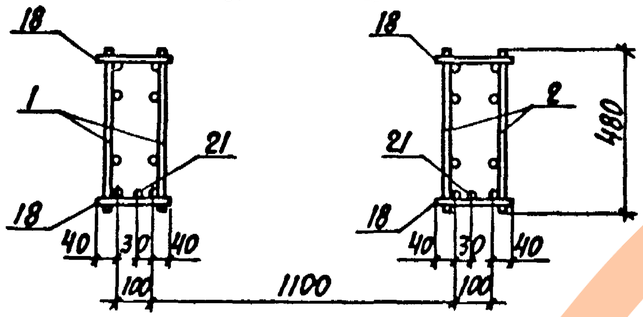

6-6
(для КП9-4)

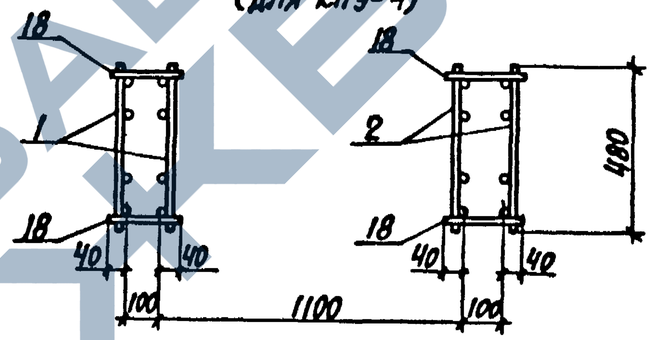

6-6
(для КП9-1; КП9-2)

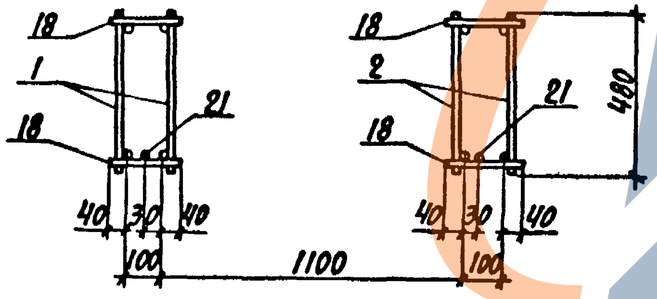

При сборке пространственных каркасов КП9-1...КП9-3 дополнительная продольная арматура ветви (поз. 21) устанавливается со стороны поддона опалубки.

Инв.№ подл. | Подпись и дата | Взам.инв.№

Марка каркаса	Поз.	Наименование	Кол.	Обозначение документа	Масса каркаса, кг
КП 9-1	1	Каркас 1КР192С	2	1.424.1-10.6С-31	829,0
	2	5КР151С	2	-78	
	3	9КР49С	2	-135	
	4	Сетка С1	4	-150	
	5	Сетка С2	4	-150	
	6	Арм. элемент СШ 8	8	1.424.1-10.6С-152	
	7	СШ 3	20		
	8	СШ 3	20		
	9	СШ 1	8		
	10	Стержень арм. СТ 1	16	1.424.1-10.6С-153	
	11	СТ 2	100		
	12	СТ 4	8		
	13	СТ 6	71		
	14	СТ 7	62		
	15	СТ 13	80		
	16	СТ 11	4		
	17	СТ 10	24		
	18	ф6AI, ℓ=180; 0,04 кг	212	БЕЗ ЧЕРТ	
	19	ф12AIII, ℓ=1750; 1,6 кг	2		
	20	ф12AIII, ℓ=1350; 1,2 кг	2		
	21	ф16AIII, ℓ=7700; 12,2 кг	2		
КП 9-2		Поз. 4...6, 9...21 по КП 9-1			942,0
	1	Каркас 1КР192С-1	2	1.424.1-10.6С-31	
	2	5КР151С-1	2	-68	
	3	9КР49С-1	2	-135	
	7	Арм. элемент СШ 4	20	1.424.1-10.6С-152	
	8	СШ 4	20		

Инв.№ подл. | Подпись и дата | Взам. инв.№

Марка каркаса	Поз.	Наименование	Кол.	Обозначение документа	Масса каркаса, кг
КП 9-3		Поз. 3...5, 7, 9... 21 по КП 9-1			991,9
	1	Каркас 3КР192С	2	1.424.1-10.6С-45	
	2	7КР151С	2	-113	
	6	Арм. элемент СШ 9	8	1.424.1-10.6С-152	
	8	СШ 3	30		
КП 9-4		Поз. 4, 5, 9...17, 19, 20 по КП 9-1			1407,7
	1	Каркас 3КР192С-3	2	1.424.1-10.6С-45	
	2	7КР151С-2	2	-114	
	3	9КР49С-2	2	-135	
	6	Арм. элемент СШ 9	8	1.424.1-10.6С-152	
	7	СШ 4	20		
	8	СШ 3	40		
	18	ф8AI, ℓ=180; 0,07 кг	268	БЕЗ ЧЕРТ.	

Инв.№ подл. | Подпись и дата | Взам. инв.№

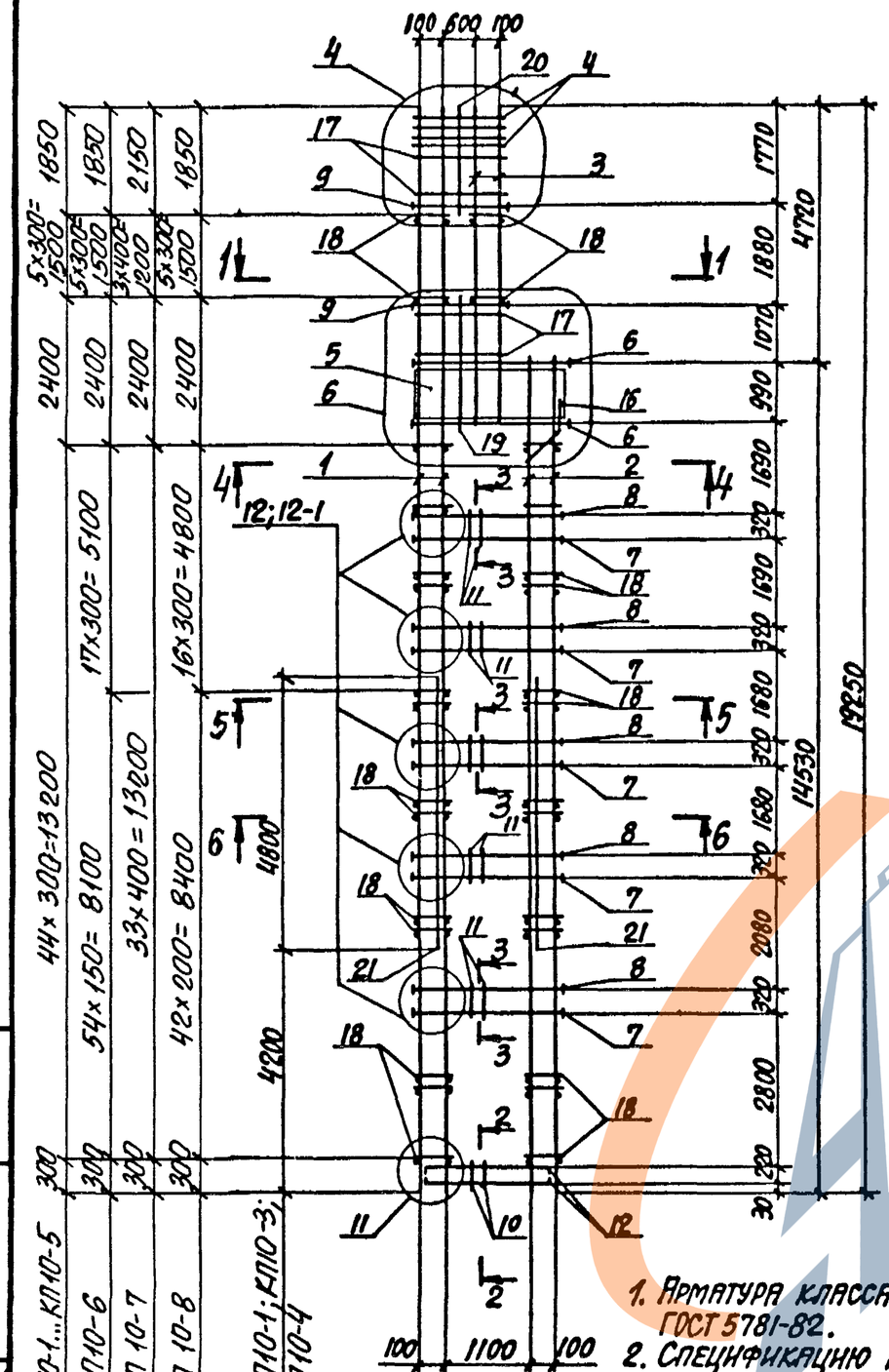

1. Арматура класса А-I и А-III по ГОСТ 5781-82.
2. Спецификацию арматуры смотреть на листах 3...5.
3. Расстояние a смотреть на докум. 1.424.1-10.6С-27

1-1
(Для П10-1; КП10-2; КП10-4...КП10-8)

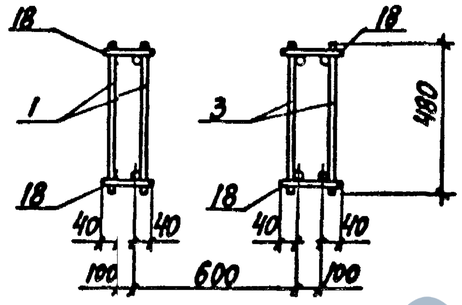

1-1
(Для КП 10-3)

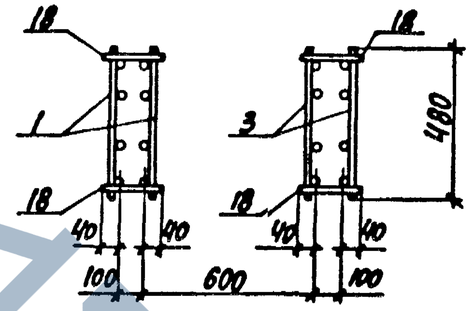

2-2

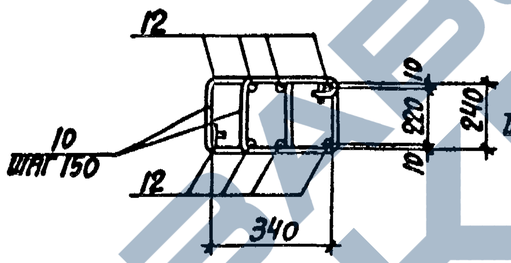

3-3
(Для КП10-1...КП10-5)

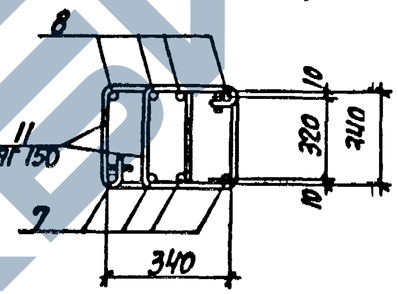

3-3
(Для КП10-6...КП10-8)

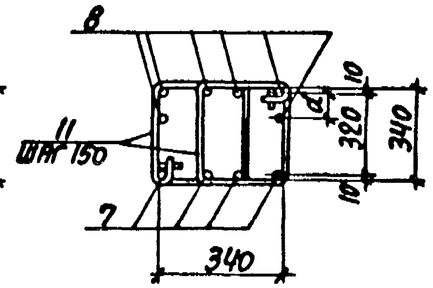

4-4
(Для КП10-1; КП10-2; КП10-4...КП10-8)

5-5
(Для КП10-2; КП10-5...КП10-8)

6-6
(Для П10-2; КП10-5; КП10-7)

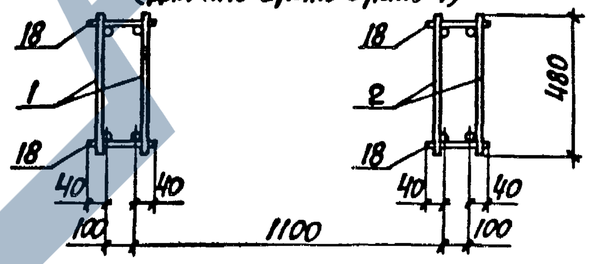

Марка каркаса	Номер узла	Обозначение документа
КП10-1...КП10-8	4	1.424.1-10.6С-25
	6	-26
	11	-25
КП10-1...КП10-5	12	1.424.1-10.6С-27
КП10-6...КП10-8	12-1	

Нач. отд.	Бродский		
Н. контр.	Кудричевская		
Гл. констр.	Саврасский		
Разраб.	Копина		
Проверил	Кудричевская		
Исполн.	Копина		

1.424.1-10.6С-10

Каркас КП10-1...КП 10-8

Стадия	Лист	Листов
Р	1	5

ХАРЬКОВСКИЙ ПРОМСТРОЙНИИПРОЕКТ

Инв. № подл. | Подпись и дата | Взам. инв. №

4-4
(для КП10-3)

6-6
(для КП10-6; КП10-8)

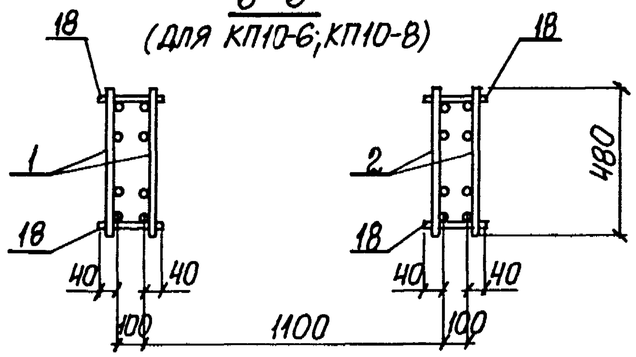

5-5
(для КП10-1; КП10-3; КП10-4)

6-6
(для КП10-1; КП10-3)

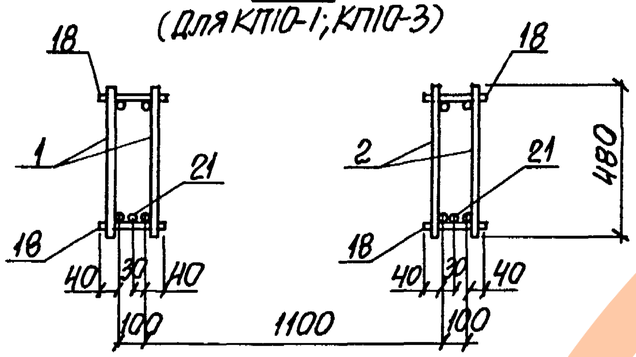

6-6
(для КП10-4)

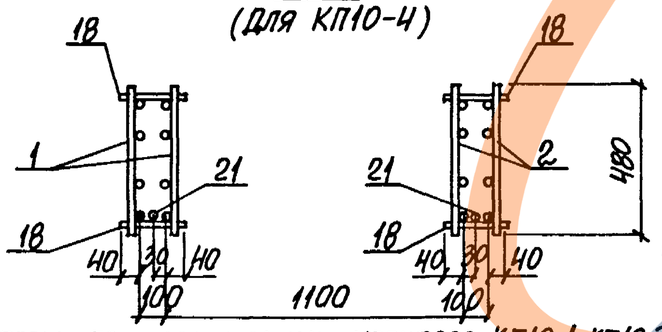

При сборке пространственных каркасов КП10-1, КП10-3, КП10-4 дополнительная продольная арматура ветвей (поз. 21) устанавливается со стороны поддона опалубки

Марка каркаса	Поз.	Наименование	Кол.	Обозначение документа	Масса каркаса, кг
КП10-1	1	Каркас 1КР192С	2	1.424.1-10.6С-31	835,5
	2	5КР145С	2	-76	
	3	9КР57С	2	-137	
	4	Сетка С1	4	1.424.1-10.6С-150	
	5	С2-1	4		
	6	Арм. элемент СШ8	8	1.424.1-10.6С-152	
	7	СШ3	20		
	8	СШ3	20		
	9	СШ1	8		
	10	Стержень арм. СТ1	16	1.424.1-10.6С-153	
	11	СТ2	100		
	12	СТ4	8		
	13	СТ6	87		
	14	СТ7	68		
	15	СТ13	80		
	16	СТ11	4		
	17	СТ10	32		
	18	ф6AI, ℓ=180; 0,04кг	204	Без черт.	
	19	ф12AIII, ℓ=2100; 1,9кг	2		
	20	ф12AIII, ℓ=1800; 1,6кг	2		
	21	ф12AIII, ℓ=4800; 4,3кг	2		
КП10-2		Поз. 4,5,7...20 по КП10-1			914,5
	1	Каркас 1КР192С-1	2	1.424.1-10.6С-31	
	2	5КР145С-1	2	-76	
	3	9КР57С-1	2	-137	
	6	Арм. элемент СШ9	8	-152	

ЗАВОД ЖБИ

Марка каркаса	Поз.	Наименование	Кол.	Обозначение документа	Масса каркаса, кг
КП10-3		Поз. 4, 5, 7...21 по КП10-1			1013,9
	1	Каркас 4КР192С-7	2	1.424.1-10.6С-63	
	2	8КР145С	2	-129	
	3	10КР57С	2	-143	
	6	Арм. элемент СШ9	8	-152	
КП10-4		Поз. 3...6; 9...21 по КП10-1			1040,3
	1	Каркас 3КР192С	2	1.424.1-10.6С-45	
	2	7КР145С	2	-110	
	7	Арм. элемент СШ4	20	-152	
	8	СШ4	20		
КП10-5		Поз. 4,5,9...17,19,20 по КП10-1			1109,2
	1	Каркас 1КР192С-2	2	1.424.1-10.6С-31	
	2	5КР145С-2	2	-76	
	3	9КР57С-2	2	-137	
	6	Арм. элемент СШ9	8	1.424.1-10.6С-152	
	7	СШ4	20		
	8	СШ4	20		
	18	ф8АI, ℓ=180; 0,07кг	204	БЕЗ ЧЕРТ.	
КП10-6		Поз. 4,5,7,19...17,19,20 по КП10-1			1172,8
	1	Каркас 3КР192С-2	2	1.424.1-10.6С-45	
	2	7КР145С-1	2	-110	
	3	9КР57С-1	2	-137	
	6	Арм. элемент СШ9	8	-152	
	8	СШ3	30		
	18	ф6АI, ℓ=180; 0,04кг	312	БЕЗ ЧЕРТ.	

Инв.№ подл. | Подпись и дата | Взам. инв.№

Марка каркаса	Поз.	Наименование	Кол.	Обозначение документа	Масса каркаса, кг
КП10-7		Поз. 4,5,9...17,19,20 по КП10-1			1266,6
	1	Каркас 1КР192С-3	2	1.424.1-10.6С-31	
	2	5КР145С-3	2	-76	
	3	9КР57С-3	2	-137	
	6	Арм. элемент СШ9	8	1.424.1-10.6С-152	
	7	СШ4	20		
	8	СШ3	30		
	18	ф8АI, ℓ=180; 0,07кг	152	БЕЗ ЧЕРТ.	
КП10-8		Поз. 4,5,7,9..17,19,20 по КП10-1			1398,6
	1	Каркас 3КР192С-3	2	1.424.1-10.6С-45	
	2	7КР145С-2	2	-111	
	3	9КР57С-2	2	-137	
	6	Арм. элемент СШ9	8	-152	
	8	СШ3	30		
	18	ф8АI, ℓ=180; 0,07кг	260	БЕЗ ЧЕРТ.	

Инв.№ подл. | Подпись и дата | Взам. инв.№

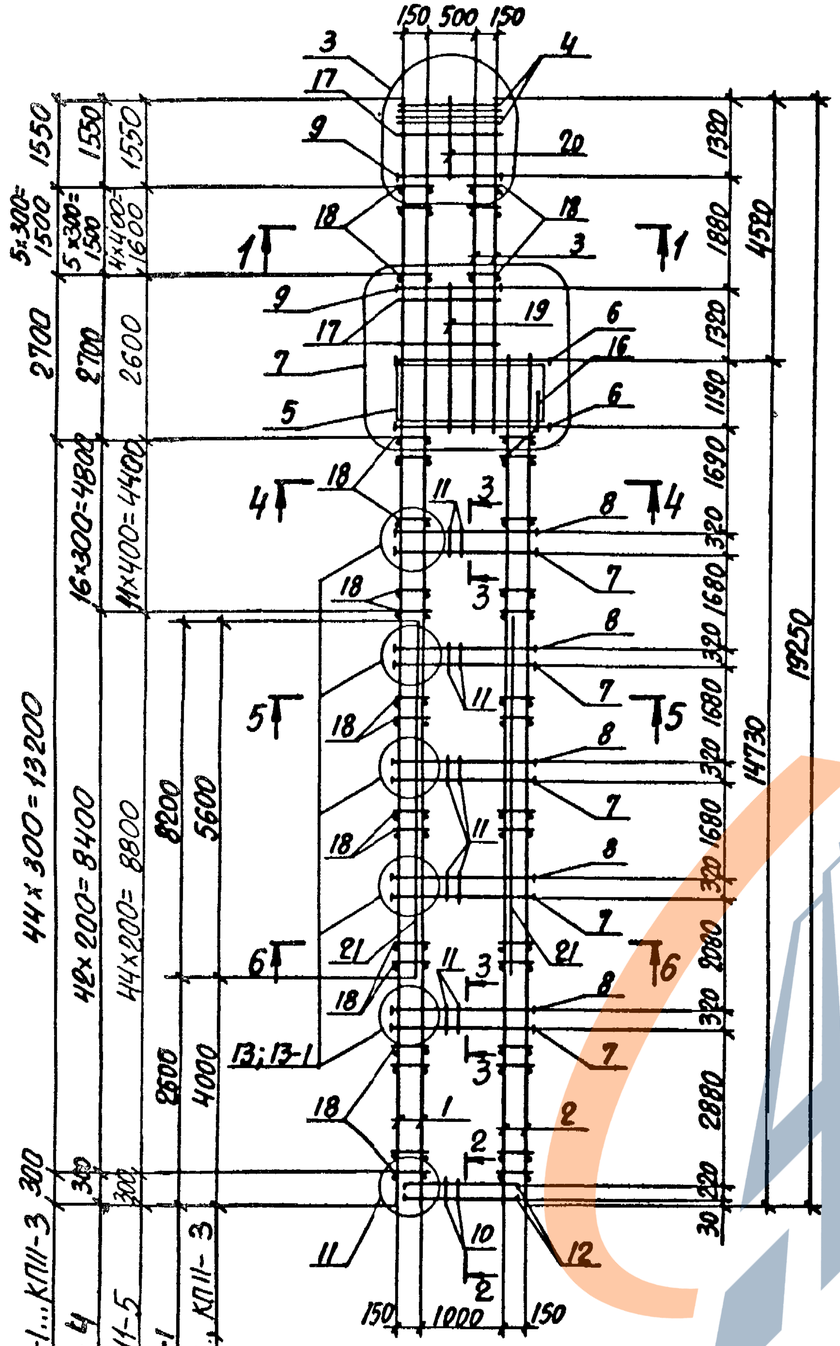

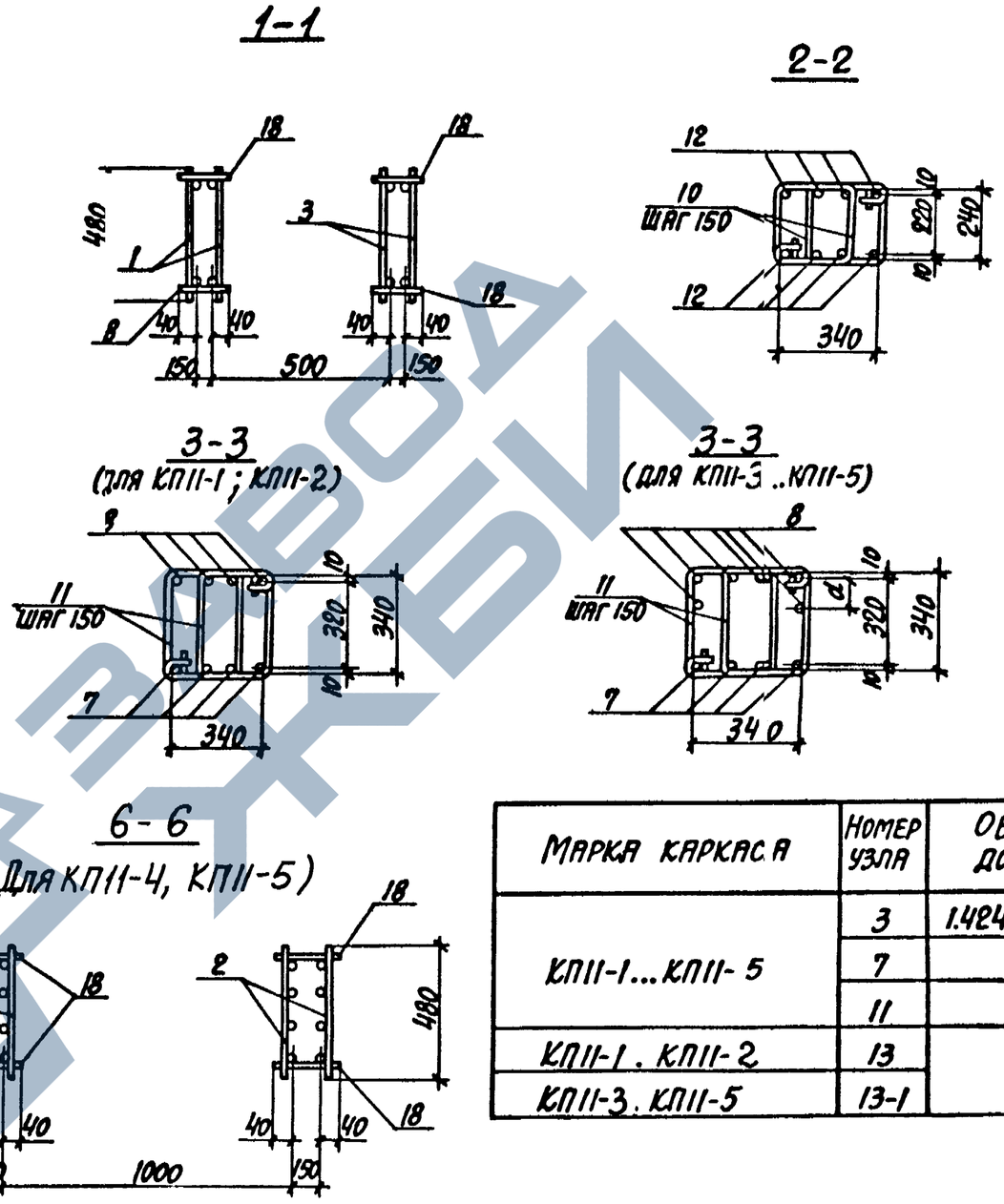

Марка каркаса	Номер узла	Обозначение документа
КП11-1...КП11-5	3	1.424.1-10.6С-25
	7	-26
	11	-25
КП11-1. КП11-2	13	-27
КП11-3. КП11-5	13-1	

1. Арматура класса А-I и А-III по ГОСТ 5781-82.
2. Спецификацию арматуры смотреть на листах 3...5.
3. Расстояние d смотреть докум. 1.424.1-10.6С-27

Нач. отд.	Бродский	
Н. контр.	Кудричевская	
Гл. констр.	Савранский	
Разраб.	Литвинова	
Проверил	Копина	
Исполн.	Литвинова	

1.424.1-10.6С-11

Каркас КП11-1...КП11-5

Стадия	Лист	Листов
Р	1	5

ХАРЬКОВСКИЙ ПРОМСТРОЙНИИПРОЕКТ

Инв. № подл. | Подпись и дата | Взам. инв. №

4-4

5-5

(ДЛЯ КП11-4; КП11-5)

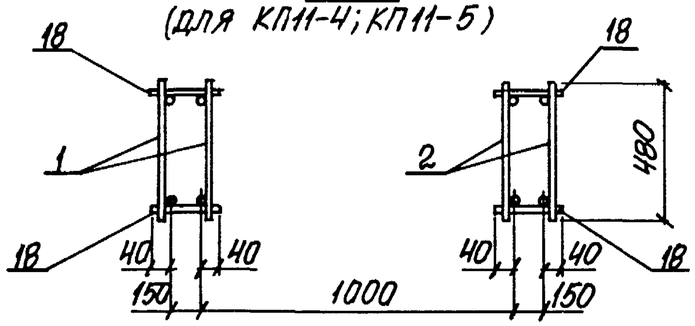

6-6

(ДЛЯ КП11-3)

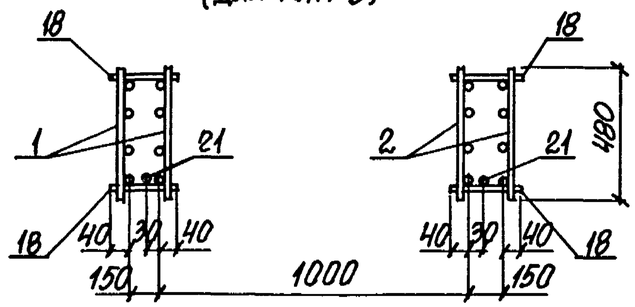

5-5

(ДЛЯ КП11-1...КП11-3)

6-6

(ДЛЯ КП11-1; КП11-2)

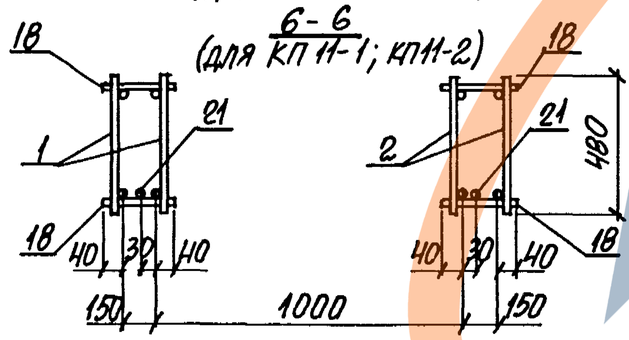

ПРИ СБОРКЕ ПРОСТРАНСТВЕННЫХ КАРКАСОВ КП11-1... КП11-3 ДОПОЛНИТЕЛЬНАЯ ПРОДОЛЬНАЯ АРМАТУРА ВЕТВЕЙ (ПОЗ. 21) УСТАНАВЛИВАЕТСЯ СО СТОРОНЫ ПОДДОНА ОПАЛУБКИ

Марка каркаса	Поз.	Наименование	Кол.	Обозначение документа	Масса каркаса, кг
КП11-1	1	Каркас 1КР19ВС	2	1.424.1-10.6С-31	960,0
	2	5КР147С	2	-77	
	3	9КР57С	2	-137	
	4	Сетка С1	4	-150	
	5	С3	4	-151	
	6	Арм. элемент СШ9	8	1.424.1-10.6С-152	
	7	СШ5	20		
	8	СШ5	20		
	9	СШ1	8		
	10	Стержень арм. СТ1	14	1.424.1-10.6С-153	
	11	СТ3	110		
	12	СТ4	8		
	13	СТ6	83		
	14	СТ8	68		
	15	СТ14	80		
	16	СТ11	4		
	17	СТ10	28		
	18	Ф6АI, ℓ=230; 0,05кг	204	БЕЗ ЧЕРТ.	
	19	Ф12АIII, ℓ=2550; 2,3кг	2		
	20	Ф12АIII, ℓ=1350; 1,2кг	2		
	21	Ф16АIII, ℓ=8200; 13,0кг	2		

Инв. № подл. | Подпись и дата | Взам. инв. №

Марка каркаса	Поз.	Наименование	Кол.	Обозначение документа	Масса каркаса, кг
КП11-2		Поз. 4...6 9...20 по КП11-1			1088,8
	1	Каркас 1КР192С-1	2	1.424.1-10.6С-31	
	2	5КР147С-1	2	-77	
	3	9КР57С-1	2	-137	
	7	Арм. элемент СШ6	20	-152	
	8	СШ6	20		
	21	ф12АIII, ℓ=5600; 5,0кг	2	БЕЗ ЧЕРТ.	
КП11-3		Поз. 4...6, 9...20 по КП11-1			1316,8
	1	Каркас 3КР192С-1	2	1.424.1-10.6С-45	
	2	7КР147С-1	2	-112	
	3	9КР57С-1	2	-137	
	7	Арм. элемент СШ6	20	-152	
	8	СШ5	30		
	21	ф12АIII, ℓ=5600; 5,0кг	2	БЕЗ ЧЕРТ.	
КП11-4		Поз. 4...6, 9...17,19,20 по КП11-1			1353,1
	1	Каркас 3КР192С-3	2	1.424.1-10.6С-45	
	2	7КР147С-2	2	-112	
	3	9КР57С-2	2	-137	
	7	Арм. элемент СШ6	20	-152	
	8	СШ5	30		
	18	ф8АIII, ℓ=230; 0,09кг	260	БЕЗ ЧЕРТ.	

Взам. инв. № | Подпись и дата | Инв. № подл.

Марка каркаса	Поз.	Наименование	Кол.	Обозначение документа	Масса каркаса, кг
КП11-5		Поз. 4... 6, 9...17, 19, 20 по КП11-1			1823,7
	1	Каркас 3КР192С-4	2	1.424.1-10.6С-46	
	2	7КР147С-3	2	-112	
	3	9КР57С-3	2	-137	
	7	Арм. элемент СШ 6	20	-152	
	8	СШ 6	30		
	18	ф8АI, ℓ=230; 0,09 кг	244	БЕЗ ЧЕРТ.	

Взам. инв. № | Подпись и дата | Инв. № подл.

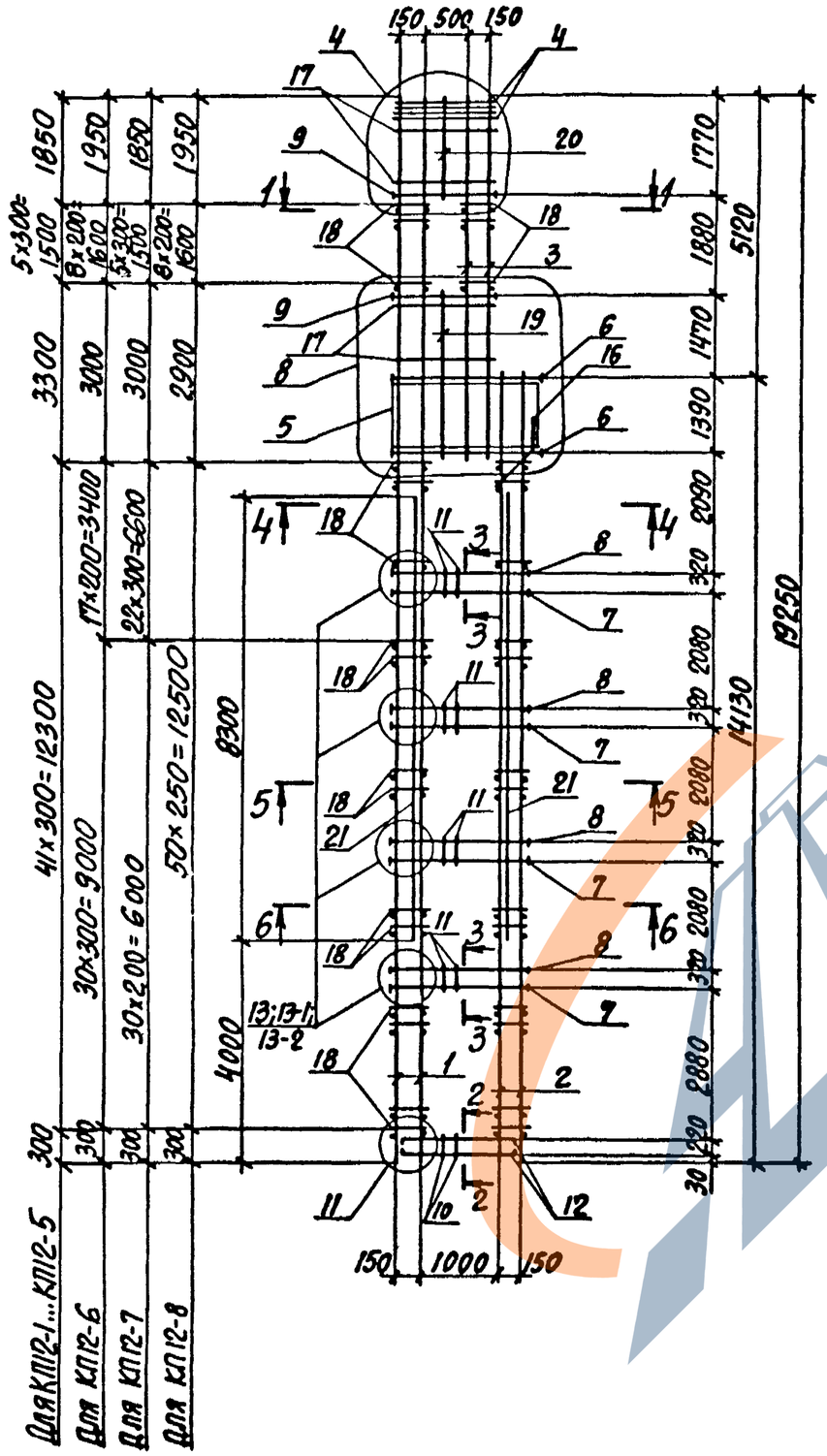

1-1
(для КП12-1...КП12-5; КП12-7)

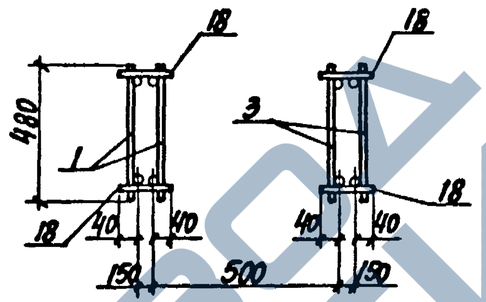

1-1
(для КП12-6; КП12-8)

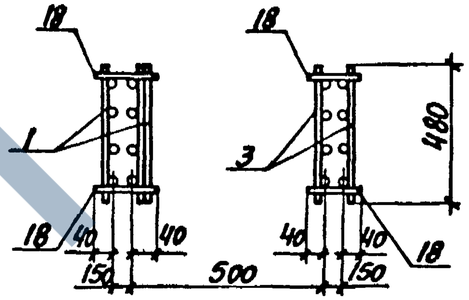

Марка каркаса	Номер узла	Обозначение документа
КП12-1...КП12-8	4	1.424.1-10.6С-25
	8	-26
	11	-25
КП12-1; КП12-2; КП12-4; КП112-6	13	-27
КП12-3; КП12-5	13-1	
КП12-7; КП12-8	13-2	

1. Арматура класса А-I и А-III по ГОСТ 5781-82.
2. Спецификацию арматуры смотреть на листах 3...6.

Нач. отд.	Бродский		
Н. контр.	Купричевская		
Гл. констр.	Саврянский		
Разраб.	Литвинова		
Проверил	Копина		
Исполн.	Литвинова		

1.424.1-10.6С-12

Каркас КП12-1...КП12-8

Стадия	Лист	Листов
Р	1	6

ХАРЬКОВСКИЙ ПРОМСТРОЙНИИПРОЕКТ

Инв. № подл. | Подпись и дата | Взам. инв. №

2-2

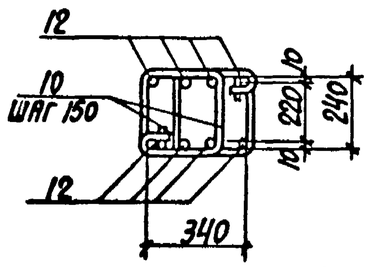

3-3
(ДЛЯ КП12-1;КП12-2;КП12-4;КП12-6)

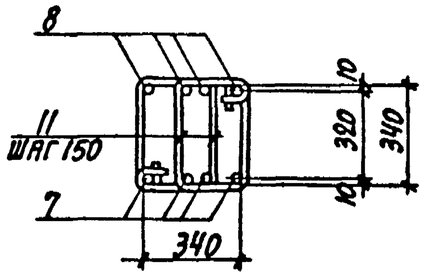

4-4
(ДЛЯ КП12-1...КП12-5;КП12-7)

5-5
(ДЛЯ КП12-2...КП12-7)

6-6
(ДЛЯ КП12-2;КП12-4;КП12-6)

3-3
(ДЛЯ КП12-3;КП12-5)

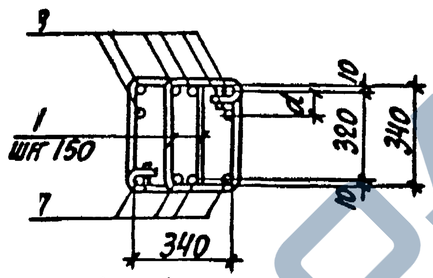

4-4
(ДЛЯ КП12-6;КП12-8)

5-5
(ДЛЯ КП12-8)

6-6
(ДЛЯ КП12-5; КП12-7;КП12-8)

3-3
(ДЛЯ КП12-7; КП12-8)

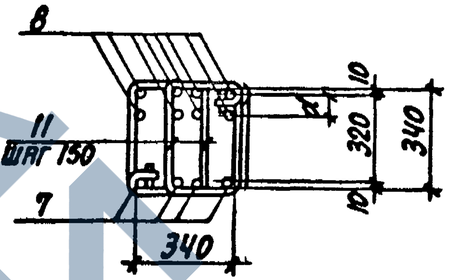

5-5;6-6
(ДЛЯ КП12-1)

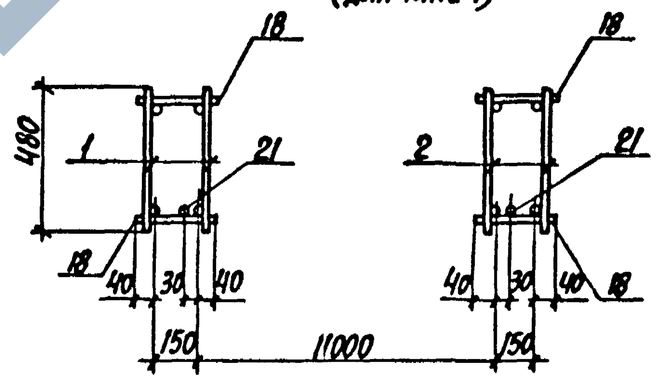

6-6
(ДЛЯ КП12-3)

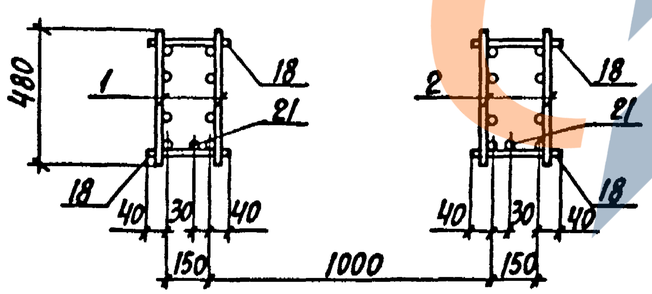

1. Расстояние a смотреть докум. 1.4 24.1-10.6С-27
2. При сборке пространственных каркасов КП12-1, КП12-3 дополнительная продольная арматура ветвей (поз. 21) устанавливается со стороны поддона опалубки.

Марка каркаса	Поз.	Наименование	Кол.	Обозначение документа	Масса каркаса, кг
КП12-1	1	Каркас 1КР192С	2	1.424.1-10.6С-31	926,8
	2	5КР141С	2	-75	
	3	9КР65С	2	-139	
	4	Сетка С1	4	-150	
	5	С3-1	4	-151	
	6	Арм.элемент СШ10	8	1.424.1-10.6С-152	
	7	СШ5	16		
	8	СШ5	16		
	9	СШ1	8		
	10	Стержень арм. СТ1	14	1.424.1-10.6С-153	
	11	СТ3	88		
	12	СТ4	8		
	13	СТ6	99		
	14	СТ8	66		
	15	СТ14	64		
	16	СТ11	4		
	17	СТ10	36		
	18	ф8АI, ℓ=230; 0,09кг	192	БЕЗ ЧЕРТ.	
	19	ф12АIII, ℓ=2900; 2,6кг	2		
	20	ф12АIII, ℓ=1800; 1,6кг	2		
	21	ф12АIII, ℓ=8300; 7,4кг	2		

Инв.№ подл. | Подпись и дата | Взам.инв.№

Марка каркаса	Поз.	Наименование	Кол.	Обозначение документа	Масса каркаса, кг
КП12-2		Поз.4...6, 9...20 по КП12-1			1044,6
	1	Каркас 1КР192С-1	2	1.424.1-10.6С-31	
	2	5КР141С-1	2	-75	
	3	9КР65С-1	2	-139	
	7	Арм.элемент СШ6	16	1.424.1-10.6С-152	
	8	СШ6	16		
КП12-3		Поз.3...6, 9...21 по КП12-1			1117,7
	1	Каркас 3КР192С-6	2	1.424.1-10.6С-46	
	2	7КР141С	2	-109	
	7	Арм.элемент СШ6	16	-152	
	8	СШ5	24		
КП12-4		Поз.4...6, 9...20 по КП12-1			1202,6
	1	Каркас 1КР192С-2	2	1.424.1-10.2-31	
	2	5КР141С-2	2	-75	
	3	9КР65С-2	2	-139	
	7	Арм.элемент СШ6	16	1.424.1-10.2-152	
	8	СШ6	16		

Инв.№ подл. | Подпись и дата | Взам.инв.№

Марка каркаса	Поз.	Наименование	Кол.	Обозначение документа	Масса каркаса, кг
КП12-5		Поз 4...6, 9...20 по КП 12-1			1250,0
	1	Каркас 3КР192С-7	2	1.424.1-10.6С-46	
	2	7КР141С-1	2	-109	
	3	9КР65С-1	2	-139	
	7	Арм. элемент СШ6	16	-152	
	8	СШ6	24		
КП12-6		Поз.4,5,9...17,19,20 по КП 12-1			1445,0
	1	Каркас 4КР192С-17	2	1.424.1-10.6С-65	
	2	8КР141С-2	2	-128	
	3	10КР65С-3	2	-146	
	6	Арм. элемент СШ9	8	1.424.1-10.6С-152	
	7	СШ4	16		
	8	СШ4	16		
	18	ф8АI, ℓ=230; 0,09кг	228	БЕЗ ЧЕРТ.	
КП12-7		Поз.4...6, 9...17, 19, 20 по КП 12-1			1469,1
	1	Каркас 3КР192С-9	2	1.424.1-10.6С-47	
	2	7КР141С-2	2	-109	
	3	9КР65С-2	2	-139	
	7	Арм. элемент СШ6	16	-152	
	8	СШ5	32		
	18	ф8АI, ℓ=230; 0,09кг	236	БЕЗ ЧЕРТ.	

Инв. № подл. | Подпись и дата | Взам. инв. №

Марка каркаса	Поз.	Наименование	Кол.	Обозначение документа	Масса каркаса, кг
КП12-8		Поз. 4...6, 9...17, 19, 20 по КП12-1			2594,7
	1	Каркас 2КР192С-5	2	1.424.1-10.6С-37	
	2	6КР141С-4	2	-92	
	3	10КР65С-3	2	-146	
	7	Арм. элемент СШ6	16	-152	
	8	СШ6	32		
	18	ф8АI, ℓ=230; 0,09кг	240	БЕЗ ЧЕРТ.	

Инв. № подл. | Подпись и дата | Взам. инв. №

https://zavodjbi.com/

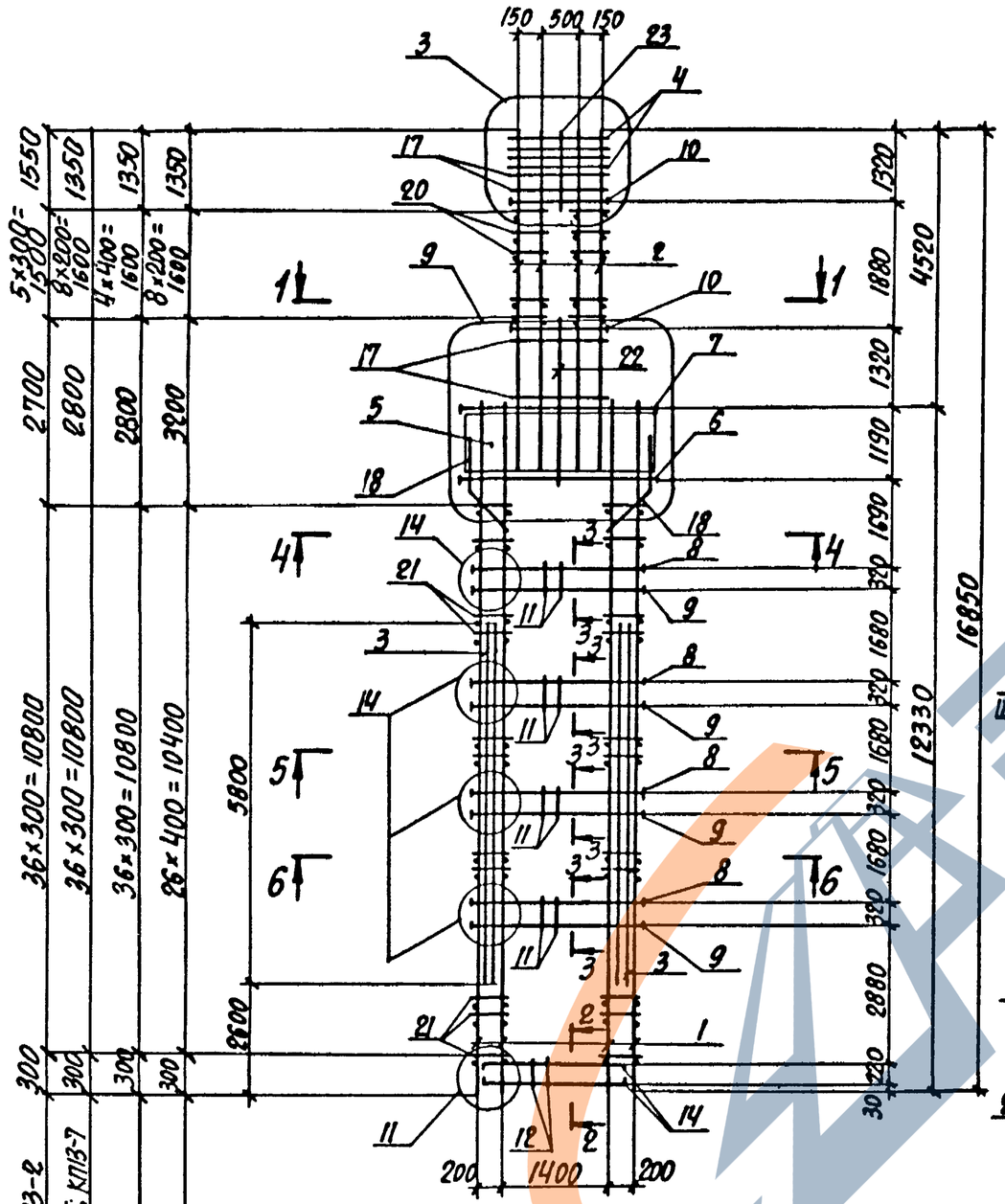

1-1
(Для КП13-1...КП13-3, КП13-5...КП13-7)

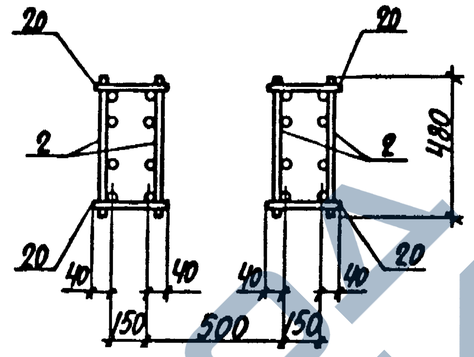

1-1
(Для КП13-4)

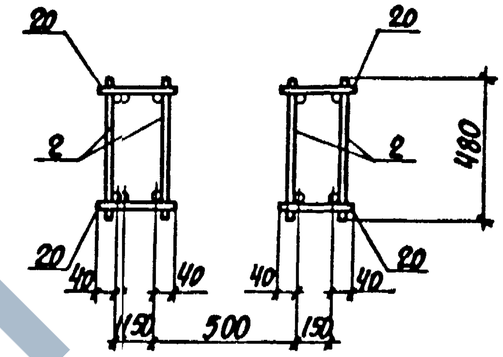

2-2

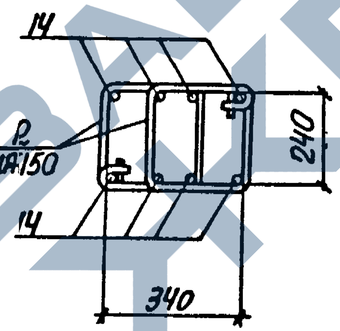

3-3
(Для КП13-1...КП13-6)

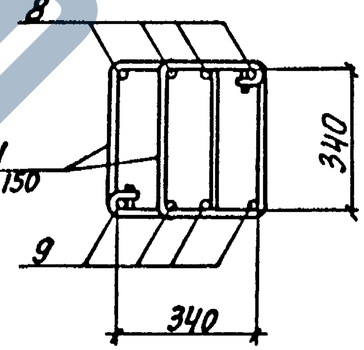

3-3
(Для КП13-7)

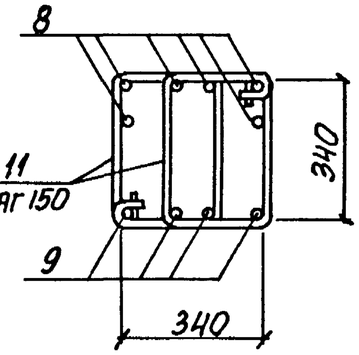

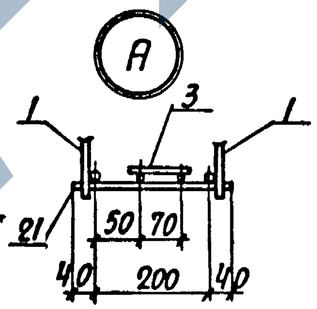

Марка каркаса	Номер узла	Обозначение документа
КП13-1...КП13-6	3, 11	1.424.1-10.6С-25
	9	-26
	14	-27
КП13-7	14-1	-27

1. Арматура класса А-I и А-III по ГОСТ 5781-82.
2. Спецификацию арматуры смотреть на листах 3...5.
3. При сборке пространственных каркасов КПВ-1...КПВ-3, КП13-5 дополнительные плоские каркасы IIКР5ВС (поз.3) устанавливаются в ветвях со стороны поддона опалубки.
4. Расстояние d смотреть докум. 1.424.1-10.6С-27

Нач. отд.	Бродский		1.424.1-10.6С-13
Н. контр.	Кудрячевская		
Гл. констр.	Савранский		
Разраб.	Гремль		Каркас КП13-1...КП13-7
Проверил	Кудрячевская		Стадия Р; Лист 1; Листов 5
Исполн.	Гремль		Харьковский Промстройниипроект

Инв. № подл. | Подпись и дата | Взам. инв. №

https://zavodjbi.com/

4-4
5-5
(для КП-4; КП13-6; КП13-7)

6-6
(для КП13-4, КП13-6)

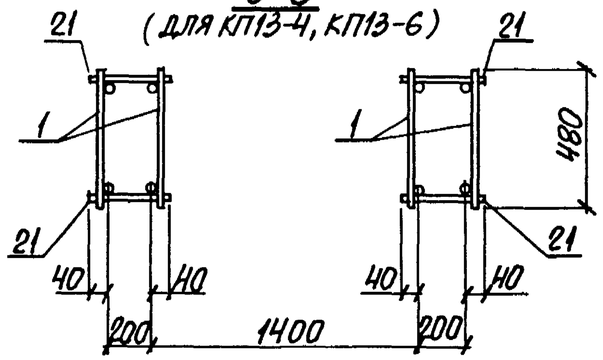

5-5; 6-6
(для КП13-1...КП13-3; КП13-5)

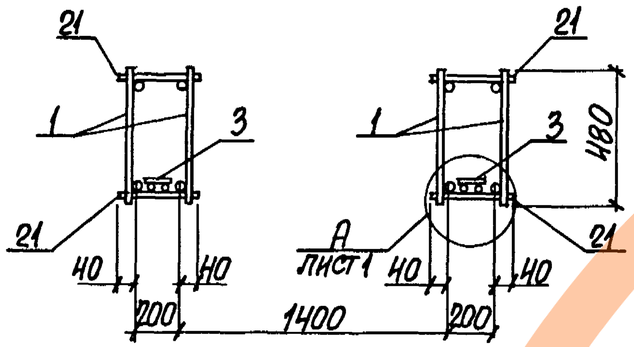

6-6
(для КП13-7)

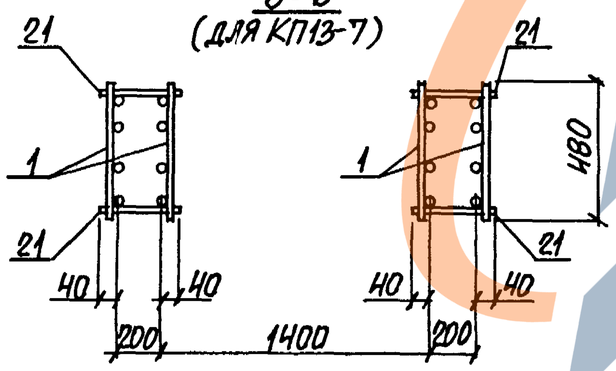

Марка каркаса	Поз.	Наименование	Кол.	Обозначение документа	Масса каркаса, кг
КП13-1	1	Каркас 5КР123С	4	1.424.1-10.6С-69	1087,6
	2	10КР57С	4	-143	
	3	11КР58С	2	-147	
	4	Сетка С1	4	-150	
	5	С4	4	-151	
	6	Арм. элемент СШ21	4	1.424.1-10.6С-152	
	7	СШ19	4		
	8	СШ15	16		
	9	СШ14	16		
	10	СШ1	8		
	11	Стержень арм. СТ2	128	1.424.1-10.6С-153	
	12	СТ1	20		
	13	СТ6	110		
	14	СТ5	8		
	15	СТ15	64		
	16	СТ9	56		
	17	СТ10	28		
	18	СТ12	8		
	19	СТ8	16		
	20	ф6АI, ℓ=230; 0,05кг	24	Без черт.	
	21	ф6АI, ℓ=280; 0,06кг	148		
	22	ф12АIII, ℓ=2550; 2,3кг	2		
	23	ф12АIII, ℓ=1350; 1,2кг	2		

Взам. инв. № | Подпись и дата | Инв. № подл.

Марка каркаса	Поз.	Наименование	Кол.	Обозначение документа	Масса каркаса, кг
КП13-2		Поз. 1...7, 10...23 по КП13-1			1172,4
	8	Арм. элемент СШ16	16	1.424.1-10.6С-152	
	9	СШ16	16		
КП13-3		Поз. 1, 3...5, 7, 8, 10...19, 21...23 по КП13-1			1232,1
	2	Каркас 10КР57С-3	4	1.424.1-10.6С-143	
	6	Арм. элемент СШ20	4	-152	
	9	СШ15	16		
	20	ФВАI, ℓ=230; 0,09 кг	36	БЕЗ ЧЕРТ.	
КП13-4		Поз. 4...7, 10...19, 21...23 по КП13-1			1266,4
	1	Каркас 5КР123С-1	4	1.424.1-10.6С-69	
	2	9КР57С-4	4	-137	
	8	Арм. элемент СШ16	16	-152	
	9	СШ16	16		
	20	ФВАI, ℓ=230; 0,09 кг	20	БЕЗ ЧЕРТ.	
КП13-5		Поз. 1, 3...5, 7, 8, 9...19, 21...23 по КП13-1			1323,3
	2	Каркас 10КР57С-4	4	1.424.1-10.6С-143	
	6	Арм. элемент СШ20	4	-152	
	9	СШ15	16		
	20	ФВАI, ℓ=230; 0,09 кг	36	БЕЗ ЧЕРТ.	

Марка каркаса	Поз.	Наименование	Кол.	Обозначение документа	Масса каркаса, кг
КП13-6		Поз. 4...7, 10...19, 22, 23 по КП13-1			1488,5
	1	Каркас 5КР123С-3	4	1.424.1-10.6С-69	
	2	10КР57С-3	4	-143	
	8	Арм. элемент СШ16	16	-152	
	9	СШ16	16		
	20	ФВАI, ℓ=230; 0,09 кг	36	БЕЗ ЧЕРТ.	
	21	ФВАI, ℓ=280; 0,11 кг	1108		
КП13-7		Поз. 4...7, 10...19, 21...23 по КП13-1			1508,9
	1	Каркас 7КР123С-1	4	1.424.1-10.6С-100	
	2	10КР57С-3	4	-143	
	8	Арм. элемент СШ15	24	-152	
	9	СШ16	16		
	20	ФВАI, ℓ=230; 0,9 кг	36	БЕЗ ЧЕРТ.	

Инв. № подл. | Подпись и дата | Взам. инв. №

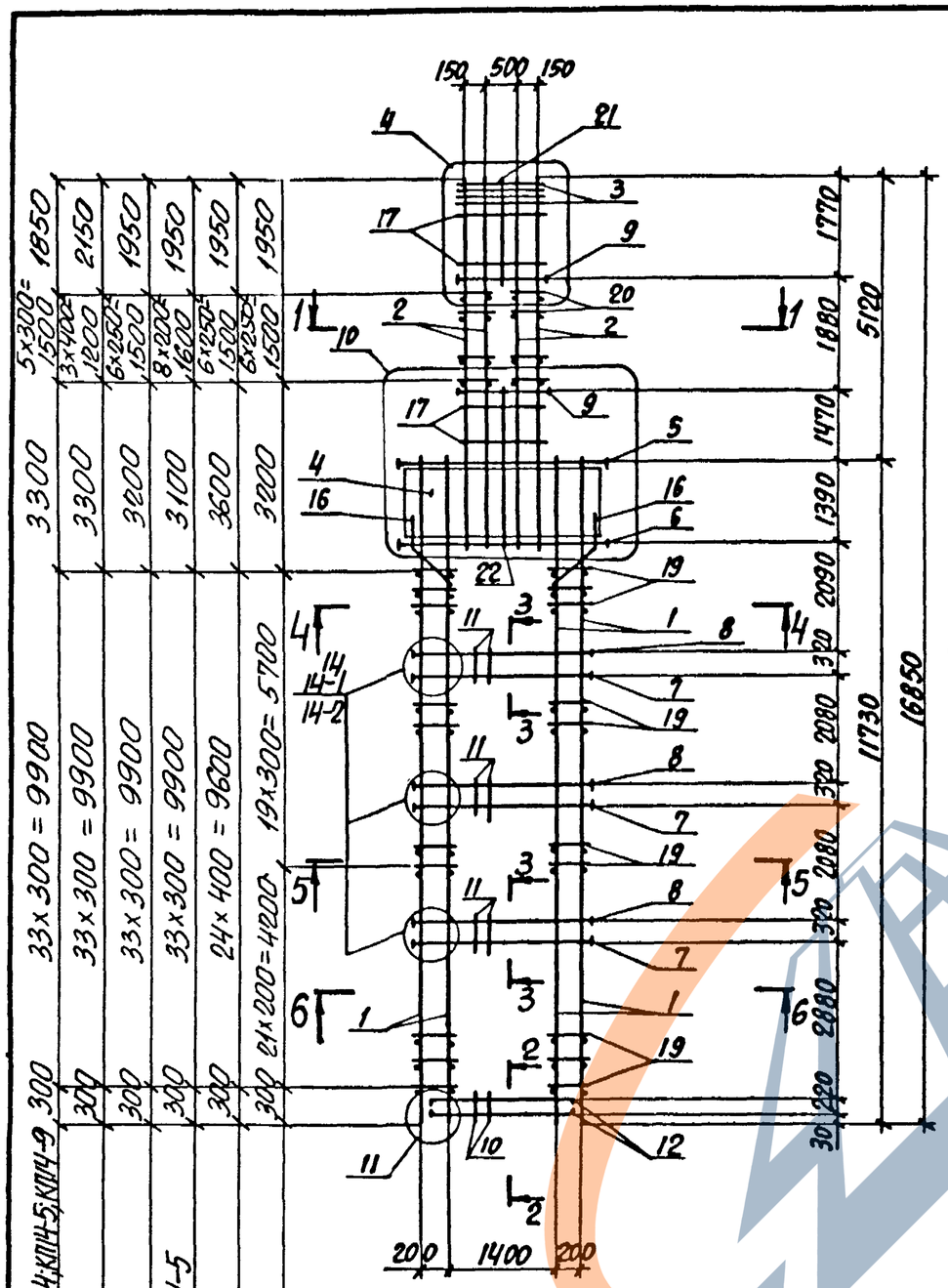

1. Арматура класса А-I и А-III по ГОСТ 5781-82
2. Спецификацию арматуры смотреть листы 3...5
3. Расстояние a смотреть докум. 1.424.1-10.6С-27

1-1
(Для КП14-1; КП14-2; КП14-4; КП14-5...КП14-9)

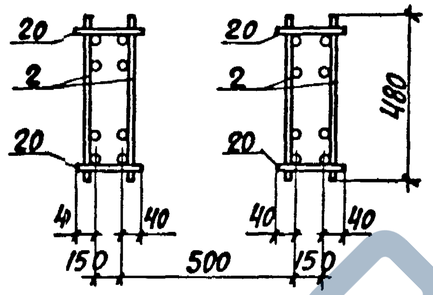

1-1
(Для КП14-3)

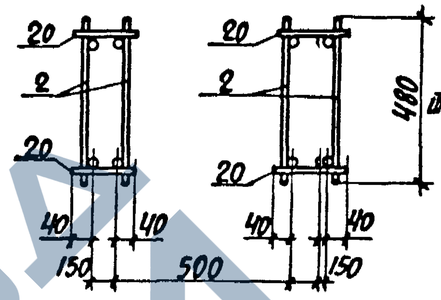

2-2

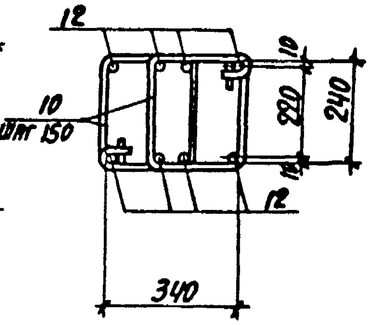

3-3
(Для КП14-1; КП14-5)

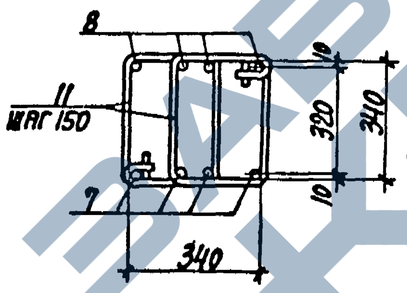

3-3
(Для КП14-2; КП14-3 КП14-6.. КП14-9)

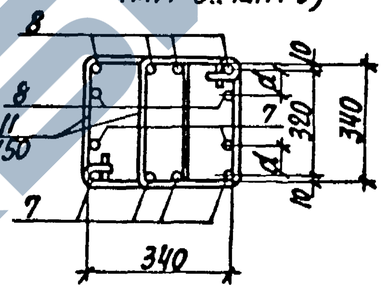

3-3
(Для КП14-4)

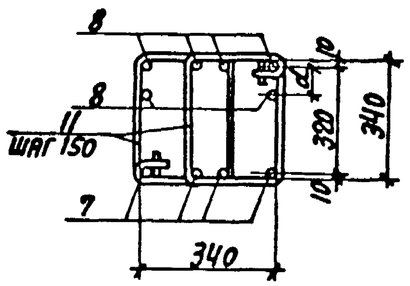

Марка каркаса	Номер узла	Обозначение документа
КП14-1...КП14-9	4,11	1.424.1-10.6С-25
	10	-26
КП14-1; КП14-5	14	-27
КП14-2; КП14-3; КП14-6...КП14-9	14-2	
КП14-4	14-1	

Нач.отд.	Бродский		
Н.контр.	Саврянский		
Гл.констр.	Саврянский		
Разраб.	Куприевская		
Проверил	Копина		
Исполн.	Куприевская		

1.424.1-10.6С-14

Каркас КП14-1...КП14-9

Стадия	Лист	Листов
Р	1	5

Харьковский Промстройниипроект

4 - 4
(Для КП14-1...КП14-4; КП14-6...КП14-9)
5 - 5

6 - 6
(Для КП14-1...КП14-3; КП14-5...КП14-8)

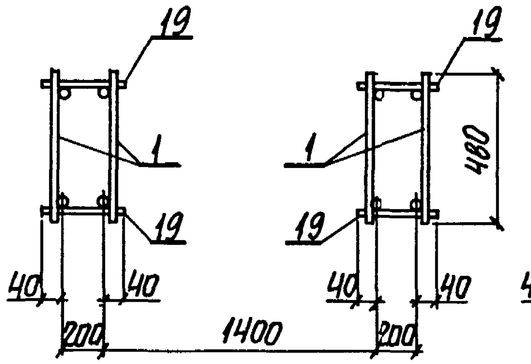

4 - 4
(Для КП14-5)
6 - 6
(Для КП14-4; КП14-9)

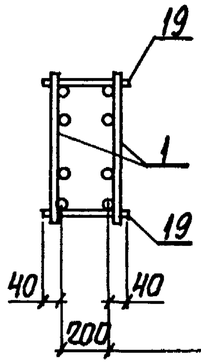

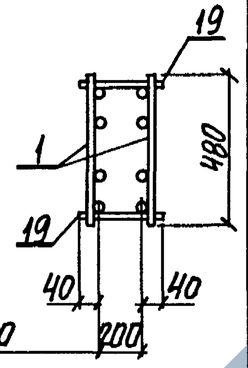

Инв.№ подл. | Подпись и дата | Взам. инв.№

Марка каркаса	Поз.	Наименование	Кол.	Обозначение документа	Масса каркаса, кг
КП14-1	1	Каркас 5КР11ТС	4	1.424.1-10.6С-67	1181,7
	2	10КР65С-1	4	-146	
	3	Сетка С1	4	-150	
	4	С4-1	4	-151	
	5	Арм. элемент СШ19	4	1.424.1-10.6С-152	
	6	СШ 21	4		
	7	СШ16	12		
	8	СШ16	12		
	9	СШ1	8		
	10	Стержень арм. СТ1	20	1.424.1-10.6С-153	
	11	СТ3	96		
	12	СТ5	8		
	13	СТ6	127		
	14	СТ9	52		
	15	СТ15	48		
	16	СТ12	8		
	17	СТ10	36		
	18	СТ8	20		
	19	ф6AI, ℓ=280; 0,06кг	132	Без черт.	
	20	ф6AI, ℓ=230; 0,05кг	24		
	21	ф12AIII, ℓ=1800; 1,60кг	2		
	22	ф12AIII, ℓ=2900; 2,60кг	2		
КП14-2		Поз. 1,3...6, 9...22 по КП14-1			1208,5
	2	Каркас 10КР65С-1	4	1.424.1-10.6С-139	
	7	Арм. элемент СШ 15	18	-152	
	8	СШ 15	18		

Инв.№ подл. | Подпись и дата | Взам. инв.№

Марка каркаса	Поз.	Наименование	Кол.	Обозначение документа	Масса каркаса, кг
КП14-3		Поз. 3...6; 9...19, 21, 22 по КП14-1			1276,7
	1	Каркас 5КР117С-1	4	1.424.1-10.6С-67	
	2	9КР65С-4	4	-139	
	7	Арм. элемент СШ15	18	-152	
	8	СШ15	18		
	20	ФВАI, ℓ=230; 0,09кг	16	БЕЗ ЧЕРТ.	
КП14-4		Поз. 2...5, 9...22 по КП14-1			1320,6
	1	Каркас 7КР117С-1	4	1.424.1-10.6С-97	
	6	Арм. элемент СШ19	4	1.424.1-10.6С-152	
	7	СШ16	12		
	8	СШ15	18		
КП14-5		Поз 3...5; 8...22 по КП14-1			1430,4
	1	Каркас 8КР117С-1	4	1.424.1-10.6С-115	
	2	10КР65С-3	4	-146	
	6	Арм. элемент СШ20	4	-152	
КП14-6		Поз. 3...6, 9...19, 21, 22 по КП14-1			1613,4
	1	Каркас 5КР117С-1	4	1.424.1-10.6С-67	
	2	10КР65С-5	4	-147	
	7	Арм. элемент СШ15	18	-152	
	8	СШ15	18		
	20	ФВАI, ℓ=230; 0,09кг	28	БЕЗ ЧЕРТ.	

Марка каркаса	Поз.	Наименование	Кол.	Обозначение документа	Масса каркаса, кг
КП14-7		Поз. 3...6, 9...18, 21...22 по КП14-1			1458,1
	1	Каркас 5КР117С-2	4	1.424.1-10.6С-67	
	2	10КР65С-3	4	-146	
	7	Арм. элемент СШ16	18	-152	
	8	СШ16	18	-152	
	19	ФВАI, ℓ=280; 0,11кг	136	БЕЗ ЧЕРТ.	
	20	ФВАI, ℓ=230; 0,09кг	36		
КП14-8		Поз. 3...6, 9...18, 21, 22 по КП14-1			1794,3
	1	Каркас 5КР117С-3	4	1.424.1-10.6С-67	
	2	10КР65С-5	4	-147	
	7	Арм. элемент СШ15	18	-152	
	8	СШ15	18		
	19	ФВАI, ℓ=280; 0,11кг	100	БЕЗ ЧЕРТ.	
	20	ФВАI, ℓ=230; 0,09кг	28		
КП14-9		Поз. 3...6, 9...18, 21, 22 по КП14-1			1847,9
	1	Каркас 7КР117С-2	4	1.424.1-10.6С-97	
	2	10КР65С-5	4	-147	
	7	Арм. элемент СШ15	18	-152	
	8	СШ15	18		
	19	ФВАI, ℓ=280; 0,11кг	164	БЕЗ ЧЕРТ.	
	20	ФВАI, ℓ=230; 0,09кг	28		

Инв.№ подл. | Подпись и дата | Взам. инв.№

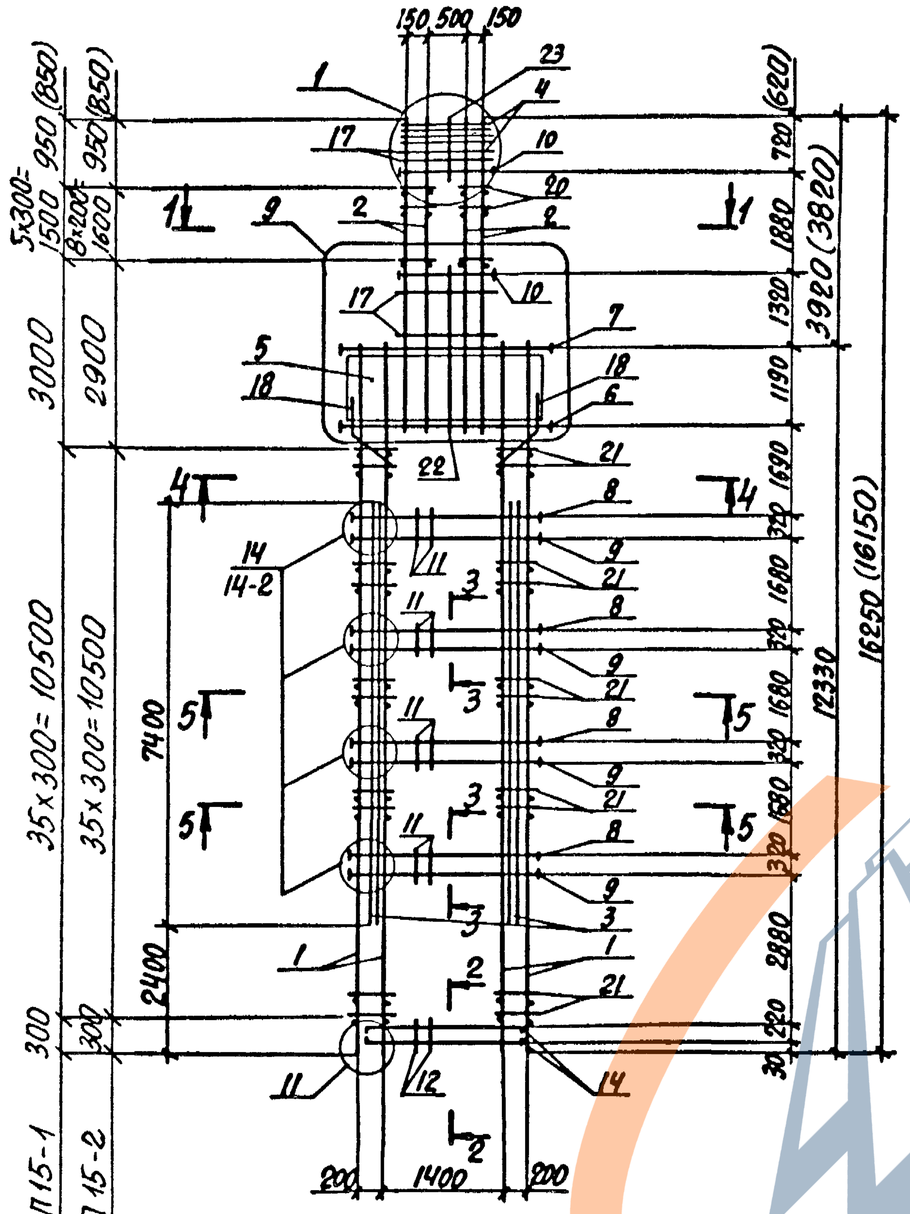

1. Арматура класса А-I и А-III по ГОСТ 5781-82.
2. Спецификацию арматуры смотреть лист 3.
3. Расстояние d смотреть докум 1.424.1-10.6С-27
4. При сборке пространственного каркаса КП15-1 дополнительный плоский каркас 11КР74 (поз.3) устанавливается в ветвях со стороны поддона опалубки.

1-1
(для КП15-1)

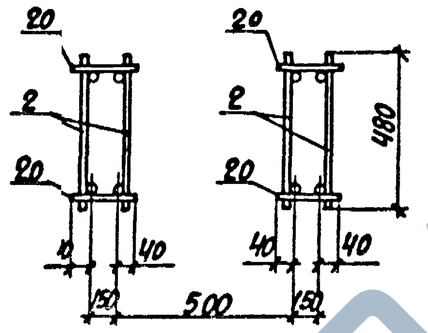

1-1
(для КП15-2)

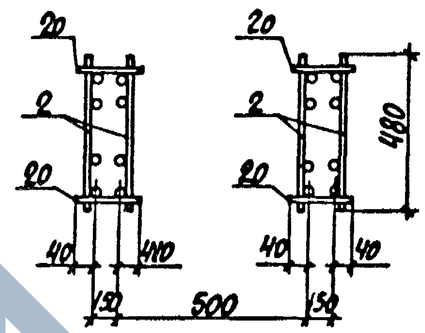

2-2

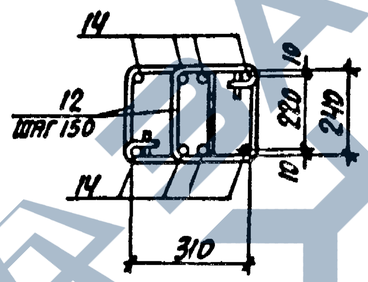

3-3
(для КП15-2)

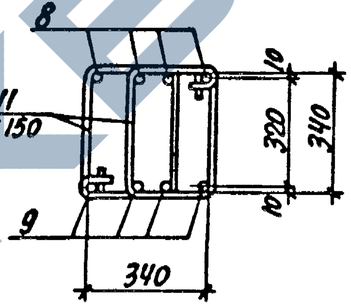

3-3
(для КП15-1)

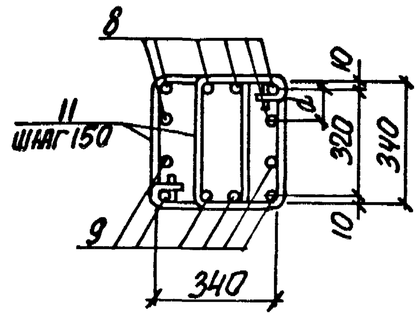

Марка каркаса	Номер узла	Обозначение документа
КП15-1, КП15-2	1,11	1.424.1-10.6С-25
	9	-26
КП15-1	14-2	-27
КП15-2	14	

Нач.отд.	Бродский		1.424.1--10.6С-15
Н.контр.	Савранский		
Гл.констр.	Савранский		
Разраб.	Кудричевская		Каркас КП15-1, КП15-2
Проверил	Копина		Стадия Р; Лист 1; Листов 3
Исполн.	Кудричевская		Харьковский Промстройниипроект

Инв.№ подл. | Подпись и дата | Взам.инв.№

https://zavodjbi.com/

4-4
5-5
(ДЛЯ КП15-2)

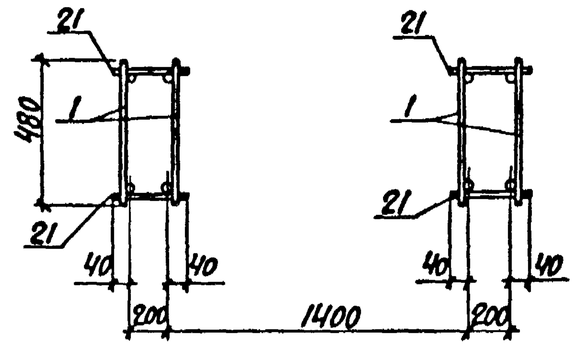

5-5
(ДЛЯ КП15-1)

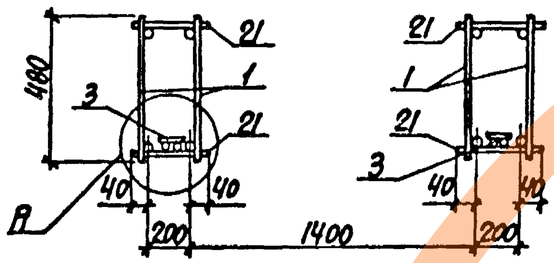

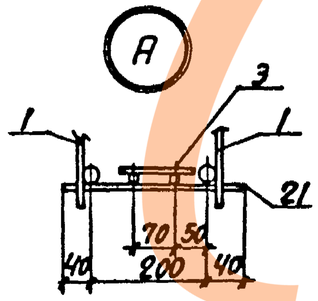

Марка каркаса	Поз	Наименование	Кол.	Обозначение документа	Масса каркаса, кг
КП15-1	1	Каркас 5КР123С	4	1.424.1-10.6С-69	1037,9
	2	9КР51С-22	4	-136	
	3	11КР74	2	-148	
	4	Сетка С1	4	-150	
	5	С4	4	-151	
	6	Арм. элемент СШ21	4	1.424.1-10.6С-152	
	7	СШ19	4		
	8	СШ13	24		
	9	СШ13	24		
	10	СШ1	8		
	11	Стержень арм. СТ2	128	1.424.1-10.6С-153	
	12	СТ1	20		
	13	СТ6	100		
	14	СТ5	8		
	15	СТ15	64		
	16	СТ9	56		
	17	СТ10	20		
	18	СТ12	8		
	19	СТ8	16		
	20	ф8АI, ℓ=230; 0,09кг	24	БЕЗ ЧЕРТ.	
	21	ф6АI, ℓ=280; 0,06кг	144		
	22	ф12АIII, ℓ=2550; 2,3кг	2		
	23	ф12АIII, ℓ=750; 0,7кг	2		
КП15-2		Поз. 4...7, 10...19, 21-...23 до КП15-1			1403,6
	1	Каркас 5КР123С-2	4	1.424.1-10.6С-69	
	2	10КР51С-4	4	-142	
	8	Арм. элемент СШ15	16	-152	
	9	СШ15	16		
	20	ф8АI, ℓ=230; 0,09кг	36	БЕЗ ЧЕРТ.	

Инв.№ подл. | Подпись и дата | Взам. инв.№

Инв.№ подл. | Подпись и дата | Взам. инв.№

https://zavodjbi.com/

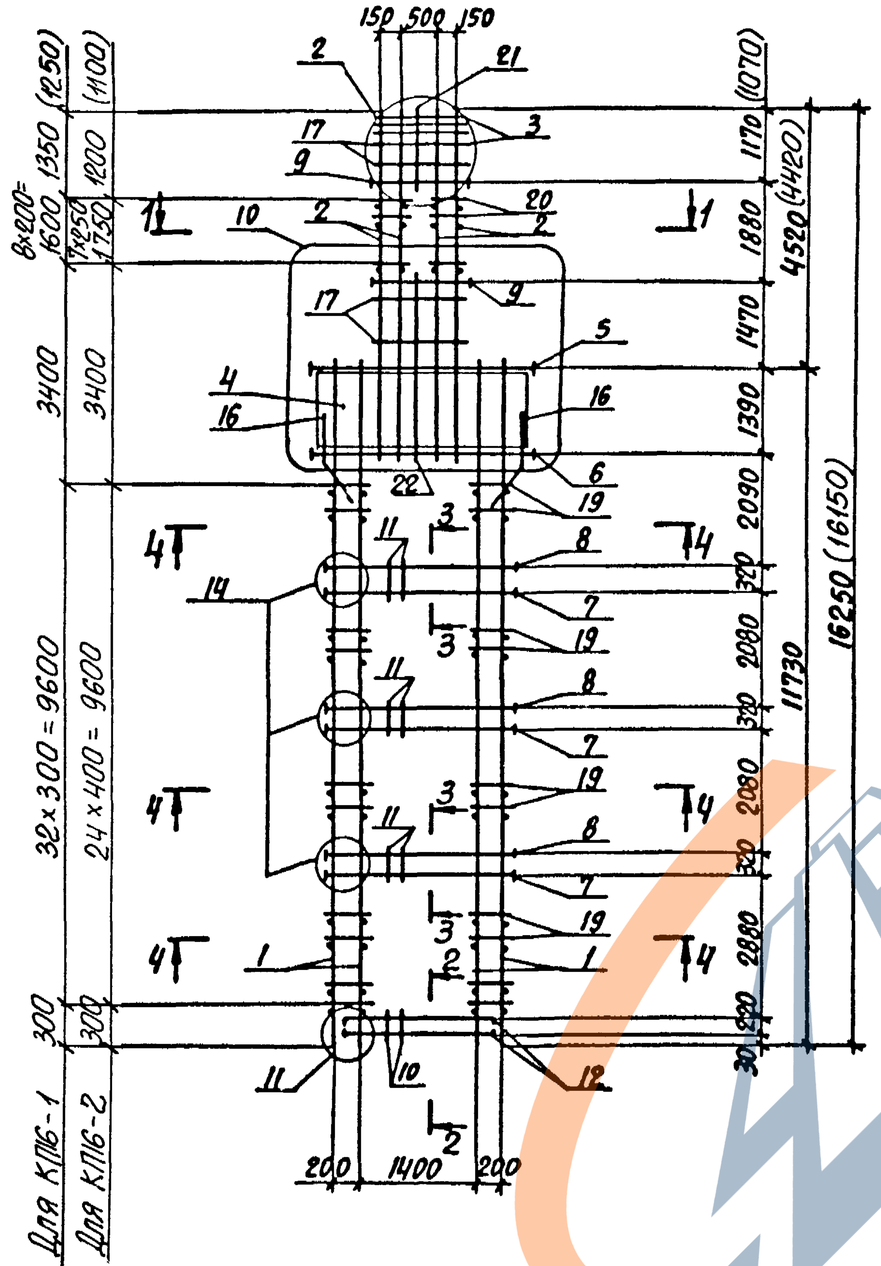

1. Арматура класса А-I и А-III по ГОСТ 5781-82.
2. Спецификацию арматуры смотреть листы 2,3.

Марка каркаса	Номер узла	Обозначение документа
КП16-1...КП16-2	2,11	1.424.1-10.6С-25
	10	-26
	14	-27

Нач.отд.	Бродский		1.424.1-10.6С-16	
Н.контр.	Савранский			
Гл.констр.	Савранский			
Разраб.	Кудричевская		Каркас КП16-1, КП16-2	Стадия: Р; Лист: 1; Листов: 3
Проверил	Копина			
Исполн.	Кудричевская			Харьковский Промстройниипроект

Инв.№ подл. | Подпись и дата | Взам.инв.№

Марка каркаса	Поз.	Наименование	Кол.	Обозначение документа	Масса каркаса кг
КП16-1	1	Каркас 5КР117С	4	1.424.1-10.6С-67	1164,6
	2	10КР59С-3	4	-145	
	3	Сетка С1	4	-150	
	4	С4-1	4	-151	
	5	Арм. элемент СШ19	4	1.424.1-10.6С-152	
	6	СШ21	4		
	7	СШ15	12		
	8	СШ15	12		
	9	СШ1	8		
	10	Стержень арм. СТ1	20	1.424.1-10.6С-152	
	11	СТ2	96		
	12	СТ5	8		
	13	СТ6	120		
	14	СТ9	52		
	15	СТ15	48		
	16	СТ12	8		
	17	СТ10	28		
	18	СТ8	20		
	19	ф6АI, ℓ=280; 0,06кг	132	БЕЗ ЧЕРТ.	
	20	ф6АI, ℓ=230; 0,05кг	20		
	21	ф12АIII, ℓ=1200; 1,00кг	2		
	22	ф12АIII, ℓ=2900; 2,6кг	2		

Инв. № подл. | Подпись и дата | Взам. инв. №

Марка каркаса	Поз.	Наименование	Кол.	Обозначение документа	Масса каркаса кг
КП16-2		Поз. 3...6, 9...1, 21, 22 по КП16-1			1677,5
	1	Каркас 5КР117С-3	4	1.424.1-10.6С-67	
	2	10КР59С-5	4	-145	
	7	Арм. элемент СШ16	12	-152	
	8	СШ16	12		
	19	ф8АI, ℓ=280; 0,11 кг	100	БЕЗ ЧЕРТ.	
	20	ф8АI, ℓ=230; 0,09 кг	32		

Инв. № подл. | Подпись и дата | Взам. инв. №

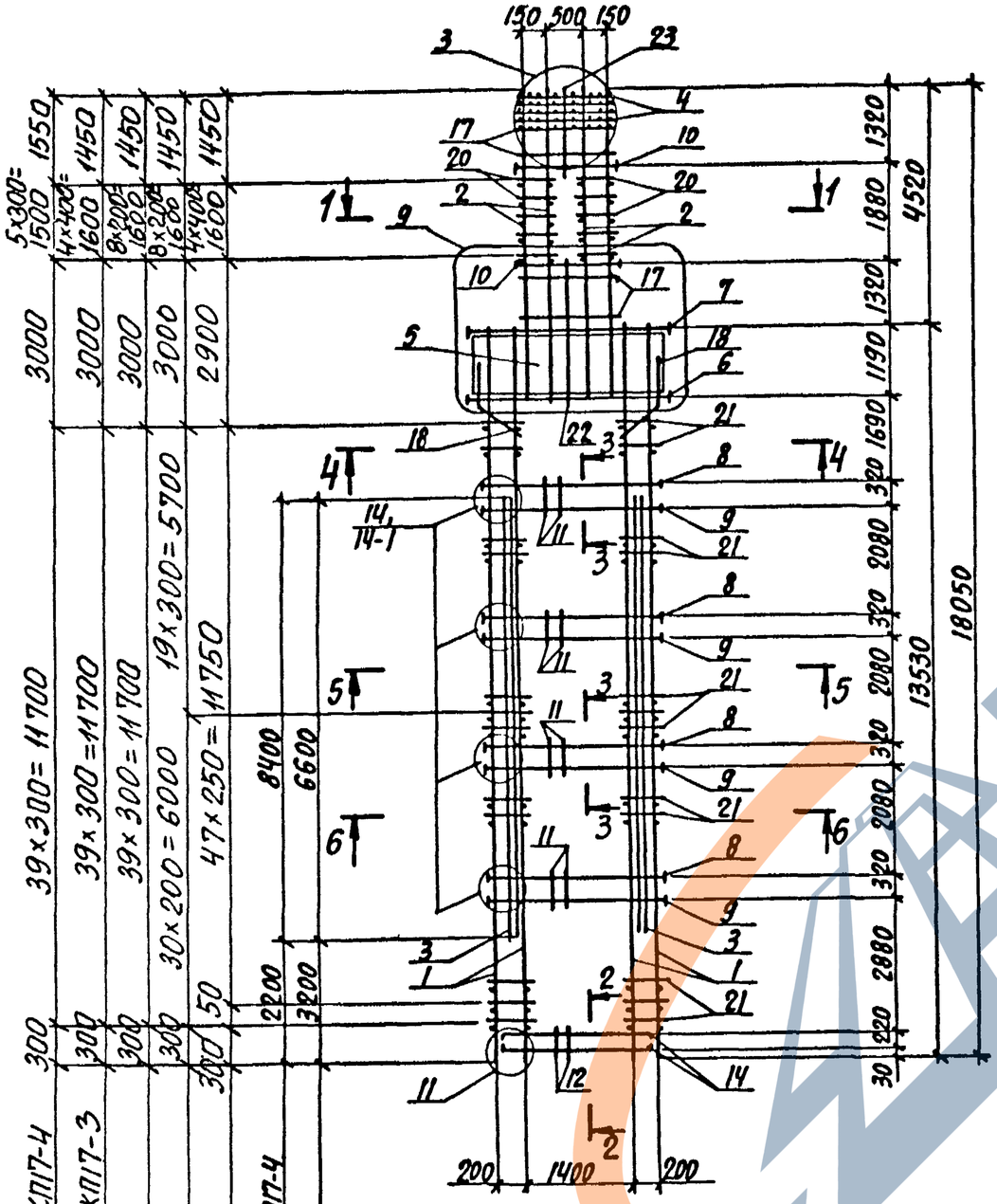

Для КП17-1, КП17-4 — 300

Для КП17-2, КП17-3 — 300

Для КП17-5 — 300

Для КП17-6 — 300

Для КП17-7 — 300 | 50

Для КП17-1...КП17-4 — 2200

Для КП17-5 — 3200

1-1
(ДЛЯ КП17-1...КП17-3)
КП17-7

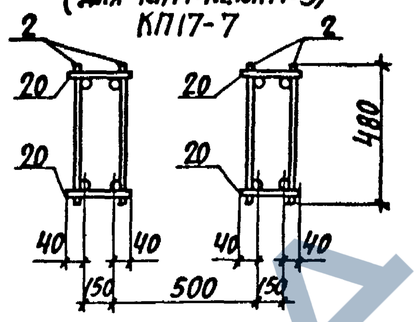

1-1
(ДЛЯ КП17-4...КП17-6)

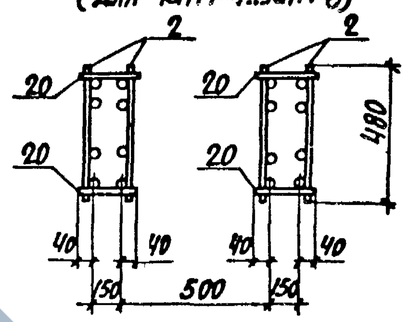

2-2

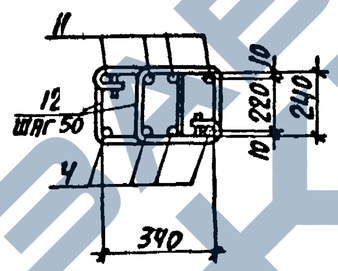

3-3
(ДЛЯ КП17-1...КП17-3)

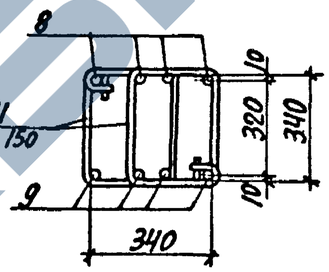

3-3
(ДЛЯ КП17-4...КП17-7)

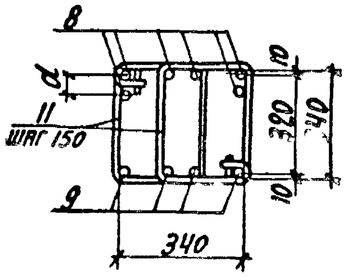

Марка каркаса	Номер узла	Обозначение документа
КП17-1...КП17-7	3, 11	1.424.1-10.6С-25
	9	-26
КП17-1...КП17-3	14	-27
КП17-4...КП17-7	14-1	

1. Арматура класса A-I и A-III - по ГОСТ 5781-82.
2. Спецификацию арматуры смотреть листы 3...5.
3. Расстояние d смотреть докум. 1.424.1-10.6С-27

Гл. отд.	Бродский		
Контр.	Саврянский		
Констр.	Саврянский		
Азраб.	Кудрячевская		
Проверил	Копина		
Исполн.	Кудрячевская		

1.424.1-100.6С-17

Каркас КП17-1...КП17-77

Стадия	Лист	Листов
Р	1	5

ХАРЬКОВСКИЙ ПРОМСТРОЙНИИПРОЕКТ

Инв. № подл. | Подпись и дата | Взам. инв. №

5-5
(для КП17-1... КП17-5)

6-6
(для КП17-1...КП17-3; КП17-5)

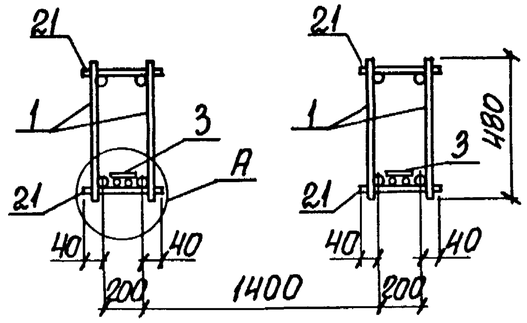

4-4

5-5
(для КП17-6, КП17-7)

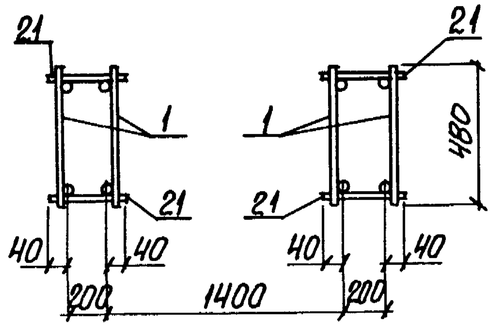

6-6
(для КП17-6; КП17-7)

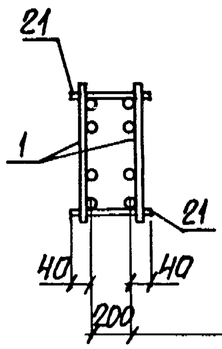

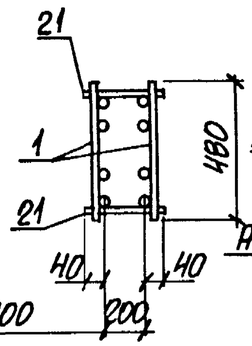

6-6
(для КП17-4)

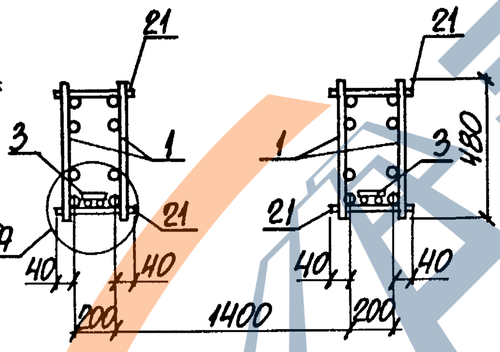

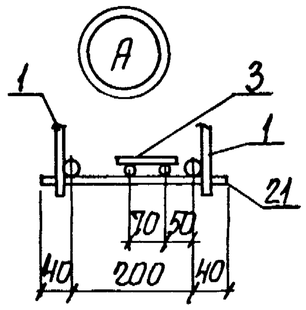

При сборке пространственных каркасов КП17-1... КП17-5 дополнительные плоские каркасы 11КР66С и 11КР84С (поз.3) устанавливаются в ветвях со стороны поддона опалубки.

Марка каркаса	Поз.	Наименование		Кол.	Обозначение документа	Масса каркаса, кг
КП17-1	1	Каркас	5КР135С	4	1.424.1-10.6С-73	1157,6
	2		9КР57С-2	4	-137	
	3		11КР84	2	-148	
	4	Сетка	С1	4	-150	
	5		С4	4	-151	
	6	Арм. элемент	СШ21	4	1.424.1-10.6С-152	
	7		СШ19	4		
	8		СШ16	16		
	9		СШ15	16		
	10		СШ1	8		
	11	Стержень арм.	СТ3	128	1.424.1-10.6С-153	
	12		СТ1	20		
	13		СТ6	110		
	14		СТ5	8		
	15		СТ15	64		
	16		СТ9	56		
	17		СТ10	28		
	18		СТ12	8		
	19		СТ8	16		
	20	ф8АI, ℓ=230; 0,09кг		24	Без черт.	
	21	ф6АI, ℓ=280; 0,06кг		160		
	22	ф12АIII, ℓ=2550; 2,3кг		2		
	23	ф12АIII, ℓ=1350; 1,2кг		2		
КП17-2		Поз. 1, 3...5, 7, 9...19, 21...23 по КП17-1				1224,0
	2	Каркас	9КР57С-4	4	1.424.1-10.6С-137	
	6	Арм. элемент	СШ20	4	1.424.1-10.6С-152	
	8		СШ15	16		
	20	ф8АI, ℓ=230; 0,09кг		20	Без черт.	

Инв.№ подл. | Подпись и дата | Взам. инв.№

Марка каркаса	Поз.	Наименование	Кол.	Обозначение документа	Масса каркаса, кг
КП17-3		Поз. 1,3...8,10...19,21...23 по КП17-1			1233,7
	2	Каркас 9КР57С-3	4	1.424.1-10.6С-137	
	9	Арм. элемент СШ 16	16	1.424.1-10.6С-152	
	20	ф8АI, ℓ=230; 0,09кг	20	БЕЗ ЧЕРТ.	
КП17-4		Поз. 3...7,10...19,21..23 по КП17-1			1424,6
	1	Каркас 7КР135С	4	1.424.1-10.6С-106	
	2	10КР57С-1	4	-143	
	8	Арм. элемент. СШ 15	24	-152	
	9	СШ 16	16		
	20	ф6АI, ℓ=230; 0,05кг	24	БЕЗ ЧЕРТ.	
КП17-5		Поз. 4...7,10...19,21...23 по КП17-1			1531,4
	1	Каркас 5КР135С-1	4	1.424.1-10.6С-73	
	2	10КР57С-4	4	-143	
	3	11КР66С	2	-148	
	8	Арм. элемент. СШ 15	24	1.424.1-10.6С-152	
	9	СШ 16	16		
	20	ф8АI, ℓ=230; 0,09кг	36	БЕЗ ЧЕРТ.	
КП17-6		Поз. 3...7,10...19,22,23 по КП17-1			1884,2
	1	Каркас 7КР135С-2	4	1.424.1-10.6С-106	
	2	10КР57С-4	4	-143	
	8	Арм. элемент СШ 16	24	1.424.1-10.6С-152	
	9	СШ 16	16		
	20	ф8АI, ℓ=230; 0,09кг	36	БЕЗ ЧЕРТ	
	21	ф8АI, ℓ=280; 0,11кг	200		

Инв. № подл. | Подпись и дата | Взам. инв. №

Марка каркаса	Поз.	Наименование	Кол.	Обозначение документа	Масса каркаса, кг
КП17-7		Поз. 3...7,10...19,22,23 по КП17-1			2056,4
	1	Каркас 7КР135С-4	4	1.424.1-10.6С-107	
	2	9КР57С-3	4	-137	
	8	Арм. элемент СШ 16	24	1.424.1-10.6С-152	
	9	СШ 16	16		
	20	ф8АI, ℓ=230; 0,09кг	20	БЕЗ ЧЕРТ.	
	21	ф8АI, ℓ=280; 0,11кг	196		

Инв. № подл. | Подпись и дата | Взам. инв. №

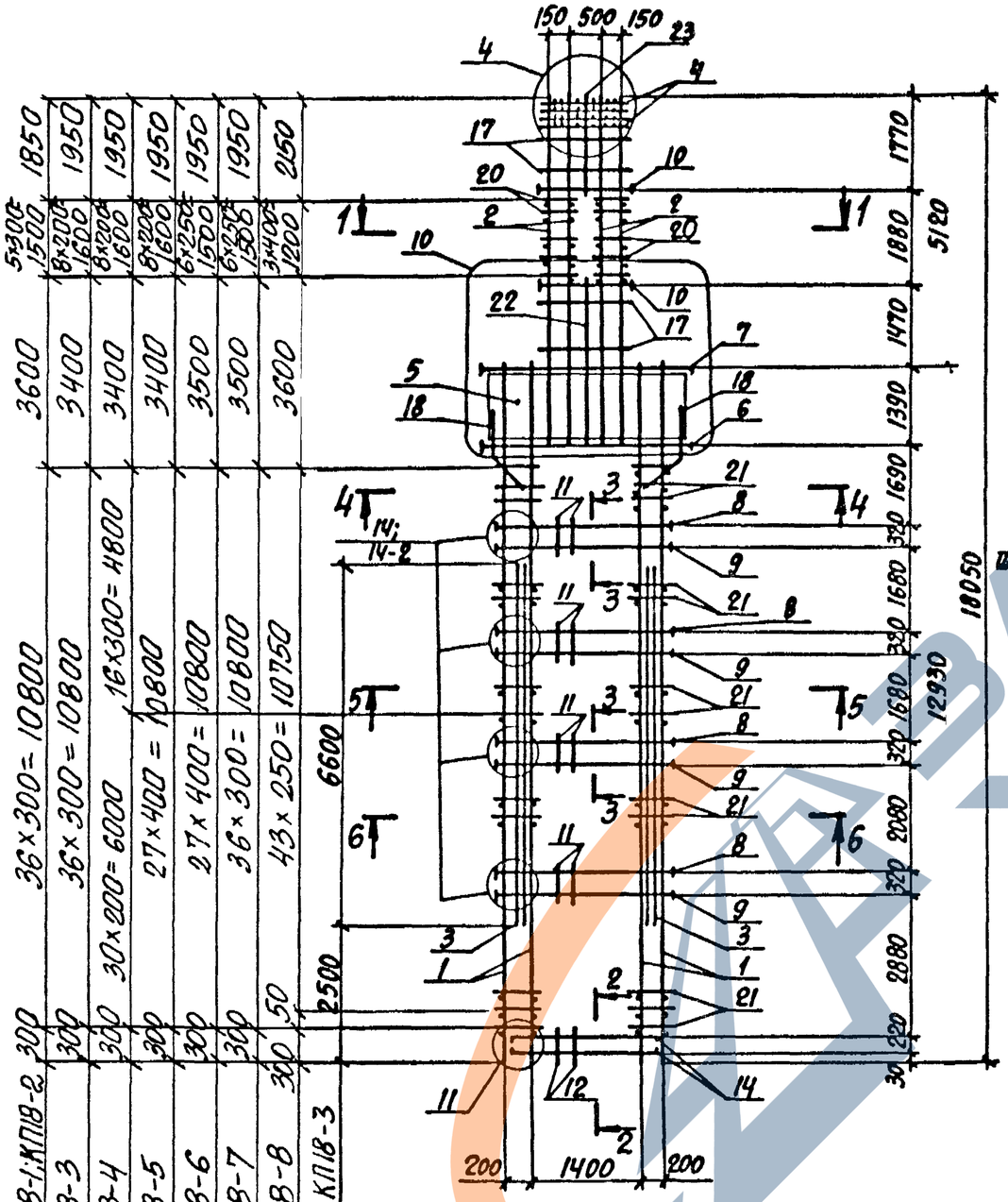

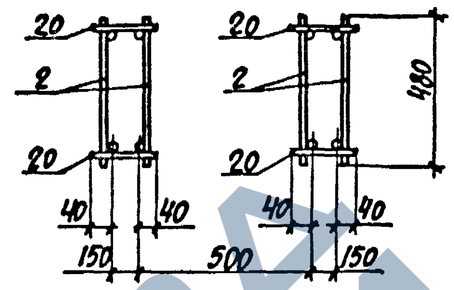

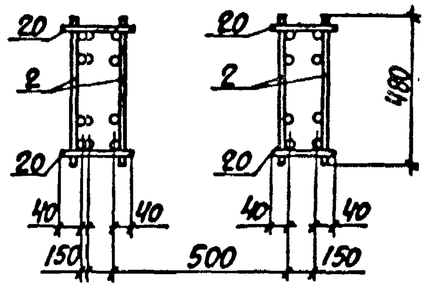

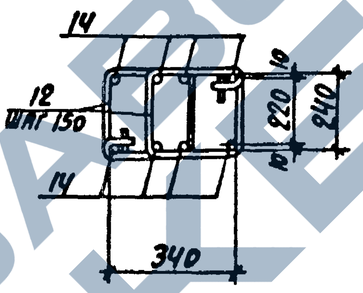

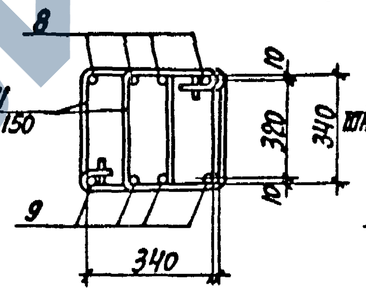

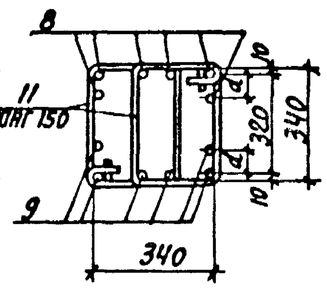

Марка каркаса	Номер узла	Обозначение документа
КП18-1...КП18-8	4, 11	1.424.1-10.6С-25
	10	-26
КП18-1, КП18-2	14	-27
КП18-3...КП18-8	14-2	

1. Арматура класса А-I и А-III по ГОСТ 5781-82
2. Спецификацию арматуры см. отреть листы 3...5
3. Расстояние d смотреть докум 1.424.1-10.6С-27

Нач.отд.	Бродский		
Н.контр.	Саврянский		
Гл.констр.	Саврянский		
Разраб.	Кудрячевская		
Проверил	Копина		
Исполн.	Кудрячевская		

1.424.1-10.6С-18

Каркас КП18-1...КП18-8

Стадия	Лист	Листов
Р	1	5

ХАРЬКОВСКИЙ ПРОМСТРОЙНИИПРОЕКТ

Инв.№ подл. | Подпись и дата | Взам.инв.№

https://zavodjbi.com/

4 – 4
(Для КП18-1... КП18-6; КП18-8)

5-5; 6-6
(Для КП18-1... КП18-3)

5-5
(Для КП18-4... КП18-6; КП18-8)

6-6
(Для КП18-5, КП18-6)

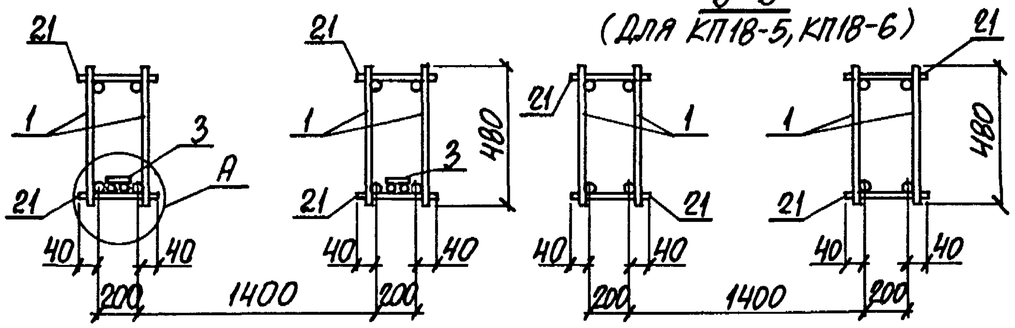

4-4; 5-5
(Для КП18-7)

6-6
(Для КП18-4, КП18-7, КП18-8)

6-6
(Для КП18-2)

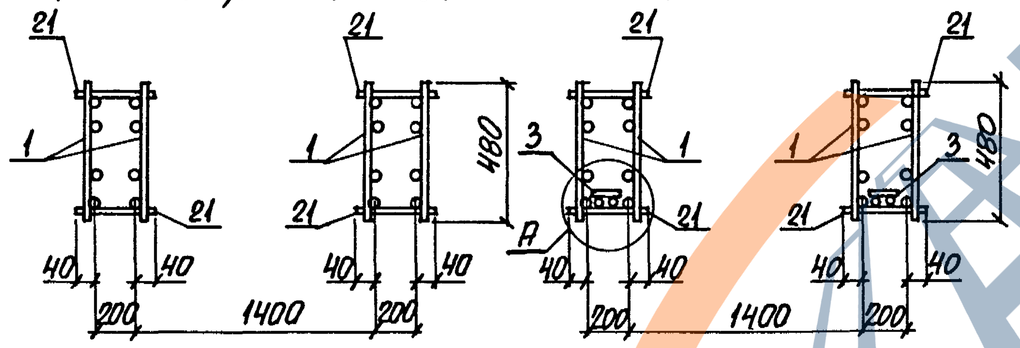

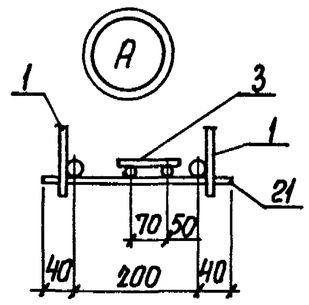

При сборке пространственных каркасов КП18-1... КП18-3 дополнительные плоские каркасы 11КР66С (поз.3) устанавливаются в ветвях со стороны подона опалубки.

Марка каркаса	Поз.	Наименование	Кол.	Обозначение документа	Масса каркаса, кг
КП18-1	1	Каркас 5КР129С	4	1.424.1-10.6С-71	1274,7
	2	10КР65С	4	-146	
	3	11КР66	2	-148	
	4	Сетка С1	4	-150	
	5	С4-1	4	-151	
	6	Арм.элемент СШ21	4	1.424.1-10.6С-152	
	7	СШ19	4		
	8	СШ16	16		
	9	СШ16	16		
	10	СШ1	8		
	11	Стержень арм. СТ3	1128	1.424.1-10.6С-153	
	12	СТ1	20		
	13	СТ6	127		
	14	СТ5	8		
	15	СТ15	64		
	16	СТ9	80		
	17	СТ10	36		
	18	СТ12	8		
	19	СТ8	20		
	20	ф6 AI, ℓ=230; 0,05кг	24	БЕЗ ЧЕРТ.	
	21	ф6 AI, ℓ=280; 0,06кг	148		
	22	ф12 A III, ℓ=2900; 2,6кг	2		
	23	ф12 A III, ℓ=1800; 1,6кг	2		

Инв.№ подл. | Подпись и дата | Взам. инв.№

Инв.№ подл. | Подпись и дата | Взам. инв.№

https://zavodjbi.com/

Марка каркаса	Поз.	Наименование	Кол.	Обозначение документа	Масса каркаса, кг
КП18-2		Поз. 2... 23 по КП18-1			1399,3
	1	Каркас 7КР129С	4	1.424.1-10.6С-103	
КП18-3		Поз. 3...7, 10...19, 21...23 по КП18-1			1518,3
	1	Каркас 5КР129С-1	4	1.424.1-10.6С-71	
	2	10КР65С-3	4	-146	
	8	Арм. элемент СШ15	24	-152	
	9	СШ15	24		
	20	ф8АI, ℓ=230; 0,09кг	36	БЕЗ ЧЕРТ.	
КП18-4		Поз. 4...7, 10...19, 22,23 по КП18-1			1865,7
	1	Каркас 7КР129С-2	4	1.424.1-10.6С-103	
	2	10КР65С-3	4	-146	
	8	Арм. элемент СШ16	24	-152	
	9	СШ15	24		
	20	ф8АI, ℓ=230; 0,09кг	36	БЕЗ ЧЕРТ.	
	21	ф8АI, ℓ=280; 0,11кг	188		
КП18-5		Поз. 4...7, 10...19, 22.23 по КП18-1			1694,5
	1	Каркас 5КР129С-3	4	1.424.1-10.6С-71	
	2	10КР65С-3	4	-146	
	8	Арм. элемент СШ15	24	-152	
	9	СШ15	24		
	20	ф8АI, ℓ=230; 0,09кг	36	БЕЗ ЧЕРТ.	
	21	ф8АI, ℓ=280; 0,11кг	112		

Инв.№ подл. | Подпись и дата | Взам. инв.№

Марка каркаса	Поз.	Наименование	Кол.	Обозначение документа	Масса каркаса, кг
КП18-6		Поз. 4...7, 10...19, 22, 23 по КП18-1			1949,0
	1	Каркас 5КР129С-3	4	1.424.1-10.6С-71	
	2	10КР65С-5	4	-147	
	8	Арм. элемент СШ15	24	-152	
	9	СШ15	24		
	20	ф8АI, ℓ=230; 0,09кг	28	БЕЗ ЧЕРТ.	
	21	ф8АI, ℓ=280; 0,11кг	112		
КП18-7		Поз.4...7, 10...19, 22, 23 по КП18-1			2063,4
	1	Каркас 6КР129С-1	4	1.424.1-10.6С-85	
	2	10КР65С-5	4	-147	
	8	Арм. элемент СШ15	24	-152	
	9	СШ15	24		
	20	ф8АI, ℓ=230; 0,09кг	28	БЕЗ ЧЕРТ.	
	21	ф8АI, ℓ=280; 0,11кг	148		
КП18-8		Поз.4...7, 10...19, 22, 23 по КП18-1			2097,1
	1	Каркас 7КР129С-4	4	1.424.1-10.6С-104	
	2	9КР65С-3	4	-139	
	8	Арм. элемент СШ16	24	-152	
	9	СШ15	24		
	20	ф8АI, ℓ=230; 0,09кг	16	БЕЗ ЧЕРТ.	
	21	ф8АI, ℓ=280; 0,11кг	180		

Инв.№ подл. | Подпись и дата | Взам. инв.№

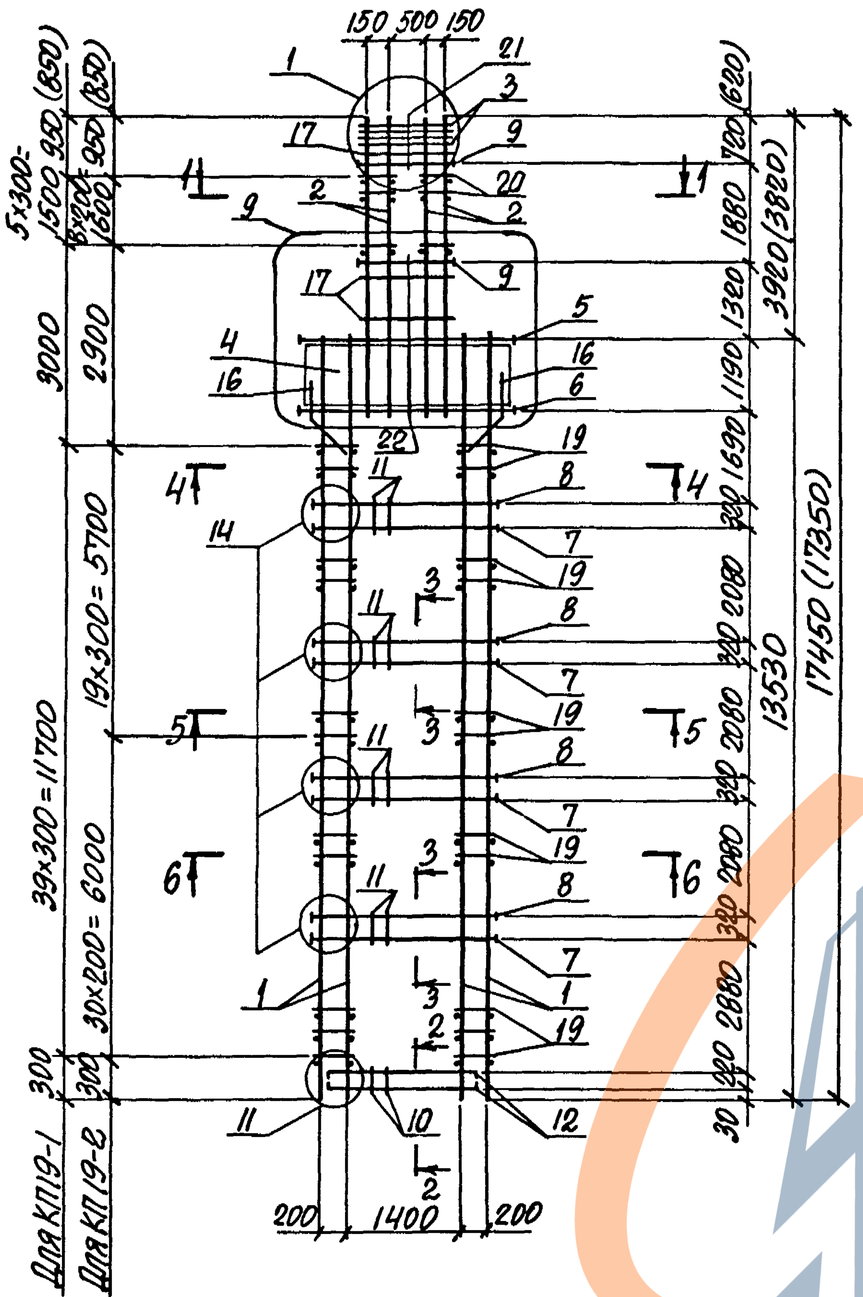

1. Арматура класса А-I и А-III по ГОСТ 5781-82.
2. Спецификацию арматуры1 смотреть на листе 3

1-1
(для КП19-1)

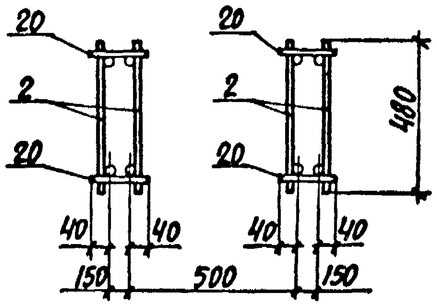

1-1
(для КП19-2)

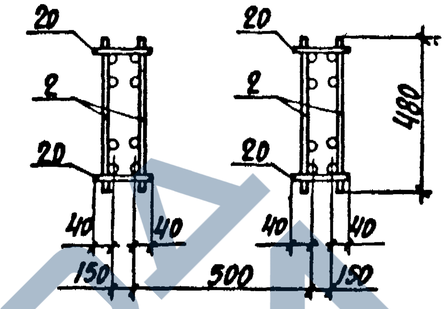

2-2

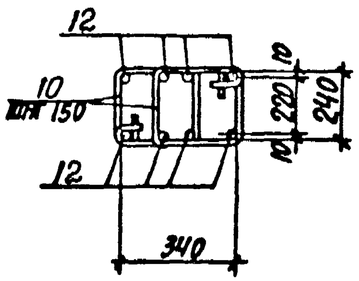

3-3

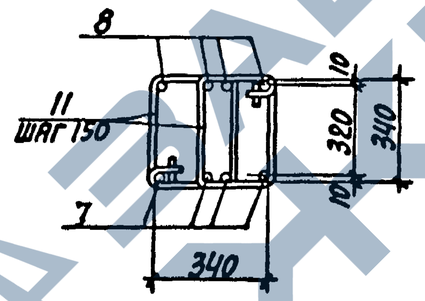

4-4; 5-5
6-6
(для КП19-1)

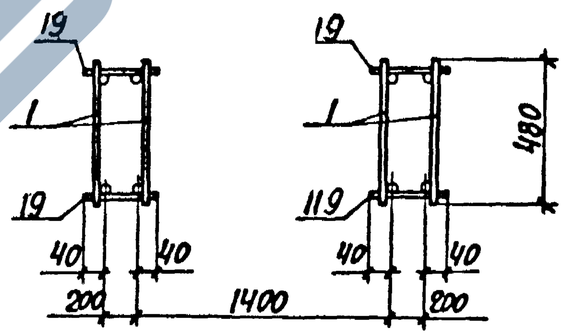

Марка каркаса	Номер узла	Обозначение документа
КП19-1, КП19-2	1,11	1.424.1-10.6С-25
	9	-26
	14	-27

Нач.отд	Бродский		1.424.1-10. 6С-19
Н.контр.	Саврянский		
Гл.спец	Саврянский		
Зав. гр.	Кудричевская		Каркас КП19-1, КП19-2
Разраб.	Кудричевская		Стадия Р; Лист 1; Листов 3
Испарн.	Копина		Харьковский Промстройниипроект
Провер	Третьль		

Инв.№ подл. | Подпись и дата | Взам. инв. №

6-6
(Для КП19-2)

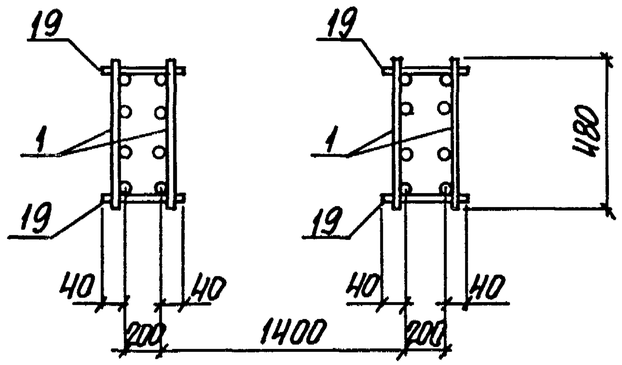

МАРКА КАРКАСА	Поз	НАИМЕНОВАНИЕ	Кол.	ОБОЗНАЧЕНИЕ ДОКУМЕНТА	МАССА КАРКАСА КГ
КП19-1	1	Каркас 5КР135С-2	4	1.424.1-10.6С-73	1165,2
	2	9КР51С-2	4	-136	
	3	Сетка С1	4	-150	
	4	С4	4	-151	
	5	Арм. элемент СШ19	4	1.424.1-10.6С-152	
	6	СШ21	4		
	7	СШ14	16		
	8	СШ14	16		
	9	СШ1	8		
	10	Стержень арм. СТ1	20	1.424.1-10.6С-153	
	11	СТ2	128		
	12	СТ5	8		
	13	СТ6	100		
	14	СТ9	56		
	15	СТ15	64		
	16	СТ12	8		
	17	СТ10	20		
	18	СТ8	16		
	19	ф8АI, ℓ=280; 0,11кг	160	БЕЗ ЧЕРТ.	
	20	ф8АI, ℓ=230; 0,09кг	24		
	21	ф12АIII, ℓ=750; 0,7кг	2		
	22	ф12АIII, ℓ=2550; 2,3кг	2		
КП19-2		Поз. 3...7, 9...18, 21, 22 по КП19-1			1640,0
	1	Каркас 7КР135С-2	4	1.424.1-10.6С-106	
	2	10КР51С-4	4	-142	
	8	Арм. элемент СШ15	16	-152	
	19	ф8АI, ℓ=280; 0,11кг	200	БЕЗ ЧЕРТ.	
	20	ф8АI, ℓ=230; 0,09кг	36		

Инв. № подл. | Подпись и дата | Взам. инв. №

Инв. № подл. | Подпись и дата | Взам. инв. №

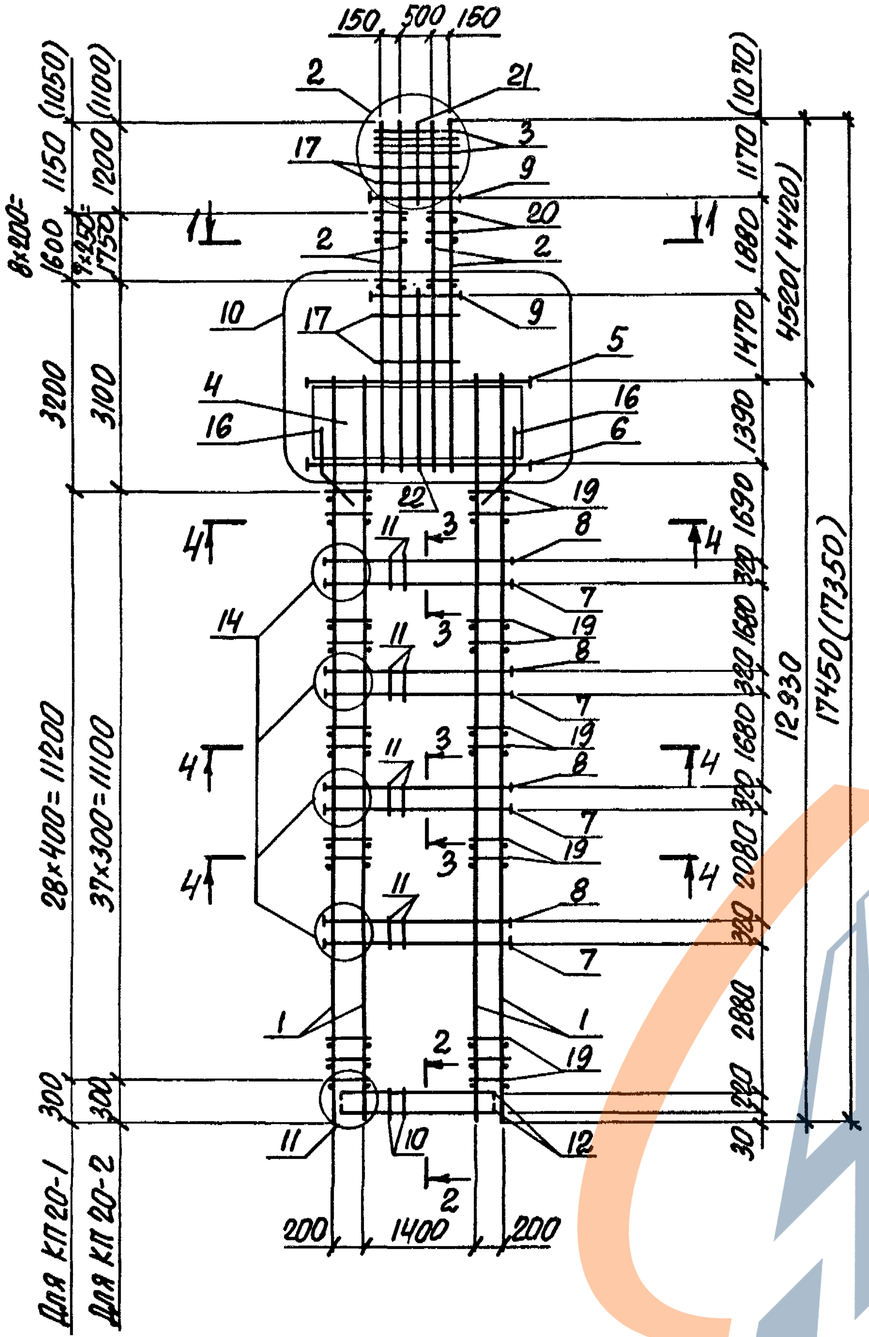

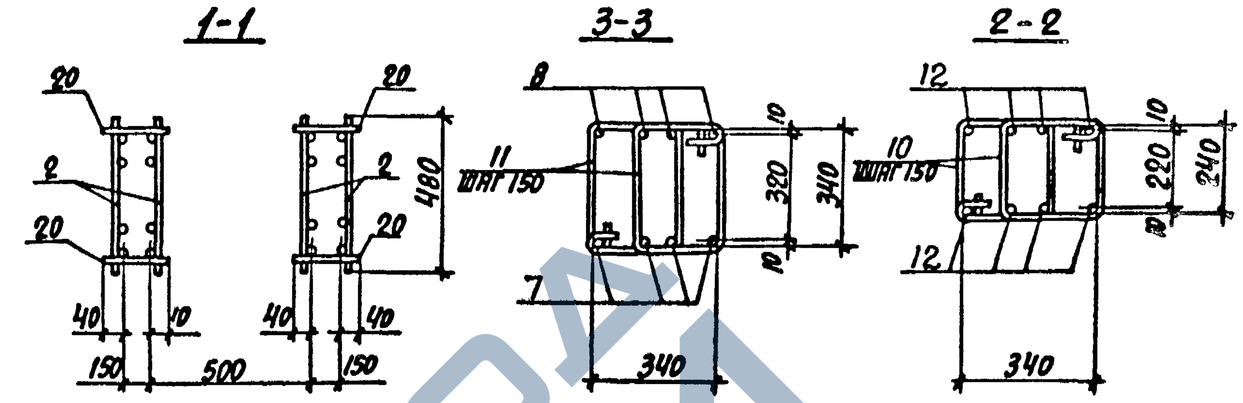

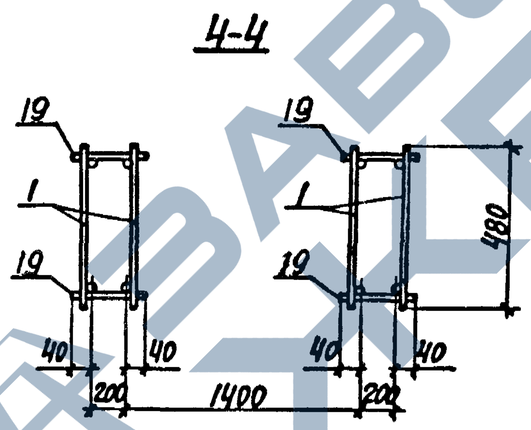

Марка каркаса	Номер узла	Обозначение документа
КП20-1; КП20-2	2,11	1.424.1-10.6С-25
	10	-26
	14	-27

1. Арматура класса А-I и А-III по ГОСТ 5781-82.
2. Спецификацию смотреть на листах 2,3

Нач. отд.	Бровский		
Н. контр.	Саврянский		
Гл. спец.	Саврянский		
Зав. гр.	Куричевская		
Исполн.	Копина		
Провер.	Тремль		

1.424.1-10.6С-20

КАРКАС КП20-1; КП20-2

Стадия	Лист	Листов
Р	1	3

ХАРЬКОВСКИЙ ПРОМСТРОЙНИИПРОЕКТ

Инв. № подл. | Подпись и дата | Взам. инв. №

Марка каркаса	Поз.	Наименование	Кол.	Обозначение документа	Масса каркаса, кг
КП20-1	1	Каркас 5КР129С-3	4	1.424.1-10.6С-71	1638,7
	2	10КР59С-4	4	-145	
	3	Сетка С1	4	-150	
	4	С4-1	4	-151	
	5	Арм. элемент СШ19	4	1.424.1-10.6С-152	
	6	СШ21	4		
	7	СШ15	16		
	8	СШ15	16		
	9	СШ1	8		
	10	Стержень арм. СТ1	20	1.424.1-10.6С-153	
	11	СТ3	128		
	12	СТ5	8		
	13	СТ6	120		
	14	СТ9	60		
	15	СТ15	64		
	16	СТ12	8		
	17	СТ10	28		
	18	СТ8	20		
	19	ф8AI, ℓ=280; 0,11кг	116	Без черт.	
	20	ф8AI, ℓ=230; 0,09кг	36		
	21	ф12AIII, ℓ=1200; 1,1кг	2		
	22	ф12AIII, ℓ=2900; 2,6кг	2		

Инв. № подл. | Подпись и дата | Взам. инв. №

Марка каркаса	Поз.	Наименование	Кол.	Обозначение документа	Масса каркаса, кг
КП20-2		Поз. 3...6, 9...18, 21, 22			1753,3
	1	Каркас 5КР129С-2	4	1.424.1-10.6С-71	
	2	10КР59С-5	4	-145	
	7	Арм. элемент СШ16	16	-152	
	8	СШ16	16		
	19	ф8AI, ℓ=280; 0,11кг	152	Без черт.	
	20	ф8AI, ℓ=230; 0,09 кг	32		

Инв. № подл. | Подпись и дата | Взам. инв. №

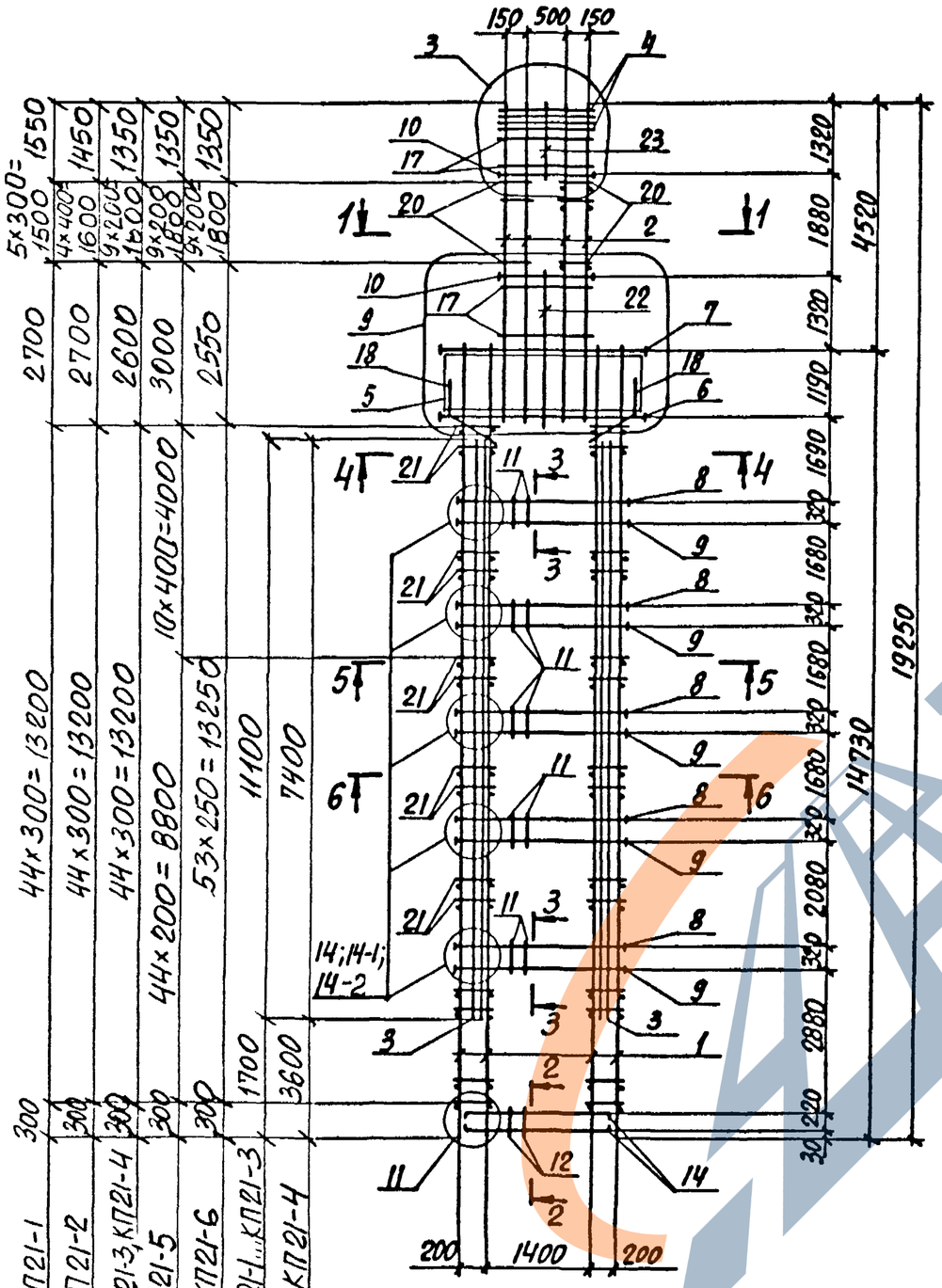

1-1 (для КП21-1; КП21-2)

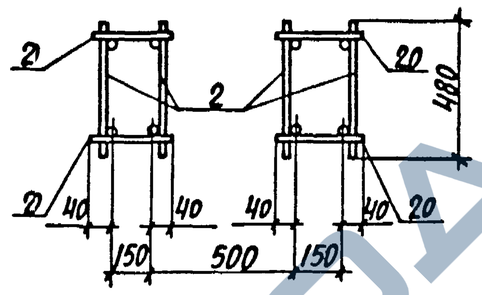

1-1 (для КП21-3...КП21-6)

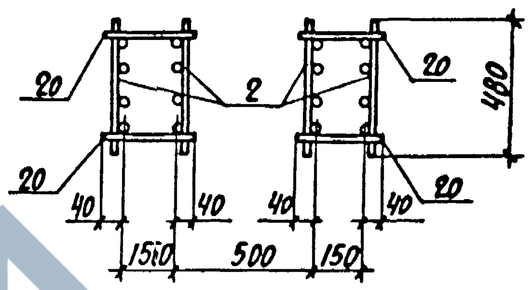

3-3 (для КП21-1; КП21-2)

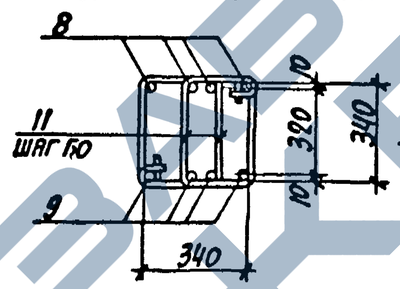

3-3 (для КП21-3, КП21-5, КП21-6)

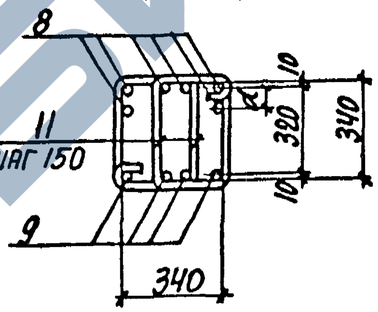

3-3 (для КП21-4)

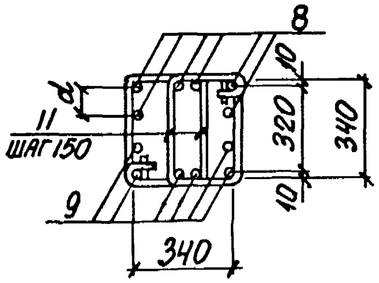

2-2

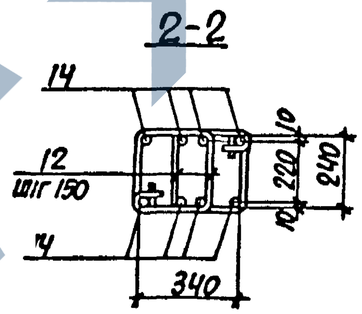

Марка каркаса	Номер узла	Обозначение документа
КП21-1...КП21-6	3	1.424.1-10.6С-25
	9	-26
	11	-25
КП21-1; КП21-2	14	-27
КП21-3; КП21-5; КП21-6	14-1	
КП21-4	14-2	

Нач.отд.	Бродский	
Н.контр.	Кудрячевская	
Гл.конст.	Саврянский	
Разраб.	Литвинова	
Проверил	Копина	
Исполн.	Литвинова	

1.424.1-10.6С-21

Каркас КП21-1...КП21-6

Стадия	Лист	Листов
Р	1	5

ХАРЬКОВСКИЙ ПРОМСТРОЙНИИПРОЕКТ

Инв. № подл. | Подпись и дата | Взам. инв. №

4-4
(Для КП21-4... КП21-6)

5-5
(Для КП21-5, КП21-6)

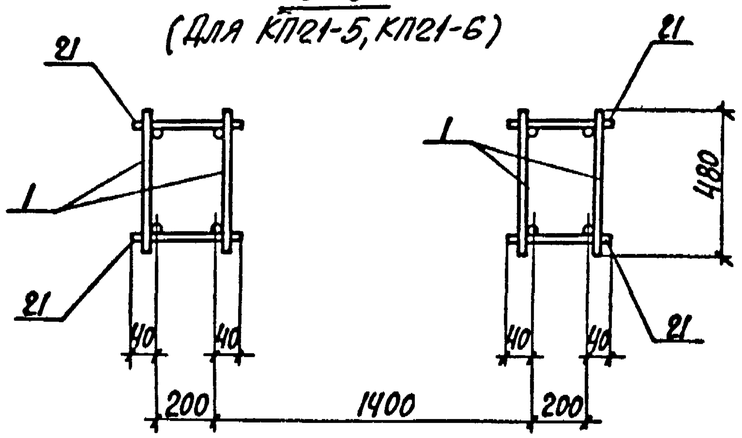

4-4
(Для КП21-1.., КП21-3)

5-5
(Для КП21-1... КП21-4)

6-6
(Для КП21-1, КП21-2, КП21-4)

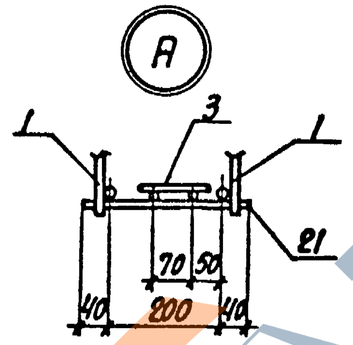

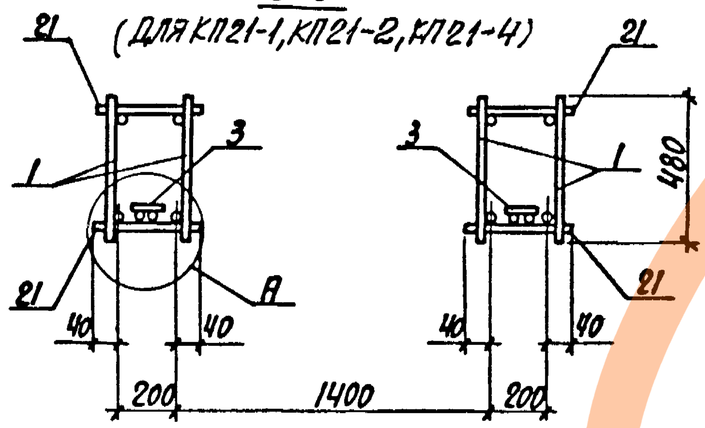

1. Арматура класса А-I и А-III по ГОСТ 5781-82.
2. При сборке пространственных каркасов КП21-1... КП21-4 плоские каркасы 11КР74С, 11КР111С (поз.3) устанавливаются в ветвях со стороны поддона опалубки.
3. Спецификацию арматуры смотреть на листах 3...5.
4. Расстояние а смотреть докум. 1.424.1-10.6С-27

6-6
Для КП21-3

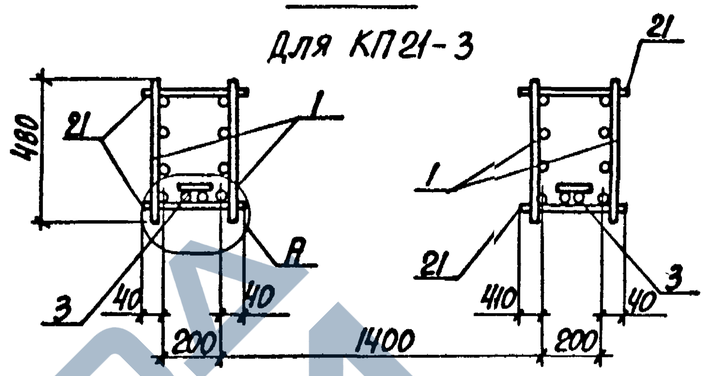

6-6
(Для КП21-5, КП21-6)

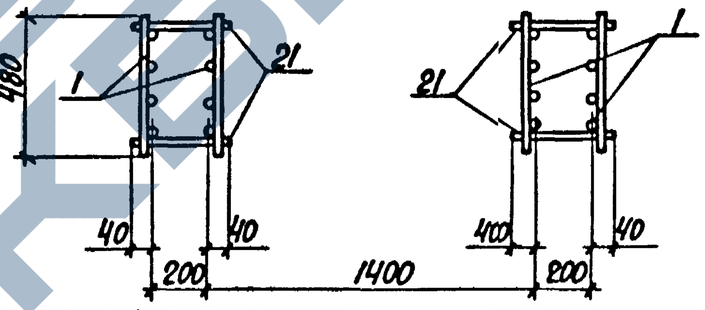

Марка каркаса	Поз	Наименование	Кол.	Обозначение документа	Масса каркаса, кг
КП21-1	1	Каркас 5КР147С	4	1.424.1-10.6С-77	1230,4
	2	9КР57С-2	4	-137	
	3	11КР111С	2	-149	
	4	Сетка С1	4	-150	
	5	С4	4	-151	
	6	Арм.элемент СШ21	4	1.424.1-10.6С-152	
	7	СШ19	4		
	8	СШ15	20		
	9	СШ14	20		
	10	СШ1	8		

Инв.№ подл. | Подпись и дата | Взам.инв.№

Марка каркаса	Поз.	Наименование	Кол.	Обозначение документа	Масса каркаса, кг
КП21-1 (окончание)	11	Стержень арм. СТ2	160	1.424.1-10.6С-153	
	12	СТ1	20		
	13	СТ6	110		
	14	СТ5	8		
	15	СТ15	80		
	16	СТ9	64		
	17	СТ10	28		
	18	СТ12	8		
	19	СТ8	16		
	20	ФВАI, ℓ=230; 0,09кг	24	Без черт.	
	21	ф6АI, ℓ=280; 0,06кг	180		
	22	ф12АIII, ℓ=2550; 2,3кг	2		
	23	ф12АIII, ℓ=1350; 1,2кг	2		
КП21-2		Поз. 1,3...8,10...19,21...23 по КП21-1			1364,7
	2	Каркас 9КР57С-4	4	1.424.1-10.6С-137	
	9	Арм. элемент СШ15	20	-152	
	20	ФВАI, ℓ=230; 0,09кг	20	Без черт.	
КП21-3		Поз. 3...5,7,10...19,21...23 по КП21-1			1736,4
	1	Каркас 7КР147С	4	1.424.1-10.6.С-112	
	2	10КР57С-3	4	-143	
	6	Арм. элемент СШ20	4	-152	
	8	СШ15	30		
	9	СШ16	20		
	20	ФВАI, ℓ=230; 0,09кг	40	Без черт.	

Инв.№ подл. | Подпись и дата | Взам. инв.№

Марка каркаса	Поз.	Наименование	Кол.	Обозначение документа	Масса каркаса, кг
КП21-4		Поз. 4...7,10...19,22,23 по КП21-1			1778,4
	1	Каркас 5КР147С-2	4	1.424.1-10.6С-77	
	2	10КР57С-4	4	-143	
	3	11КР74С	2	-148	
	8	Арм. элемент СШ15	30	-152	
	9	СШ15	30		
	20	ФВАI, ℓ=230; 0,09кг	40	Без черт.	
	21	ФВАI, ℓ=280; 0,11кг	180		
КП21-5		Поз. 4...7,10,12...19,22,23 по КП21-1			2302,2
	1	Каркас 7КР147С-3	4	1.424.1-10.6С-112	
	2	10КР57С-3	4	-143	
	8	Арм. элемент СШ16	30	-152	
	9	СШ16	20		
	11	Стержень арм. СТ3	160	-153	
	20	ФВАI, ℓ=230; 0,09кг	40	Без черт.	
	21	ФВАI, ℓ=280; 0,11кг	220		
КП21-6		Поз. 4...7,10,12...19,22,23 по КП21-1			2482,0
	1	Каркас 7КР147С-4	4	1.424.1-10.6С-113	
	2	10КР57С-4	4	-143	
	8	Арм. элемент СШ15	30	-152	
	9	СШ15	20		
	11	Стержень арм. СТ3	160	-153	
	20	ФВАI, ℓ=230; 0,09кг	40	Без черт.	
	21	ФВАI, ℓ=280; 0,11кг	216		

Инв.№ подл. | Подпись и дата | Взам. инв.№

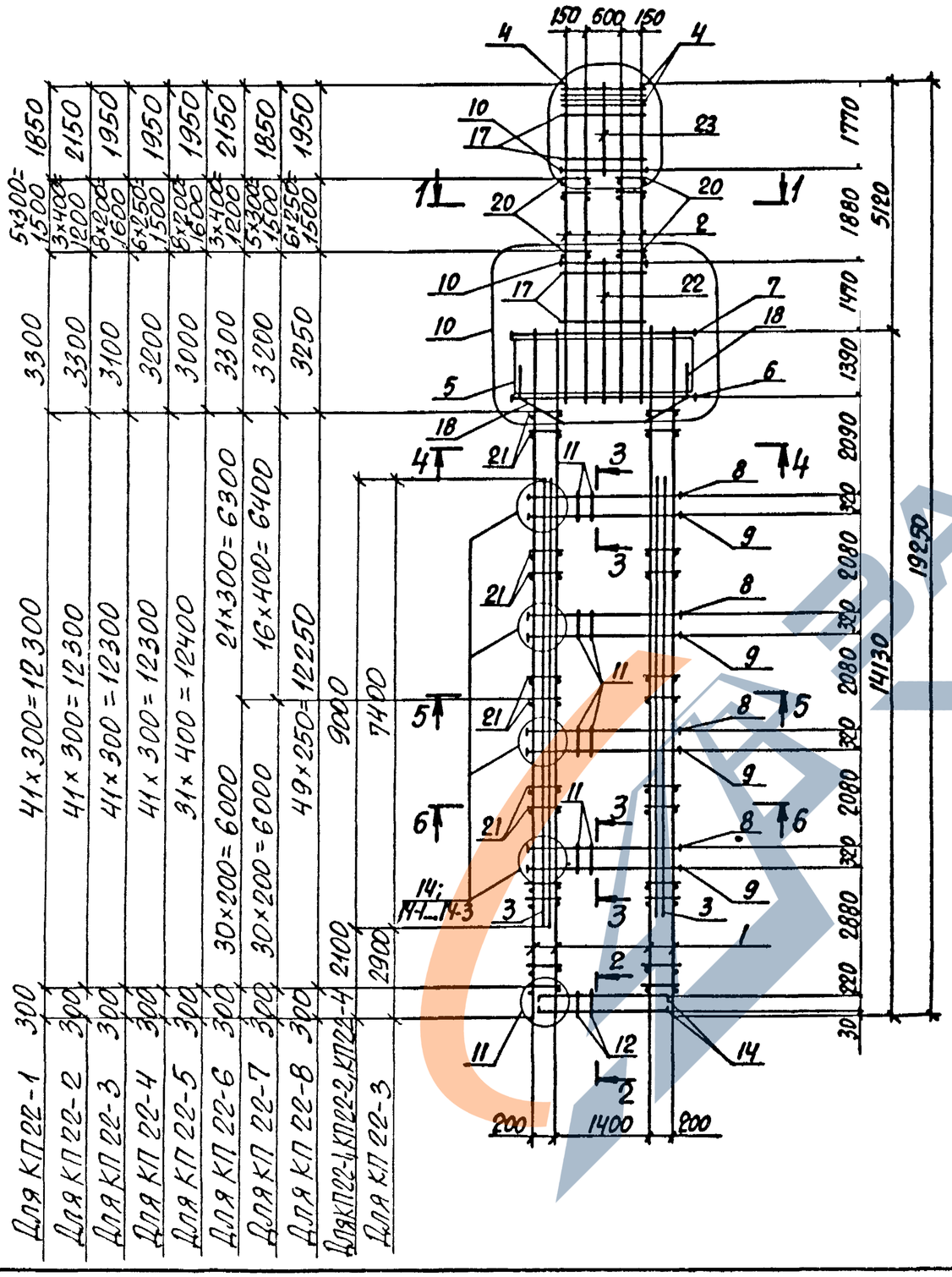

1-1
(для КП22-2..КП22-6)

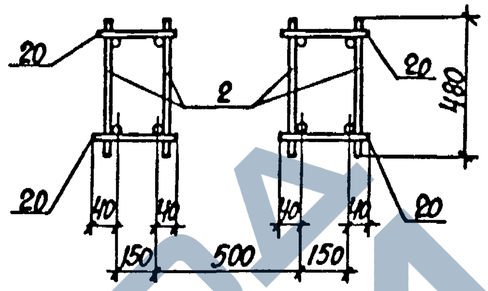

1-1
(Для КП22-1;КП22-3...КП22-5;КП22-7; КП22-8)

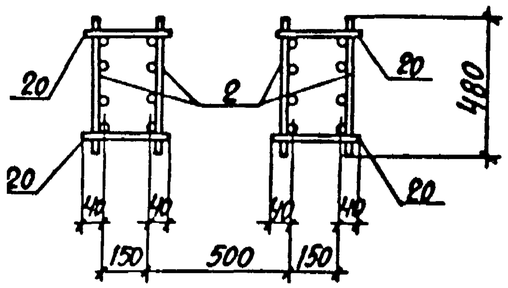

2-2

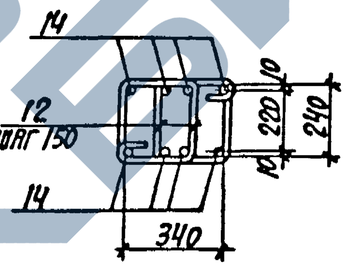

3-3
(Для КП22-1)

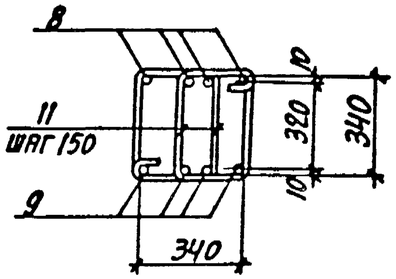

Марка каркаса	Номер узла	Обозначение документа
КП22-1... КП22-8	4	1.424.1-10.6С-25
	10	-26
	11	-25
КП22-1	14	1.424.1-10.6С-27
КП22-7	14-1	
КП22-2..., КП22-6	14-2	
КП22-8	14-3	

Нач.отд.	Бродский	
Н.контр.	Купричевский	
Гл.констр.	Савранский	
Разраб.	Литвинова	
Проверил	Копина	
Исполн.	Литвинова	

1.424.1-10.6С-22

КАРКАС
КП22-1....КП22-8

Стадия	Лист	Листов
Р	1	6

ХАРЬКОВСКИЙ ПРОМСТРОЙНИИПРОЕКТ

Инв.№ подл. | Подпись и дата | Взам.инв.№

https://zavodjbi.com/

3-3
(ДЛЯ КП22-7)

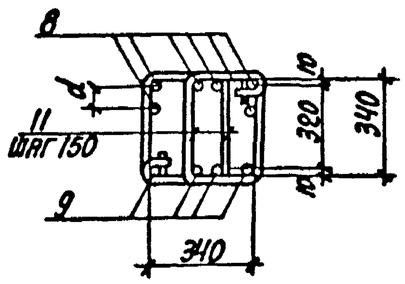

3-3
(ДЛЯКП22-2...КП22-6)

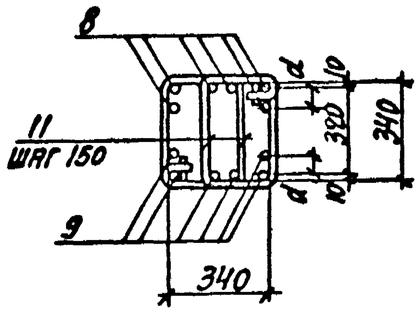

3-3
(ДЛЯ КП22-8)

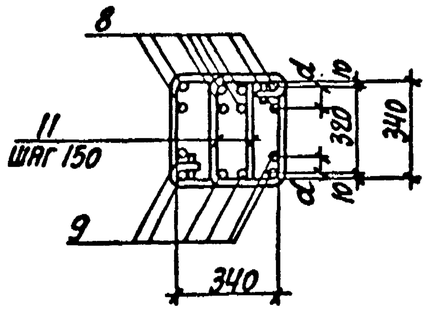

4-4

5-5
(Для КП22-5... КП 2-8)

6-6
(ДЛЯ КП22-5)

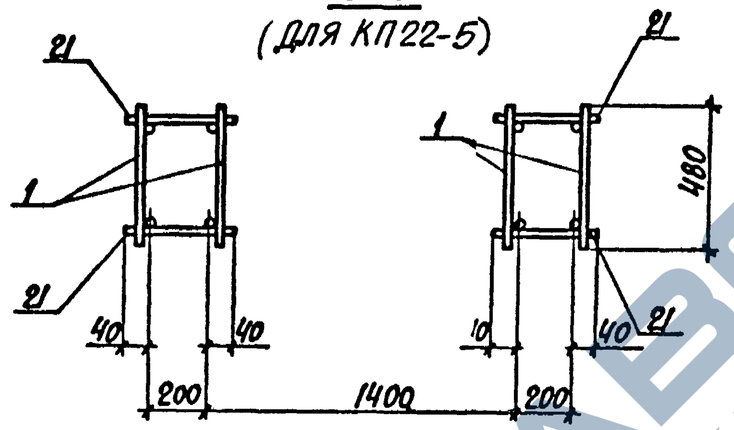

5-6
Для КП 22-6... КП22-8

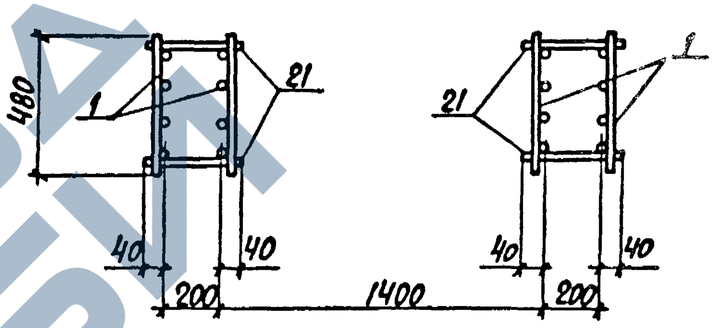

5-5
(ДЛЯ КП22-1... П22-4)

6-6
(ДЛЯ КП22-1...КП22)

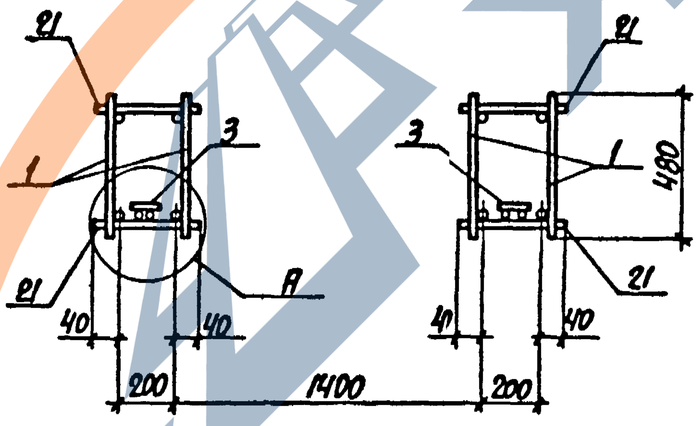

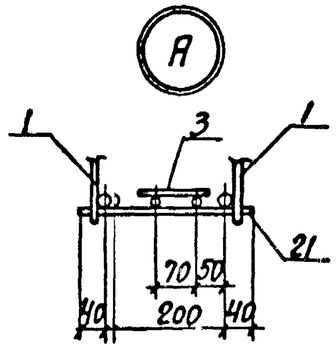

1. Арматура класса А-I и А-III по ГОСТ 5781-82
2. При сборке пространственных каркасов КП22-1... КП22-4 дополнительные плоские каркасы 11КР74С и 11КР90С (поз.3) устанавливаются в ветвях со стороны поддона опалубки.
3. Спецификацию арматуры смотреть на листах 3... 6.
4. Расстояние d смотреть докум. 1.424.1-10.6С-27

Инв.№ подл. | Подпись и дата | Взам.инв.№

Марка каркаса	Поз.	Наименование	Кол.	Обозначение документа	Масса каркаса, кг
КП22-1	1	Каркас 5КР141С	4	1.424.1-10.6С-75	1387,9
	2	10КР65С-1	4	-146	
	3	11КР90С	2	-149	
	4	Сетка С1	4	-150	
	5	С4-1	4	-151	
	6	Арм. элемент СШ21	4	1.424.1-10.6С-152	
	7	СШ19	4		
	8	СШ16	16		
	9	СШ16	16		
	10	СШ1	8		
	11	Стержень арм. СТ3	128	1.424.1-10.6С-153	
	12	СТ1	20		
	13	СТ6	130		
	14	СТ5	8		
	15	СТ15	64		
	16	СТ9	60		
	17	СТ10	36		
	18	СТ12	8		
	19	СТ8	20		
	20	ф6АI, ℓ=230; 0,05 кг	24	Без черт.	
	21	ф6АI, ℓ=280; 0,06 кг	168		
	22	ф12АIII, ℓ=2900; 2,6 кг	2		
	23	ф12АIII, ℓ=1800; 1,6 кг	2		

Инв. № подл. | Подпись и дата | Взам. инв. №

Марка каркаса	Поз.	Наименование	Кол.	Обозначение документа	Масса каркаса, кг
КП22-2		Поз. 1,3...7,10...19,21...23 по КП22-1			1543,9
	2	Каркас 9КР65С-4	4	1.424.1-10.6С-146	
	8	Арм. элемент СШ15	24	-152	
	9	СШ16	24		
	20	ф8АI, ℓ=230; 0,09 кг	16	Без черт.	
КП22-3		Поз.1...7,10...19,21...23 по КП22-1			1552,9
	1	Каркас 5КР141С-1	4	1.424.1-10.6С-75	
	2	10КР65С-3	4	-146	
	3	11КР74С	2	-148	
	8	Арм. элемент СШ15	24	-152	
	9	СШ15	24		
	20	ф8АI, ℓ=230; 0,09 кг	36	Без черт.	
КП22-4		Поз. 1,3...7,10...19,21...23 по КП22-1			1780,7
	2	Каркас 10КР65С-5	4	1.424.1-10.6С-147	
	8	Арм. элемент СШ15	24	-152	
	9	СШ15	24		
	20	ф8АI, ℓ=230; 0,09 кг	28	Без черт.	

Инв. № подл. | Подпись и дата | Взам. инв. №

Марка каркаса	Поз	Наименование	Кол.	Обозначение документа	Масса каркаса, кг
КП22-5		Поз.4...7, 10...19, 22, 23 по КП22-1			1846,7
	1	Каркас 5КР141С-3	4	1.424.1-10.6С-75	
	2	10КР65С-4	4	-146	
	8	Арм. элемент СШ15	24	-152	
	9	СШ15	24		
	20	ф8AI, ℓ=230; 0,09кг	36	Без черт.	
	21	ф8AI, ℓ=280; 0,11кг	128		
КП22-6		Поз.4...7, 10...19, 22,23 по КП22-1			1875,6
	1	Каркас 7КР141С-2	4	1.424.1-10.6С-109	
	2	9КР65С-4	4	-139	
	8	Арм. элемент СШ16	24	-152	
	9	СШ16	24		
	20	ф8AI, ℓ=230; 0,09кг	16	Без черт.	
	21	ф8AI, ℓ=280; 0,11кг	208		
КП22-7		Поз.4...7, 10...20, 22,23 по КП22-1			1947,1
	1	Каркас 7КР141С-3	4	1.424.1-10.6С-109	
	2	10КР65С-1	4	-146	
	8	Арм. элемент СШ16	24	-152	
	9	СШ16	16		
	21	ф8AI, ℓ=280; 0,11кг	188	Без черт.	

Инв.№ подл. | Подпись и дата | Взам.инв.№

Марка каркаса	Поз.	Наименование	Кол.	Обозначение документа	Масса каркаса, кг
КП22-8		Поз.4...7, 10...19, 21, 23 по КП22-1			2694,5
	1	Каркас 7КР141С-4	4	1.424.1-10.6С-110	
	2	10КР65С-5	4	-147	
	8	Арм. элемент СШ16	32	-152	
	9	СШ16	24		
	20	ф8AI, ℓ=230; 0,09кг	28	Без черт.	
	21	ф8AI, ℓ=280; 0,11кг	200		

Инв.№ подл. | Подпись и дата | Взам.инв.№

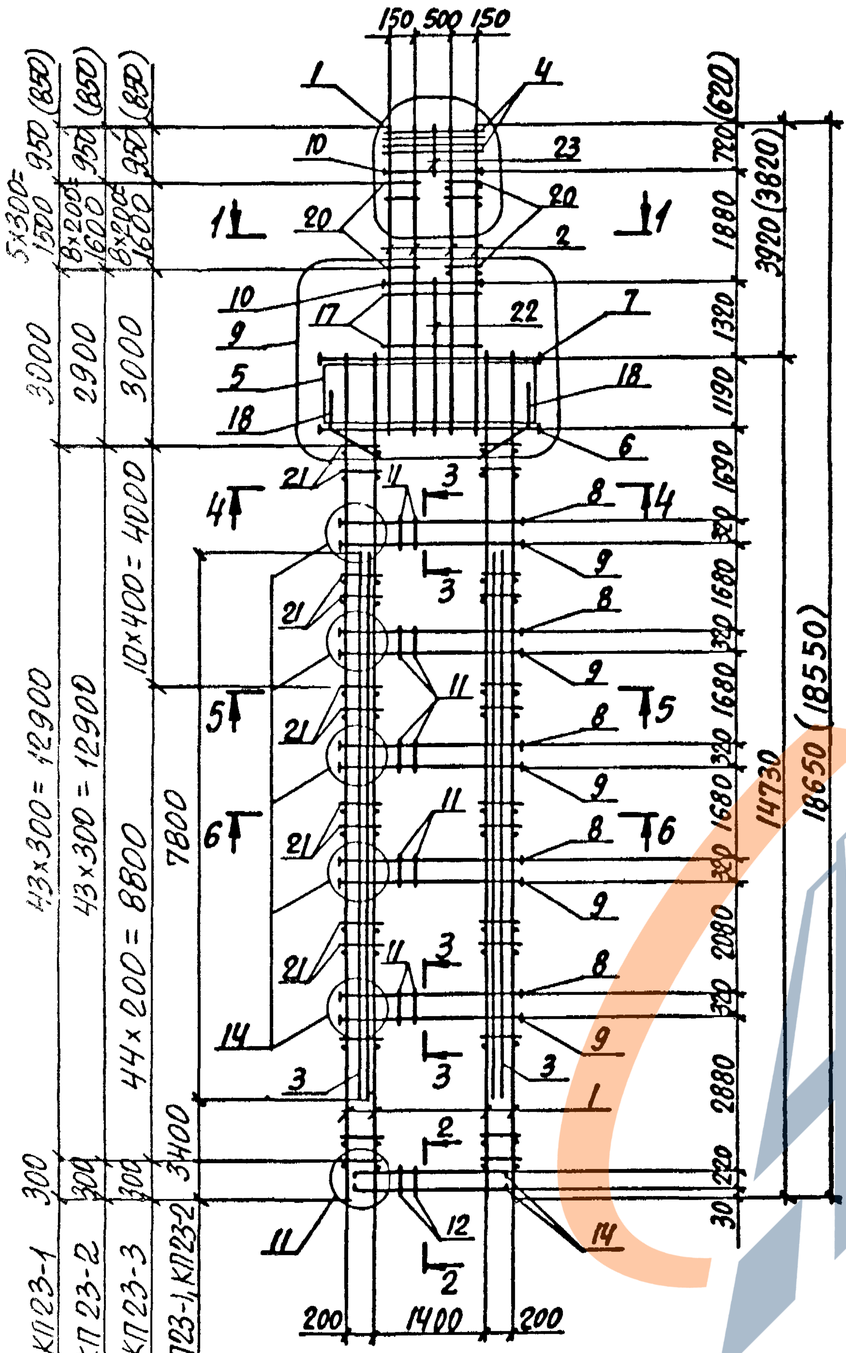

1-1
(Для КП23-1)

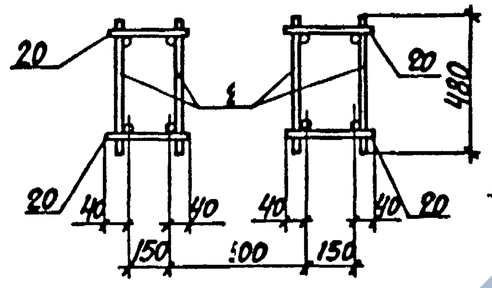

1-1
(Для КП23-2, КП23-3)

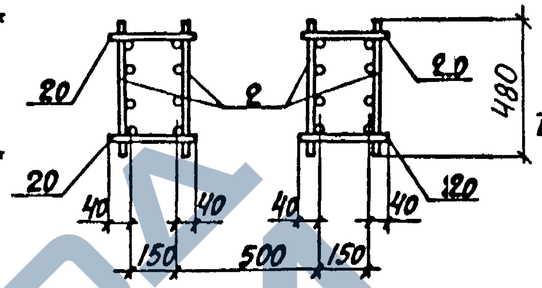

2-2

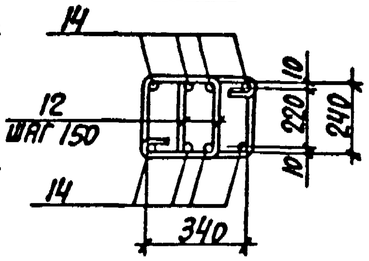

3-3

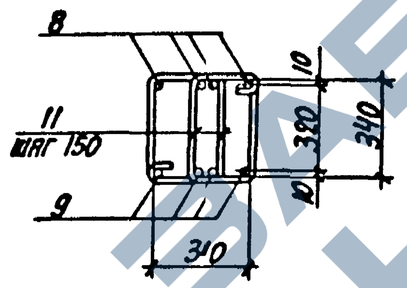

4-4

5-5
(Для КП23-3)

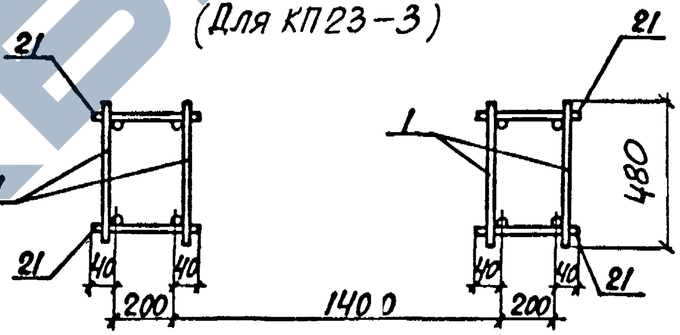

6-6
(Для КП23-3)

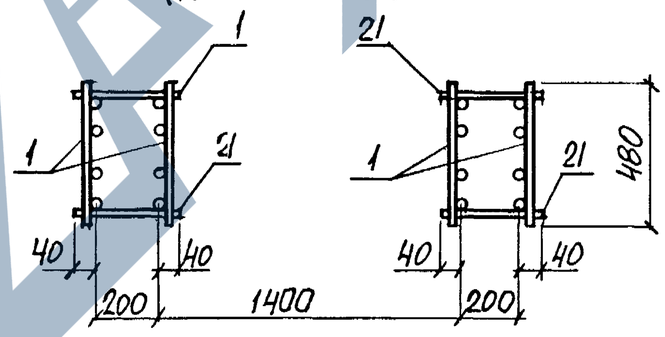

Марка каркаса	Номер узла	Обозначение документа
КП23-1... КП 23-3	1	1.424.1-10.6С-25
	9	-26
	11	-25
	14	-27

Нач.отд.	Бродский		
Н.контр.	Кудрявцевская		
Гл.конст.	Савранский		
Разраб.	Литвинова		
Проверил	Копина		
Исполн.	Литвинова		

1.424.1-10.6С-23

Каркас КП23-1... КП23-3

Стадия	Лист	Листов
Р	1	3

ХАРЬКОВСКИЙ ПРОМСТРОЙНИИПРОЕКТ

5-5; 6-6
(для КП23-1, КП23-2)

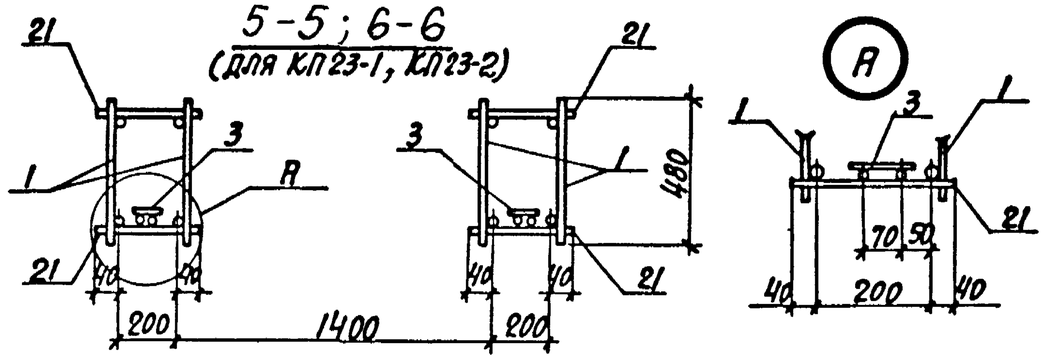

1. Арматура класса А-I и А-III по ГОСТ 5781-82
2. При сварке пространственных каркасов КП23-1, КП23-2, плоские каркасы 11КР78С (поз. 3) устанавливаются в ветвях со стороны подона опалубки.

Марка каркаса	Поз.	Наименование	Кол.	Обозначение документа	Масса каркаса, кг
КП23-1	1	Каркас 5КР147С-2	4	1.424.1-10.6С-77	1282,9
	2	9КР51С-2	4	-136	
	3	11КР78С	2	-148	
	4	Сетка С1	4	-150	
	5	С4	4	-151	
	6	Арм. элемент СШ21	4		
	7	СШ19	4		
	8	СШ14	20	1.424.1-10.6С-152	
	9	СШ13	20		
	10	СШ1	8		
КП23-1 (окончание)	11	Стержень арм. СТ2	160	1.424.1-10.6С-153	
	12	СТ1	20		
	13	СТ6	10		
	14	СТ5	8		
	15	СТ15	80		
	16	СТ9	64		
	17	СТ10	20		
	18	СТ12	8		
	19	СТ8	16		
	20	ф8АI, ℓ=230; 0,09кг	24	Без черт.	
	21	ф8АI, ℓ=280; 0,11кг	176		
	22	ф12АIII, ℓ=2550; 2,3кг	2		
	23	ф12АIII, ℓ=750; 0,7кг	2		
КП23-2		Поз. 1,3...5,7,10,12...19,21...23 по КП23-1			1658,8
	2	Каркас 10КР51С-4	4	1.424.1-10.6С-142	
	6	Арм. элемент СШ20	4	1.424.1-10.6С-152	
	8	СШ16	20		
	9	СШ15	20		
	11	Стержень арм. СТ3	160	1.424.1-10.6С-153	
	20	ф8АI, ℓ=230; 0,09	36	Без черт	
КП23-3		Поз. 4,5,7,10,12...19,22 по КП23-1			2106,2
	1	Каркас 7КР147С-3	4	1.424.1-10.6С-112	
	2	10КР51С-4	4	-142	
	6	Арм. элемент СШ20	4	1.424.1-10.6С-152	
	8	СШ16	20		
	9	СШ15	20		
	11	Стержень арм. СТ3	160	1.424.1-10.6С-153	
	20	ф8АI, ℓ=230; 0,09кг	36	Без черт	
	21	ф8АI, ℓ=280; 0,11кг	22		

Инв. № подл. | Подпись и дата | Взам. инв. №

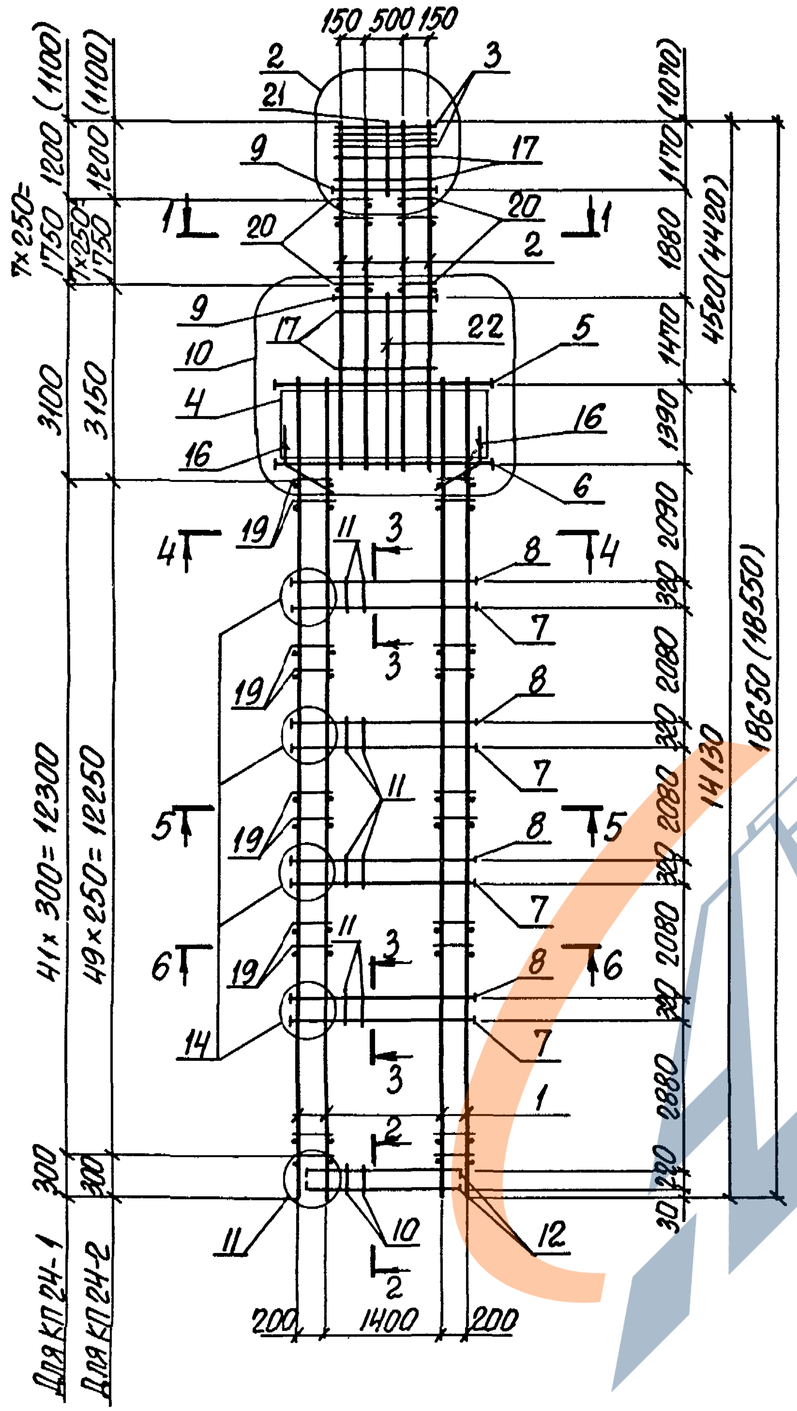

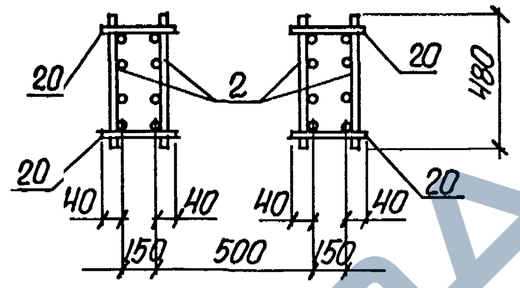

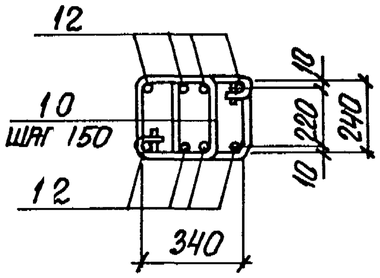

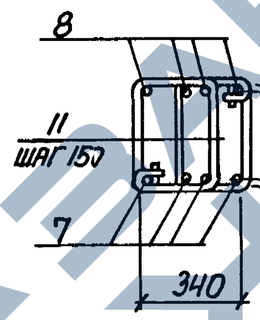

Марка каркаса	Номер узла	Обозначение документа
КП24-1; КП24-2	2	1.424.1-10.6С-25
	10	-26
	11	-25
	14	-27

1. Арматура класса А-I и А-III по ГОСТ 5781-82.
2. Спецификацию арматуры смотреть на листе 3.

Нач.отд.	Бродский		
Н.контр.	Кудричевская		
Гл.спец.	Саврянский		
Разраб.	Тремль		
Исполн.	Копина		
Провер.	Тремль		

1.424.1-10.6С-24

Каркас КП24-1; КП24-2

Стадия	Лист	Листов
Р	1	3

ХАРЬКОВСКИЙ ПРОМСТРОЙНИИПРОЕКТ

4-4; 5-5
6-6
(Для КП24-1)

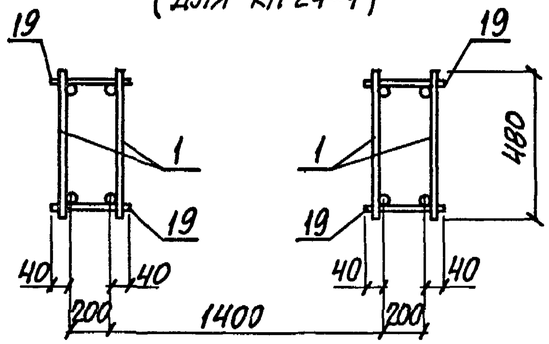

6-6
(Для КП24-2)

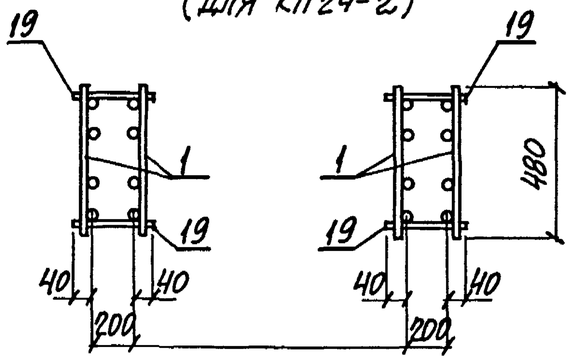

Марка каркаса	Поз.	Наименование	К-во	Обозначение документа	Масса каркаса, кг
КП24-1	1	Каркас 5КР141С-2	4	1.424.1-10.6С-75	1795,1
	2	10КР59С-5	4	-145	
	3	Сетка С1	4	-150	
	4	С4-1	4	-151	
	5	Арм. элемент СШ19	4	1.424.1-10.6С-152	
	6	СШ21	4		
	7	СШ16	116		
	8	СШ16	116		
	9	СШ1	8		
	10	Стержень арм. СТ1	60	1.424.1-10.6С-153	
	11	СТ3	128		
	12	СТ5	8		
	13	СТ6	120		
	14	СТ9	56		
	15	СТ15	64		
	16	СТ12	88		
	17	СТ10	28		
	18	СТ8	20		
	19	ф8АI, ℓ=280; 0,11кг	168	Без черт.	
	20	ф8АI, ℓ=230; 0,09кг	32		
	21	ф12АIII, ℓ=1200; 1,1кг	2		
	22	ф12АIII, ℓ=2900; 2,6кг	2		
КП24-2		Поз. 2...18, 20...22 по КП24-1			2421,4
	1	Каркас 7КР141С-4	4	1.424.1-10.6С-110	
	19	ф8АI, ℓ=280; 0,11 кг	2100	Без черт.	

Инв.№ подл. | Подпись и дата | Взам.инв.№

Инв.№ дубл. | Подпись и дата | Взам.инв.№

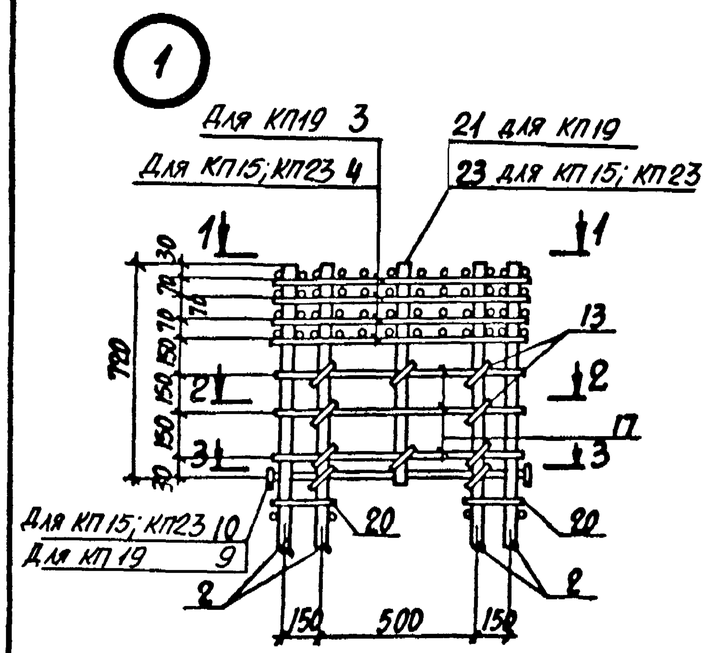

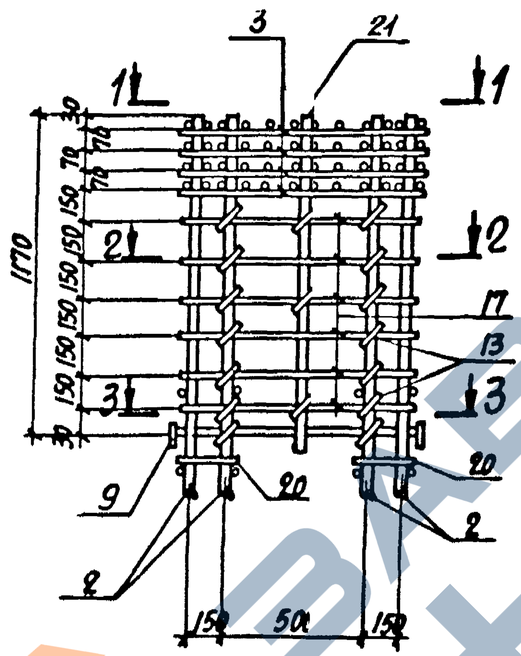

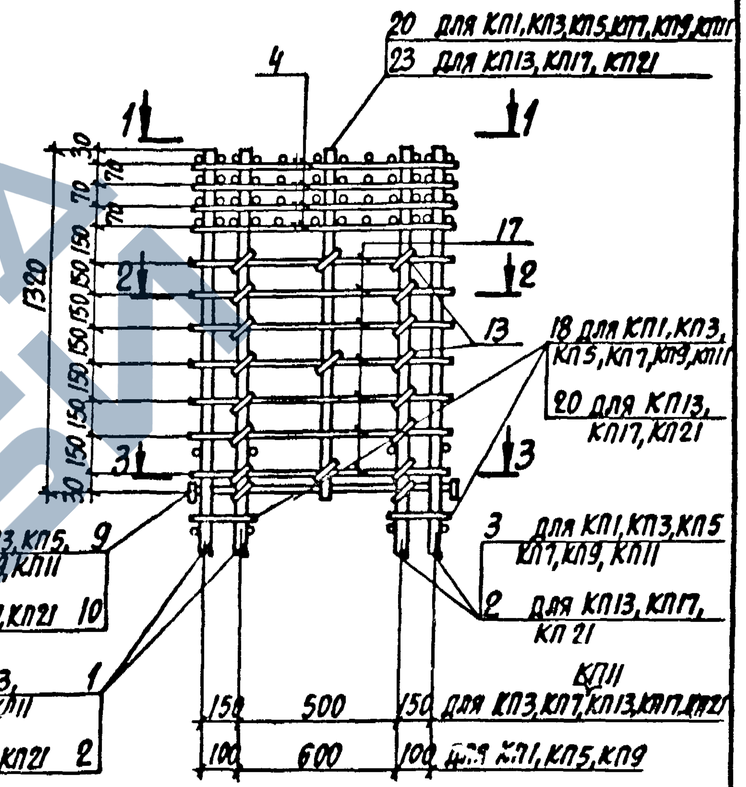

1-1

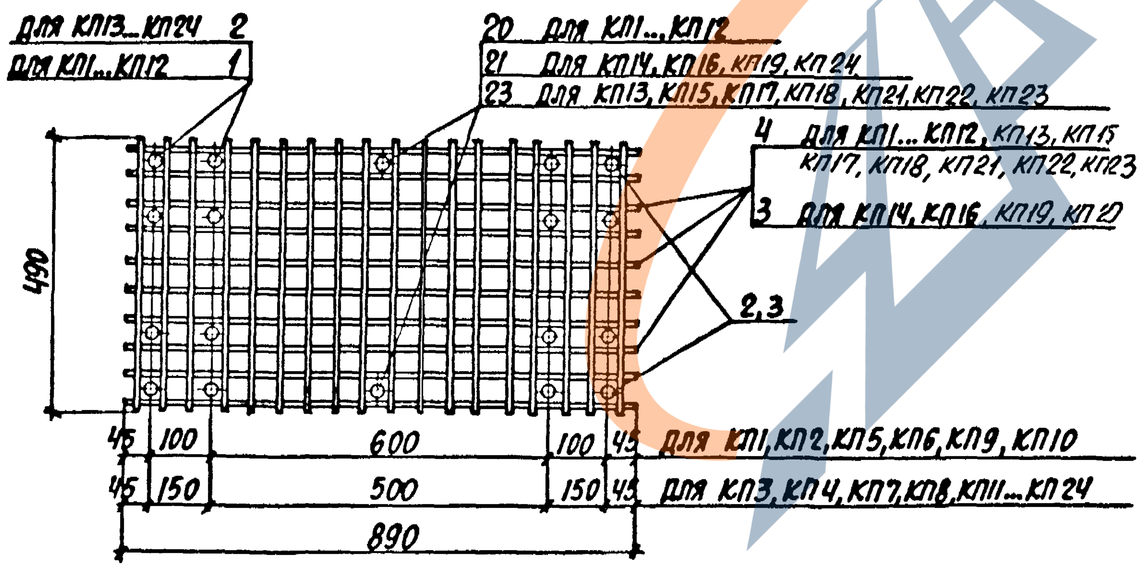

1. Приведенные на узлах номера позиций относятся ко всем исполнениям соответствующих пространственных каркасов (например КП1-1...КП1-4).
2. Сечения 2-2, 3-3 смотреть на листе 2.

Нач.отд.	Бродский		
Н.контр.	Савранский		
Гл.констр.	Савранский		
Разраб.	Кудричевская		
Проверил	Кудричевская		
Исполн.	Пармет		

1.424.1-10.6С-25

Узел 1...4, 11.

Стадия	Лист	Листов
Р	1	2

ХАРЬКОВСКИЙ ПРОМСТРОЙНИИПРОЕКТ

Инв.№ подл. | Подпись и дата | Взам.инв.№

https://zavodjkx.com/

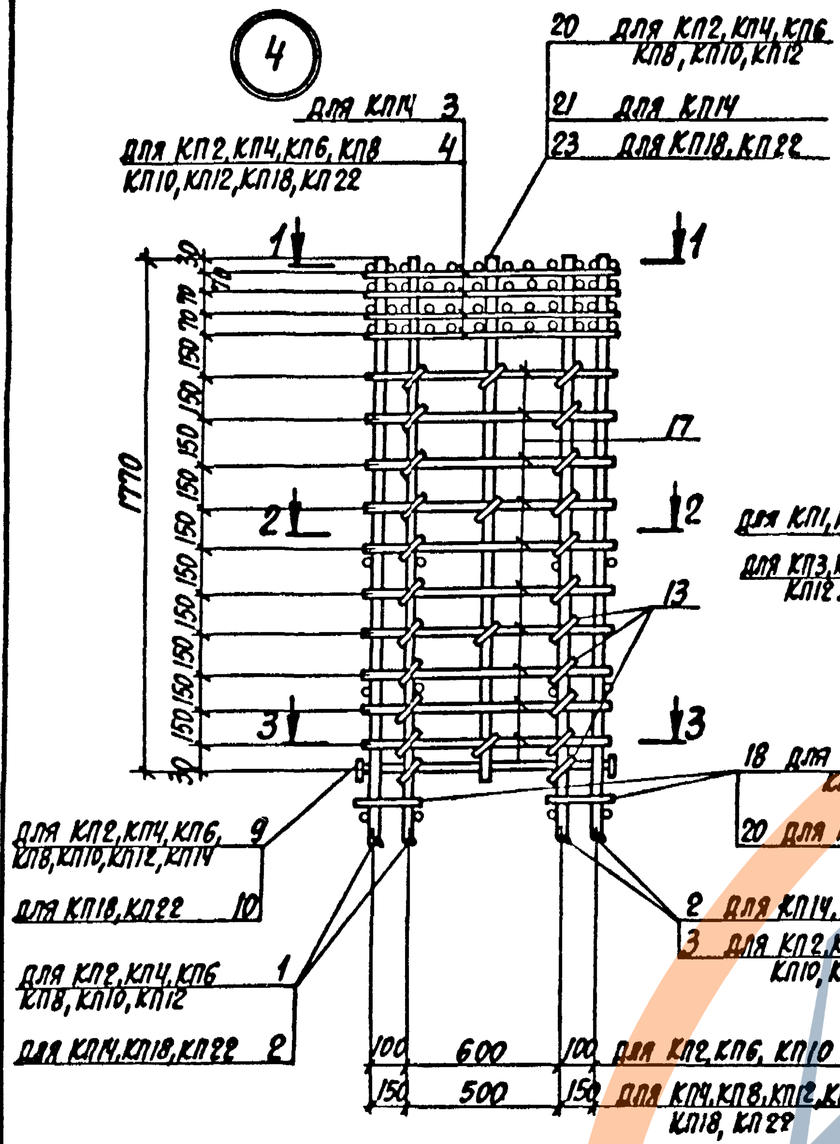

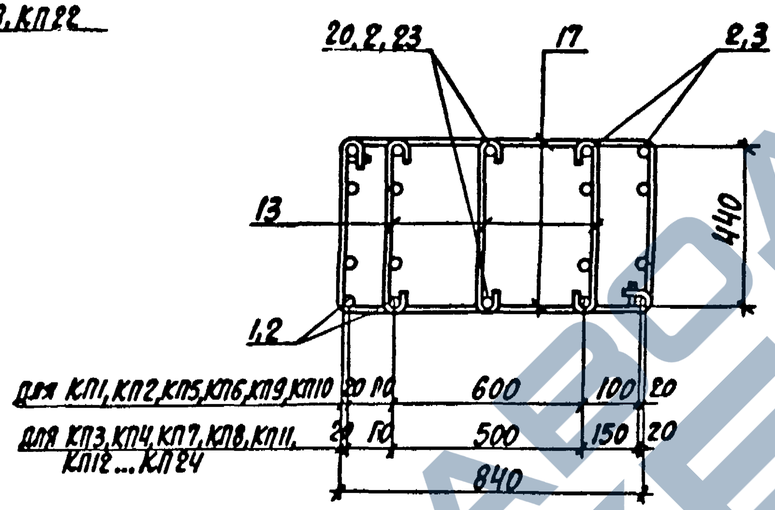

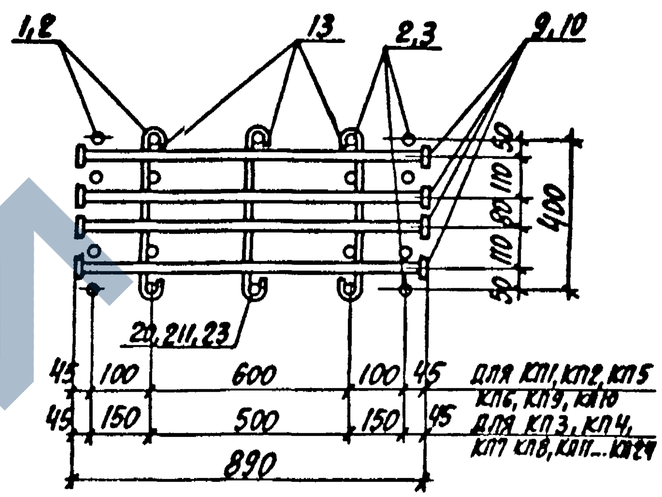

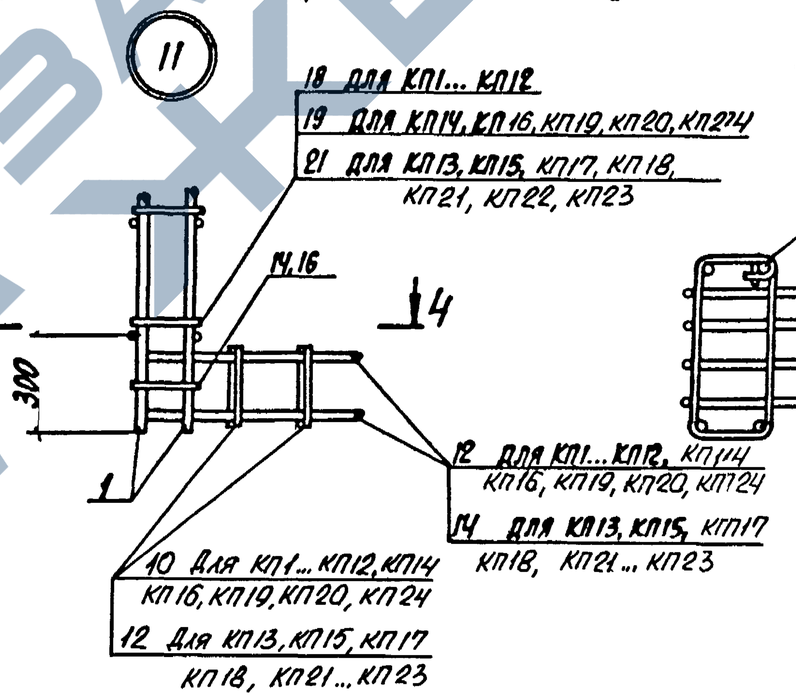

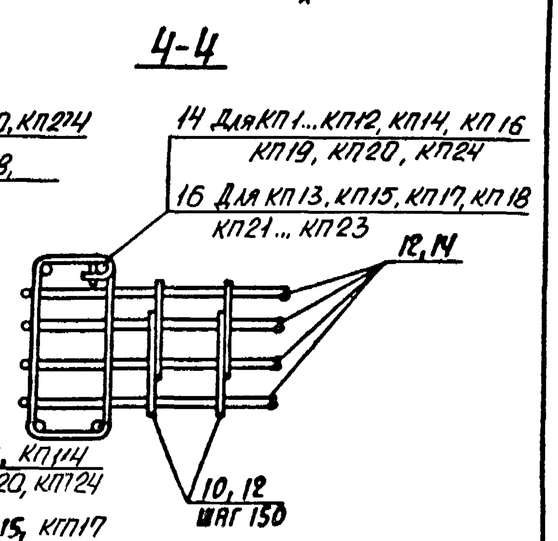

Инв.№подл. | Подпись и дата | Взам.инв.№

1.424.1-10.6С-25

Лист 2

https://zavodjkx.com/

https://zavodjbi.com/

5

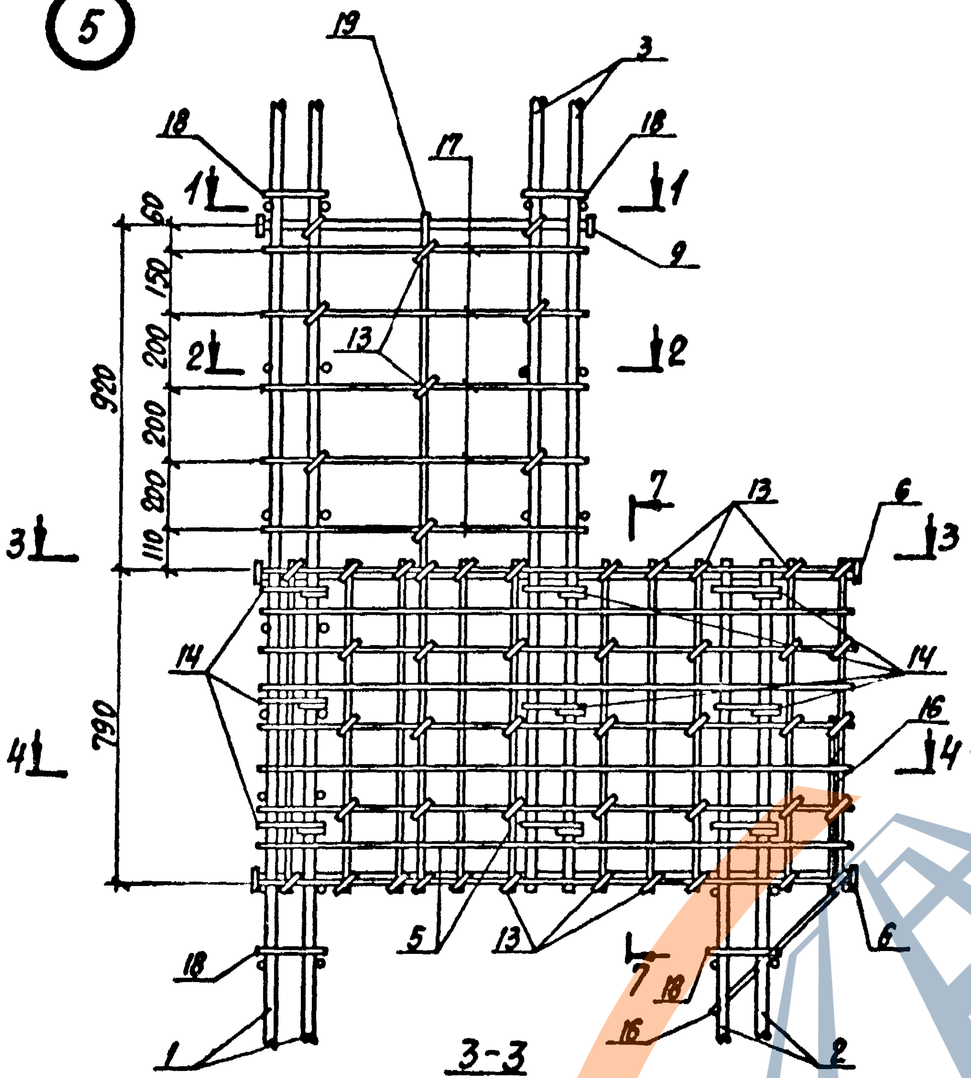

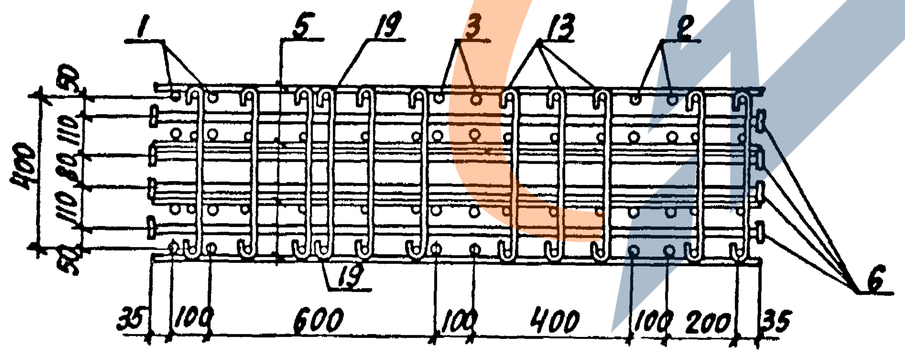

6

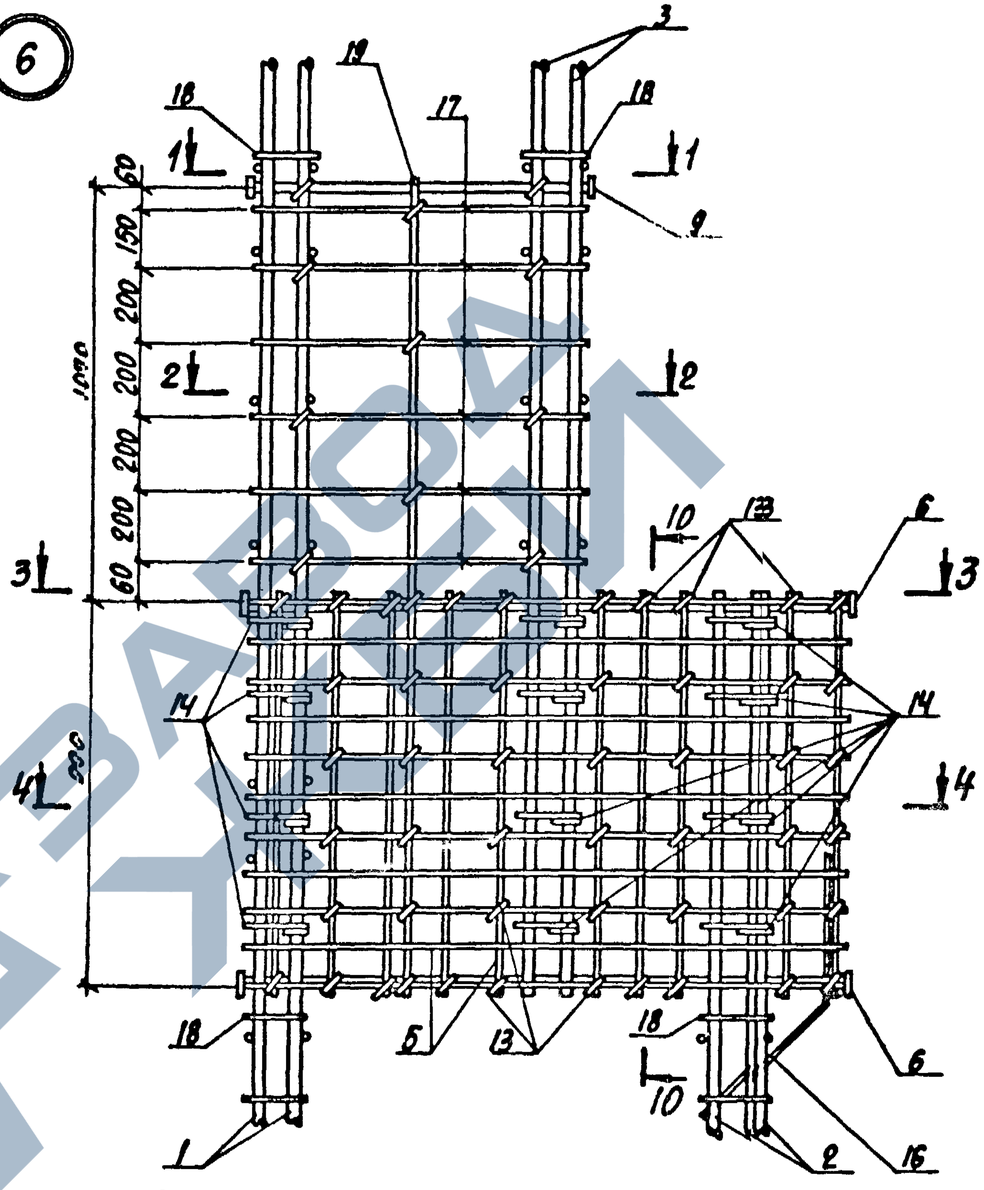

Сечения 1-1, 2-2, 4-4, 7-7, 10-10 смотреть на листе 2

Нач. отд.	Бродский		1.424.1-10.6С-26	
Н. контр.	Саврянский			
Гл. констр.	Саврянский			
Разраб.	Кудричевская		Узел 5...10	Стадия Р / Лист 1 / Листов 5
Проверил	Кудричевская			Харьковский Промстройниипроект
Исполн.	Копина			

Инв. № подл. | Подпись и дата | Взам. инв. №

https://zavodjbi.com/

https://zavodjbi.com/

1-1

Для КП1...КП12 1
Для КП13...КП24 2
Для КП1...КП12 19
Для КП13...КП24 22
2,3
9 Для КП1...КП12, КП14, КП16, КП19, КП20 КП24
10 Для КП13, КП15, КП17, КП18, КП21... КП23
50 110 80 110 50 400
1,2
13
2 Для КП13...КП24
3 Для КП1...КП12
Для КП1, КП2, КП5, КП6, КП9, КП10: 45 100 600 100 45
Для КП3, КП4, КП7, КП8, КП11...КП24: 45 150 500 150 45
890

6-6

1 5 19 3 13 2
400 110 80 110 50
14 19 14 14
35 150 500 150 350 150 200 35
6

7-7

6
15
800
13
5
6
75 110 80 110 75
450

2-2

Для КП1...КП12 19
Для КП13...КП24 22
17
13
440
Для КП1...КП12 1
Для КП13...КП24 2
Для КП1, КП2, КП5, КП6, КП9, КП10: 20 100 600 100 20
Для КП3, КП4, КП7, КП8, КП11...КП24: 20 150 500 150 20
840

8-8

56,7
2 Для КП13...КП24
3 Для КП1...КП12
15
13
1200
4
5
75 110 80 110 75
450

9-9

5,6,7
15
13
1400
5
6
75 110 80 110 75
450

10-10

6
15
13
1000
5
6
75 110 80 110 75
450

4-4

1 5 19 3 13 2
50 110 80 110 50 400
16
6
14 14 14
35 100 600 100 400 100 200 35

Инв.№ подл. | Подпись и дата | Взам. инв.№

1.424.1-10.6С-26

Лист 2

https://zavodjbi.com/

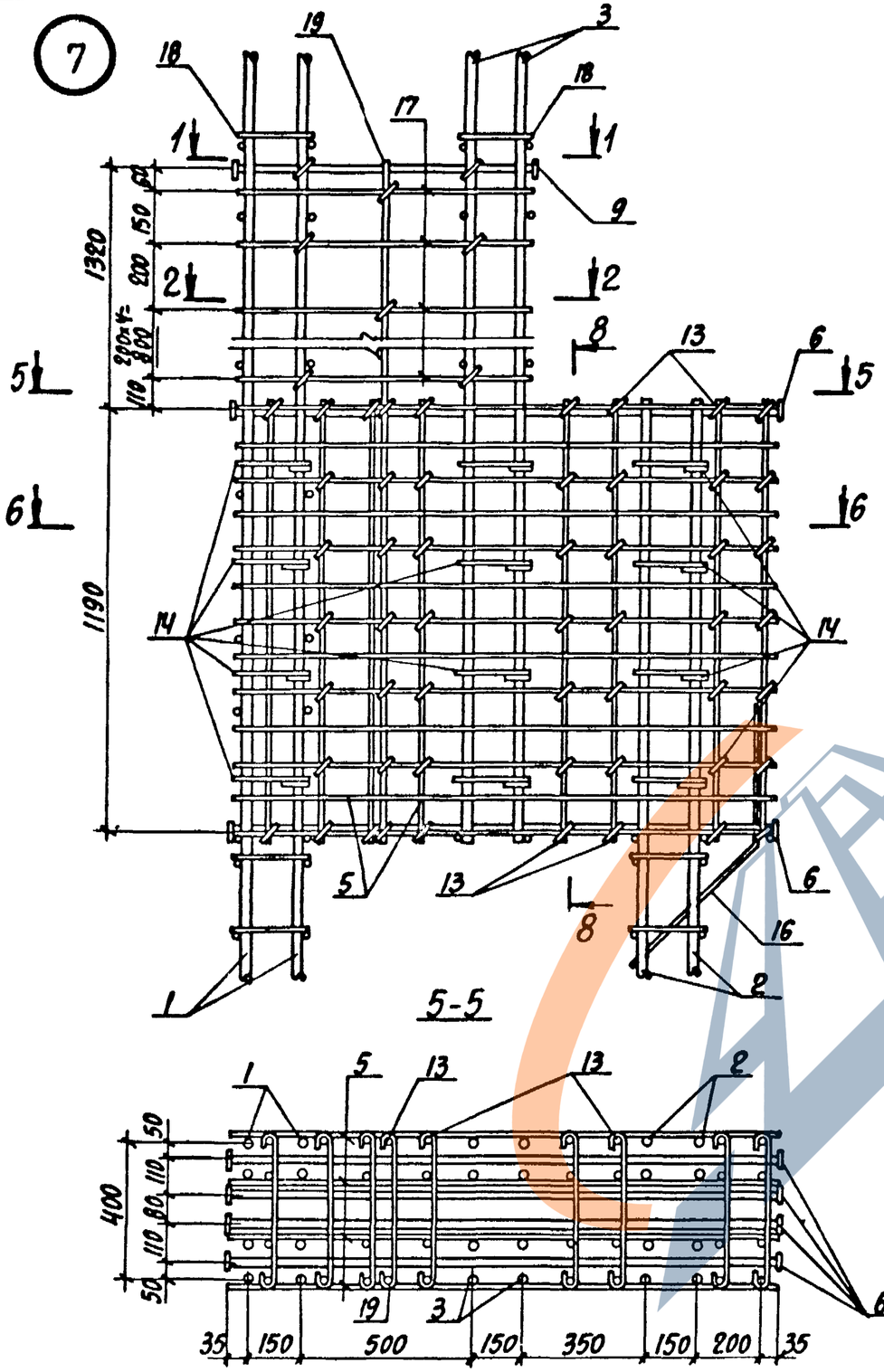

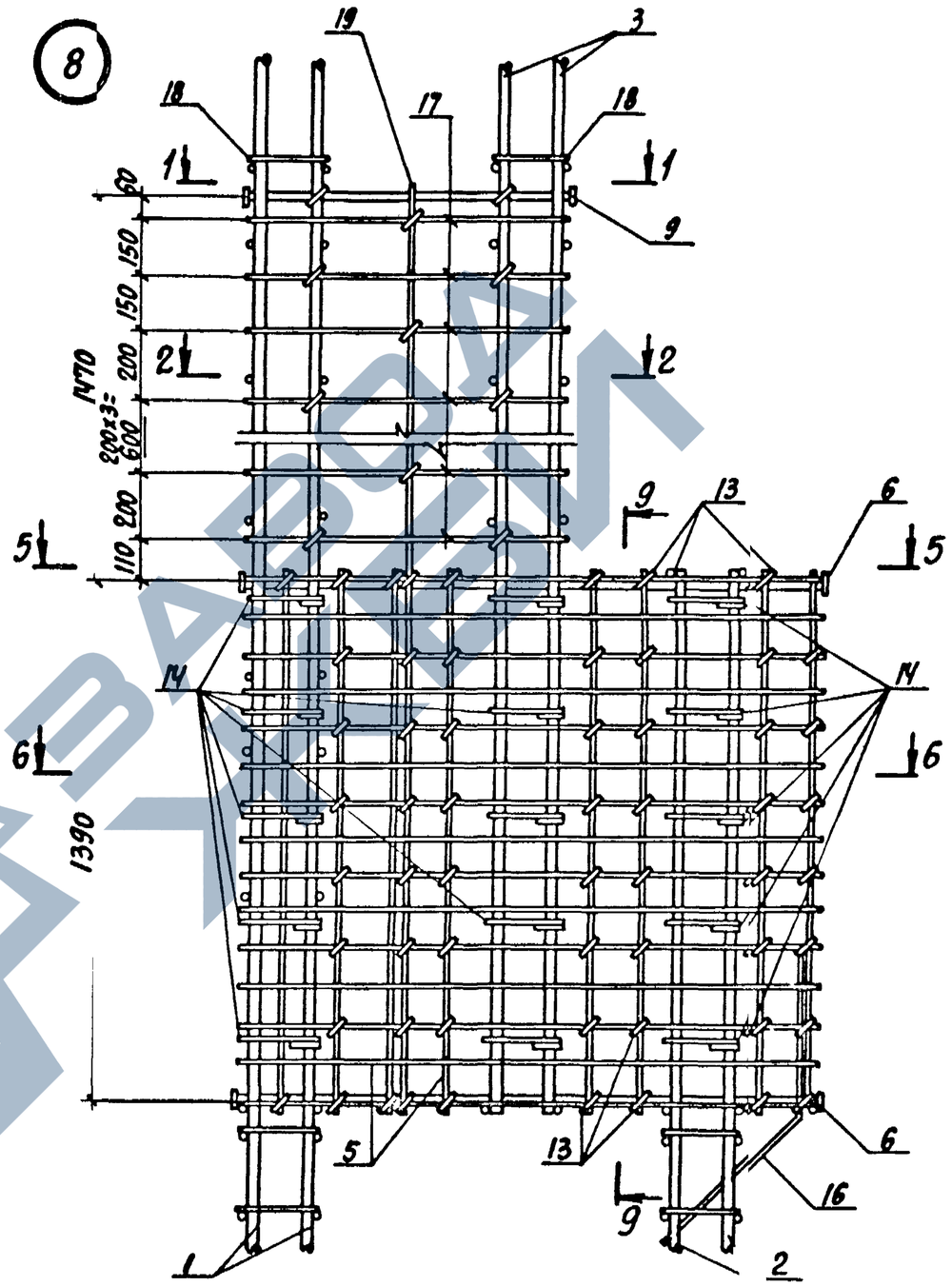

Сечения 1-1,2-2,6-6,8-8,9-9 смотреть на листе 2.

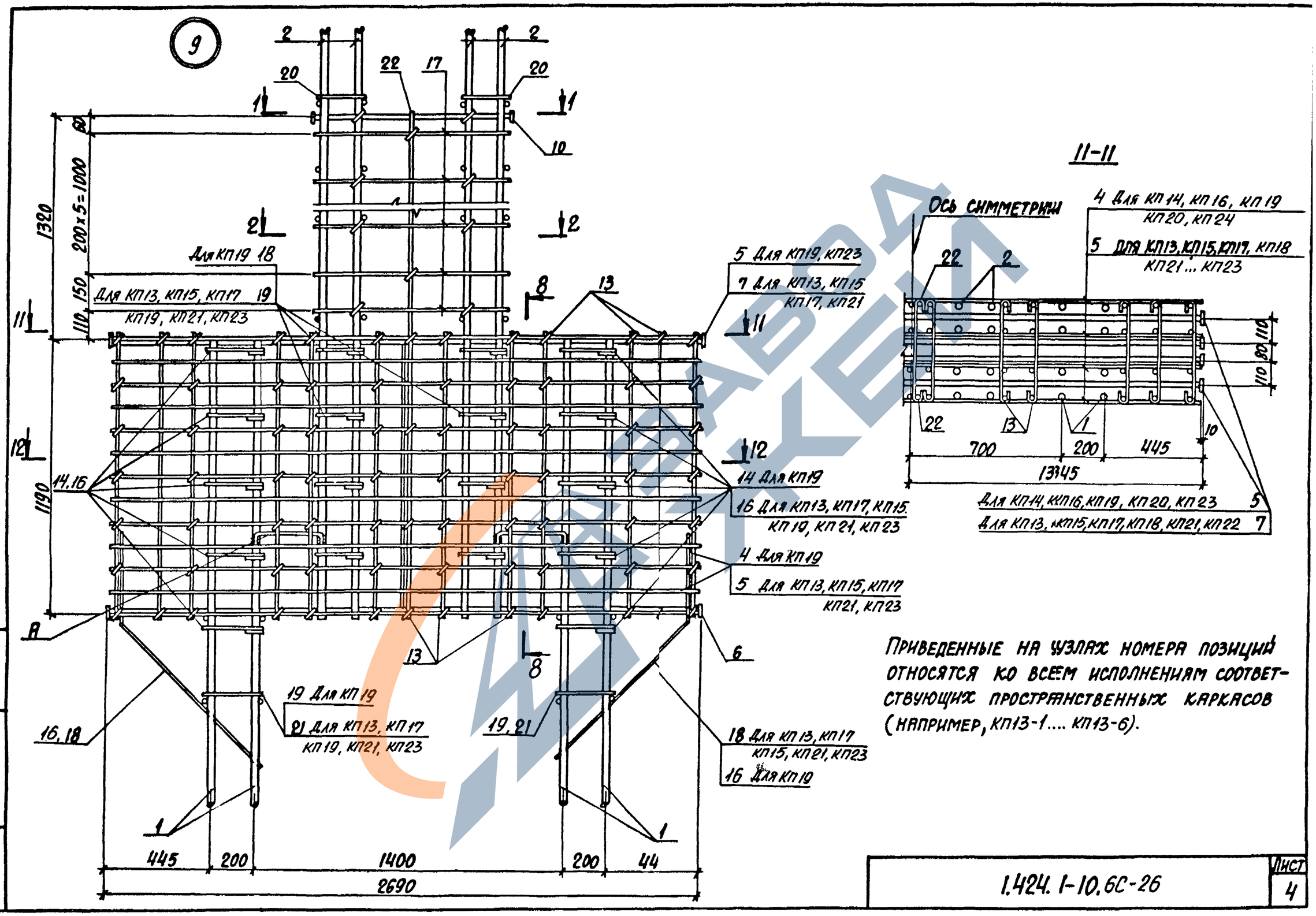

Приведенные на узлах номера позиций относятся ко всем исполнениям соответствующих пространственных каркасов (например, КП13-1.... КП13-6).

Инв. № подл.	Подпись и дата	Взам. инв. №

1.424.1-10.6С-26

Лист 4

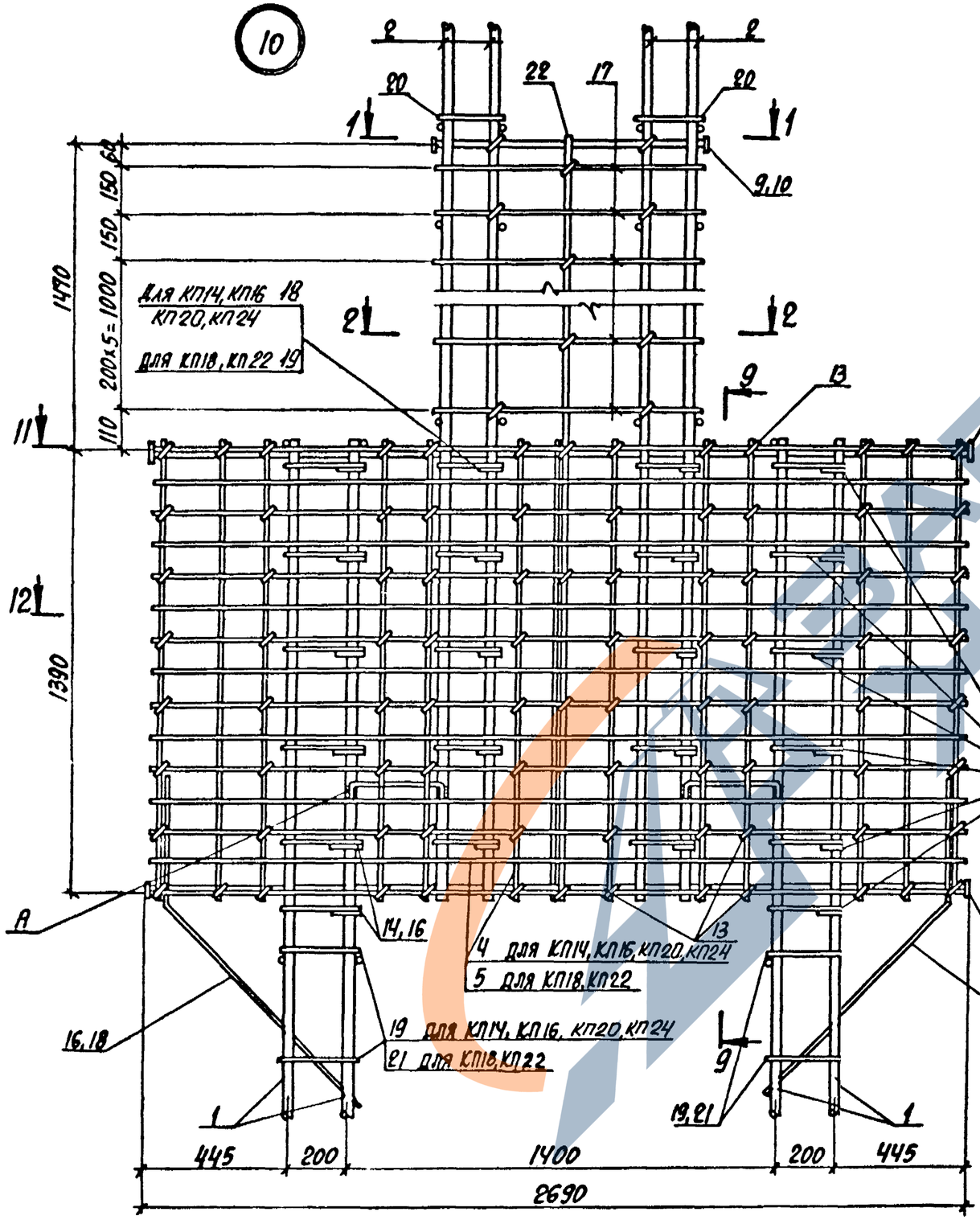

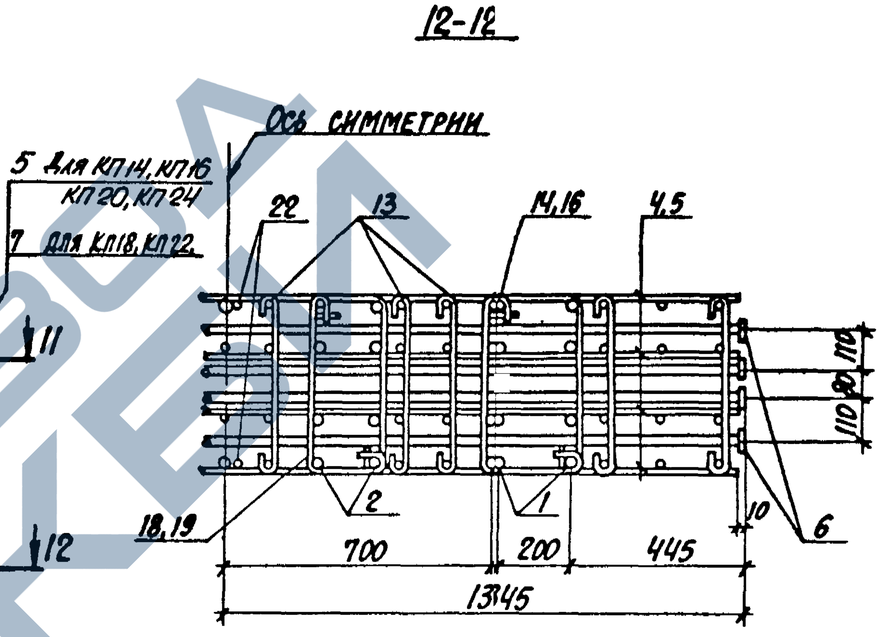

12-12

Поз. А

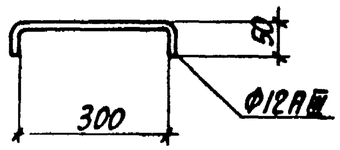

Позицию „А" устанавливать в случае использования колонны для создания непрерывной электрической цепи молниезащиты.
Позицию „А" необходимо включить в состав спецификации на чертеже КЖИ.

https://zavodjbi.com/

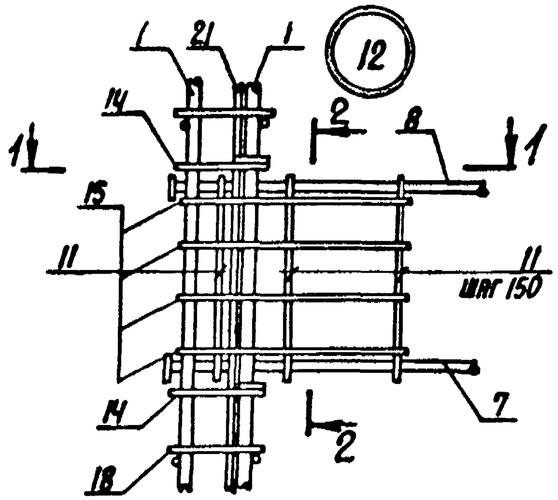

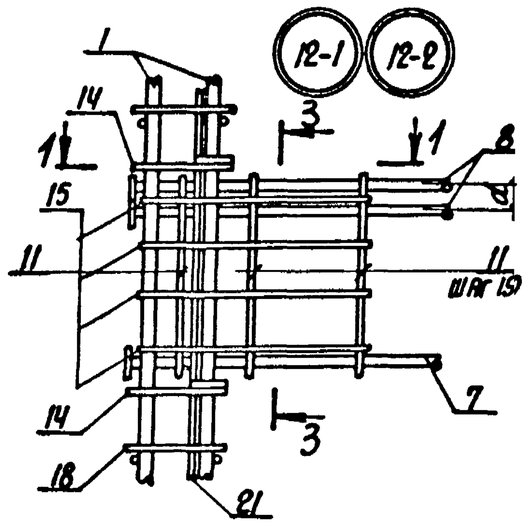

1-1

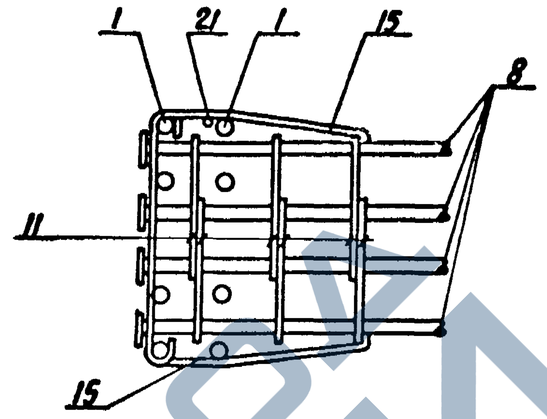

2-2

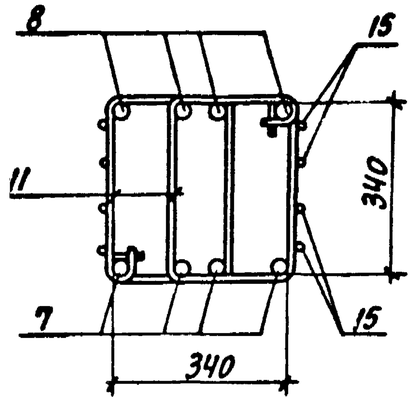

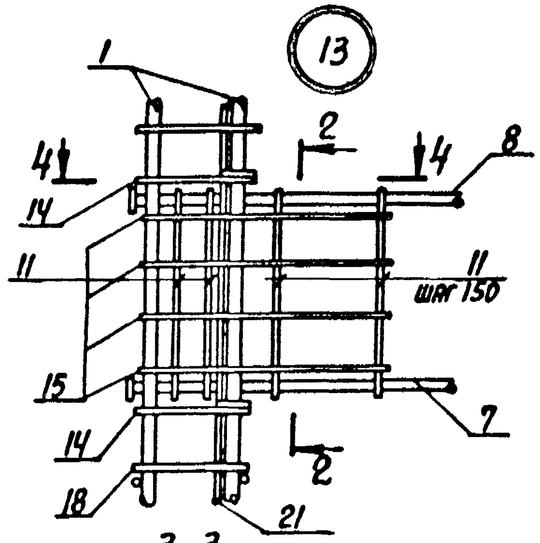

3-3
(для узла 12-2,13-2,14-4)

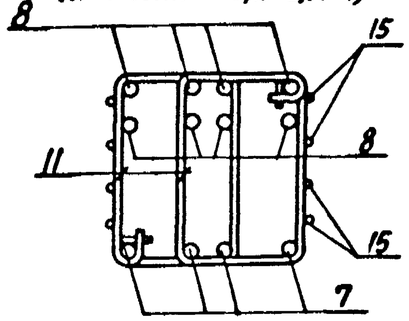

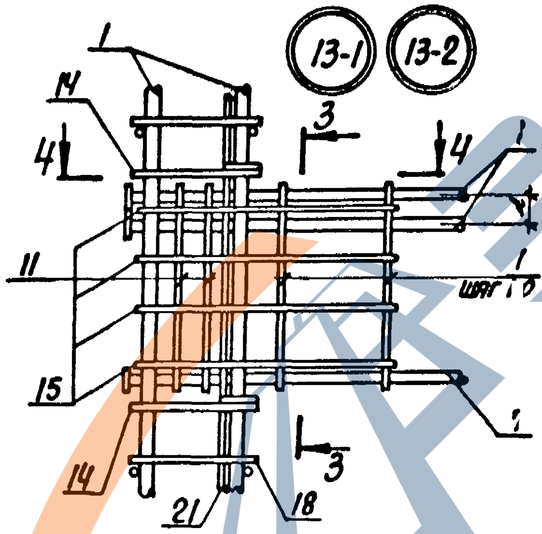

4-4

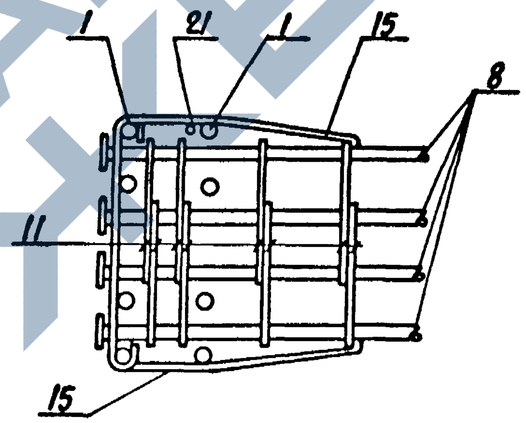

3-3
(для узла 12-1,13-1,14-1)

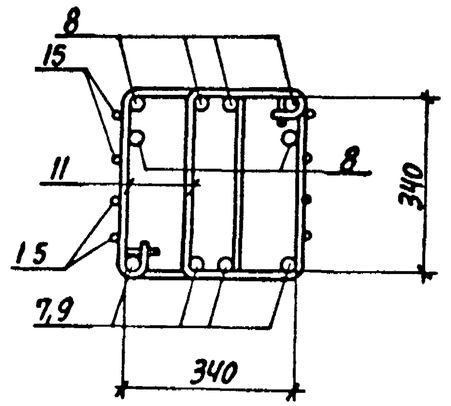

Инв.№ подл. | Подпись и дата | Взам. инв.№

Нач. отд.	Бродский			1.424.1-10.6С-27	
Н.контр.	Саврянский				
Гл. констр.	Саврянский				
Разраб.	Кудрячевская			Узел 12, 12-1, 12-2, 13,13-1,13-2, 14, 114-1...14-4	Стадия: Р; Лист: 1; Листов: 2
Проверил	Кудрячевская				
Исполн.	Тремль				Харьковский Промстройниипроект

https://zavodjk.com/

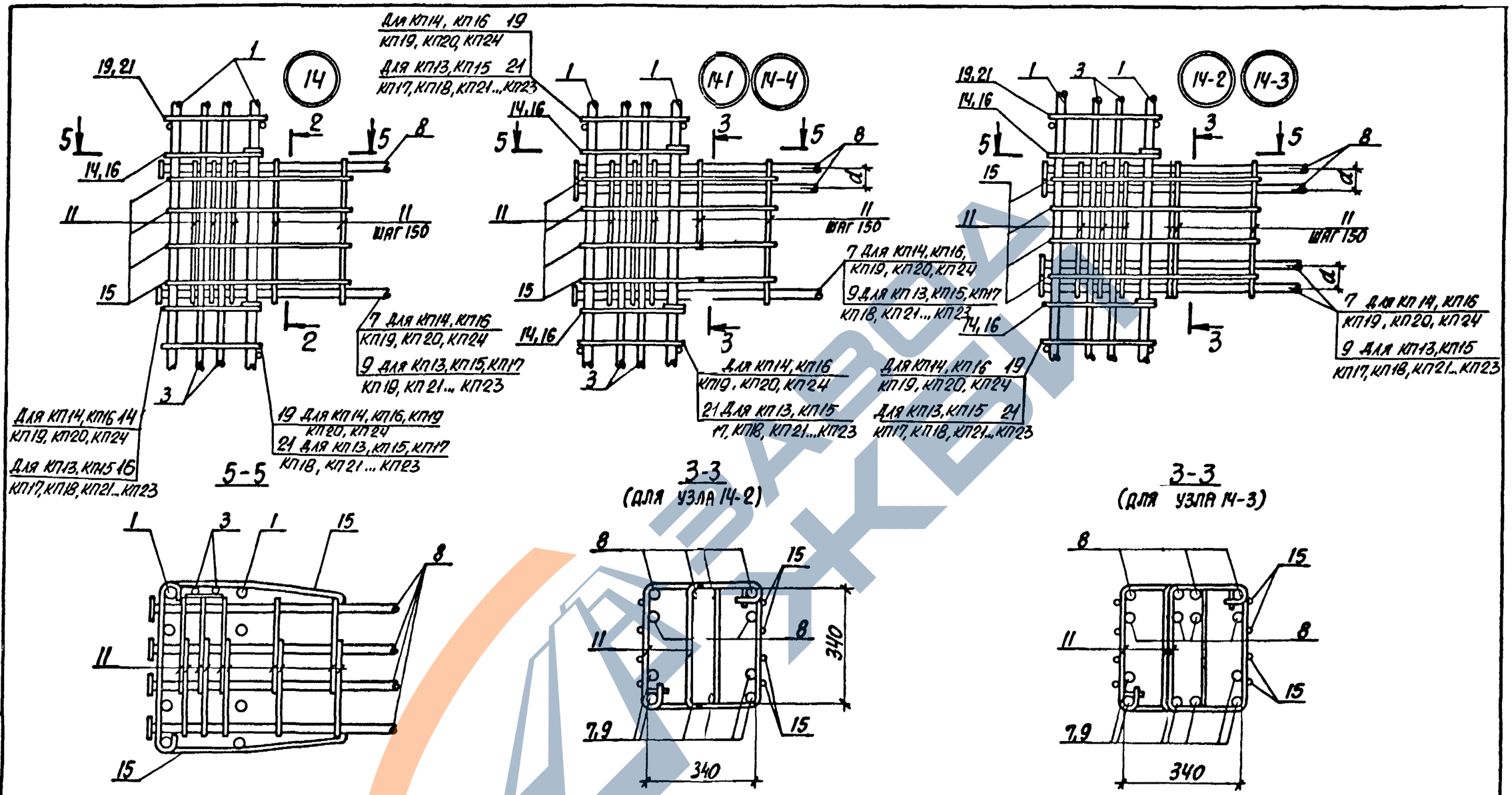

1. Количество стержней продольной арматуры ветвей показано условно.
   Наличие отдельных стержней (поз. 21) или дополнительных плоских каркасов (поз. 3) устанавливается по соответствующим спецификациям пространственных каркасов.
2. Расстояние a между осями стержней поз. 8 (7,9) принимать равным высоте анкерной шайбы (см. докум.–).
3. Приведенные на злах номера позиций относятся ко всем исполнениям соответствующих пространственных каркасов (например, КП13-1... КП13-6)

Инв. № подл.	Подпись и дата	Взам. инв. №

https://zavodjk.com/