https://zavodjbi.com/

ТИПОВЫЕ КОНСТРУКЦИИ, ИЗДЕЛИЯ И УЗЛЫ ЗДАНИЙ И СООРУЖЕНИЙ

СЕРИЯ 1.020-1/83

КОНСТРУКЦИИ КАРКАСА МЕЖВИДОВОГО ПРИМЕНЕНИЯ ДЛЯ МНОГОЭТАЖНЫХ ОБЩЕСТВЕННЫХ ЗДАНИЙ, ПРОИЗВОДСТВЕННЫХ И ВСПОМОГАТЕЛЬНЫХ ЗДАНИЙ ПРОМЫШЛЕННЫХ ПРЕДПРИЯТИЙ

ВЫПУСК 3-6

РИГЕЛИ ВЫСОТОЙ 450мм ПРОЛЕТОМ 3,0 И 6,0м ДЛЯ ОПИРАНИЯ РЕБРИСТЫХ ПЛИТ ПЕРЕКРЫТИЯ. АРМАТУРНЫЕ И ЗАКЛАДНЫЕ ИЗДЕЛИЯ

РАБОЧИЕ ЧЕРТЕЖИ

Вып. 3-6

19851
ЦЕНА 1-44

https://zavodjbi.com/

https://zavodjbi.com/

ЦЕНТРАЛЬНЫЙ ИНСТИТУТ ТИПОВОГО ПРОЕКТИРОВАНИЯ
ГОССТРОЯ СССР

Москва, А-445, Смольная ул., 22

Сдано в печать V 1987 года

Заказ № 6987 Тираж 1860 экз.

ЗАВОД ЖБИ

https://zavodjbi.com/

https://zavodjbi.com/

ТИПОВЫЕ КОНСТРУКЦИИ, ИЗДЕЛИЯ И УЗЛЫ ЗДАНИЙ И СООРУЖЕНИЙ

СЕРИЯ 1.020-1/83

КОНСТРУКЦИИ КАРКАСА МЕЖВИДОВОГО ПРИМЕНЕНИЯ ДЛЯ МНОГОЭТАЖНЫХ ОБЩЕСТВЕННЫХ ЗДАНИЙ, ПРОИЗВОДСТВЕННЫХ И ВСПОМОГАТЕЛЬНЫХ ЗДАНИЙ ПРОМЫШЛЕННЫХ ПРЕДПРИЯТИЙ

ВЫПУСК 3-6

РИГЕЛИ ВЫСОТОЙ 450мм ПРОЛЕТОМ 3,0 И 6,0м ДЛЯ ОПИРАНИЯ РЕБРИСТЫХ ПЛИТ ПЕРЕКРЫТИЯ. АРМАТУРНЫЕ И ЗАКЛАДНЫЕ ИЗДЕЛИЯ

РАБОЧИЕ ЧЕРТЕЖИ

РАЗРАБОТАНЫ:

ЦНИИ промзданий
ГЛ. ИНЖ. ИН-ТА В. ГРАНЕВ
НАЧ. ОТДЕЛА Э. КОДЫШ
ГЛ. ИНЖ. ПРОЕКТА И. ВАЛЁНКОВА

ЦНИИЭП торгово-бытовых зданий и туристских комплексов
ДИРЕКТОР ИН-ТА В. ЛЕПСКИЙ
НАЧ. ОТДЕЛА Б. ВОЛЫНСКИЙ

Гипростроммаш
ГЛ. ИНЖ. ИН-ТА В. БУЗИНОВ
ГЛ. ТЕХНОЛОГ ОТДЕЛА АРМАТУР. РАБОТ Т. ЗАНЕВСКАЯ

НИИЖБ Госстроя СССР
ЗАМ. ДИРЕКТОРА ИН-ТА Н. КОРОВИН
РУК. ЛАБОРАТОРИИ Г. БЕРДИЧЕВСКИЙ
ЗАВ. СЕКТОРОМ А. ЗАЛЕСОВ

НИИСК Госстроя СССР
ЗАМ. ДИРЕКТОРА ПО НАУЧНОЙ РАБОТЕ П КРИВОШЕЕВ
ЗАВ. ЛАБОРАТОРИЕЙ Б. КОВТУНОВ
РУК. СЕКТОРА Д. ВАЛЬЧУК

УТВЕРЖДЕНЫ Госстроем СССР
ПОСТАНОВЛЕНИЕ ОТ 13.07.1984 г. N 112
ВВЕДЕНЫ В ДЕЙСТВИЕ С 01.09.1984 г

https://zavodjbi.com/

Содержание	Наименование	Стр.
1.020-1/83. 3-6 00	Содержание	2
1.020-1/83. 3-6 00ПЗ	Пояснительная записка	2
1.020-1/83. 3-6 01	Каркас плоский КР1÷КР7	3
1.020-1/83. 3-6 02	Каркас плоский КР8÷КР13	5
1.020-1/83. 3-6 03	Сетки С1÷С9	7
1.020-1/83. 3-6 04	Сетки С10÷С16	10
1.020-1/83. 3-6 05	Сетки С21÷С24	12
1.020-1/83. 3-6 06	Сетки С25÷С27	14
1.020-1/83. 3-6 07	Сетки С28÷С30	15
1.020-1/83. 3-6 08	Сетки С31, С32	17
1.020-1/83. 3-6 09	Сетки С33, С34	18
1.020-1/83. 3-6 10	Сетка С35	19
1.020-1/83. 3-6 11	Сетка С36	19
1.020-1/83. 3-6 12	Изделие закладное сборное. СМН1÷СМН5	20
1.020-1/83. 3-6 13	Изделие закладное сборное СМН6, СМН7	23
1.020-1/83. 3-6 14	Изделие закладное МН1÷МН9	25
1.020-1/83. 3-6 15	Изделие закладное МН10÷МН12	29
1.020-1/83. 3-6 16	Изделие закладное МН13÷МН15	31
1.020-1/83. 3-6 17	Изделие закладное МН16, МН17	33
1.020-1/83. 3-6 18	Изделие закладное МН18, МН19	35
1.020-1/83. 3-6 19	Стержень гнутый	35
1.020-1/83. 3-6 20	Стержень гнутый	36

Нач.отд.	Кадыш		1.020-1/83. 3-6 00	
ГИП	Валенкова		Содержание	Стадия Р / Лист / Листов 1
				ЦНИИПРОМЗДАНИЙ

1. Общая часть

Настоящий выпуск содержит рабочие чертежи плоских арматурных изделий, закладных деталей и отдельных стержней для ригелей высотой 450мм под ребристые плиты по выпуску 3-4.

Указания по изготовлению арматурных изделий и закладных деталей приведены в выпуске 0-7 "Указания по заводской технологии изготовления изделий."

Изготовление указанных элементов должно быть организовано на современном оборудовании и отвечать требованиям соответствующих ГОСТов и СНиПов.

Изделие закладное сборное марок СМН1÷СМН7 должно изготовливаться в кондукторе. Элементы закладной детали МН15÷МН17 должны быть оцинкованы или защищены от коррозии специальным покрытием в соответствии с СНиП II-28-73*.

Все элементы должны маркироваться и складироваться по маркам в специальной таре.

Инв.№ подл. | Подпись и дата | Взам. инв.№

Нач.отд.	Кадыш		1.020-1/83. 3-6 00. ПЗ	
ГИП	Валенкова		Пояснительная записка	Стадия Р / Лист / Листов 1
				ЦНИИПРОМЗДАНИЙ

ЗАВОД ЖБИ
https://zavodjbi.com/

Формат	Зона	Поз.	Обозначение	Наименование	Кол.	Примечание
				Документация		
			1.020-1/83.3-6 01 СБ	Сборочный чертеж		
			1.020-1/83.3-6 ВВ ПЗ	Пояснительная записка		
			Переменные данные для исполнений:			
			1.020-1/83.3-6 01	(КР1)		
				Детали		
				Стержни отд. ГОСТ 5781-82		
Б4		1	10.013.5540	⌀10 АIII L = 5540 мм	1	3,42 кг
Б4		2	10.013.4860	⌀10 АIII L = 4860 мм	1	3,00 кг
Б4		3	8.013.430	⌀8 АIII L = 430 мм	25	4,25 кг
Б4		4	6.013.4860	⌀6 АIII L = 4860 мм	1	1,08 кг
			1.020-1/83.3-6 01-01	(КР2)		
				Детали		
				Стержни отд. ГОСТ 5781-82		
Б4		1	16.013.5540	⌀16 АII L = 5540 мм	1	8,74 кг
Б4		2	10.013.430	⌀10 АIII L = 4860 мм	1	3,00 кг
Б4		3	10.013.430	⌀10 АIII L = 430 мм	25	6,63 кг
Б4		4	6.013.4860	⌀6 АIII L = 4860 мм	1	1,08 кг

Нач.отд.	Кадыш		1.020-1/83.3-6 01
Н.конт.	Валенкова		
Ст.инж.	Валенкова		Каркас плоский КР1 ÷ КР4
Рук.гр.	Бочарова		
Провер.	Бомбаев		
Разраб.	Яковкина		

Стадия	Лист	Листов
Р	1	4

ЦНИИПРОМЗДАНИЙ

Формат	Зона	Поз.	Обозначение	Наименование	Кол.	Примечание
			1.020-1/83.3-6 01-02	(КР3)		
				Детали		
				Стержни отд. ГОСТ 5781-82		
Б4		1	18.013.5540	⌀18 АIII L = 5540 мм	1	11,07 кг
Б4		2	10.013.4860	⌀10 АIII L = 4860 мм	1	3,00 кг
Б4		3	10.013.430	⌀10 АIII L = 430 мм	25	6,63 кг
Б4		4	6.013.4860	⌀6 АIII L = 4860 мм	1	1,08 кг
			1.020-1/83.3-6 01-03	(КР4)		
				Детали		
				Стержни отд. ГОСТ 5781-82		
Б4		1	25.013.5540	⌀25 АIII L = 5540 мм	1	21,35 кг
Б4		2	12.013.430	⌀12 АIII L = 4860 мм	1	4,32 кг
Б4		3	12.013.430	⌀12 АIII L = 430 мм	25	9,55 кг
Б4		4	6.013.4860	⌀6 АIII L = 4860 мм	1	1,08 кг

Взам. инв. № | Подпись и дата | Инв. № подл.

1.020-1/83.3-6 01

Лист 2

https://zavodjbi.com/

Формат	Зона	Поз.	Обозначение	Наименование	Кол.	Примечание
			1.020-1/83.3-6 01-04	(КР5)		
				Детали		
				Стержни отд. ГОСТ 5781-82		
БЧ		1	12.013.5540	⌀12 АIII L = 5540 мм	1	4,92 кг
БЧ		2	12.013.4860	⌀12 АIII L = 4860 мм	1	4,32 кг
БЧ		3	12.013.430	⌀12 АIII L = 430 мм	25	9,55 кг
БЧ		4	6.013.4860	⌀6 АIII L = 4860 мм	1	1,08 кг
			1.020-1/83.3-6 01-05	(КР6)		
				Детали		
				Стержни отд. ГОСТ 5781-82		
БЧ		1	16.013.5540	⌀16 АIII L = 5540 мм	1	8,74 кг
БЧ		2	14.013.4860	⌀14 АIII L = 4860 мм	1	5,87 кг
БЧ		3	14.013.430	⌀14 АIII L = 430 мм	25	13,00 кг
БЧ		4	6.013.4860	⌀6 АIII L = 4860 мм	1	1,08 кг

Формат	Зона	Поз.	Обозначение	Наименование	Кол.	Примечание
			1.020-1/83.3-6 01-06	(КР7)		
				Детали		
				Стержни отд. ГОСТ 5781-82		
БЧ		1	14.013.5540	⌀14 АIII L = 5540 мм	1	8,70 кг
БЧ		2	14.013.4860	⌀14 АIII L = 4860 мм	1	5,87 кг
БЧ		3	14.013.430	⌀14 АIII L = 430 мм	25	13,00 кг
БЧ		4	6.013.4860	⌀6 АIII L = 4860 мм	1	1,08 кг

Инв. № подл. | Подпись и дата | Взам. инв. №

19851 5

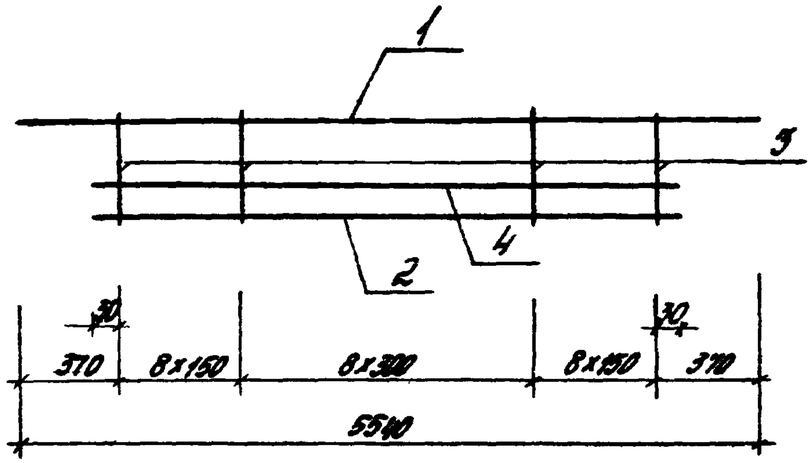

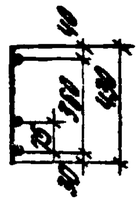

Обозначение	Марка	Масса кг
1.020-1/83.3-6 01	КР1	11.75
01	КР2	19.45
02	КР3	21.80
03	КР4	36.30
04	КР5	19.90
05	КР6	28.70
06	КР7	26.65

Нач.отд.	Кадыш		
Нормокон.	Валенкова		
Гл.инж.пр.	Валенкова		
Рук.гр.	Бочарова		
Ст.инж.	Бомакова		
Проверил	Лебедева		
Разраб.	Левина		

1.020-1/83.3-6 01СБ

Каркас плоский КР1÷КР7. Сборочный чертеж

Стадия	Масса	Масштаб
Р	см. табл.	
Лист	Листов 1	

ЦНИИПромзданий

Поз.	Обозначение	Наименование	Кол.	Примечание
		Документация		
	1.020-1/83.3-6 02СБ	Сборочный чертеж		
	1.020-1/83.3-6 08ПЗ	Пояснительная записка		
	1.020-1/83.3-6 02	(КР8)		
		Детали		
		Стержни ГОСТ 5781-82		
54 1	10.013.2540	Ф10 III L = 2540 мм	1	1,57 кг
54 2	18.013.2220	Ф18 III L = 2220 мм	1	4,41 кг
54 3	8.013.430	Ф8А III L = 430 мм	13	2,21 кг
54 4	6.013.2220	Ф6А III L = 2220 мм	1	0,49 кг
	1.020-1/83.3-6 02-01	(КР9)		
		Детали		
		Стержни ГОСТ 5781-82		
54 1	10.013.2540	Ф10А III L = 2540 мм	1	1,57 кг
54 2	20.013.2220	Ф20А III L = 2220 мм	1	5,47 кг
54 3	8.013.430	Ф8А III L = 430 мм	13	2,21 кг
54 4	6.013.2220	Ф6А III L = 2220 мм	1	0,49 кг

Инв.№подл. | Подпись и дата | Взам.инв.№

Нач.отд.	Кадыш		
Нормокон.	Валенкова		
Гл.инж.пр.	Валенкова		
Рук.гр.	Бочарова		
Проверил	Бомакова		
Разраб.	Левина		

1.020-1/83.3-6 02

Каркас плоский КР8÷КР13

Стадия	Лист	Листов
Р	1	3

ЦНИИПромзданий

https://zavodjbi.com/

Формат	Зона	Поз.	Обозначение	Наименование	Кол.	Примечание
			1.020-1/83.3-6 02-02	(КР 10)		
				Детали		
				Стержни отд. ГОСТ 5781-82		
БЧ		1	10.013. 2540	⌀10 АIII L = 2540 мм	1	1,57 кг
БЧ		2	25.013. 2220	⌀25 АIII L = 2220 мм	1	8,55 кг
БЧ		3	10.013. 430	⌀10 АIII L = 430 мм	13	3,45 кг
БЧ		4	6.013. 2220	⌀6 АIII L = 2220 мм	1	0,49 кг
			1.020-1/83.3-6 02-03	(КР 11)		
				Детали		
				Стержни отд. ГОСТ 5781-82		
БЧ		1	10.013 2540	⌀10 АIII L = 2540 мм	1	1,57 кг
БЧ		2	16.013. 2220	⌀16 АIII L = 2220 мм	1	3,50 кг
БЧ		3	8.013. 430	⌀8 АIII L = 430 мм	13	2,21 кг
БЧ		4	6.013. 2220	⌀6 АIII L = 2220 мм	1	0,49 кг
			1.020-1/83.3-6 02-04	(КР 12)		
				Детали		
				Стержни отд. ГОСТ 5781-82		
БЧ		1	10.013.2540	⌀10 АIII L = 2540 мм	1	1,57 кг
БЧ		2	18.013.2220	⌀18 АIII L = 2220 мм	1	4,44 кг
БЧ		3	10.013.430	⌀10 АIII L = 430 мм	13	3,45 кг
БЧ		4	6.013.2220	⌀6 АIII L = 2220 мм	1	0,49 кг

Формат	Зона	Поз.	Обозначение	Наименование	Кол.	Примечание
			1.020-1/83.3-6 02-05	(КР 13)		
				Детали		
				Стержни отд. ГОСТ 5781-82		
БЧ		1	10.013. 2540	⌀10 АIII L = 2540 мм	1	1,57 кг
БЧ		2	16.013. 2220	⌀16 АIII L = 2220 мм	1	3,50 кг
БЧ		3	10.013. 430	⌀10 АIII L = 430 мм	13	3,45 кг
БЧ		4	6.013. 2220	⌀6 АIII L = 2220 мм	1	0,49 кг

Инв. № подл. | Подпись и дата | Взам. инв. №

19851 7

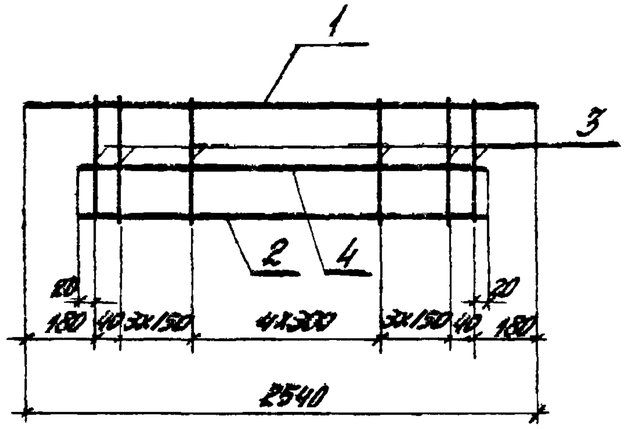

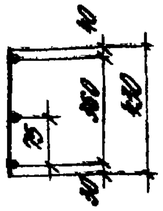

Обозначение	Марка	Масса кг
1.020-1/83.3-6 02	КР8	8.70
-01	КР9	9.75
-02	КР10	14.05
-03	КР11	7.80
-04	КР12	9.95
-05	КР13	9.01

Нач.отд.	Кодыш		
Нормокон.	Валенкова		
Гл.инж.пр.	Валенкова		
Рук.гр.	Бочарова		
Ст.инж.	Ермакова		
Провер.	Ясовкина		
Разраб.	Лебина		

1.020-1/83.3-6 02СБ

Каркас плоский КР8 ÷ КР13. Сборочный чертеж

Стадия	Масса	Масштаб
Р	см. табл.	
Лист	Листов 1	

ЦНИИПРОМЗДАНИЙ

Формат	Зона	Поз.	Обозначение	Наименование	Кол.	Примечание
				Документация		
			1.020-1/83.3-6 03СБ	Сборочный чертеж		
			1.020-1/83.3-6 00ПЗ	Пояснительная записка		
			Переменные данные для исполнений:			
			1.020-1/83.3-6 03	(С1)		
				Детали		
				Стержни ГОСТ 6727-80		
Б4		1	5.031.390	Ф5ВрI L = 390 мм	33	2.00 кг
Б4		2	5.031.4840	Ф5ВрI L = 4840 мм	1	0.75 кг
Б4		3	5.031.4840	Ф5ВрI L = 4840 мм	1	0.75 кг
			1.020-1/83.3-6 03-01	(С2)		
				Детали		
Б4		1	6.013.390	Стержень ГОСТ 5781-82		
				Ф6АIII L = 390 мм	33	2.85 кг
Б4		2	6.013.4840	Стержень ГОСТ 5781-82		
				Ф8АIII L = 4840 мм	1	1.08 кг
Б4		3	5.031.4840	Стержень ГОСТ 6727-80		
				Ф5ВрI L = 4840 мм	1	0.75 кг

Инв.№ подл. | Подпись и дата | Взам.инв.№

Нач.отд.	Кодыш		
Нормокон.	Валенкова		
Гл.инж.пр.	Валенкова		
Рук.гр.	Бочарова		
Ст.инж.	Ермакова		
Провер.	Ясовкина		

1.020-1/83.3-6 03

Сетки С1÷С9

Стадия	Лист	Листов
Р	1	4

ЦНИИПРОМЗДАНИЙ

https://zavodjbi.com/

Формат	Зона	Поз.	Обозначение	Наименование	Кол	Примечание
			1.020-1/83.3-6 03-02	(С3)		
				Детали		
Б4		1	8.013.390	Стержень отд. ГОСТ 5781-82		
				⌀8 А III L = 390 мм	33	5,1 кг
Б4		2	8.013.4840	Стержень отд. ГОСТ 5781-82		
				⌀8 А III L = 4840 мм	1	1,9 кг
Б4		3	5.031.4840	Стержень отд. ГОСТ 6727-80		
				⌀5 Вр I L = 4840 мм	1	0,75 кг
			1.020-1/83.3-6 03-03	(С4)		
				Детали		
Б4		1	10.013.390	Стержень отд. ГОСТ 5781-82		
				⌀10 А III L = 390 мм	33	7,94 кг
Б4		2	10.013.4840	Стержень отд. ГОСТ 5781-82		
				⌀10 А III L = 4840 мм	1	3,00 кг
Б4		3	5.031.4840	Стержень отд. ГОСТ 6727-80		
				⌀5 Вр I L = 4840 мм	1	0,75 кг

Формат	Зона	Поз.	Обозначение	Наименование	Кол	Примечание
			1.020-1/83.3-6 03-04	(С5)		
				Детали		
				Стержни отд. ГОСТ 6727-80		
Б4		1	5.031.460	⌀5 Вр I L = 460 мм	33	2,34 кг
Б4		2	5.031.4840	⌀5 Вр I L = 4840 мм	1	0,75 кг
Б4		3	5.031.4840	⌀5 Вр I L = 4840 мм	1	0,75 кг
			1.020-1/83.3-6 03-05	(С6)		
				Детали		
Б4		1	6.013.460	Стержень отд. ГОСТ 5781-82		
				⌀6 А III L = 460 мм	33	3,37 кг
Б4		2	6.013.4840	Стержень отд. ГОСТ 5781-82		
				⌀6 А III L = 4840 мм	1	1,08 кг
Б4		3	5.031.4840	Стержень отд. ГОСТ 6727-80		
				⌀5 Вр I L = 4840 мм	1	0,75 кг
			1.020-1/83.3-6 03-06	(С7)		
				Детали		
Б4		1	10.013.460	Стержень отд. ГОСТ 5781-82		
				⌀10 А III L = 460 мм	33	9,37 кг
Б4		2	10.013.4840	Стержень отд. ГОСТ 5781-82		
				⌀10 А III L = 4840 мм	1	3,00 кг
Б4		3	5.031.4840	Стержень отд. ГОСТ 6727-80		
				⌀5 Вр I L = 4840 мм	1	0,75 кг

Инв. № подл. | Подпись и дата | Взам. инв. №

19851 9

Позиция	Зона	Поз.	Обозначение	Наименование	Кол.	Примечание
			1.020-1/83.3-6 03-07	(С8)		
				Детали		
54		1	8.013. 360	Стержень отд. ГОСТ5781-82		
				Ф8А III L = 360 мм	33	4,70 кг
54		2	8.013. 4840	Стержень отд. ГОСТ5781-82		
				Ф8А III L = 4840 мм	1	1,90 кг
54		3	5.031 1840	Стержень отд ГОСТ6727-80		
				Ф5ВрI L = 4840 мм	1	0,75 кг
			1.020-1/83.3-6 03-08	(С9)		
				Детали		
54		1	10.013360	Стержень отд. ГОСТ5781-82		
				Ф10А III L = 360 мм	33	7,93 кг
54		2	10.013. 4840	Стержень отд. ГОСТ5781-82		
				Ф10А III L = 4840 мм	1	3,00 кг
54		3	5.031. 4840	Стержень отд. ГОСТ6727-80		
				Ф5ВрI L = 4840 мм	1	0,75 кг

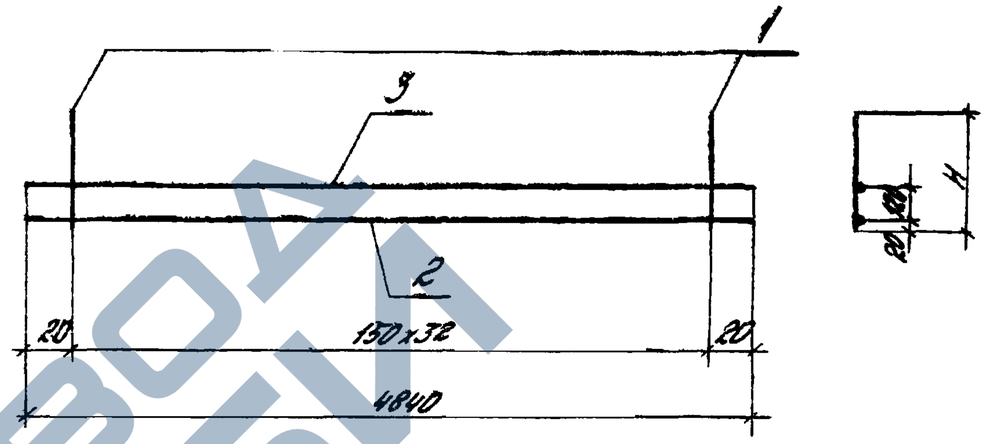

Обозначение	Марка	H	Масса кг
1.020-1/83.3-6 03-	С1	390	3,50
-01	С2	"	4,70
-02	С3	"	9,75
-03	С4	"	11,70
-04	С5	460	3,84
-05	С6	"	5,2
-06	С7	"	13,12
-07	С8	360	7,35
-08	С9	"	11,10

Инв. № подл. | Подпись и дата | Взам. инв. №

Нач. отд.	Кодыш		
Нормоконт.	Валенкова		
Гл. инж. пр.	Валенкова		
Рук. гр.	Бочарова		
Ст. инж.	Ермакова		
Проверил	Яковкина		
Разработал	Левина		

1.020-1/83.3-6 03 СБ

Сетка С1-С9. Сборочный чертеж

Стадия	Масса	Масштаб
Р	см. табл.	
Лист	Листов 1	

ЦНИИПромзданий

ЗАВОД ЖБИ

Формат	Зона	Поз.	Обозначение	Наименование	Кол.	Примечание
				Документация		
			1.020-1/83.3-6 04СБ	Сборочный чертеж		
			1.020-1/83.3-6 00ПЗ	Пояснительная записка		
			Переменные данные для исполнений:			
			1.020-1/83.3-6 04	(С10)		
				Детали		
				Стержни отд. ГОСТ 6727-80		
БЧ		1	5.031.390	⌀5 Вр1 L=390 мм	16	0,96 кг
БЧ		2	5.031.2190	⌀5 Вр1 L=2190 мм	1	0,34 кг
БЧ		3	5.031.2190	⌀5 Вр1 L=2190 мм	1	0,34 кг
			1.020-1/83.3-6 04-01	(С11)		
				Детали		
БЧ		1	6.013.390	Стержень отд. ГОСТ 5781-82		
				⌀6 AII L=390 мм	16	1,40 кг
БЧ		2	6.013.2190	Стержень отд. ГОСТ 5781-82		
				⌀6 AII L=2190 мм	1	0,49 кг
БЧ		3	5.031.2190	Стержень отд. ГОСТ 6727-80		
				⌀5 Вр1 L=2190 мм	1	0,34 кг

Нач. отд.	Кобыш		1.020-1/83.3-6 04
Н. контр.	Волченкова		
Гл. инж. пр.	Волченкова		Стадия: Р; Лист: 1; Листов: 4
Рук. гр.	Бондарова		Сетки С10÷С16
Инж.	Бомакова		ЦНИИПРОМЗДАНИЙ
Инж.	Ясовкина		

Формат	Зона	Поз.	Обозначение	Наименование	Кол.	Примечание
			1.020-1/83.3-6 04-02	(С12)		
				Детали		
БЧ		1	10.013.390	Стержень отд. ГОСТ 5781-82		
				⌀10 AIII L=390 мм	16	3,85 кг
БЧ		2	10.013.2190	Стержень отд. ГОСТ 5781-82		
				⌀10 AIII L=2190 мм	1	1,35 кг
БЧ		3	5.031.2190	Стержень отд. ГОСТ 6727-80		
				⌀5 Вр1 L=2190 мм	1	0,34 кг
			1.020-1/83.3-6 04-03	(С13)		
				Детали		
БЧ		1	6.013.460	Стержень отд. ГОСТ 5781-82		
				⌀6 AIII L=460 мм	16	1,03 кг
БЧ		2	6.013.2190	Стержень отд. ГОСТ 5781-82		
				⌀6 AIII L=2190 мм	1	0,49 кг
БЧ		3	5.031.2190	Стержень отд. ГОСТ 6727-80		
				⌀5 Вр1 L=2190 мм	1	0,34 кг

Инв. № подл. | Подпись и дата | Взам. инв. №

1.020-1/83.3-6 04 | Лист 2

https://zavodjbi.com/

Формат	Зона	Поз.	Обозначение	Наименование	Кол.	Примечание
			1.020-1/83.3-6 04-04	(С 14)		
				Детали		
БЧ		1	10.013.460	Стержень отд. ГОСТ 5781-82		
				Ф10 А III L = 460 мм	16	4,54 кг
БЧ		2	10.013.460	Стержень отд. ГОСТ 5781-82		
				Ф10 А III L = 2190 мм	1	1,35 кг
БЧ		3	5.031.2190	Стержень отд. ГОСТ 6727-80		
				Ф5 Вр1 L = 2190 мм	1	0,34 кг
			1.020-1/83.3-6 04-05	(С 15)		
				Детали		
БЧ		1	8.013.360	Стержень отд. ГОСТ 5781-82		
				Ф8 А III L = 360 мм	16	2,30 кг
БЧ		2	8.013.2190	Стержень отд. ГОСТ 5781-82		
				Ф8 А III L = 2190 мм	1	0,87 кг
БЧ		3	5.031.2190	Стержень отд. ГОСТ 6727-80		
				Ф5 Вр1 L = 2190 мм	1	0,34 кг

Формат	Зона	Поз.	Обозначение	Наименование	Кол.	Примечание
			1.020-1/83.3-6 04-06	(С 16)		
				Детали		
БЧ		1	10.013.360	Стержень отд. ГОСТ 5781-82		
				Ф10 А III L = 360 мм	16	3,55 кг
БЧ		2	10.013.2190	Стержень отд. ГОСТ 5781-82		
				Ф10 А III L = 2190 мм	1	1,35 кг
БЧ		3	5.031.2190	Стержень отд. ГОСТ 6727-80		
				Ф5 Вр1 L = 2190 мм	1	0,34 кг

Инв. № подл. | Подпись и дата | Взам. инв. №

https://zavodjbi.com/

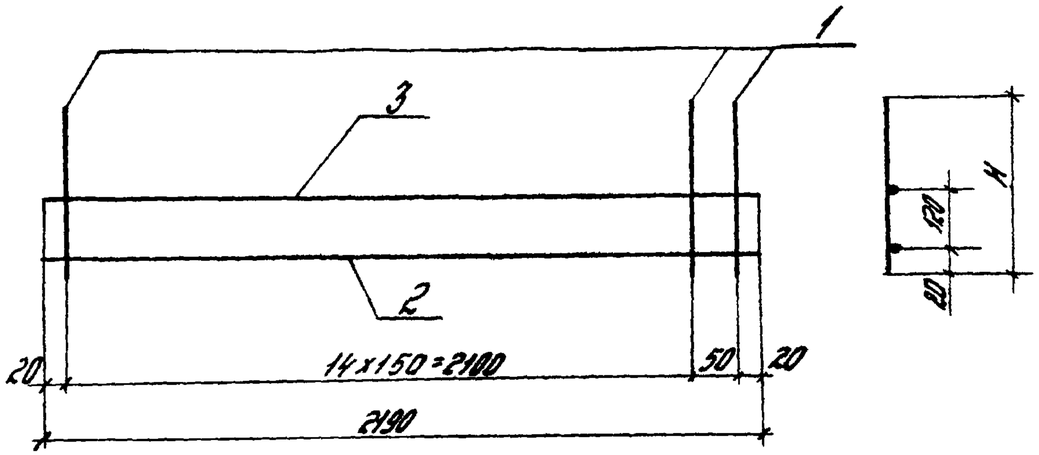

Обозначение	Марка	H	Масса кг
1.020-1/83.3-6 04	С10	390	1,64
-01	С11	390	2,23
-02	С12	390	5,54
-03	С13	460	2,46
-04	С14	460	6,23
-05	С15	360	3,51
-06	С16	360	5,24

Нач.отд.	Кодыш		
Нормокон.	Валенкова		
Гл.инж.пр.	Валенкова		
Рук.гр.	Бочарова		
Ст.инж.	Ермакова		
Проверил	Асовкина		
Разраб.	Левина		

1.020-1/83.3-6 04СБ

Сетка С10÷С16. Сборочный чертеж

Стадия	Масса	Масштаб
Р	см. табл.	
Лист	Листов 1	

ЦНИИПРОМЗДАНИЙ

Инв.№подл. | Подпись и дата | Взамен инв.№

Формат	Зона	Поз.	Обозначение	Наименование	Кол.	Примечание
				Документация		
			1.020-1/83.3-6 05 СБ	Сборочный чертеж		
			1.020-1/83.3-6 00 ПЗ	Пояснительная записка		
			Переменные данные	для исполнений:		
			1.020-1/83.3-6 05	(С21)		
				Детали		
				Стержни отдельные ГОСТ 6727-80		
54		1	5.031.700	ф5 ВрI L = 700 мм	33	3,56 кг
54		2	5.031.4840	ф5 ВрI L = 4840 мм	4	3,00 кг
			1.020-1/83.3-6 05-01	(С22)		
				Детали		
54		1	6.013.700	Стержень отд. ГОСТ 5781-82 ф6А III L = 700 мм	10	1,55 кг
54		2	5.031.1390	Стержень отд. ГОСТ 6727-80 ф5 ВрI L = 1390 мм	4	0,86 кг

Нач.отд.	Кодыш		
Нормокон.	Валенкова		
Гл.инж.пр.	Валенкова		
Рук.гр.	Бочарова		
Проверил	Ермакова		
Разработ.	Левина		

1.020-1/83.3-6 05

Сетки С21÷С24

Стадия	Лист	Листов
Р	1	2

ЦНИИПРОМЗДАНИЙ

https://zavodjbi.com/

Формат	Зона	Поз.	Обозначение	Наименование	Кол.	Примечание
			1.020-1/83.3-6 05-02	(С23)		
				Детали		
БЧ		1	5.031.700	Стержень отд. ГОСТ 6727-80		
				ф5 Вр I L=700 мм	15	1,62 кг
БЧ		2	5.031.2140	Стержень отд. ГОСТ 6727-80		
				ф5 Вр I L=2140 мм	4	1,32 кг
			1.020-1/83.3-6 05-03	(С24)		
				Детали		
БЧ		1	8.013.700	Стержень отд. ГОСТ 5781-82		
				ф8 А III L=700 мм	10	2,77 кг
БЧ		2	5.031.1390	Стержень отд. ГОСТ 6727-80		
				ф5 Вр I L=1390 мм	4	0,86 кг

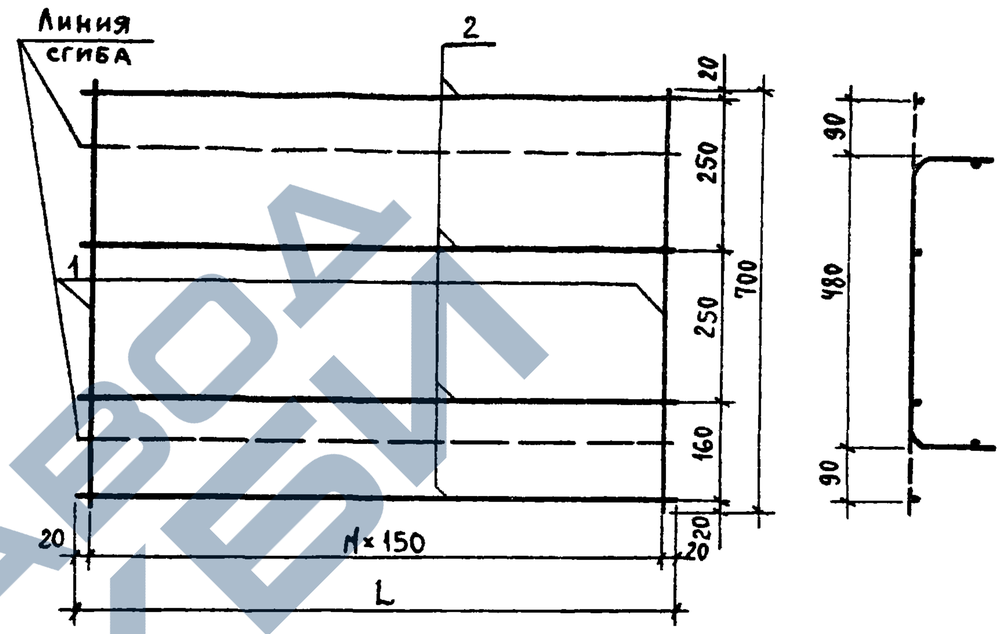

Обозначение	Марка	L	N	Масса кг
1.020-1/83.3-6 05-	С21	4840	32	6,60
-01	С22	1390	9	2,40
-02	С23	2140	14	2,94
-03	С24	1390	9	3,63

1.020-1/83.3-6 05СБ

Нач.отд.	Кодыш	
Нормокон.	Валенкова	
ГИП	Валенкова	
Рук.гр.	Бочарова	
Ст.инж.	Ермакова	
Пров.	Асовкина	
Разраб.	Левина	

Сетка С21÷С24. Сборочный чертеж.

Стадия	Масса	Масштаб
Р	см. табл.	
Лист	Листов 1	

ЦНИИпромзданий

19851 14

https://zavodjbi.com/

Формат	Зона	Поз.	Обозначение	Наименование	Кол.	Примечание
				Документация		
			1.020-1/83.3-6 ОС.СБ	Сборочный чертеж		
			1.020-1/83.3-6 ОО.ПЗ	Пояснительная записка		
			Переменные данные	для исполнений:		
			1.020-1/83.3-6 ОС	(С 25)		
				Детали		
				Стержни отдельные		
				ГОСТ 6727-80		
		1	5.031.700	ф5ВрI L = 700 мм	16	1,42 кг
		2	5.031.700	ф5ВрI L = 2230 мм	4	1,37 кг
			1.020-1/83.3-6 ОС-01	(С 26)		
				Детали		
		1	6.013.700	Стержень отд. ГОСТ 5781-82		
				ф6АIII L = 700 мм	16	2,49 кг
		2	5.031.2230	Стержень отд. ГОСТ 6727-80		
				ф5ВрI L = 2230	4	1,37 кг

Нач.отд.	Кольш		1.020-1/83.3-6 ОС
Н.контр.	Валенкова		
Гл.инж.пр.	Валенкова		Стадия: Р · Лист: 1 · Листов: 2
Рук.гр.	Бочарова		Сетки С25÷С27
Провер.	Ермакова		ЦНИИПромзданий
Разраб.	Ясавкина		

Формат	Зона	Поз.	Обозначение	Наименование	Кол.	Примечание
			1.020-1/83.3-6 ОС-02	(С 27)		
				Детали		
		1	8.013.700	Стержень отд. ГОСТ 5781-82		
				ф8АIII L = 700 мм	16	4,42 кг
		2	5.031.2230	Стержень отд. ГОСТ 6727-80		
				ф5ВрI L = 2230 мм	4	1,37 кг

Взам.инв.№ | Подпись и дата | Инв.№ подл.

1.020-1/83.3-6 ОС — Лист 2

https://zavodjbi.com/

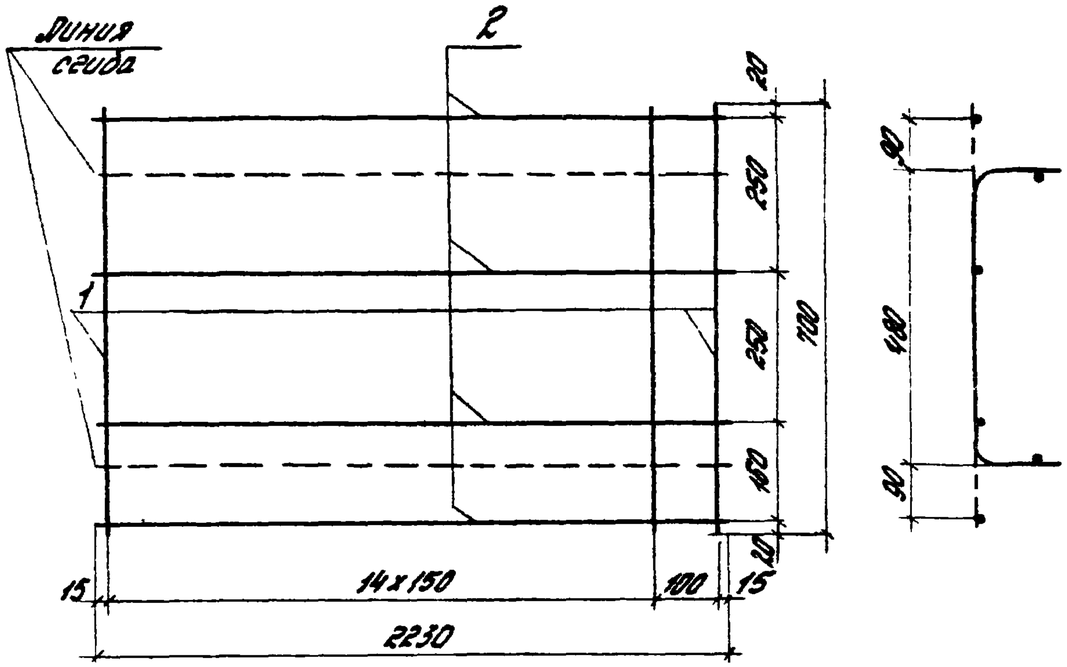

Обозначение	Марка	Масса кг
1.020-1/83.3-6 06	С25	3.10
-01	С26	3.86
-02	С27	5.80

Формат	Зона	Поз.	Обозначение	Наименование	Кол.	Примечание
				Документация		
			1.020-1/83.3-6 07 СБ	Сборочный чертеж		
			1.020-1/83.3-6 00 ПЗ	Пояснительная записка		
			Переменные данные	для исполнений:		
			1.020-1/83.3-6 07	(С28)		
				Детали		
		1	6.013.640	Стержень отд. ГОСТ5781-82		
				ф6АIII L = 640 мм	10	1,42 кг
		2	5.031.1390	Стержень отд ГОСТ6727-80		
				ф5ВрI L = 1390 мм	4	0,86 кг
			1.020-1/83.3-6 07-01	(С29)		
				Детали		
		1	5.031.640	Стержень отд. ГОСТ6727-80		
				ф5ВрI L = 640 мм	15	1,48 кг
		2	5.031.2140	Стержень отд. ГОСТ6727-80		
				ф5ВрI L = 2140 мм	4	1,32 кг

Взам. инв. № | Подпись и дата | Инв. № подл.

Нач. отд.	Кобыш		
Нормоконт.	Валенкова		
Гл. инж. пр.	Валенкова		
Рук. гр.	Бочарова		
Ст. инж.	Ермакова		
Проверил	Ясавкина		
Разраб.	Левина		

1.020-1/83.3-6 06 СБ

Сетка С25 ÷ С27. Сборочный чертеж

Стадия	Масса	Масштаб
Р	см. табл.	
Лист	Листов 1	

ЦНИИПРОМЗДАНИЙ

Нач. отд.	Кобыш		
Нормоконт.	Валенкова		
Гл. инж. пр.	Валенкова		
Рук. гр	Бочарова		
Проверил	Ермакова		
Разработ.	Ясавкина		

1.020-1/83.3-6 07

Сетки С28 ÷ С30

Стадия	Лист	Листов
Р	1	2

ЦНИИПРОМЗДАНИЙ

https://zavodjbi.com/

Формат	Зона	Поз.	Обозначение	Наименование	Кол.	Примечание
			1.020-1/83.3-6 07-02	(С30)		
				Детали		
Б4		1	8.013.640	Стержень ГОСТ 5781-82		
				Ф8А III L = 640 мм	10	2.53 кг
Б4		2	5.031.1390	Стержень ГОСТ 6727-80		
				Ф5ВрI L = 1390 мм	4	0.86 кг

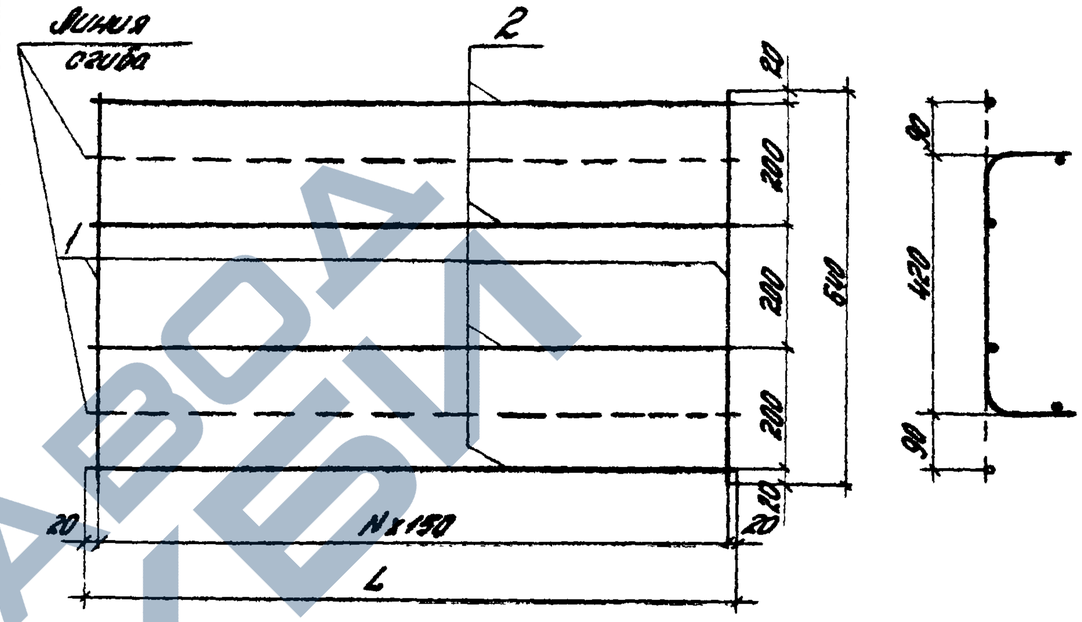

Обозначение	Марка	L	N	Масса кг
1.020-1/83.3-6 07	С28	1390	9	2.30
-01	С29	2140	14	2.80
-02	С30	1390	8	3.40

Нач. отд.	Кадыш		
Нормокон.	Валенкова		
Гл. инж. пр.	Валенкова		
Рук. гр.	Бочарова		
Ст. инж.	Ермакова		
Проверил	Ясовкина		
Разработ.	Левина		

Инв. № подл. | Подпись и дата | Взам. инв. №

1.020-1/83.3-6 07 СБ

Сетка С28÷С30. Сборочный чертеж

Стадия	Масса	Масштаб
Р	см. табл.	
Лист	Листов 1	

ЦНИИПромзданий

1.020-1/83.3-6 07 | Лист 2

https://zavodjbi.com/

Формат	Зона	Поз.	Обозначение	Наименование	Кол.	Примечание
				Документация		
			1.020-1/83.3-6 08 СБ	Сборочный чертеж		
			1.020-1/83.3-6 00ПЗ	Пояснительная записка		
			Переменные данные	для исполнений:		
			1.020-1/83.3-6 08	(С31)		
				Детали		
Б4		1	.6.013.640	Стержень отд. ГОСТ5781-82		
				ф 6А III L = 640 мм	16	2,27 кг
Б4		2	5.031.2230	Стержень отд. ГОСТ6727-80		
				ф 5 Вр I L = 2230 мм	4	1,37 кг
			1.020-1/83.3-6.08-01	(С32)		
				Детали		
Б4		1	8.013.640	Стержень отд. ГОСТ5781-82		
				ф 8А III L = 640 мм	16	4,04 кг
Б4		2	5.031.2230	Стержень отд. ГОСТ6727-80		
				ф 5 Вр I L = 2230 мм	4	1,37 кг

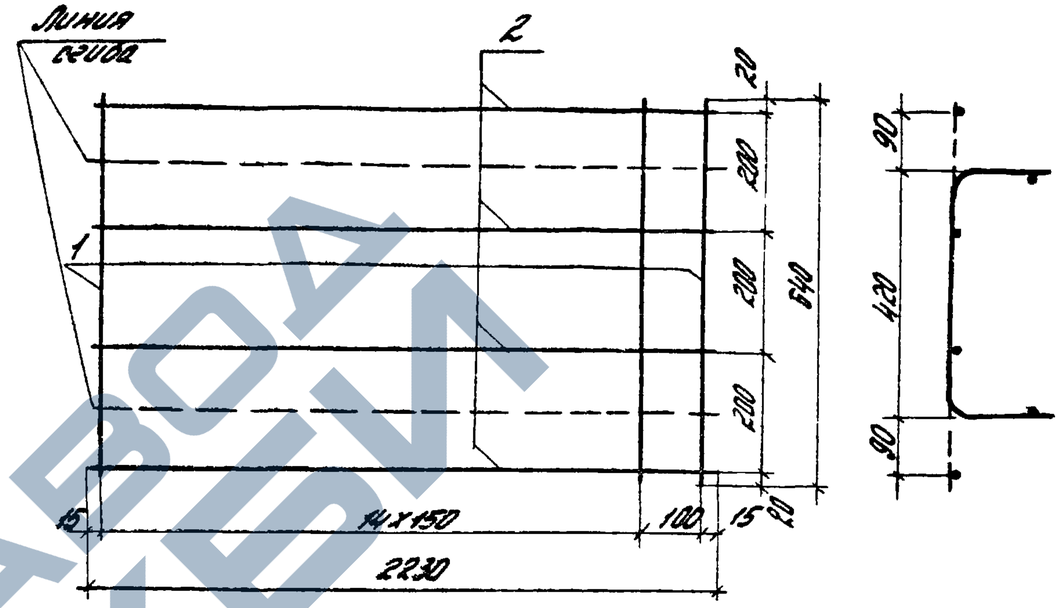

Обозначение	Марка	Масса кг
1.020-1/83.3-6 08	С31	3,64
-01	С32	5,40

Инв. № подл. | Подпись и дата | Взам. инв. №

Нач. отд.	Кобыш		
Норм. кон.	Валенкова		
Гл. инж. пр.	Валенкова		
Рук. гр.	Бочарова		
Пров.	Ермакова		
Разраб.	Асовкина		

1.020-1/83.3-6 08

Сетки С31, С32

Стадия	Лист	Листов
Р		1

ЦНИИПРОМЗДАНИЙ

Нач. отд.	Кобыш		
Норм. кон.	Валенкова		
Гл. инж. пр.	Валенкова		
Рук. гр.	Бочарова		
Ст. инж.	Ермакова		
Пров.	Асовкина		
Разраб.	Левина		

1.020-1/83.3-6 08СБ

Сетка С31, С32. Сборочный чертеж

Стадия	Масса	Масштаб
Р	см. табл.	

Лист	Листов 1

ЦНИИПРОМЗДАНИЙ

https://zavodjbi.com/

Формат	Зона	Поз.	Обозначение	Наименование	Кол.	Примечание
				Документация		
			1.020-1/83.3-6 09СБ	Сборочный чертеж		
			1.020-1/83.3-6 00 ПЗ	Пояснительная записка		
			Переменные данные	Для исполнений:		
			1.020-1/83.3-6 09	(С33)		
				Детали		
Б4		1	8.013.520	Стержень отд. ГОСТ5781-82		
				Ф8АIII L = 520 мм	10	2,05 кг
Б4		2	5.031.1390	Стержень отд. ГОСТ6727-80		
				Ф5ВрI L = 1390 мм	3	0,64 кг
			1.020-1/83.3-6 09-01	(С34)		
				Детали		
Б4		1	5.031.520	Стержень отд. ГОСТ6727-80		
				Ф5ВрI L = 520 мм	15	1,20 кг
Б4		2	5.031.2140	Стержень отд. ГОСТ6727-80		
				Ф5ВрI L = 2140 мм	3	1,00 кг

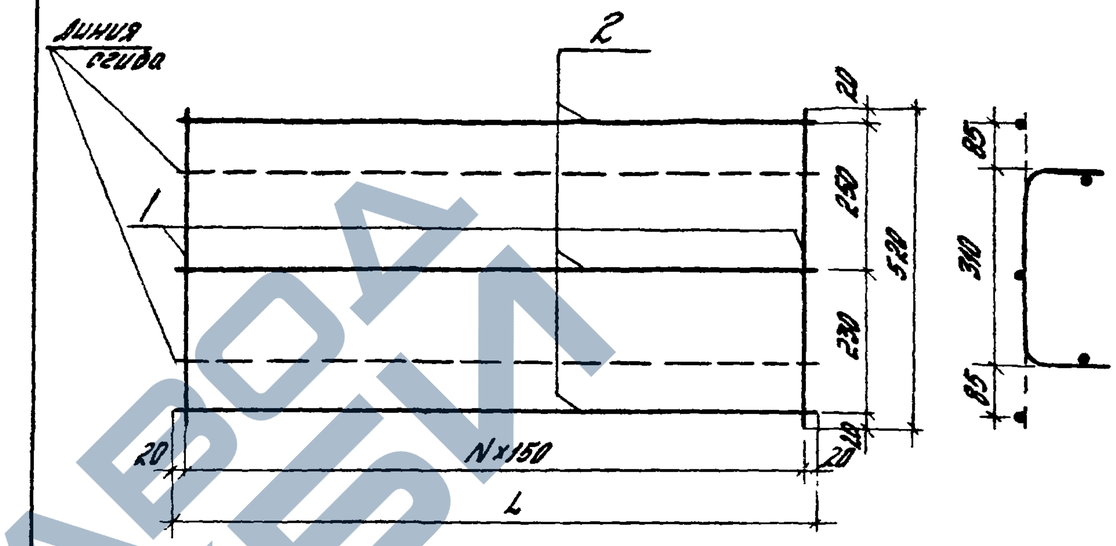

Обозначение	Марка	L	N	Масса кг
1.020-1/83.3-6 09	С33	1390	9	2,70
-01	С34	2140	14	2,20

Нач. отд.	Кадыш		
Нормокон.	Валенкова		
Гл. инж. пр.	Валенкова		
Рук. гр.	Бочарова		
Провер.	Ермакова		
Разраб.	Ясовкина		

1.020-1/83.3-6 09

Сетки С33, С34

Стадия	Лист	Листов
Р		1

ЦНИИПРОМЗДАНИЙ

Инв. № подл. | Подпись и дата | Взам. инв. №

Нач. отд.	Кадыш		
Нормокон.	Валенкова		
Гл. инж. пр.	Валенкова		
Рук. гр.	Бочарова		
Ст. инж.	Ермакова		
Провер.	Ясовкина		
Разраб.	Левина		

1.020-1/83.3-6 09СБ

Сетка С33, С34. Сборочный чертеж

Стадия	Масса	Масштаб
Р	см табл.	
Лист	Листов 1	

ЦНИИПРОМЗДАНИЙ

https://zavodjbi.com/
ЗАВОД ЖБИ

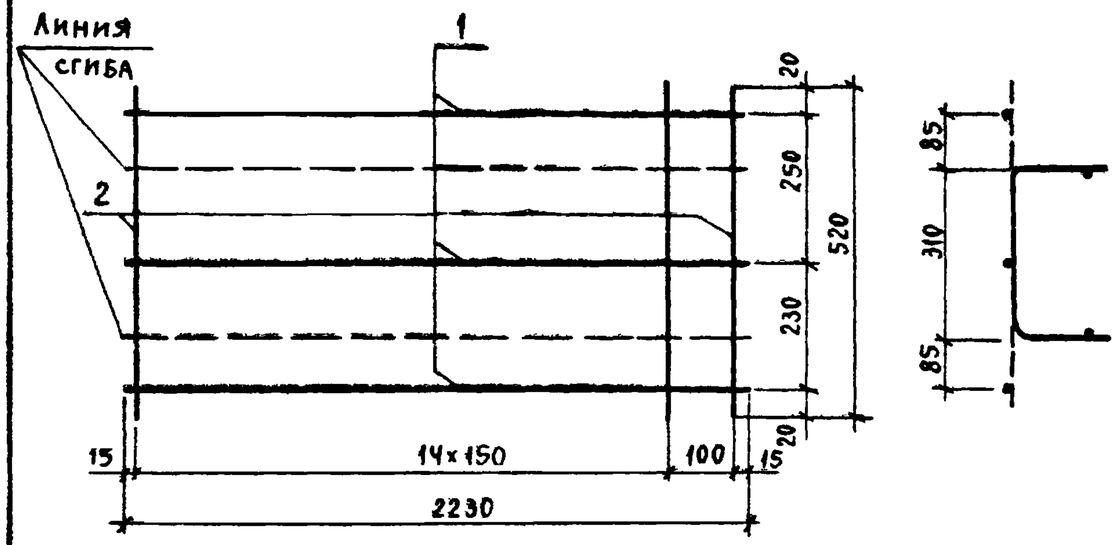

Формат	Зона	Поз.	Обозначение	Наименование	Кол.	Примечание
Б4		1	5.031.2230	Стержень отд. ГОСТ 6727-80		
				ф5Вр1 L=2230мм	3	1,03кг
Б4		2	8.013.520	Стержень отд ГОСТ 5781-82		
				ф8АIII L=520 мм	16	3,30кг

Нач.отд.	Кодыш	
Нормокон	Валенкова	
ГИП	Валенкова	
Рук.гр.	Бочарова	
Ст.инж	Ермакова	
Пров.	Асавкина	
Разраб.	Левина	

1.020-1/83 3-6 10

Сетка С35

Стадия	Масса	Масштаб
Р	4,33кг	
Лист	Листов 1	

ЦНИИпромзданий

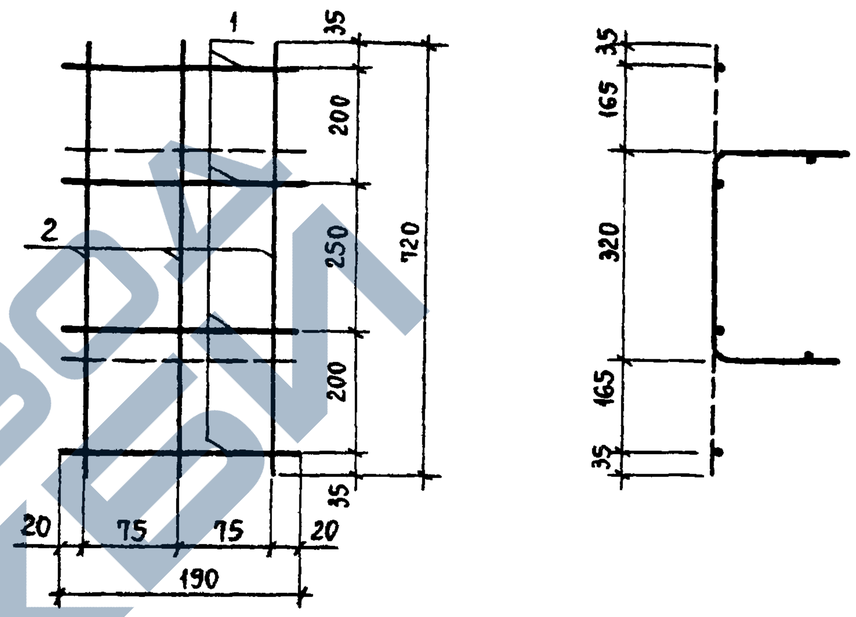

Формат	Зона	Поз.	Обозначение	Наименование	Кол.	Примечание
Б4		1	5.031.190	Стержень отд. ГОСТ 6727-80		
				ф5Вр1 L=190мм	4	0,44кг
Б4		2	5.031.720	Стержень отд. ГОСТ 6727-80		
				ф5Вр1 L=720мм	3	0,10кг

Нач.отд.	Кодыш	
Нормок	Валенкова	
ГИП	Валенкова	
Рук.гр	Бочарова	
Ст.инж.	Ермакова	
Провер	Асавкина	
Разраб	Левина	

1.020-1/83.3-6 11

Сетка С36

Стадия	Масса	Масштаб
Р	0,54кг	
Лист 1	Листов 1	

ЦНИИпромзданий

https://zavodjbi.com/

Формат	Зона	Поз.	Обозначение	Наименование	Кол.	Примечание
				Документация		
			1.020-1/83.3-6 12 СБ	Сборочный чертеж		
			1.020-1/83.3-6 00 ПЗ	Пояснительная записка		
			Переменные данные	для исполнений:		
			1.020-1/83.3-6	12 (СМН1)		
				Сборочные единицы		
		1	1.020-1/83.3-6 16	Изделие закладное МН13	2	
				Детали		
				Стержни отдельные ГОСТ 5781-82		
Б4		2	10.013.710	⌀10 АIII L=710 мм	4	1,75 кг
Б4		3	6.013.190	⌀6 АIII L=190 мм	2	0,08 кг
			1.020-1/83.3-6	12-01 (СМН2)		
				Сборочные единицы		
		1	1.020-1/83.3-6 16-01	Изделие закладное МН14	2	

Нач. отд.	Кадыш		1.020-1/83.3-6 12
Н. контр.	Валенкова		
Гл. инж. пр.	Валенкова		Изделие закладное сборное. СМН1÷СМН5
Рук. гр.	Гочарова		Стадия Р · Лист 1 · Листов 3
Инж. I кат.	Ермакова		ЦНИИПРОМЗДАНИЙ
Инж.	Яковкина		

Формат	Зона	Поз.	Обозначение	Наименование	Кол.	Примечание
				Детали		
				Стержни отдельные ГОСТ 5781-82		
Б4		2	10.013.710	⌀10 АIII L=710 мм	4	1,75 кг
Б4		3	6.013.190	⌀6 АIII L=190 мм	2	0,08 кг
			1.020-1/83.3-6 12-	03 (СМН4)		
				Сборочные единицы		
		1	1.020-1/83.3-6 16-01	Изделие закладное МН14	2	
				Детали		
				Стержни отдельные		

Инв. № подл. | Подпись и дата | Взам. инв. №

1.020-1/83.3-6 12 | Лист 2

Формат	Зона	Поз.	Обозначение	Наименование	Кол.	Примечание
				ГОСТ 5781-82		
Б4		2	10.013.650	⌀10 АIII L=650 мм	4	1,60
Б4		3	6.013.190	⌀6 АIII L=190 мм	2	0,08 кг
			1.020-1/83.3-6 12	-04 (СМН 5)		
				Сборочные единицы		
		1	1.020-1/83.3-6 16-02	Изделие закладное МН15	2	
				Детали		
				Стержни отдельные		
				ГОСТ 5781-82		
Б4		2	10.013.650	⌀10 АIII L=650 мм	4	1,60
Б4		3	6.013.190	⌀6 АIII L=190 мм	2	0,08 кг

Формат	Зона	Поз.	Обозначение	Наименование	Кол.	Примечание

Инв.№ подл. | Подпись и дата | Взам. инв.№

https://zavodjbi.com/

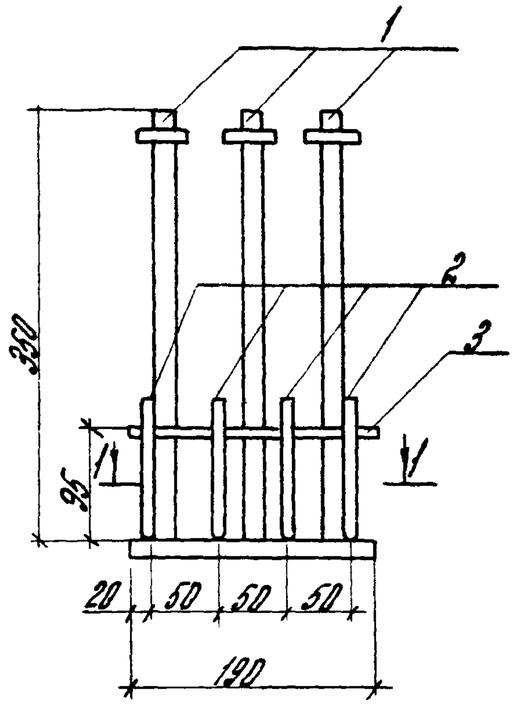

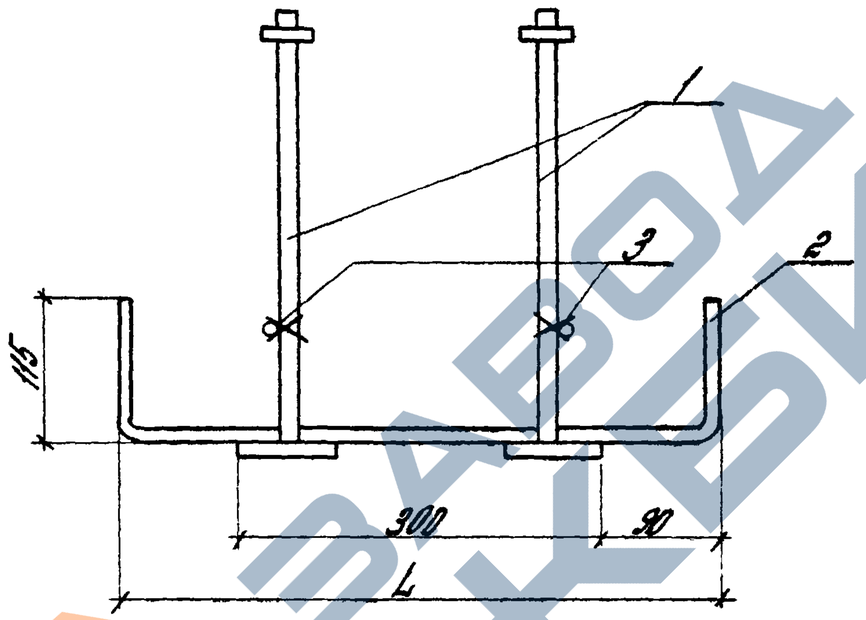

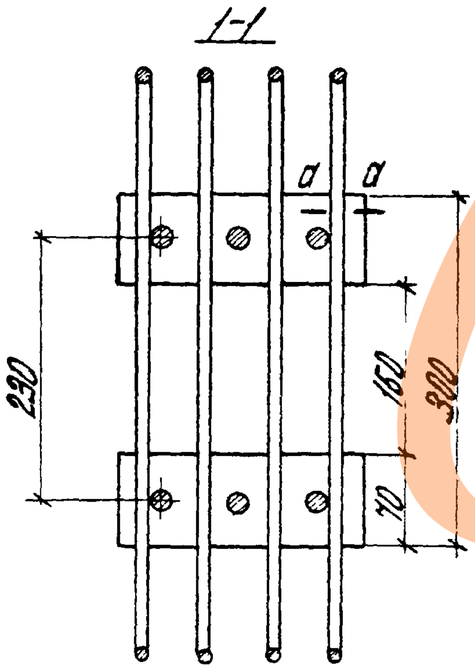

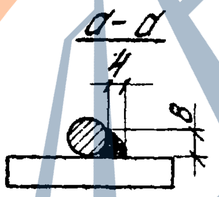

Обозначение	Марка	L	Масса кг
1.020-1/83 3-6 12 –	СМН1	480	6,63
-01	СМН2	"	7,95
-02	СМН3	"	9,10
-03	СМН4	420	7,8
-04	СМН5	"	8,60

1. Позиции 2 приварить к пластине с помощью электродуговой сварки
2. Позицию 3 привязать к вертикальным стержням с помощью вязальной проволоки.

Нач отд	Новых		
Нормоконт	Валенкова		
Гл инж пр	Валенкова		
Рук гр	Бочарова		
Ст инж	Ермакова		
Проверил	Алабкина		
Разраб	Левина		

1.020-1/83. 3-6 12 СБ

Изделие закладное сборное СМН1 ÷ СМН5. Сборочный чертеж

Стадия	Масса	Масштаб
Р	см. табл.	
Лист	Листов 1	

ЦНИИПРОМЗДАНИЙ

https://zavodjbi.com/

Формат	Зона	Поз.	Обозначение	Наименование	Кол.	Примечание
				Документация		
			1.020-1/83.3-6 13 СБ	Сборочный чертеж		
			1.020-1/83.3-6 00 ПЗ	Пояснительная записка		
			Переменные данные	для исполнений:		
			1.020-1/83.3-6	13 (СМН6)		
				Сборочные единицы		
		1	1.020-1/83.3-6 14	Изделие закладное МН16	2	
				Детали		
				Стержни отдельные ГОСТ 5781-82		
БЧ		2	10.013.540	ф10 АIII L = 540 мм	4	1,35 кг
БЧ		3	6.013.190	ф6 АIII L = 190 мм	2	0,08 кг

Нач отд	Кобыш		1.020-1/83.3-6 13
Н. контр	Валенкова		
Гл. инж. пр.	Валенкова		Изделие закладное сборное СМН6, СМН7
Рук. гр	Бочарова		
Проверил	Ермакова		
Инж.			

Стадия	Лист	Листов
Р	1	2

ЦНИИПРОМЗДАНИЙ

Формат	Зона	Поз.	Обозначение	Наименование	Кол.	Примечание
			1.020-1/83.3-6 13	-01 (СМН7)		
				Сборочные единицы		
		1	1.020-1/83.3-6 17-01	Изделие закладное МН17	2	
				Детали		
				Стержни отдельные ГОСТ 5781-82		
БЧ		2	10.013.540	ф10 АIII L = 540 мм	4	1,35 кг
БЧ		3	6.013.190	ф6 АIII L = 190 мм	2	0,08 кг

Инв. № подл. | Подпись и дата | Взам. инв. №

1.020-1/83.3-6 13

Лист 2

https://zavodjbi.com/

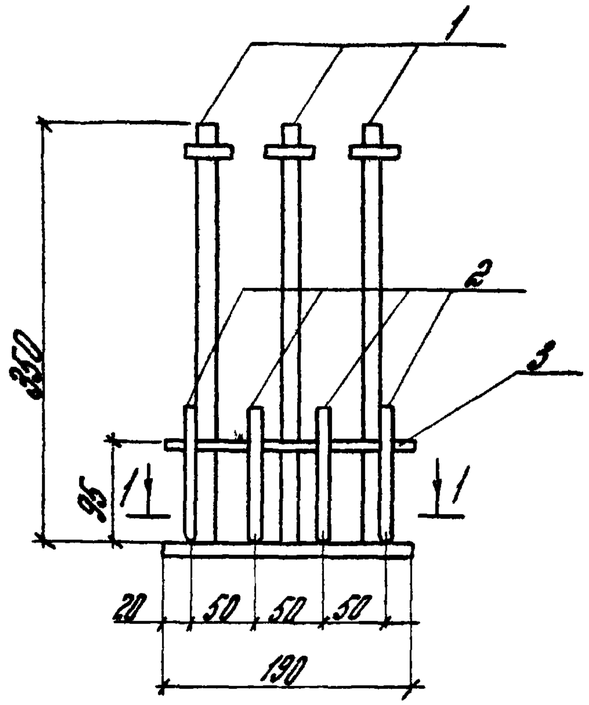

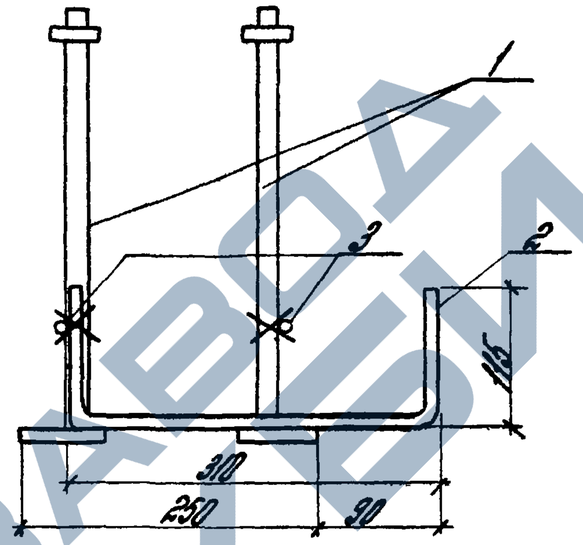

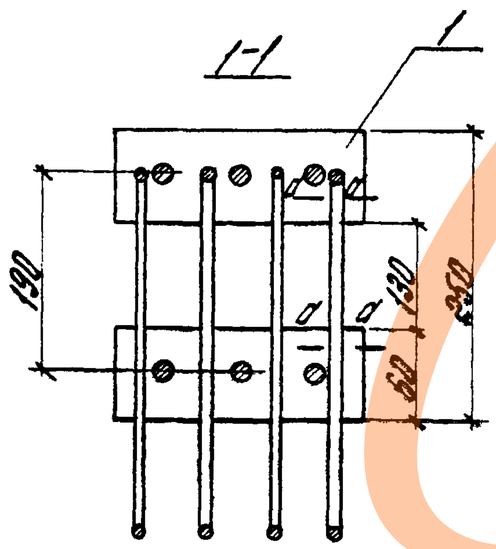

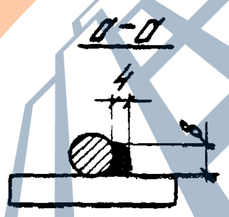

Обозначение	Марка	Масса кг.
1.020-1/83.3-6 13	СМН6	7,23
-01	СМН7	8,03

1. Позиции 2 приварить к пластине с помощью электродуговой сварки.
2. Позицию 3 привязать к вертикальным стержням с помощью вязальной проволоки.

Нач. отд.	Кодыш		1.020-1/83.3-6 13 СБ	
Нормокон	Валенкова		Изделие закладное сборное СМН6, СМН7. Сборочный чертеж	Стадия: Р; Масса: см. табл.; Масштаб:
Гл. инженер	Валенкова			Лист; Листов 1
Рук. гр.	Бочарова			ЦНИИПРОМЗДАНИЙ
Ст. инж.	Ермакова			
Проверил	Асабина			
Разработ.	Левина			

Формат	Зона	Поз.	Обозначение	Наименование	Кол.	Примечание
				Документация		
			1.020-1/83.3-6 14СБ	Сборочный чертеж		
			1.020-1/83.3-6 ОПЗ	Пояснительная записка		
			Переменные данные	для исполнений:		
			1.020-1/83.3-6	14 (МН1)		
				Детали		
Б4		1	10.160.060.300	Полоса $\frac{10\times160\ ГОСТ\ 103-76}{ВСТ3\ ГОСТ\ 380-71*}$		
				L = 300 мм	1	3,77 кг
				Стержни отдельные		
				ГОСТ 5781-82		
Б4		2	16.013.1100	⌀16 АIII L = 1100 мм	3	4,26 кг
Б4		3	12.013.280	⌀12 АIII L = 280 мм	4	1,00 кг
Б4		4	14.013.940	⌀14 АIII L = 940 мм	2	2,27 кг
Б4		5	10.013.280	⌀10 АIII L = 280 мм	2	0,35 кг
			1.020-1/83.	3-6 14-01 (МН2)		
				Детали		
Б4		1	10.160.060.300	Полоса $\frac{10\times160\ ГОСТ\ 103-76}{ВСТ3\ ГОСТ\ 380-71*}$		
				L = 300 мм	1	3,77 кг
				Стержни отдельные		
				ГОСТ 5781-82		
Б4		2	18.013.1100	⌀18 АIII L = 1100 мм	3	5,40 кг
Б4		3	12.013.280	⌀12 АIII L = 280 мм	4	1,00 кг
Б4		4	12.013.940	⌀14 АIII L = 940 мм	2	2,27 кг

Нач.отд.	Кайыш		1.020-1/83.3-6 14			
Н.конт.	Валенкова					
Гл.инж.пр.	Валенкова		Изделие закладное МН1 ÷ МН9	Стадия	Лист	Листов
Рук.гр.	Гончарова			Р	1	5
Инж.I кат.	Гомякова			ЦНИИПРОМЗДАНИЙ		
Инж.	Ясенина					

Формат	Зона	Поз.	Обозначение	Наименование	Кол.	Примечание
Б4		5	12.013.280	⌀12 АIII L = 280 мм	2	0,50 кг
			1.020-1/83.3-6	14-02 (МН3)		
				Детали		
Б4		1	10.160.060.400	Полоса $\frac{10\times160\ ГОСТ\ 103-76}{ВСТ3\ ГОСТ\ 380-71*}$		
				L = 300 мм	1	3,77 кг
				Стержни отдельные		
				ГОСТ 5781-82		
Б4		2	20.013.1100	⌀20 АIII L = 1100 мм	3	6,66 кг
Б4		3	12.013.280	⌀12 АIII L = 280 мм	4	1,00 кг
Б4		4	16.013.940	⌀16 АIII L = 940 мм	2	2,97 кг
Б4		5	12.013.280	⌀12 АIII L = 280 мм	2	0,50 кг
			1.020-1/83.3-6	14-03 (МН4)		
				Детали		
Б4		1	10.160.060.300	Полоса $\frac{10\times160\ ГОСТ\ 103-76}{ВСТ3\ ГОСТ\ 380-71*}$		
				L = 300 мм	1	3,77 кг
				Стержни отдельные		
				ГОСТ 5781-82		
Б4		2	16.013.1100	⌀16 АIII L = 1100 мм	3	4,26 кг
Б4		3	12.013.280	⌀12 АIII L = 280 мм	4	1,00 кг
Б4		4	14.013.940	⌀14 АIII L = 940 мм	2	2,27 кг
Б4		5	12.013.280	⌀12 АIII L = 280 мм	2	0,50 кг

Инв.№ подл. | Подпись и дата | Взам.инв.№

1.020-1/83.3-6 14 — Лист 2

https://zavodjbi.com/

Формат	Зона	Поз.	Обозначение	Наименование	Кол.	Примечание
			1.020-1/83. 3-6 14-04 (МН5)			
				Детали		
Б4		1	10.160. 060. 300	Полоса 10х160 ГОСТ 103-76 / Вст3 ГОСТ 380-71*		
				L = 300 мм	1	3,77 кг
				Стержни отдельные		
				ГОСТ 5781-82		
Б4		2	18.013.1100	⌀18 АIII L=1100 мм	3	5,40 кг
Б4		3	14.013. 280	⌀14 АIII L = 280 мм	4	1,35 кг
Б4		4	14.013. 940	⌀14 АIII L = 940 мм	2	2,27 кг
Б4		5	12.013. 280	⌀12 АIII L = 280 мм	2	0,50 кг
			1.020-1/83. 3-6 14-05 (МН6)			
				Детали		
Б4		1	10.160. 060. 300	Полоса 10х160 ГОСТ 103-76 / Вст3 ГОСТ 380-71*		
				L = 300 мм	1	3,77 кг
				Стержни отдельные		
				ГОСТ 5781-82		
Б4		2	20.013.1100	⌀20 АIII L=1100 мм	3	6,66 кг
Б4		3	16.013. 280	⌀16 АIII L = 280 мм	4	1,77 кг
Б4		4	14.013. 940	⌀14 АIII L = 940 мм	2	2,27 кг
Б4		5	12.013. 280	⌀12 АIII L = 280 мм	2	0,50 кг

Формат	Зона	Поз.	Обозначение	Наименование	Кол.	Примечание
			1.020-1/83. 3-6 14-06 (МН7)			
				Детали		
Б4		1	10. 160 060. 300	Полоса 10х160 ГОСТ 103-76 / Вст3 ГОСТ 380-71*		
				L = 300 мм	1	3,77 кг
				Стержни отдельные		
				ГОСТ 5781-82		
Б4		2	14.013. 700	⌀14 АIII L = 700 мм	3	2,54 кг
Б4		3	10. 013. 280	⌀10 АIII L = 280 мм	4	0,69 кг
Б4		4	14.013. 940	⌀14 АIII L = 940 мм	2	2,27 кг
Б4		5	10.013. 280	⌀10 АIII L = 280 мм	2	0,35 кг
			1.020-1/83. 3-6 14-07 (МН8)			
				Детали		
Б4		1	10. 160. 060. 300	Полоса 10х160 ГОСТ 103-76 / Вст3 ГОСТ 380-71*		
				L = 300 мм	1	3,77 кг
				Стержни отдельные		
				ГОСТ 5781-82		
Б4		2	16. 013. 900	⌀16 АIII L = 900 мм	3	4,26 кг
Б4		3	10. 013. 280	⌀10 АIII L = 280 мм	4	0,69 кг
Б4		4	14. 013. 940	⌀14 АIII L = 940 мм	2	2,27 кг
Б4		5	10.013. 280	⌀10 АIII L = 280 мм	2	0,35 кг

Инв. № подл. | Подпись и дата | Взам. инв. №

https://zavodjbi.com/

Формат	Зона	Поз.	Обозначение	Наименование	Кол.	Примечание
			1.020-1/83.3-6	14-08 (МНО)		
				Детали		
Б4		1	10.160.060.300	Полоса $\frac{10\times160\ ГОСТ\ 103-76}{В\ Ст3\ ГОСТ\ 380-71*}$		
				L = 300 мм	1	3,74 кг
				Стержни отдельные		
				ГОСТ 5781-82		
Б4		2	16.013.900	Ф16 АIII L = 900 мм	3	4,26 кг
Б4		3	14.013.280	Ф14 АIII L = 280 мм	4	1,35 кг
Б4		4	14.013.940	Ф14 АIII L = 940 мм	2	2,27 кг
Б4		5	14.013.280	Ф14 АIII L = 280 мм	2	0,68 кг

Формат	Зона	Поз.	Обозначение	Наименование	Кол.	Примечание

Инв. № подл. | Подпись и дата | Взам. инв. №

https://zavodjbi.com/

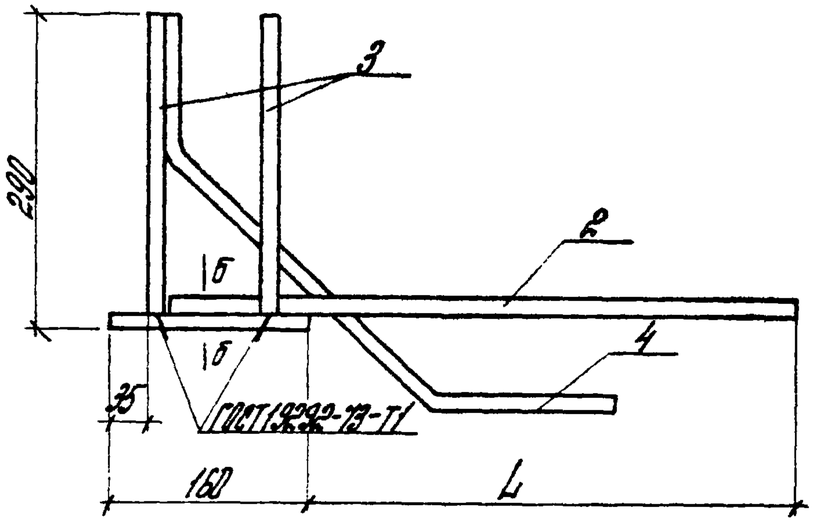

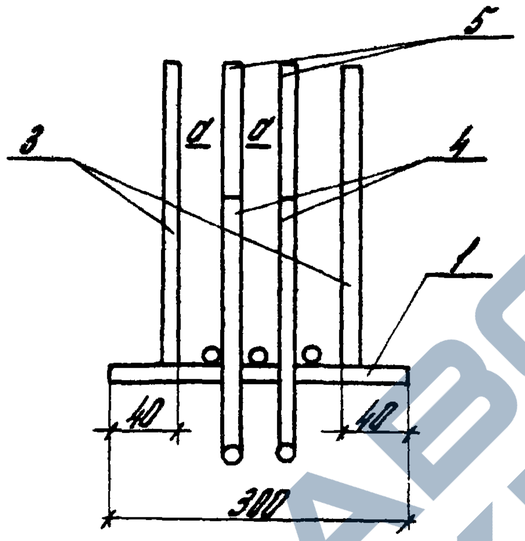

Обозначение	Марка	L	Масса кг
1.020-1/83. 3-6 14-	МН1	1000	11,65
-01	МН2	"	12,94
-02	МН3	"	14,90
-03	МН4	"	11,80
-04	МН5	"	13,30
-05	МН6	"	15,00
-06	МН7	600	9,62
-07	МН8	800	11,34
-08	МН9	"	12,33

Для МН1; МН4; МН7; МН8 и МН9 сварка позиции 1 и позиции 2 с помощью контактно-точечной сварки по ГОСТ 19292-73-Н2

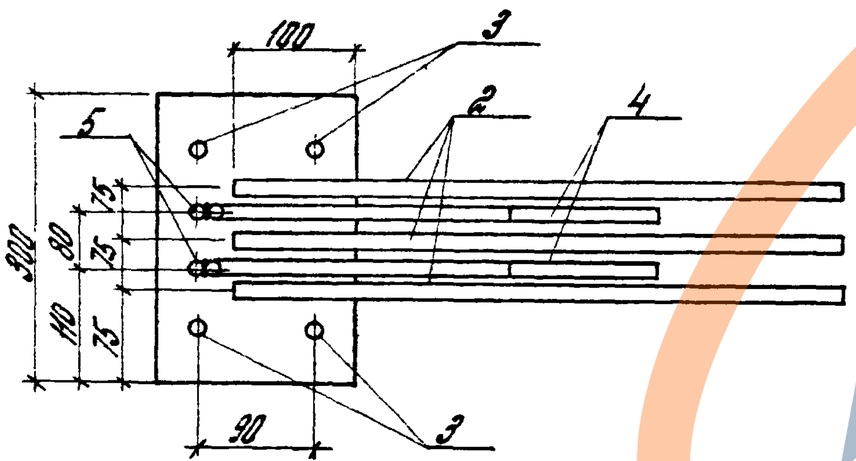

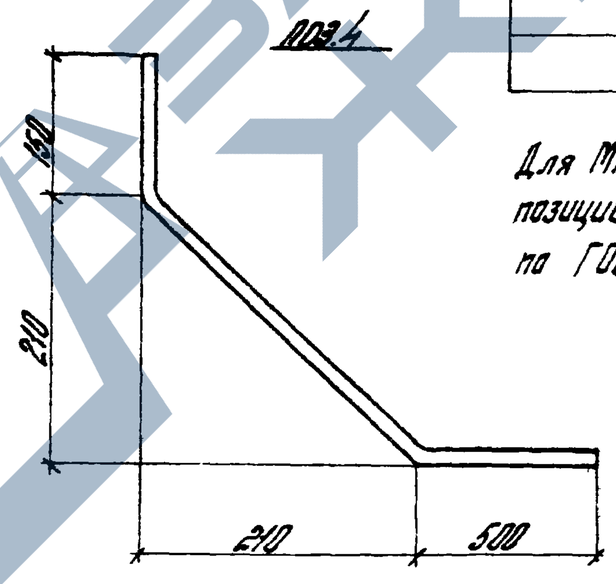

а-а

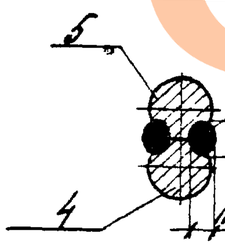

б-б

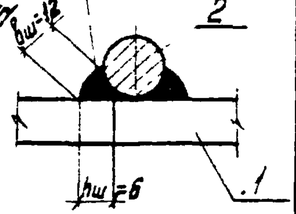

Нач. отд.	Колыш		
Нормокон.	Валенкова		
Гл. инж. пр.	Валенкова		
Рук. пр.	Бачарова		
Ст. инж.	Ермакова		
Пров. бриг.	Аспекина		
Разраб.	Левина		

1.020-1/83. 3-6 14 СБ

Изделие закладное МН1 ÷ МН9. Сборочный чертеж

Стадия	Масса	Масштаб
Р	см. табл.	
Лист	Листов 1	

ЦНИИПРОМЗДАНИЙ

Формат	Зона	Поз.	Обозначение	Наименование	Кол.	Примечание
				Документация		
			1.020-1/83.3-6 15 СБ	Сборочный чертеж		
			1.020-1/83.3-6 00 ПЗ	Пояснительная записка		
			Переменные данные	для исполнений:		
			1.020-1/83.3-6 15	(МН10)		
				Детали		
Б4		1	10.160.060.250	Полоса $\frac{10\times160\ ГОСТ\ 103-76}{Вст3\ ГОСТ\ 380-71*}$		
				L = 250 мм	1	3,14 кг
				Стержни отдельные		
				ГОСТ 5781-82		
Б4		2	22.013. 1100	⌀22 АIII L = 1100 мм	2	6,56 кг
Б4		3	14.013. 280	⌀14 АIII L = 280 мм	4	1,35 кг
Б4		4	14.013 780	⌀14 АIII L = 780 мм	2	1,88 кг
			1.020-1/83.3-6 15-01	(МН11)		
				Детали		
Б4		1	10 160.060.250	Полоса $\frac{10\times160\ ГОСТ\ 103-76}{Вст3\ ГОСТ\ 380-71*}$		
				L = 250 мм	1	3,14 кг

Нач.отд.	Кобыш		1.020-1/83.3-6 15
Н.конто	Воленкова		Изделие закладное МН10÷МН12
Гл.инж.пр.	Воленкова		Стадия: Р · Лист: 1 · Листов: 2
Рук.гр.	Бочарова		ЦНИИПРОМЗДАНИЙ
Провер.	Ермакова		
Разраб.	Асавкина		

Формат	Зона	Поз.	Обозначение	Наименование	Кол.	Примечание
				Стержни отдельные		
				ГОСТ 5781-82		
Б4		2	25.013. 1100	⌀25 АIII L = 1100 мм	2	8,48 кг
Б4		3	16.013. 280	⌀16 АIII L = 280 мм	4	1,77 кг
Б4		4	14.013. 780	⌀14 АIII L = 780 мм	2	1,88 кг
			1.020-1/83 3-6 15-02	(МН12)		
				Детали		
Б4		1	10.160.060.250	Полоса $\frac{10\times160\ ГОСТ\ 103-76}{Вст3\ ГОСТ\ 380-71*}$		
				L = 250 мм	1	3,14 кг
				Стержни отдельные		
				ГОСТ 5781-82		
Б4		2	16.013. 900	⌀16 АIII L = 900 мм	2	2,84 кг
Б4		3	14.013.280	⌀14 АIII L = 280 мм	4	1,35 кг
Б4		4	14.013. 780	⌀14 АIII L = 780 мм	2	1,88 кг

Инв.№ подл. | Подпись и дата | Взам.инв.№

1.020-1/83.3-6 15 · Лист 2

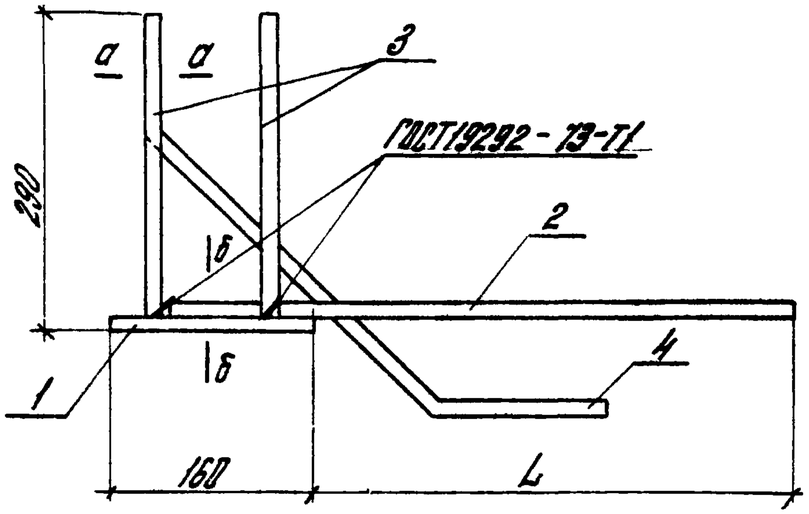

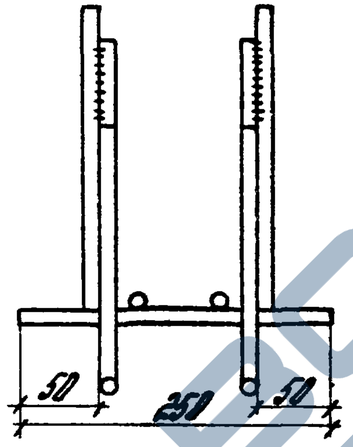

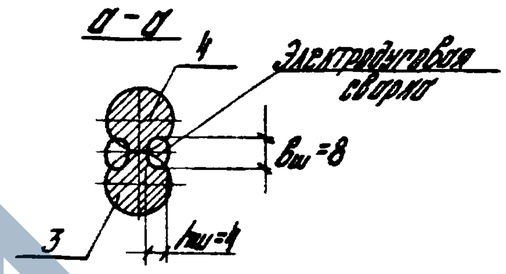

Обозначение	Марка	L	Масса, кг
1.020-1/83. 3-6 Н-	МН10	1000	12,93
-01	МН11	1000	15,27
-02	МН12	800	9,21

Для МН12 сварка позиции 1 и позиции 2 с помощью контактно-точечной сварки по ГОСТ 19292-73-Н2

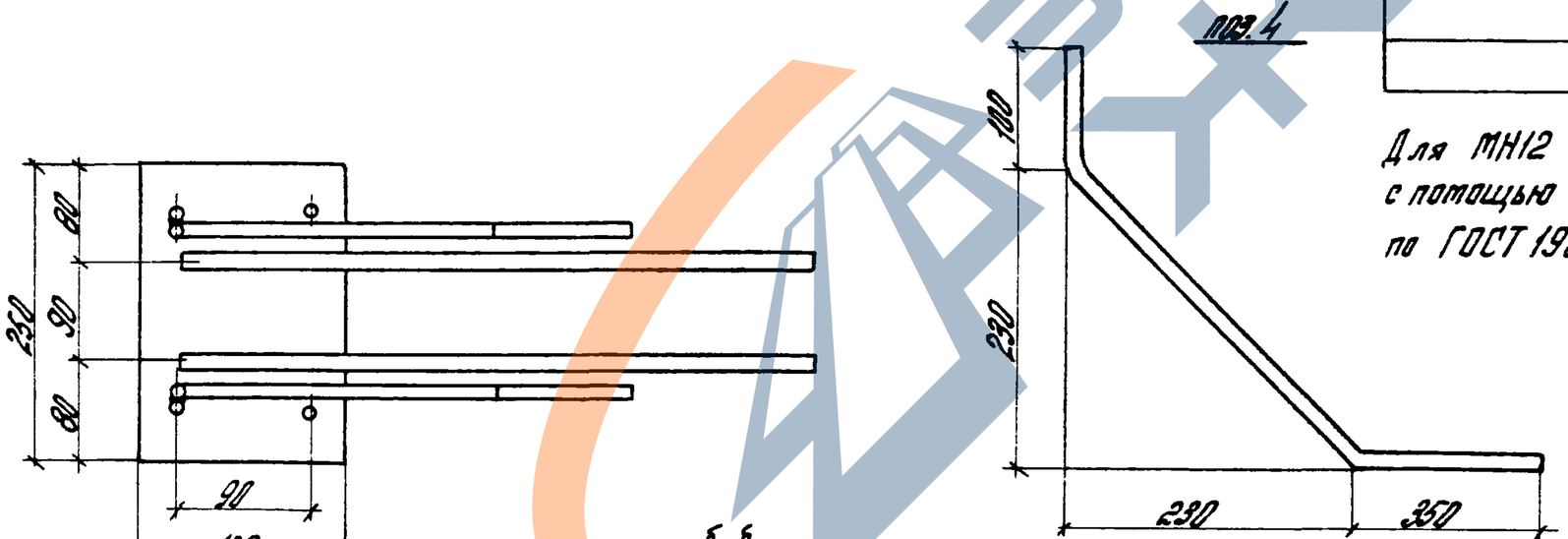

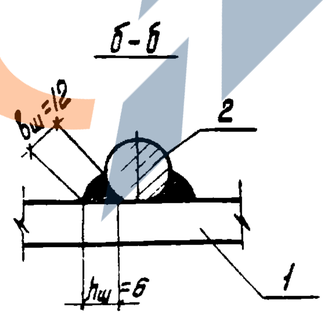

Нач. отд.	Кобыш		
Нормокон.	Валенкова		
Гл. инж. пр.	Валенкова		
Рук. пр.	Бочарова		
Ст. инж.	Ермакова		
Проверил	Асадкина		
Разраб.	Левина		

1.020-1/83. 3-6 15 СБ

Изделие закладное МН10 ÷ МН12. Сборочный чертеж

Стадия	Масса	Масштаб
Р	см. табл.	
Лист	Листов 1	

ЦНИИПРОМЗДАНИЙ

Формат	Зона	Поз.	Обозначение	Наименование	Кол.	Примечание
				Документация		
			1.020-1/83.3-6 16 СБ	Сборочный чертеж		
			1.020-1/83 3-6 00ПЗ	Пояснительная записка		
				Переменные данные для исполнений		
			1.020-1/83 3-6 16	(МН 13)		
				Детали		
Б4		1	8.190.060 70	Полоса $\frac{8\times190\ ГОСТ\ 103-76}{Вст3\ ГОСТ\ 380-71*}$		
				L = 70 мм	1	1,00 кг
Б4		2	8.40 060. 45	Полоса $\frac{8\times40\ ГОСТ\ 103-76}{Вст3\ ГОСТ\ 380-71*}$		
				L = 45 мм	3	0,40 кг
				Стержни отдельные ГОСТ 5781-82		
Б4		3	12.013. 350	⌀12 А III L = 350 мм	3	1,00 кг

Нач.отд.	Кобыш		1.020-1/83.3-6 16
Н.конто	Валенкова		
Старш.п.	Валенкова		Изделие закладное МН 13 ÷ МН 15
Рук.гр.	Бочарова		
Провер.	Ермакова		
Разраб.	Алабкина		

Стадия	Лист	Листов
Р	1	2

ЦНИИПРОМЗДАНИЙ

Формат	Зона	Поз.	Обозначение	Наименование	Кол.	Примечание
			1.020-1/83.3-6 16	-01 (МН 14)		
				Детали		
Б4		1	10.190.060. 70	Полоса $\frac{10\times190\ ГОСТ\ 103-76}{Вст3\ ГОСТ\ 380-71*}$		
				L = 70 мм	1	1,25 кг
Б4		2	10.40.060.45	Полоса $\frac{10\times40\ ГОСТ\ 103-76}{Вст3\ ГОСТ\ 380-71*}$		
				L = 45 мм	3	0,50 кг
				Стержни отдельные ГОСТ 5781-82		
Б4		3	14.013. 350	⌀14 А III L = 350 мм	3	1,30 кг
			1.020-1/83.3-6	16 -02 (МН 15)		
				Детали		
Б4		1	10.190.060. 70	Полоса $\frac{10\times190\ ГОСТ\ 103-76}{Вст3\ ГОСТ\ 380-71*}$		
				L = 70 мм	1	1,25 кг
Б4		2	10.40.060.45	Полоса $\frac{10\times40\ ГОСТ\ 103-76}{Вст3\ ГОСТ\ 380-71*}$		
				L = 45 мм	3	0,50 кг
				Стержни отдельные ГОСТ 5781-82		
Б4		3	16.013. 350	⌀16 А III L = 350 мм	3	1,70 кг

Инв.№ подл. | Подпись и дата | Взам.инв.№

1.020-1/83.3-6.16

Лист 2

https://zavodjbi.com/

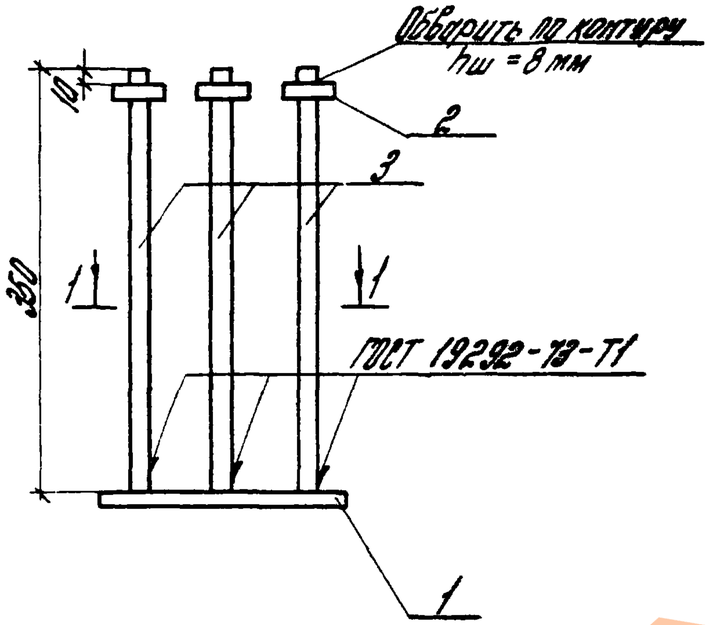

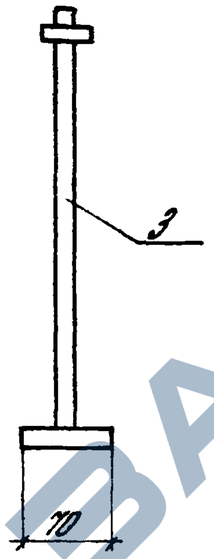

Поз. 2
М 1:1

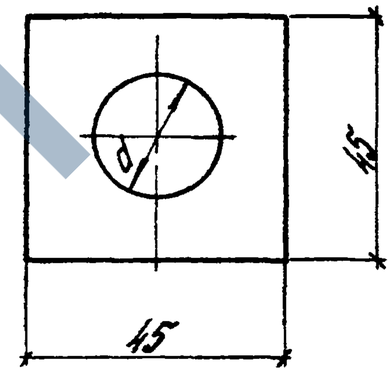

1-1

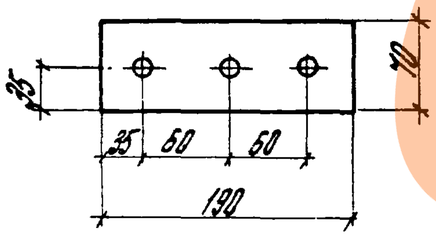

Обозначение	Марка	d, мм	Масса кг
1.020-1/83. 3-6.16	МН13	16	2,40
-01	МН14	18	3,05
-02	МН15	20	3,45

1. Позицию 1 оцинковать

Нач отд.	Кобыш			1.020-1/83. 3-6 16.05
Нормокон.	Зеленкова			Изделие закладное МН13 ÷ МН15. Сборочный чертеж
Гл. инж. пр.	Зеленкова			
Рук. гр.	Бахарова			
Ст. инж.	Ермакова			
Проверил	Асобкина			
Разработ.	Левина			

Стадия	Масса	Масштаб
Р	см. табл.	
Лист	Листов 1	

ЦНИИПРОМЗДАНИЙ

https://zavodjbi.com/

Формат	Зона	Поз.	Обозначение	Наименование	Кол.	Примечание
				Документация		
			1.020-1/83.3-6 17 СБ	Сборочный чертеж		
			1.020-1/83.3-6 ОПЗ	Пояснительная записка		
			Переменные данные для исполнений:			
			1.020-1/83.3-6 17 (МН16)			
				Детали		
Б4		1	10.190.060 60	Полоса $\frac{10\times190\ ГОСТ\ 103-76}{В\ Ст3\ ГОСТ\ 380-71*}$		
				L = 60 мм	1	1,10 кг
Б4		2	10.40.060.45	Полоса $\frac{10\times40\ ГОСТ\ 103-76}{В\ Ст3\ ГОСТ\ 380-71*}$		
				L = 45 мм	3	0,50 кг
				Стержни отдельные ГОСТ 5781-82		
Б4		3	14.013.350	⌀14 А III L = 350 мм	3	1,30 кг

Нач. отд.	Кобыш		1.020-1/83.3-6 17
Н. контр.	Валенкова		Изделие закладное МН16, МН17
Гл. инж. пр.	Валенкова		Стадия Р / Лист 1 / Листов 2
Рук. гр.	Бондарова		ЦНИИПРОМЗДАНИЙ
Проверил	Семенова		
Разраб.	Дедыгина		

Формат	Зона	Поз.	Обозначение	Наименование	Кол.	Примечание
			1.020-1/83.3-6	17 - 01 (МН17)		
				Детали		
Б4		1	10.190.060.60	Полоса $\frac{10\times190\ ГОСТ\ 103-76}{В\ Ст3\ ГОСТ\ 380-71*}$		
				L = 60 мм	1	1,10 кг
Б4		2	10.40.060.45	Полоса $\frac{10\times40\ ГОСТ\ 103-76}{В\ Ст3\ ГОСТ\ 380-71*}$		
				L = 45 мм	3	0,50 кг
				Стержни отдельные ГОСТ 5781-82		
Б4		3	16.013.350	⌀16 А III L = 350 мм	3	1,70 кг

Инв. № подл. | Подпись и дата | Взам. инв. №

1.020-1/83.3-6 17 Лист 2

https://zavodjbi.com/

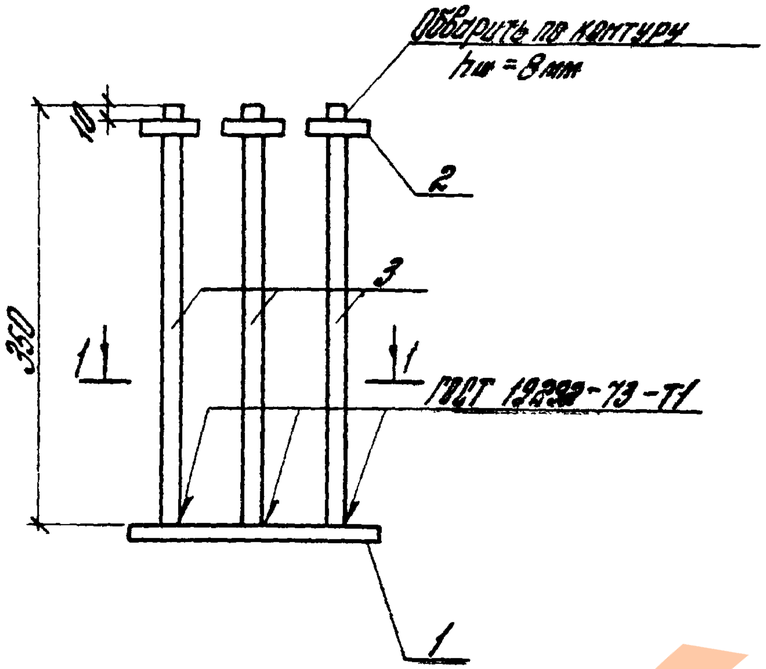

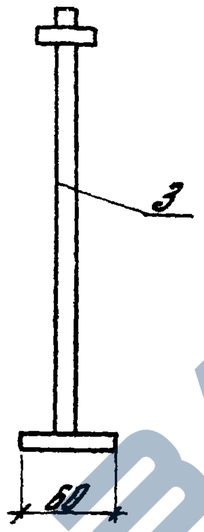

Поз.2
М 1:1

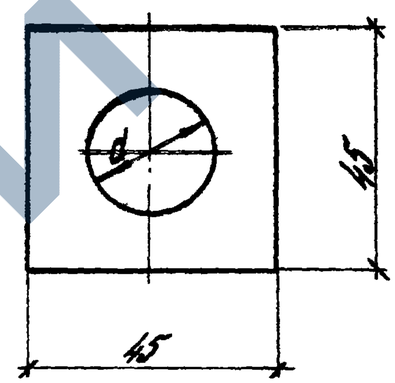

Обозначение	Марка	d	Масса, кг.
1.020-1/83. 3-6 17	МН16	18	2.90
	МН17.	20	3.30

1-1

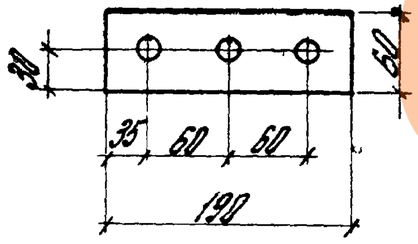

1. Позицию 1 оцинковать

Нач. отд.	Кадыш		
Нормоконт.	Аленкова		
Гл. инж. пр.	Аленкова		
Рук. гр.	Бочарова		
Ст. инж.	Ермакова		
Проверил	Асабина		
Разраб.	Левина		

1.020-1/83. 3-6 17 СБ

Изделие закладное МН16; МН17. Сборочный чертеж

Стадия	Масса	Масштаб
Р	см. табл.	
Лист	Листов 1	

ЦНИИПРОМЗДАНИЙ

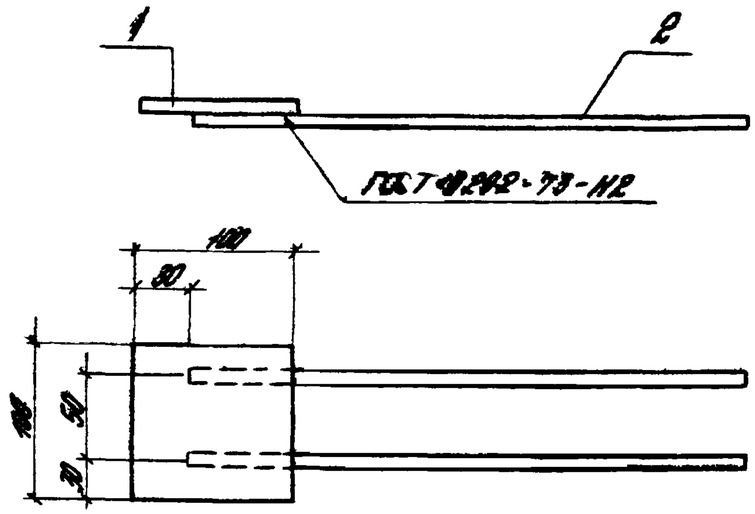

Формат	Зона	Поз.	Обозначение	Наименование	Кол.	Примечание
			1.020-1/83.3-6 18	(МН18)		
Б4		1	8.100.060.100	Полоса $\frac{8\times100\ ГОСТ103-76}{ВСт3\ ГОСТ380-71*}$		
				L = 100 мм	1	0,63 кг.
				Стержень отдельный		
				ГОСТ 5781-82		
Б4		2	10.013.400	Ф10А III L = 400 мм	2	0,40 кг
			1.020-1/83.3-6 18-01	(МН19)		
Б4		1	8.100.060.100	Полоса $\frac{8\times100\ ГОСТ103-76}{ВСт3\ ГОСТ380-71*}$		
				L = 100 мм	1	0,63 кг
Б4		2	10.013.320	Стержень отд. ГОСТ 5781-82		
				Ф10А III L = 320 мм	2	0,40 кг.

Нач. отд.	Кодыш		1.020-1/83.3-6 18
Нормокон.	Валенкова		Изделие закладное МН18, МН19
Гл. инж. пр.	Валенкова		Стадия: Р; Масса: 1,03 кг; Масштаб:
Рук. гр.	Бочарова		Лист; Листов 1
Ст. инж.	Ермакова		ЦНИИПРОМЗДАНИЙ
Проверил	Ясовкина		
Разраб.	Левина		

Рис. 1

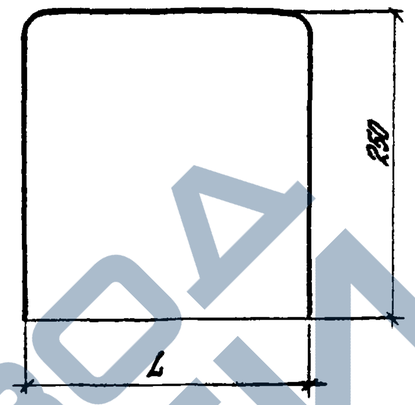

Рис. 2

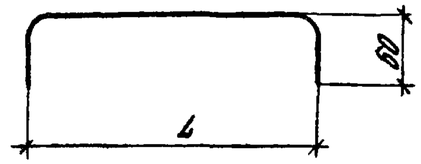

Обозначение	Рис	l мм	L мм	Ф	Масса кг
1.020-1/83.3-6 19	1	230	730	Ф8А III	0,29
-01	1	230	730	Ф10А III	0,45
-02	1	230	730	Ф12А III	0,65
-03	1	160	660	Ф8А III	0,26
-04	1	160	660	Ф10А III	0,41
-05	1	160	660	Ф12А III	0,59
-06	2	230	350	Ф8А III	0,17
-07	2	230	350	Ф10А III	0,27
-08	2	230	350	Ф12А III	0,38
-09	2	160	280	Ф8А III	0,10
-10	2	160	280	Ф10А III	0,16
-11	2	160	280	Ф12А III	0,23

Нач. отд.	Кодыш		1.020-1/83.3-6 19
Нормокон.	Валенкова		Стержень гнутый
Гл. инж. пр.	Валенкова		Стадия: Р; Масса: см. табл.; Масштаб:
Рук. гр.	Бочарова		Лист; Листов 1
Ст. инж.	Ермакова		ЦНИИПРОМЗДАНИЙ
Проверил	Ясовкина		ГОСТ 5781-82
Разраб.	Левина		

Инв. № подл. | Подпись и дата | Взам. инв. №

https://zavodjbi.com/

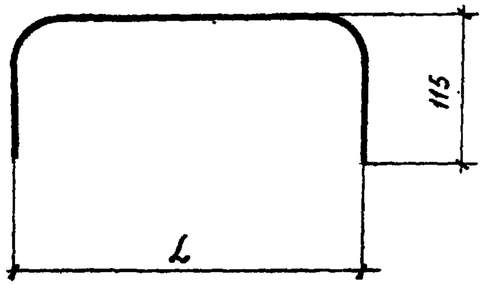

Обозначение	ℓ мм	L мм	Ф	Масса, кг
1.020-1/83.3-6 20	480	710	ф6АIII	0,16
-01	480	710	ф8АIII	0,28
-02	480	710	ф10АIII	0,44
-03	420	650	ф6АIII	0,14
-04	420	650	ф10АIII	0,40
-05	310	540	ф8АIII	0,21
-06	310	540	ф10АIII	0,33

				1.020-1/83.3-6 20		
Нач.отд.	Кадыш			Стержень гнутый	Стадия	Масса	Масштаб
Н.контр.	Валенкова				Р	см. табл.	
Гл.инж.пр.	Валенкова				Лист	Листов 1	
Рук.гр.	Бочарова						
Ст.инж.	Ермакова						
Провер.	Асавкина			ГОСТ 5781-82	ЦНИИПРОМЗДАНИЙ		
Разраб.	Левина						

Инв.№подл. | Подпись и дата | Взам.инв.№

Лист

https://zavodjbi.com/