https://zavodjbi.com/

Типовая документация на строительные системы и изделия зданий и сооружений

Серия 3.503.1-57

Устои и промежуточные опоры под пролетные строения длиной 12, 15, 18, 24 и 33 м для автодорожных мостов под нагрузку от автомобилей-самосвалов БелАЗ-549

Выпуск 4

Арматурные и закладные изделия для монолитных конструкций

Рабочие чертежи

НАСТОЯЩАЯ ДОКУМЕНТАЦИЯ НЕ ПОДЛЕЖИТ ПРЯМОЙ ПЕРЕДАЧЕ НА ЗАВОД-ИЗГОТОВИТЕЛЬ И МОЖЕТ БЫТЬ ИСПОЛЬЗОВАНА В КАЧЕСТВЕ СПРАВОЧНОГО МАТЕРИАЛА ПРИ РАЗРАБОТКЕ КОНКРЕТНОГО ПРОЕКТА (ПИСЬМО ГОССТРОЯ РОССИИ ОТ 17.03.99 № 5-11/30)

18588-02
ЦЕНА

https://zavodjbi.com/

https://zavodjbi.com/

Типовая документация на строительные системы и изделия зданий и сооружений

Серия 3.503.1-57

Устои и промежуточные опоры под пролетные строения длиной 12, 15, 18, 24 и 33 м для автодорожных мостов под нагрузку от автомобилей-самосвалов БелАЗ-549

Выпуск 4

Арматурные и закладные изделия для монолитных конструкций

Рабочие чертежи

Разработаны институтом
Промтрансниипроект
Гл. инж. института С.Д. Чубаров
Гл. инж. проекта В.Е. Дашкевич

Утверждены Госстроем СССР
Протокол №25 от 19 апреля 1982 г
Введены в действие
институтом Промтрансниипроект
Приказ №215 от 16 июля 1982 г.

18588-02 2

https://zavodjbi.com/

NN п/п	Обозначение	Наименование	NN стр.
1	3.503.1-57.4-00 ТО	Техническое описание	4
2	3.503.1-57.4-01	Каркас пространственный	
	3.503.1-57.4-01 СБ	(КП25 ÷ КП27)	5-6
3	3.503-1-57.4-02	Каркас пространственный КП-28	7
4	3.503.1-57.4-03	Каркас пространственный	
		(КП29 и КП30)	8
5	3.503.1-57.4-04	Каркас плоский (КР34 и КР35)	9
6	3.503.1-57.4-05	Сетка арматурная	
	3.503.1-57.4-05 СБ	(С97 ÷ С99)	10-11
7	3.503.1-57.4-06	Сетка арматурная	
	3.503.1-57.4-06 СБ	(С100 ÷ С104)	12-13
8	3.503.1-57.4-07	Сетка арматурная	
	3.503.1-57.4-07 СБ	(С105 ÷ С107)	14-15
9	3.503.1-57.4-08	Сетка арматурная (С108 и С109)	16
10	3.503.1-57.4-09	Сетка арматурная С110	17
11	3.503.1-57.4-10	Сетка арматурная С111	18
12	3.503.1-57.4-11	Сетка арматурная С112	19
13	3.503.1-57.4-12	Сетка арматурная С113	20
14	3.503.1-57.4-13	Сетка арматурная (С114 и С115)	21

Инв.№ подл. | Подпись и дата | Взам.инв.№

Разраб.	Беляева		
Пров.	Бойцова		
Гл.инжлр	Дашкевич		

Содержание

Стадия	Лист	Листов
Р	1	2

ПРОМТРАНСНИИПРОЕКТ
г. Москва

https://zavodjbi.com/

NN п/п	Обозначение	Наименование	NN стр.
15	3.503.1-57.4-14	Сетка арматурная (С116 и С117)	22
16	3.503.1-57.4-15	Сетка арматурная С118	23
17	3.503.1-57.4-16	Сетка арматурная (С119 и С120)	24
18	3.503.1-57.4-17	Сетка арматурная (С121 и С122)	25
19	3.503.1-57.4-18	Сетка арматурная	
	3.503.1-57.4-18 СБ	(С123 ÷ С125)	26-27
20	3.503.1-57.4-19	Хомут	28
21	3.503.1-57.4-20	Схватка	29
22	3.503.1-57.4-21	Стержень	30
23	3.503.1-57.4-22	Стяжка	31
24	3.503.1-57.4-23	Изделие закладное МН4	32
25	3.503.1-57.4-24	Изделие закладное МН5	33
26	3.503.1-57.4-25	Изделие закладное МН6	34
27	3.503.1-57.4-26	Изделие закладное МН7	35

Взам. инв. №

Подпись и дата

Инв. № подл.

Лист 2

https://zavodjbi.com/

В настоящем выпуске приведены арматурные и закладные изделия для монолитных конструкций.

Материалы

Сетки изготавливаются при помощи контактной точечной электросварки в соответствии с требованиями ГОСТ 14098-68 и „Указаний по сварке соединений арматуры и закладных деталей железобетонных конструкций" СН 393-78.

Сетки могут быть изготовлены вязаными.

В качестве рабочей арматуры принята арматура класса А-III. Для армирования элементов с повышенной трещиностойкостью (некоторые фундаменты) принята арматура класса А-II. Закладные изделия изготавливаются в соответствии с требованиями „Инструкции по технологии изготовления и установки стальных закладных деталей в сборных железобетонных и бетонных изделиях" СН 313-65*.

Марки арматурной стали следует принимать в соответствии с помещаемой ниже таблицей.

Назначение арматуры	Класс стали	Диаметр стержней, мм	Расчетная температура (средняя температура наиболее холодных суток) по СН и П II-А.6-72		
			не ниже минус 40°С	не ниже минус 30°С	не ниже минус 40°С
			Сварные и вязаные сетки и каркасы		Только вязаные сетки и каркасы
Распределительная арматура	А-I	8	В Ст 3 сп 2; Ст 3 сп 3 по ГОСТ 5781-75		
				В Ст 3 пс 2; В Ст 3 Г пс 2 по ГОСТ 5781-75; В 18Г пс 2 по ЧМТУ 1-47-67	
Рабочая арматура	А-III	10-32	25Г2С по ГОСТ 5781-75	25Г2С, 35ГС по ГОСТ 5781-75	
Рабочая арматура в фундаментах	А-II	10-16	ВСт5сп2 по ГОСТ 5781-75 с гарантией свариваемости		ВСт 5сп 2; ВСт 5пс2 по ГОСТ 5781-75
				ВСт 5пс 2 по ГОСТ 5781-75 с гарантией свариваемости	
		18-32	ВСт 5сп2 по ГОСТ 5781-75 с гарантией свариваемости		ВСт 5сп2 по ГОСТ 5781-75
				ВСт 5пс2 по ГОСТ 5781-75 с гарантией свариваемости	
Закладные изделия			ВСт 3сп5 по ГОСТ 380-71*; 16Д по ГОСТ 6713-75*		

Изготовление сварных сеток и каркасов из стали марки 35ГС производить только при помощи контактной точечной электросварки. Химический состав арматурных углеродистых сталей должен соответствовать ГОСТ 380-71*

Взам. инв. № | Подпись и дата | Инв. № подл. | 1

Гл. инж. пр.	Дашкевич		
Гл. техн.	Гафт		
Нач. отд.	Каташев		

3.503.1-57.4-00ТО

Техническое описание

Стадия	Лист	Листов
Р		1

ПРОМТРАНСНИИПРОЕКТ г. МОСКВА

18588-02 5 Копировал

Формат 11 В

Формат	Зона	Поз.	Обозначение	Наименование	Кол.	Примечание
				Документация		
11В			3.503.1-57. 4-01 СБ	Сборочный чертеж		
				3.503.1-57.4-01		КП 25
				Детали		
БЧ		1	3.503.1-57. 4-01.1	ф28 А-II ГОСТ 5781-75, ℓ=3125	94	1420,0кг
БЧ		2	3.503.1-57. 4-01.2	ф28 А-II ГОСТ 5781-75, ℓ=18660	2	180,4кг
БЧ		3	3.503.1-57. 4-01.3	ф14 А-II ГОСТ 5781-75, ℓ=18660	8	180.3кг
БЧ		4	3.503.1-57. 4-01.4	ф8 А-I ГОСТ 5781-75, ℓср=550	188	40.8 кг
				3.503.1-57.4-01.01		КП 26
				Детали		
БЧ		1	3.503.1-57. 4-01-01.1	ф28 А-II ГОСТ 5781-75, ℓ=3325	94	1510.9 кг
БЧ		2	3.503.1-57. 4-01.2	ф28 А-II ГОСТ 5781-75, ℓ=18660	2	180.4кг
БЧ		3	3.503.1-57. 4-01.3	ф14 А-II ГОСТ 5781-75, ℓ=18660	8	180.3кг
БЧ		4	3.503.1-57. 4-01.4	ф8 А-I ГОСТ 5781-75, ℓср=550	188	40.8кг
				3.503.1-57. 4-01.02		КП 27
				Детали		
БЧ		1	3.503.1-57. 4-01-02.1	ф28 А-II ГОСТ 5781-75, ℓ=4045	94	1838,0кг
БЧ		2	3.503.1-57. 4-01.2	ф28 А-II ГОСТ 5781-75, ℓ=18660	2	180,4кг
БЧ		3	3.503.1-57. 4-01.3	ф14 А-II ГОСТ 5781-75, ℓ=18660	10	225,4 кг
БЧ		4	3.503.1-57. 4-01.4	ф8 А-I ГОСТ 5781-75, ℓср=550	235	51.0кг

Взам. инв. №

Подпись и дата

Инв. № подл.

Разраб.	Заболотская	
Пров.	Андрианова	
Гл. инж. пр.	Дашкевич	

3.503.1-57. 4-01

Каркас пространственный (КП 25 ÷ КП 27)

Стадия	Лист	Листов
Р		1

ПРОМТРАНСНИИПРОЕКТ г. Москва

18588-02 Б Копировал Формат 11В

https://zavodjbi.com/

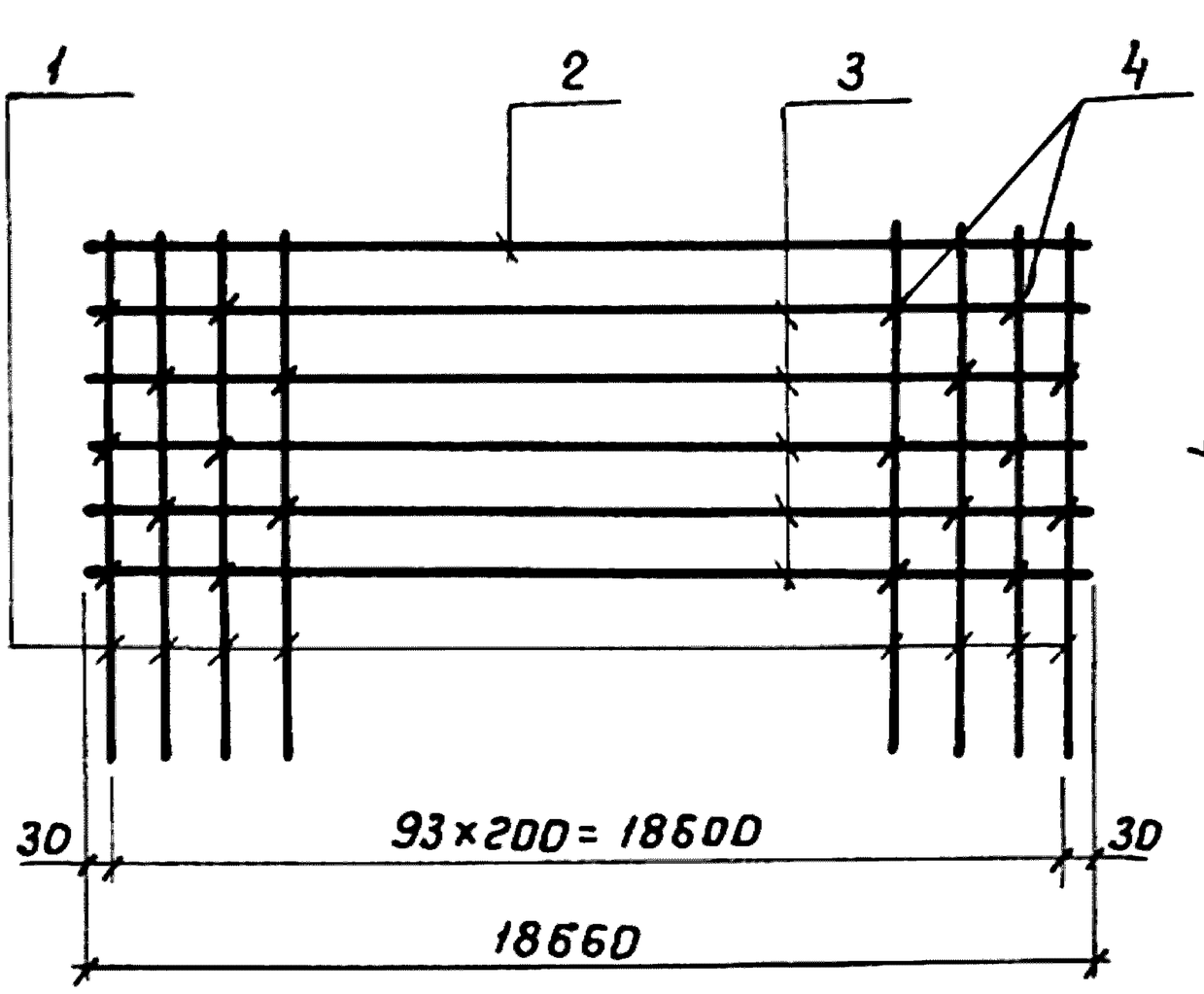

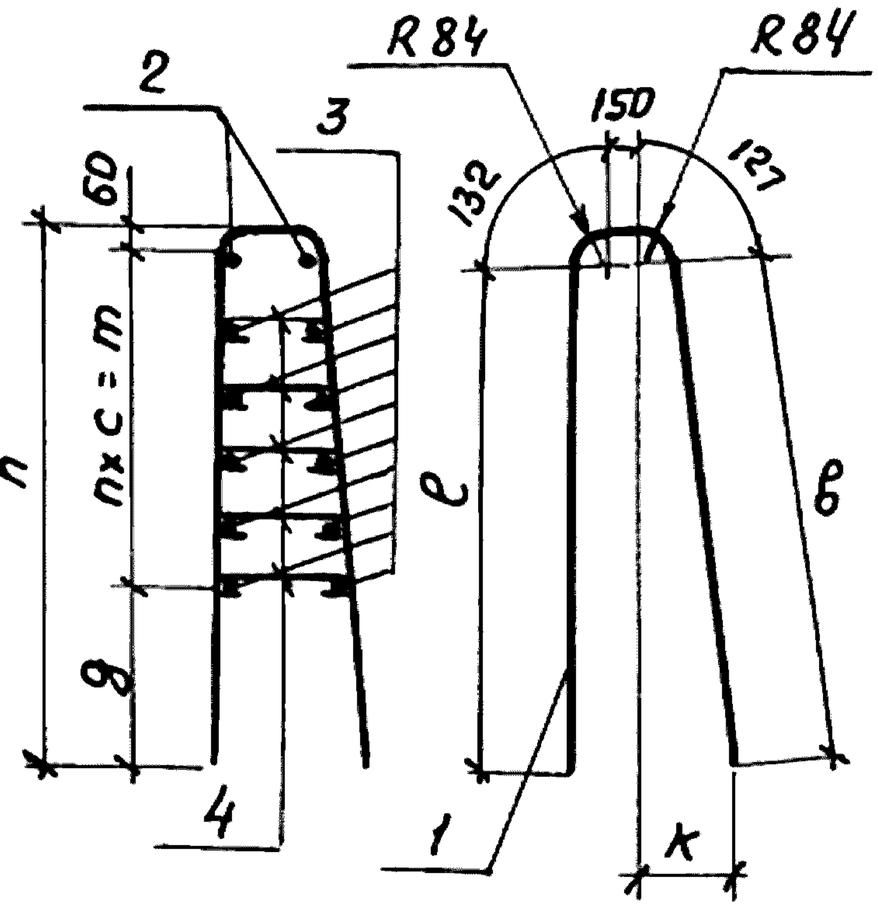

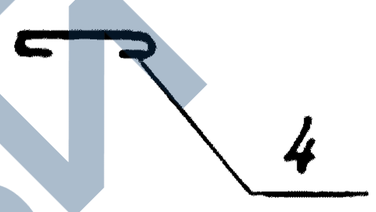

Каркасы изготавливаются вязаными

Обозначение	Марка	e, мм	в, мм	к, мм	h, мм	g, мм	n, шт.	c, шт.	m, мм	Масса, кг
3.503.1-57.4-01	КП25	1356	1360	157	1440	640	4	185	740	1821,5
-01	КП26	1456	1460	162	1540	740	4	185	740	1912,4
-02	КП27	1816	1820	182	1900	1040	5	160	800	2294.8

Взам. инв.№ | Подпись и дата | Инв.№ подл.

Разраб.	Заболотская		
Пров.	Андрианова		
Гл.инж.пр	Дашкевич		

3.503.1-57.4-01 СБ

Каркас пространственный (КП25 ÷ КП27)

Стадия	Масса	Масштаб
Р	см. табл.	
Лист	Листов 1	

ПРОМТРАНСНИИПРОЕКТ г. Москва

18588-02 7

Формат 11В

https://zavodjbi.com/

https://zavodjbi.com/

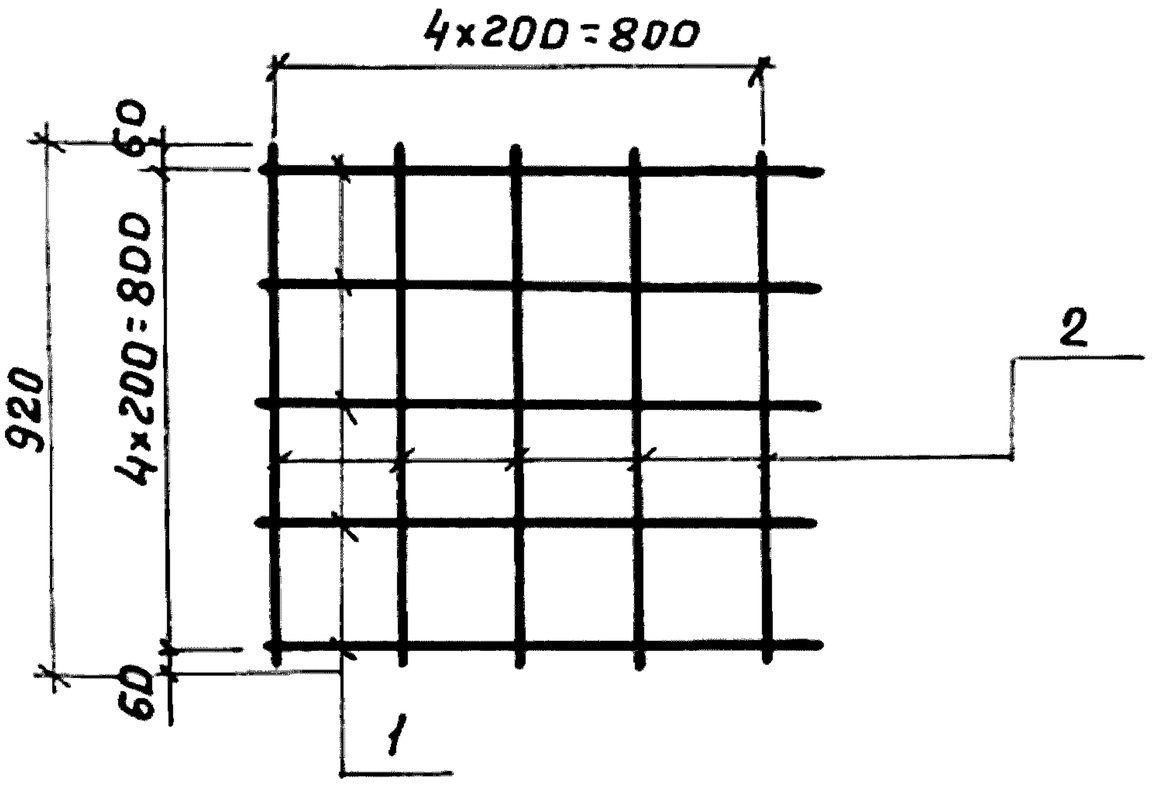

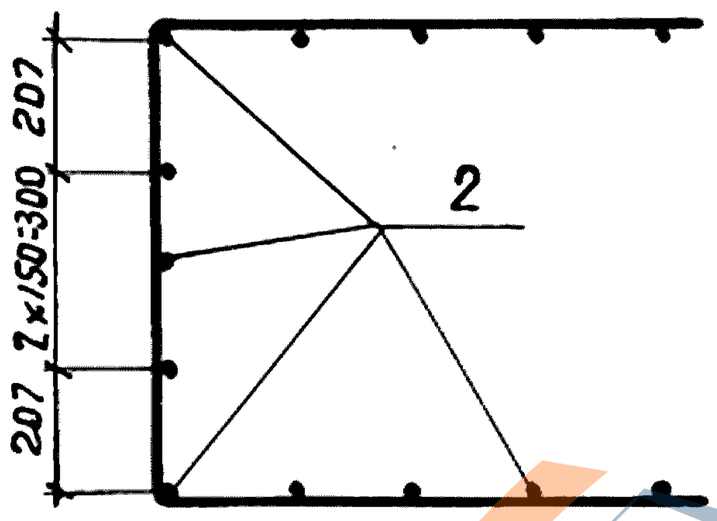

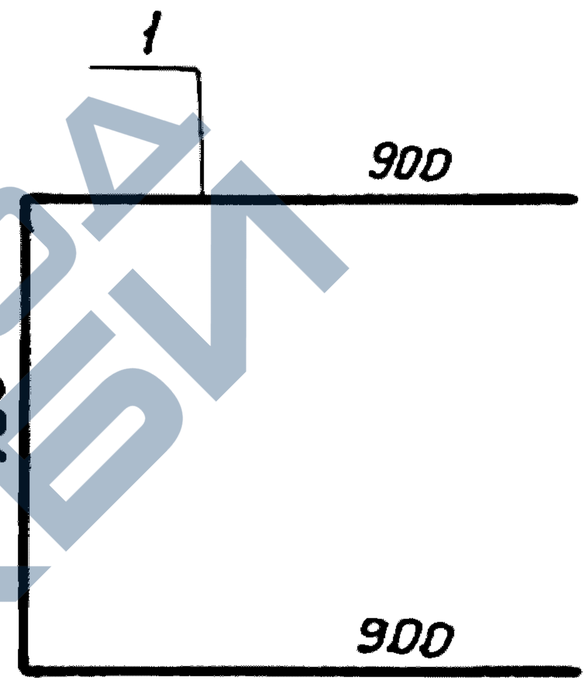

Каркасы изготавливаются вязаными

Формат	Зона	Поз.	Обозначение	Наименование	Кол.	Примечание
				Детали		
БЧ		1	3.503.1-57.4-02.1	ф8А-I ГОСТ 5781-75, ℓ=2530	5	5.0 кг
БЧ		2	3.503.1-57.4-0.2	ф8А-I ГОСТ 5781-75, ℓ=920	13	4,7 кг

Разраб.	Заболотская		
Пров.	Андрианова		
Гл.инж.пр.	Дашкевич		

3.503.1-57.4-02

Каркас пространственный КП28

Стадия	Масса	Масштаб
Р	9,7	
Лист	Листов 1	

ПРОМТРАНСНИИПРОЕКТ г. Москва

Инв.№подл. | Подпись и дата | Взам.инв.№

18588-02 8 Копировал Формат 11В

https://zavodjbi.com/

https://zavodjbi.com/

3.503.1-57. 4-03 изображено

3.503.1- 57. 4-03-01-зеркальное отражение

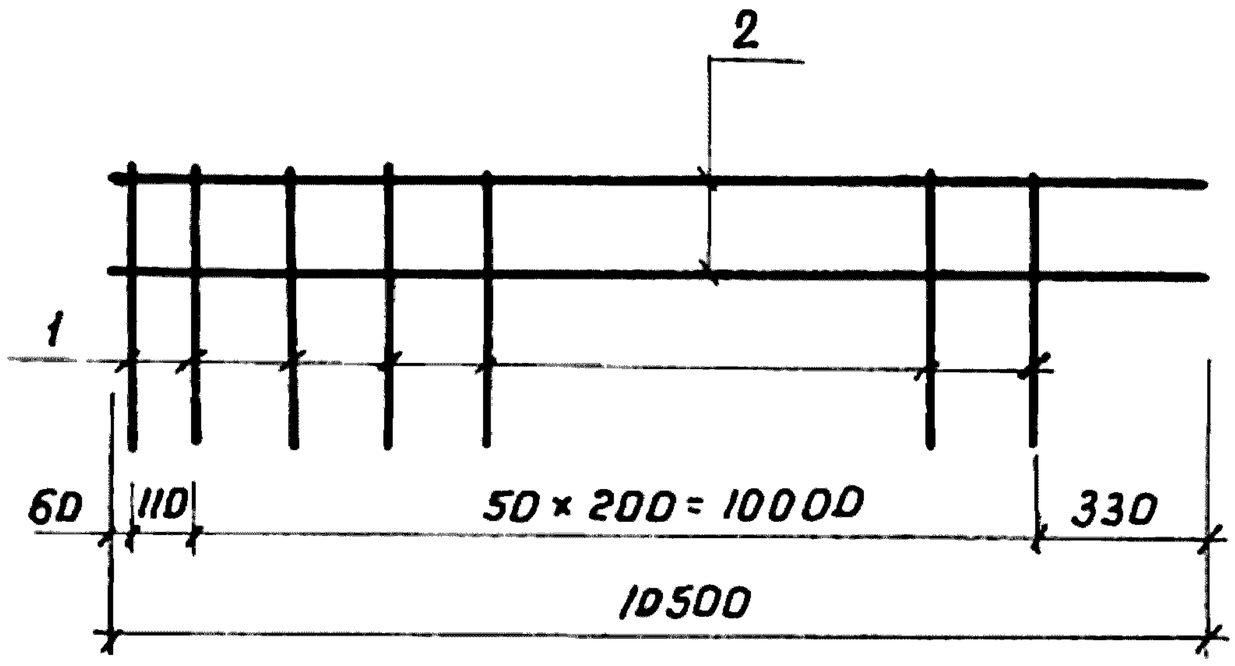

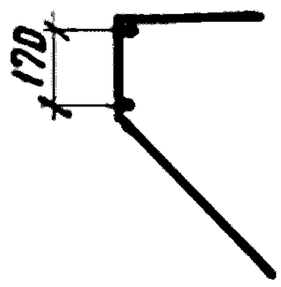

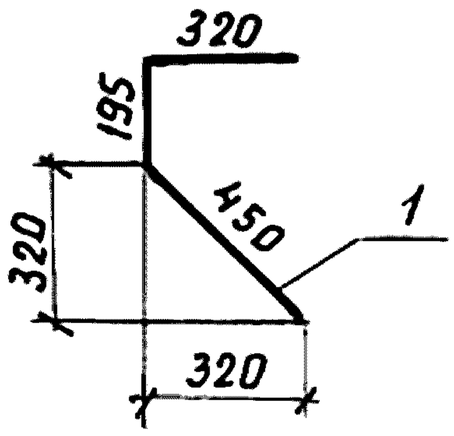

Каркасы изготовлять при помощи контактной точечной электросварки в соответствии с требованиями ГОСТ 14098-68 и СН 393-78

Формат	Зона	Поз.	Обозначение	Наименование	Кол.	Примечание
				3.503.1-57.4-03		КП29
				Детали		
БЧ		1	3.503.1-57. 4-03.1	ф16 А-III ГОСТ 5781-75, ℓ=940	52	77.1 кг
БЧ		2	3.503.1-57. 4-03.2	ф12 А-III ГОСТ 5781-75, ℓ=10500	2	18.6 кг
				3.503.1-57.4-03.01		КП30
				Детали		
БЧ		1	3.503.1-57. 4-03.1	ф16 А-III ГОСТ 5781-75, ℓ=940	52	77.1 кг
БЧ		2	3.503.1-57. 4-03.2	ф12 А-III ГОСТ 5781-75, ℓ=10500	2	18.6 кг

Инв. № подл. | Подпись и дата | Взам. инв. №

Разраб.	Беляева		Каркас пространственный (КП29 и КП30)
Пров.	Бойцова		
Гл. инж. пр	Дашкевич		

3.503.1-57. 4-03

Стадия	Масса	Масштаб
Р	95,7	
Лист	Листов 1	

ПРОМТРАНСНИИПРОЕКТ
г. Москва

18588-02 9 копировал Дед Формат 11В

https://zavodjbi.com/

https://zavodjbi.com/

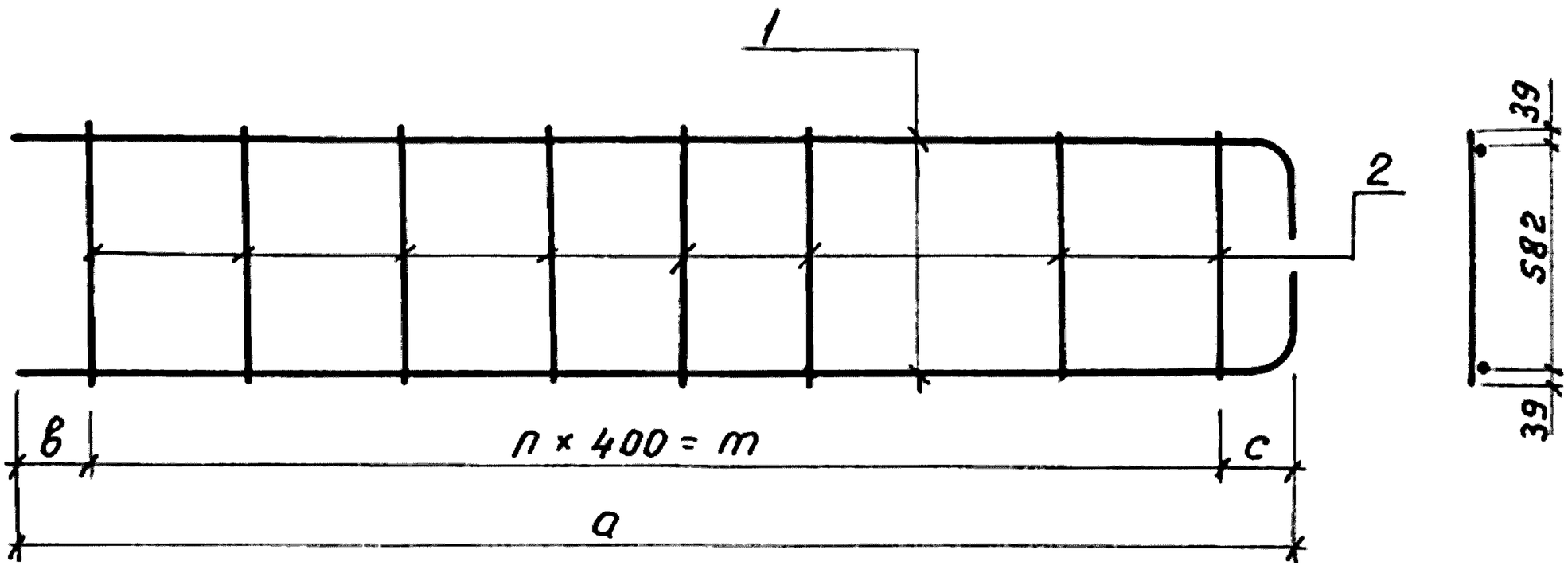

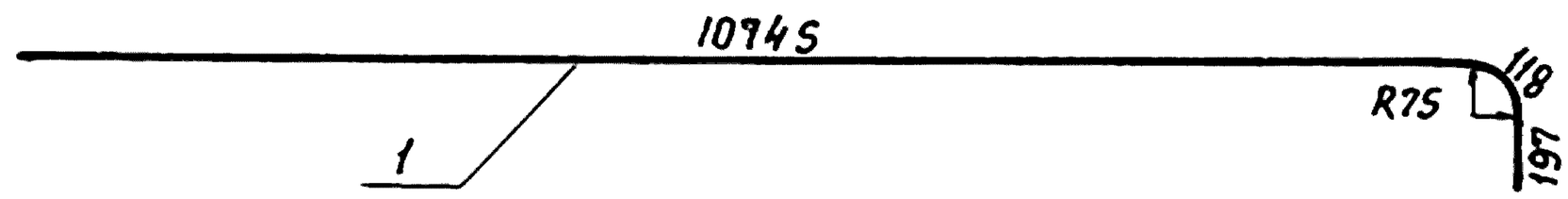

Каркасы изготовлять при помощи контактной точечной электросварки в соответствии с требованиями ГОСТ 14098-68 и СН 393-78

Обозначение	Марка	а, мм	в, мм	с, мм	т, мм	n, шт.	Масса, кг
3.503.1-57.4-04	КР 34	10820	50	370	10400	26	92,3
-01	КР 35	10820	250	170	10400	26	92,3

Формат	Зона	Поз.	Обозначение	Наименование	Кол.	Примечание
				3.503.1-57.4-04		КР 34
				Детали		
БЧ		1	3.503.1-57.4-04.1	ф25 А-III ГОСТ 5781-75, ℓ=11060	2	85,3 кг
БЧ		2	3.503.1-57.4-04.2	ф8 А-I ГОСТ 5781-75, ℓ=660	27	7,0 кг
				3.503.1-57.4-04-01		КР 35
				Детали		
БЧ		1	3.503.1-57.4-04.1	ф25 А-III ГОСТ 5781-75, ℓ=11060	2	85,3 кг
БЧ		2	3.503.1-57.4-04.2	ф8 А-I ГОСТ 5781-75, ℓ=660	27	7,0 кг

Взам. инв. №

Подпись и дата

Инв. № подл.

Разраб.	Беляева	
Пров.	Бойцова	
Гл. инж. пр.	Дашкевич	

3.503.1-57.4-04

Каркас плоский (КР 34 и КР 35)

Стадия	Масса	Масштаб
Р	см. табл.	

Лист | Листов

ПРОМТРАНСНИИПРОЕКТ г. Москва

18588-02 10 Копировал

Формат 11В

https://zavodjbi.com/

https://zavodjbi.com/

Формат	Зона	Поз.	Обозначение	Наименование	Кол.	Примечание
				Документация		
11В			3.503.1-57.4-05 СБ	Сборочный чертеж		
				3.503.1-57.4-05		С 97
				Детали		
БЧ		1	3.503.1-57.4-05.1	ф18А-II ГОСТ 5781-75, ℓ=20930	14	585,5 кг
БЧ		2	3.503.1-57.4-05.2	ф16А-II ГОСТ 5781-75, ℓ=3000	106	501,8 кг
				3.503.1-57.4-05-01		С 98
				Детали		
БЧ		1	3.503.1-57.4-05.1	ф18А-II ГОСТ 5781-75, ℓ=20930	14	585,5 кг
БЧ		2	3.503.1-57.4-05-01.1	ф12А-II ГОСТ 5781-75, ℓ=3000	106	282,4 кг
				3.503.1-57.4-05-02		С 99
				Детали		
БЧ		1	3.503.1-57.4-05.1	ф18А-II ГОСТ 5781-75, ℓ=20930	16	669,1 кг
БЧ		2	3.503.1-57.4-05-02.1	ф12А-II ГОСТ 5781-75, ℓ=3600	106	338,9 кг

Инв. № подл. | Подпись и дата | Взам. инв. №

Разраб.	Таврина		
Пров.	Бойцова		
Гл.инж.пр.	Дашкевич		

3.503.1-57.4-05

Сетка арматурная (С97÷С99)

Стадия	Лист	Листов
Р		1

ПРОМТРАНСНИИПРОЕКТ
г. Москва

18588-02 11 Копировал Дау Формат 11В

https://zavodjbi.com/

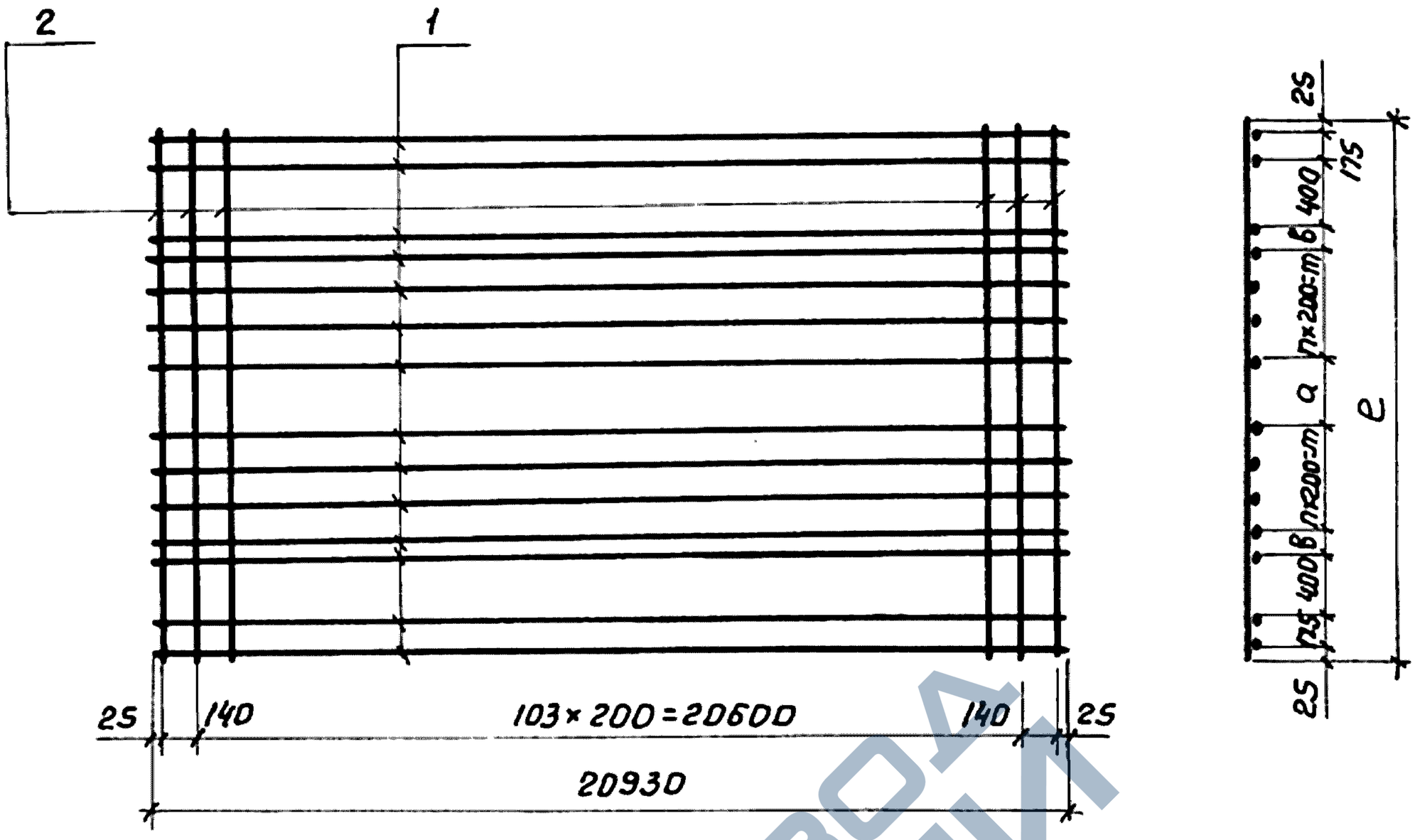

Сетки изготовлять при помощи контактной точечной электросварки в соответствии с требованиями ГОСТ 14098-68 и СН 393-78. Сетки могут быть изготовлены вязаными

Обозначение	Марка	a, мм	в, мм	n, мм	m, шт.	e, мм	Масса, кг
3.503.1-57.4-05	С 97	200	0	4	800	3000	1087.3
-01	С 98	400	100	3	600	3000	867.9
-02	С 99	400	0	5	1000	3600	1008,0

Взам. инв. №

Подпись и дата

Инв. № подл.

Разраб.	Зотока		
Пров.	Андрианова		
Гл. инж. пр.	Дашкевич		

3.503.1-57.4-05СБ

Сетка арматурная (С 97 ÷ С 99)

Стадия	Масса	Масштаб
Р	см. табл.	
Лист	Листов 1	

ПРОМТРАНСНИИПРОЕКТ г. Москва

18588-02 12 Копировал

Формат IIВ

https://zavodjbi.com/

Формат	Зона	Поз.	Обозначение	Наименование	Кол.	Примечание
				Документация		
11В			3.503.1-57.4-06 СБ	Сборочный чертеж		
				3.503.1-57.4-06		С 100
				Детали		
БЧ		1	3.503.1-57.4-06.1	ф14 А-II ГОСТ 5781-75, ℓ=2060	94	233.9 кг
БЧ		2	3.503.1-57.4-06.2	ф12 А-II ГОСТ 5781-75, ℓ=18660	11	182.3 кг
БЧ		3	3.503.1-57.4-06.3	ф12 А-II ГОСТ 5781-75, ℓ=2000	22	39.1 кг
				3.503.1-57.4-06-01		С 101
				Детали		
БЧ		1	3.503.1-57.4-06-01.1	ф12 А-II ГОСТ 5781-75, ℓ=2460	94	205.3 кг
БЧ		2	3.503.1-57.4-06.2	ф12 А-II ГОСТ 5781-75, ℓ=18660	13	215.4 кг
БЧ		3	3.503.1-57.4-06-01.2	ф14 А-II ГОСТ 5781-75, ℓ=2000	26	62.8 кг
				3.503.1-57.4-06-02		С 102
				Детали		
БЧ		1	3.503.1-57.4-06-02.1	ф14 А-II ГОСТ 5781-75, ℓ=2960	94	336.1 кг
БЧ		2	3.503.1-57.4-06.2	ф12 А-II ГОСТ 5781-75, ℓ=18660	15	248.6 кг
БЧ		3	3.503.1-57.4-06.3	ф12 А-II ГОСТ 5781-75, ℓ=2000	30	53.3 кг
				3.503.1-57.4-06-03		С 103
				Детали		
БЧ		1	3.503.1-57.4-06-03.1	ф16 А-II ГОСТ 5781-75, ℓ=3460	94	513.2 кг
БЧ		2	3.503.1-57.4-06.2	ф12 А-II ГОСТ 5781-75, ℓ=18660	18	298.3 кг
БЧ		3	3.503.1-57.4-06-01.2	ф14 А-II ГОСТ 5781-75, ℓ=2000	36	82.0 кг
				3.503.1-57.4-06-04		С 104
				Детали		
БЧ		1	3.503.1-57.4-06-04.1	ф18А-II ГОСТ 5781-75, ℓ=3960	94	743.7 кг
БЧ		2	3.503.1-57.4-06.2	ф12А-II ГОСТ5781-75, ℓ=18660	20	331.4 кг
БЧ		3	3.503.1-57.4-06.3	ф12А-II ГОСТ5781-75, ℓ=2000	40	71.0 кг

Взам. инв.№

Подпись и дата

Инв.№ подл.

3.503.1-57.4-06

Разраб.	Заболотская	
Пров.	Андрианова	
Гл.инж.пр.	Дашкевич	

Сетка арматурная (С 100 ÷ С 104)

Стадия	Лист	Листов
Р		1

ПРОМТРАНСНИИПРОЕКТ г. Москва

18588-02 13 Копировал Дед

Формат 11В

https://zavodjbi.com/

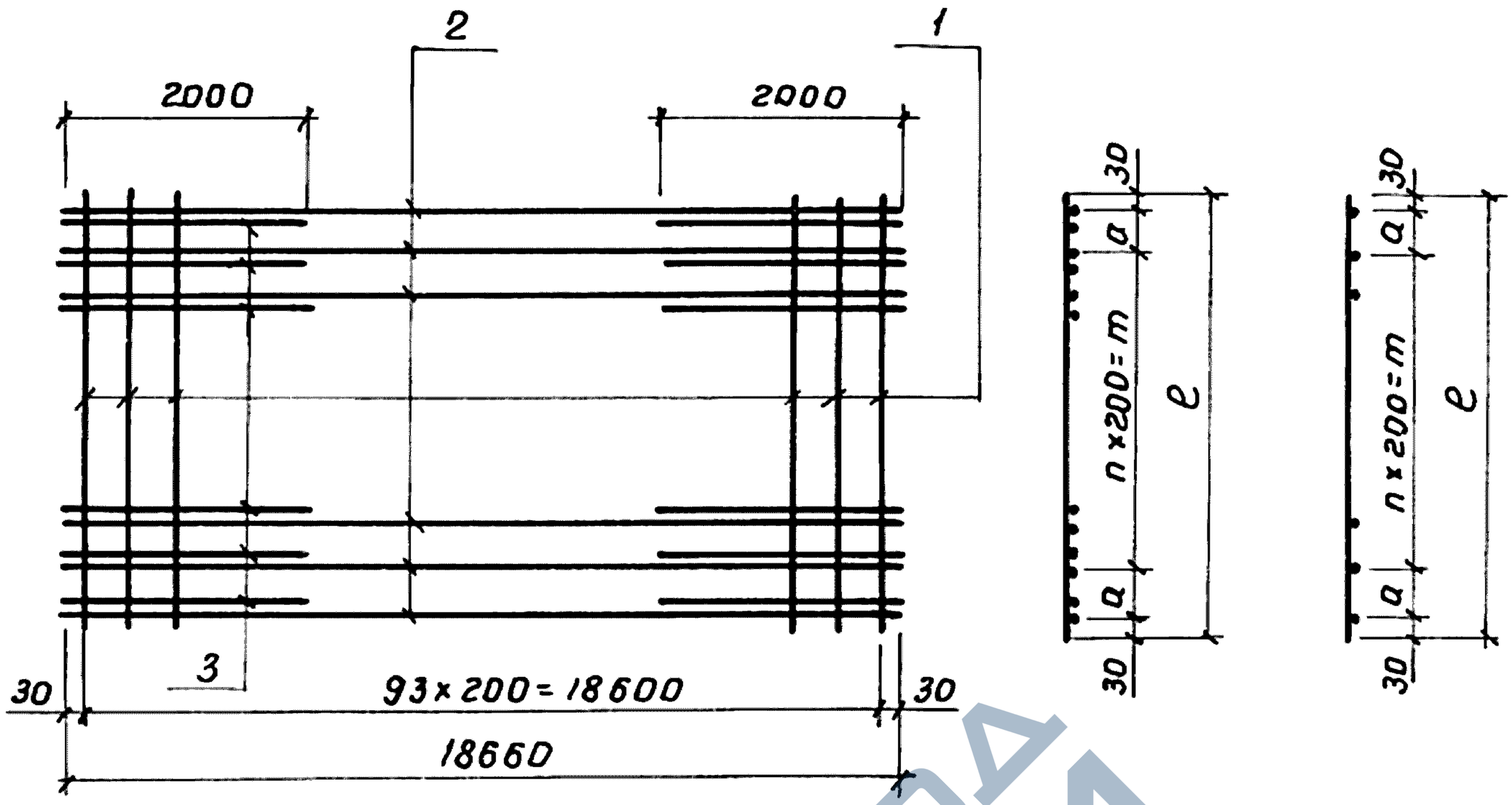

Сетки изготовлять при помощи контактной точечной электросварки в соответствии с требованиями ГОСТ 14098-68 и СН 393-78.

Сетки могут быть изготовлены вязаными

Обозначение	Марка	a, мм	n, шт.	e, мм	m, мм	Масса, кг
3.503.1-57.4-06	С100	0	10	2060	2000	455,3
-01	С101	0	12	2460	2400	483.5
-02	С102	250	12	2960	2400	638.0
-03	С103	0	17	3460	3400	898.5
-04	С104	250	17	3960	3400	1146.1

Инв.№ подл. | Подпись и дата | Взам. инв.№

Разраб.	Заболотская		
Пров.	Андрианова		
Гл.инж.пр.	Дашкевич		

3.503.1-57.4-06 СБ

Сетка арматурная (С100 ÷ С104)

Стадия	Масса	Масштаб
Р	см. табл.	
Лист	Листов 1	

ПРОМТРАНСНИИПРОЕКТ г. Москва

18588-02 14 Копировал Формат А4

https://zavodjbi.com/

Формат	Зона	Поз.	Обозначение	Наименование	Кол.	Примечание
				Документация		
11В			3.503.1-57.4-07 СБ	Сборочный чертеж		
				3.503.1-57.4-07		С105
				Детали		
БЧ		1	3.503.1-57.4-07.1	ф16 А-II ГОСТ 5781-75, ℓ=4460	94	661.6 кг
БЧ		2	3.503.1-57.4-06.2	ф12 А-II ГОСТ 5781-75, ℓ=18660	23	381.1 кг
БЧ		3	3.503.1-57.4-06.3	ф12 А-II ГОСТ 5781-75, ℓ=2000	24	42.6 кг
				3.503.1-57.4-07-01		С106
				Детали		
БЧ		1	3.503.1-57.4-07-01.1	ф20 А-II ГОСТ 5781-75, ℓ=4960	94	1149.7 кг
БЧ		2	3.503.1-57.4-06.2	ф12 А-II ГОСТ 5781-75, ℓ=18660	25	414.2 кг
БЧ		3	3.503.1-57.4-06.3	ф12 А-II ГОСТ 5781-75, ℓ=2000	26	46.2 кг
				3.503.1-57.4-07-02		С107
				Детали		
БУ		1	3.503.1-57.4-07-02.1	ф25 А-II ГОСТ 5781-75, ℓ=5460	94	1978.0 кг
БУ		2	3.503.1-57.4-06.02	ф12 А-II ГОСТ 5781-75, ℓ=18660	28	464.0 кг
БУ		3	3.503.1-57.4-06.03	ф12 А-II ГОСТ 5781-75, ℓ=2000	28	49.7 кг

Взам. инв. №

Подпись и дата

Инв. № подл.

3.503.1-57.4-07

Разраб.	Заболотская		
Пров.	Андрианова		
Гл. инж. пр.	Дашкевич		

Сетка арматурная (С105 ÷ С107)

Стадия	Лист	Листов
Р		1

ПРОМТРАНСНИИПРОЕКТ
г. Москва

https://zavodbi.com/

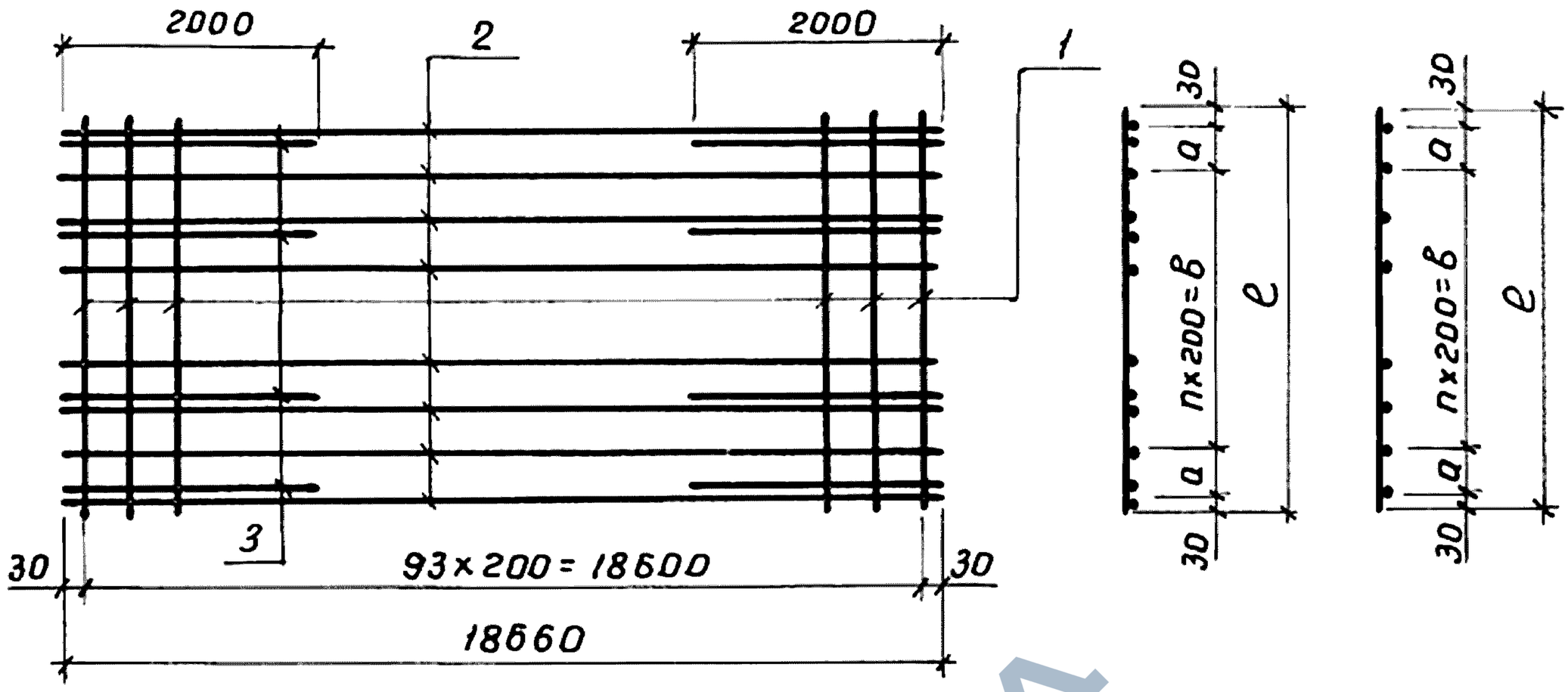

Сетки изготовлять при помощи контактной точечной электросварки в соответствии с требованиями ГОСТ 14098-68 и СН 393-78.

Сетки могут быть изготовлены вязаными

Обозначение	Марка	a, мм	n, шт.	e, мм	B, мм	Масса, кг
3.503.1-57.4-07	С 105	0	22	4460	4400	1085,3
-01	С 106	250	22	4960	4400	1610,1
-02	С 107	0	27	5460	5400	2491.7

Взам. инв. №

Подпись и дата

Инв. № подл.

Разраб.	Заболотская	
Пров.	Андрианова	
Гл.инж.пр	Дашкевич	

3.503.1-57.4-07 СБ

Сетка арматурная (С 105 ÷ С 107)

Стадия	Масса	Масштаб
Р	см. табл.	
Лист	Листов 1	

ПРОМТРАНСНИИПРОЕКТ г. Москва

18588-02 16 Копировал Дац

Формат 11В

https://zavodjbi.com/

https://zavodjbi.com/

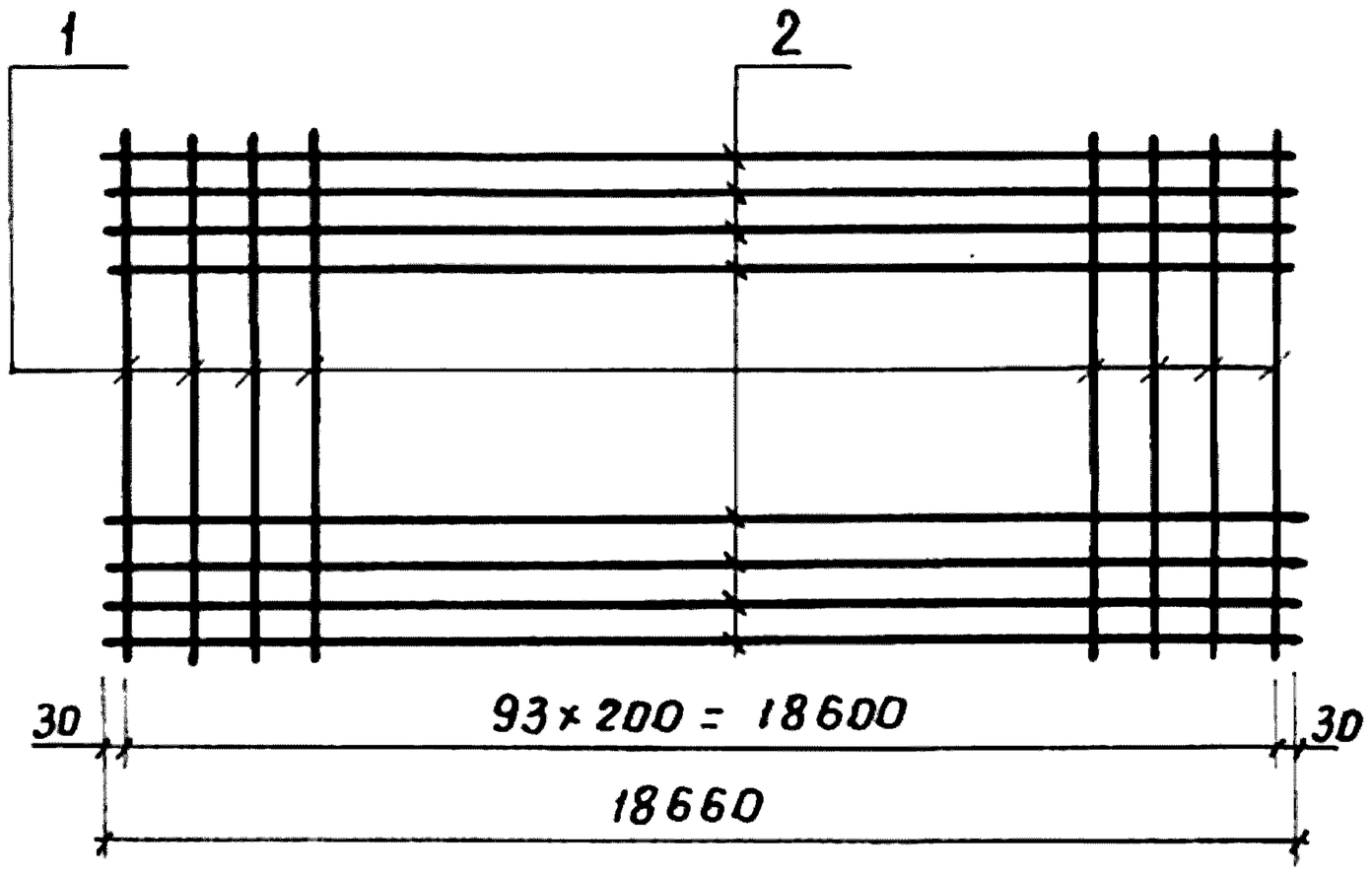

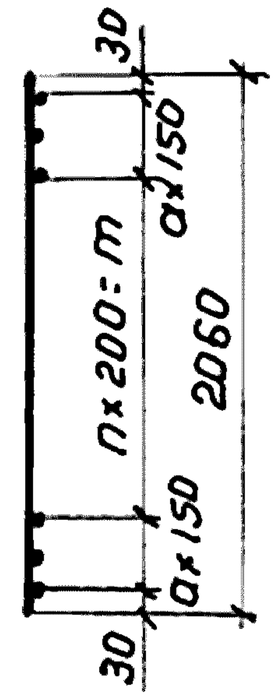

Сетки изготовлять при помощи контактной точечной электросварки в соответствии с требованиями ГОСТ 14098-68 и СН 393-78. Сетки могут быть изготовлены вязаными

Обозначение	Марка	a, шт.	n, шт.	m, мм	Масса, кг
3.503.1-57.4-08	С 108	0	10	2000	253,1
-01	С 109	2	7	1400	207,9

Формат	Зона	Поз.	Обозначение	Наименование	Кол.	Примечание
				3.503.1-57. 4-08		С 108
				Детали		
БЧ		1	3.503.1-57. 4-08.1	ф12 А-II ГОСТ 5781-75, ℓ=2060	94	172,0 кг
БЧ		2	3.503.1-57. 4-08.2	ф8 А-I ГОСТ 5781-75, ℓ=18660	11	81.1 кг
				3.503.1-57.4-08-01		С 109
				Детали		
БЧ		1	3.503.1-57. 4-08-01.1	ф10 А-III ГОСТ 5781-75, ℓ=2060	94	119.5 кг
БЧ		2	3.503.1-57. 4-08.2	ф8 А-I ГОСТ 5781-75, ℓ=18660	12	88.4 кг

Инв. № подл. | Подпись и дата | Взам. инв. №

Разраб.	Заболотская	
Пров.	Андрианова	
Гл. инж. пр.	Дашкевич	

3.503.1-57.4-08

Сетка арматурная (С108 и С109)

Стадия	Масса	Масштаб
Р	см. табл.	
Лист	Листов 1	

ПРОМТРАНСНИИПРОЕКТ
г. Москва

18588-02 17 Копировал

Формат 11В

https://zavodjbi.com/

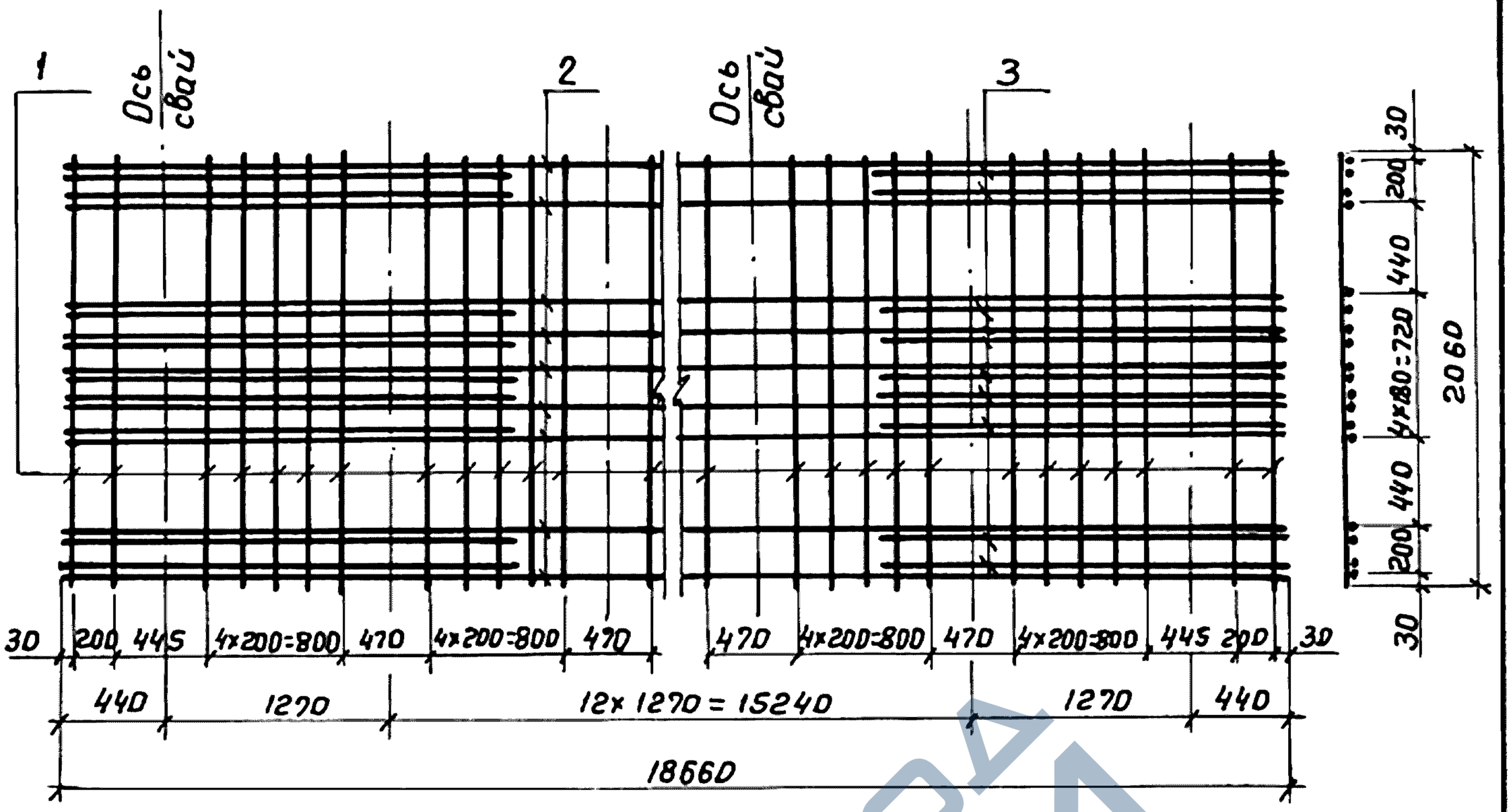

Сетки изготовлять при помощи контактной точечной электросварки в соответствии с требованиями ГОСТ14098-68 и СН 393-78. Сетки могут быть изготовлены вязаными

Формат	Зона	Поз.	Обозначение	Наименование	Кол.	Примечание
				Детали		
БЧ		1	3.503.1-57. 4-08-01.1	ф10А-III ГОСТ5781-75, ℓ=2060	74	94.0 кг
БЧ		2	3.503.1-57. 4-09.1	ф14 А-III ГОСТ5781-75, ℓ=18660	9	202.9 кг
БЧ		3	3.503.1-57. 4-09.2	ф16 А-III ГОСТ 5781-75, ℓ=2000	18	56.8 кг

Взам. инв. №
Подпись и дата
Инв. № подл.

Разраб.	Заболотская	
Пров.	Андрианова	
Гл. инж. пр.	Дашкевич	

3.503.1-57. 4-09

Сетка арматурная С 110

Стадия	Масса	Масштаб
Р	353,7	
Лист	Листов 1	

ПРОМТРАНСНИИПРОЕКТ г. Москва

18588-02 18 Копировал Дад Формат 11В

https://zavodjbi.com/

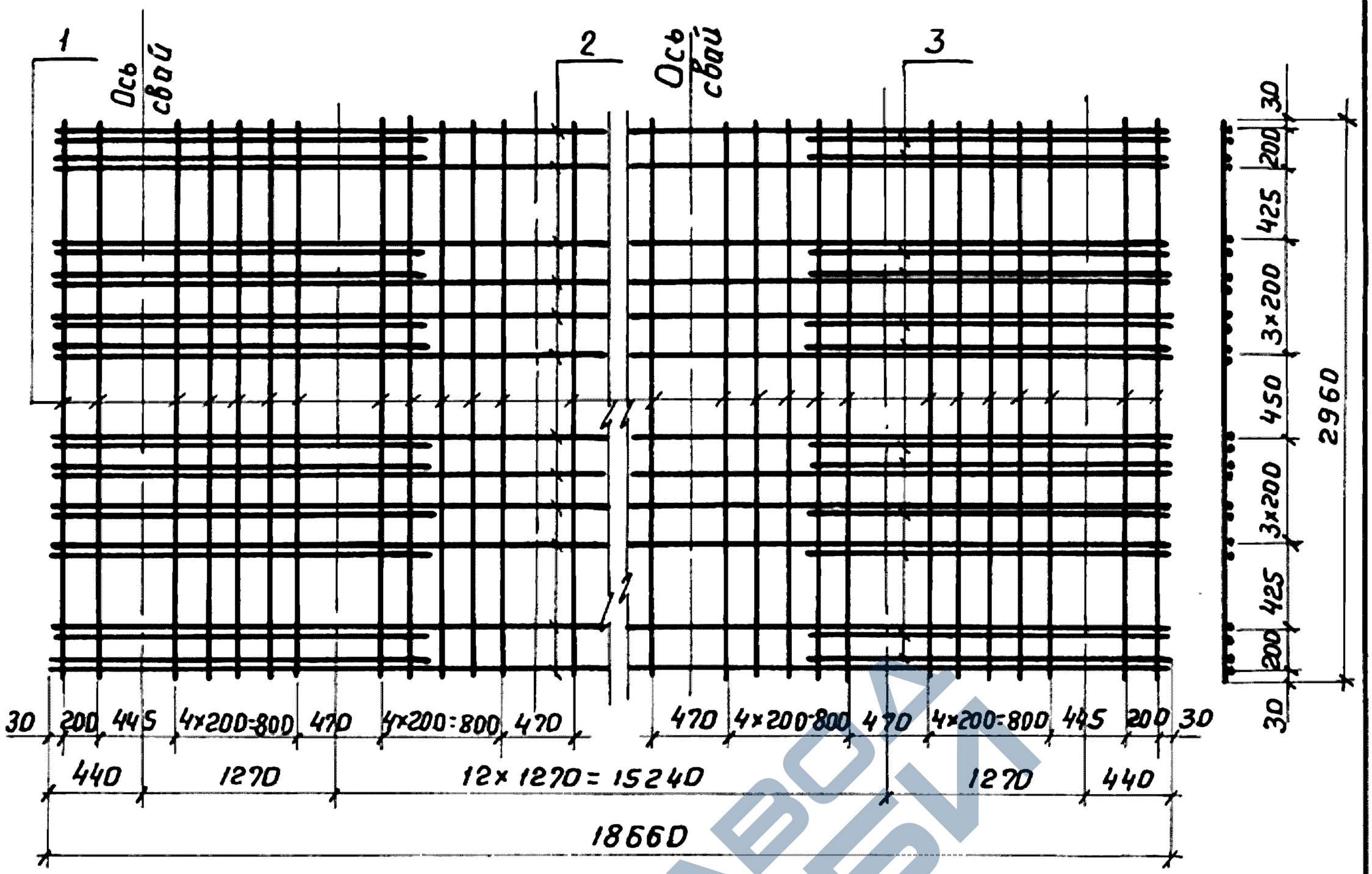

Сетки изготовлять при помощи контактной точечной электросварки в соответствии с требованиями ГОСТ 14098-68 и СН 393-78. Сетки могут быть изготовлены вязаными

Формат	Зона	Поз.	Обозначение	Наименование	Кол.	Примечание
				Детали		
БЧ		1	3.503.1-57.4-10.1	ф12А-III ГОСТ 5781-75, ℓ=2960	74	194.5 кг
БЧ		2	3.503.1-57.4-09.1	ф14А-III ГОСТ 5781-75, ℓ=18660	12	270.5 кг
БЧ		3	3.503.1-57.4-10.2	ф12 А-III ГОСТ 5781-75, ℓ=2000	24	42.6 кг

Взам. инв.№ | Подпись и дата | Инв.№ подл.

Разраб.	Заболотская	
Пров.	Андрианова	
Гл.инж.пр.	Дашкевич	

3.503.1-57.4-10

Сетка арматурная С 111

Стадия	Масса	Масштаб
Р	507.6	
Лист	Листов 1	

ПРОМТРАНСНИИПРОЕКТ
Г. МОСКВА

18588-02 19 Копировал Формат 11В

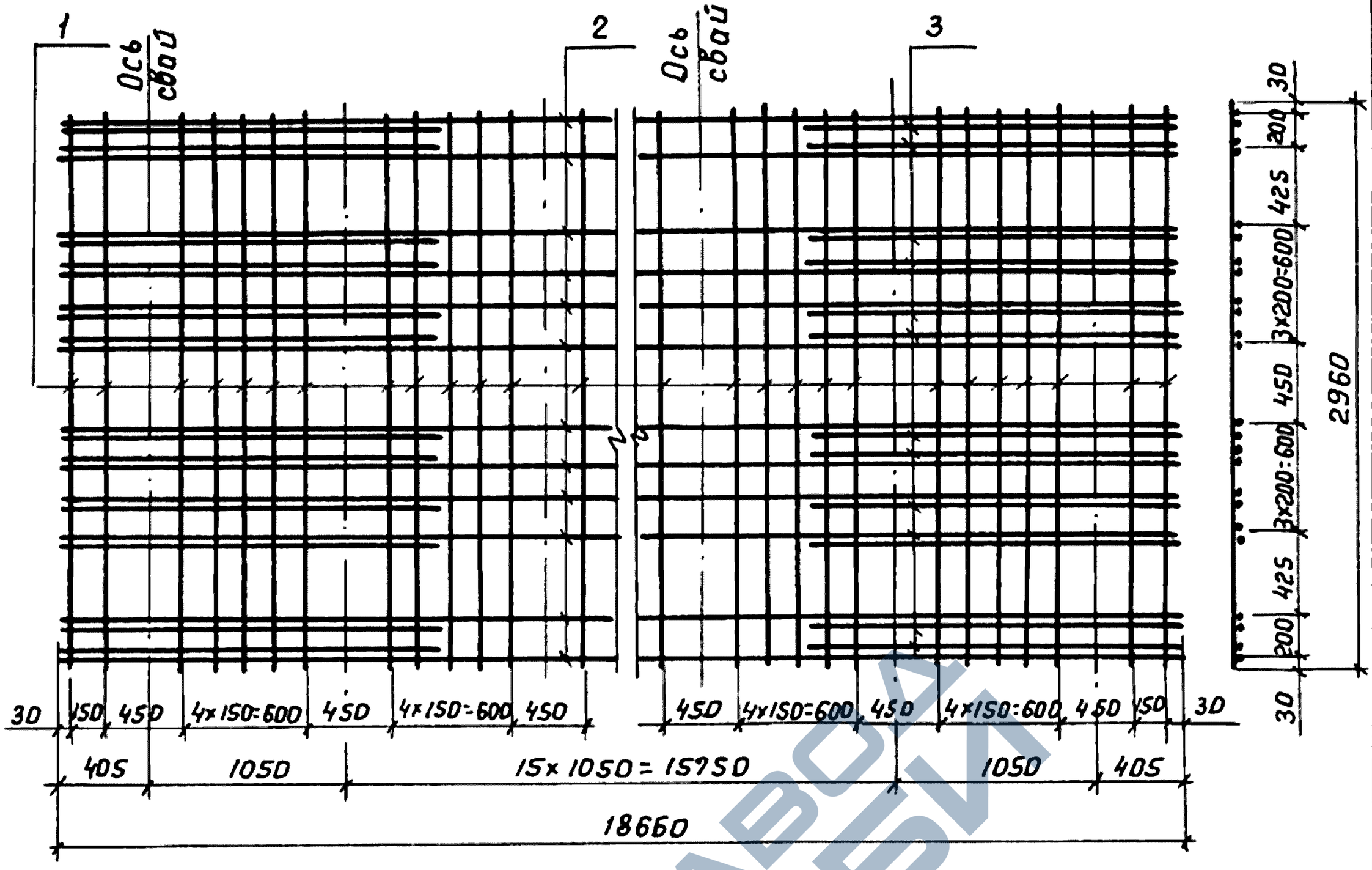

Сетки изготовлять при помощи контактной точечной электросварки в соответствии с требованиями ГОСТ 14098-68 и СН 393-78. Сетки могут быть изготовлены вязаными

Формат	Зона	Поз.	Обозначение	Наименование	Кол.	Примечание
				Детали		
БЧ		1	3.503.1-57. 4-10.1	ф12 А-III ГОСТ 5781-75, ℓ=2960	89	233.9 кг
БЧ		2	3.503.1-57. 4-09.1	ф14 А-III ГОСТ 5781-75, ℓ=18660	12	270,5 кг
БЧ		3	3.503.1-57. 4-10.2	ф12 А-III ГОСТ 5781-75, ℓ=2000	24	42,6 кг

Взам. инв. №

Подпись и дата

Инв. № подл.

Разраб.	Заболотская	
Пров.	Андрианова	
Гл. инж. пр.	Дашкевич	

3.503.1-57. 4-11

Сетка арматурная С 112

Стадия	Масса	Масштаб
Р	547,0	
Лист	Листов 1	

ПРОМТРАНСНИИПРОЕКТ г. Москва

18588-02 20 Копировал Формат 11В

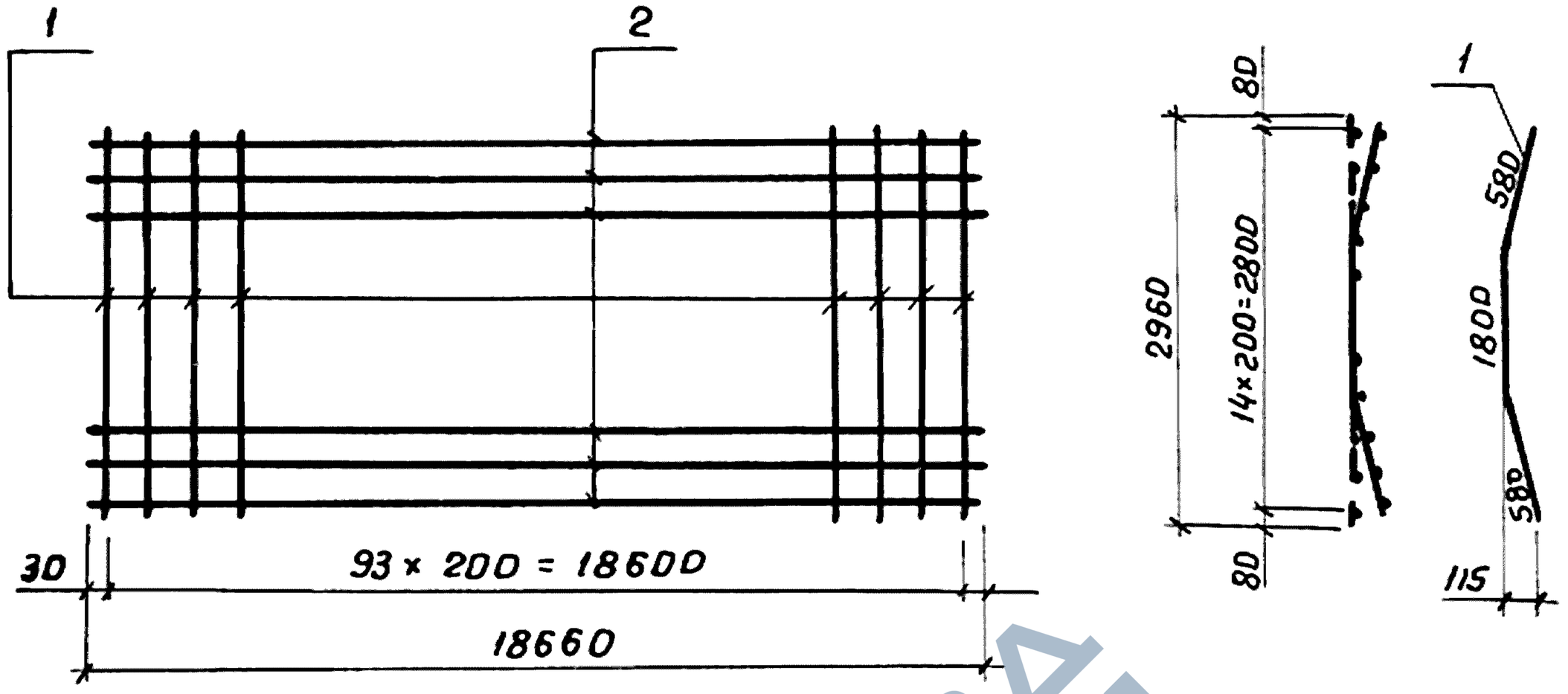

Сетки изготовлять при помощи контактной точечной электросварки всоответствии с требованиями ГОСТ 14098-68 и СН 393-78. Сетки могут быть изготовлены вязаными

Формат	Зона	Поз.	Обозначение	Наименование	Кол.	Примечание
				Детали		
Б4		1	3.503.1-57.4-12.1	ф10 А-III ГОСТ 5781-75, ℓ=2960	94	171,7 кг
Б4		2	3.503.1-57.4-08.2	ф8 А-I ГОСТ 5781-75, ℓ=18660	15	110,6 кг

Взам. инв. №

Подпись и дата

Инв. № подл.

Разраб.	Затока	
Пров.	Андрианова	
Гл. инж. пр.	Дашкевич	

3.503.1-57.4-12

Сетка арматурная С 113

Стадия	Масса	Масштаб
Р	282,3	
Лист	Листов 1	

ПРОМТРАНСНИИПРОЕКТ г. Москва

18588-02 21/ Копировал

Формат 11В

3.503.1-57.4-13 - изображено

-01 - зеркальное отражение

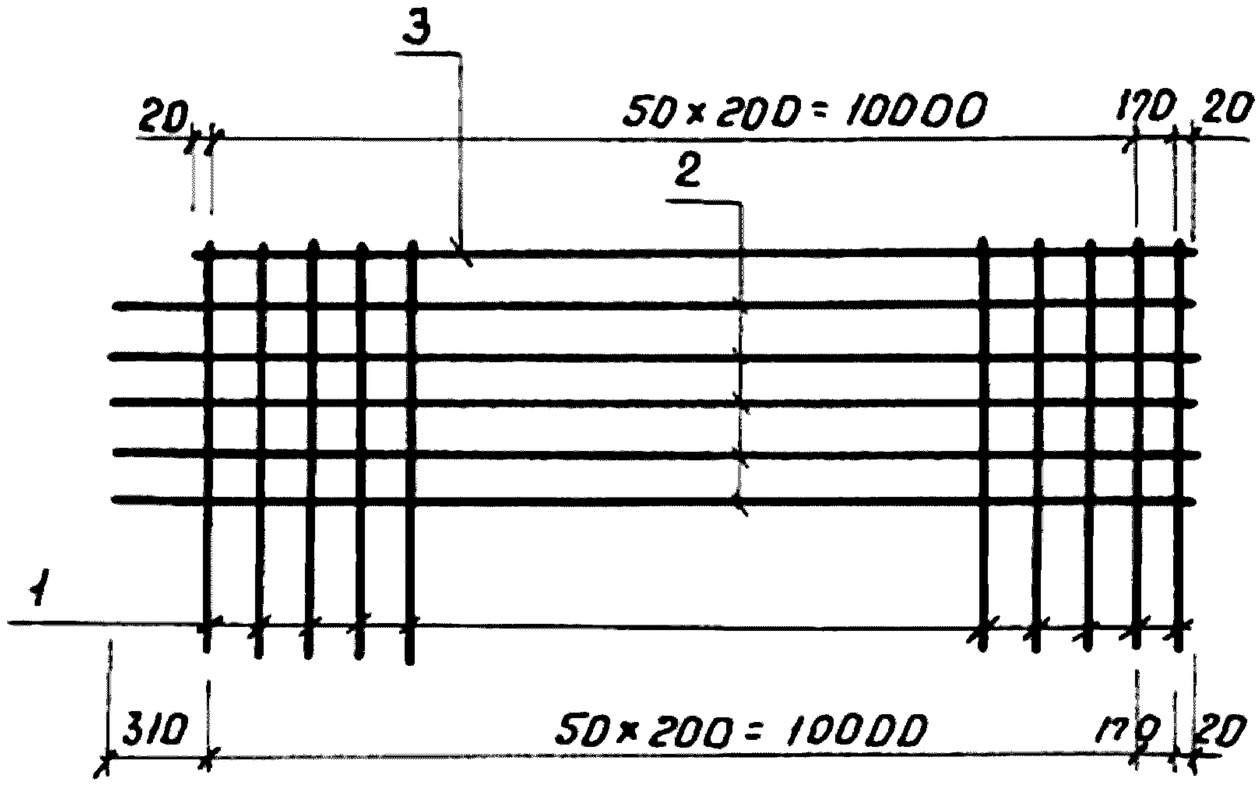

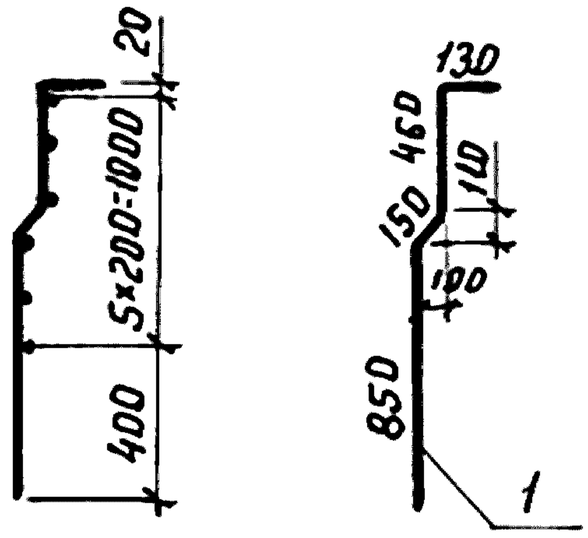

Сетки изготовлять при помощи контактной точечной электросварки в соответствии с требованиями ГОСТ 14098-68 и СН 393-78

Формат	Зона	Поз.	Обозначение	Наименование	Кол.	Примечание
				3.503.1-57.4-13		С114
				Детали		
БЧ		1	3.503.1-57.4-13.1	ф12 А-III ГОСТ 5781-75, ℓ=1590	52	73.4 кг
БЧ		2	3.503.1-57.4-13.2	ф12 А-III ГОСТ 5781-75, ℓ=10500	5	46.6 кг
БЧ		3	3.503.1-57.4-13.3	ф12 А-III ГОСТ 5781-75, ℓ=10210	1	9.1 кг
				3.503.1-57.4-13-01		С115
				Детали		
БЧ		1	3.503.1-57.4-13.1	ф12 А-III ГОСТ 5781-75, ℓ=1590	52	73,4 кг
БЧ		2	3.503.1-57.4-13.2	ф12 А-III ГОСТ 5781-75, ℓ=10500	5	46,6 кг
БЧ		3	3.503.1-57.4-13.3	ф12 А-III ГОСТ 5781-75, ℓ=10210	1	9.1 кг

Взам. инв. №

Подпись и дата

Инв. № подл.

Разраб.	Беляева	
Пров.	Бойцова	
Гл. инж. пр.	Дашкевич	

3.503.1-57.4-13

Сетка арматурная (С114 и С115)

Стадия	Масса	Масштаб
Р	129.1	
Лист	Листов 1	

ПРОМТРАНСНИИПРОЕКТ
г. Москва

18588-02 22 Копировал

Формат А1В

https://zavodjbi.com/

3.503.1-57.4-14 - изображено

3.503.1-57.4-14-01 - зеркальное отражение

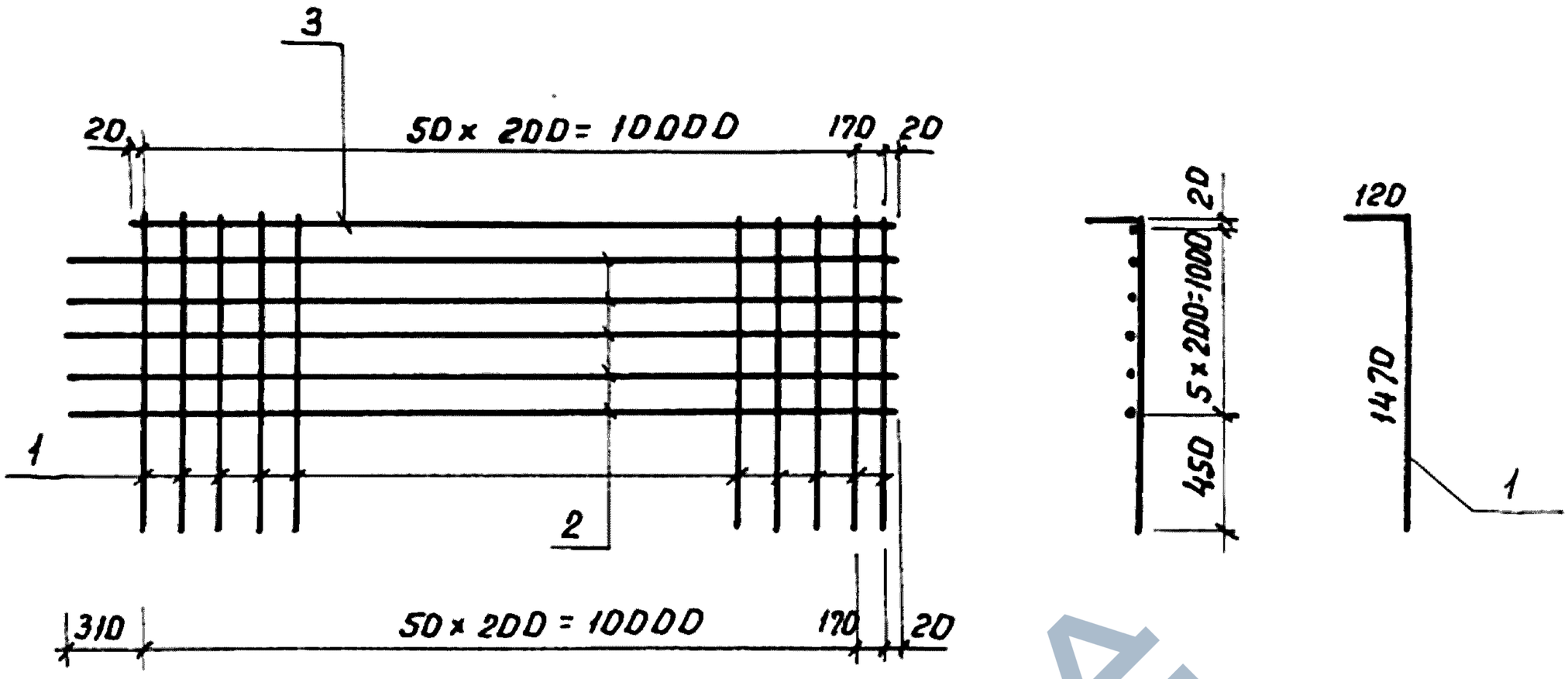

Сетки изготовлять при помощи контактной точечной электросварки в соответствии с требованиями ГОСТ 14098-68 и СН 393-78

Формат	Зона	Поз	Обозначение	Наименование	Кол.	Примечание
				3.503.1-57.4-14		С116
				Детали		
БЧ		1	3.503.1-57.4-14.1	ф14 А-III ГОСТ 5781-75, ℓ=1590	52	99.9 кг
БЧ		2	3.503.1-57.4-13.2	ф12 А-III ГОСТ 5781-75, ℓ=10500	5	46,6 кг
БЧ		3	3.503.1-57.4-13.3	ф12 А-III ГОСТ 5781-75, ℓ=10210	1	9.1 кг
				3.503.1-57.4-14-01		С117
				Детали		
БЧ		1	3.503.1-57.4-14.1	ф14 А-III ГОСТ 5781-75, ℓ=1590	52	99,9 кг
БЧ		2	3.503.1-57.4-13.2	ф12 А-III ГОСТ 5781-75, ℓ=10500	5	46,6 кг
БЧ		3	3.503.1-57.4-13.3	ф12 А-III ГОСТ 5781-75, ℓ=10210	1	9,1 кг

Взам. инв. №

Подпись и дата

Инв. № подл.

Разраб.	Беляева	
Провер.	Бойцова	
Гл. инж. пр.	Дашкевич	

3.503.1-57.4-14

Сетка арматурная (С116 и С117)

Стадия	Масса	Масштаб
Р	155.6	
Лист	Листов 1	

ПРОМТРАНСНИИПРОЕКТ г. Москва

18588-02 23 Копировал

Формат А3

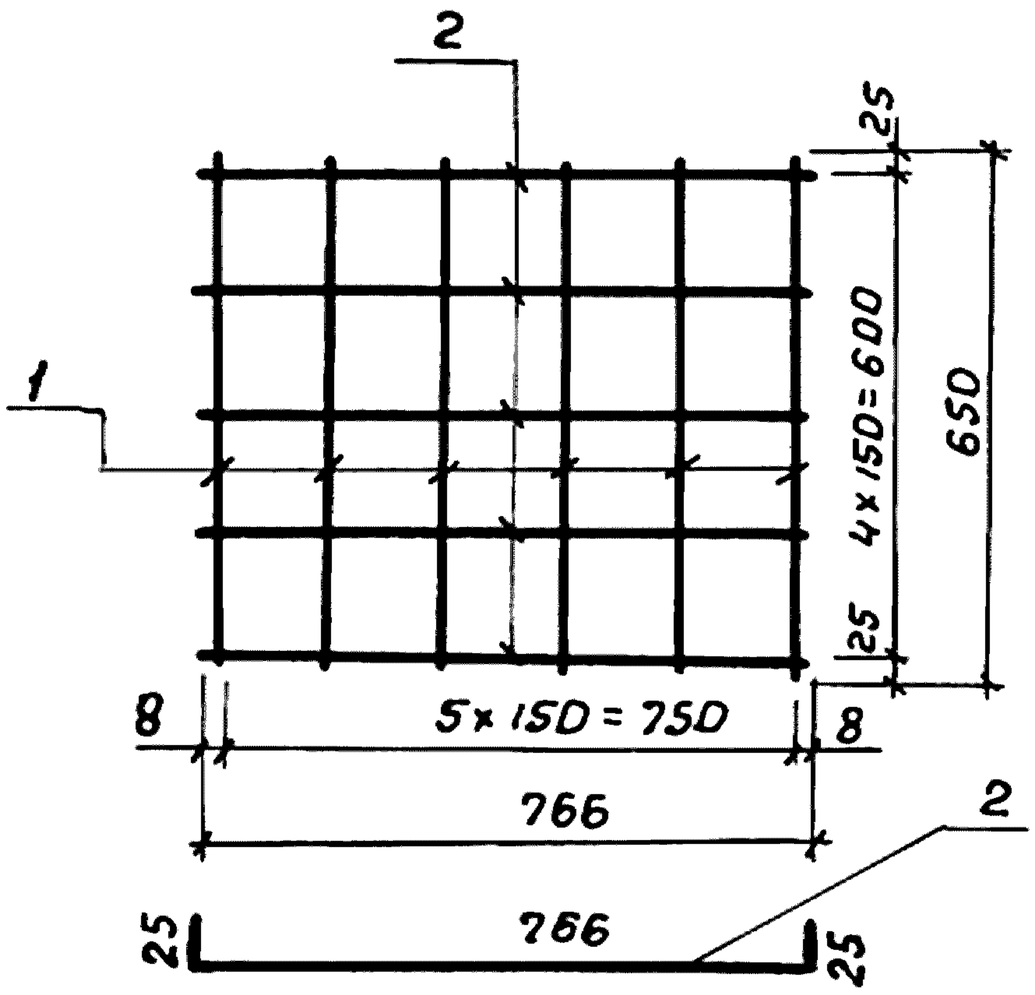

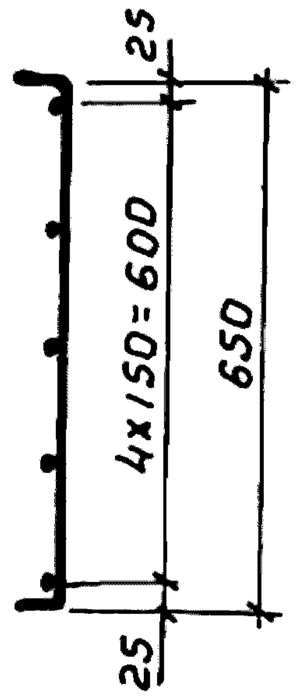

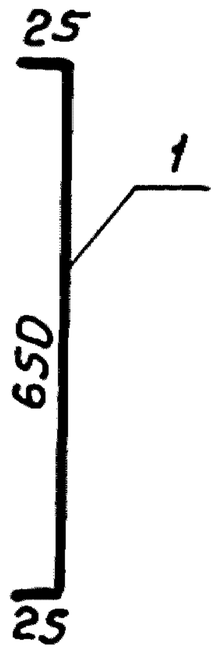

Сетки изготовлять при помощи контактной точечной электросварки в соответствии с требованиями ГОСТ 14098-68 и СН 393-68. Сетки могут быть изготовлены вязаными

Формат	Зона	Поз.	Обозначение	Наименование	Кол.	Примечание
				Детали		
БЧ		1	3.503.1-57.4-15.1	ф8А-I ГОСТ 5781-75, ℓ=700	6	1,7 кг
БЧ		2	3.503.1-57.4-15.2	ф8А-I ГОСТ 5781-75, ℓ=816	5	1.6 кг

Взам. инв. №

Подпись и дата

Инв. № подл.

Разраб.	Затока		
Пров.	Бойцова		
Гл. инж. пр	Дашкевич		

3.503.1-57.4-15

Сетка арматурная С118

Стадия	Масса	Масштаб
Р	3,3	
Лист	Листов 1	

ПРОМТРАНСНИИПРОЕКТ г. Москва

18588-02 24 Копировал Дед

Формат А1Б

https://zavodjbi.com/

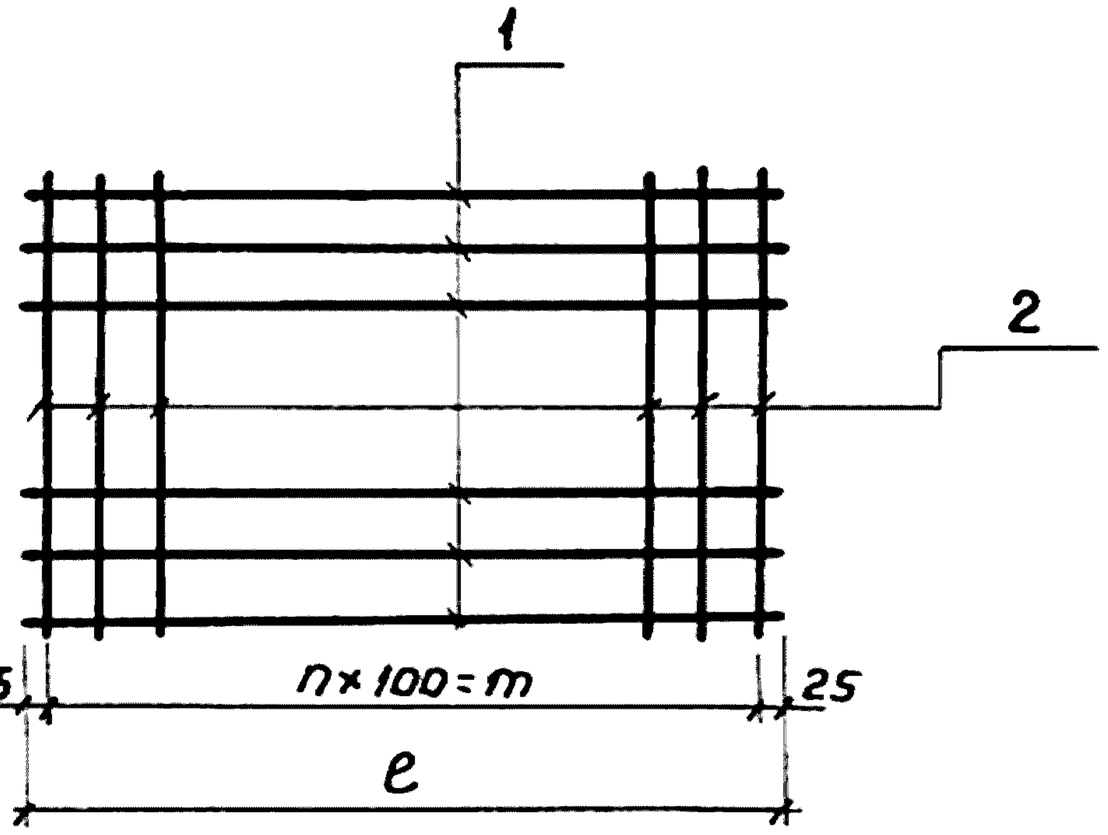

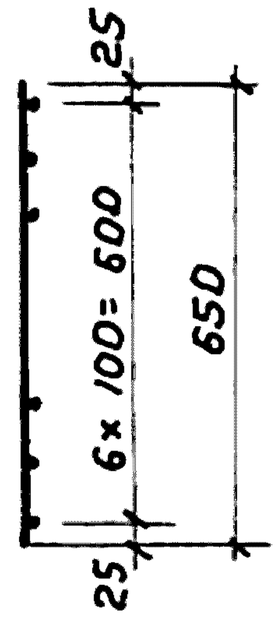

Сетки изготовлять при помощи контактной точечной электросварки в соответствии с требованиями ГОСТ 14098-68 и СН 393-78. Сетки могут быть изготовлены вязаными

Обозначение	Марка	ℓ, мм	n, шт.	m, мм	Масса, кг
3.503.1-57.4-16	С 119	1050	10	1000	5,7
-01	С 120	1250	12	1200	6,8

Формат	Зона	Поз.	Обозначение	Наименование	Кол.	Примечание
				3.503.1-57.4-16		С 119
				Детали		
БЧ		1	3.503.1-57.4-16.1	ф8 А-I ГОСТ 5781-75, ℓ=1050	7	2,9 кг
БЧ		2	3.503.1-57.4-16.2	ф8 А-I ГОСТ 5781-75, ℓ=650	11	2,8 кг
				3.503.1-57.4-16-01		С 120
				Детали		
БЧ		1	3.503.1-57.4-16-01.1	ф8 А-I ГОСТ 5781-75, ℓ=1250	7	3,5 кг
БЧ		2	3.503.1-57.4-16.2	ф8 А-I ГОСТ 5781-75, ℓ=650	13	3,3 кг

Инв. № подл. | Подпись и дата | Взам. инв. №

Разраб.	Заболотская	
Пров.	Андрианова	
Гл. инж. пр.	Дашкевич	

3.503.1-57.4-16

Сетка арматурная (С 119 и С 120)

Стадия	Масса	Масштаб
Р	см. табл.	
Лист	Листов 1	

ПРОМТРАНСНИИПРОЕКТ г. Москва

18588-02 25 Копировал Дад

Формат 11В

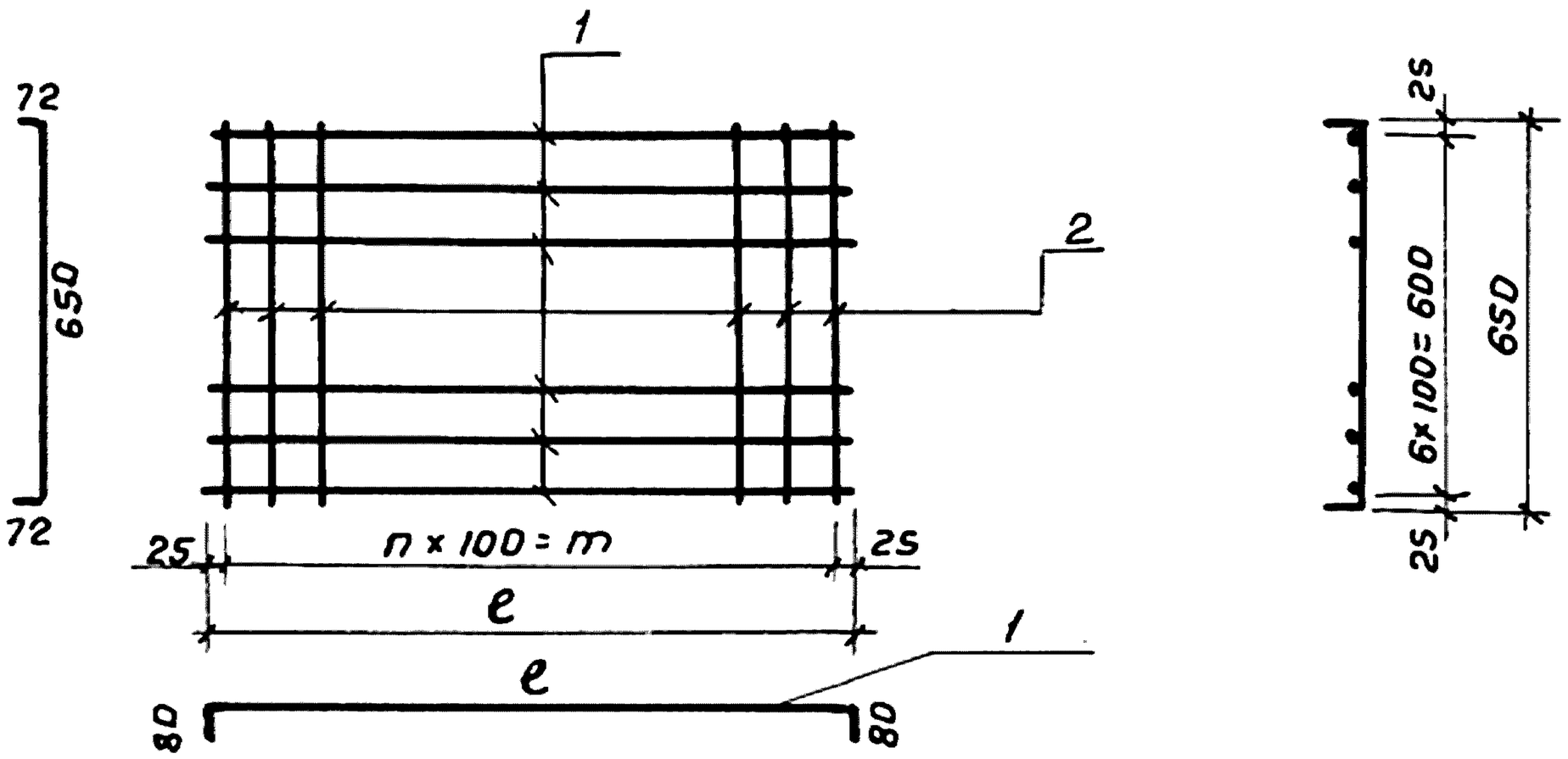

Сетки изготовлять при помощи контактной точечной электросварки в соответствии с требованиями ГОСТ 14098-68 и СН 393-78. Сетки могут быть изготовлены вязаными

Обозначение	Марка	e, мм	n, шт.	m, мм	Масса, кг
3.503.1-57.4-17	С121	1050	10	1000	6,8
-01	С122	1250	12	1200	8,0

Формат	Зона	Поз.	Обозначение	Наименование	Кол.	Примечание
				3.503.1-57. 4-17		С 121
				Детали		
БЧ		1	3.503.1-57. 4-17.1	ф8 А-I ГОСТ 5781-75, ℓ=1210	7	3.3 кг
БЧ		2	3.503.1-57. 4-17.2	ф8 А-I ГОСТ 5781-75, ℓ = 794	11	3.5 кг
				3. 503. 1-57.4-17-01		С 122
				Детали		
БЧ		1	3.503.1-57. 4-17-01.1	ф8 А-I ГОСТ 5781-75, ℓ=1410	7	3.9 кг
БЧ		2	3.503.1-57. 4-17.2	ф8 А-I ГОСТ 5781-75, ℓ=794	13	4. 1 кг

Взам. инв. №

Подпись и дата

Инв. № подл.

Разраб.	Заболотская		
Пров.	Андрианова		
Гл.инж.пр.	Дашкевич		

3.503.1-57.4-17

Сетка арматурная (С121 и С122)

Стадия	Масса	Масштаб
Р	см. табл.	
Лист	Листов 1	

ПРОМТРАНСНИИПРОЕКТ
г. Москва

18588-02 26 Копировал

Формат 11В

Формат	Зона	Поз.	Обозначение	Наименование	Кол.	Приме-чание
				Документация		
11В			3.503.1-57.4-18 СБ	Сборочный чертеж		
				3.503.1-57.4-18		С123
				Детали		
БЧ		1	3.503.1-57.4-18.1	ф16А-III ГОСТ 5781-75, ℓ=10200	39	627.7кг
БЧ		2	3.503.1-57.4-18.2	ф8А-I ГОСТ 5781-75, ℓ=3940	51	79.4кг
				3.503.1-57.4-18-01		С124
				Детали		
БЧ		1	3.503.1-57.4-18-01.1	ф16А-III ГОСТ 5781-75, ℓ=1820	39	112.0кг
БЧ		2	3.503.1-57.4-18.2	ф8А-I ГОСТ 5781-75, ℓ=3940	7	10,9кг
				3.503.1-57.4-18-02		С125
				Детали		
БЧ		1	3.503.1-57.4-18-02.1	ф16А-III ГОСТ 5781-75, ℓ=8940	59	832,3кг
БЧ		2	3.503.1-57.4-18-02.2	ф8А-I ГОСТ 5781-75, ℓ=5940	45	105,6кг

Взам. инв. №

Подпись и дата

Инв. № подл.

3.503.1-57.4-18

Разраб.	Храмова	
Пров.	Бойцова	
Гл. инж. пр.	Дашкевич	

Сетка арматурная (С123 ÷ С125)

Стадия	Лист	Листов
Р		1

ПРОМТРАНСНИИПРОЕКТ
г. Москва

https://zavodjbi.com/

https://zavodjbi.com/

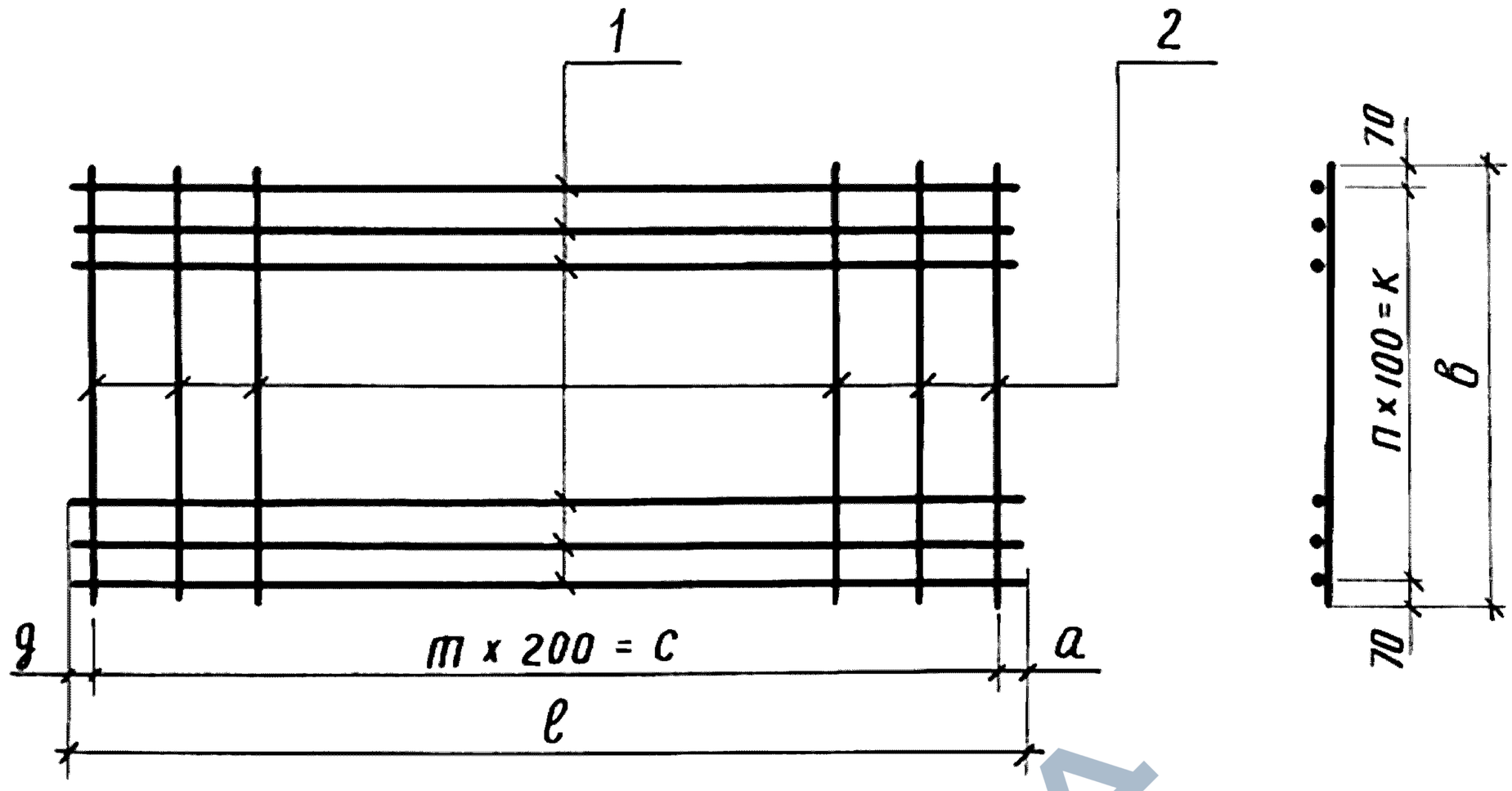

Сетки изготовлять при помощи контактной точечной электросварки в соответствии с требованиями ГОСТ 14098-68 и СН 393-78. Сетки могут быть изготовлены вязаными

Обозначение	Марки	в, мм	ℓ, мм	п, шт.	т, шт.	а, мм	д, мм	с, мм	к, мм	Масса, кг
3.503.1-57. 4-18	С 123	3940	10200	38	50	100	100	10000	3800	707,1
-01	С 124	3940	1820	38	6	550	70	1200	3800	122,9
-02	С 125	5940	8940	58	44	70	70	8800	5800	937,9

Инв.№ подл. | Подпись и дата | Взам.инв.№

Разраб.	Хромова	
Пров.	Бойцова	
Гл.инж.пр.	Дашкевич	

3.503.1-57. 4-18 СБ

Сетка арматурная (С 123 ÷ С 125)

Стадия	Масса	Масштаб
Р	см. табл.	
Лист	Листов 1	

ПРОМТРАНСНИИПРОЕКТ г. Москва

https://zavodjbi.com/

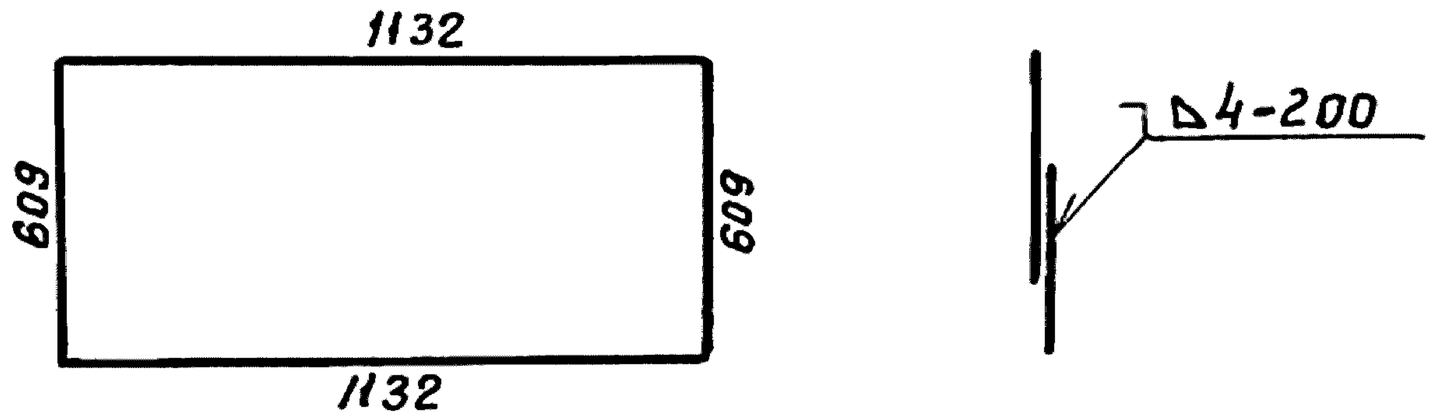

Хомут изготовлять при помощи электродуговой ручной сварки по ГОСТ 5264-80 с применением электродов типа Э50А по ГОСТ 9467-75

Формат	Зона	Поз.	Обозначение	Наименование	Кол.	Примечание
				Детали		
Бч			3.503.1-57.4-19	ф14 А III ГОСТ 5781-75, ℓ=3720	1	4,5 кг

Разраб.	Беляева		
Пров.	Бойцова		
Гл.инж.пр.	Дашкевич		

3.503.1-57.4-19

Хомут

Лит.	Масса	Масштаб
Р	4,5	

Лист | Листов 1

ПРОМТРАНСНИИПРОЕКТ
г. Москва

Взам. инв. №
Подпись и дата
Инв. № подл.

18588-02 29 Копировал Дад Формат 11В

https://zavodjbi.com/

Обозначение	a, мм
3.503.1-57. 4-20	110
-01	210

Формат	Зона	Поз.	Обозначение	Наименование	Кол.	Примечание
				Детали		
БЧ			3.503.1-57. 4-20	ф8 А-I ГОСТ 5781-75, ℓ=230	1	0.09 кг
БЧ			-01	ф8 А-I ГОСТ 5781-75, ℓ=360	1	0,14 кг

Инв.№ подл. | Подпись и дата | Взам. инв.№

Разраб.	Беляева	
Пров.	Бойцова	
Гл.инж.пр.	Дашкевич	

3.503.1-57. 4-20

Схватка

Стадия	Масса	Масштаб
Р	см. табл.	
Лист	Листов 1	

ПРОМТРАНСНИИПРОЕКТ
г. Москва

18588-02 30 Копировал Дад Формат А1В

https://zavodjbi.com/

https://zavodjbi.com/

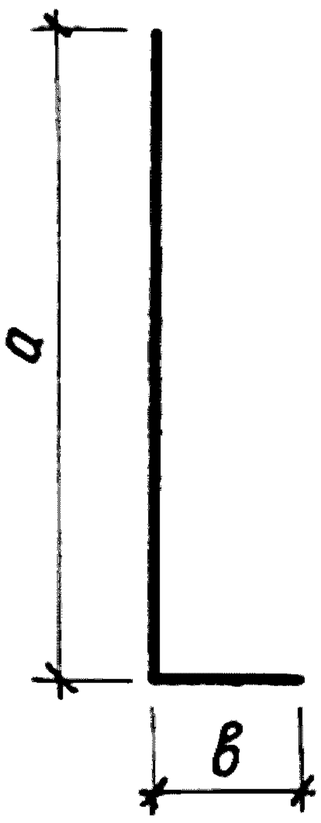

Обозначение	а, мм	в, мм
3.503.1-57. 4-21	900	50
-01	400	150

Формат	Зона	Поз.	Обозначение	Наименование	Кол.	Примечание
				Детали		
Б4			3.503.1-57.4-21	ф22А-III ГОСТ 5781-75, ℓ=950	1	2,8 кг
Б4			-01	ф22А-III ГОСТ 5781-75, ℓ=550	1	1,6 кг

Инв. № подл. | Подпись и дата | Взам. инв. №

Разраб.	Затока	Затока	
Пров.	Андрианова	Андрианова	
Гл. инж. пр.	Дашкевич	Дашкевич	

3.503.1-57. 4-21

Стержень

Стадия	Масса	Масштаб
Р	см. табл.	
Лист	Листов 1	

ПРОМТРАНСНИИПРОЕКТ
г. Москва

18588-02 31 Копировал Формат 11В

https://zavodjbi.com/

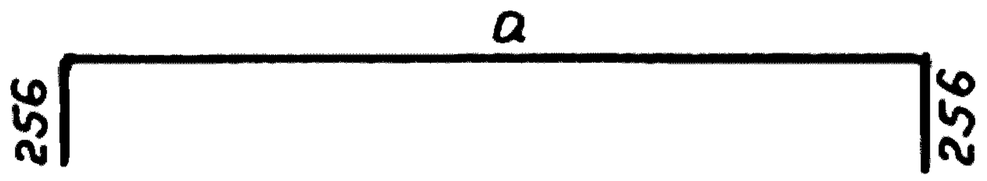

Обозначение	a, мм
3.503.1-57.4-22	1588
-01	1688

Формат	Зона	Поз.	Обозначение	Наименование	Кол.	Примечание
				Детали		
БЧ			3.503.1-57.4-22	ф25 А-III ГОСТ 5781-75, ℓ=2100	1	8.1 кг
БЧ			-01	ф25 А-III ГОСТ 5781-75, ℓ=2200	1	8.5 кг

Взам. инв. №

Подпись и дата

Инв. № подл.

Разраб.	Заболотская		
Пров.	Андрионова		
Гл.инж.пр.	Дашкевич		

Стяжка

3.503.1-57.4-22

Стадия	Масса	Масштаб
Р	см. табл.	
Лист	Листов 1	

ПРОМТРАНСНИИПРОЕКТ
г. Москва

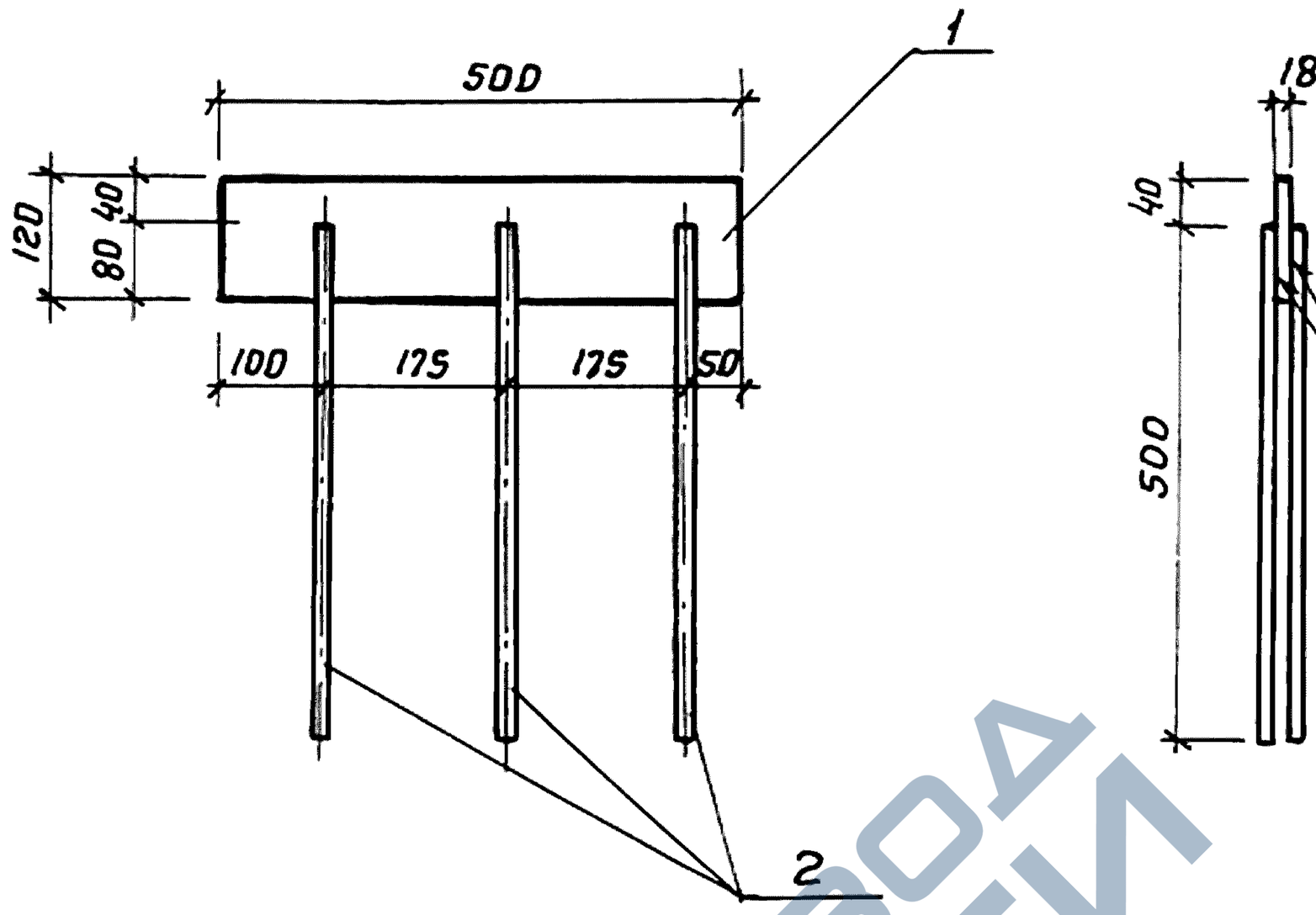

Сварные швы по ГОСТ 5264-80.
Электроды типа Э42А по ГОСТ 9467-75

Формат	Зона	Поз.	Обозначение	Наименование	Кол.	Примечание
				Детали		
БЧ		1	3.503.1-57.4-23.1	Лист		
				Полоса 18×120 ГОСТ 103-76 / 16 А ГОСТ 6713-75*	1	8,5 кг
БЧ		2	3.503.1-57.4-23.2	Анкер		
				ф20 А-II ГОСТ 5781-75, ℓ=500	6	7,4 кг

Инв.№ подл. | Подпись и дата | Взам.инв.№

Разраб.	Заболотская		
Пров.	Анфианова		
Гл.инжлр.	Дашкевич		

3.503.1-57.4-23

Изделие закладное
МН4

Стадия	Масса	Масштаб
Р	15,9	1:10
Лист	Листов 1	

ПРОМТРАНСНИИПРОЕКТ
г. Москва

18588-02 33 Копировал Формат 11В

https://zavodjbi.com/

https://zavodjbi.com/

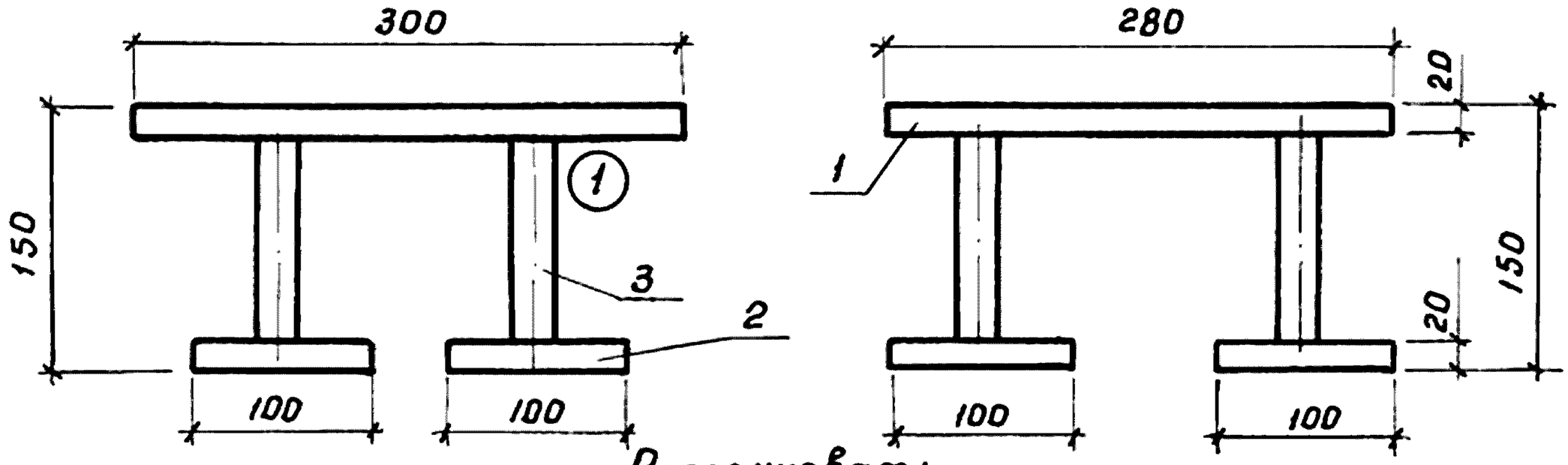

Соединение в тавр анкерных стержней с нижними плоскими элементами производить по типу соединения верхнего плоского элемента. Сварные швы по ГОСТ 5264-80. Электроды типа Э50А по ГОСТ 9467-75.

Формат	Зона	Поз.	Обозначение	Наименование	Кол.	Примечание
				Детали		
64		1	3.503.1-57.4-24.1	Лист		
				Полоса $\frac{20\times280\ ГОСТ\ 103-76}{В\ Ст3\ сп5\ ГОСТ\ 380-71*}$	1	13,2 кг
64		2	3.503.1-57.4-24.2	Лист		
				Полоса $\frac{20\times100\ ГОСТ\ 103-76}{В\ Ст3\ сп5\ ГОСТ\ 380-71*}$	4	6,3 кг
64		3	3.503.1-57.4-24.3	Анкер		
				ф25А-III ГОСТ 5781-75, ℓ=150	4	2,3 кг

Взам. инв.№ | Подпись и дата | Инв.№ подл.

Разраб.	Затока	
Пров.	Бойцова	
Гл.инж.пр	Дашкевич	

3.503.1-57.4-24

Изделие закладное МН 5

Стадия	Масса	Масштаб
Р	21,8	1:5
Лист	Листов 1	

ПРОМТРАНСНИИПРОЕКТ г. Москва

18588-02 34 Копировал

Формат 11В

https://zavodjbi.com/

https://zavodjbi.com/

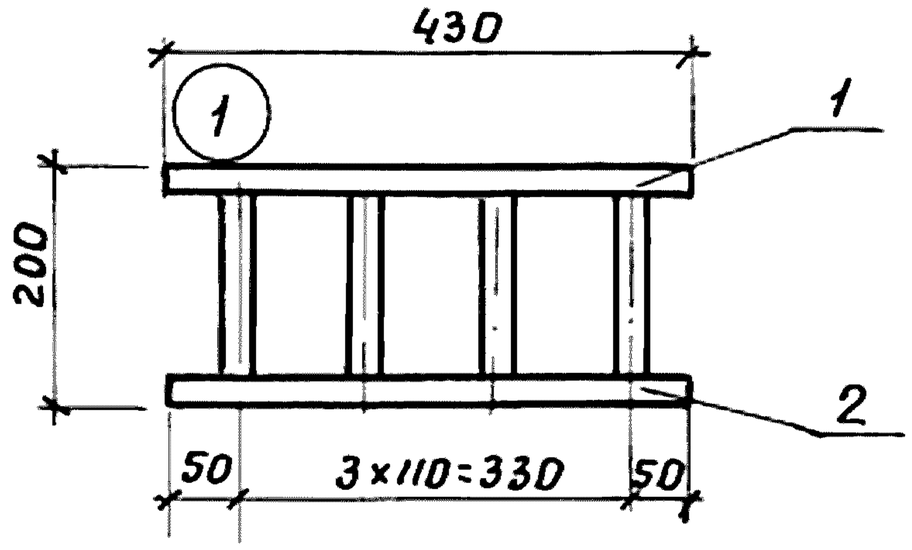

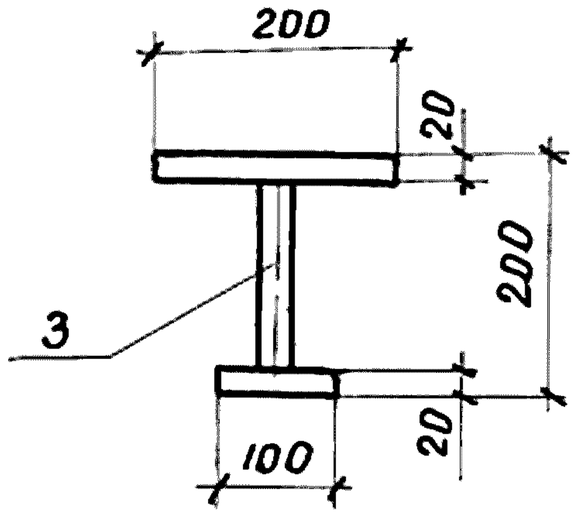

1

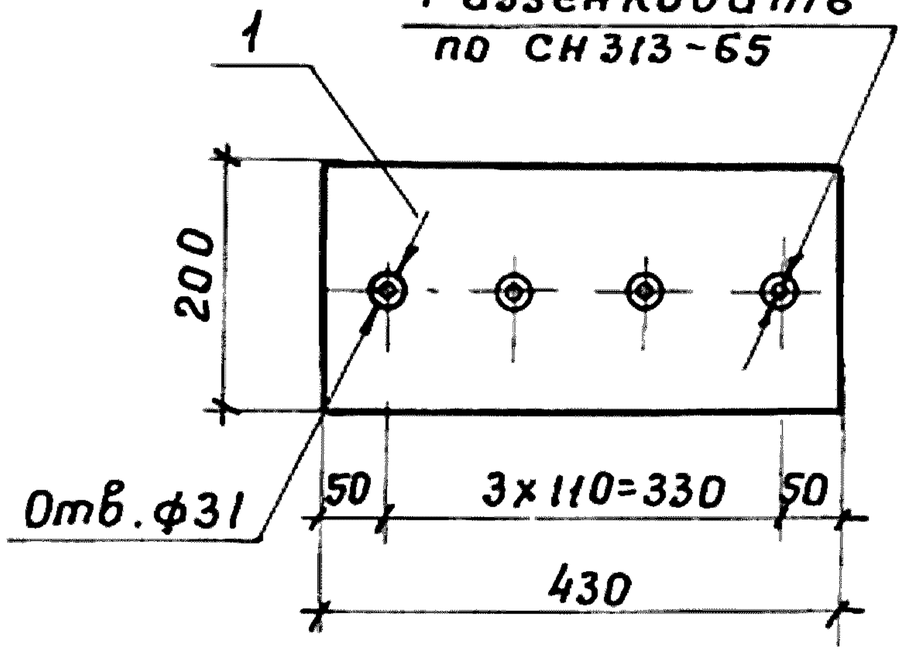

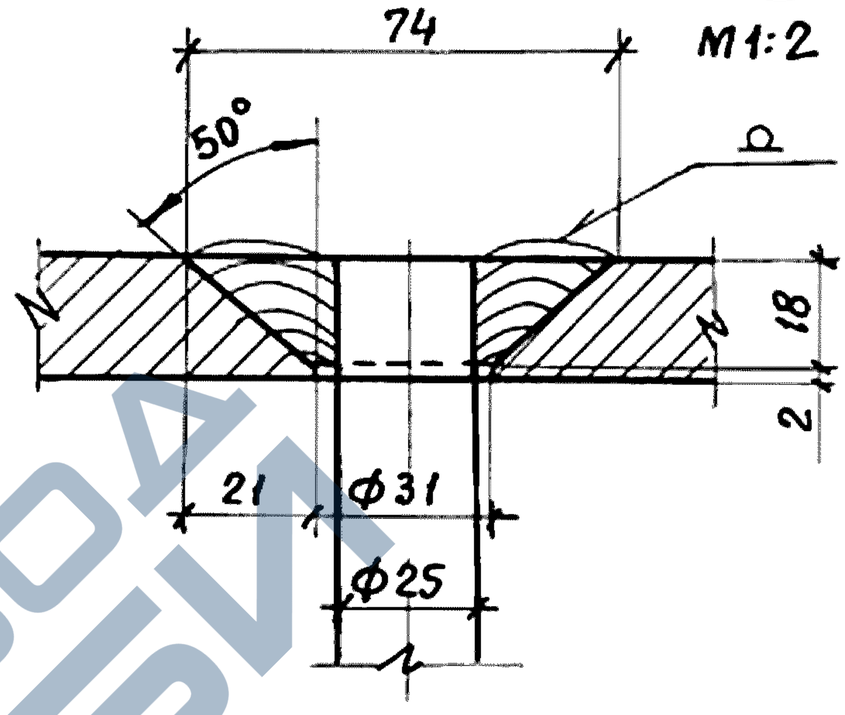

М1:2

Соединение в тавр анкерных стержней с нижним плоским элементом производить по типу соединения верхнего плоского элемента. Сварные швы по ГОСТ 5264-80. Электроды типа Э50А по ГОСТ 9467-75

Формат	Зона	Поз.	Обозначение	Наименование	Кол.	Примечание
				Детали		
БЧ		1	3.503.1-57. 4-25.1	Лист		
				полоса $\frac{20\times200\ ГОСТ\ 103-76}{В\ Ст3сп5\ ГОСТ\ 380-71^{*}}$	1	13.5 кг
БЧ		2	3.503.1-57. 4-24.2	Лист		
				полоса $\frac{20\times100\ ГОСТ\ 103-76}{В\ Ст3сп5\ ГОСТ\ 380-71^{*}}$	1	6,8 кг
БЧ		3	3.503.1-57. 4-25.2	Анкер		
				ф25А-III ГОСТ 5781-75, ℓ=200	4	3,1 кг

Взам. инв.№ | Подпись и дата | Инв.№ подл.

Разраб.	Затока	
Пров.	Бойцова	
Гл.инж.пр.	Дашкевич	

3.503.1-57. 4-25

Изделие закладное
МН6

Стадия	Масса	Масштаб
Р	23,4	1:10
Лист	Листов 1	

ПРОМТРАНСНИИПРОЕКТ
г. Москва

18588-02 35 Копировал

Формат 11В

https://zavodjbi.com/

https://zavodjbi.com/

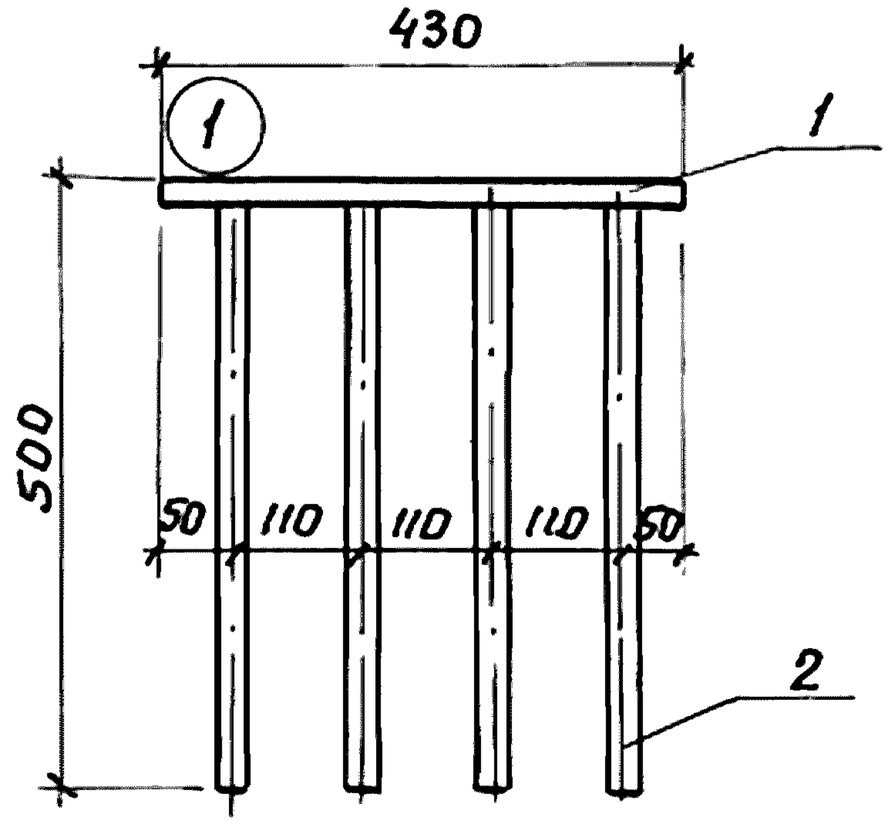

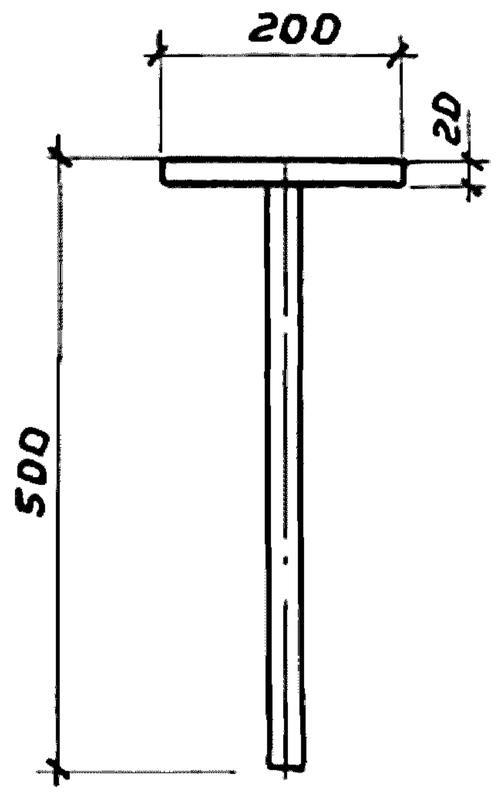

1

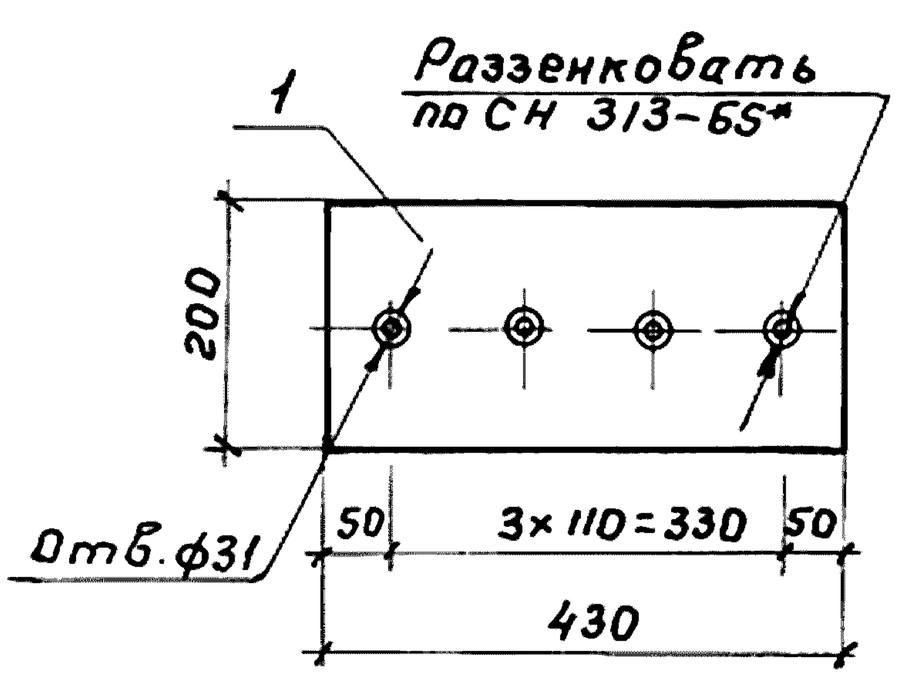

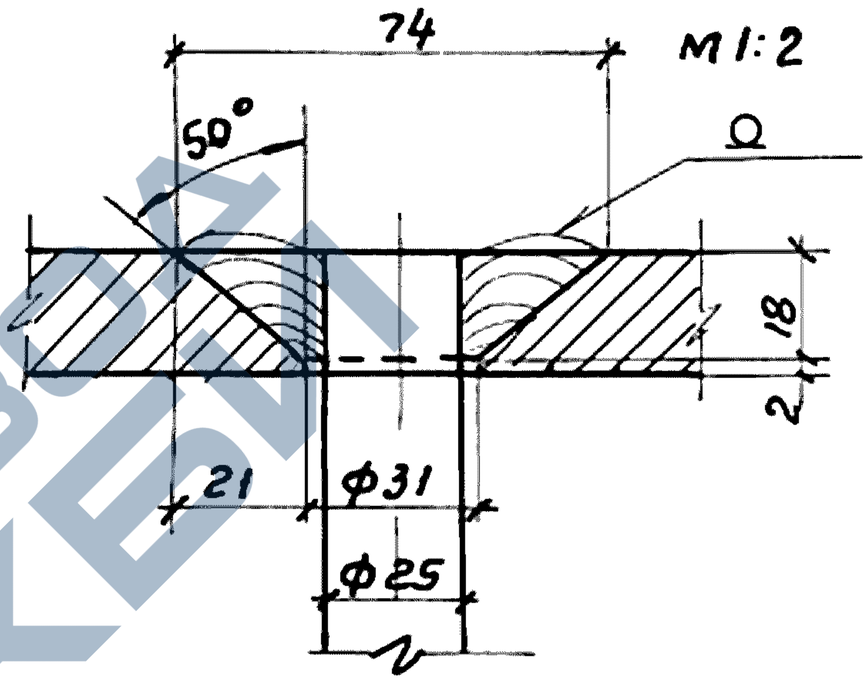

М1:2

Сварные швы по ГОСТ 5264-80. Электроды типа Э50А по ГОСТ 9467-75

Формат	Зона	Поз	Обозначение	Наименование	Кол.	Примечание
				Детали		
Б4		1	3.503.1-57.4-25.1	Лист		
				Полоса 20×200 ГОСТ 103-76 / В Ст3 сп5 ГОСТ 380-71*	1	13,5 кг
Б4		2	3.503.1-57.4-26.1	Анкер		
				ф25А-III ГОСТ 5781-75, ℓ=500	4	7,7 кг

Инв. № подл. | Подпись и дата | Взам. инв. №

Разраб.	Заболотская		
Пров.	Бойцова		
Гл.инж.пр	Дашкевич		

3.503.1-57.4-26

Изделие закладное
МН 7

Стадия	Масса	Масшт.
Р	21,2	1:10
Лист	Листов 1	

ПРОМТРАНСНИИПРОЕКТ
г. Москва