https://zavodjbi.com/

ТИПОВЫЕ КОНСТРУКЦИИ, ИЗДЕЛИЯ И УЗЛЫ ЗДАНИЙ И СООРУЖЕНИЙ

СЕРИЯ 1.116-5

ЦОКОЛЬНЫЕ БЛОКИ НАРУЖНЫХ СТЕН

ВЫПУСК 1

ЦОКОЛЬНЫЕ БЕТОННЫЕ БЛОКИ ТОЛЩИНОЙ 45 И 55 СМ

РАБОЧИЕ ЧЕРТЕЖИ

16753
ЦЕНА 0-91

https://zavodjbi.com/

https://zavodjbi.com/

ТИПОВЫЕ КОНСТРУКЦИИ, ИЗДЕЛИЯ И УЗЛЫ ЗДАНИЙ И СООРУЖЕНИЙ

СЕРИЯ 1.116-5

ЦОКОЛЬНЫЕ БЛОКИ НАРУЖНЫХ СТЕН

ВЫПУСК 1

ЦОКОЛЬНЫЕ БЕТОННЫЕ БЛОКИ ТОЛЩИНОЙ 45 И 55 СМ

РАБОЧИЕ ЧЕРТЕЖИ

РАЗРАБОТАНЫ ЛЕНЗНИИЭП

ГЛАВНЫЙ ИНЖЕНР ИНСТИТУА КОТЛОВОЙ А.Т.

ГЛАВНЫЙ КОНСТРУКТОР ИНСТИТУА ПОПОВ Р.А.

ГЛАВНЫЙ КОНСТРУКТОР ОТДЕЛА СМОЛИЧ М.Н.

УТВЕРЖДЕНЫ и введены
в действие с 01.07.80 г.
Госгражданстроем
Приказ от 06.06.80 №150

https://zavodjbi.com/

Содержание

Наименование чертежа	№ листа	№ стр.
Содержание. Пояснительная записка	п1; п2	2,3
Номенклатура изделий	н1; н2	4,5
Блоки НЦ-12.20.45; НЦ-12.20.55	1	6
Блоки НЦ-15.20.45; НЦ-15.20.55	2	7
Блоки НЦ-12.18.45; НЦ-12.18.55	3	8
Блоки НЦ-15.18.45; НЦ-15.18.55	4	9
Блоки НЦ-15.20.45-1; НЦ-15.20.55-1	5	10
Блоки НЦУ-16.20.45; НЦУ-17.20.55	6	11
Блоки НЦУ-16.20.45л; НЦУ-17.20.55л	7	12
Блоки НЦЛ-17.20.45; НЦЛ-20.20.45; НЦЛ-23.20.45	8	13
Блоки НЦЛ-17.20.45л; НЦЛ-20.20.45л; НЦЛ-23.20.45л	9	14
Блоки НЦЛ-18.20.55; НЦЛ-21.20.55; НЦЛ-24.20.55	10	15
Блоки НЦЛ-18.20.55л; НЦЛ-21.20.55л; НЦЛ-24.20.55л	11	16
Блоки НЦУ-17.20.45; НЦУ-20.20.45; НЦУ-23.20.45	12	17
Блоки НЦУ-17.20.45л; НЦУ-20.20.45л; НЦУ-23.20.45л	13	18
Блоки НЦУ-18.20.55; НЦУ-21.20.55; НЦУ-24.20.55	14	19
Блоки НЦУ-18.20.55л; НЦУ-21.20.55л; НЦУ-24.20.55л	15	20
Узлы 1÷5	16	21
Сетки С-1, С-2, монтажные петли П-1÷П-5	17	22

Пояснительная записка

Рабочие чертежи цокольных блоков для жилых зданий с крупноблочными стенами разработаны в составе общесоюзного каталога индустриальных изделий для жилищно-гражданского строительства.

Область применения: I климатический район СССР (подрайоны 1А, 1Б, 1Г) и районы с обычными условиями строительства.

Цокольные блоки из тяжелого бетона разработаны для зданий с неотапливаемым подпольем.

В альбом включены рабочие чертежи цокольных блоков толщиной 450 и 550 мм, предназначенные для изготовления этих блоков предприятиями строительной промышленности и применения в строительстве 5-этажных домов.

Каждому изделию присвоена определенная марка; так, например, марка НЦУ-16.20.45 обозначает цокольный блок угловой длиной 1550, высотой 1980 и толщиной 450 мм.

Блоки зеркального изображения обозначены индексом „Л".

Марки цокольных блоков с проемами имеют дополнительные цифровые индексы, проставляемые в конце марки, например, НЦ-15.20.45-1.

			1.116-5 В.1			
Рук.сект.унифик.	Канина		Содержание. Пояснительная записка.	Стадия	Лист	Листов
ГИП	Смолич			Р	П1	2
Рук.группы	Ильина			Госгражданстрой ЛенЗНИИЭП		
Проверил	Лоскутова					
Разработал	Тихоненко					

Внесение изменений в обозначение марок изделий не допускается.

Марки изделий проставляются на чертежах и в спецификациях проектов, в заказах заводам-изготовителям и на изделиях.

Изготовление цокольных блоков сплошного сечения предусмотрено из тяжелого бетона марки 100, армированных блоков (с проемами) из бетона марки 200.

Наружная поверхность блоков имеет отделочный (фактурный) слой, который принят из цементно-песчаного раствора марки 150, с объемной массой 2000 кг/м3.

Фактурный слой должен быть прочно связан с бетоном блока. Вид раствора для фактурного слоя принимается заводом-изготовителем по согласованию с проектной организацией разрабатывающей проект.

По периметру наружной поверхности блока устраивается фаска, см. узел 3 лист 16.

Блоки рассчитаны и законструированы в соответствии со СНиП II-21-75.

Для монтажных петель следует применять горячекатаную арматурную сталь класса AI марок Вст 3сп2 и Вст 3пс2

В случае, если монтаж ведется при температуре -40°С и ниже, не следует применять для монтажных петель сталь марки Вст 3 пс2 ГОСТ 5781-75.

Армирование цокольных блоков с проемами осуществляется сварными сетками.

Изготовление сеток производить контактной многоточечной сваркой в соответствии с требованиями СН 393-78,

Отпускная прочность бетона блоков и фактурного слоя должна составлять не менее 70% от проектной марки по прочности на сжатие.

Завод-изготовитель обязан гарантировать достижение бетоном прочности на сжатие не ниже проектной марки в месячный срок со дня изготовления.

При монтаже в зимнее время отпускная прочность бетона блоков должна соответствовать проектной

Изготовление, приемку, паспортизацию, хранение и транспортировку изделий следует производить с учетом указаний ГОСТ 13015-75, проверку прочности и жесткости - ГОСТ 8829-77. До серийного выпуска должна быть изготовлена опытная партия блоков, подлежащая проверке на технологичность изготовления, прочность в процессе монтажа транспортирования.

https://zavodjbi.com/

Выпуск 1

Марка изделия	Эскиз изделия	Размеры, мм l	h	в	Марка бетона	Марка фактурного слоя	Объем, м³ бетона	фактурного слоя	блока	Расход стали, кг	Масса блока из бетона с объемной массой 2400 кг/м³, кг	№ листа
НЦ - 12. 20. 45	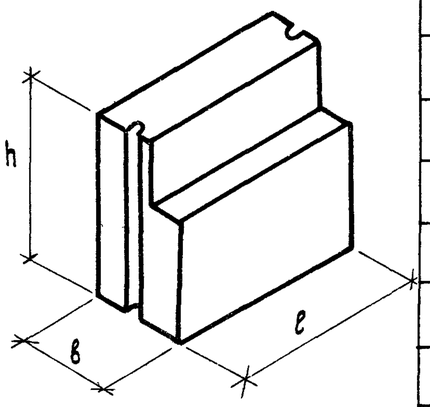	1180	1980	450	100	150	0.922	0.070	0.992	3.08	2355	1
НЦ - 12. 20. 55		1180		550			1. 156	0.070	1.226		2915	
НЦ - 15. 20. 45		1480	1980	450			1. 161	0.088	1.249	3.08	2965	2
НЦ - 15. 20. 55		1480		550			1. 454	0.088	1. 542		3666	
НЦ - 12. 18. 45		1180	1810	450			0. 839	0.064	0. 903	1.88	2145	3
НЦ - 12. 18. 55		1180		550			1. 053	0.064	1. 117	3.08	2895	
НЦ - 15. 18. 45		1480	1810	450			1. 056	0.080	1.136	3.08	2695	4
НЦ - 15. 18 55		1480		550			1. 324	0.080	1.404	4.44	3340	
НЦ - 15. 20. 45-1	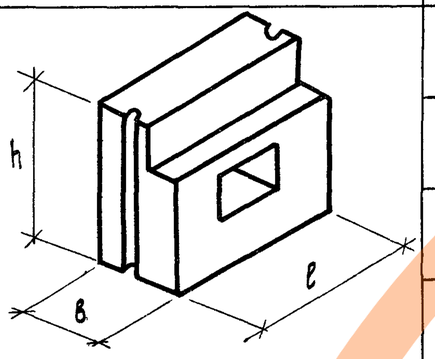	1480	1980	450	200	150	1.049	0.079	1.128	9.01	2680	5
НЦ - 15. 20. 55-1		1480		550			1.316	0.079	1.395	11.57	3320	
НЦУ - 16. 20. 45	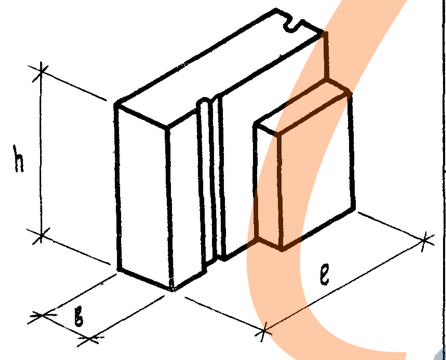	1550	1980	450	100	150	1. 103	0.111	1. 214	3.08	2 870	6
НЦУ - 16. 20. 45 л												7
НЦУ - 17. 20 55		1650	1980	550			1. 483	0.123	1. 606	4.44	3805	6
НЦУ - 17. 20. 55 л												7

Рук.сект.унифик.	Канина	
ГИП	Смолич	
Рук.группы	Ильина	
Проверил	Лоскутова	
Разработал	Тихоненко	

1.116-5 В.1

Номенклатура изделий

Стадия	Лист	Листов
Р	Н1	2

Госгражданстрой ЛенЗНИИЭП

16753 5

https://zavodjbi.com/

Марка изделия	Эскиз изделия	Размеры, мм			Марка		Объем, м³			Расход стали, кг	Масса блока из бетона с объемной массой 2400 кг/м³, кг	№ листа
		l	h	в	бетона	фактурного слоя	бетона	фактурного слоя	блока			
НЦЛ – 17. 20. 45	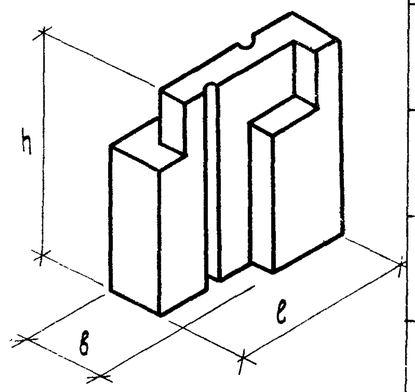	1650	1980	450	100	150	1.019	0.031	1.050	3.08	2510	8
НЦЛ – 17 20. 45 Л												9
НЦЛ – 18. 20. 55		1750	1980	550			1.453	0.037	1.490	4.44	3565	10
НЦЛ – 18. 20. 55 Л												11
НЦЛ – 20. 20. 45		1950	1980	450			1.257	0.031	1.288	4.44	3080	8
НЦЛ – 20. 20. 45 Л												9
НЦЛ – 21. 20. 55		2050	1980	550			1.755	0.037	1.792	6.20	4286	10
НЦЛ – 21. 20. 55 Л												11
НЦЛ – 23. 20. 45		2250	1980	450			1.505	0.031	1.536	4.44	3675	8
НЦЛ – 23 20. 45 Л												9
НЦЛ – 24. 20. 55		2350	1980	550			2.040	0.037	2.077	6.20	4970	10
НЦЛ – 24. 20. 55 Л												11
НЦУ – 17. 20. 45	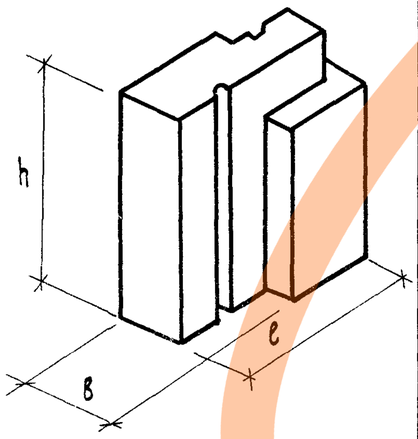	1650	1980	450	100	150	1.160	0.091	1.256	3.08	2970	12
НЦУ – 17. 20. 45 Л												13
НЦУ – 18. 20. 55		1750	1980	550			1.450	0.096	1.546	4.44	3675	14
НЦУ – 18. 20. 55 Л												15
НЦУ – 20. 20. 45		1950	1980	450			1.401	0.109	1.510	4.44	3580	12
НЦУ – 20. 20. 45 Л												13
НЦУ – 21. 20. 55		2050	1980	550			1.743	0.115	1 858	6.20	4415	14
НЦУ – 21. 20. 55 Л												15
НЦУ – 23. 20. 45		2250	1980	450			1.641	0.127	1768	6.20	4195	12
НЦУ – 23. 20. 45 Л												13
НЦУ – 24 20. 55		2350	1980	550			2.044	0.132	2.176	8.88	5170	14
НЦУ – 24. 20. 55 Л												15

Номенклатура изделий

Лист НЗ

16753 6

https://zavodjbi.com/

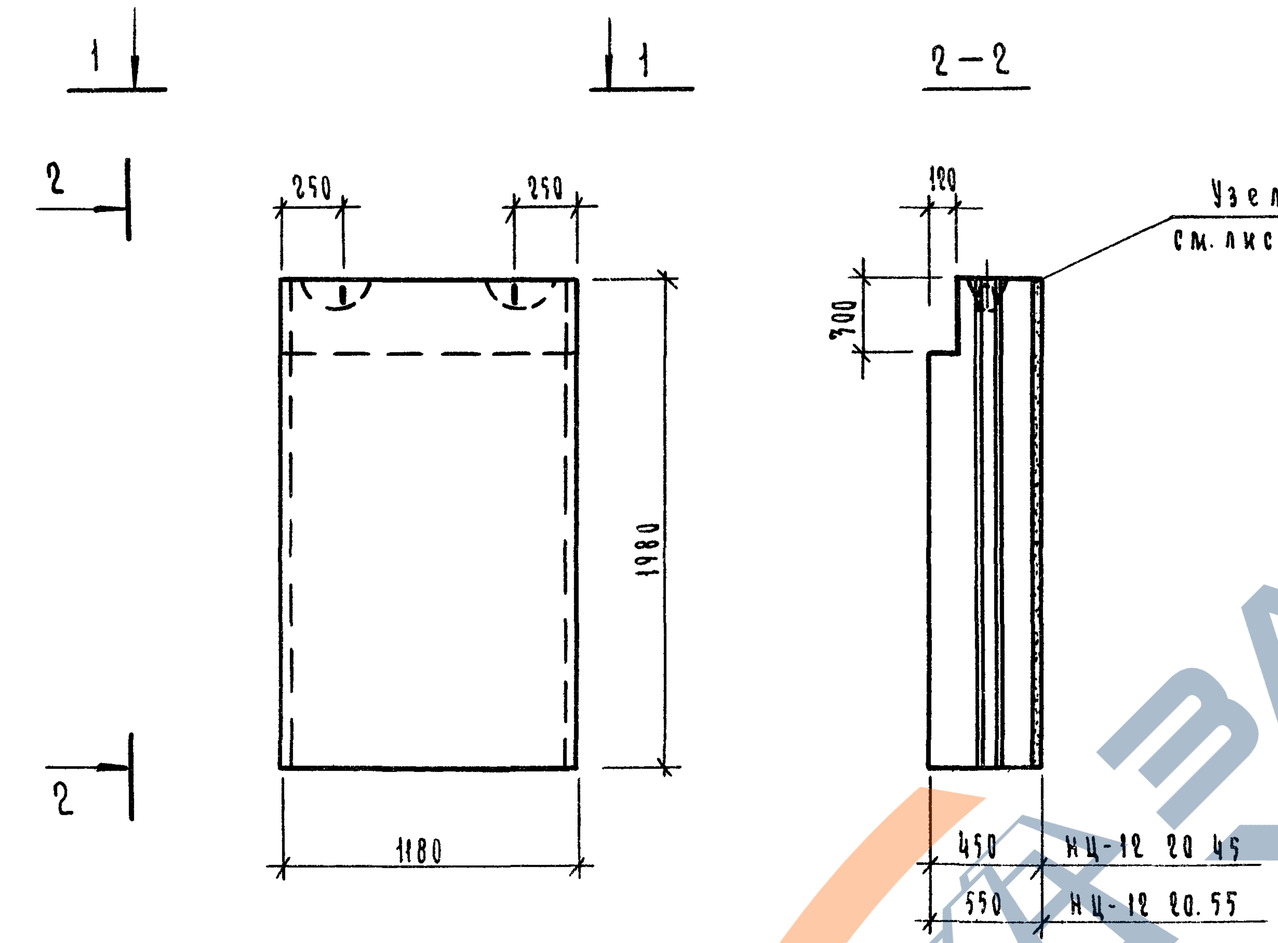

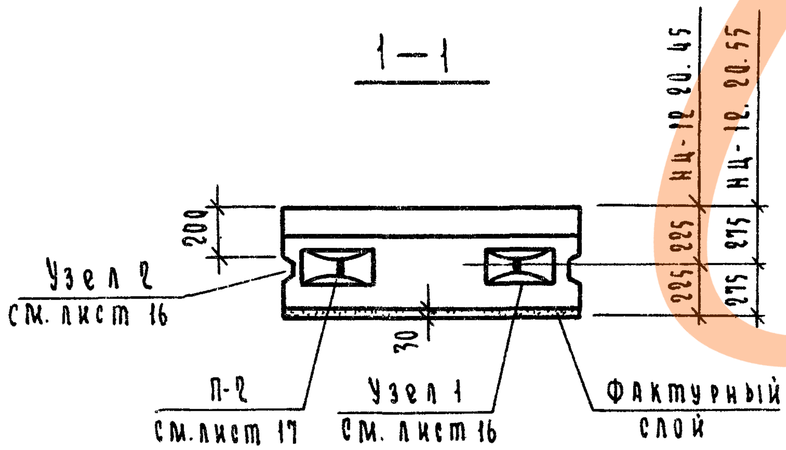

Характеристика изделия

Толщина блока, см.	Марка блока	Объем, м³			Масса блока кг.	Марка		Марка петли	Расход стали, кг.
		бетона	фактурн слоя	блока		бетона	фактурн. слоя		
45	НЦ-12.20.45	0.922	0.070	0.992	2355	100	150	П-2	7.08
55	НЦ-12.20.55	1.156	0.070	1.226	2915				

Рук сектуниф	Канина	
ГИП	Смолич	
Рук.группы	Ильина	
Проверил	Лескутова	
Разработал	Тихоненко	

1.116-5 В.1

Блоки

НЦ-12.20.45, НЦ-12.20.55.

Стадия	Лист	Листов
Р	1	17

Госгражданстрой
ЛенЗНИИЭП

https://zavodjbi.com/

https://zavodjbi.com/

1 — 1

2 — 2

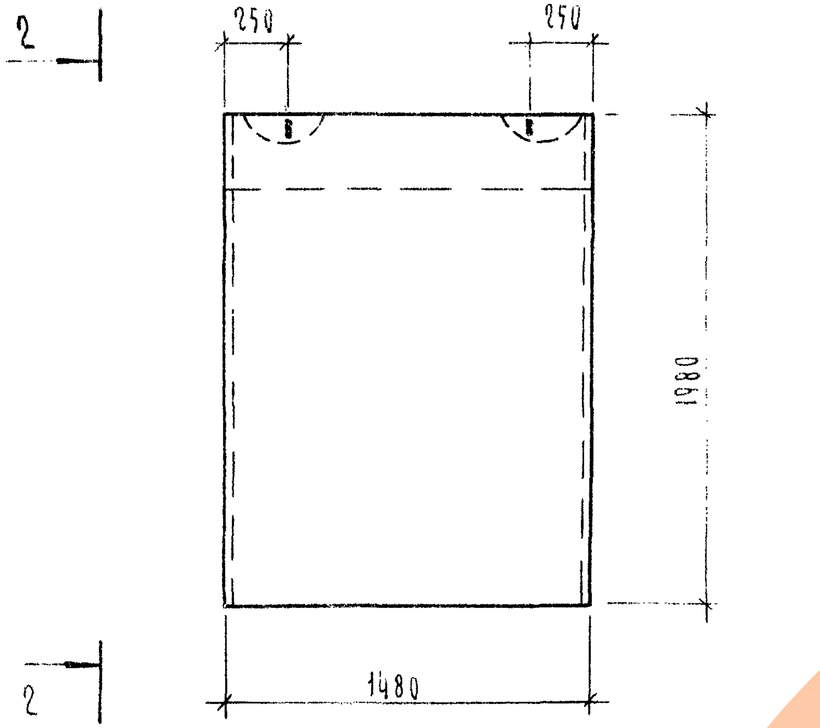

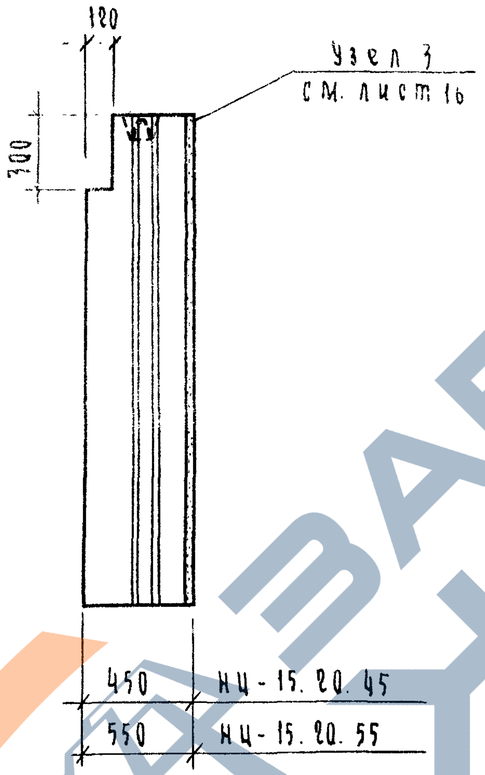

1 — 1

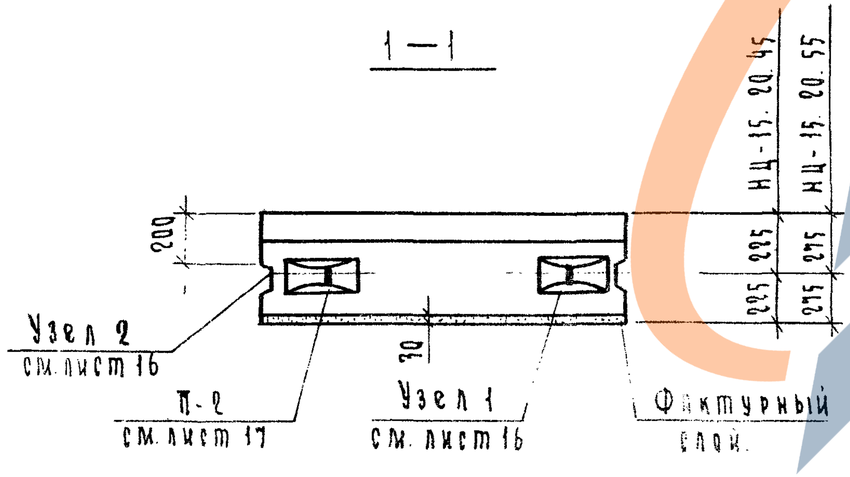

Характеристика изделия

Толщина блока, см.	Марка блока	Объем, м3			Масса блока, кг.	Марка		Марка петли	Расход стали кг.
		бетона	Фактурн. слоя	блока		бетона	Фактурн. слоя		
45	НЦ-15.20.45	1.161	0.088	1249	2965	100	150	П-2	3.08
55	НЦ-15.20.55	1.454	0.088	1542	3666				

			1.116-5 В.1		
Рук. арх. гр.	Канина				
ГИП	Смолич		Блоки НЦ-15.20.45, НЦ-15.20.55	Стадия	Лист	Листов
Рук. группы	Ильина			Р	2	
Проверил	Лоскутова			Госгражданстрой ЛенЗНИИЭП		
Разработал	Тихоненко					

https://zavodjbi.com/

https://zavodjbi.com/

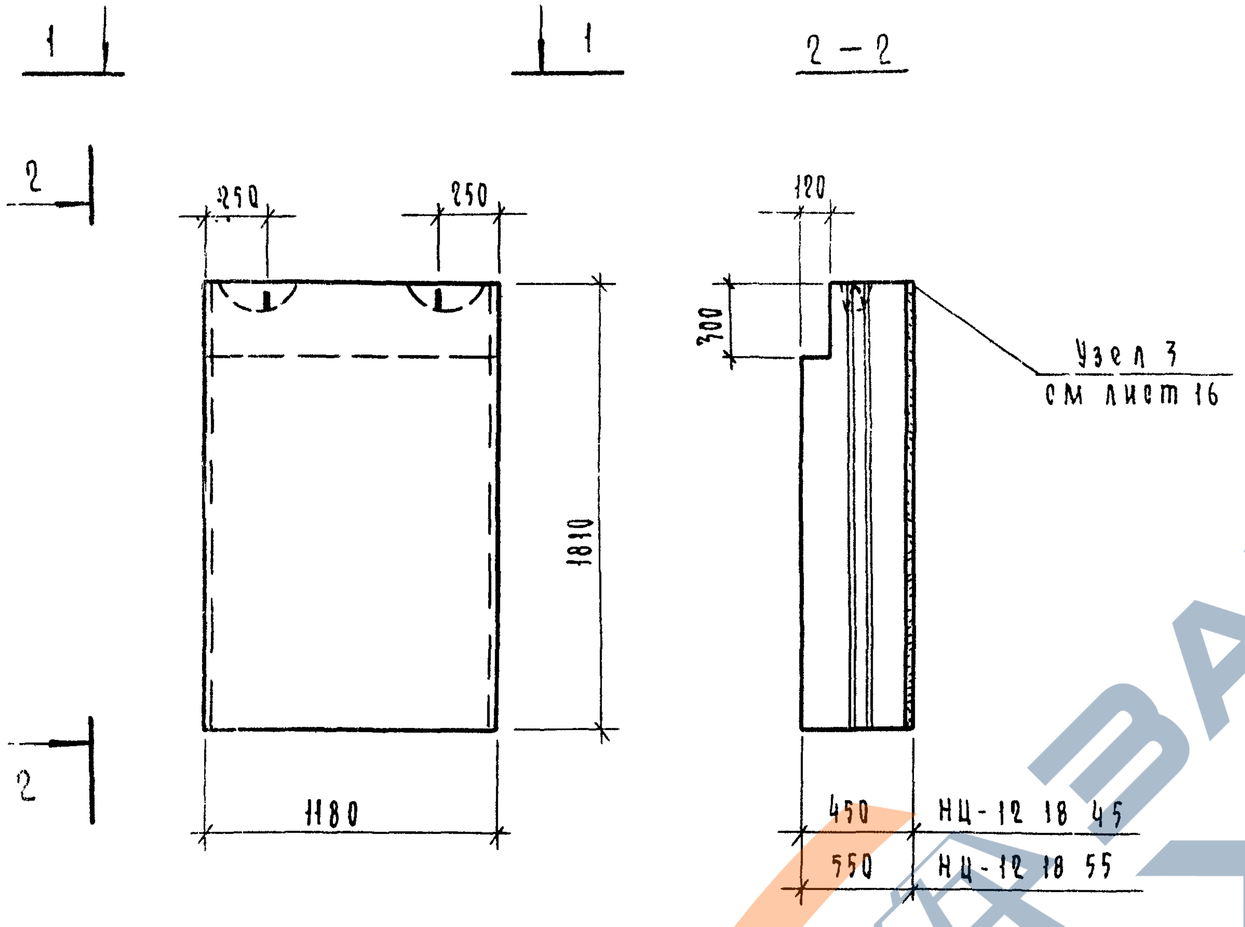

Характеристика изделия

Толщина блока см	Марка блока	Объем м³ бетона	Объем м³ фактурн слоя	Объем м³ блока	Масса блока кг	Марка бетона	Марка фактурн слоя	Марка петли	Расход стали, кг
45	НЦ-12.18.45	0.839	0.064	0.903	2145	100	150	П-1	1.88
55	НЦ-12.18.55	1.053	0.064	1.117	2895			П-2	3.08

Рук сектора	Канина	
ГИП	Смолич	
Рук группы	Ильина	
Проверил	Бакутова	
Разработал	Гиховенко	

1.116-5 В1

Блоки НЦ-12 18 45, НЦ-12 18.55

Стадия	Лист	Листов
Р	1	

Госгражданстрой
ЛенЗНИИЭП

16753 9

https://zavodjbi.com/

https://zavodjbi.com/

1 — 1

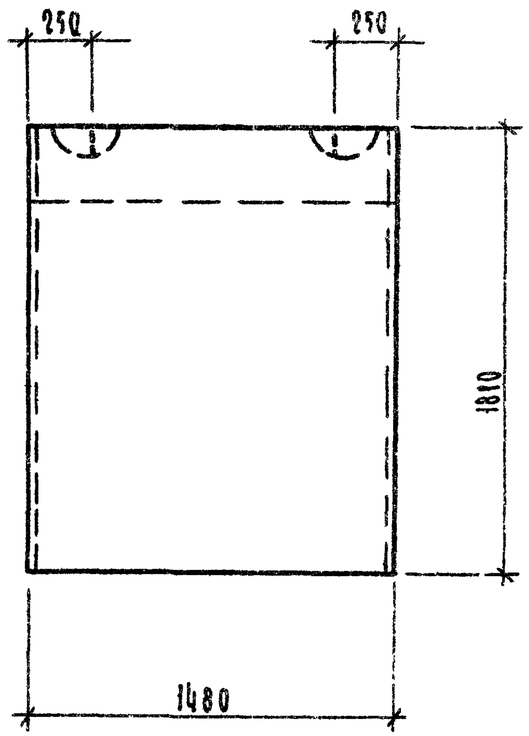

2 — 2

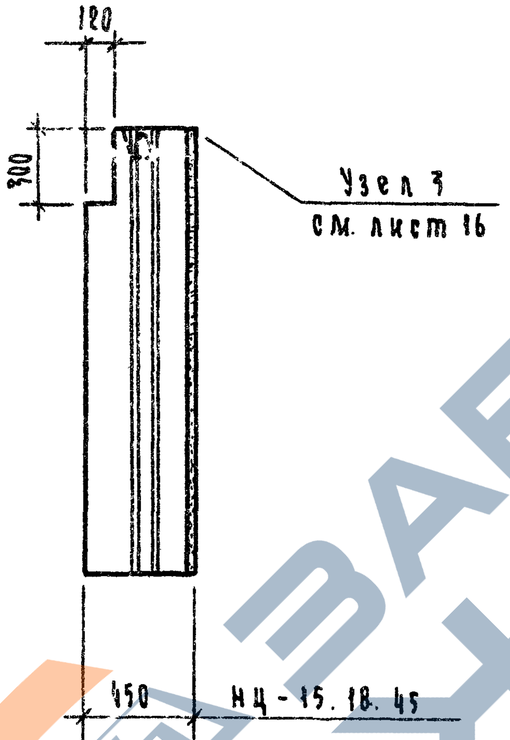

1 — 1

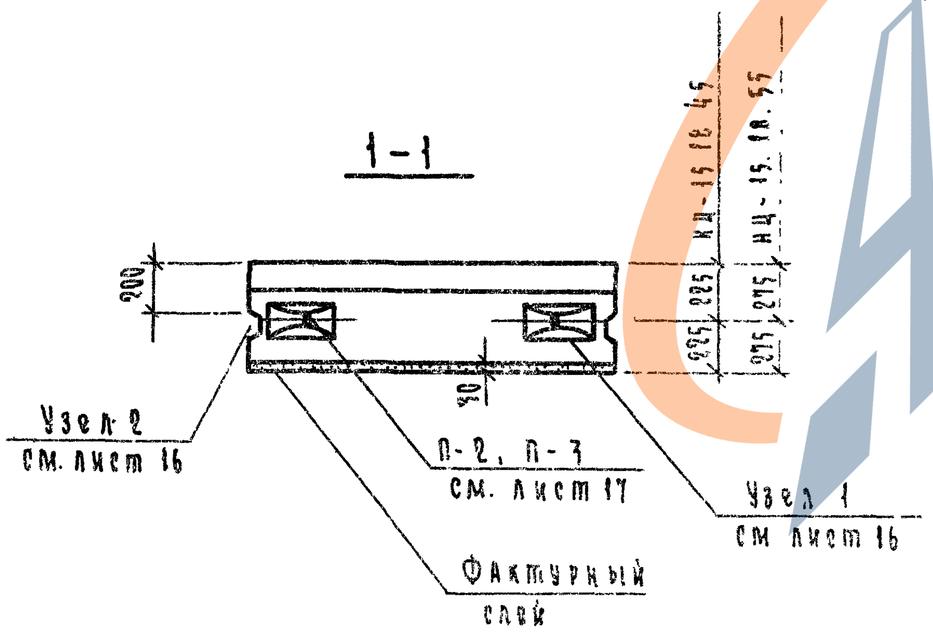

Характеристика изделия

Толщина блока, см.	Марка блока	Объем, м³			Масса блока кг.	Марка		Марка петли	Расход стали, кг
		бетона	Фактурн слоя	блока		бетона	Фактурн слоя		
45	НЦ-15.18.45	1.056	0.080	1.136	2695	100	150	П-2	3.08
55	НЦ-15.18.55	1.324	0.080	1.404	3340			П-3	4.44

Рук сектуниф	Канина	
ГИП	Смолич	
Рук группы	Ильина	
Проверил	Лоскутова	
Разработал	Тихоненко	

1.116-5 В.1

Блоки

НЦ-15.18.45, НЦ-15.18.55

Стадия	Лист	Листов
Р	4	

Госгражданстрой
ЛенЗНИИЭП

16753-10

https://zavodjbi.com/

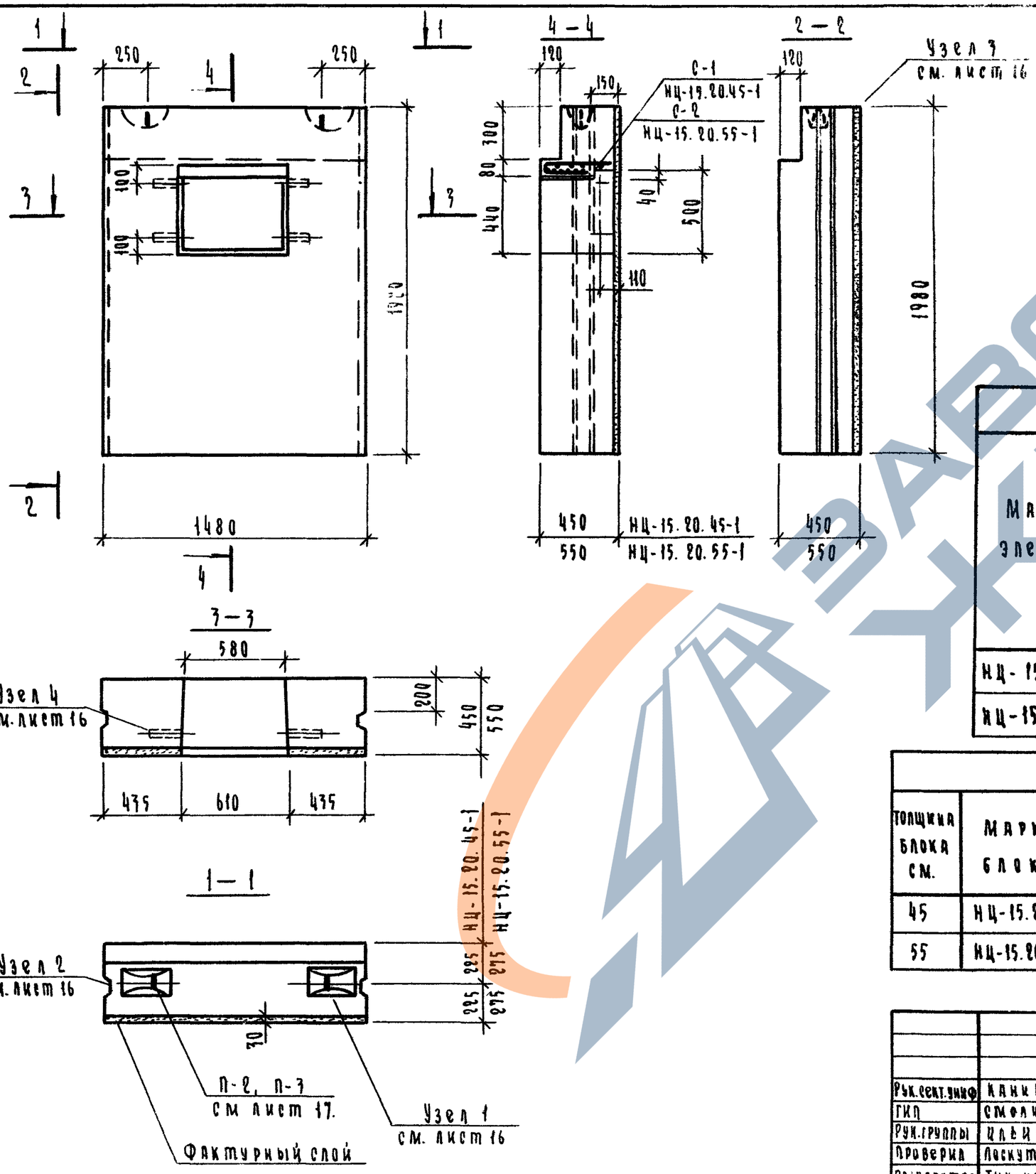

Выборка стали на один элемент, кг.

Марка элемента	Арматурные изделия. Арматурная сталь ГОСТ 5781-75			Итого	Арм.сталь ГОСТ 6727-53*		Итого
	Класс AI				Класс BI		
	Ф мм.				Ф мм.		
	8 AI	14 AI	16 AI		5 BI		
НЦ-15.20.45-1	4.69	2.74	—	7.43	1.24	8.67	
НЦ-15.20.55-1	5.55	—	3.94	9.49	2.58	12.07	

Характеристика изделия

Толщина блока см.	Марка блока	Объем, м³ бетона	Объем, м³ фактурн. слоя	Объем, м³ блока	Масса блока кг.	Марка бетона	Марка фактурн. слоя	Марка петли	Марка сетки	Расход стали кг.
45	НЦ-15.20.45-1	1.040	0.079	1.128	2680	200	150	П-2	С-1	9.01
55	НЦ-15.20.55-1	1.316	0.079	1.395	3320	200	150	П-3	С-2	11.57

Рук.сект.инф	Канина		1.116-5 В.1
ГИП	Смолич		
Рук.группы	Клейна		Блоки НЦ-15.20.45-1; НЦ-15 20.55-1
Проверил	Лоскутова		Стадия Р; Лист 5; Листов
Разработал	Тихоненко		Госгражданстрой ПензНИИЭП

https://zavodjbi.com/

https://zavodjbi.com/

1 — 1

2 — 2

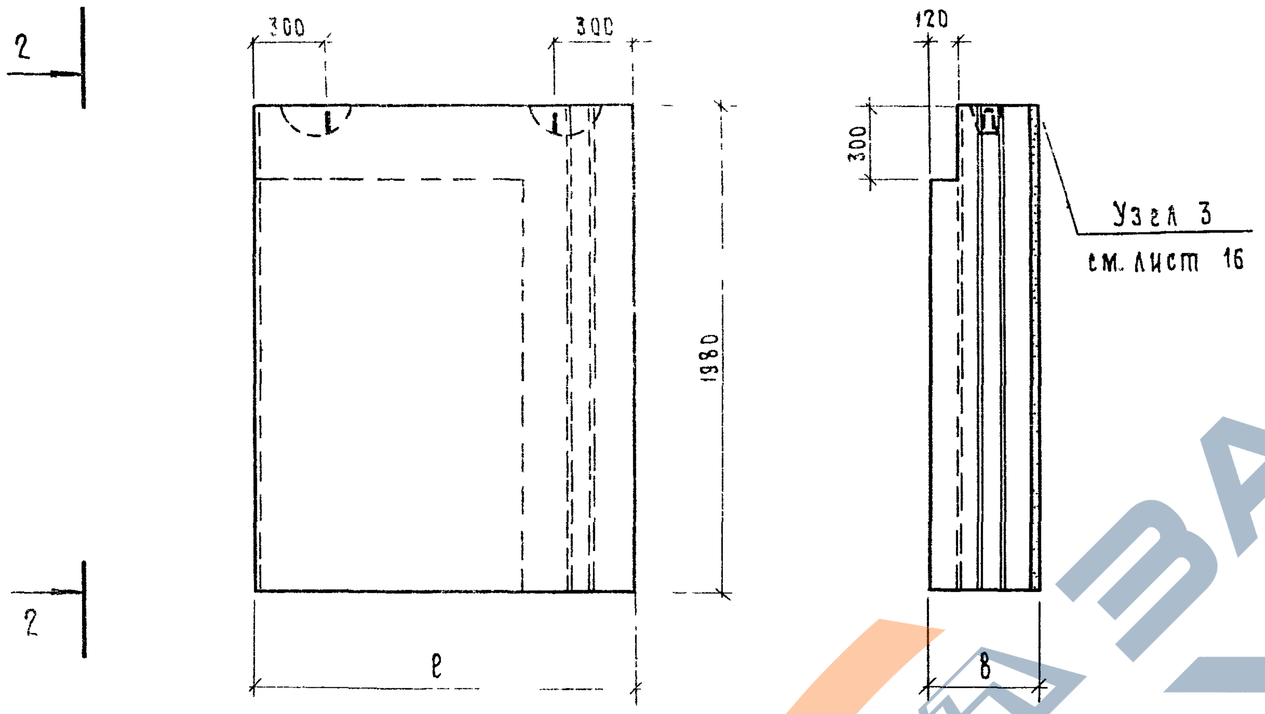

1 — 1

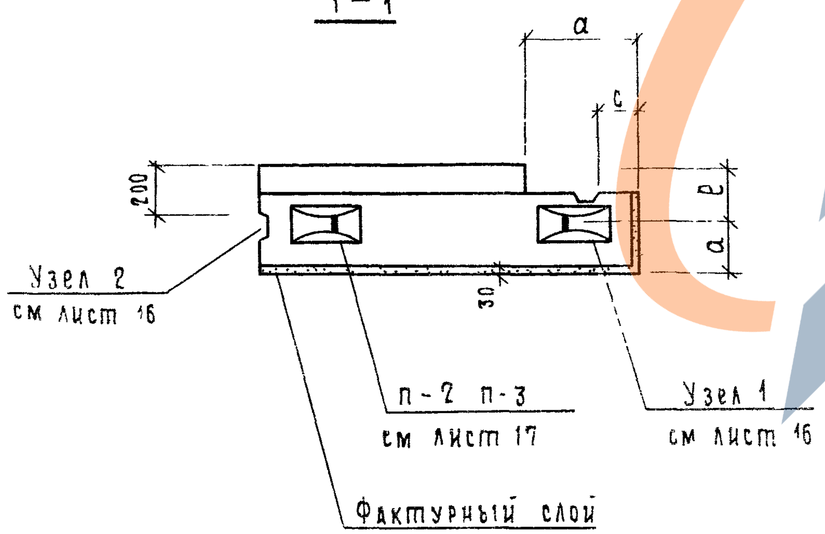

a	в	c	d	e	ℓ
470	450	170	225	225	1550
570	550	270	275	275	1650

Характеристика изделия

Толщ блока см	Марка блока	Объем, м³			Масса блока, кг	Марка		Марка петли	Расход стали, кг
		бетона	фактурн слоя	блока		бетона	фактурн слоя		
45	НЦУ-16.20.45	1.103	0.111	1.214	2870	100	150	П-2	3.08
55	НЦУ-17.20.55	1.483	0.123	1.606	3805			П-3	4.44

Рук сект унифиц	Канина		1.116-5 В.1
ГИП	Смолич		
Рук. группы	Ильина		Блоки НЦУ-16.20.45, НЦУ-17.20.55
Проверил	Лоскутова		Стадия Р; Лист 6; Листов
Разработ	Тихоненко		Госгражданстрой ЛенЗНИИЭП

16753 12

https://zavodjbi.com/

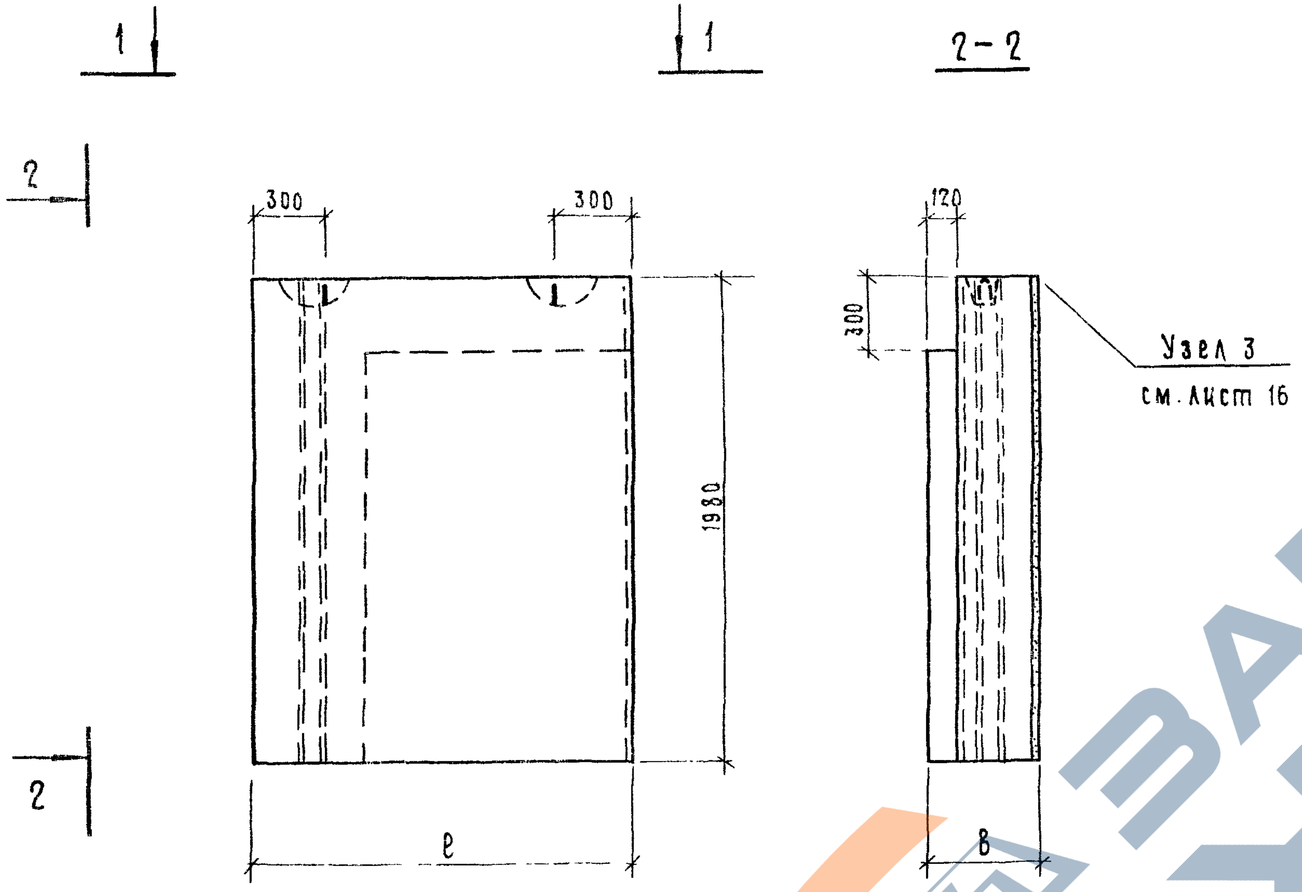

а	в	с	d	e	l
470	450	170	225	225	1550
570	550	270	275	275	1650

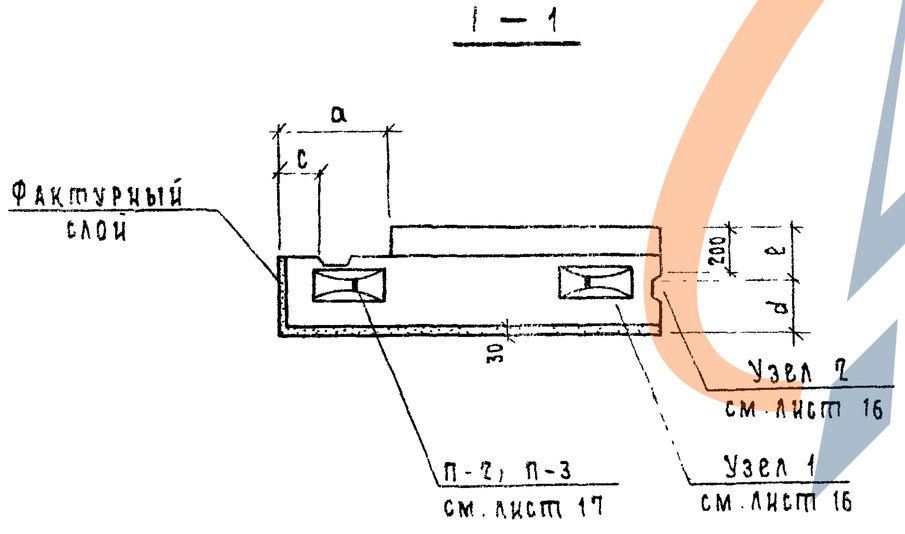

Характеристика изделия

Толщина блока, см	Марка блока	Объем м³			Масса блока, кг	Марка		Марка петли	Расход стали, кг
		бетона	фактурн слоя	блока		бетона	фактурн слоя		
45	НЦУ-16 20.45 л	1.103	0.111	1.214	2870	100	150	П-2	3.08
55	НЦУ-17.20 55 л	1.433	0.123	1.606	3805			П 3	4.44

			1.116-5 В.1		
Рук сект униф	Канина		Блоки	Стадия	Лист	Листов
Гип	Смолич			Р	7	
Рук. группы	Ильина			Госгражданстрой		
Проверил	Лоскутова		НЦУ 16 20 45 л, НЦУ-17 20 55 л	ПенЗНИИЭП		
Разработ	Тихоненко					

15753 13

Выпуск 1

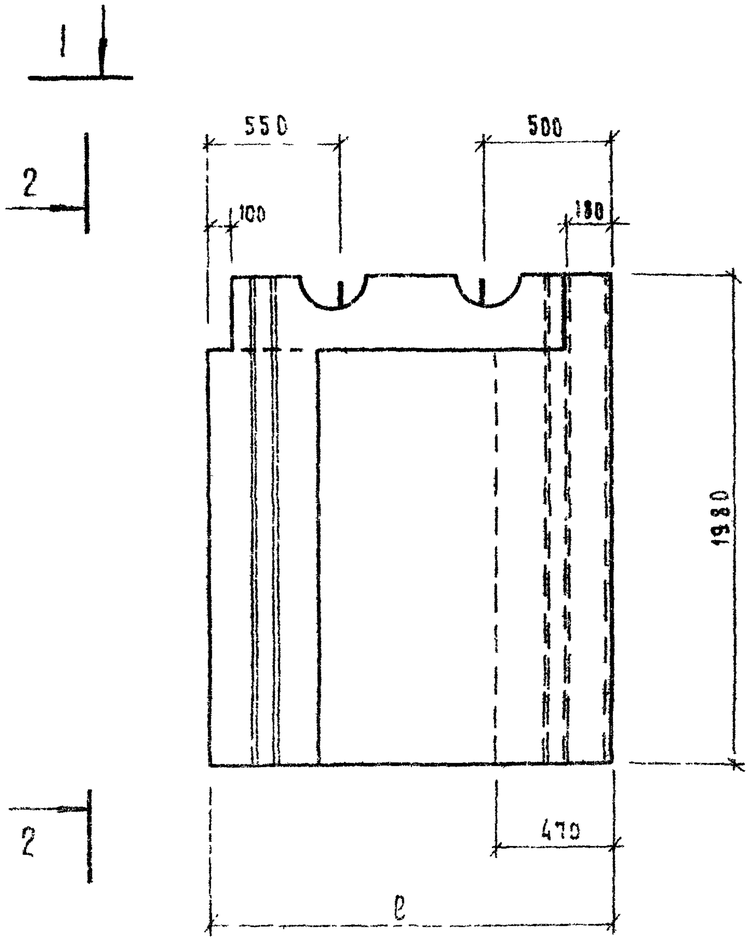

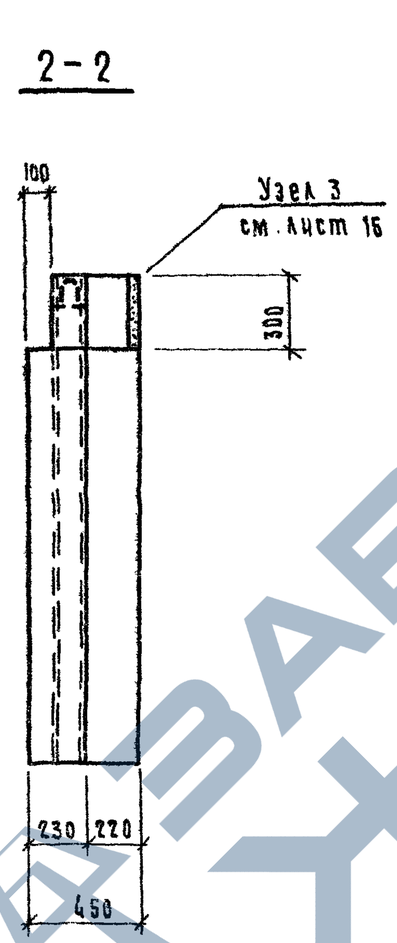

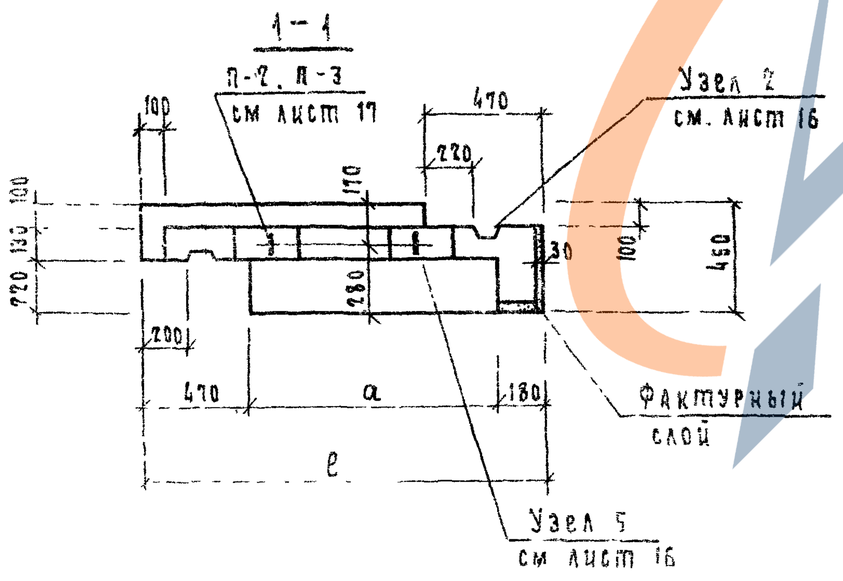

Марка блока	ℓ	a
НЦЛ - 17.20.45	1950	1000
НЦЛ - 20.20.45	1950	1300
НЦЛ - 23.20.45	2250	1600

Характеристика изделия

Толщина блока, см	Марка блока	Объем, м³			Масса блока кг	Марка		Марка петли	Расход стали, кг
		бетона	фактурн. слоя	блока		бетона	фактурн. слоя		
45	НЦЛ - 17.20.45	1.019	0.031	1.050	2510	100	150	П-2	3.08
	НЦЛ - 20.20.45	1.257	0.031	1.288	3080			П-3	4.44
	НЦЛ - 23.20.45	1.505	0.031	1.536	3675			П-3	4.44

			1.116-5В.1			
Рук.сектора	Канина		Блоки НЦЛ - 17.20.45; НЦЛ-20.20.45; НЦЛ-23.20.45	Стадия	Лист	Листов
ГИП	Смолич			Р	8	
Рук.группы	Жабина			Госгражданстрой ЛенЗНИИЭП		
Проверил	Москунова					
Разработ.	Михоренко					

16753 14

https://zavodjbi.com/

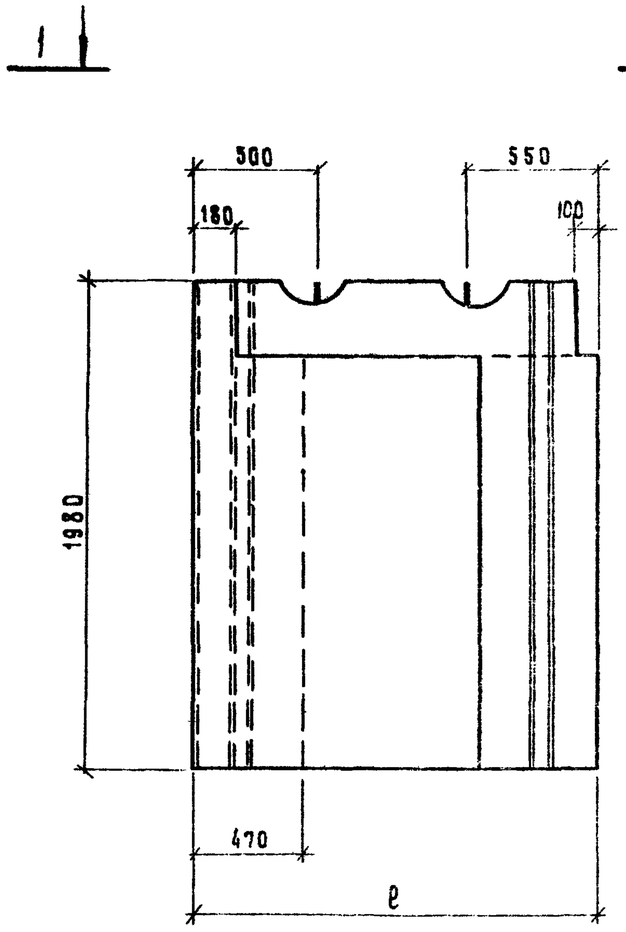

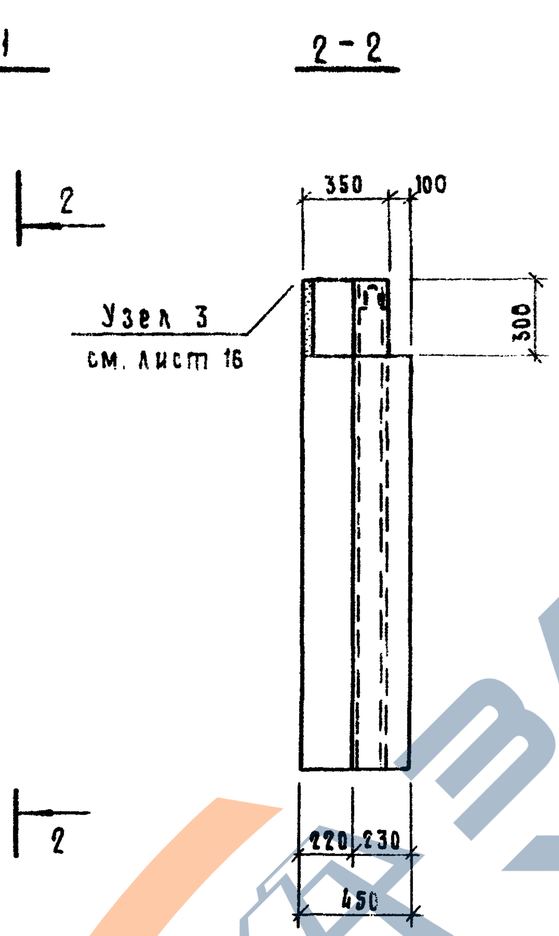

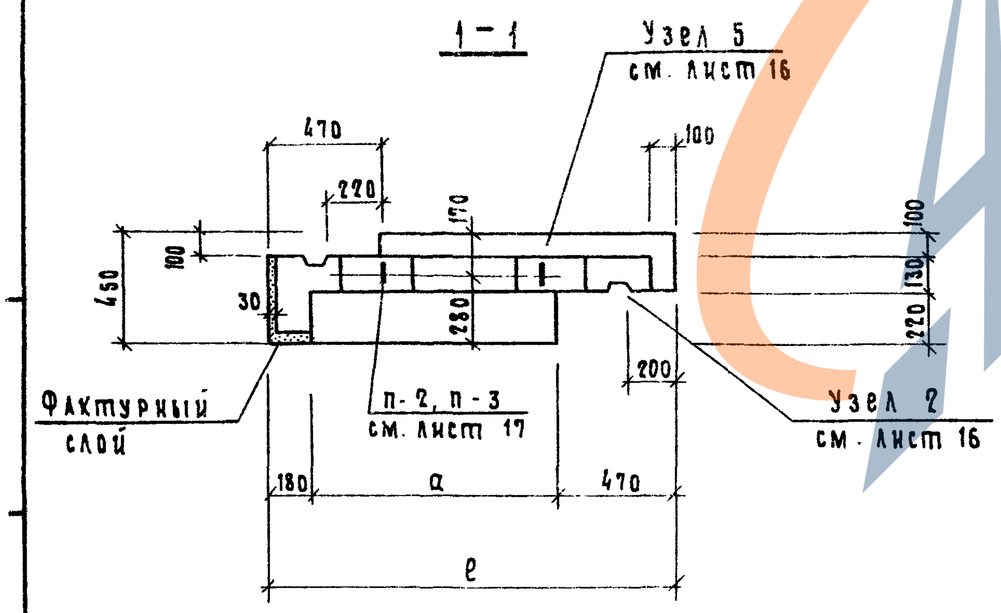

Марка блока	ℓ	а
НЦЛ - 17.20.45л	1650	1000
НЦЛ - 20.20.45л	1950	1300
НЦЛ - 23.20.45л	2250	1600

Характеристика изделия

Толщина блока, см.	Марка блока	Объем, м³			Масса блока, кг	Марка		Марка петли	Расход стали, кг
		бетона	фактур. слоя	блока		бетона	фактурн. слоя		
45	НЦЛ-17.20.45л	1.019	0.031	1.050	2510	100	150	п-2	3.08
	НЦЛ-20.20.45л	1.257	0.031	1.288	3080			п-3	4.44
	НЦЛ-23.20.45л	1.505	0.031	1.536	3675			п-3	4.44

Рук.сект.униф	Канина		1.116 - 5 В.1
ГИП	Смолич		Блоки НЦЛ-17.20.45л; НЦЛ-20.20.45л; НЦЛ-23.20.45л
Рук.группы	Ильина		Стадия Р; Лист 9; Листов
Проверил	Лоскутова		Росстройстрой ЛенЗНИИЭП
Разработ.	Тихоненко		

16753 15

https://zavodjbi.com/

https://zavodjbi.com/

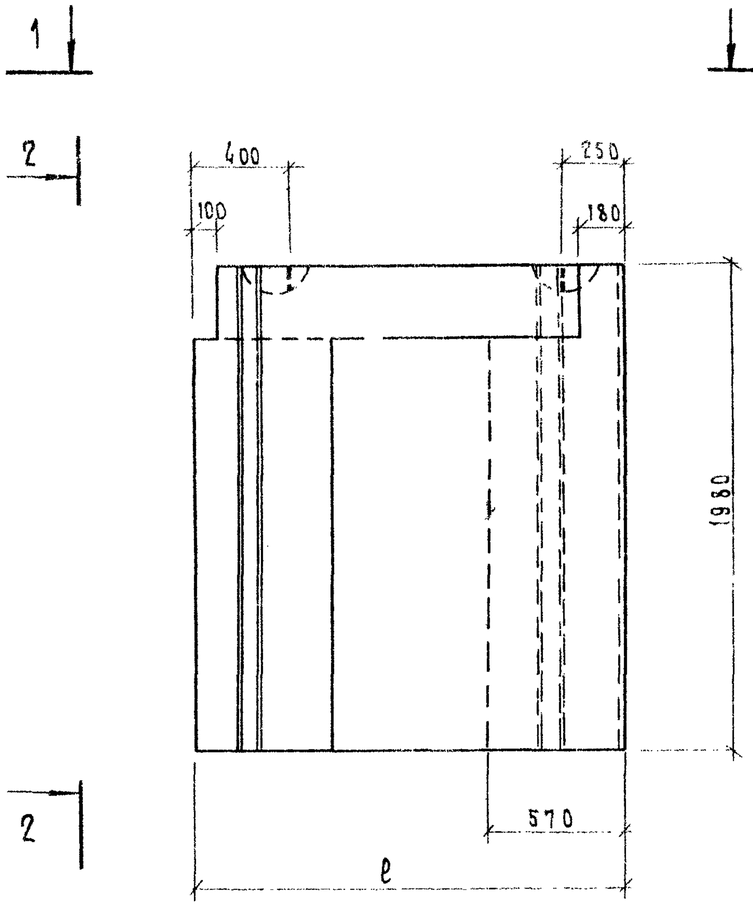

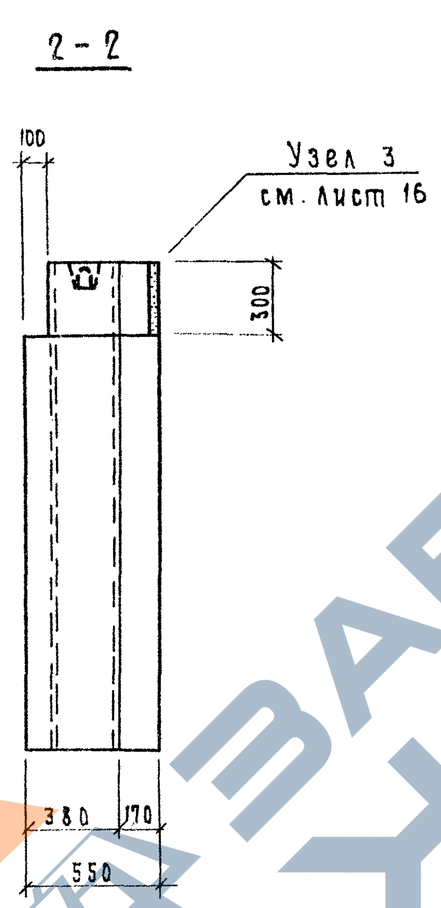

2 - 2

1 - 1

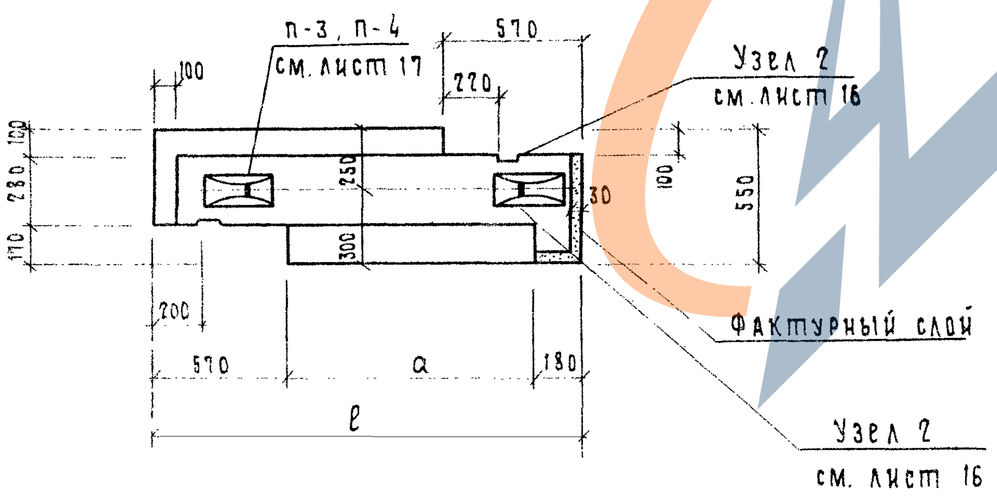

Марка блока	ℓ	a
НЦЛ - 18. 20. 55	1750	1000
НЦЛ - 21. 20. 55	2050	1300
НЦЛ - 24. 20. 55	2350	1600

Характеристика изделия

Толщ. блока см	Марка бетона	Объем, м3			Масса блока, кг	Марка		Марка петли	Расход стали, кг
		бетона	фактурн слоя	блока		бетона	фактурн слоя		
55	НЦЛ-18 20.55	1.453	0.037	1.490	3565	100	150	П-3	4.44
	НЦЛ-21.20.55	1.755	0.037	1.792	4286			П-4	6.20
	НЦЛ-24.20.55	2.040	0.037	2.077	4970			П-4	6.20

Рук.сектуниф.	Канина	
ГИП	Смолич	
Рук.группы	Ильина	
Проверила	Лоскутова	
Разработ.	Тихоненко	

1.116 - 5 В.1

Блоки НЦЛ - 18.20.55;
НЦЛ-21.20.55; НЦЛ-24.20.55

Стадия	Лист	Листов
Р	10	

Госгражданстрой
ЛенЗНИИЭП

16753 16

https://zavodjbi.com/

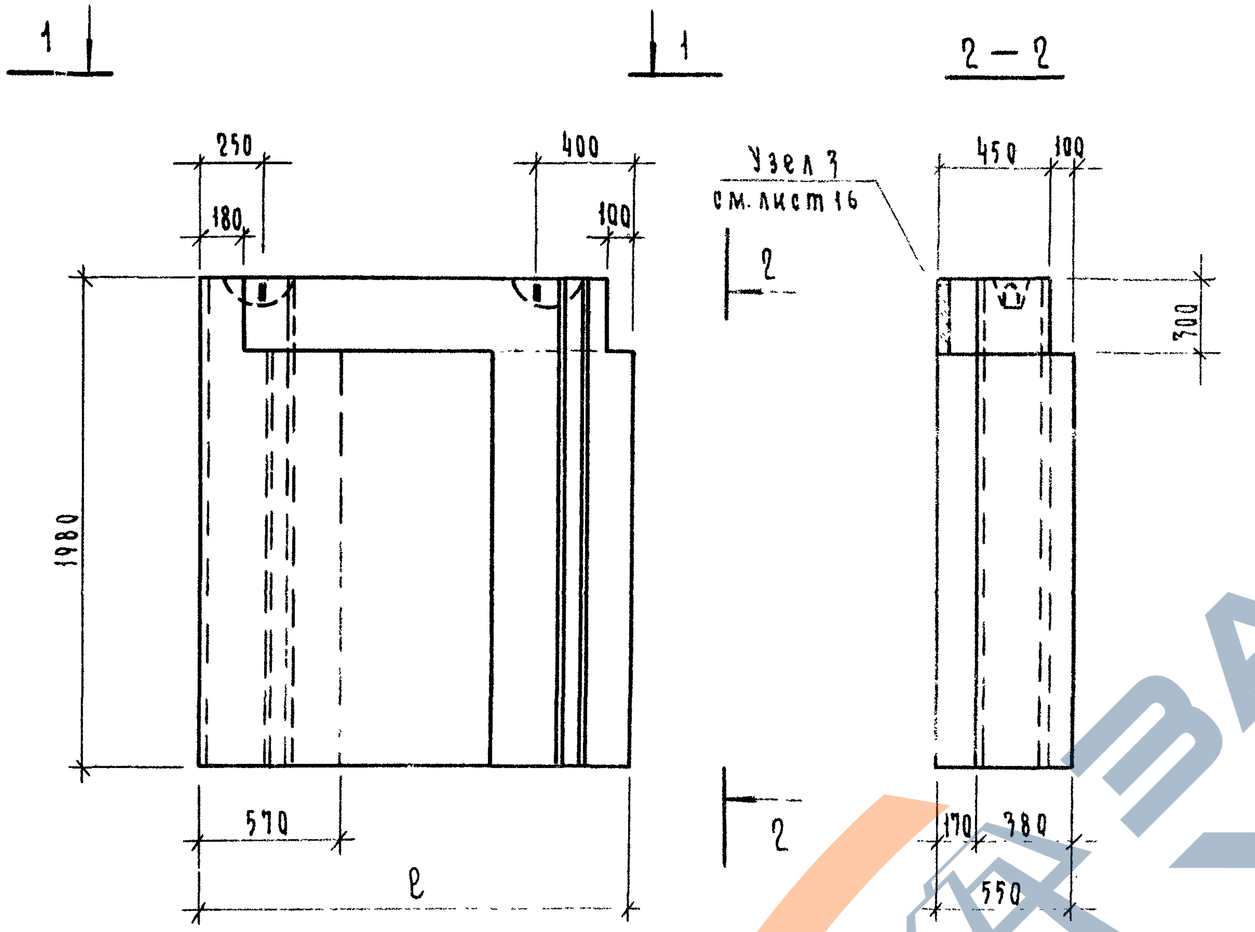

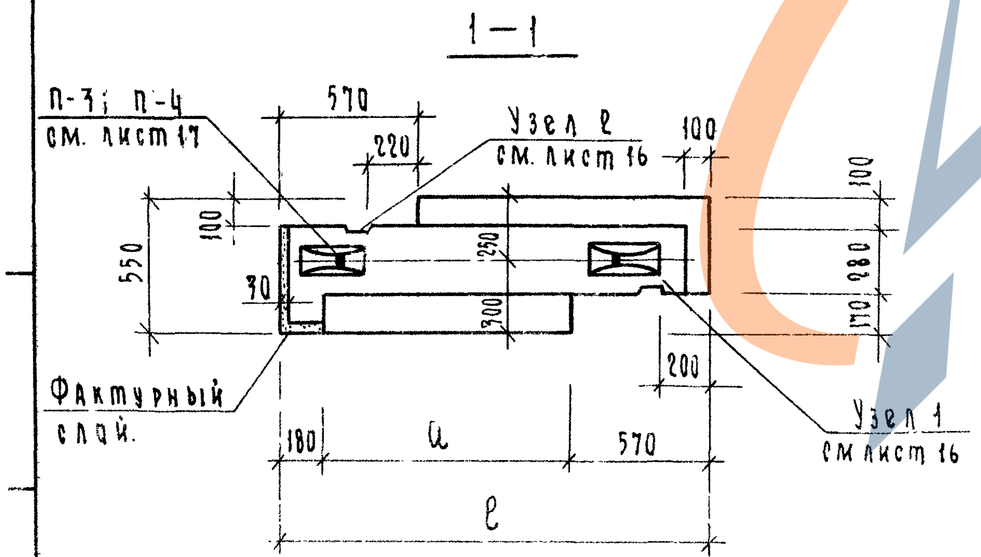

Марка блока	l	a
НЦЛ-18.20.55л	1750	1000
НЦЛ-21.20.55л	2050	1300
НЦЛ-24.20.55л	2350	1600

Характеристика изделия

Толщина блока см.	Марка блока	Объем, м³			Масса блока кг.	Марка		Марка петли	Расход стали, кг
		бетона	фактурн. слоя	блока		бетона	фактурн. слоя		
55	НЦЛ-18.20.55л	1.453	0.037	1.490	3565	100	150	П-3	4.44
	НЦЛ-21.20.55л	1.755	0.037	1.792	4286			П-4	6.20
	НЦЛ-24.20.55л	2.040	0.037	2.077	4970			П-4	6.20

Рук. сект. унифк.	Канина	
Гип.	Смолич	
Рук. группы	Ильина	
Проверил	Лоскутова	
Разработал	Тихоненко	

1.116-5 В.1

Блоки НЦЛ-18.20.55л; НЦЛ-21.20.55л; НЦЛ-24.20.55л

Стадия	Лист	Листов
Р	11	

Госгражданстрой ЛенЗНИИЭП

ЗАВОД КБИ

https://zavodjbi.com/

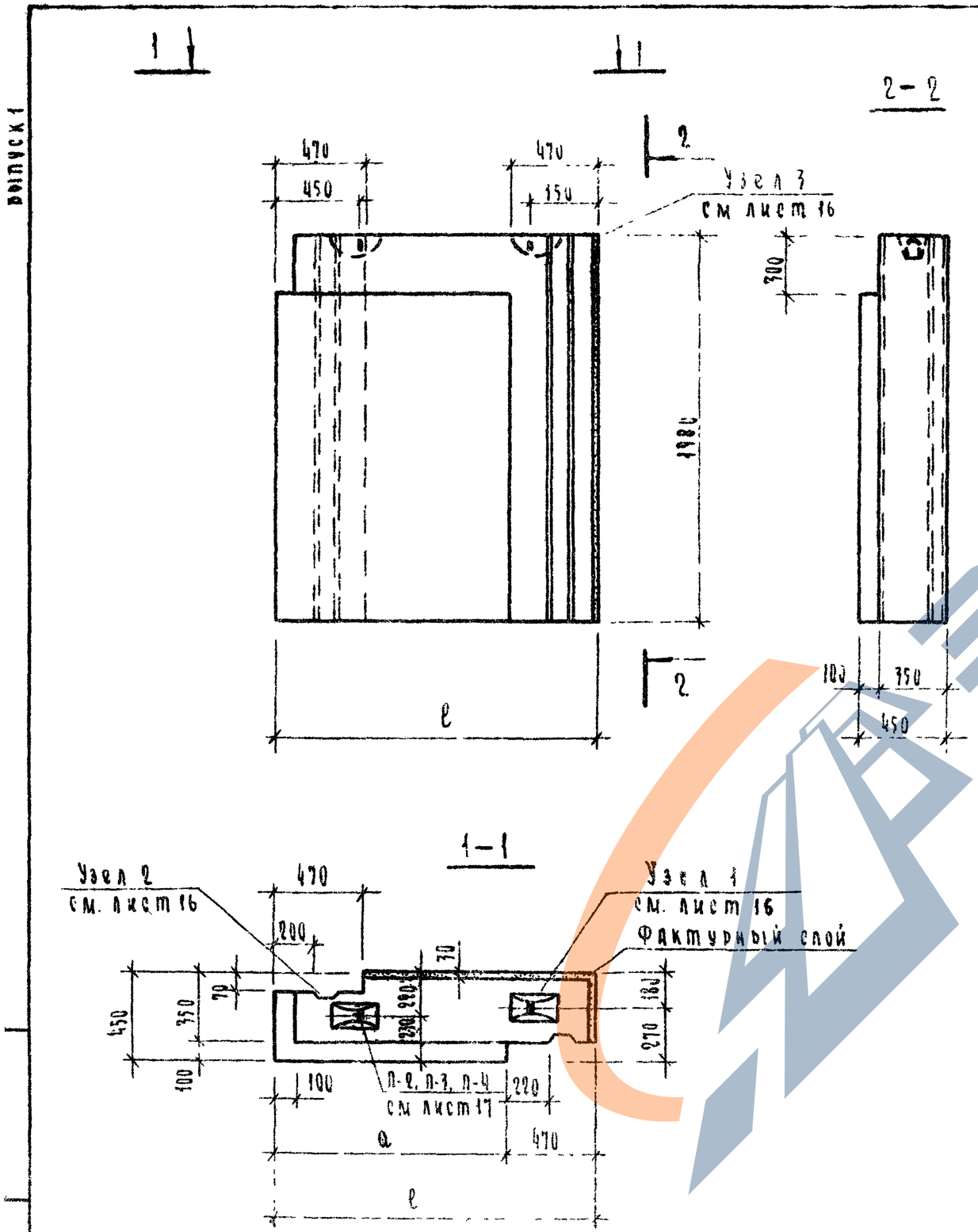

Марка блока	l	a
НЦУ – 17. 20. 45	1650	1180
ННУ – 20. 20. 45	1950	1480
НЦУ – 23. 20. 45	2250	1780

Характеристика изделия

Толщина блока см.	Марка блока	Объем, м³			Масса блока кг	Марка		Марка петли	Расход стали, кг
		бетона	фактурн. слоя	блока		бетона	фактурн слоя		
45	НЦУ-17 20.45	1.160	0.091	1.256	2970	100	150	П-2	3.08
	НЦУ-20 20.45	1.401	0.109	1.510	3580			П-3	4.44
	НЦУ-23. 20 45	1.641	0.127	1.768	4195			П-4	6.20

Рук сектуниф	Канина	
Гип	Смолич	
Рук. группы	Ильина	
Проверил	Лоскутова	
Разработал	Тихоненко	

1.116-5 В.1

Блоки НЦУ-17 20 45; НЦУ-20.20.45; НЦУ-23 20.45

Стадия	Лист	Листов
Р	12	

Госгражданстрой ЛенЗНИИЭП

16753 18

https://zavodjbi.com/

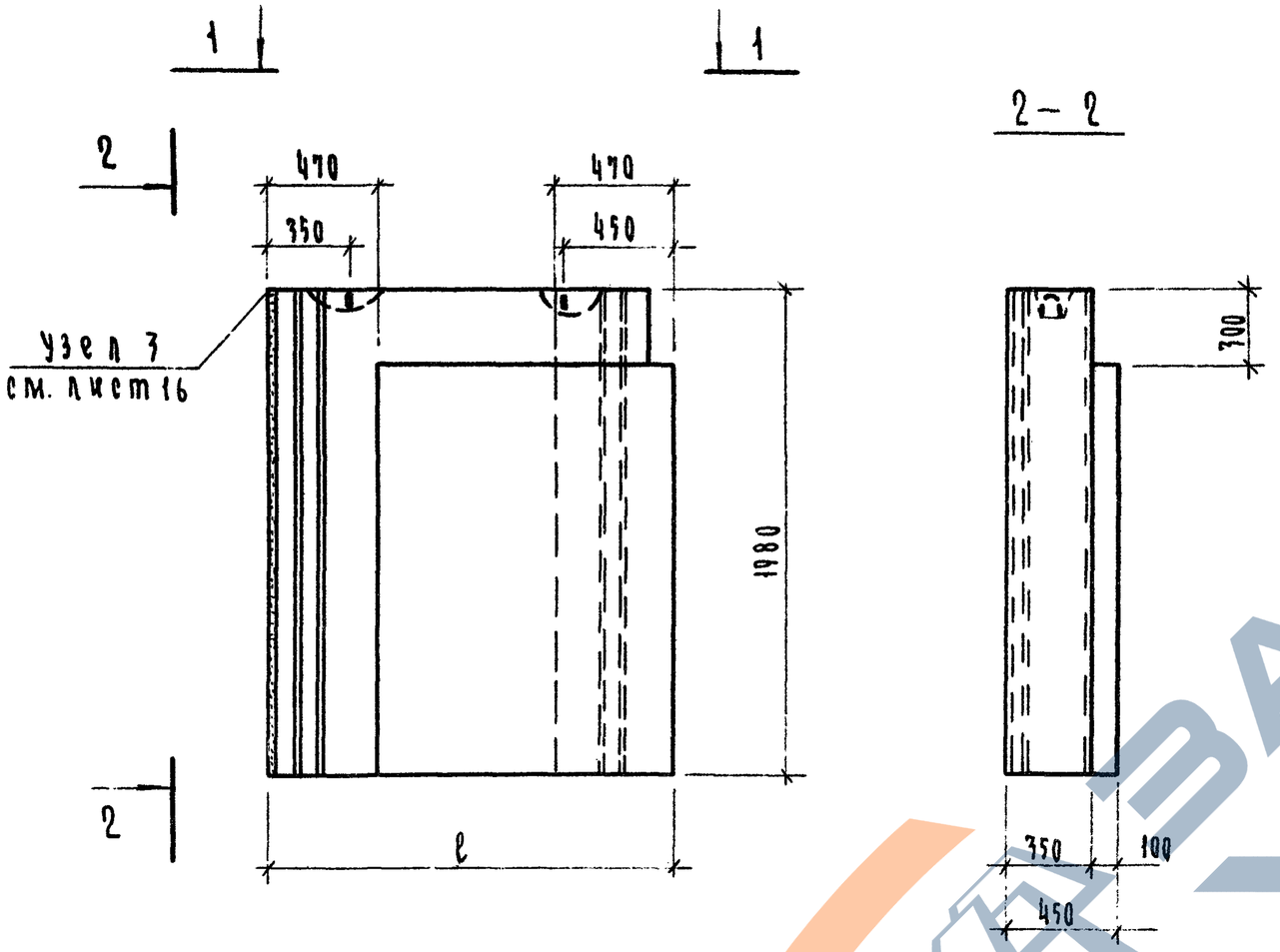

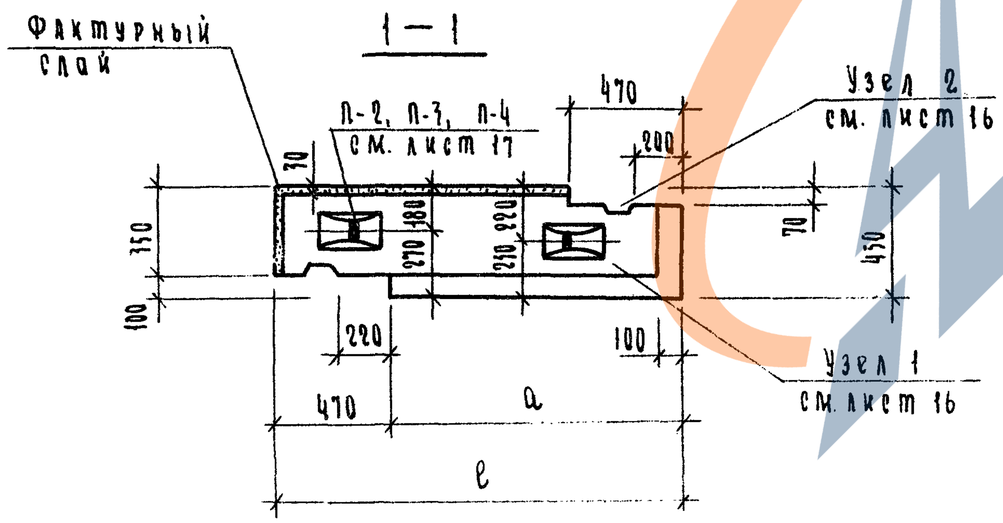

Марка блока	l	a
НЦУ-17.20.45 л	1650	1180
НЦУ-20.20.45 л	1950	1480
НЦУ-23.20.45 л	2250	1780

Характеристика изделия

Толщина блока, см.	Марка блока	Объем, м³			Масса блока кг	Марка		Марка петли	Расход стали, кг.
		бетона	фактурн слоя	блока		бетона	фактурн. слоя		
45	НЦУ-17.20.45 л	1.160	0.091	1.256	2970	100	150	П-2	3.08
	НЦУ-20.20.45 л	1.401	0.109	1.510	3580			П-3	4.44
	НЦУ-23.20.45 л	1.641	1.127	1.768	4195			П-4	6.20

Рук.сект.уникф	Канина		1.116-5 В.1
ГИП	Смолич		Блоки НЦУ-17.20.45 л; НЦУ-20.20.45 л; НЦУ-23.20.45 л.
Рук.группы	Ильина		
Проверил	Лоскутова		
Разработал	Тихоненко		

Стадия	Лист	Листов
Р	13	

Госгражданстрой ЛенЗНИИЭП

16753 19

https://zavodjbi.com/

Выпуск 1

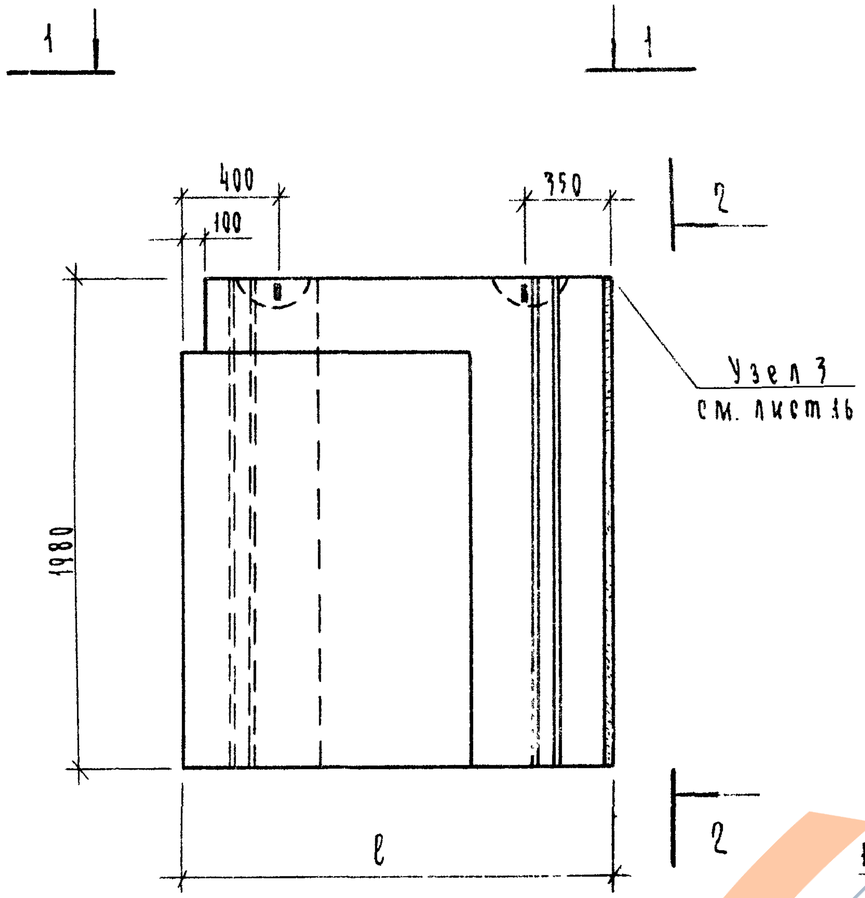

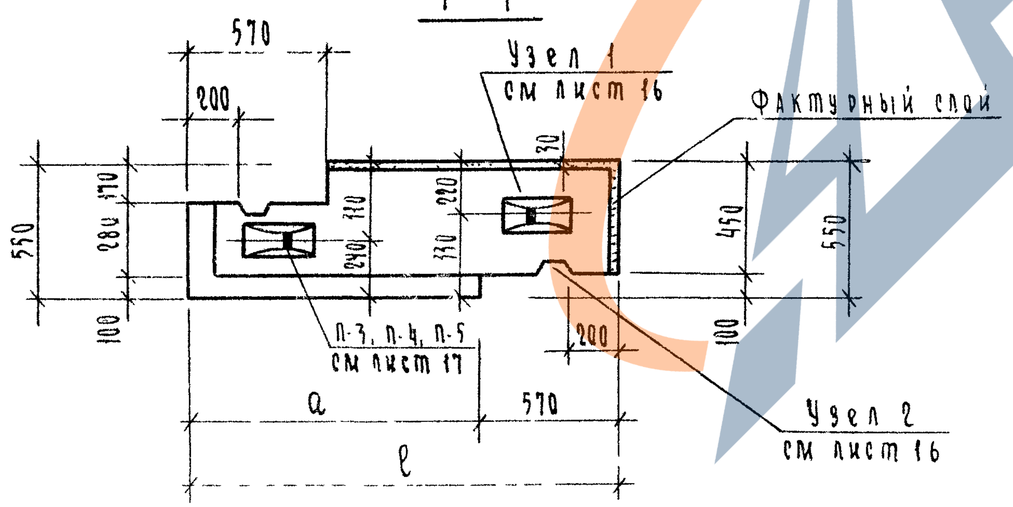

Марка блока	ℓ	а
НЦУ-18.20.55	1750	1180
НЦУ-21.20.55	2050	1480
НЦУ-24.20.55	2350	1780

Характеристика изделия

Толщина блока см.	Марка блока	Объем, м³			Масса блока кг.	Марка		Марка петли	Расход стали, кг.
		бетона	фактурн. слоя	блока		бетона	фактурн. слоя		
55	НЦУ-18.20.55	1.450	0.096	1.546	3675	100	150	П-3	4.44
	НЦУ-21.20.55	1.743	0.115	1.858	4415			П-4	6.20
	НЦУ-24.20.55	2.044	0.132	2.176	5170			П-5	8.88

Рук сект УНИФ	Канина		1.116-5 В.1
ГИП	Смилич		
Рук группы	Ильина		Блоки НЦУ-18.20.55; НЦУ-21.20.55; НЦУ-24.20.55
Проверил	Лоскутова		Стадия Р; Лист 14; Листов
Разработал	Гаховенко		Госгражданстрой ЛенЗНИИЭП

16753 20

https://zavodjbi.com/

https://zavodjbi.com/

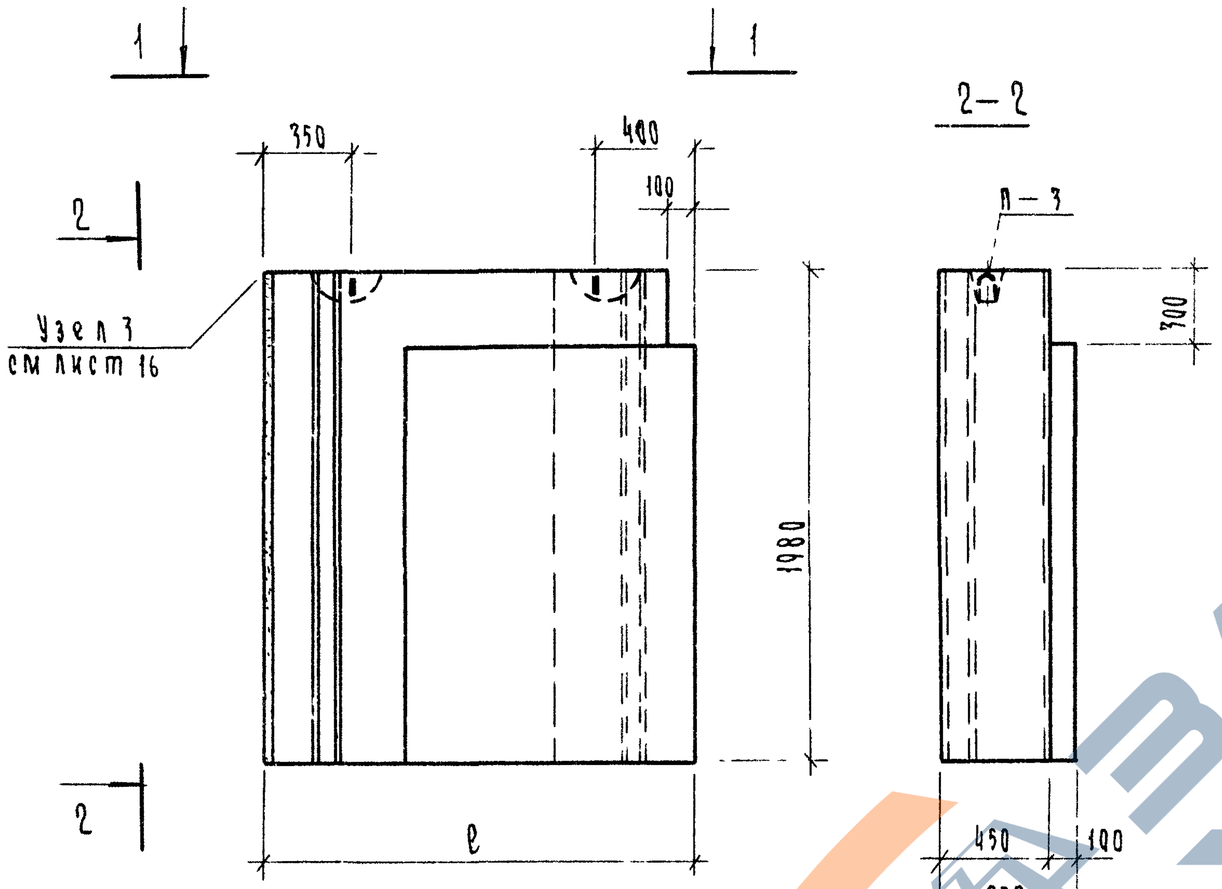

Марка блока	ℓ	а
НЦУ-18.20.55 л	1750	1180
НЦУ-21.20.55 л	2050	1480
НЦУ-24.20.55 л	2350	1780

Характеристика изделия

Толщина блока см	Марка блока	Объем, м³			Масса блока кг.	Марка		Марка петли	Расход стали, кг
		бетона	Фактурн. слоя	блока		бетона	Фактурн слоя		
55	НЦУ–18.20.55 л	1.450	0.096	1.546	3675	100	150	П-3	4.44
	НЦУ–21.20.55 л	1.743	0.115	1.858	4415			П-4	6.20
	НЦУ –24.20.55 л	2.044	0.132	2.176	5170			П-5	8.88

Рук сектуниф	Канина	
ГИП	Смолич	
Рук группы	Ильина	
Проверил	Лоскутова	
Разработал	Тихоненко	

1.116-5 В.1

Блоки НЦУ-18.20.55 л; НЦУ-21.20.55 л; НЦУ-24.20.55 л

Стадия	Лист	Листов
Р	15	

Госгражданстрой
ЛенЗНИИЭП

16753-21

https://zavodjbi.com/

Выпуск 1

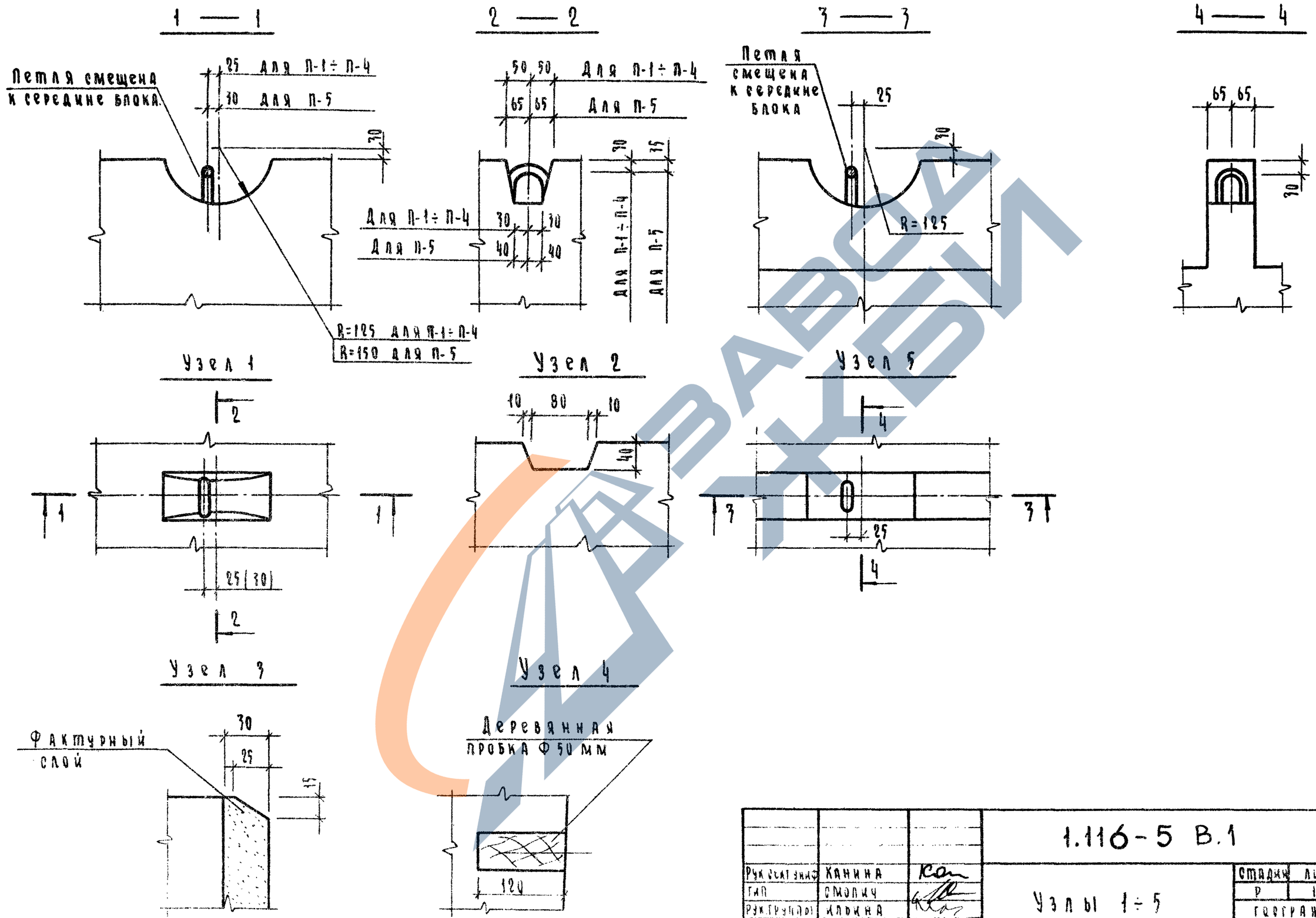

			1.116-5 В.1		
Рук. сект. унифор.	Канина		Узлы 1 ÷ 5	Стадия	Лист	Листов
Гип	Смолич			Р	16	
Рук. группы	Ильина			Гостражданстрой		
Проверил	Лоскутова			ПензНИИЭП		
Разработал	Тихоненко					

16753 22

Спецификация стали на одну деталь

Эскиз	Марка детали	№ элемента	Диам. мм	Класс стали	Длина мм	Кол. шт.
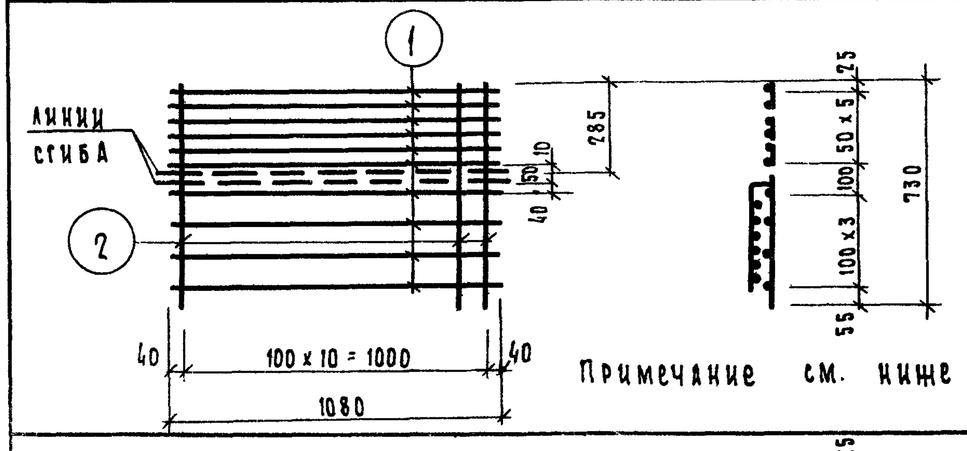 Примечание см. ниже	С-1	1	8	A I	1080	11
		2	5	B I	730	11
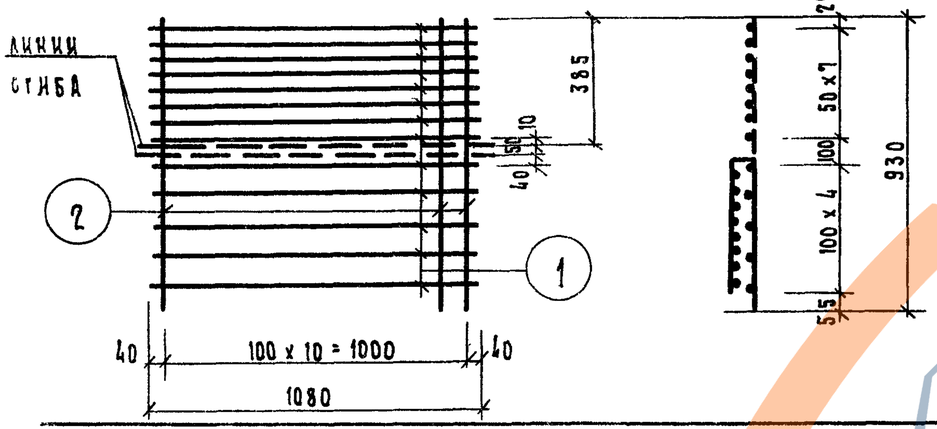	С-2	1	8	A I	1080	13
		2	5	B I	930	11
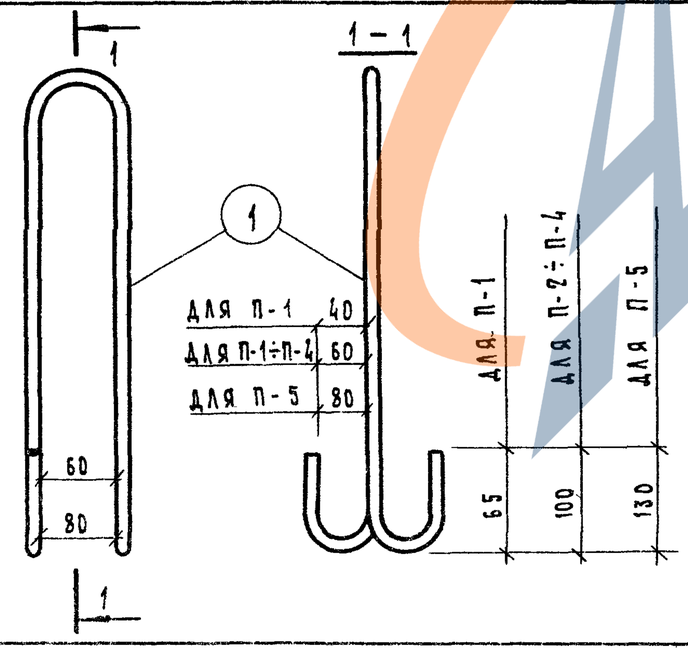						

Марка детали	№ элемента	Диам. мм	Класс стали	Длина мм	Кол. шт.
П-1	1	12	A I	1050	1
П-2	1	14	A I	1270	1
П-3	1	16	A I	1410	1
П-4	1	18	A I	1550	1
П-5	1	20	A I	1800	1

Выборка стали

Диам. мм	Класс стали	Общая длина, м	Общая масса, кг
8	A I	11.88	4.69
5	B I	8.03	1.24
		Итого	5.93
8	A I	14.04	5.55
5	B I	10.23	1.58
		Итого	7.13
12	A I	1.05	0.94
14	A I	1.27	1.54
16	A I	1.41	2.22
18	A I	1.55	3.10
20	A I	1.80	4.44

1.116-5 В.1

Рук.сект.унифик.	Канина	
ГИП	Смолич	
Рук.группы	Ильина	
Проверил	Лоскутова	
Разработ.	Тихоненко	

Сетки С-1, С-2

монтажные петли П-1÷П-5

стадия	лист	листов
Р	17	

Госгражданстрой ЛенЗНИИЭП