https://zavodjbi.com/

ТИПОВЫЕ КОНСТРУКЦИИ, ИЗДЕЛИЯ И УЗЛЫ ЗДАНИЙ И СООРУЖЕНИЙ

СЕРИЯ 1.463.1–17

ФЕРМЫ СТРОПИЛЬНЫЕ ЖЕЛЕЗОБЕТОННЫЕ ПОЛИГОНАЛЬНЫЕ ПРОЛЕТОМ 18 И 24 м ДЛЯ ПОКРЫТИЙ ЗДАНИЙ С МАЛОУКЛОННОЙ КРОВЛЕЙ

ВЫПУСК 7

ФЕРМЫ ПРОЛЕТОМ 18 И 24 м ТИПОРАЗМЕРА 1

АРМАТУРНЫЕ ИЗДЕЛИЯ

РАБОЧИЕ ЧЕРТЕЖИ

24407-08
ЦЕНА 2-28

https://zavodjbi.com/

https://zavodjbi.com/

ЦЕНТРАЛЬНЫЙ ИНСТИТУТ ТИПОВОГО ПРОЕКТИРОВАНИЯ
ГОССТРОЯ СССР

Москва А-445 Смольная ул 22

Сдано в печать X 1990 года

Заказ № 8867 Тираж 5360 экз

https://zavodjbi.com/

https://zavodjbi.com/

ТИПОВЫЕ КОНСТРУКЦИИ, ИЗДЕЛИЯ И УЗЛЫ ЗДАНИЙ И СООРУЖЕНИЙ

СЕРИЯ 1.463.1-17

ФЕРМЫ СТРОПИЛЬНЫЕ ЖЕЛЕЗОБЕТОННЫЕ ПОЛИГОНАЛЬНЫЕ ПРОЛЕТОМ 18 И 24 м ДЛЯ ПОКРЫТИЙ ЗДАНИЙ С МАЛОУКЛОННОЙ КРОВЛЕЙ

ВЫПУСК 7

ФЕРМЫ ПРОЛЕТОМ 18 И 24 м ТИПОРАЗМЕРА 1

АРМАТУРНЫЕ ИЗДЕЛИЯ

РАБОЧИЕ ЧЕРТЕЖИ

УТВЕРЖДЕНЫ

ГЛАВОРГПРОЕКТОМ ГОССТРОЯ СССР
ПИСЬМО ОТ 18.12.89 №4/5-1546
ВВЕДЕНЫ В ДЕЙСТВИЕ С 01.08.90
ГПИ ПРОМСТРОЙПРОЕКТ
ПРИКАЗ ОТ 05.01.90 № 1

РАЗРАБОТАНЫ

ГПИ ПРОМСТРОЙПРОЕКТ

ГЛ. ИНЖЕНЕР ИНСТИТУТА В.И. КОРОЛЁВ
НАЧАЛЬНИК СКО-1 Г.П. ВЧЕРАШНИЙ
ГЛ. ИНЖЕНЕР ПРОЕКТА Ю.А. РЕПЕНКО

НИИЖБ

ЗАМ. ДИРЕКТОРА Т.И. МАМЕДОВ
ЗАВ. ЛАБОРАТОРИЕЙ № 2 В.А. КЛЕВЦОВ
ЗАВ. ЛАБОРАТОРИЕЙ № 3 В.А. ЯКУШИН

НИИСК

ЗАМ. ДИРЕКТОРА П.И. КРИВОШЕЕВ
ЗАВ. ЛАБОРАТОРИЕЙ ЖБК №14 М.А. ЯНКЕЛЕВИЧ

© ЦИТП Госстроя СССР, 1990

24407-08 2

Обозначение	Наименование	Стр.
1.463.1-17.7-ТТ	Технические требования	3
1.463.1-17,7-1	Каркас пространственный КП1-1;	
	КП1-2; КП2-1...КП2-3	4
1.463.1-17.7-2	Каркас пространственный КП3-1...КП3-3	5
1.463.1-17.7-3	Каркас пространственный КП4-1...КП4-3	5
1.463.1-17.7-4	Каркас пространственный КП5-1...КП5-10	6
1.463.1-17.7-5	Каркас пространственный КП6-1...КП6-10	7
1.463.1-17.7-6	Каркас пространственный КП7-1...КП7-10	8
1.463.1-17.7-7	Каркас пространственный КП8-1...КП8-10	9
1.463.1-17.7-8	Каркас пространственный КП9-1...КП9-5	10
1.463.1-17.7-9	Каркас КР1-1; КР1-2; КР2-1; КР2-2	11
1.463.1-17.7-10	Каркас КР3-1...КР3-3; КР4-1...КР4-3; КР5-1...КР5-3	12
1.463.1-17.7-11	Каркас КР6-1...КР6-10	13
1.463.1-17.7-12	Каркас КР7-1...КР7-10; КР8-1...КР8-10	14
1.463.1-17.7-13	Каркас КР9-1...КР9-10	15
1.463.1-17.7-14	Каркас КР10-1...КР10-10; КР11-1...КР11-10	16
1.463.1-17.7-15	Каркас КР12-1...КР12-5	17
1.463.1-17.7-16	Каркас КР13-1...КР13-5	18
1.463.1-17.7-17	Каркас КР14	19
1.463.1-17.7-18	Каркас КР15	19
1.463.1-17.7-19	Каркас КР16	20
1.463.1-17.7-20	Каркас КР17	20
1.463.1-17.7-21	Каркас КР18-1...КР18-4	21
1.463.1-17.7-22	Каркас КР19-1; КР19-2	22
1.463.1-17.7-23	Каркас КР20	22
1.463.1-17.7-24	Каркас КР21	23
1.463.1-17.7-25	Каркас КР22	23
1.463.1-17.7-26	Каркас КР23-1...КР23-8	24
1.463.1-17.7-27	Каркас КР24	25
1.463.1-17.7-28	Каркас КР25-1...КР25-3	25
1.463.1-17.7-29	Изделие арматурное СТ1, СТ2	26
1.463.1-17.7-30	Стержень напрягаемый СТН1...СТН22	27
1.463.1-17.7-31	Стержень напрягаемый СТН23...СТН44	27
1.463.1-17.7-32	Стержень напрягаемый СТН45...СТН66	28
1.463.1-17.7-33	Стержень напрягаемый СТН67...СТН88	28

Нач.СКО-1	Вчерашний	
Н.контр.	Копылов	
Гл.конст	Матвеев	
ГИП	Репенко	
Зав.груп.	Милютина	

1.463.1-17.7

Содержание

Стадия	Лист	Листов
Р	1	2

ПРОМСТРОЙПРОЕКТ

Инв.№ подл. | Подп. и дата | Взам.инв.№

1.463.1

Лист 2

Копировал Формат А4

Копировал 24407-08 3

ЗАВОД ЖБИ

1. Выпуск 7 настоящей серии содержит рабочие чертежи арматурных изделий для стропильных железобетонных полигональных ферм пролетом 18 и 24 м типоразмера 1, разработанных соответственно в выпусках 1 и 4

2 Арматурные изделия изготовлять в соответствии с требованиями ГОСТ 14098-85.

3. Плоские каркасы и сетки изготовлять с помощью контактной точечной сварки. Сварку производить во всех точках пересечения стержней.

4 Объединение плоских каркасов в пространственные следует производить в кондукторах при помощи электросварочных клещей (дуговая электросварка не допускается).

5 Упрочнение напрягаемой арматуры класса А-Ⅲв производить с контролем напряжений и удлинений в соответствии с ГОСТ 22362-77

6. В готовых напрягаемых стержнях марок СТН1 .. СТН22 и СТН45... СТН66 стыковые соединения арматуры должны располагаться на расстоянии 1... 1,5 м от места перегиба

7 Марку стали арматурных изделий принимать в соответствии с указаниями, приведенными в проектной документации на конкретное здание, для которого изготовляются фермы, в соответствии с приложением 1 СНиП 2.03.01-84 и СНиП II-7-81.

8. Размеры (кроме оговоренных) сеток и каркасов даны по осям и торцам стержней.

9. Арматурные изделия должны быть приняты техническим контролем предприятия-изготовителя поштучно в соответствии с требованиями ГОСТ 10922-75. Качество сварных соединений арматуры следует проверять ультразвуковым методом согласно ГОСТ 23858-79.

Каждое готовое изделие должно иметь бирку с указанием его марки.

Нач.СКО-1	Вчерашний		1.463 1-17.7 -ТТ
Н. контр	Копылов		
Гл констр	Матвеев		
ГИП	Репенко		Технические требования
Зав.груп.	Милютина		

Стадия	Лист	Листов
Р	1	2

ПРОМСТРОЙПРОЕКТ

Взам инв № | Подпись и дата | Инв № подл

Формат А4

1.463 1-17.7-ТТ

Лист 2

Копировал 24407-08 4 Формат А4

https://zavodjbi.com/
ЗАВОД ЖБИ

КП1-1; КП1-2

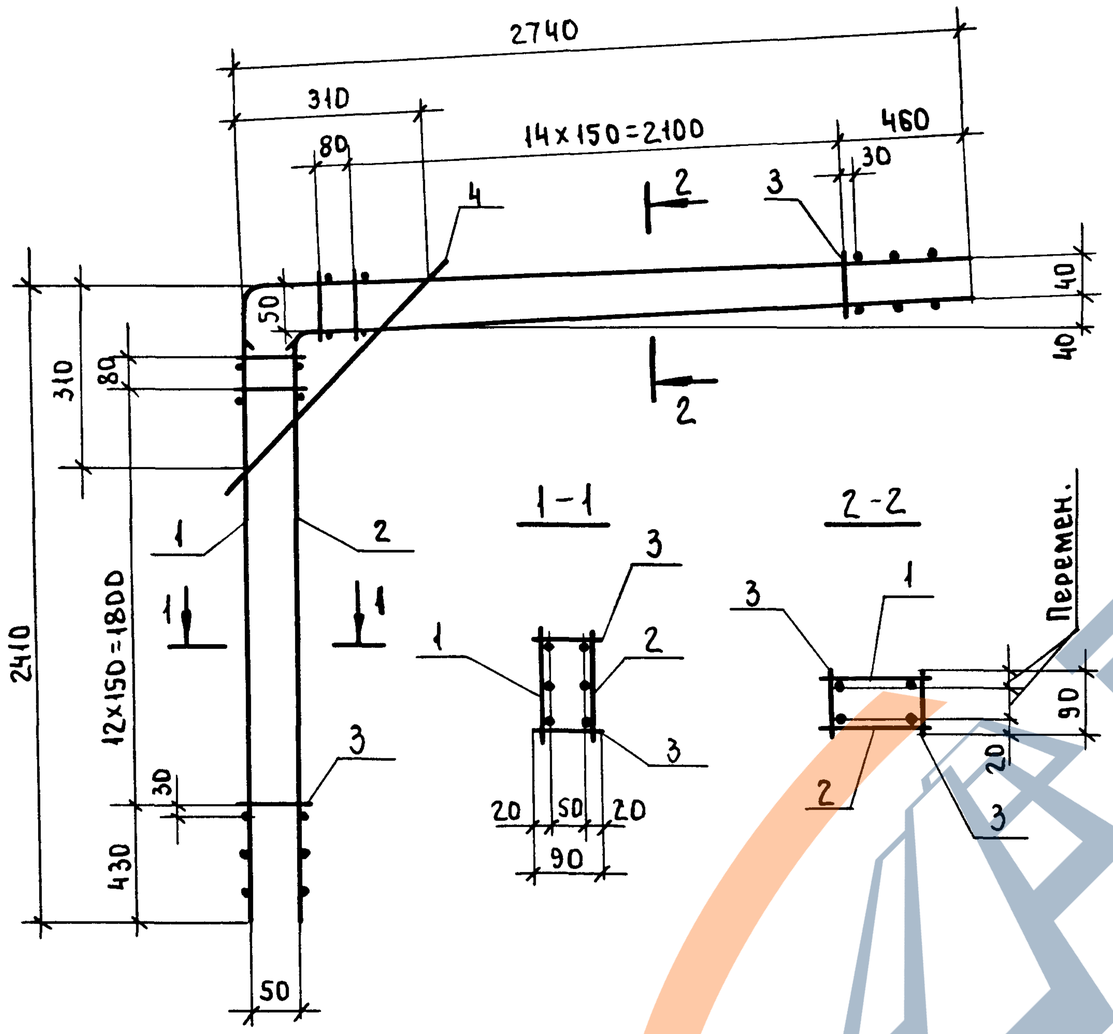

КП2-1...КП2-3

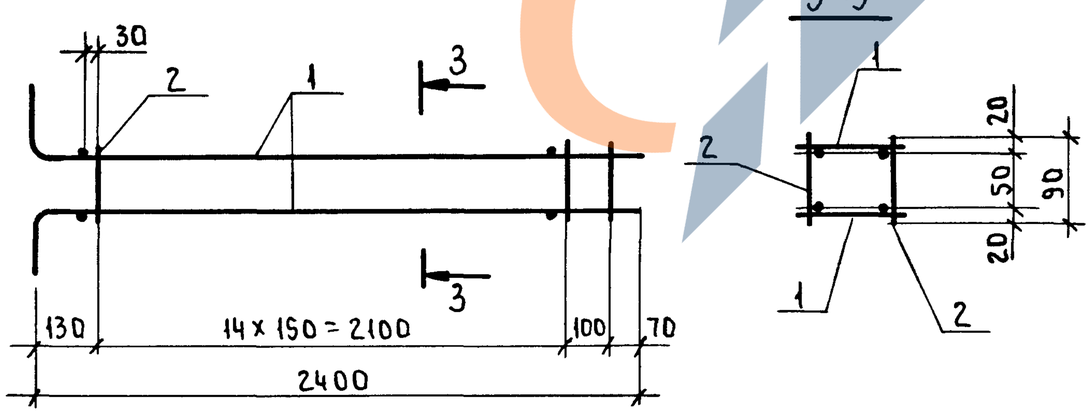

Марка каркаса	Поз	Наименование	Кол.	Обозначение документа	Масса каркаса, кг
КП1-1	1	Каркас КР1-1	1	1.463.1-17.7-9	25,7
	2	КР2-1	1	-9	
	3	Ф5ВрI, ℓ=90; 0,01 кг	60	Без черт.	
	4	12AIII, ℓ=500; 0,44 кг	2	Без черт.	
КП1-2	1	Каркас КР1-2	1	1.463.1-17.7-9	34,1
	2	КР2-2	1	-9	
	3	Ф5ВрI, ℓ=90; 0,01 кг	60	Без черт	
	4	14AIII, ℓ=500; 0,6 кг	2	Без черт.	
КП2-1	1	Каркас КР3-1	2	1.463.1-17.7-10	7,1
	2	Ф5ВрI, ℓ=90; 0,01 кг	32	Без черт.	
КП2-2	1	Каркас КР3-2	2	1.463.1-17.7-10	9,9
	2	Ф5ВрI, ℓ=90; 0,01 кг	32	Без черт	
КП2-3	1	Каркас КР3-3	2	1.463.1-17.7-10	13,3
	2	Ф5ВрI, ℓ=90; 0,01 кг	32	Без черт.	

Арматура: класса A-III по ГОСТ 5781-82*;
класса Вр-I по ГОСТ 6727-80*.

Нач СКО-1	Вчерашний	
Н контр	Копылов	
Гл конст	Матвеев	
ГИП	Репенко	
Зав.груп	Милютина	
Инж.I кат	Артемьева	
Техн I кат	Чернышова	
Провер.	Калиновская	

1.463.1-17.7-1

Каркас пространственный КП1-1; КП1-2; КП2-1...КП2-3

Стадия	Лист	Листов
Р		1

ПРОМСТРОЙПРОЕКТ

Инв № подл | Подп. и дата | Взам. инв. №

Копировал 24407-08 5 Формат А3

https://zavodjbi.com/

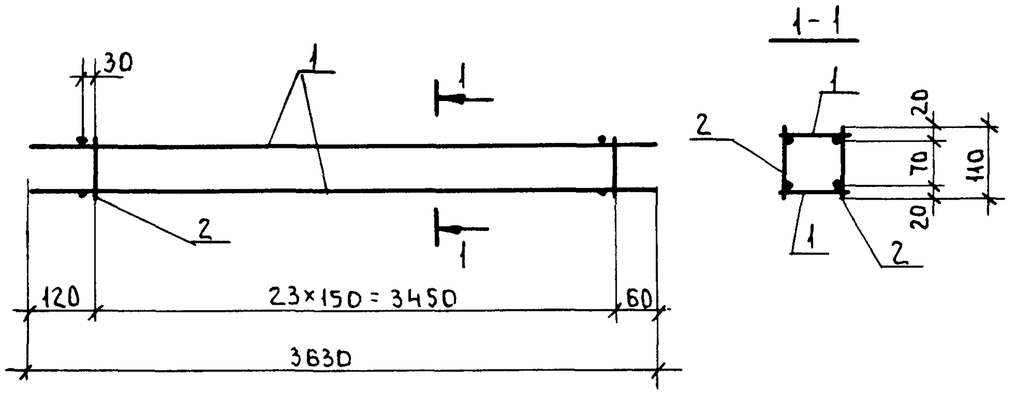

Марка каркаса	Поз.	Наименование	Кол.	Обозначение документа	Масса каркаса, кг
КП3-1	1	Каркас КР4-1	2	1.463.1-17.7-10	11,0
	2	⌀5 Вр-I, ℓ=110; 0,02 кг	48	без черт.	
КП3-2	1	Каркас КР4-2	2	1.463.1-17.7-10	14,8
	2	⌀5 Вр-I, ℓ=110; 0,02 кг	48	без черт.	
КП3-3	1	Каркас КР4-3	2	1.463.1-17.7-10	19,6
	2	⌀5 Вр-I, ℓ=110; 0,02 кг	48	без черт.	

Арматура: класса Вр-I по ГОСТ 6727-80*

Инв. № подл. | Подп. и дата | Взам. инв. №

Нач. СКО-1	Вчерашний	
Н. контр.	Копылов	
Гл. конст.	Матвеев	
ГИП	Репенко	
Зав. груп.	Милютина	
Инж. I кат.	Артемьева	
Техник	Букина	
Проверил	Калиновская	

1.463.1-17.7-2

Каркас пространственный КП3-1...КП3-3

Стадия	Лист	Листов
Р		1

ПРОМСТРОЙПРОЕКТ

Формат А4

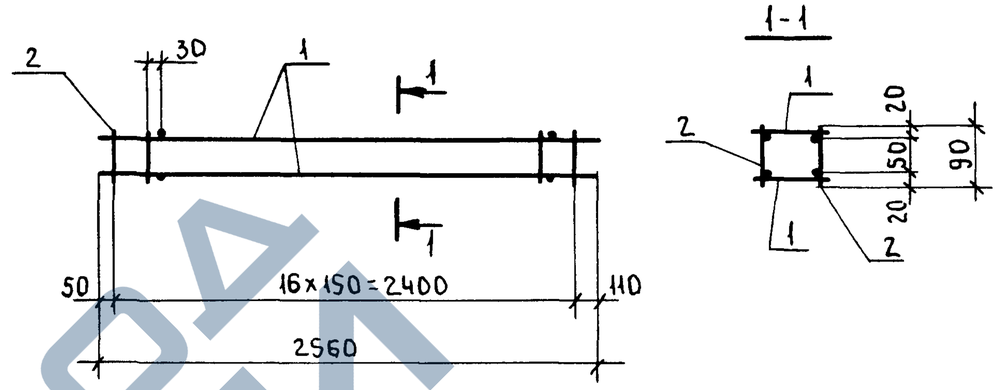

Марка каркаса	Поз.	Наименование	Кол.	Обозначение документа	Масса каркаса, кг
КП4-1	1	Каркас КР5-1	2	1.463.1-17.7-10	7,3
	2	⌀5 Вр-I, ℓ=90; 0,01 кг	34	без черт.	
КП4-2	1	Каркас КР5-2	2	1.463.1-17.7-10	9,9
	2	⌀5 Вр-I, ℓ=90; 0,01 кг	34	без черт.	
КП4-3	1	Каркас КР5-3	2	1.463.1-17.7-10	13,3
	2	⌀5 Вр-I, ℓ=90; 0,01 кг	34	без черт.	

Арматура: класса Вр-I по ГОСТ 6727-80*

Инв. № подл. | Подп. и дата | Взам. инв. №

Нач. СКО-1	Вчерашний	
Н. контр.	Копылов	
Гл. конст.	Матвеев	
ГИП	Репенко	
Зав. груп.	Милютина	
Инж. I кат.	Артемьева	
Техник	Букина	
Провер.	Калиновская	

1.463.1-17.7-3

Каркас пространственный КП4-1...КП4-3

Стадия	Лист	Листов
Р		1

ПРОМСТРОЙПРОЕКТ

Формат А4

https://zavodjbi.com/
ЗАВОД ЖБИ

Марка каркаса	Поз.	Наименование	Кол.	Обозначение документа	Масса каркаса, кг
КП5-1	1	Каркас КР6-1	2	1.463.1-17.7-11	19,0
	2	ФБАI, ℓ=120; 0,03 кг	34	без черт.	
КП5-2	1	Каркас КР6-2	2	1.463.1-17.7-11	24,2
	2	ФБАI; ℓ=120; 0,03кг	34	без черт.	
КП5-3	1	Каркас КР6-3	2	1.463.1-17.7-11	30,0
	2	ФБАI, ℓ=120; 0,03 кг	34	без черт.	
КП5-4	1	Каркас КР6-4	2	1.463.1-17.7-11	36,4
	2	ФБАI, ℓ=120; 0,03кг	34	без черт.	
КП5-5	1	Каркас КР6-5	2	1.463.1-17.7-11	44,4
	2	ФБАI, ℓ=120; 0,03кг	46	без черт.	
КП5-6	1	Каркас КР6-6	2	1.463.1-17.7-11	19,0
	2	ФБАI, ℓ=120; 0,03кг	34	без черт.	
КП5-7	1	Каркас КР6-7	2	1.463.1-17.7-11	24,2
	2	ФБАI, ℓ=120; 0,03кг	34	без черт.	
КП5-8	1	Каркас КР6-8	2	1.463.1-17.7-11	30,0
	2	ФБАI, ℓ=120; 0,03 кг	34	без черт.	
КП5-9	1	Каркас КР6-9	2	1.463.1-17.7-11	36,4
	2	ФБАI, ℓ=120; 0,03кг	34	без черт.	
КП5-10	1	Каркас КР6-10	2	1.463.1-17.7-11	44,4
	2	ФБАI, ℓ=120; 0,03кг	46	без черт.	

Арматура: класса А-I по ГОСТ 5781-82*

КП5-1 ... КП5-4; КП5-6 ... КП5-9

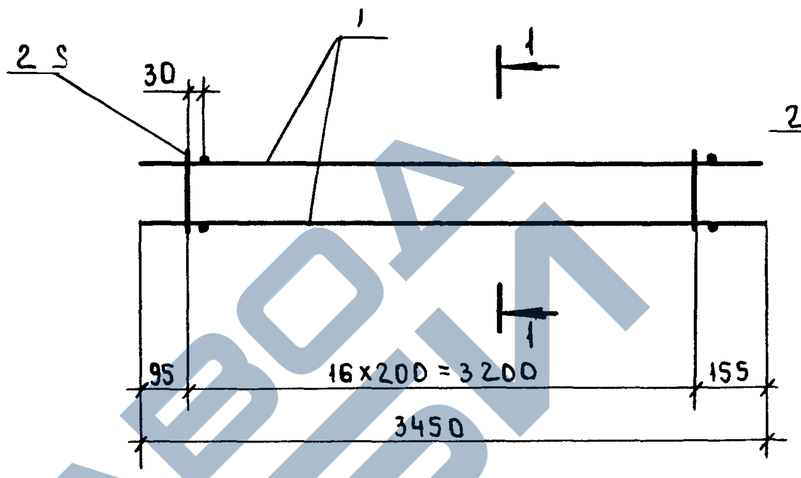

1-1

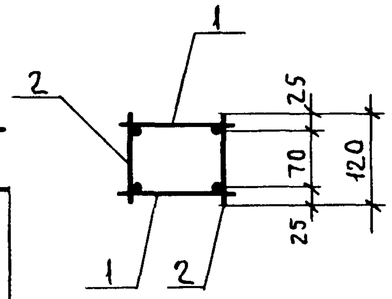

КП5-5; КП5-10

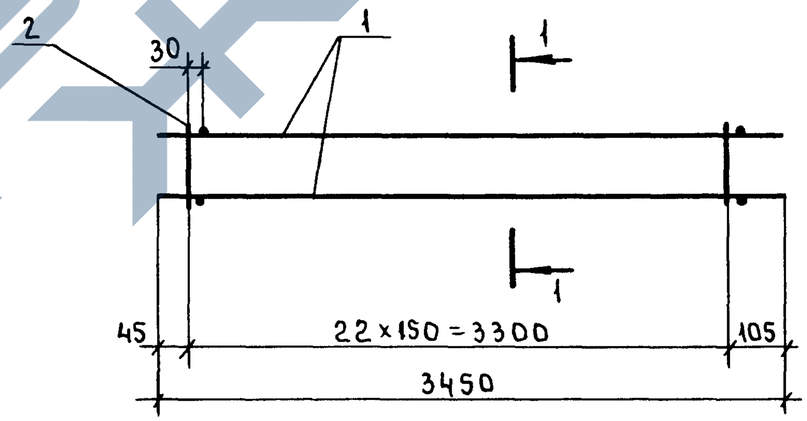

Нач.СКО-1	Вчерашний		
Н.контр.	Копылов		
Гл.конст.	Матвеев		
ГИП	Репенко		
Зав.груп.	Милютина		
Инж.I кат.	Артемьева		
Техн.I кат.	Чернышова		
Провер.	Калиновская		

1.463.1-17.7-4

Каркас пространственный КП5-1... КП5-10

Стадия	Лист	Листов
Р		1

ПРОМСТРОЙПРОЕКТ

Копировал 24407-08 7 Формат А3

https://zavodjbi.com/

Марка каркаса	Поз.	Наименование	Кол.	Обозначение документа	Масса каркаса, кг
КП6-1	1	Каркас КР7-1	1	1.463.1-17.7-12	65,9
	2	КР8-1	1	-12	
	3	ФбАI, ℓ=120; 0,03 кг	104	без черт.	
КП6-2	1	Каркас КР7-2	1	1.463.1-17.7-12	83,3
	2	КР8-2	1	-12	
	3	ФбАI, ℓ=120; 0,03 кг	104	без черт.	
КП6-3	1	Каркас КР7-3	1	1.463.1-17.7-12	103,3
	2	КР8-3	1	-12	
	3	ФбАI, ℓ=120; 0,03 кг	104	без черт.	
КП6-4	1	Каркас КР7-4	1	1.463.1-17.7-12	125,3
	2	КР8-4	1	-12	
	3	ФбАI, ℓ=120; 0,03 кг	104	без черт.	
КП6-5	1	Каркас КР7-5	1	1.463.1-17.7-12	152,7
	2	КР8-5	1	-12	
	3	ФбАI, ℓ=120; 0,03 кг	136	без черт.	
КП6-6	1	Каркас КР7-6	1	1.463.1-17.7-12	65,9
	2	КР8-6	1	-12	
	3	ФбАI, ℓ=120; 0,03 кг	104	без черт.	
КП6-7	1	Каркас КР7-7	1	1.463.1-17.7-12	83,3
	2	КР8-7	1	-12	
	3	ФбАI, ℓ=120; 0,03 кг	104	без черт.	
КП6-8	1	Каркас КР7-8	1	1.463.1-17.7-12	103,3
	2	КР8-8	1	-12	
	3	ФбАI, ℓ=120; 0,03 кг	104	без черт.	
КП6-9	1	Каркас КР7-9	1	1.463.1-17.7-12	125,3
	2	КР8-9	1	-12	
	3	ФбАI, ℓ=120; 0,03 кг	104	без черт.	
КП6-10	1	Каркас КР7-10	1	1.463.1-17.7-12	152,7
	2	КР8-10	1	-12	
	3	ФбАI, ℓ=120; 0,03 кг	136	без черт.	

Арматура: класса А-I по ГОСТ 5781-82*

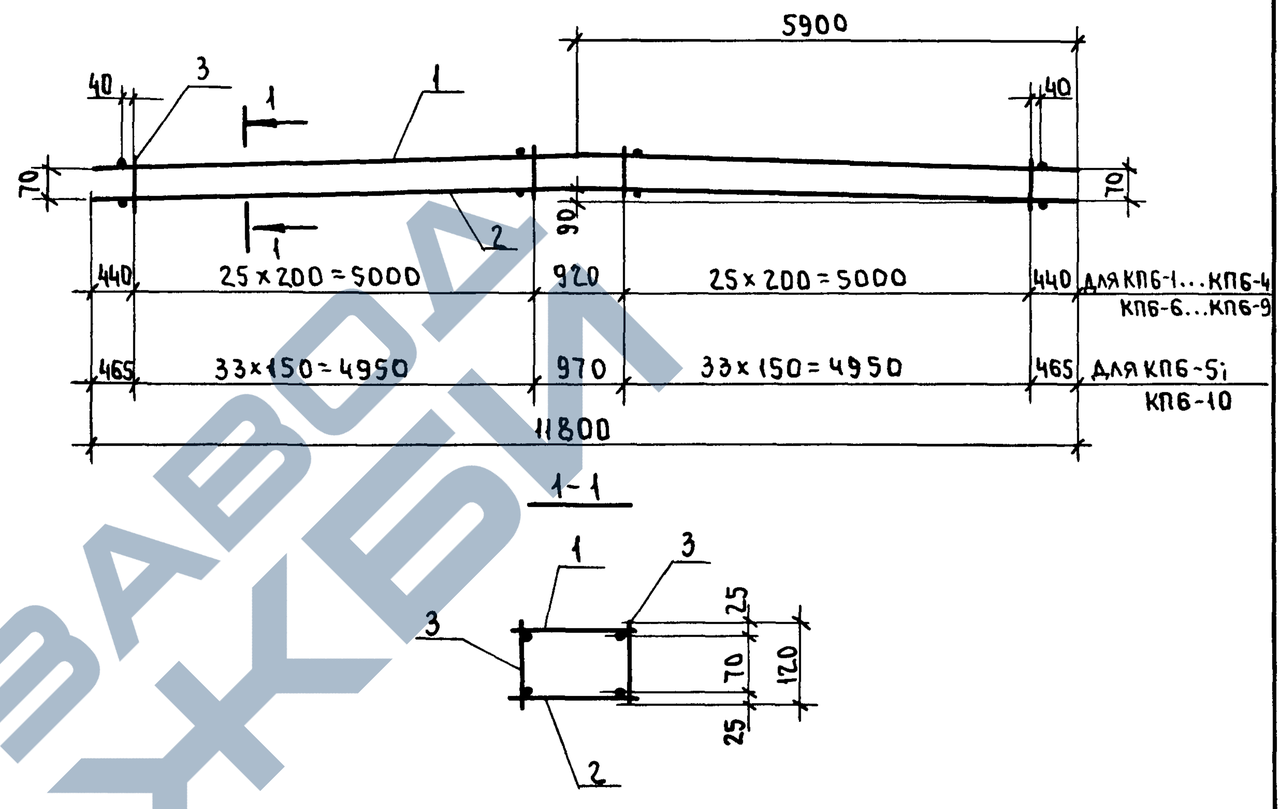

Нач.СКО-1	Вчерашний		
Н.контр.	Копылов		
Гл.констр.	Матвеев		
ГИП	Репенко		
Зав.груп.	Милютина		
Инж.I кат.	Артемьева		
Техник	Букина		
Провер.	Калиновская		

1.463.1-17.7-5

Каркас пространственный КП6-1... КП6-10

Стадия	Лист	Листов
Р		1

ПРОМСТРОЙПРОЕКТ

Копировал 24407-08 8 Формат А3

Марка каркаса	Поз.	Наименование	Кол.	Обозначение документа	Масса каркаса, кг
КП7-1	1	Каркас КР9-1	2	1.463.1-17.7-13	33,2
	2	⌀6АI; ℓ=120; 0,03 кг	52	без черт.	
КП7-2	1	Каркас КР9-2	2	1.463.1-17.7-13	41.8
	2	⌀6АI, ℓ=120; 0,03 кг	52	без черт.	
КП7-3	1	Каркас КР9-3	2	1.463.1-17.7-13	51.8
	2	⌀6АI, ℓ=120; 0,03 кг	52	без черт.	
КП7-4	1	Каркас КР9-4	2	1.463.1-17.7-13	62.8
	2	⌀6АI, ℓ=120; 0,03 кг	52	без черт.	
КП7-5	1	Каркас КР9-5	2	1.463.1-17.7-13	76,5
	2	⌀6АI, ℓ=120; 0,03 кг	70	без черт.	
КП7-6	1	Каркас КР9-6	2	1.463.1-17.7-13	33,2
	2	⌀6АI, ℓ=120; 0,03 кг	52	без черт	
КП7-7	1	Каркас КР9-7	2	1.463.1-17.7-13	41,8
	2	⌀6АI, ℓ=120; 0,03 кг	52	без черт.	
КП7-8	1	Каркас КР9-8	2	1.463.1-17.7-13	51.8
	2	⌀6АI, ℓ=120; 0,03 кг	52	без черт.	
КП7-9	1	Каркас КР9-9	2	1.463.1-17.7-13	62.8
	2	⌀6АI, ℓ=120; 0,03 кг	52	без черт.	
КП7-10	1	Каркас КР9-10	2	1.463.1-17.7-13	76,5
	2	⌀6АI, ℓ=120; 0,03 кг	70	без черт.	

Арматура: класса А-I по ГОСТ 5781-82*

КП7-1...КП7-4; КП7-6...КП7-9

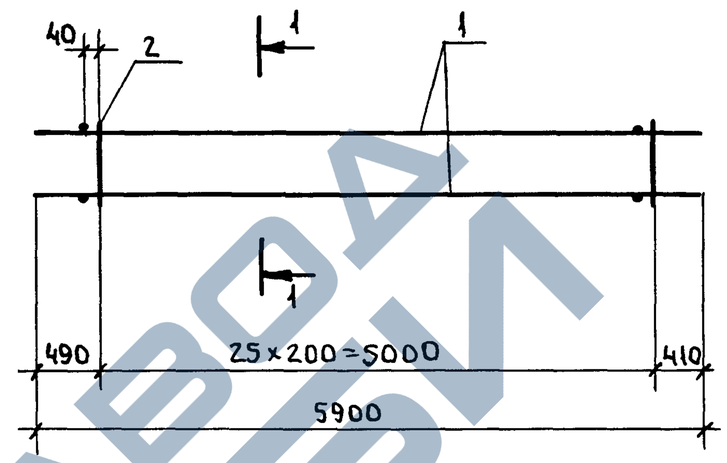

1-1

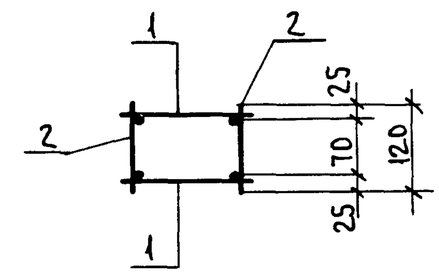

КП7-5; КП7-10

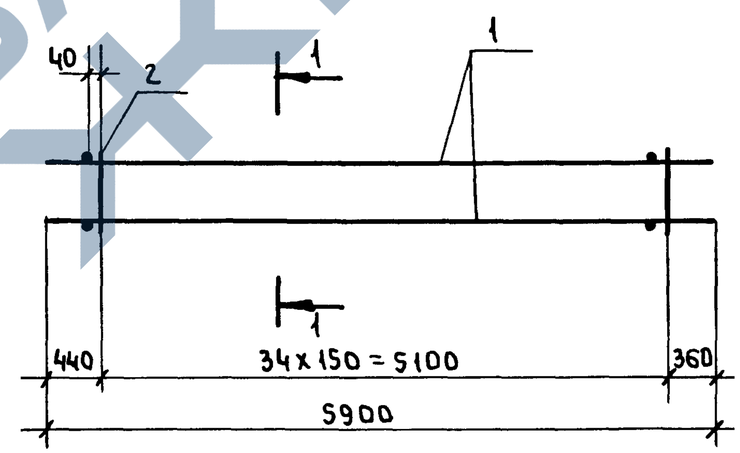

Нач.СКО-1	Вчерашний		
Н.контр.	Копылов		
Гл.конст.	Матвеев		
ГИП	Репенко		
Зав.груп.	Милютина		
Инж.I кат.	Артемьева		
Техн.I кат.	Чернышова		
Провер.	Калиновская		

1.463.1-17.7-6

Каркас пространственный КП7-1...КП7-10

Стадия	Лист	Листов
Р		1

ПРОМСТРОЙПРОЕКТ

Инв.№ подл. | Подп. и дата | Взам.инв.№

https://zavodjbi.com/

Марка каркаса	Поз.	Наименование	Кол.	Обозначение документа	Масса каркаса, кг
КП8-1	1	Каркас КР10-1	1	1.463.1-17.7-14	34,1
	2	КР11-1	1	-14	
	3	⌀6АI, ℓ=160; 0,04 кг	52	без черт.	
КП8-2	1	Каркас КР10-2	1	1.463.1-17.7-14	42,9
	2	КР11-2	1	-14	
	3	⌀6АI, ℓ=160; 0,04 кг	52	без черт.	
КП8-3	1	Каркас КР10-3	1	1.463.1-17.7-14	53,1
	2	КР11-3	1	-14	
	3	⌀6АI, ℓ=160; 0,04 кг	52	без черт.	
КП8-4	1	Каркас КР10-4	1	1.463.1-17.7-14	64,3
	2	КР11-4	1	-14	
	3	⌀6АI, ℓ=160; 0,04 кг	52	без черт.	
КП8-5	1	Каркас КР10-5	1	1.463.1-17.7-14	76,7
	2	КР11-5	1	-14	
	3	⌀6АI, ℓ=160; 0,04 кг	52	без черт.	
КП8-6	1	Каркас КР10-6	1	1.463.1-17.7-14	34,1
	2	КР11-6	1	-14	
	3	⌀6АI, ℓ=160; 0,04 кг	52	без черт.	
КП8-7	1	Каркас КР10-7	1	1.463.1-17.7-14	42,9
	2	КР11-7	1	-14	
	3	⌀6АI, ℓ=160; 0,04 кг	52	без черт.	
КП8-8	1	Каркас КР10-8	1	1.463.1-17.7-14	53,1
	2	КР11-8	1	-14	
	3	⌀6АI, ℓ=160; 0,04 кг	52	без черт.	
КП8-9	1	Каркас КР10-9	1	1.463.1-17.7-14	64,3
	2	КР11-9	1	-14	
	3	⌀6АI, ℓ=160; 0,04 кг	52	без черт.	
КП8-10	1	Каркас КР10-10	1	1.463.1-17.7-14	76,7
	2	КР11-10	1	-14	
	3	⌀6АI, ℓ=160; 0,04 кг	52	без черт.	

Арматура: класса А-I по ГОСТ 5781-82*

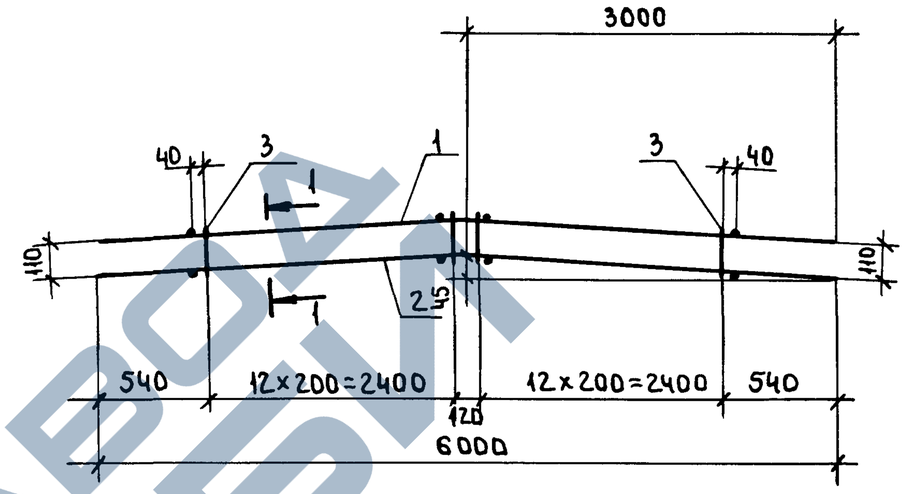

1-1

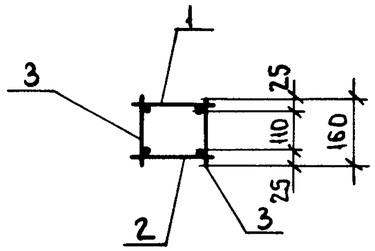

Нач.СКО-1	Вчерашний		
Н.контр.	Копылов		
Гл.конст.	Матвеев		
ГИП	Репенко		
Зав.груп	Милютина		
Инж.I кат	Артемьева		
Техник	Букина		
Провер.	Калиновская		

1.463.1-17.7-7

Каркас пространственный КП8-1...КП8-10

Стадия	Лист	Листов
Р		1

ПРОМСТРОЙПРОЕКТ

Копировал 24407-08 10 Формат А3

Взам. инв. № | Подп. и дата | Инв. № подл.

ЗАВОД ЖБИ

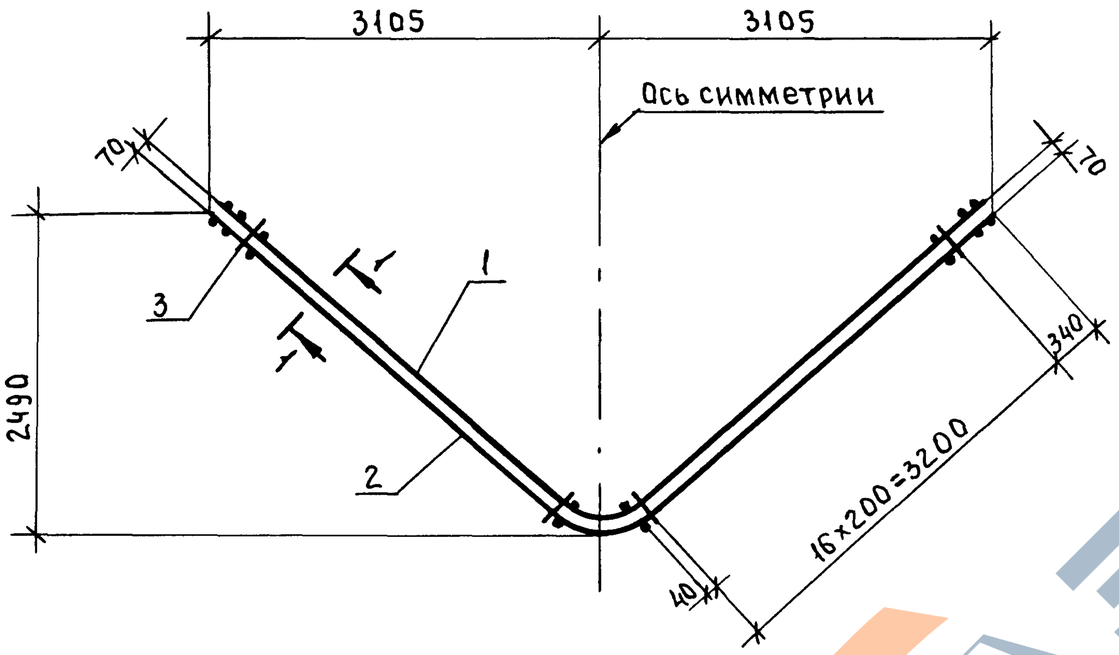

Марка каркаса	Поз.	Наименование	Кол.	Обозначение документа	Масса каркаса, кг
КП9-1	1	Каркас КР12-1	1	1.463.1-17.7-15	41.6
	2	КР13-1	1	-16	
	3	⌀5ВрI, ℓ=120; 0,02кг	68	без черт.	
КП9-2	1	Каркас КР12-2	1	1.463.1-17.7-15	53.4
	2	КР13-2	1	-16	
	3	⌀5ВрI, ℓ=120; 0,02кг	68	без черт	
КП9-3	1	Каркас КР12-3	1	1.463.1-17.7-15	66.8
	2	КР13-3	1	-16	
	3	⌀5ВрI, ℓ=120; 0,02кг	68	без черт.	
КП9-4	1	Каркас КР12-4	1	1.463.1-17.7-15	81.7
	2	КР13-4	1	-16	
	3	⌀5ВрI, ℓ=120; 0,02кг	68	без черт.	
КП9-5	1	Каркас КР12-5	1	1.463.1-17.7-15	99.6
	2	КР13-5	1	-16	
	3	⌀6АI, ℓ=120; 0,03кг	68	без черт.	

Арматура: класса А-I по ГОСТ 5781-82*;
класса Вр-I по ГОСТ 6727-80*

1-1

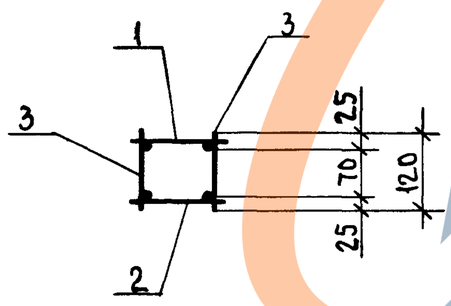

Нач.СКО-1	Вчерашний		1.463.1-17.7-8
Н.контр.	Копылов		
Гл.конст.	Матвеев		
ГИП	Репенко		Каркас пространственный КП9-1...КП9-5
Зав.груп.	Милютина		Стадия: Р; Лист: ; Листов: 1
Инж.I кат.	Артемьева		ПРОМСТРОЙПРОЕКТ
Техник	Букина		
Провер.	Калиновская		

Инв.№ подл. | Подп. и дата | Взам. инв.№

https://zavodjbi.com/

КР1-1; КР1-2
Развертка

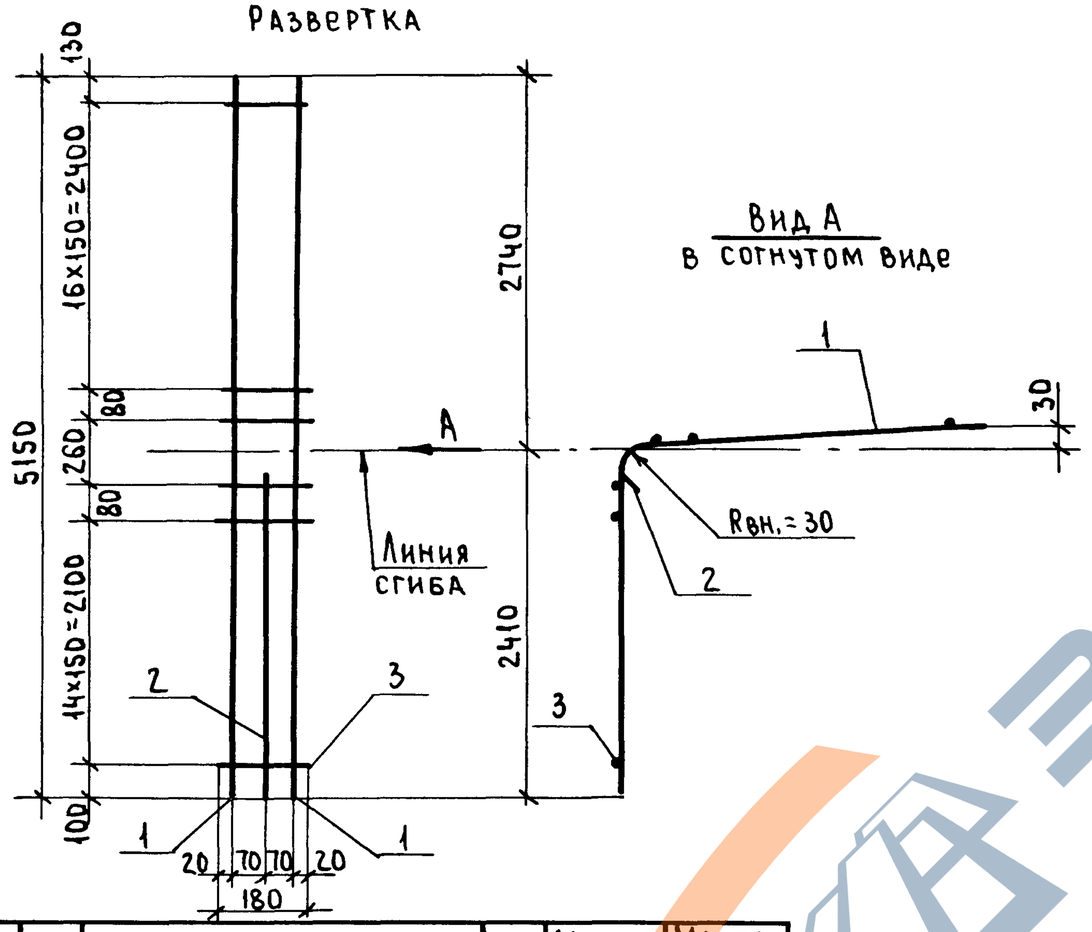

КР2-1; КР2-2
Развертка

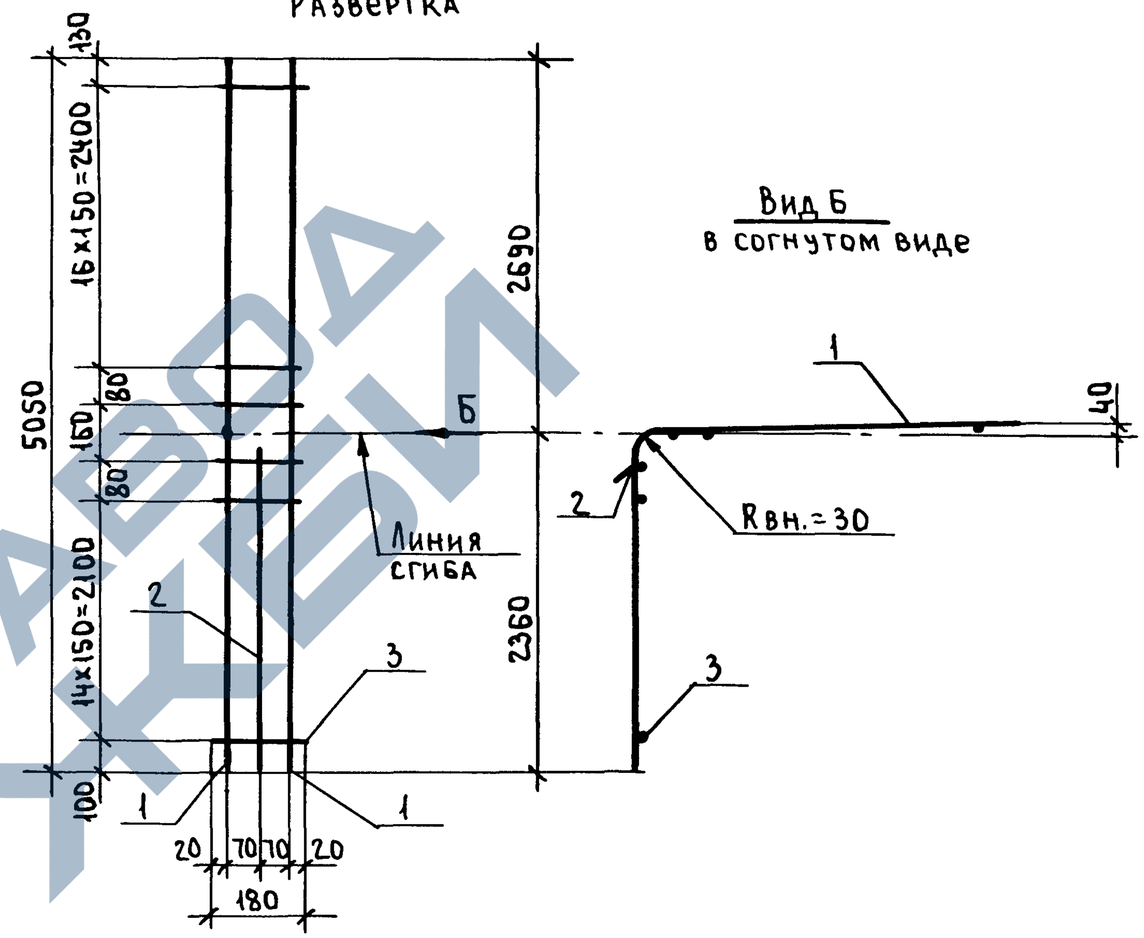

Марка каркаса	Поз.	Наименование	Кол.	Масса ед., кг	Масса каркаса, кг
КР1-1	1	Ф12А$\overline{III}$, ℓ=5150	2	4,57	12,2
	2	12А$\overline{III}$, ℓ=2320	1	2,06	
	3	5Вр$\overline{I}$, ℓ=180	34	0,03	
КР1-2	1	Ф14А$\overline{III}$, ℓ=5150	2	6,22	16,3
	2	14А$\overline{III}$, ℓ=2320	1	2,80	
	3	5Вр$\overline{I}$, ℓ=180	34	0,03	
КР2-1	1	Ф12А$\overline{III}$, ℓ=5050	2	4,48	12,0
	2	12А$\overline{III}$, ℓ=2320	1	2,06	
	3	5Вр$\overline{I}$, ℓ=180	34	0,03	
КР2-2	1	Ф14А$\overline{III}$, ℓ=5050	2	6,10	16,0
	2	14А$\overline{III}$, ℓ=2320	1	2,80	
	3	5Вр$\overline{I}$, ℓ=180	34	0,03	

Арматура: класса А-$\overline{III}$ по ГОСТ 5781-82*;
класса Вр-$\overline{I}$ по ГОСТ 6727-80*

Взам. инв. №

Подп. и дата

Инв. № подл.

Нач.СКО-1	Вчерашний		1.463.1-17.7-9
Н.контр.	Копылов		
Гл.конст.	Матвеев		
ГИП	Репенко		
Зав.груп.	Милютина		Каркас КР1-1; КР1-2; КР2-1; КР2-2
Инж.I кат.	Артемьева		
Техник	Букина		
Провер.	Калиновская		

Стадия	Лист	Листов
Р		1

ПРОМСТРОЙПРОЕКТ

Копировал 24407-08 12 Формат А3

https://zavodjbi.com/

КР3-1...КР3-3
Развертка

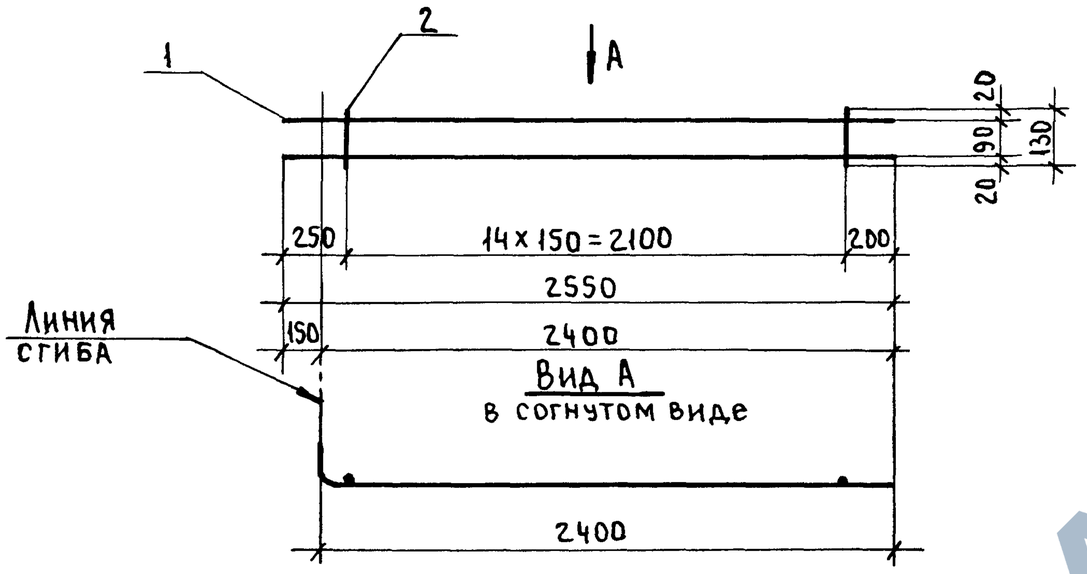

КР4-1...КР4-3

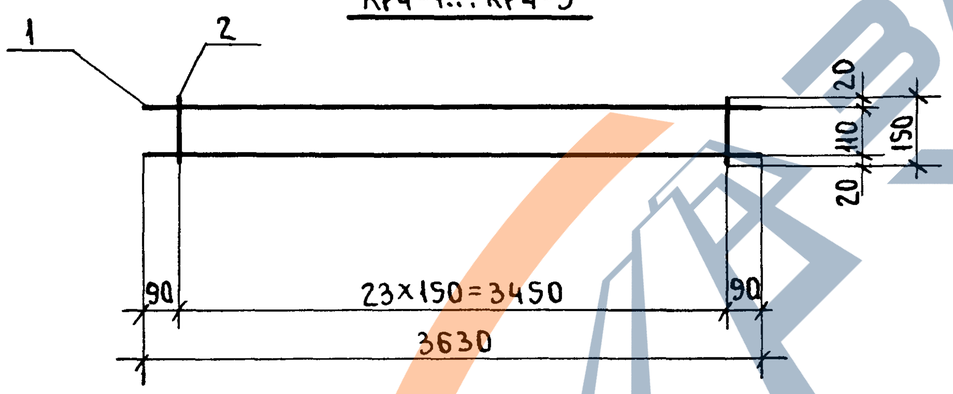

КР5-1...КР5-3

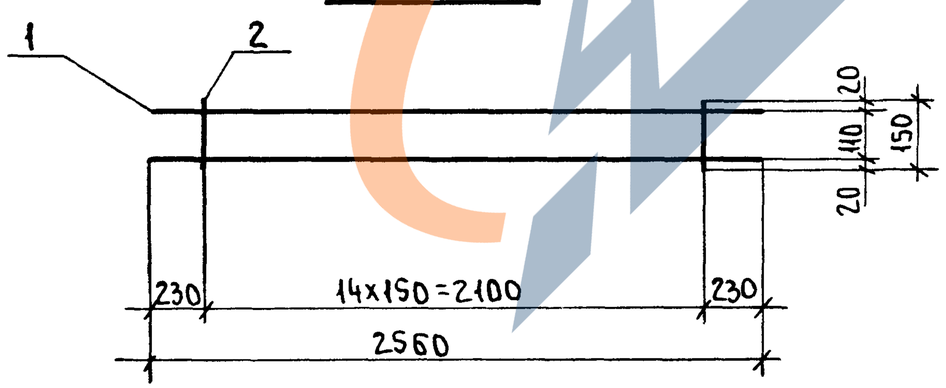

Марка каркаса	Поз.	Наименование	Кол.	Масса ед., кг	Масса каркаса, кг
КР3-1	1	Ф10АIII, ℓ=2550	2	1,57	3,4
	2	5ВрI, ℓ=130	15	0,02	
КР3-2	1	Ф12АIII, ℓ=2550	2	2,26	4,8
	2	5ВрI, ℓ=130	15	0,02	
КР3-3	1	Ф14АIII, ℓ=2550	2	3,08	6,5
	2	5ВрI, ℓ=130	15	0,02	
КР4-1	1	Ф10АIII, ℓ=3630	2	2,24	5,0
	2	5ВрI, ℓ=150	24	0,02	
КР4-2	1	Ф12АIII, ℓ=3630	2	3,22	6,9
	2	5ВрI, ℓ=150	24	0,02	
КР4-3	1	Ф14АIII, ℓ=3630	2	4,39	9,3
	2	5ВрI, ℓ=150	24	0,02	
КР5-1	1	Ф10АIII, ℓ=2560	2	1.58	3,5
	2	5ВрI, ℓ=150	15	0.02	
КР5-2	1	Ф12АIII, ℓ=2560	2	2,27	4,8
	2	5ВрI, ℓ=150	15	0.02	
КР5-3	1	Ф14АIII, ℓ=2560	2	3.09	6,5
	2	5ВрI, ℓ=150	15	0,02	

Арматура: класса А-III по ГОСТ 5781-82*;
класса Вр-I по ГОСТ 6727-80*

Нач.СКО-1	Вчерашний		1.463.1-17.7-10
Н.контр.	Копылов		
Гл.конст.	Матвеев		Каркас КР3-1...КР3-3; КР4-1...КР4-3; КР5-1...КР5-3
ГИП	Репенко		Стадия: Р; Лист: ; Листов: 1
Зав.груп.	Минютина		ПРОМСТРОЙПРОЕКТ
Инж.I кат.	Артемьева		
Техник	Букина		
Провер.	Калиновская		

Инв.№ подл. | Подпись и дата | Взам.инв.№

Копировал 24407-08 13 Формат А3

https://zavodjbi.com/

Марка каркаса	Поз.	Наименование	Кол.	Масса ед., кг	Масса каркаса, кг
КР6-1	1	Ф14АIII, ℓ=3450	2	4.17	9.0
	2	6АI, ℓ=190	17	0,04	
КР6-2	1	Ф16АIII, ℓ=3450	2	5,44	11.5
	2	6АI, ℓ=190	17	0,04	
КР6-3	1	Ф18АIII, ℓ=3450	2	6,89	14.5
	2	6АI, ℓ=190	17	0,04	
КР6-4	1	Ф20АIII, ℓ=3450	2	8,51	17.7
	2	6АI, ℓ=190	17	0,04	
КР6-5	1	Ф22АIII, ℓ=3450	2	10,29	21.5
	2	6АI, ℓ=190	23	0,04	
КР6-6	1	Ф14АтIVС, ℓ=3450	2	4,17	9.0
	2	6АI, ℓ=190	17	0,04	
КР6-7	1	Ф16АтIVС, ℓ=3450	2	5,44	11,6
	2	6АI, ℓ=190	17	0,04	
КР6-8	1	Ф18АтIVС, ℓ=3450	2	6,89	14.5
	2	6АI, ℓ=190	17	0,04	
КР6-9	1	Ф20АтIVС, ℓ=3450	2	8,51	17,7
	2	6АI, ℓ=190	17	0,04	
КР6-10	1	Ф22АтIVС, ℓ=3450	2	10,29	21,5
	2	6АI, ℓ=190	23	0,04	

Арматура: классов А-I, А-III по ГОСТ 5781-82*;
класса Ат-IVС по ГОСТ 10884-81*

КР6-1...КР6-4; КР6-6...КР6-9

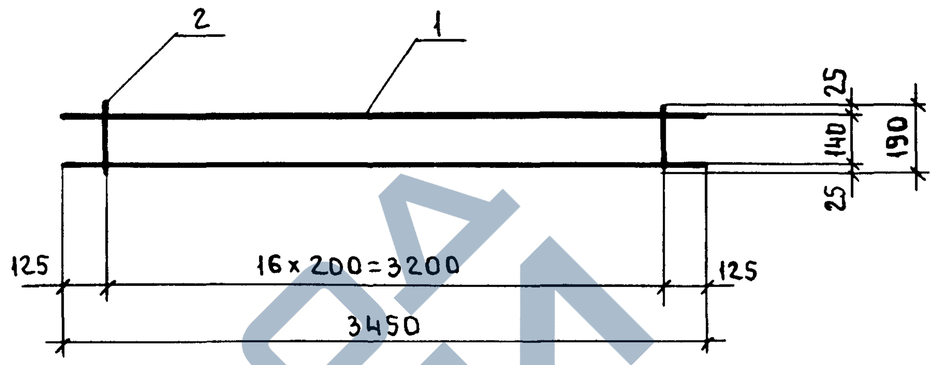

КР6-5; КР6-10

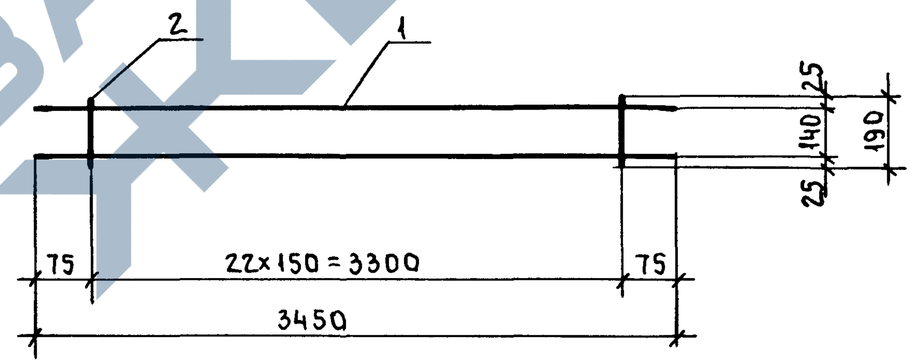

Нач.СКО-II	Вчерашний	
Н.контр.	Копылов	
Гл.констр.	Матьеев	
ГИП	Репенко	
Зав.груп.	Милютина	
Инж.Iкат.	Артемьева	
Техник	Букина	
Провер.	Калиновская	

1.463.1-17.7-11

Каркас
КР6-1...КР6-10

Стадия	Лист	Листов
Р		1

ПРОМСТРОЙПРОЕКТ

Копировал 24407-08 14 Формат А3

https://zavodjbi.com/

КР7-1...КР7-10
Развертка

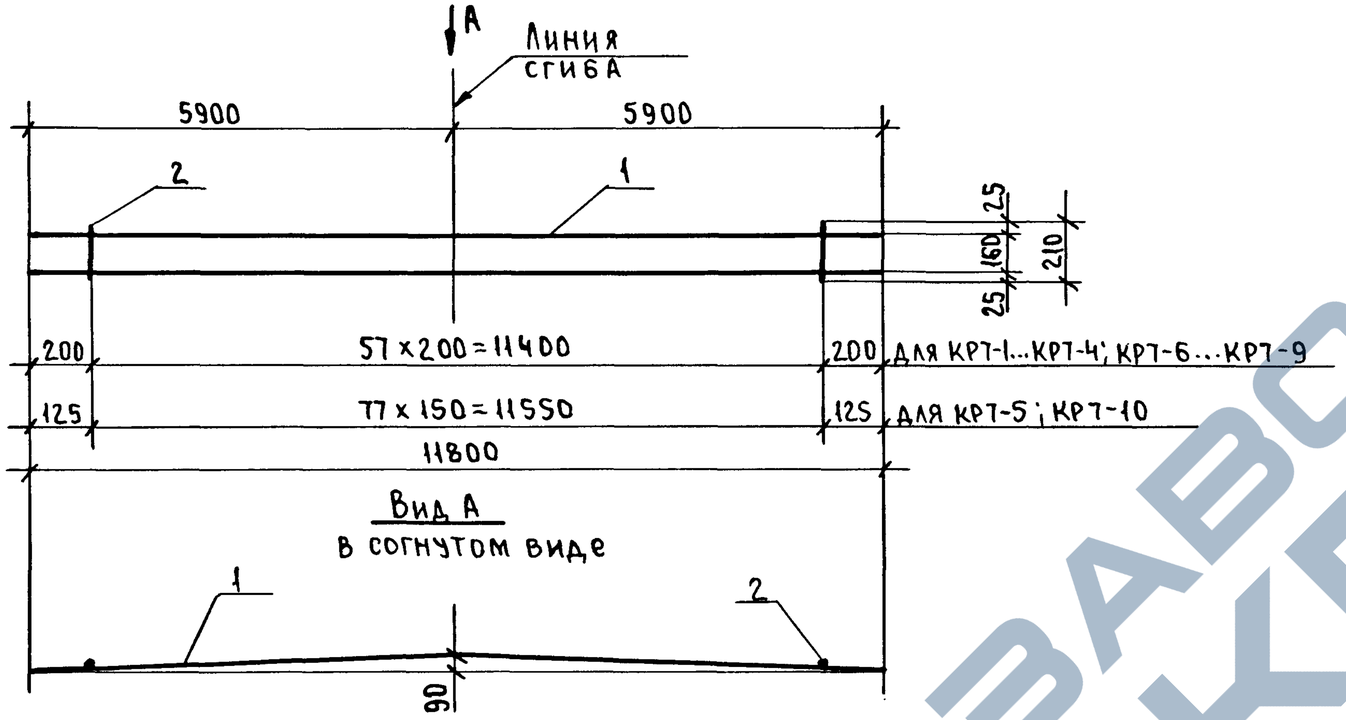

Вид А
в согнутом виде

КР8-1...КР8-10
Развертка

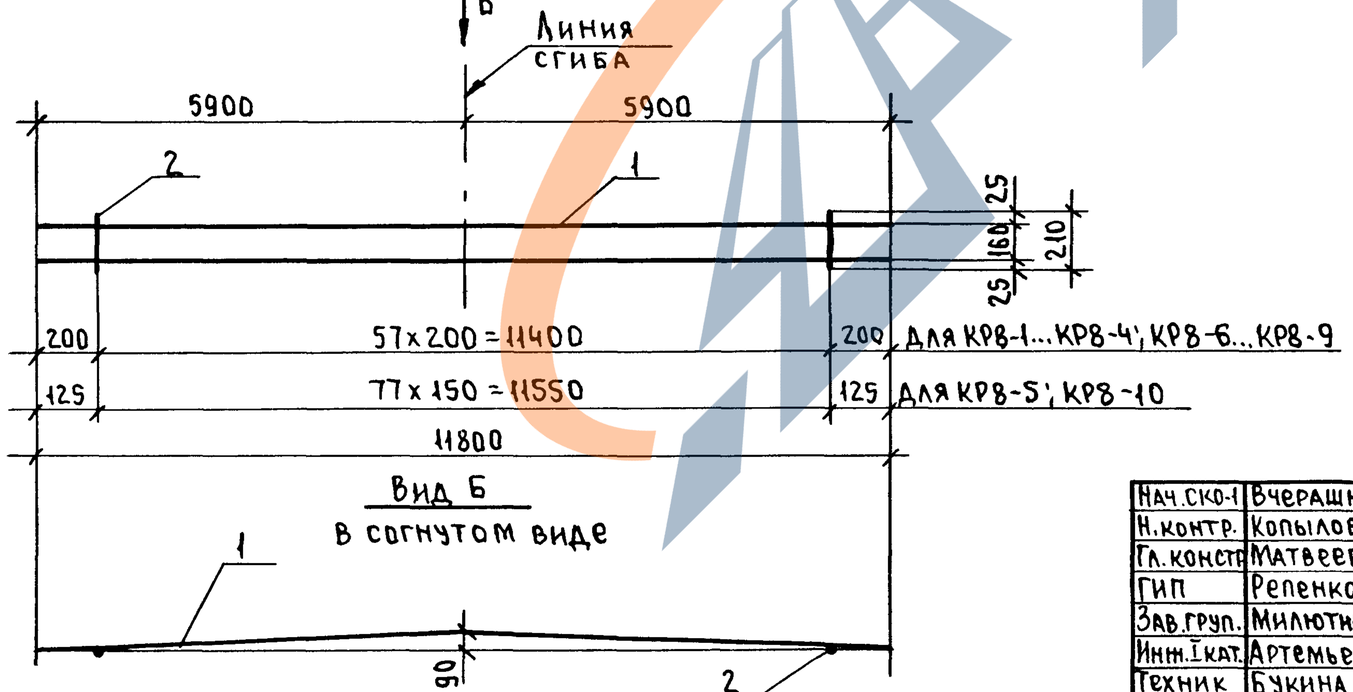

Вид Б
в согнутом виде

Марка каркаса	Поз.	Наименование	Кол.	Масса ед., кг	Масса каркаса, кг
КР7-1 КР8-1	1	Ф14АIII, ℓ=11800	2	14,25	31,4
	2	6АI, ℓ=210	58	0,05	
КР7-2 КР8-2	1	Ф16АIII, ℓ=11800	2	18,62	40,1
	2	6АI, ℓ=210	58	0,05	
КР7-3 КР8-3	1	Ф18АIII, ℓ=11800	2	23,58	50,1
	2	6АI, ℓ=210	58	0,05	
КР7-4 КР8-4	1	Ф20АIII, ℓ=11800	2	29,10	61,1
	2	6АI, ℓ=210	58	0,05	
КР7-5 КР8-5	1	Ф22АIII, ℓ=11800	2	35,21	74,3
	2	6АI, ℓ=210	78	0,05	
КР7-6 КР8-6	1	Ф14АтIVС, ℓ=11800	2	14,25	31,4
	2	6АI, ℓ=210	58	0,05	
КР7-7 КР8-7	1	Ф16АтIVС, ℓ=11800	2	18,62	40,1
	2	6АI, ℓ=210	58	0,05	
КР7-8 КР8-8	1	Ф18АтIVС, ℓ=11800	2	23,58	50,1
	2	6АI, ℓ=210	58	0,05	
КР7-9 КР8-9	1	Ф20АтIVС, ℓ=11800	2	29,10	61,1
	2	6АI, ℓ=210	58	0,05	
КР7-10 КР8-10	1	Ф22АтIVС, ℓ=11800	2	35,21	74,3
	2	6АI, ℓ=210	78	0,05	

Арматура: классов А-I, А-III по ГОСТ 5781-82*, класса Ат-IVС по ГОСТ 10884-81*

Нач.СКО-1	Вчерашний	
Н.контр.	Копылов	
Гл.констр.	Матвеев	
ГИП	Репенко	
Зав.груп.	Милютина	
Инж.I кат.	Артемьева	
Техник	Букина	
Провер.	Калиновская	

1.463.1-17.7-12

Каркас КР7-1...КР7-10; КР8-1...КР8-10

Стадия	Лист	Листов
Р		1

ПРОМСТРОЙПРОЕКТ

Копировал 24407-08 15 Формат А3

https://zavodjbi.com/

Марка каркаса	Поз.	Наименование	Кол.	Масса ед., кг	Масса каркаса, кг
КР9-1	1	Ф14А III, ℓ=5900	2	7,13	15,8
	2	6А I, ℓ=210	30	0,05	
КР9-2	1	Ф16А III, ℓ=5900	2	9,31	20,1
	2	6А I, ℓ=210	30	0,05	
КР9-3	1	Ф18А III, ℓ=5900	2	11,79	25,1
	2	6А I, ℓ=210	30	0,05	
КР9-4	1	Ф20 А III, ℓ=5900	2	14,55	30,6
	2	6А I, ℓ=210	30	0,05	
КР9-5	1	Ф22А III, ℓ=5900	2	17,61	37,2
	2	6А I, ℓ=210	39	0,05	
КР9-6	1	Ф14АтIVС, ℓ=5900	2	7,13	15,8
	2	6А I, ℓ=210	30	0,05	
КР9-7	1	Ф16АтIVС, ℓ=5900	2	9,31	20,1
	2	6А I, ℓ=210	30	0,05	
КР9-8	1	Ф18АтIVС, ℓ=5900	2	11,79	25,1
	2	6А I, ℓ=210	30	0,05	
КР9-9	1	Ф20АтIVС, ℓ=5900	2	14,55	30,6
	2	6А I, ℓ=210	30	0,05	
КР9-10	1	Ф22АтIVС, ℓ=5900	2	17,61	37,2
	2	6А I, ℓ=210	39	0,05	

Арматура: классов А-I, А-III по ГОСТ5781-82*,
класса Ат-IVС по ГОСТ10884-81*

КР9-1...КР9-4; КР9-6...КР9-9

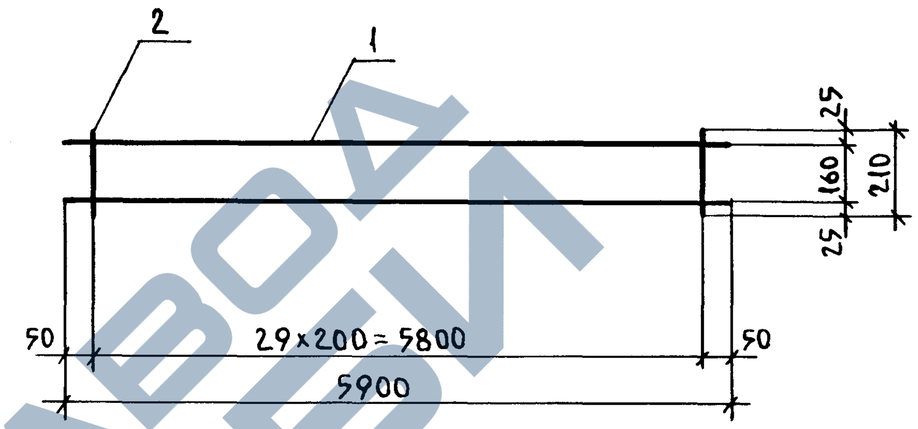

КР9-5; КР9-10

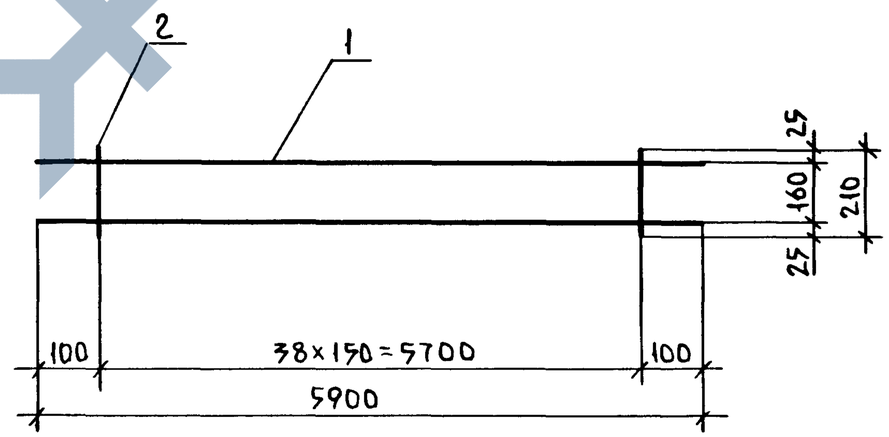

Нач.СКО-1	Вчерашний		1.463.1-17.7-13
Н.контр.	Копылов		
Гл.констр.	Матвеев		Каркас КР9-1... КР9-10
ГИП	Репенко		Стадия: Р; Лист: ; Листов: 1
Зав.груп.	Милютина		ПРОМСТРОЙПРОЕКТ
Инж.I кат.	Артемьева		
Техн.I кат.	Чернышова		
Провер.	Калиновская		

КР10-1... КР10-10
Развертка

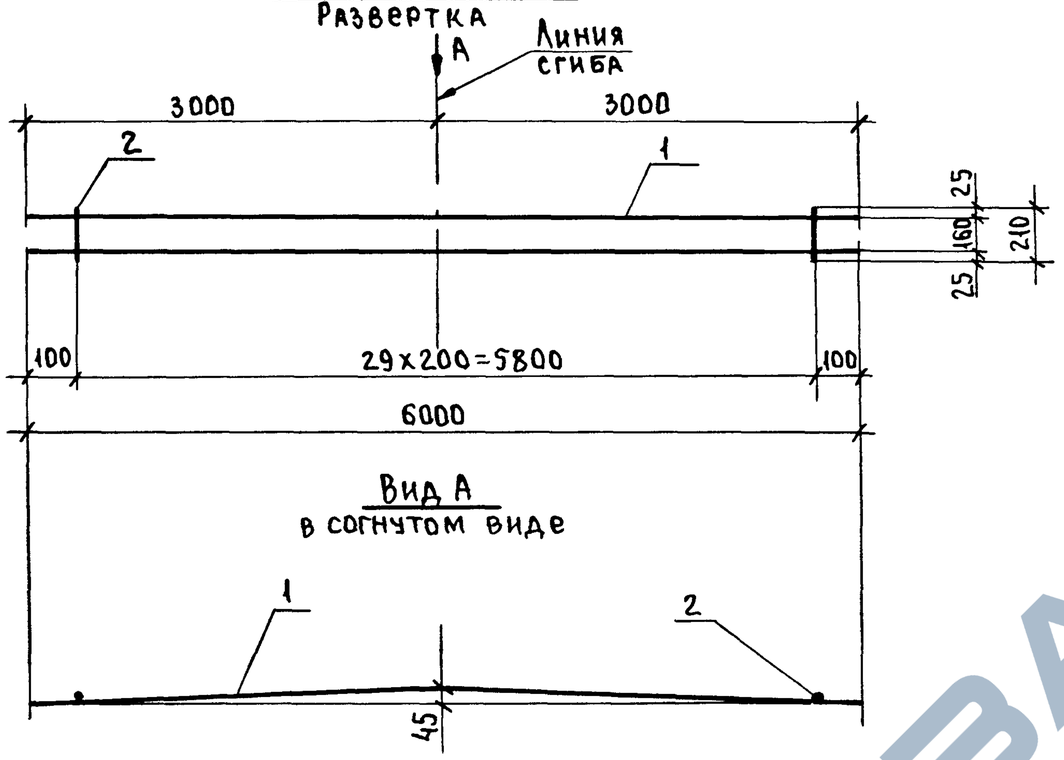

Вид А
в согнутом виде

КР11-1... КР11-10
Развертка

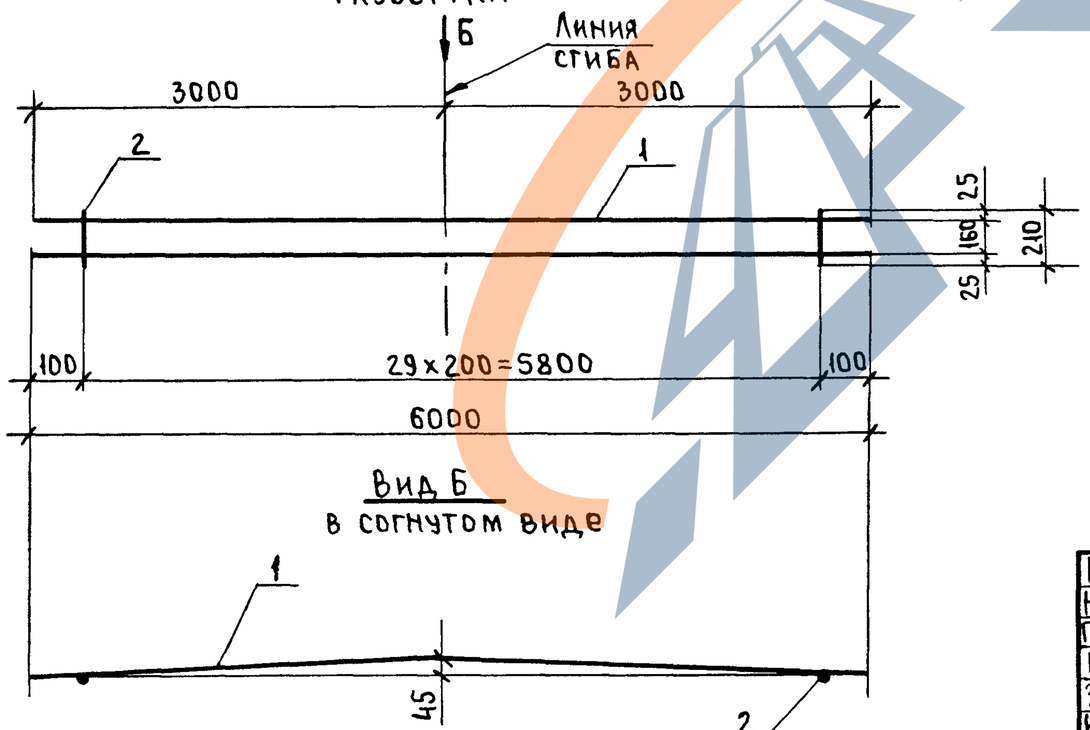

Вид Б
в согнутом виде

Марка каркаса	Поз.	Наименование	Кол.	Масса ед., кг	Масса каркаса, кг
КР10-1 КР11-1	1	Ф14АIII, ℓ=6000	2	7,25	16,0
	2	6АI, ℓ=210	30	0,05	
КР10-2 КР11-2	1	Ф16АIII, ℓ=6000	2	9,47	20,4
	2	6АI, ℓ=210	30	0,05	
КР10-3 КР11-3	1	Ф18АIII, ℓ=6000	2	11,99	25,5
	2	6АI, ℓ=210	30	0,05	
КР10-4 КР11-4	1	Ф20АIII, ℓ=6000	2	14,80	31,1
	2	6АI, ℓ=210	30	0,05	
КР10-5 КР11-5	1	Ф22АIII, ℓ=6000	2	17,90	37,3
	2	6АI, ℓ=210	30	0,05	
КР10-6 КР11-6	1	Ф14АтIVС, ℓ=6000	2	7,25	16,0
	2	6АI, ℓ=210	30	0,05	
КР10-7 КР11-7	1	Ф16АтIVС, ℓ=6000	2	9,47	20,4
	2	6АI, ℓ=210	30	0,05	
КР10-8 КР11-8	1	Ф18АтIVС, ℓ=6000	2	11,99	25,5
	2	6АI, ℓ=210	30	0,05	
КР10-9 КР11-9	1	Ф20АтIVС, ℓ=6000	2	14,80	31,1
	2	6АI, ℓ=210	30	0,05	
КР10-10 КР11-10	1	Ф22АтIVС, ℓ=6000	2	17,90	37,3
	2	6АI, ℓ=210	30	0,05	

Арматура: классов А-I, А-III по ГОСТ 5781-82*;
класса Ат-IVС по ГОСТ 10884-81*

Нач.СКО-1	Вчерашний	
Н.контр.	Копылов	
Гл.конст.	Матвеев	
ГИП	Репенко	
Зав.груп.	Милютина	
Инж.I кат.	Артемьева	
Техник	Букина	
Провер.	Калиновская	

1.463.1-17-7-14

Каркас
КР10-1...КР10-10;
КР11-1...КР11-10

Стадия	Лист	Листов
Р		1

ПРОМСТРОЙПРОЕКТ

Копировал 24407-08 17 Формат А3

https://zavodjbi.com/

Развертка

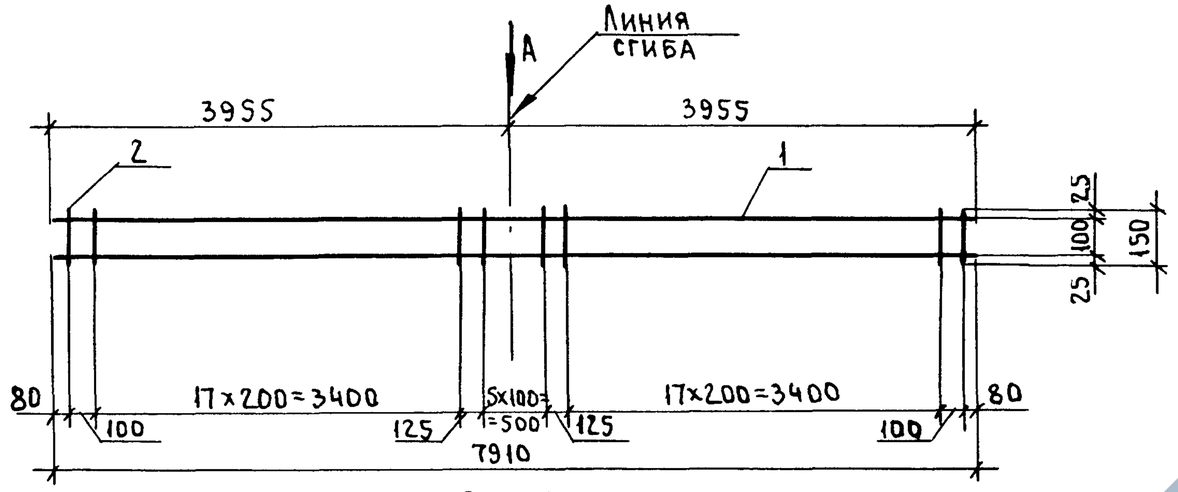

Вид А

в согнутом виде

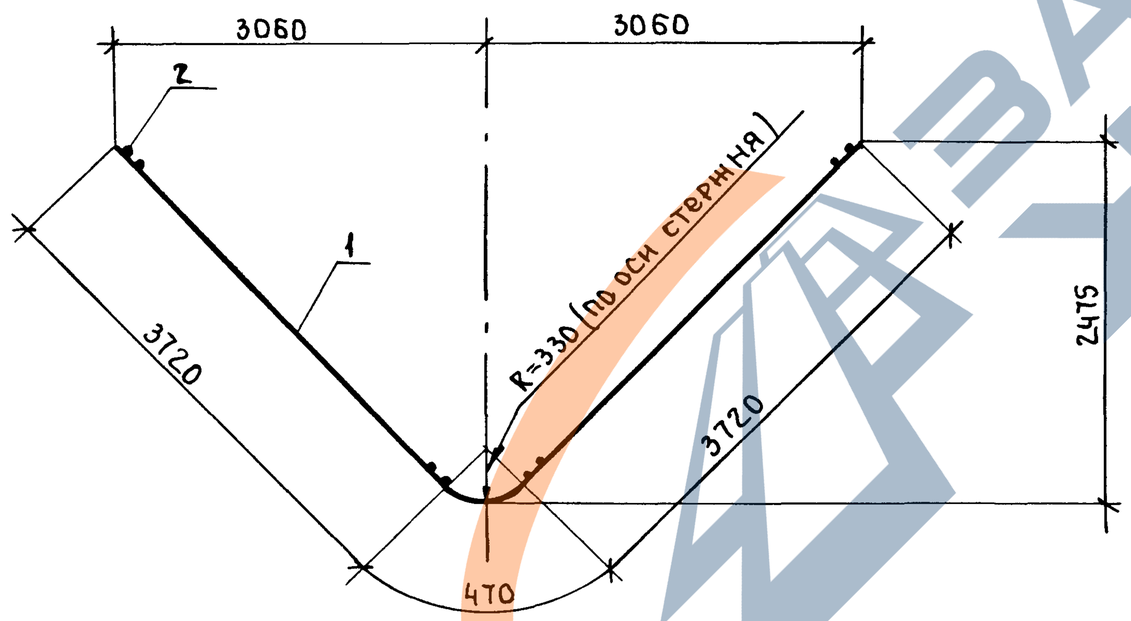

Марка каркаса	Поз.	Наименование	Кол.	Масса ед., кг	Масса каркаса, кг
КР12-1	1	Ф14АIII, ℓ=7910	2	9,55	20,0
	2	5ВрI, ℓ=150	44	0,02	
КР12-2	1	Ф16АIII, ℓ=7910	2	12,48	25,8
	2	5ВрI, ℓ=150	44	0,02	
КР12-3	1	Ф18АIII, ℓ=7910	2	15,80	32,5
	2	5ВрI, ℓ=150	44	0,02	
КР12-4	1	Ф20АIII, ℓ=7910	2	19,51	39,9
	2	5ВрI, ℓ=150	44	0,02	
КР12-5	1	Ф22АIII, ℓ=7910	2	23,60	48,5
	2	6АI, ℓ=150	44	0,03	

Арматура: классов А-I, А-III по ГОСТ 5781-82*;
класса Вр-I по ГОСТ 6727-80*

Нач. СКО-1	Вчерашний	
Н. контр.	Копылов	
Гл. конст.	Матвеев	
ГИП	Репенко	
Зав. груп.	Милютина	
Инж. I кат.	Артемьева	
Техник	Букина	
Провер.	Калиновская	

1.463.1-17.7-15

Каркас
КР12-1...КР12-5

Стадия	Лист	Листов
Р		1

ПРОМСТРОЙПРОЕКТ

Копировал 24407-08 18 Формат А3

https://zavodjbi.com/
ЗАВОД ЖБИ

Развертка

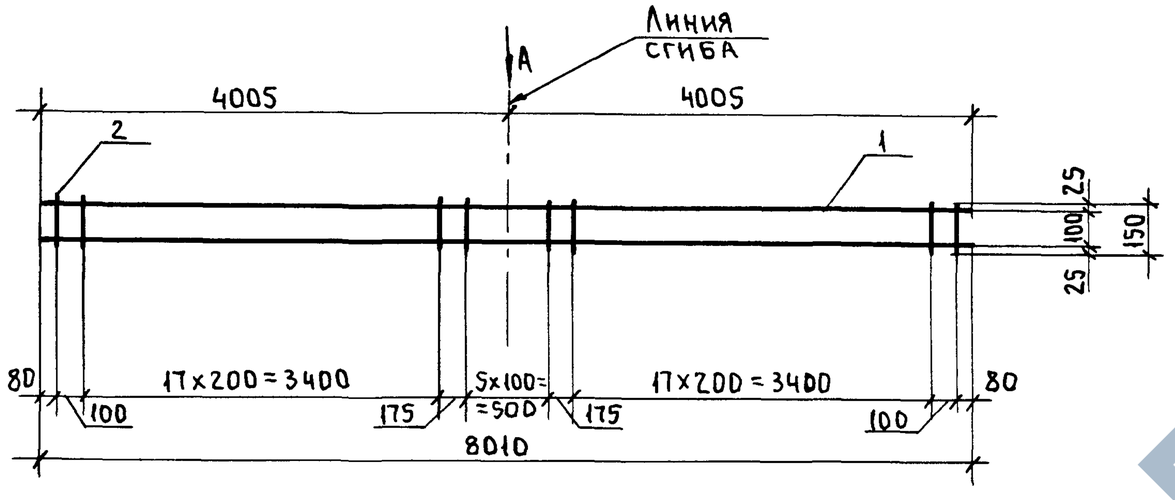

Вид А
в согнутом виде

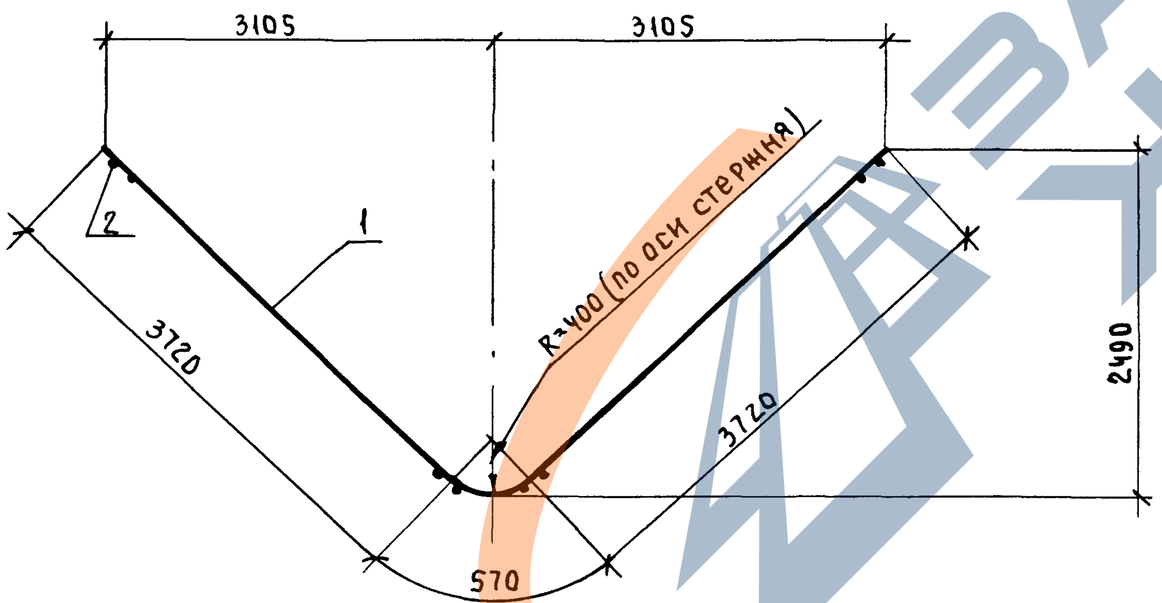

Марка каркаса	Поз.	Наименование	Кол.	Масса ед., кг	Масса каркаса, кг
КР13-1	1	Ф14АIII, ℓ=8010	2	9,68	20,2
	2	5ВрI, ℓ=150	44	0,02	
КР13-2	1	Ф16АIII, ℓ=8010	2	12,64	26,2
	2	5ВрI, ℓ=150	44	0,02	
КР13-3	1	Ф18АIII, ℓ=8010	2	16,0	32,9
	2	5ВрI, ℓ=150	44	0,02	
КР13-4	1	Ф20АIII, ℓ=8010	2	19,75	40,4
	2	5ВрI, ℓ=150	44	0,02	
КР13-5	1	Ф22АIII, ℓ=8010	2	23,90	49,1
	2	6АI, ℓ=150	44	0,03	

Арматура: классов А-I, А-III по ГОСТ 5781-82*;
класса Вр-I по ГОСТ 6727-80*

Нач.СКО-1	Вчерашний	
Н.контр.	Копылов	
Гл.конст.	Матвеев	
ГИП	Репенко	
Зав.груп.	Милютина	
Инж.I кат.	Артемьева	
Техник	Букина	
Провер.	Калиновская	

1.463.1-17.7-16

Каркас
КР13-1...КР13-5

Стадия	Лист	Листов
Р		1

ПРОМСТРОЙПРОЕКТ

https://zavodjbi.com/
ЗАВОД ЖБИ

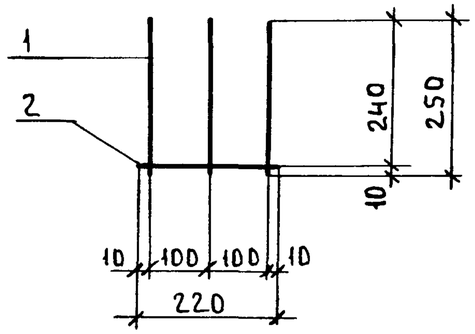

Марка каркаса	Поз.	Наименование	Кол.	Масса ед., кг	Масса каркаса, кг
КР14	1	ф8АIII, ℓ=250	3	0,1	0,4
	2	8АIII, ℓ=220	1	0,09	

Арматура: класса А-III по ГОСТ 5781-82*

Нач.СКО-1	Вчерашний	1.463.1-17.7-17	
Н.контр.	Копылов		
Гл.констр.	Матвеев		
ГИП	Репенко	Каркас КР14	Стадия: Р; Лист: ; Листов: 1
Зав.груп.	Милютина		ПРОМСТРОЙПРОЕКТ
Инж.I кат.	Артемьева		
Техн.I кат.	Чернышова		
Проверил	Калиновская		

Формат А4

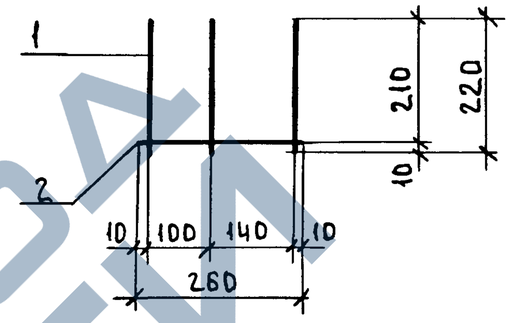

Марка каркаса	Поз.	Наименование	Кол.	Масса ед., кг	Масса каркаса, кг
КР15	1	ф8АIII, ℓ=220	3	0,09	0,4
	2	8АIII, ℓ=260	1	0,1	

Арматура: класса А-III по ГОСТ 5781-82*

Нач.СКО-1	Вчерашний	1.463.1-17.7-18	
Н.контр.	Копылов		
Гл.конст.	Матвеев		
ГИП	Репенко	Каркас КР15	Стадия: Р; Лист: ; Листов: 1
Зав.груп	Милютина		ПРОМСТРОЙПРОЕКТ
Инж.I кат	Артемьева		
Техн.I кат	Чернышова		
Провер.	Калиновская		

Взам.инв.№ | Подп. и дата | Инв.№ подл.

Копировал 24407-08 20 Формат А4

https://zavodjbi.com/

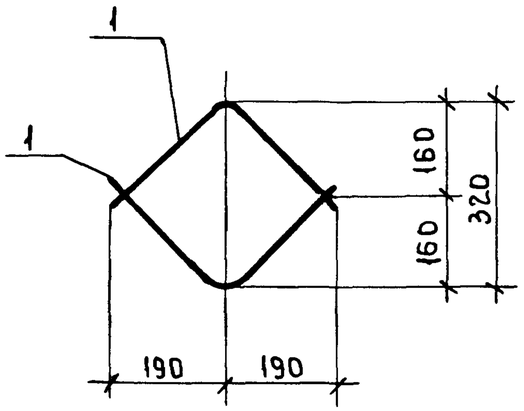

Поз. 1

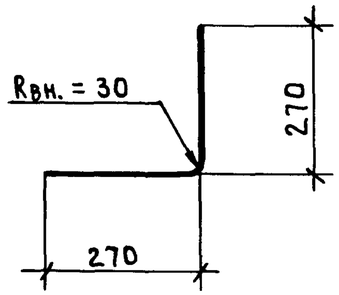

Марка каркаса	Поз.	Наименование	Кол.	Масса ед., кг	Масса каркаса кг
КР16	1	Ф10АIII, ℓ=530	2	0,33	0,7

Арматура: класса А-III по ГОСТ 5781-82*

Нач.СКО-1	Вчерашний		1.463.1-17.7-19
Н.контр.	Копылов		
Гл.констр.	Матвеев		
ГИП	Репенко		Каркас КР16
Зав.груп.	Милютина		Стадия: Р; Лист: ; Листов: 1
Инж.I кат.	Артемьева		ПРОМСТРОЙПРОЕКТ
Техн.I кат.	Чернышова		
Проверил	Калиновская		

Взам.инв.№ | Подп.и дата | Инв.№ подл.

Формат А4

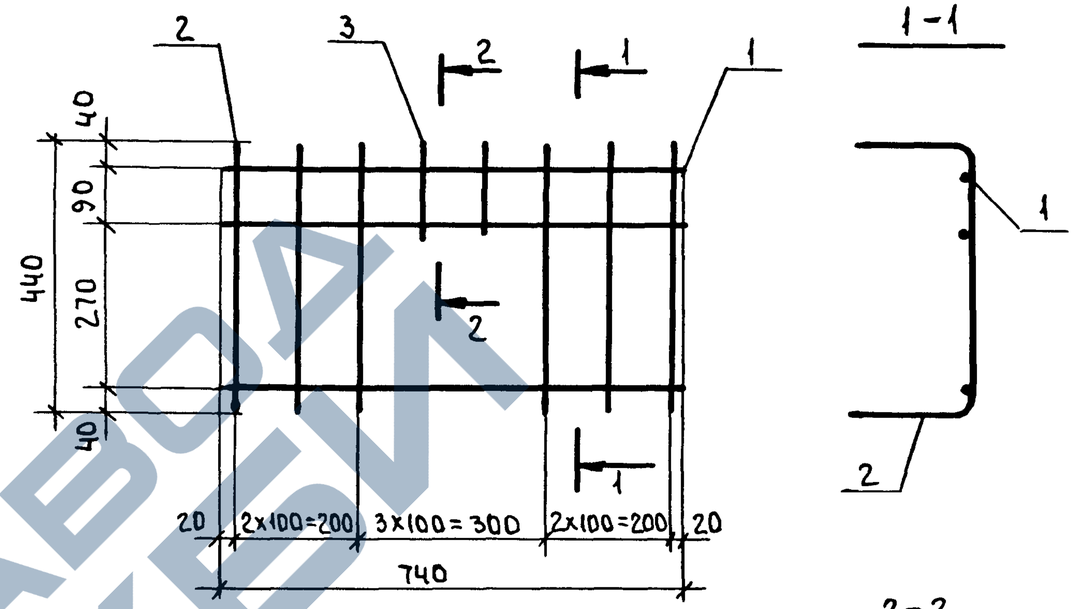

Поз. 2

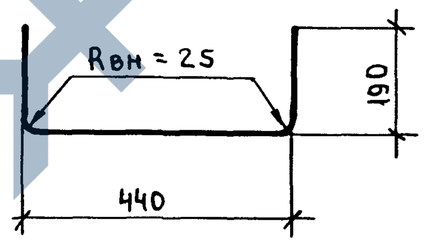

Поз. 3

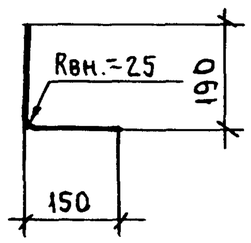

2-2

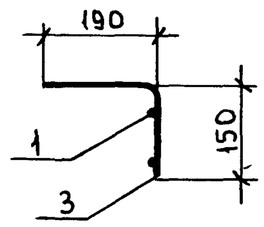

Марка каркаса	Поз.	Наименование	Кол.	Масса ед., кг	Масса каркаса, кг
КР17	1	Ф10АIII, ℓ=740	3	0,46	4,7
	2	10АIII, ℓ=790	6	0,49	
	3	10АIII, ℓ=325	2	0,2	

Арматура: класса А-III по ГОСТ 5781-82*

Нач.СКО-1	Вчерашний		1.463.1-17.7-20
Н.контр.	Копылов		
Гл.конст.	Матвеев		
ГИП	Репенко		Каркас КР17
Зав.груп	Милютина		Стадия: Р; Лист: ; Листов: 1
Инж.I кат	Артемьева		ПРОМСТРОЙПРОЕКТ
Техн.I кат	Чернышова		
Проверил	Калиновская		

Взам.инв.№ | Подп.и дата | Инв.№ подл.

Копировал 24407-08 21 Формат А4

ЗАВОД ЖБИ

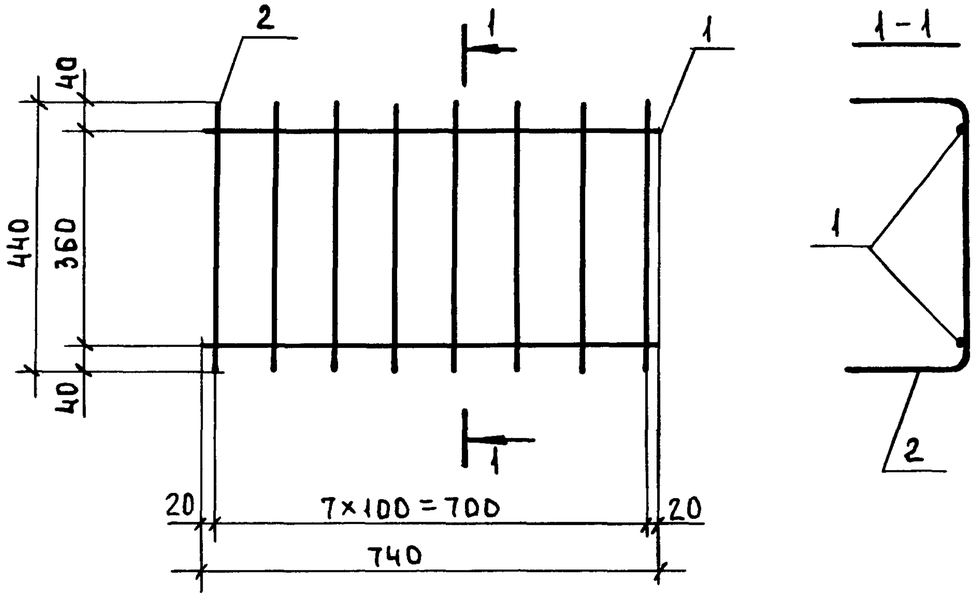

1-1

Поз.2

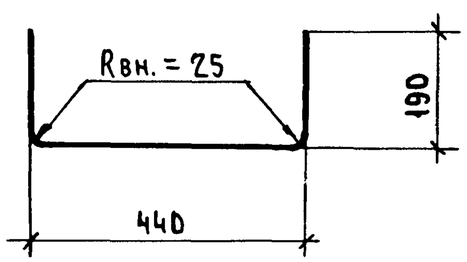

Марка каркаса	Поз	Наименование	Кол.	Масса ед., кг	Масса каркаса, кг
КР19-1	1	Ф10АIII, ℓ=740	2	0,46	3,4
	2	8АIII, ℓ=790	8	0,31	
КР19-2	1	Ф12АIII, ℓ=740	2	0,66	5,2
	2	10АIII, ℓ=790	8	0,49	

Арматура: класса А-III по ГОСТ 5781-82*

Нач.СКО-1	Вчерашний	
Н.контр.	Копылов	
Гл.конст.	Матвеев	
ГИП	Репенко	
Зав.груп.	Милютина	
Инж.I кат.	Артемьева	
Техн.I кат.	Чернышова	
Провер.	Калиновская	

1.463.1-17.7-22

Каркас КР19-1, КР19-2

Стадия	Лист	Листов
Р		1

ПРОМСТРОЙПРОЕКТ

Формат А4

Развертка

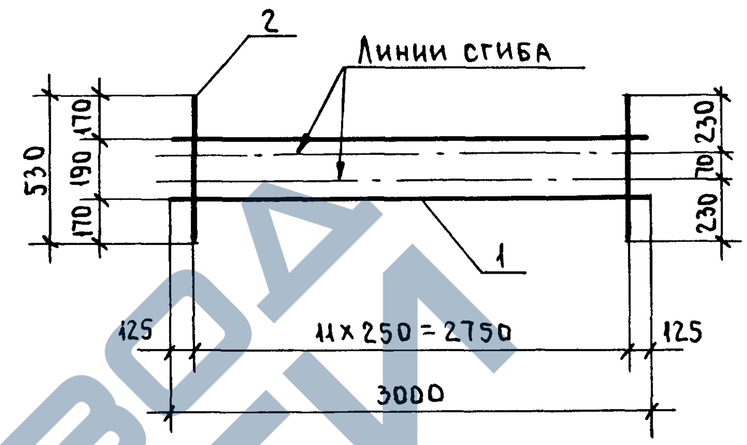

Вид А

в согнутом виде

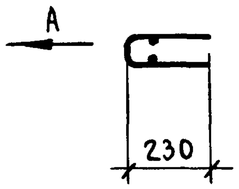

Марка каркаса	Поз.	Наименование	Кол.	Масса ед., кг	Масса каркаса, кг
КР20	1	Ф5ВрI, ℓ=3000	2	0,43	1,8
	2	5ВрI, ℓ=530	12	0,08	

Арматура: класса Вр-I по ГОСТ 6727-80*

Нач.СКО-1	Вчерашний	
Н.контр.	Копылов	
Гл.конст.	Матвеев	
ГИП	Репенко	
Зав.груп.	Милютина	
Инж.I кат.	Артемьева	
Техн.I кат.	Чернышова	
Провер.	Калиновская	

1.463.1-17.7-23

Каркас КР20

Стадия	Лист	Листов
Р		1

ПРОМСТРОЙПРОЕКТ

Взам.инв.№ | Подп. и дата | Инв.№ подл.

Копировал 24407-08 23 Формат А4

https://zavodjbi.com/
ЗАВОД ЖБИ

Развертка

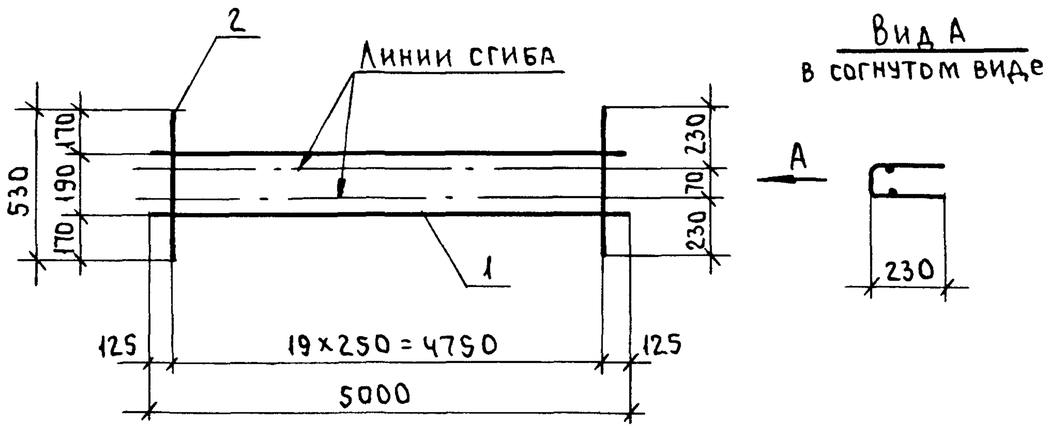

Марка каркаса	Поз.	Наименование	Кол.	Масса ед., кг	Масса каркаса, кг
КР21	1	ф5ВрI, ℓ=5000	2	0,72	3.0
	2	5ВрI, ℓ=530	20	0,08	

Арматура: класса Вр-I по ГОСТ 6727-80*

Нач.СКО-1	Вчерашний		
Н.контр.	Копылов		
Гл.констр.	Матвеев		
ГИП	Репенко		
Зав.груп.	Милютина		
Инж.I кат.	Артемьева		
Техн.I кат.	Чернышова		
Провер.	Калиновская		

1.463.1-17.7-24

Каркас КР21

Стадия	Лист	Листов
Р		1

ПРОМСТРОЙПРОЕКТ

Формат А4

Инв.№ подл. | Подп. и дата | Взам.инв.№

Развертка

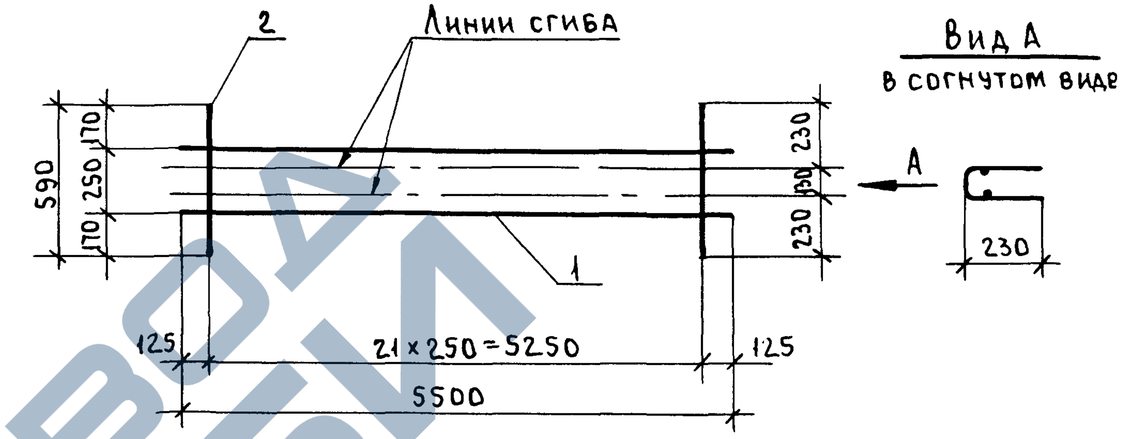

Марка каркаса	Поз.	Наименование	Кол.	Масса ед., кг	Масса каркаса, кг
КР22	1	ф5ВрI, ℓ=5500	2	0,79	3,3
	2	5ВрI, ℓ=590	22	0,08	

Арматура: класса Вр-I по ГОСТ 6727-80*

Нач.СКО-1	Вчерашний		
Н.контр.	Копылов		
Гл.конст.	Матвеев		
ГИП	Репенко		
Зав.груп	Милютина		
Инж.I кат.	Артемьева		
Техн.I кат	Чернышова		
Провер.	Калиновская		

1.463.1-17.7-25

Каркас КР22

Стадия	Лист	Листов
Р		1

ПРОМСТРОЙПРОЕКТ

Инв.№ подл. | Подп. и дата | Взам.инв.№

Копировал 24407-08 24 Формат А4

https://zavodjbi.com/
ЗАВОД ЖБИ

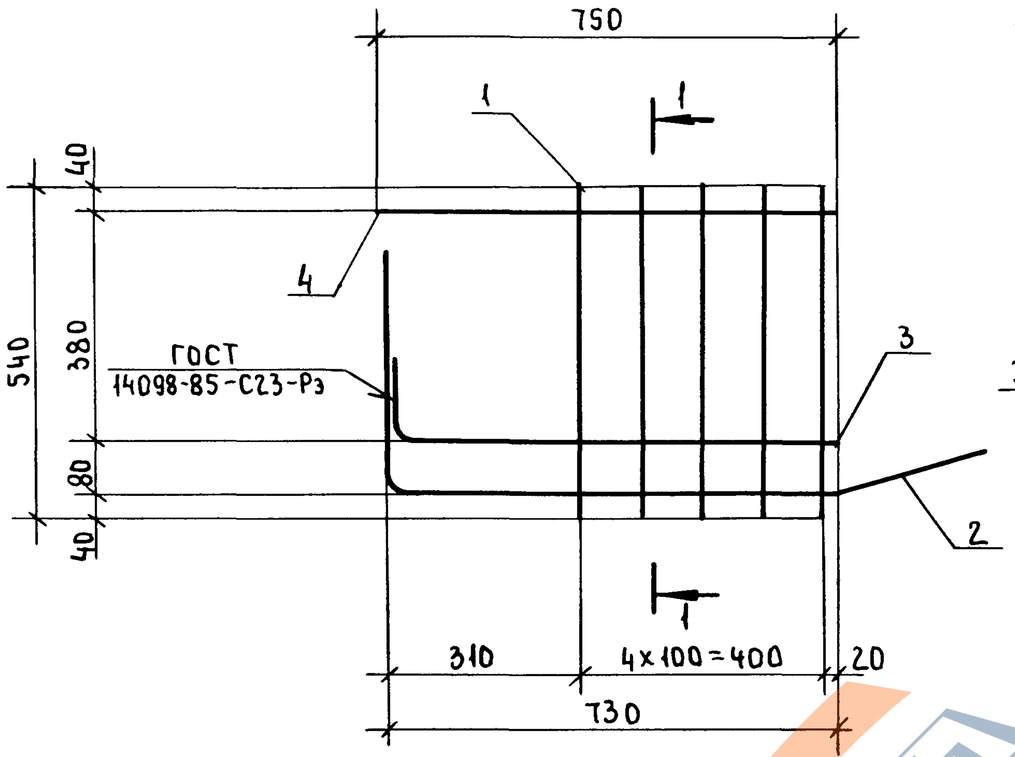

1-1

Для КР23-1	Для КР23-2
КР23-3	КР23-4
КР23-5	КР23-6
КР23-7	КР23-8

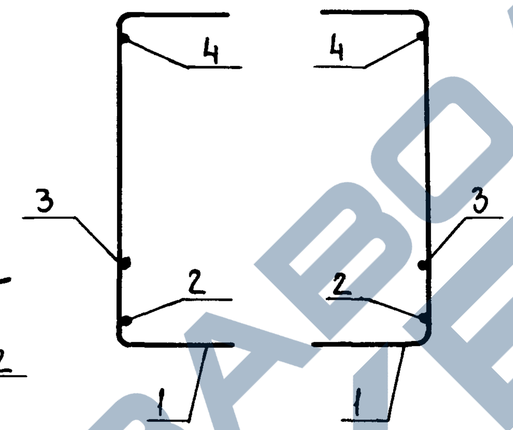

Марка каркаса	Поз.	Наименование	Кол.	Масса ед., кг	Масса каркаса, кг
КР23-1 КР23-2	1	Ф10А III, ℓ=890	5	0,55	5,4
	2	12А III, ℓ=1390	1	1,23	
	3	12А III, ℓ=850	1	0,75	
	4	12А III, ℓ=750	1	0,67	
КР23-3 КР23-4	1	Ф10А III, ℓ=890	5	0,55	6,4
	2	14А III, ℓ=1390	1	1,68	
	3	14А III, ℓ=850	1	1,03	
	4	14А III, ℓ=750	1	0,91	
КР23-5 КР23-6	1	Ф12А III, ℓ=890	5	0,79	7,6
	2	14А III, ℓ=1390	1	1,68	
	3	14А III, ℓ=850	1	1,03	
	4	14А III, ℓ=750	1	0,91	
КР23-7 КР23-8	1	Ф14А III ℓ=890	5	1,08	10,1
	2	16А III ℓ=1390	1	2,19	
	3	16А III ℓ=850	1	1,34	
	4	16А III ℓ=750	1	1,18	

Арматура: класса А-III по ГОСТ 5781-82*

Поз. 2

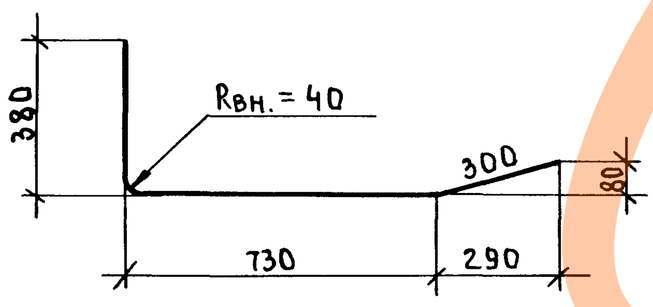

Поз. 1

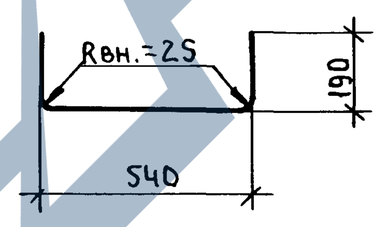

Поз. 3

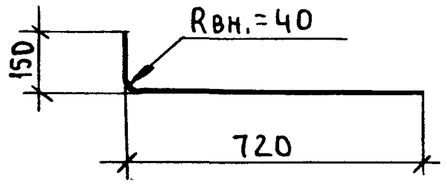

Нач.СКО-1	Вчерашний		1.463.1-17.7-26
Н.контр.	Копылов		
Гл.констр.	Матвеев		
ГИП	Репенко		
Зав.груп.	Милютина		Каркас КР23-1...КР23-8
Инж.I кат.	Артемьева		
Техн.I кат.	Чернышова		
Провер.	Калиновская		

Стадия	Лист	Листов
Р		1

ПРОМСТРОЙПРОЕКТ

Развертка

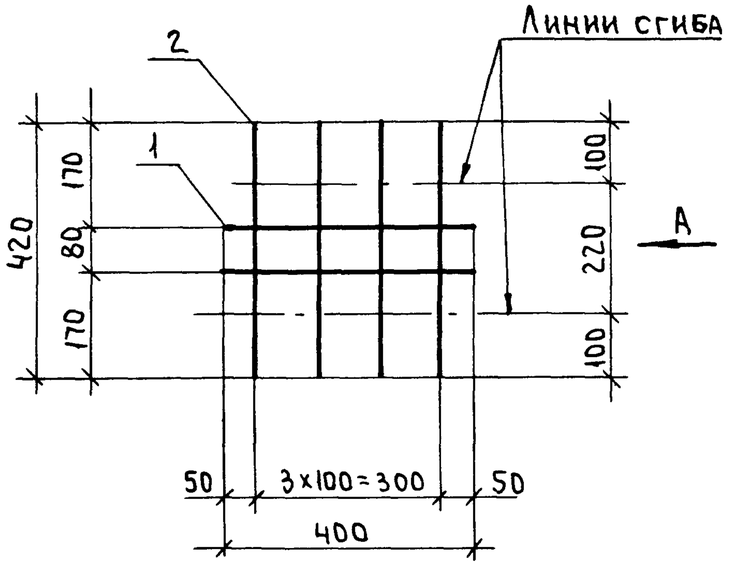

Вид А
в согнутом виде

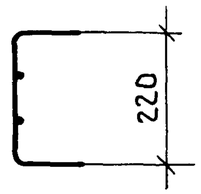

Марка каркаса	Поз.	Наименование	Кол.	Масса ед., кг	Масса каркаса кг
КР24	1	Ф10А$\overline{\text{III}}$, ℓ=400	2	0,25	1,5
	2	10А$\overline{\text{III}}$, ℓ=420	4	0,26	

Арматура: класса А-$\overline{\text{III}}$ по ГОСТ 5781-82*

Нач.СКО-1	Вчерашний		1.463.1-17.7-27
Н.контр.	Копылов		
Гл.констр.	Матвеев		
ГИП	Репенко		
Зав.груп.	Милютина		Каркас КР24
Инж.I кат.	Артемьева		Стадия: Р; Лист: ; Листов: 1
Техн.I кат.	Чернышова		ПРОМСТРОЙПРОЕКТ
Провер.	Калиновская		

Формат А4

Развертка

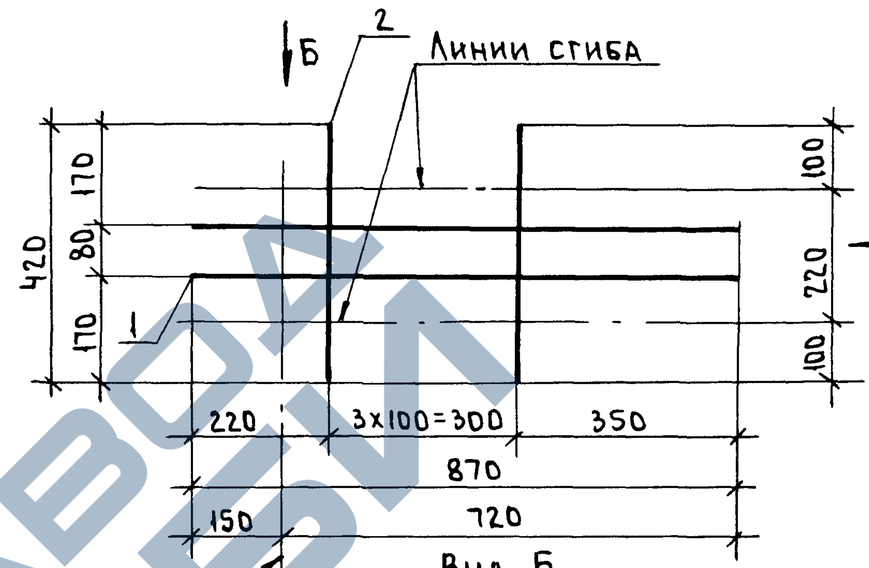

Вид А
в согнутом виде

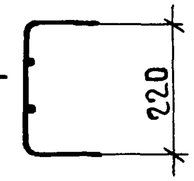

Линия сгиба

Вид Б
в согнутом виде

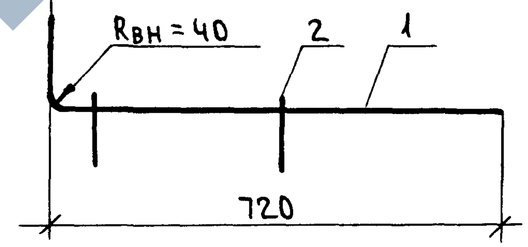

Марка каркаса	Поз.	Наименование	Кол.	Масса ед., кг	Масса каркаса, кг
КР25-1	1	Ф12А$\overline{\text{III}}$, ℓ=870	2	0,77	2,6
	2	10А$\overline{\text{III}}$, ℓ=420	4	0,26	
КР25-2	1	Ф14А$\overline{\text{III}}$, ℓ=870	2	1,05	3,1
	2	10А$\overline{\text{III}}$, ℓ=420	4	0,26	
КР25-3	1	Ф16А$\overline{\text{III}}$, ℓ=870	2	1,37	3,8
	2	10А$\overline{\text{III}}$, ℓ=420	4	0,26	

Арматура: класса А-$\overline{\text{III}}$ по ГОСТ 5781-82*

Взам.инв.№ | Подп. и дата | Инв.№ подл.

Нач.СКО-1	Вчерашний		1.463.1-17.7-28
Н.контр.	Копылов		
Гл.конст.	Матвеев		
ГИП	Репенко		
Зав.груп.	Милютина		Каркас КР25-1...КР25-3
Инж.I кат.	Артемьева		Стадия: Р; Лист: ; Листов: 1
Техн.I кат.	Чернышова		ПРОМСТРОЙПРОЕКТ
Провер.	Калиновская		

Копировал 24407-08 26 Формат А4

https://zavodjbi.com/
ЗАВОД ЖБИ

СТ1

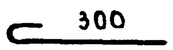

СТ2

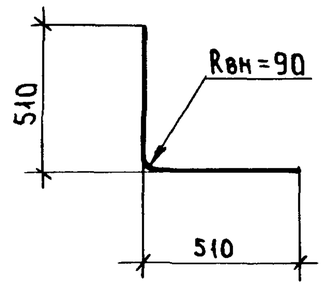

Марка	Наименование	Кол	Масса, кг
СТ1	⌀5ВрI, ℓ=380	1	0,06
СТ2	⌀12АIII, ℓ=980	1	0,87

Арматура: класса А-III по ГОСТ 5781-82*;
класса Вр-I по ГОСТ 6727-80*

Нач.СКО-1	Вчерашний	
Н.контр.	Копылов	
Гл.конст.	Матвеев	
ГИП	Репенко	
Зав.груп.	Милютина	
Инж.I кат.	Артемьева	
Техник	Букина	
Провер.	Калиновская	

1.463.1-17.7-29

Изделие арматурное СТ1; СТ2

Стадия	Лист	Листов
Р		1

ПРОМСТРОЙПРОЕКТ

Взам.инв.№ | Подп.и дата | Инв.№ подл.

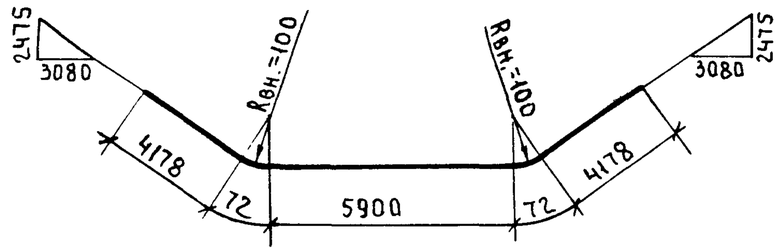

Марка	Наименование	Масса, кг	Примечание
СТН1	Ф16АIIIв, ℓ=14400	22,7	ГОСТ 5781-82* Марка стали 35ГС, 25Г2С
СТН2	18АIIIв, ℓ=14400	28,8	
СТН3	20АIIIв, ℓ=14400	35,9	
СТН4	22АIIIв, ℓ=14400	43,0	
СТН5	25АIIIв, ℓ=14400	55,3	
СТН6	28АIIIв, ℓ=14400	69,6	
СТН7	32АIIIв, ℓ=14400	90,9	
СТН8	Ф16АIV, ℓ=14400	22,7	ГОСТ 5781-82* Марка стали 20ХГ2Ц
СТН9	18АIV, ℓ=14400	28,8	
СТН10	20АIV, ℓ=14400	35,5	
СТН11	22АIV, ℓ=14400	43,0	
СТН12	25АIV, ℓ=14400	55,3	
СТН13	28АIV, ℓ=14400	69,6	
СТН14	32АIV, ℓ=14400	90,9	
СТН15	Ф14АV, ℓ=14400	17,4	ГОСТ 5781-82* Марка стали 23Х2Г2Т
СТН16	16АV, ℓ=14400	22,7	
СТН17	18АV, ℓ=14400	28,8	
СТН18	20АV, ℓ=14400	35,5	
СТН19	22АV, ℓ=14400	43,0	
СТН20	25АV, ℓ=1440	55,3	
СТН21	28АV, ℓ=14400	69,6	
СТН22	32АV, ℓ=14400	90,9	

Нач.СКО-1	Вчерашний	
Н.контр.	Копылов	
Гл.конст.	Матвеев	
ГИП	Репенко	
Зав.груп.	Милютина	
Инж.1кат.	Артемьева	
Техник	Букина	
Проверил	Калиновская	

1.463.1-17.7-30

Стержень напрягаемый СТН1... СТН22

Стадия	Лист	Листов
Р		1

ПРОМСТРОЙПРОЕКТ

Копировал Формат А4

Марка	Наименование	Масса, кг.	Примечание
СТН23	Ф16АIIIв, ℓ=17960	28,3	ГОСТ 5781-82* Марка стали 35ГС, 25Г2С
СТН24	18АIIIв, ℓ=17960	35,9	
СТН25	20АIIIв, ℓ=17960	44,3	
СТН26	22АIIIв, ℓ=17960	53,6	
СТН27	25АIIIв, ℓ=17960	67,0	
СТН28	28АIIIв, ℓ=17960	86,7	
СТН29	32АIIIв, ℓ=17960	113,3	
СТН30	Ф16АIV, ℓ=17960	28,3	ГОСТ 5781-82* Марка стали 20ХГ2Ц
СТН31	18АIV, ℓ=17960	35,9	
СТН32	20АIV, ℓ=17960	44,3	
СТН33	22АIV, ℓ=17960	53,6	
СТН34	25АIV, ℓ=17960	67,0	
СТН35	28АIV, ℓ=17960	86,7	
СТН36	32АIV, ℓ=17960	113,3	
СТН37	Ф14АV, ℓ=17960	21,7	ГОСТ 5781-82* Марка стали 23Х2Г2Т
СТН38	16АV, ℓ=17960	28,3	
СТН39	18АV, ℓ=17960	35,9	
СТН40	20АV, ℓ=17960	44,3	
СТН41	22АV, ℓ=17960	53,6	
СТН42	25АV, ℓ=17960	67,0	
СТН43	28АV, ℓ=17960	86,7	
СТН44	32АV, ℓ=17960	113,3	

Взам.инв.№ | Подп. и дата | Инв.№ подл.

Нач.СКО-1	Вчерашний	
Н.контр.	Копылов	
Гл.конст.	Матвеев	
ГИП	Репенко	
Зав.груп.	Милютина	
Инж.1кат.	Артемьева	
Техник	Букина	
Провер.	Калиновская	

1.463.1-17.7-31

Стержень напрягаемый СТН23... СТН44

Стадия	Лист	Листов
Р		1

ПРОМСТРОЙПРОЕКТ

Копировал 24407-08 28 Формат А4

https://zavodjbi.com/

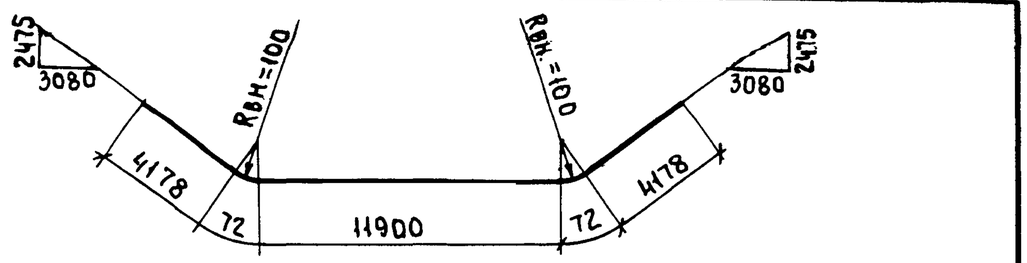

Марка	Наименование	Масса, кг	Примечание
СТН45	ф16АIIIВ, ℓ=20400	32.2	ГОСТ 5781-82* Марка стали 35ГС, 25Г2С
СТН46	18АIIIВ, ℓ=20400	40,8	
СТН47	20АIIIВ, ℓ=20400	50,3	
СТН48	22АIIIВ, ℓ=20400	60,9	
СТН49	25АIIIВ, ℓ=20400	78,3	
СТН50	28АIIIВ, ℓ=20400	98,5	
СТН51	32АIIIВ, ℓ=20400	128,7	
СТН52	ф16АIV, ℓ=20400	32,2	ГОСТ 5781-82* Марка стали 20ХГ2Ц
СТН53	18АIV, ℓ=20400	40,8	
СТН54	20АIV, ℓ=20400	50,3	
СТН55	22АIV, ℓ=20400	60,9	
СТН56	25АIV, ℓ=20400	78,3	
СТН57	28АIV, ℓ=20400	98,5	
СТН58	32АIV, ℓ=20400	128,7	
СТН59	ф14АV, ℓ=20400	24,6	ГОСТ 5781-82* Марка стали 23Х2Г2Т
СТН60	16АV, ℓ=20400	32,2	
СТН61	18АV, ℓ=20400	40,8	
СТН62	20АV, ℓ=20400	50,3	
СТН63	22АV, ℓ=20400	60,9	
СТН64	25АV, ℓ=20400	78,3	
СТН65	28АV, ℓ=20400	98,5	
СТН66	32АV, ℓ=20400	128,7	

Взам.инв.№ | Подп. и дата | Инв.№ подл.

Нач.СКО-1	Вчерашний	
Н.контр.	Копылов	
Гл.конст.	Матвеев	
ГИП	Репенко	
Зав.груп.	Милютина	
Инж.I кат.	Артемьева	
Техник	Букина	
Провер.	Калиновская	

1.463.1-17.7-32

Стержень напрягаемый СТН45...СТН66

Стадия	Лист	Листов
Р		1

ПРОМСТРОЙПРОЕКТ

Формат А4

Марка	Наименование	Масса, кг	Примечание
СТН67	ф16АIIIВ, ℓ=23960	37,8	ГОСТ 5781-82* Марка стали 35ГС, 25Г2С
СТН68	18АIIIВ, ℓ=23960	47,9	
СТН69	20АIIIВ, ℓ=23960	59,1	
СТН70	22АIIIВ, ℓ=23960	71,5	
СТН71	25АIIIВ, ℓ=23960	92,0	
СТН72	28АIIIВ, ℓ=23960	115,7	
СТН73	32АIIIВ, ℓ=23960	151,2	
СТН74	ф16АIV, ℓ=23960	37,8	ГОСТ 5781-82* Марка стали 20ХГ2Ц
СТН75	18АIV, ℓ=23960	47,9	
СТН76	20АIV, ℓ=23960	59,1	
СТН77	22АIV, ℓ=23960	71,5	
СТН78	25АIV, ℓ=23960	92,0	
СТН79	28АIV, ℓ=23960	115,7	
СТН80	32АIV, ℓ=23960	151,2	
СТН81	ф14АV, ℓ=23960	28,9	ГОСТ 5781-82* Марка стали 23Х2Г2Т
СТН82	16АV, ℓ=23960	37,8	
СТН83	18АV, ℓ=23960	47,9	
СТН84	20АV, ℓ=23960	59,1	
СТН85	22АV, ℓ=23960	71,5	
СТН86	25АV, ℓ=23960	92,0	
СТН87	28АV, ℓ=23960	115,7	
СТН88	32АV, ℓ=23960	151,2	

Взам.инв.№ | Подп. и дата | Инв.№ подл.

Нач.СКО-1	Вчерашний	
Н.контр.	Копылов	
Гл.конст	Матвеев	
ГИП	Репенко	
Зав.груп.	Милютина	
Инж.I кат.	Артемьева	
Техник	Букина	
Провер.	Калиновская	

1.463.1-17.7-33

Стержень напрягаемый СТН67...СТН88

Стадия	Лист	Листов
Р		1

ПРОМСТРОЙПРОЕКТ