ТИПОВЫЕ СТРОИТЕЛЬНЫЕ КОНСТРУКЦИИ, ИЗДЕЛИЯ И УЗЛЫ

СЕРИЯ 1.465.1-20

ПЛИТЫ ЖЕЛЕЗОБЕТОННЫЕ РЕБРИСТЫЕ РАЗМЕРОМ 1,5×6М ДЛЯ ПОКРЫТИЙ ОДНОЭТАЖНЫХ ПРОИЗВОДСТВЕННЫХ ЗДАНИЙ

ВЫПУСК 2

ПЛИТЫ С ПРОЕМАМИ В ПОЛКЕ ДЛЯ ЛЕГКОСБРАСЫВАЕМОЙ КРОВЛИ И ДЛЯ ЗЕНИТНЫХ ФОНАРЕЙ

РАБОЧИЕ ЧЕРТЕЖИ

Ц00005-03

https://zavodjbi.com/

ТИПОВЫЕ СТРОИТЕЛЬНЫЕ КОНСТРУКЦИИ, ИЗДЕЛИЯ И УЗЛЫ

СЕРИЯ 1.465.1-20

ПЛИТЫ ЖЕЛЕЗОБЕТОННЫЕ РЕБРИСТЫЕ РАЗМЕРОМ 1,5×6М ДЛЯ ПОКРЫТИЙ ОДНОЭТАЖНЫХ ПРОИЗВОДСТВЕННЫХ ЗДАНИЙ

ВЫПУСК 2

ПЛИТЫ С ПРОЕМАМИ В ПОЛКЕ ДЛЯ ЛЕГКОСБРАСЫВАЕМОЙ КРОВЛИ И ДЛЯ ЗЕНИТНЫХ ФОНАРЕЙ

РАБОЧИЕ ЧЕРТЕЖИ

РАЗРАБОТАНЫ ЦНИИПРОМЗДАНИЙ

ЗАМ.ДИРЕКТОРА ИНСТИТУТА — В.В.ГРАНЕВ

НАЧ.ОТДЕЛА КОЗ — А.Я.РОЗЕНБЛЮМ

ГЛ.ИНЖЕНЕР ПРОЕКТА — В.А.БАЖАНОВА

УТВЕРЖДЕНЫ

Управлением проектирования и инженерных изысканий Минстроя России, письмо от 19.11.92, № 9-1/357;
Введены в действие с 01.03 93 приказом ЦНИИПРОМЗДАНИЙ от 27.11.92 № 87

Обозначение документа	Наименование	Стр.
1.465.1-20.2-ТТ	Технические требования	2
1.465.1-20.2-1ФЧ	Плита 4ПЛ6. Опалубочный чертеж	6
1.465.1-20.2-1	Плита 4ПЛ6	7
1.465.1-20.2-2ФЧ	Плита 4ПФ6 с одним проемом в	
	полке. Опалубочный чертеж	12
1.465.1-20.2-2	Плита 4ПФ6 с одним проемом в полке	13
1.465.1-20.2-3ФЧ	Плита 4ПФ6 с двумя проемами	
	в полке. Опалубочный чертеж	17
1.465.1-20.2-3	Плита 4ПФ6 с двумя проемами в	
	полке	18
1.465.1-20.2-ВС1	Ведомость расхода стали на	
	плиту 4ПЛ6, кг	22
1.465.1-20.2-ВС2	Ведомость расхода стали на	
	плиту 4ПФ6 с одним проемом	
	в полке, кг	24
1.465.1-20.2-ВС3	Ведомость расхода стали на	
	плиту 4ПФ6 с двумя проемами	
	в полке, кг	27

Инв.№ подл. | Подпись и дата | Взам. инв.№ | Инв.№ дубл. | Подпись и дата

1.465.1-20.2

Гл.инж.пр.	Баженова		Стадия	Лист	Листов
Исполн.	Николаева		Р		1
Н.контр.	Петрова		Содержание	ЦНИИПРОМЗДАНИЙ	

1. Выпуск 2 серии 1.465.1-20 содержит рабочие чертежи железобетонных предварительно напряженных плит размером 1,5 х 6 м типа ПЛ с проемами в полке для устройства легкосбрасываемой кровли и типа ПФ с одним и двумя проемами в полке для установки зенитных фонарей по сериям 1.464-14, вып. 1, 1.464-1/86 и 1.464.2-21.

Рабочие чертежи арматурных и закладных изделий приведены в выпуске 3 настоящей серии.

2. Материалы для проектирования зданий с применением плит настоящего выпуска, включающие область и условия применения, номенклатуру и технические данные плит, принцип их маркировки, основные положения по расчету и другие руководящие материалы, предназначенные для использования при проектировании, приведены в выпуске 0.

3. Технические требования, включая указания по изготовлению плит, приведены в документе 1.465.1-20.1-ТТ (выпуск 1).

4. Плиты типа ПФ могут изготавливаться как из тяжелого бетона, так и из легкого бетона плотной структуры (керамзитобетона, аглопоритобетона и шлакопемзобетона).

Плиты типа ПЛ допускается изготавливать только из тяжелого бетона.

5. Маркировка плит принята в соответствии со структурой, изложенной в п. 2.6. пояснительной записки к вып. 0. При этом количество проемов в полке плиты типа ПФ условно обозначается

Инв.№ подл. | Подпись и дата | Взам. инв.№ | Инв.№ дубл. | Подпись и дата

1.465.1-20.2-ТТ

Гл.инж.пр.	Баженова		Стадия	Лист	Листов
Разраб.	Петрова		Р	1	4
Исполн.	Николаева		Технические требования	ЦНИИПРОМЗДАНИЙ	
Н.контр.	Баженова				

цифровым индексом, проставляемым в третьей части марки плиты:

1 – при одном проеме размером 1,2 × 1,7 м;

2 – при двух проемах размером 1,2 × 1,7 м.

Пример условного обозначения плиты типа ПФ:

4ПФ6-1Ат-IVС-2 – плита типоразмера 4ПФ6, первой несущей способности, с напрягаемой арматурой класса Ат-IVС, из тяжелого бетона, с двумя проемами в полке размером 1,2 × 1,7 м, предназначенная для применения в неагрессивной среде.

4ПФ6-2Аш$_в$-1П – плита типоразмера 4ПФ6, второй несущей способности, с напрягаемой арматурой класса А-III$_в$, из тяжелого бетона, с одним проемом в полке размером 1,2 × 1,7 м, предназначенная для применения в условиях воздействия среднеагрессивной газообразной среды.

Пример условного обозначения плиты типа ПЛ: 4ПЛ6-2Ат-Е – плита для легкосбрасываемой кровли типоразмера 4ПЛ6, второй несущей способности, с напрягаемой арматурой класса Ат-Е, из тяжелого бетона, предназначенная для применения в неагрессивной среде.

6. Плиты, применяемые в покрытиях зданий с расчетной сейсмичностью 7, 8 и 9 баллов, должны иметь пазы по наружным граням продольных ребер для образования шпонок в продольных швах между плитами.

Форма и размеры пазов, а также расстояние между ними должны приниматься по аналогии с плитами без проемов в полке типа ПГ (см. вып. 1, докум. 1РЧ). Изменения в армировании плит, предназначенных для зданий с расчетной сейсмичностью 8 и 9 баллов, принимать по докум. 3 вып. 1.

7. Номинальная отпускная масса плит типа ПФ из легкого бетона, определенная в зависимости от плотности бетона в высушенном до постоянной массы состоянии ($\gamma_{сух}$) и наибольшей допустимой отпускной влажности $W^{макс.}_{отп.}$, равной 15% (по объему), приведена в табл. 1.

Таблица 1

Типоразмер плиты	Размер проема в полке плиты, м	Количество проемов	Вид бетона	$\gamma_{сух.}$, кг/м^3	$W^{макс.}_{отп.}$, %	Номинальная отпускная масса плиты, т
4ПФ6	1,2×1,7	1	Керамзитобетон	1750	15	1,2
			Аглопоритобетон, шлакопемзобетон	2100		1,4
		2	Керамзитобетон	1750		1,0
			Аглопоритобетон, шлакопемзобетон	2100		1,2

8. Значения напряжений $\sigma_{сол.1}$, контролируемых по окончании натяжения напрягаемой арматуры, а также величины контролируемых усилий натяжения одного стержня для плит типа ПЛ приведены в таблице 2, для плит типа ПФ – в табл. 3.

Отклонение величины силы натяжения арматуры домкратами (от усилия, контролируемого к концу натяжения) не должно превышать ± 5%.

Отклонение величины напряжения в арматуре при электротермическом способе натяжения не должно превышать (в отдельном стержне) ± 10%.

9. В соответствии с указаниями п. 3.14 докум. – ПЗ вып. 0

Инв. № подл. | Подпись и дата | Взам. инв. №

в плитах типа ПЛ могут устанавливаться дополнительные закладные изделия МН9 для крепления к ним стальных распорок.

Изделия МН9 должны быть приварены дуговой сваркой к продольным стержням каркаса КР24, который устанавливается в полке плиты над средним поперечным ребром вместо каркаса КР17.

Деталь установки МН9 в продольном ребре плиты приведена на л. 3 докум. – 1 настоящего выпуска.

10. Пример решения покрытия с легкосбрасываемой кровлей приведен в документе СМ2 вып. 0.

11. Крепление зенитных фонарей к плитам покрытий производится через накладные изделия МС4, привариваемые к закладным изделиям плиты МН7 (см. докум. – СМ5 вып. 0).

Рабочий чертеж изделия МС4 – см. докум. 31 вып. 3.

Мероприятия по защите от коррозии закладных изделий МС4 должны проводиться в соответствии с указаниями, приведенными в проекте здания.

Таблица 2

Класс напрягаемой арматуры	Марка плиты	Напрягаемая арматура (на плиту)	Величина напряжения в арматуре σ_{con1}, МПа (кгс/см²), при способе натяжения: электротермическом	механическом	Контролируемое усилие натяжения одного стержня, кН (тс)
Ат-VI	4ПЛ6-1Ат-VI	2Ф12Ат-VI	–	850(8500)	96(9,6)
	4ПЛ6-2Ат-VI	2Ф14Ат-VI			131(13,1)
	4ПЛ6-3Ат-VI	2Ф16Ат-VI		810(8100)	163(16,3)
Ат-V	4ПЛ6-1Ат-V	2Ф12Ат-V	650(6500)	650(6500)	74(7,4)
	4ПЛ6-2Ат-V	2Ф14Ат-V			100(10,0)
	4ПЛ6-3Ат-V	2Ф16Ат-V			131(13,1)
	4ПЛ6-4Ат-V	2Ф18Ат-V	600(6000)	600(6000)	153(15,3)
Ат-IV С	4ПЛ6-1Ат-IV С	2Ф14Ат-IV С	510(5100)	510(5100)	78(7,8)
	4ПЛ6-2Ат-IV С	2Ф16Ат-IV С			103(10,3)
	4ПЛ6-3Ат-IV С	2Ф18Ат-IV С			130(13,0)
	4ПЛ6-4Ат-IV С	2Ф20Ат-IV С			160(16,0)
А-IIIв	4ПЛ6-1АIIIв 4ПЛ6-1АIIIв-Н(п)	2Ф16АIIIв	460(4600)	460(4600)	93(9,3)
	4ПЛ6-2АIIIв 4ПЛ6-2АIIIв-Н(п)	2Ф18АIIIв			117(11,7)
	4ПЛ6-3АIIIв 4ПЛ6-3АIIIв-Н(п)	2Ф20АIIIв			145(14,5)
	4ПЛ6-4АIIIв 4ПЛ6-4АIIIв-Н(п)	2Ф22АIIIв	430(4300)	430(4300)	163(16,3)
А-IV	4ПЛ6-2АIV-Н(п)	2Ф16АIV	510(5100)	510(5100)	103(10,3)
	4ПЛ6-3АIV-Н(п)	2Ф18АIV			130(13,0)
	4ПЛ6-4АIV-Н(п)	2Ф20АIV			160(16,0)
Ат-V СК	4ПЛ6-2Ат-V СК-Н	2Ф14Ат-V СК	650(6500)	650(6500)	100(10,0)
	4ПЛ6-3Ат-V СК-Н	2Ф16Ат-V СК	630(6300)	630(6300)	127(12,7)
	4ПЛ6-4Ат-V СК-Н	2Ф18Ат-V СК	600(6000)	600(6000)	153(15,3)

Таблица 3

Класс напрягаемой арматуры	Марка плиты	Напрягаемая арматура (на плиту)	Величина напряжения в арматуре σ_{con}, МПа (кгс/см²) при способе натяжения		Контролируемое усилие натяжения одного стержня, кН (тс)
			электротермическом	механическом	
A_T-$\overline{IV}$	4ПФ6-1A_T-$\overline{IV}$-1 4ПФ6-1A_T-$\overline{IV}$-2	2Ф10A_T-$\overline{IV}$	—	850/8500/	67/6,7/
	4ПФ6-2A_T-$\overline{IV}$-1 4ПФ6-2A_T-$\overline{IV}$-2	2Ф12A_T-$\overline{IV}$			96/9,6/
A_T-$\overline{V}$	4ПФ6-1A_T-$\overline{V}$-1 4ПФ6-1A_T-$\overline{V}$-2	2Ф10A_T-$\overline{V}$	650/6500/	650/6500/	51/5,1/
	4ПФ6-2A_T-$\overline{V}$-1 4ПФ6-2A_T-$\overline{V}$-2	2Ф12A_T-$\overline{V}$			74/7,4/
	4ПФ6-3A_T-$\overline{V}$-1 4ПФ6-3A_T-$\overline{V}$-2	2Ф14A_T-$\overline{V}$			100/10,0/
A_T-$\overline{IVC}$	4ПФ6-1A_T-$\overline{IVC}$-1 4ПФ6-1A_T-$\overline{IVC}$-2	2Ф10A_T-$\overline{IVC}$	510/5100/	510/5100/	40/4,0/
	4ПФ6-2A_T-$\overline{IVC}$-1 4ПФ6-2A_T-$\overline{IVC}$-2	2Ф12A_T-$\overline{IVC}$			58/5,8/
	4ПФ6-3A_T-$\overline{IVC}$-1 4ПФ6-3A_T-$\overline{IVC}$-2	2Ф14A_T-$\overline{IVC}$			78/7,8/
	4ПФ6-4A_T-$\overline{IVC}$-1 4ПФ6-4A_T-$\overline{IVC}$-2	2Ф16A_T-$\overline{IVC}$			103/10,3/
A-$\overline{IIIB}$	4ПФ6-1A-$\overline{IIIB}$-1 4ПФ6-1A-$\overline{IIIB}$-1Н(П) 4ПФ6-1A-$\overline{IIIB}$-2 4ПФ6-1A-$\overline{IIIB}$-2Н(П)	2Ф12A-$\overline{IIIB}$	460/4600/	460/4600/	52/5,2/
	4ПФ6-2A-$\overline{IIIB}$-1 4ПФ6-2A-$\overline{IIIB}$-1Н(П) 4ПФ6-2A-$\overline{IIIB}$-2 4ПФ6-2A-$\overline{IIIB}$-2Н(П)	2Ф14A-$\overline{IIIB}$			71/7,1/
	4ПФ6-3A-$\overline{IIIB}$-1 4ПФ6-3A-$\overline{IIIB}$-1Н(П) 4ПФ6-3A-$\overline{IIIB}$-2 4ПФ6-3A-$\overline{IIIB}$-2Н(П)	2Ф16A-$\overline{IIIB}$			93/9,3/

Продолжение табл. 3

Класс напрягаемой арматуры	Марка плиты	Напрягаемая арматура (на плиту)	Величина напряжения в арматуре σ_{con}, МПа (кгс/см²), при способе натяжения		Контролируемое усилие натяжения одного стержня, кН (тс)
			электротермическом	механическом	
A-$\overline{IIIB}$	4ПФ6-4A-$\overline{IIIB}$-1 4ПФ6-4A-$\overline{IIIB}$-1Н(П) 4ПФ6-4A-$\overline{IIIB}$-2 4ПФ6-4A-$\overline{IIIB}$-2Н(П)	2Ф18A-$\overline{IIIB}$	440/4400/	440/4400/	112/11,2/
A-$\overline{IV}$	4ПФ6-1A-$\overline{IV}$-1Н(П) 4ПФ6-1A-$\overline{IV}$-2Н(П)	2Ф10A-$\overline{IV}$	510/5100/	510/5100/	40/4,0/
	4ПФ6-2A-$\overline{IV}$-1Н(П) 4ПФ6-2A-$\overline{IV}$-2Н(П)	2Ф12A-$\overline{IV}$			58/5,8/
	4ПФ6-3A-$\overline{IV}$-1Н(П) 4ПФ6-3A-$\overline{IV}$-2Н(П)	2Ф14A-$\overline{IV}$			78/7,8/
	4ПФ6-4A-$\overline{IV}$-1Н(П) 4ПФ6-4A-$\overline{IV}$-2Н(П)	2Ф16A-$\overline{IV}$			103/10,3/
A_T-$\overline{VCK}$	4ПФ6-1A_T-$\overline{VCK}$-1Н(П) 4ПФ6-1A_T-$\overline{VCK}$-2Н(П)	2Ф10A_T-$\overline{VCK}$	650/6500/	650/6500/	51/5,1/
	4ПФ6-2A_T-$\overline{VCK}$-1Н(П) 4ПФ6-2A_T-$\overline{VCK}$-2Н(П)	2Ф12A_T-$\overline{VCK}$			74/7,4/
	4ПФ6-3A_T-$\overline{VCK}$-1Н(П) 4ПФ6-3A_T-$\overline{VCK}$-2Н(П)	2Ф14A_T-$\overline{VCK}$			100/10,0/

Инв. № подл. | Подпись и дата | Взам. инв. №

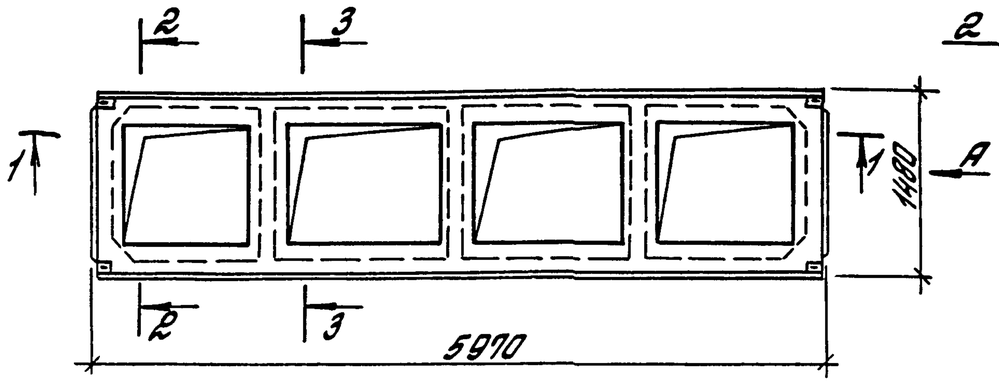

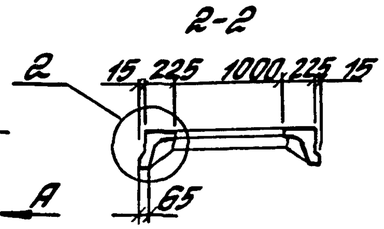

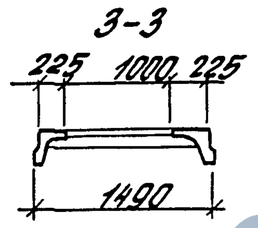

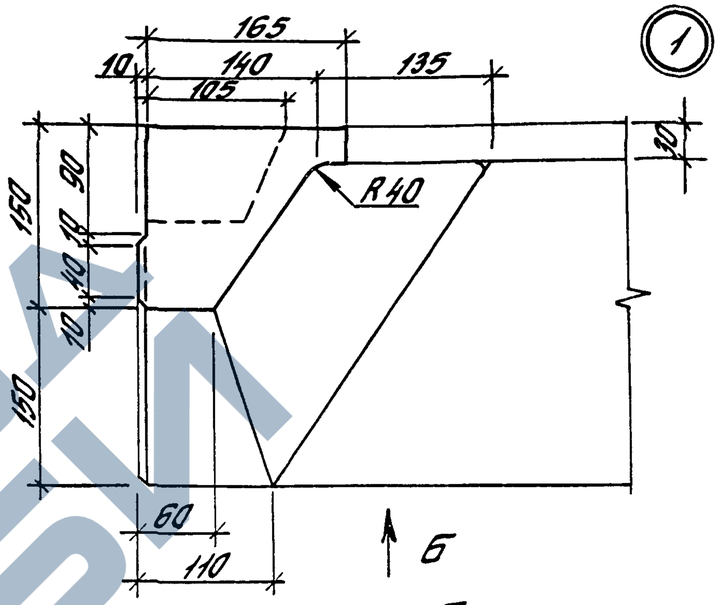

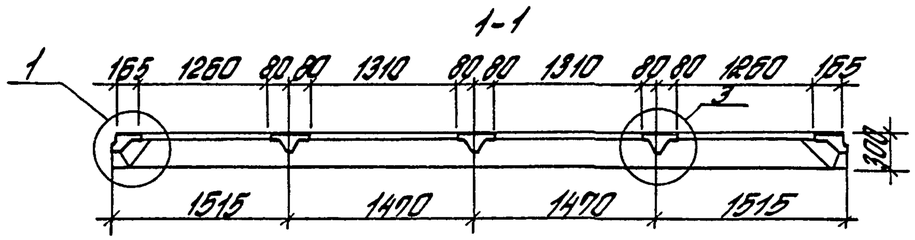

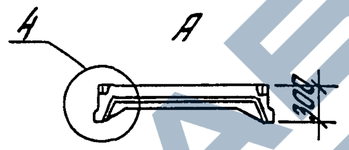

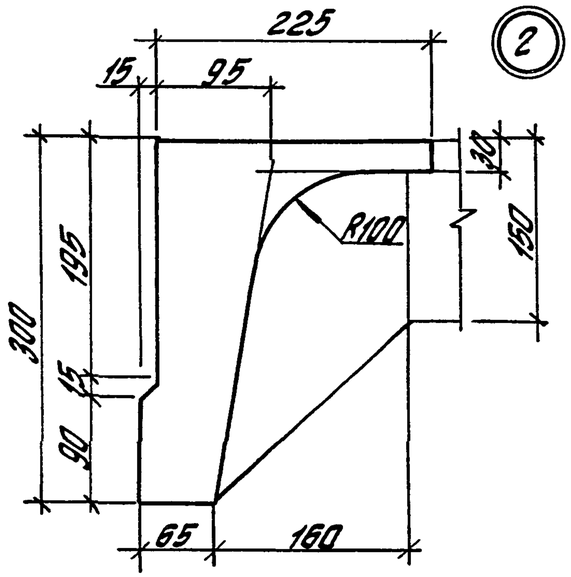

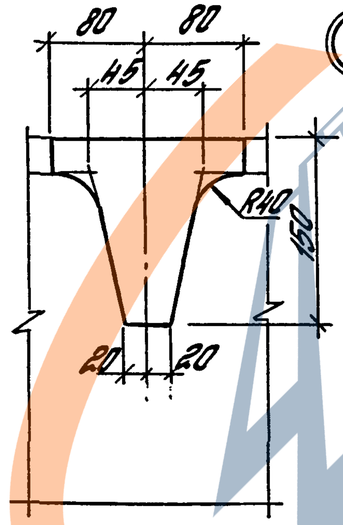

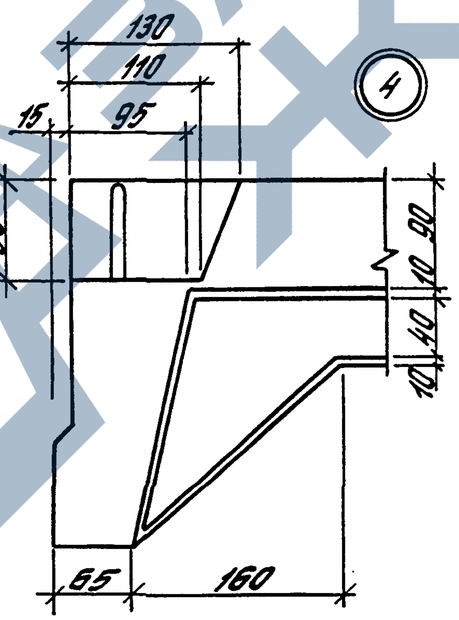

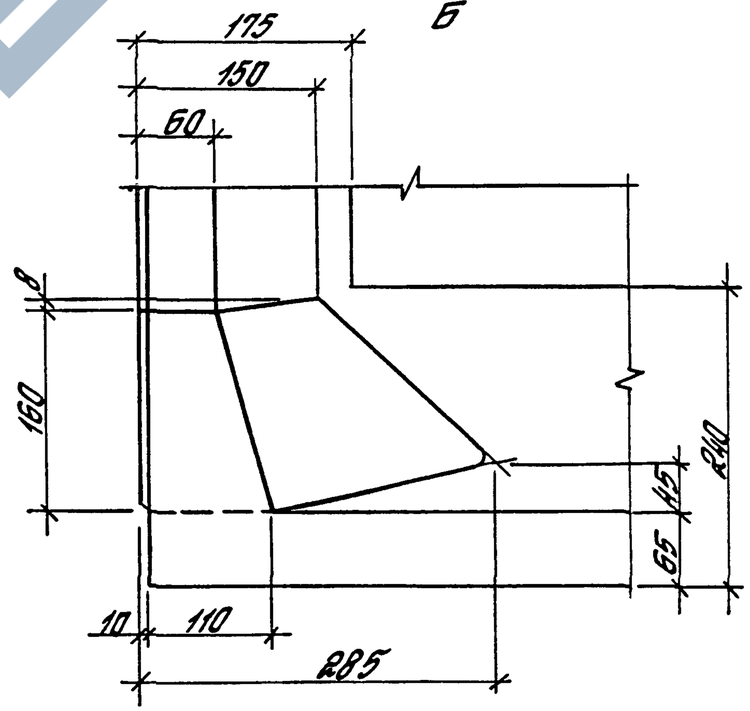

В плитах, имеющих отдельно стоящие монтажные петли (см. л. 4.4. докум. – ТТ вып. 1) выемки в углах плиты не предусматривать.

Размещение отдельно стоящих монтажных петель в продольных ребрах плит принимать по аналогии с плитами ПГ (см. докум. – 1ФУ. вып. 1)

Гл.инж.пр.	Баженова		1.465.1-20.2-1ФУ
Разраб.	Петрова		Плита 4ПЛ6. Опалубочный чертеж
Исполн.	Николаева		Стадия Р; Лист; Листов 1
Провер.	Петрова		ЦНИИПРОМЗДАНИЙ
Н.контр.	Баженова		

Инв. № подл. | Подпись и дата | Взам. инв. №

Ц 00005-03 7

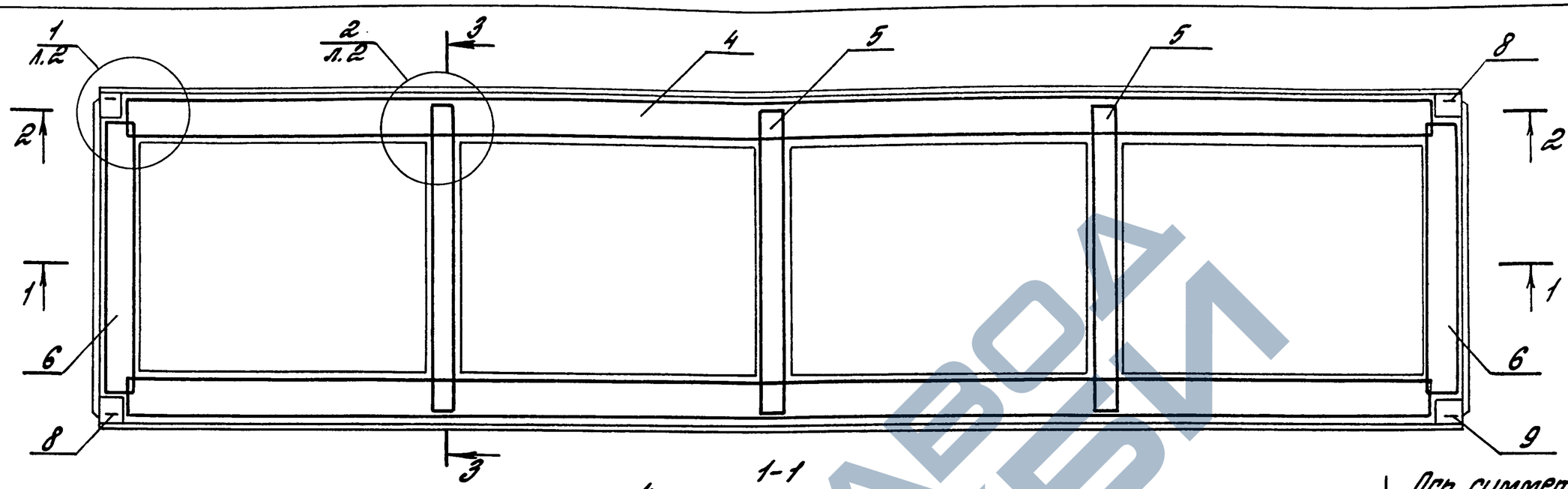

1-1

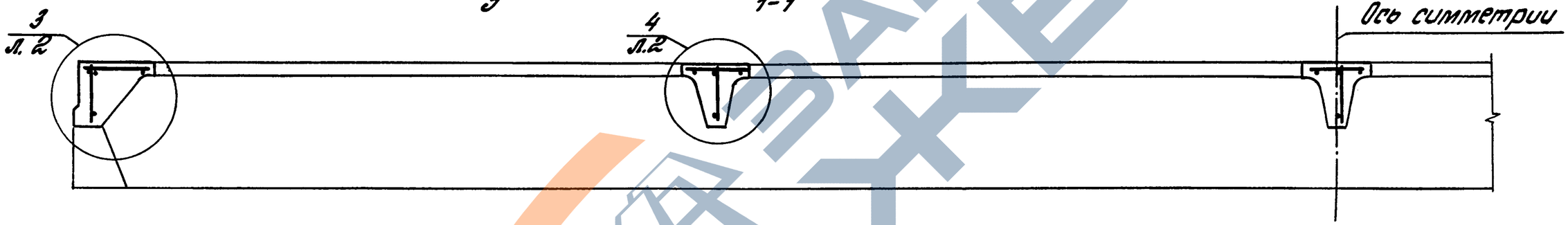

2-2

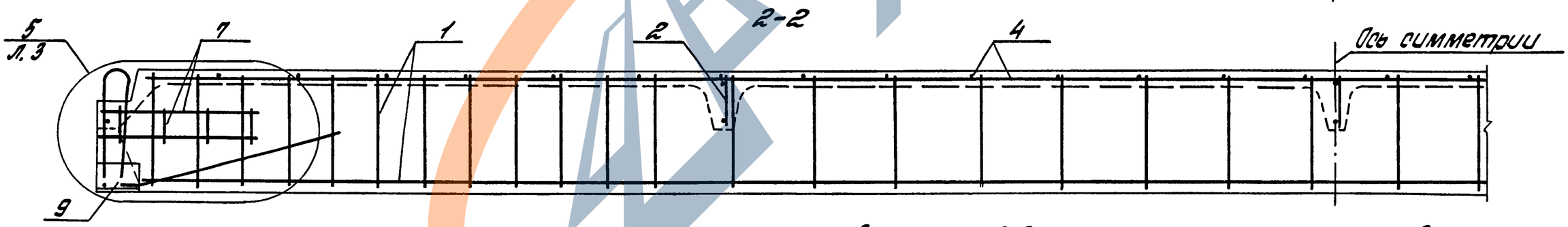

3-3

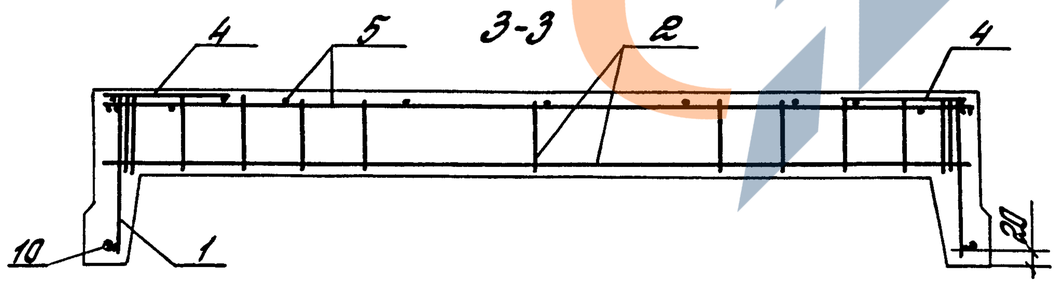

В разрезе 2-2 напрягаемая арматура условно не показана, а поперечные ребра показаны условно.

Гл.инж.пр.	Баженова		
Разраб.	Петрова		
Констр.	Николаева		
Провер.	Петрова		
Н.контр.	Баженова		

1.465.1-20.2-1

Плита 4П16

Стадия	Лист	Листов
Р	1	5

ЦНИИПРОМЗДАНИЙ

Ц 00005-03 8

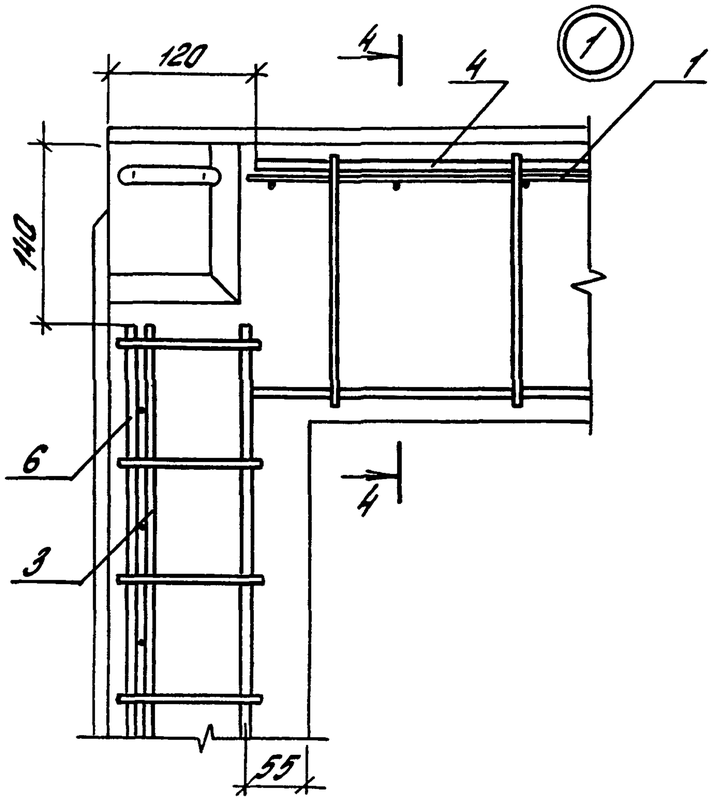

4-4

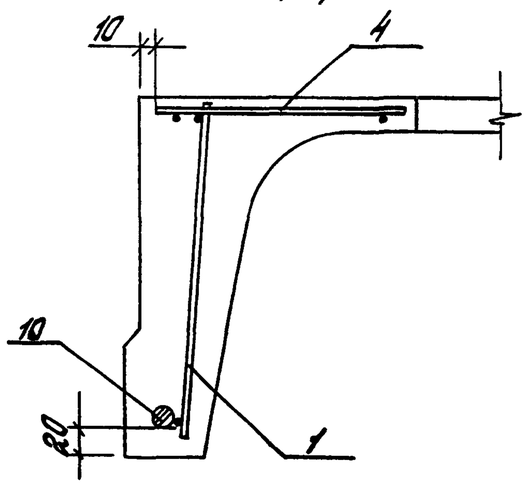

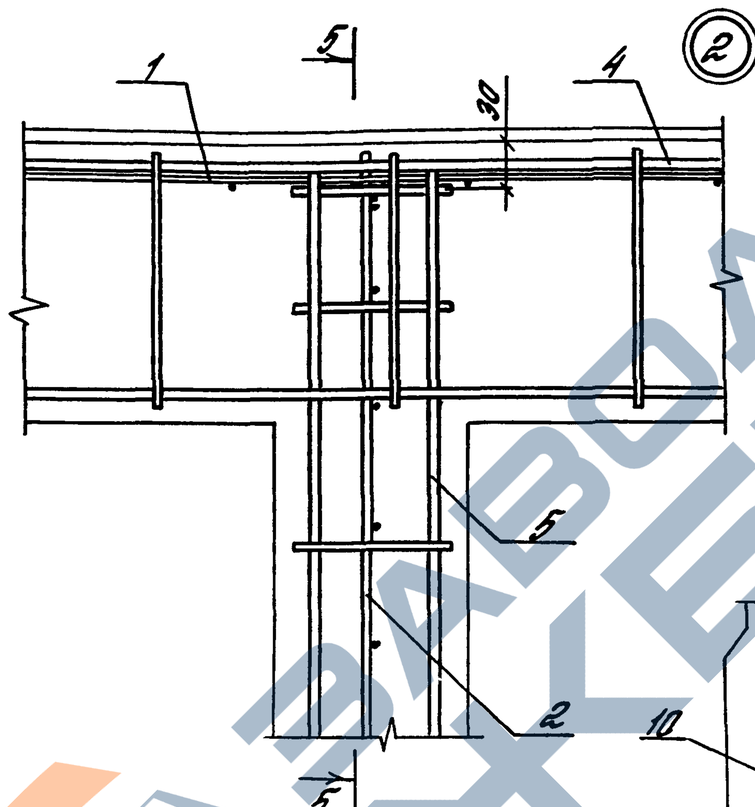

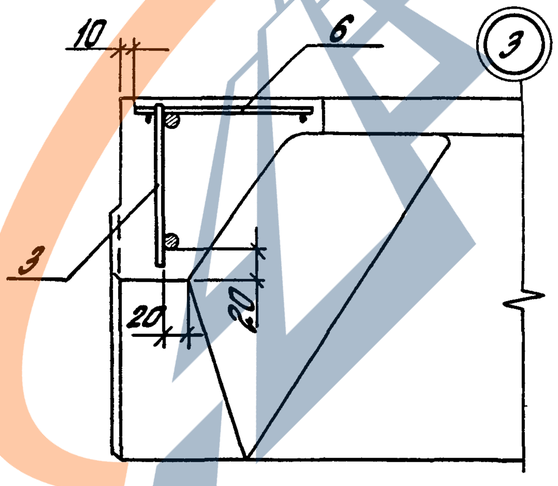

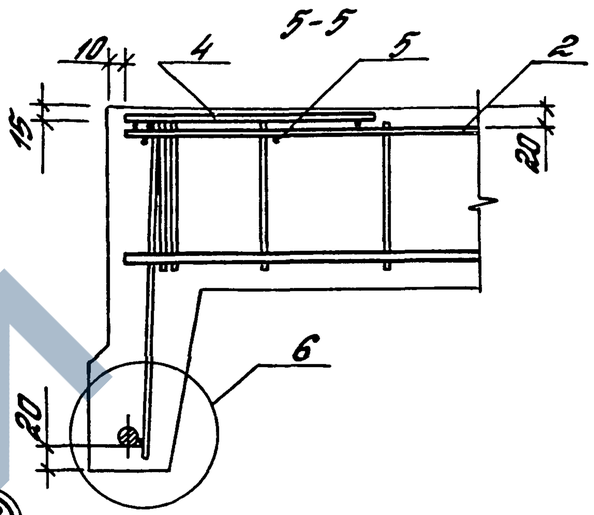

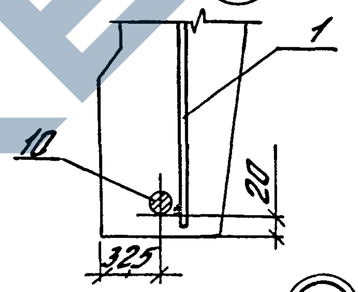

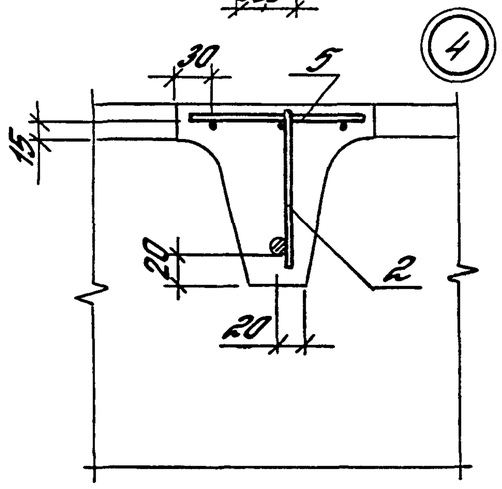

1. Маркировку узлов – см. л. 1.
2. Изменения в армировании плиты, связанные с применением монтажных петель МН10, принимать по аналогии с плитами 4ПГ6 (см. л. 3 и 7 докум. – 1 вып. 1).

1.465.1-20.2-1	Лист 2

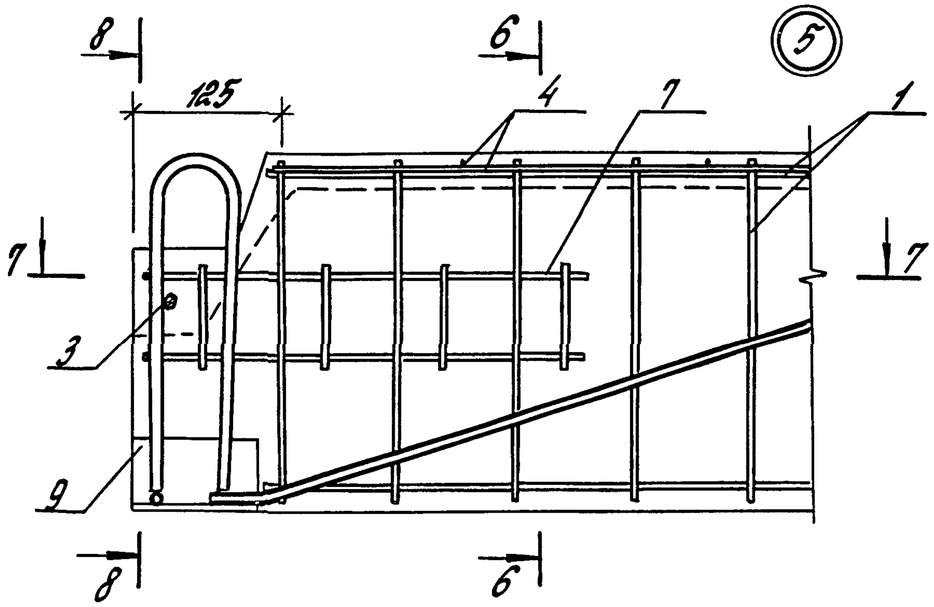

8-8

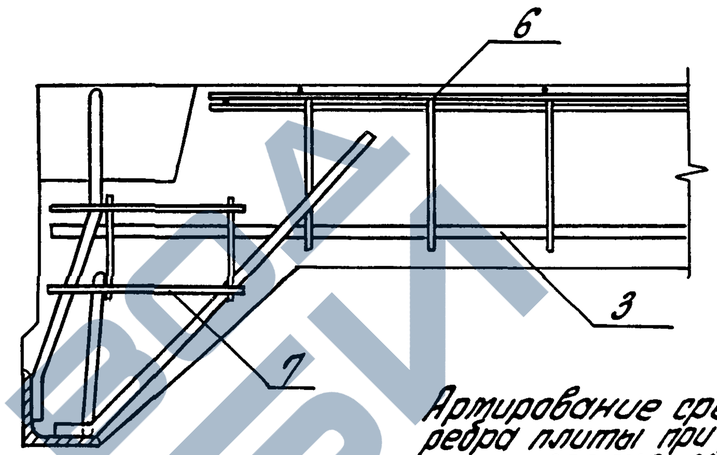

Армирование среднего поперечного ребра плиты при установке закладного изделия МН9

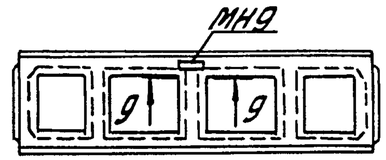

Рис. 1

7-7

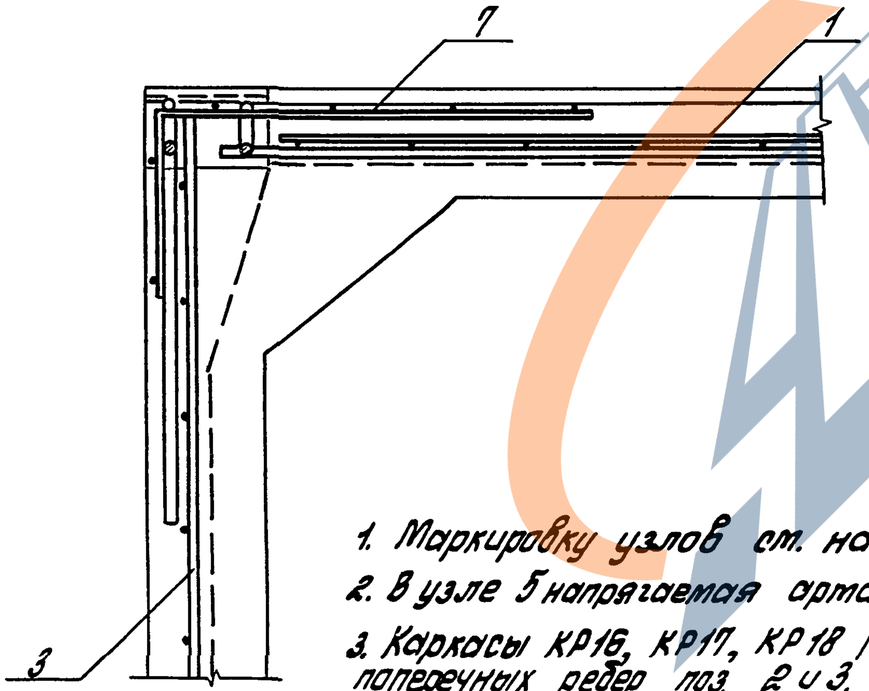

6-6

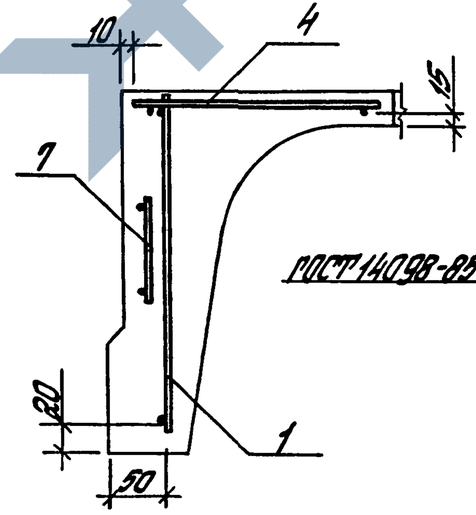

9-9

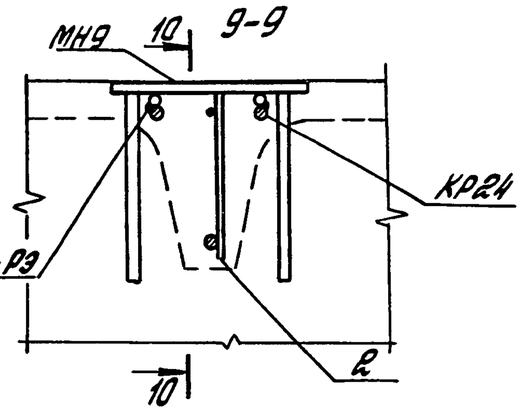

10-10

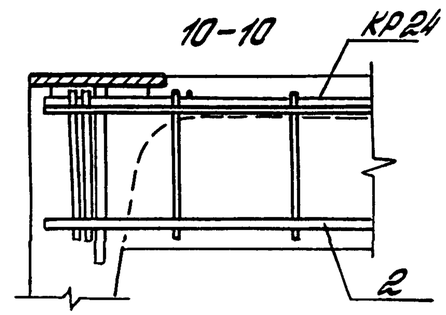

1. Маркировку узлов см. на л. 1.
2. В узле 5 напрягаемая арматура условно не показана.
3. Каркасы КР16, КР17, КР18 (поз. 4, 5, 6) привязать к каркасам поперечных ребер поз. 2 и 3.
4. Рис. 1 рассматривать совместно с докум. 1.465.1-20.0 – см. 2.

Марка	Поз.	Наименование	Кол.	Обозначение документа	Масса, т
4ПЛ6-1АтVI	1	Каркас КР2	2	1.465.1-20.3 – 1	
	2	КР5	3	– 2	
	3	КР8	2	– 3	
	4	КР16	2	– 6	
	5	КР17	3	– 9	
	6	КР18	2	– 9	
	7	Сетка С4	4	– 18	
	8	Изделие закладное МН1	2	– 21	
	9	МН2	2	– 21	
	10	Стержень напряг. СТН2	2	– 32	
	11	Бетон класса В25, м³	0,46		
4ПЛ6-2АтVI		Поз. 1, 4...9, 11 по 4ПЛ6-1АтVI			
	2	Каркас КР6	3	1.465.1-20.3 – 2	
	3	КР9	2	– 3	
	10	Стержень напряг. СТН3	2	– 32	
4ПЛ6-3АтVI	1	Каркас КР3	2	1.465.1-20.3 – 1	1,2
	2	КР6	3	– 2	
	3	КР9	2	– 3	
		Поз. 4...9, 11 по 4ПЛ6-1АтVI			
	10	Стержень напряг. СТН4	2	– 32	
4ПЛ6-1АтV		Поз. 1...9 по 4ПЛ6-1АтVI			
	10	Стержень напряг. СТН6	2	1.465.1-20.3 – 32	
	11	Бетон класса В20, м³	0,46		
4ПЛ6-2АтV		Поз. 1...9 по 4ПЛ6-1АтVI			
	10	Стержень напряг. СТН7	2	1.465.1-20.3 – 32	
	11	Бетон класса В20, м³	0,46		
4ПЛ6-3АтV	1	Каркас КР3	2	1.465.1-20.3 – 1	
	2	КР6	3	– 2	
	3	КР9	2	– 3	
		Поз. 4...9 по 4ПЛ6-1АтVI			
	10	Стержень напряг. СТН8	2	– 32	
	11	Бетон класса В22,5, м³	0,46		

Марка	Поз.	Наименование	Кол.	Обозначение документа	Масса, т
4ПЛ6-4АтV	1	Каркас КР3	2	1.465.1-20.3 – 1	1,2
	2	КР6	3	– 2	
	3	КР9	2	– 3	
		Поз. 4...9 по 4ПЛ6-1АтVI			
	10	Стержень напряг. СТН9	2	– 32	
	11	Бетон класса В22,5 м³	0,46		
4ПЛ6-1АтIVС		Поз. 1...9 по 4ПЛ6-1АтVI			
	10	Стержень напряг. СТН17	2	1.465.1-20.3 – 32	
	11	Бетон класса В20, м³	0,46		
4ПЛ6-2АтIVС		Поз. 1...9 по 4ПЛ6-1АтVI			
	10	Стержень напряг. СТН18	2	1.465.1-20.3 – 32	
	11	Бетон класса В20, м³	0,46		
4ПЛ6-3АтIVС	1	Каркас КР3	2	1.465.1-20.3 – 1	
	2	КР6	3	– 2	
	3	КР9	2	– 3	
		Поз. 4...9 по 4ПЛ6-1АтVI			
	10	Стержень напряг. СТН19	2	– 32	
	11	Бетон класса В22,5 м³	0,46		
4ПЛ6-4АтIVС	1	Каркас КР3	2	1.465.1-20.3 – 1	
	2	КР6	3	– 2	
	3	КР9	2	– 3	
		Поз. 4...9 по 4ПЛ6-1АтVI			
	10	Стержень напряг. СТН20	2	– 32	
	11	Бетон класса В22,5 м³	0,46		
4ПЛ6-1АтIIIв		Поз. 1...9 по 4ПЛ6-1АтVI			
	10	Стержень напряг. СТН29	2	1.465.1-20.3 – 32	
	11	Бетон класса В20, м³	0,46		
4ПЛ6-2АтIIIв		Поз. 1...9 по 4ПЛ6-1АтVI			
	10	Стержень напряг. СТН30	2	1.465.1-20.3 – 32	
	11	Бетон класса В20, м³	0,46		

Инв.№ подл. | Подпись и дата | Взам.инв.№

Марка	Поз.	Наименование	Кол.	Обозначение документа	Масса, т
4ПЛ6-3АIIIв	1	Каркас КР3	2	1.465.1-20.3 —1	1,2
	2	КР6	3	—2	
	3	КР9	2	—3	
		Поз. 4...9 по 4ПЛ6-1АтVI			
	10	Стержень напряг. СТН31	2	—32	
	11	Бетон класса В22,5, м³	0,46		
4ПЛ6-4АIIIв	1	Каркас КР3	2	1.465.1-20.3 —1	
	2	КР6	3	—2	
	3	КР9	2	—3	
		Поз. 4...9 по 4ПЛ6-1АтVI			
	10	Стержень напряг. СТН32	2	—32	
	11	Бетон класса В22,5, м³	0,46		
4ПЛ6-2АIV-Н 4ПЛ6-2АIV-П		Поз. 1...9 по 4ПЛ6-1АтVI			
	10	Стержень напряг. СТН24	2	1.465.1-20.3 —32	
	11	Бетон класса В20, м³	0,46		
4ПЛ6-3АIV-Н 4ПЛ6-3АIV-П	1	Каркас КР2	2	1.465.1-20.3 —1	
	2	КР6	3	—2	
	3	КР9	2	—3	
		Поз. 4...9 по 4ПЛ6-1АтVI			
	10	Стержень напряг. СТН25	2	—32	
	11	Бетон класса В22,5, м³	0,46		
4ПЛ6-4АIV-Н 4ПЛ6-4АIV-П	1	Каркас КР3	2	1.465.1-20.3 —1	
	2	КР6	3	—2	
	3	КР9	2	—3	
		Поз. 4...9 по 4ПЛ6-1АтVI			
	10	Стержень напряг. СТН26	2	—32	
	11	Бетон класса В22,5, м³	0,46		
4ПЛ6-2АтVск-А		Поз. 1...9 по 4ПЛ6-1АтVI			
	10	Стержень напряг. СТН12	2	1.465.1-20.3 —32	
	11	Бетон класса В20, м³	0,46		

Марка	Поз.	Наименование	Кол.	Обозначение документа	Масса, т
4ПЛ6-3АтVск-Н	1	Каркас КР2	2	1.465.1-20.3 —1	1,2
	2	КР6	3	—2	
	3	КР9	2	—3	
		Поз. 4...9 по 4ПЛ6-1АтVI			
	10	Стержень напряг. СТН13	2	1.465.1-20.3 —32	
	11	Бетон класса В22,5, м³	0,46		
4ПЛ6-4АтVск-Н	1	Каркас КР3	2	1.465.1-20.3 —1	
	2	КР6	3	—2	
	3	КР9	2	—3	
		Поз. 4...9 по 4ПЛ6-1АтVI			
	10	Стержень напряг. СТН14	2	—32	
	11	Бетон класса В22,5, м³	0,46		
4ПЛ6-1АIIIв-Н 4ПЛ6-1АIIIв-П		Поз. 1...9 по 4ПЛ6-1АтVI			
	10	Стержень напряг. СТН29	2	1.465.1-20.3 —32	
	11	Бетон класса В20, м³	0,46		
4ПЛ6-2АIIIв-Н 4ПЛ6-2АIIIв-П		Поз. 1...9 по 4ПЛ6-1АтVI			
	10	Стержень напряг. СТН30	2	1.465.1-20.3 —32	
	11	Бетон класса В20, м³	0,46		
4ПЛ6-3АIIIв-Н 4ПЛ6-3АIIIв-П	1	Каркас КР3	2	1.465.1-20.3 —1	
	2	КР6	3	—2	
	3	КР9	2	—3	
		Поз. 4...9 по 4ПЛ6-1АтVI			
	10	Стержень напряг. СТН31	2	—32	
	11	Бетон класса В22,5, м³	0,46		
4ПЛ6-4АIIIв-Н 4ПЛ6-4АIIIв-П	1	Каркас КР3	2	1.465.1-20.3 —1	
	2	КР6	3	—2	
	3	КР9	2	—3	
		Поз. 4...9 по 4ПЛ6-1АтVI			
	10	Стержень напряг. СТН32	2	—32	
	11	Бетон класса В22,5, м³	0,46		

Изменения в армировании, связанные с применением монтажных петель МН10, принимать по аналогии с плитами 4ПГ6 (см. таблицу на л. 7 докум. — 1 вып. 1).

Инв. № подл. | Подпись и дата | Взам. инв. №

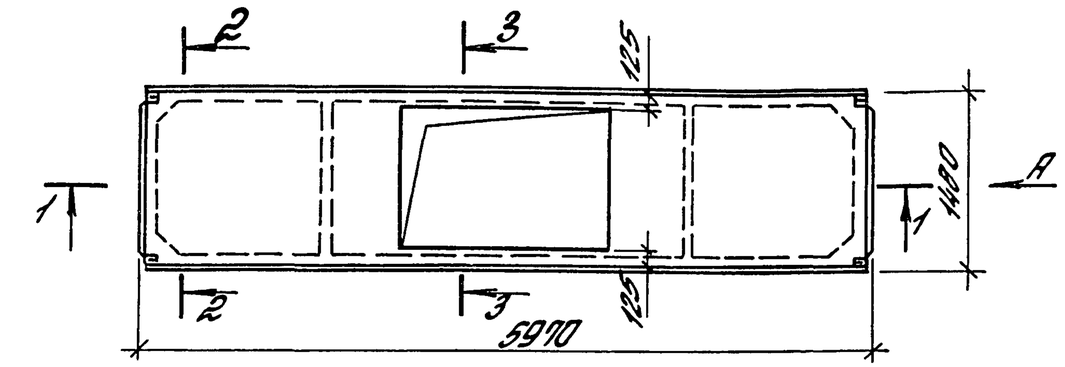

2-2

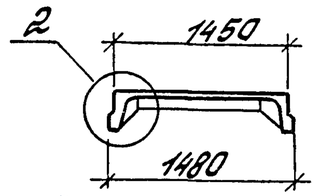

3-3

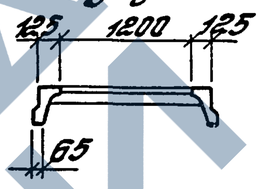

1-1

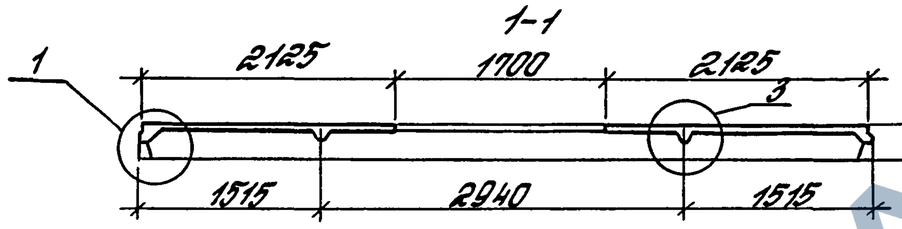

1 2 3 4

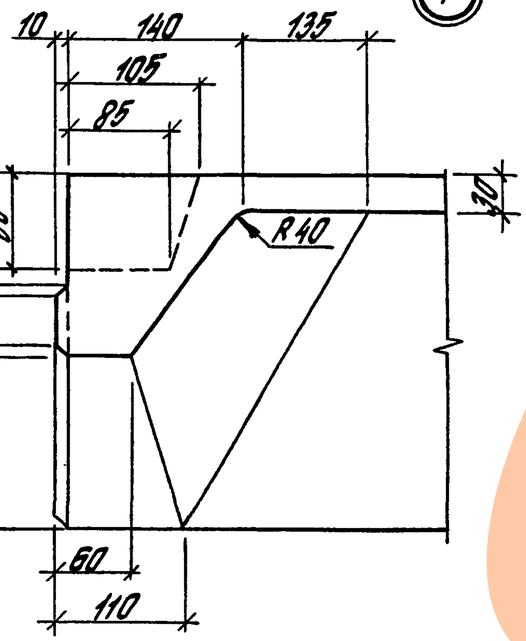

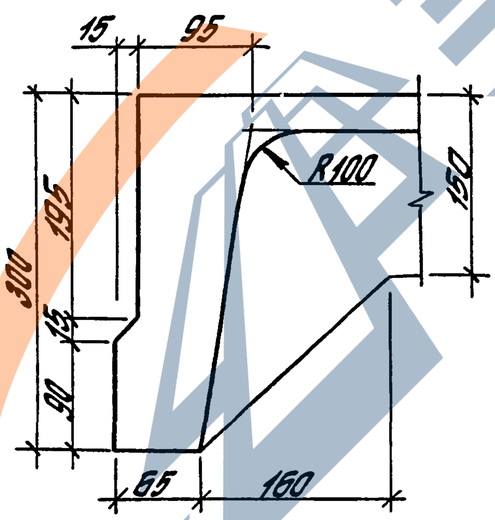

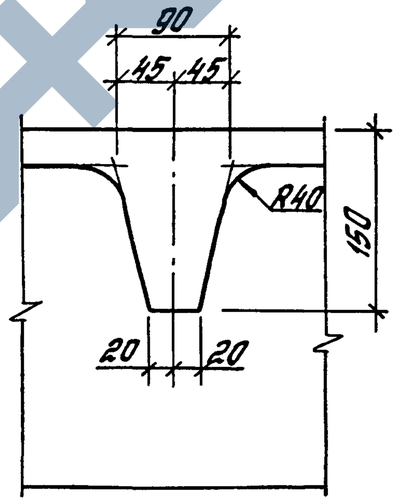

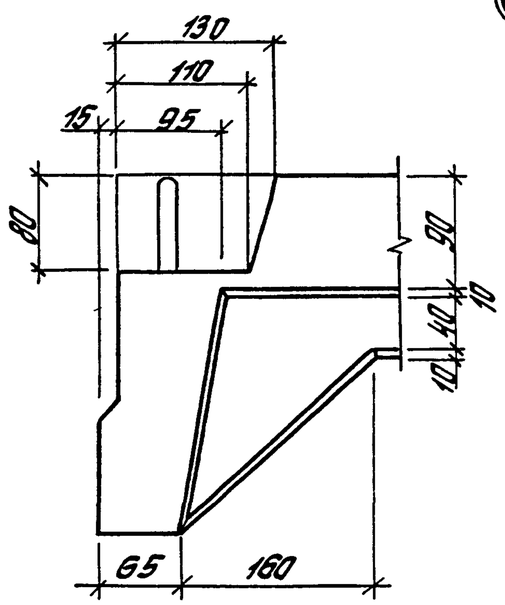

1. В плитах, имеющих отдельно стоящие монтажные петли (см. п. 4.4. докум. – ТТ вып. 1), вынетки в углах плиты не предусматривать.
2. Размещение отдельно стоящих монтажных петель в продольных ребрах плит принимать по аналогии с плитами типа ПГ (см. докум. – 1Ф4 вып. 1).

Гл.инж.пр.	Бажанова		
Разраб.	Петрова		
Исполн.	Николаева		
Пробер.	Петрова		
Н.контр.	Бажанова		

1.465.1-20.2-2Ф4

Плита 4ПФ6 с одним проемом в полке. Опалубочный чертеж

Стадия	Лист	Листов
Р		1

ЦНИИПРОМЗДАНИЙ

Инв. № подл. | Подпись и дата | Взам. инв. №

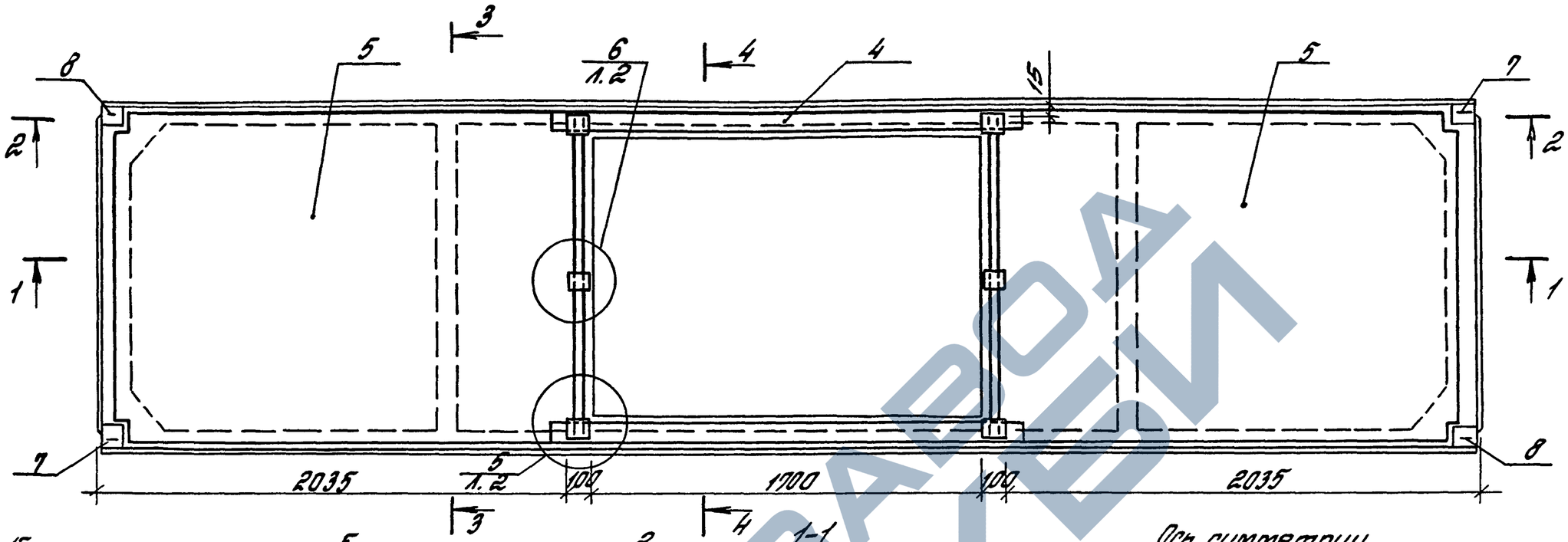

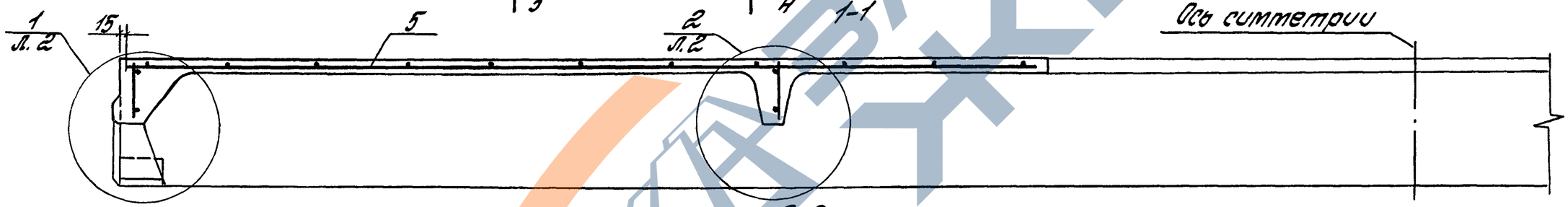

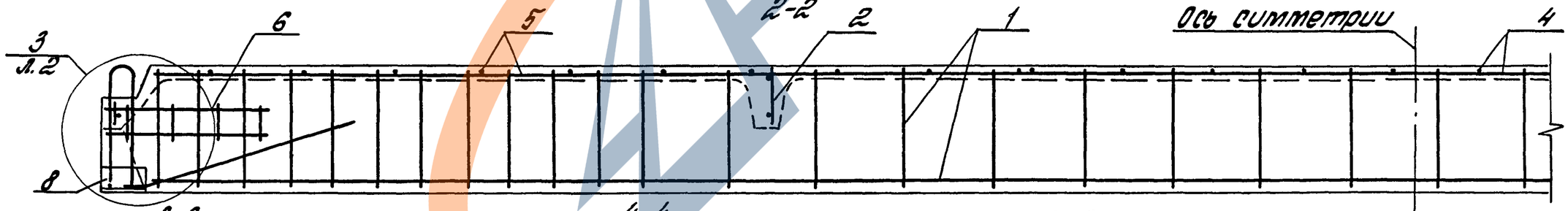

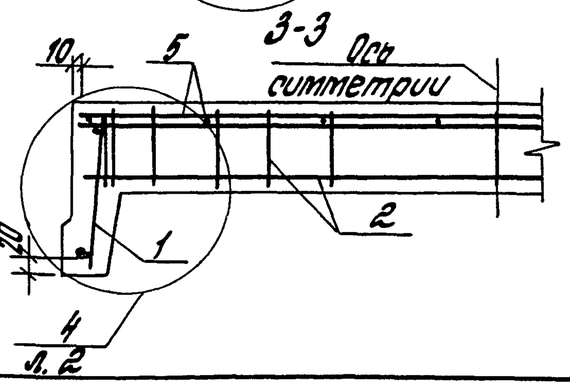

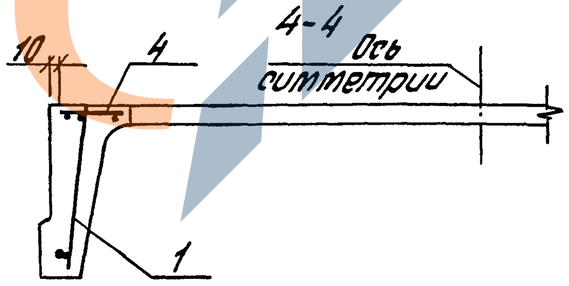

В разрезе 2-2 напрягаемая арматура условно не показана.

Гл.инж.пр.	Баженова		
Разраб.	Петрова		
Испол.	Николаева		
Провер.	Петрова		
Н.контр.	Баженова		

1.465.1-20.2-2

Плита 4ПФ6 с одним проемом в полке

Стадия	Лист	Листов
Р	1	4

ЦНИИПРОМЗДАНИЙ

Инв.№ подл. | Подпись и дата | Взам. инв.№

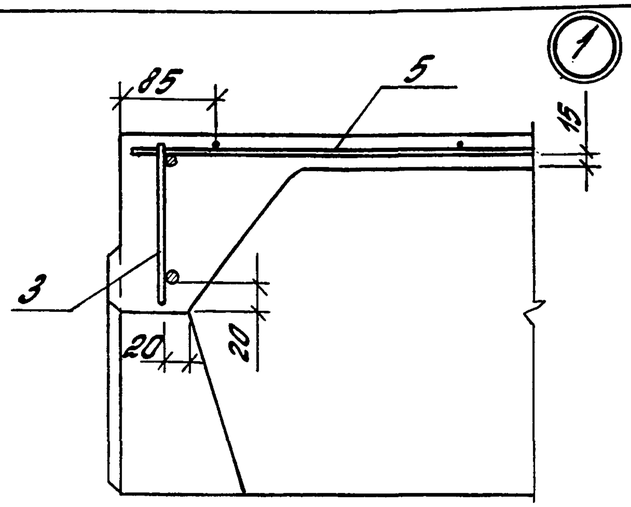

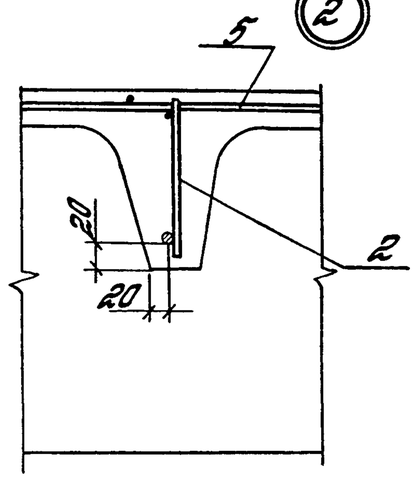

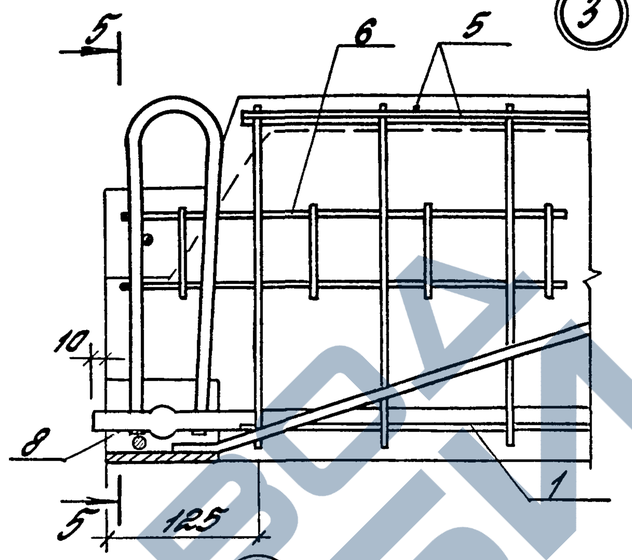

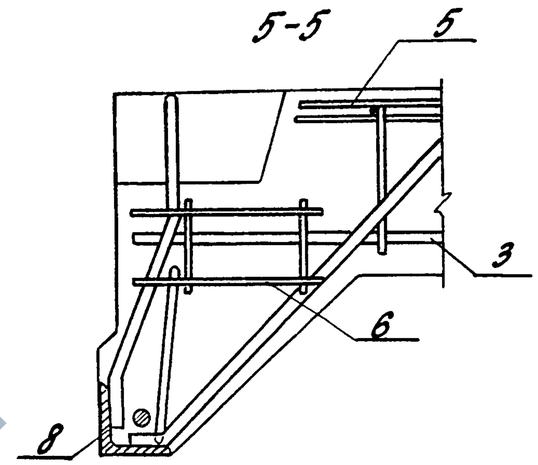

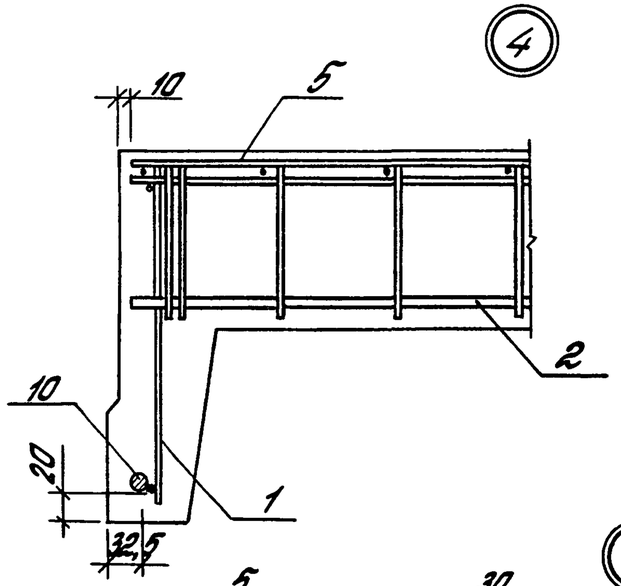

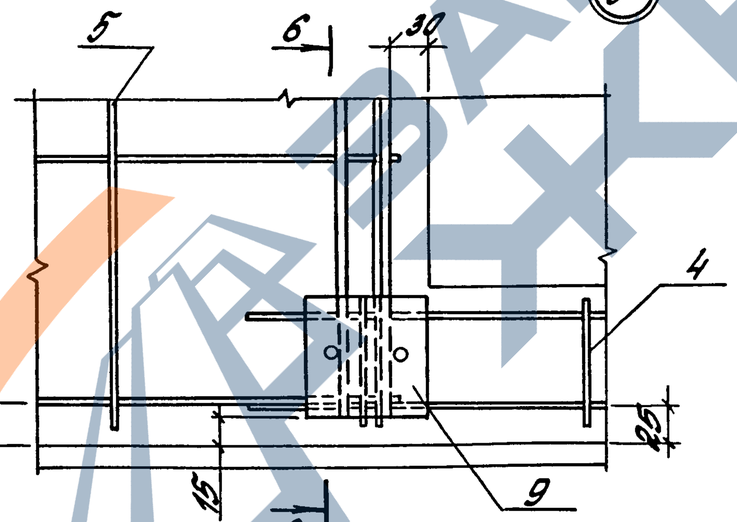

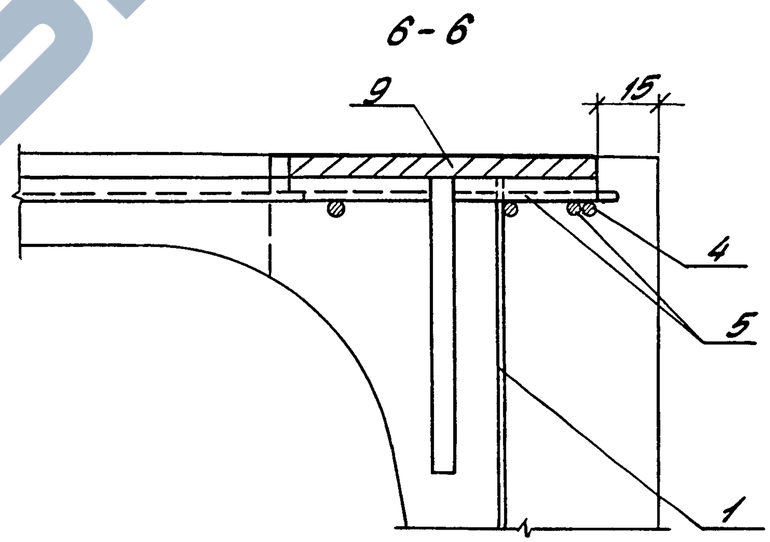

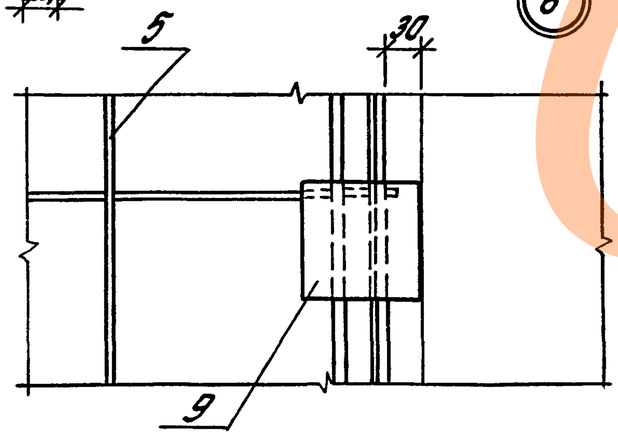

1. Маркировку узлов см. на л. 1.

2. Изменения в армировании плиты, связанные с применением монтажных петель МН10, принимать по аналогии с плитами 4ПГ6 (см. л. 3 и 7 докум. – 1 вып. 1).

Инв. № подл. | Подпись и дата | Взам. инв. №

1.465.1-20.2-2

Лист 2

Марка	Поз.	Наименование	Кол.	Обозначение документа	Масса, т
4ПФ6-1АтVI-1 4ПФ6-1АтVIл-1	1	Каркас КР2	2	1.465.1-20.3 -1	
	2	КР4	2	-2	
	3	КР8	2	-3	
	4	КР19	2	-8	
	5	Сетка С5	2	-19	
	6	С4	4	-18	
	7	Изделие закладное МН1	2	-21	
	8	МН2	2	-21	
	9	МН7	2	-26	
	10	Стержень напряг. СТН1	2	-32	
	11	Бетон класса В25, м³	0,54		
4ПФ6-2АтVI-1 4ПФ6-2АтVIл-1	1	Каркас КР3	2	1.465.1-20.3 -1	1,4 1,1; 1,2
	2	КР5	2	-2	
	3	КР9	2	-3	
		Поз. 4,6...9,11 по 4ПФ6-1АтVI-1			
	5	Сетка С6	2	-19	
	10	Стержень напряг. СТН2	2	-32	
4ПФ6-1АтV-1 4ПФ6-1АтVл-1		Поз. 1...9 по 4ПФ6-1АтVI-1			
	10	Стержень напряг. СТН5	2	1.465.1-20.3 -32	
	11	Бетон класса В15, м³	0,54		
4ПФ6-2АтV-1 4ПФ6-2АтVл-1	1	Каркас КР3	2	1.465.1-20.3 -1	
	2	КР5	2	-2	
	3	КР9	2	-3	
		Поз. 4,6...9 по 4ПФ6-1АтVI-1			
	5	Сетка С6	2	-19	
	10	Стержень напряг. СТН6	2	-32	
	11	Бетон класса В15, м³	0,54		
4ПФ6-3АтV-1 4ПФ6-3АтVл-1	1	Каркас КР3	2	1.465.1-20.3 -1	
	2	КР5	2	-2	
	3	КР9	2	-3	

Марка	Поз.	Наименование	Кол.	Обозначение документа	Масса, т
		Поз. 4,6...9 по 4ПФ6-1АтVI-1			
	5	Сетка С6	2	1.465.1-20.3 -19	
	10	Стержень напряг. СТН7	2	-32	
	11	Бетон класса В20, м³	0,54		
4ПФ6-1АтIVС-1 4ПФ6-1АтIVСл-1		Поз. 1...9 по 4ПФ6-1АтVI-1			
	10	Стержень напряг. СТН15	2	1.465.1-20.3 -32	
	11	Бетон класса В15, м³	0,54		
4ПФ6-2АтIVС-1 4ПФ6-2АтIVСл-1		Поз. 1...9 по 4ПФ6-1АтVI-1			
	10	Стержень напряг. СТН16	2	1.465.1-20.3 -32	
	11	Бетон класса В15, м³	0,54		
4ПФ6-3АтIVС-1 4ПФ6-3АтIVСл-1	1	Каркас КР3	2	1.465.1-20.3 -1	
	2	КР5	2	-2	
	3	КР9	2	-3	
		Поз. 4,6...9 по 4ПФ6-1АтVI-1			1,4 1,1; 1,2
	5	Сетка С6	2	-19	
	10	Стержень напряг. СТН17	2	-32	
	11	Бетон класса В15, м³	0,54		
4ПФ6-4АтIVС-1 4ПФ6-4АтIVСл-1	1	Каркас КР3	2	1.465.1-20.3 -1	
	2	КР5	2	-2	
	3	КР9	2	-3	
		Поз. 4,6...9 по 4ПФ6-1АтVI-1			
	5	Сетка С6	2	-19	
	10	Стержень напряг. СТН18	2	-32	
	11	Бетон класса В20, м³	0,54		
4ПФ6-1АIIIв-1 4ПФ6-1АIIIвл-1 4ПФ6-1АIIIв-1Н 4ПФ6-1АIIIв-1П		Поз 1...9 по 4ПФ6-1АтVI-1			
	10	Стержень напряг. СТН27	2	1.465.1-20.3 -32	
	11	Бетон класса В15, м³	0,54		
4ПФ6-2АIIIв-1 4ПФ6-2АIIIвл-1 4ПФ6-2АIIIв-1Н 4ПФ6-2АIIIв-1П		Поз. 1...9 по 4ПФ6-1АтVI-1			
	10	Стержень напряг. СТН28	2	1.465.1-20.3 -32	
	11	Бетон класса В15, м³	0,54		

См. примечания на л. 4

Инв.№ подл. | Подпись и дата | Взам.инв.№

Марка	Поз.	Наименование	Кол.	Обозначение документа	Масса, т
4ПФ6-3АIIIв-1 4ПФ6-3АIIIвл-1 4ПФ6-3АIIIв-1Н 4ПФ6-3АIIIв-1П	1	Каркас КР3	2	1.465.1-20.3 –1	
	2	КР5	2	–2	
	3	КР9	2	–3	
		Поз.4,6...9 по 4ПФ6-1АтVI-1			
	5	Сетка С6	2	–19	
	10	Стержень напряг. СТН29	2	–32	
	11	Бетон класса В15, м³	0,54		
4ПФ6-4АIIIв-1 4ПФ6-4АIIIвл-1 4ПФ6-4АIIIв-1Н 4ПФ6-4АIIIв-1П	1	Каркас КР3	2	1.465.1-20.3 –1	
	2	КР5	2	–2	
	3	КР9	2	–3	
		Поз.4,6..9 по 4ПФ6-1АтVI-1			
	5	Сетка С6	2	–19	1,4
	10	Стержень напряг. СТН30	2	–32	1,1; 1,2
	11	Бетон класса В20, м³	0,54		
4ПФ6-1АIVв-1Н 4ПФ6-1АIVв-1П		Поз. 1... 9 по 4ПФ6-1АтVI-1			
	10	Стержень напряг. СТН21	2	1.465.1-20.3 –32	
	11	Бетон класса В15, м³	0,54		
4ПФ6-2АIVв-1Н 4ПФ6-2АIVв-1П		Поз. 1... 9 по 4ПФ6-1АтVI-1			
	10	Стержень напряг. СТН22	2	1.465.1-20.3 –32	
	11	Бетон класса В15, м³	0,54		
4ПФ6-3АIVв-1Н 4ПФ6-3АIVв-1П		Поз. 1... 9 по 4ПФ6-1АтVI-1			
	10	Стержень напряг. СТН23	2	1.465.1-20.3 –32	1,4
	11	Бетон класса В15, м³	0,54		
4ПФ6-4АIVв-1Н 4ПФ6-4АIVв-1П	1	Каркас КР3	2	1.465.1-20.3 –1	
	2	КР5	2	–2	
	3	КР9	2	–3	
		Поз.4,6... 9 по 4ПФ6-1АтVI-1			
	5	Сетка С6	2	–19	

Марка	Поз.	Наименование	Кол.	Обозначение документа	Масса, т
	10	Стержень напряг. СТН24	2	1.465.1-20.3 –32	
	11	Бетон класса В20, м³	0,54		
4ПФ6-1АтVск-1Н		Поз. 1... 9 по 4ПФ6-1АтVI-1			
	10	Стержень напряг. СТН10	2	1.465.1-20.3 –32	
	11	Бетон класса В15, м³	0,54		
4ПФ6-2АтVск-1Н		Поз. 1... 9 по 4ПФ6-1АтVI-1			
	10	Стержень напряг. СТН11	2	1.465.1-20.3 –32	
	11	Бетон класса В15, м³	0,54		1,4
4ПФ6-3АтVск-1Н	1	Каркас КР3	2	1.465.1-20.3 –1	
	2	КР5	2	–2	
	3	КР9	2	–3	
		Поз.4,6... 9 по 4ПФ6-1АтVI-1			
	5	Сетка С6	2	–19	
	10	Стержень напряг. СТН12	2	–32	
	11	Бетон класса В20, м³	0,54		

1. В таблицах спецификаций масса плит указана дробью, числитель которой соответствует плитам из тяжелого бетона, знаменатель- плитам из керамзитобетона (первая цифра) и аглопоритобетона или шлакопемзобетона (вторая цифра).

2. Изменения в армировании, связанные с применением монтажных петель МН10, принимать по аналогии с плитами 4ПГ6 (см. таблицу на л. 7 докум.-1 вып. 1)

Инв.№ подл. | Подпись и дата | Взам.инв.№

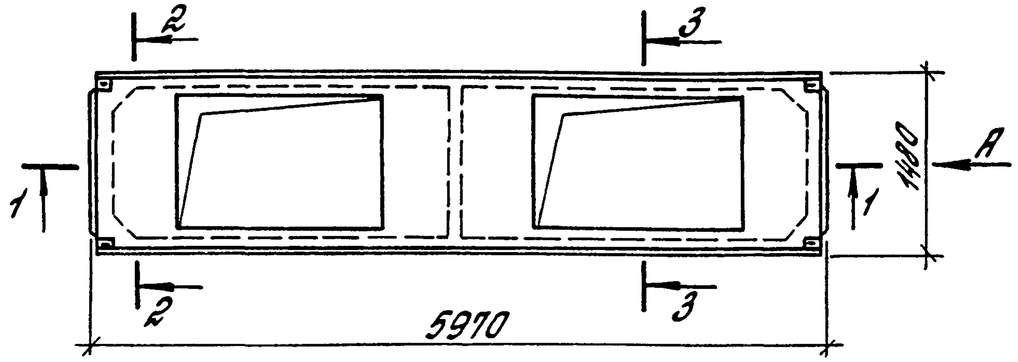

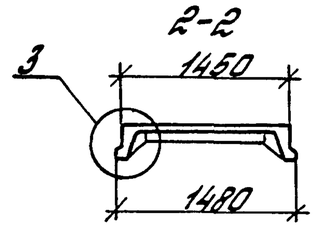

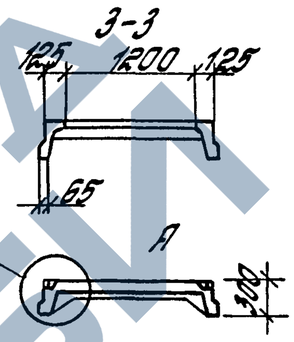

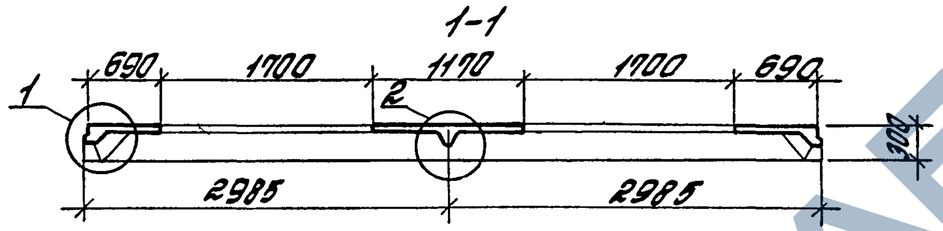

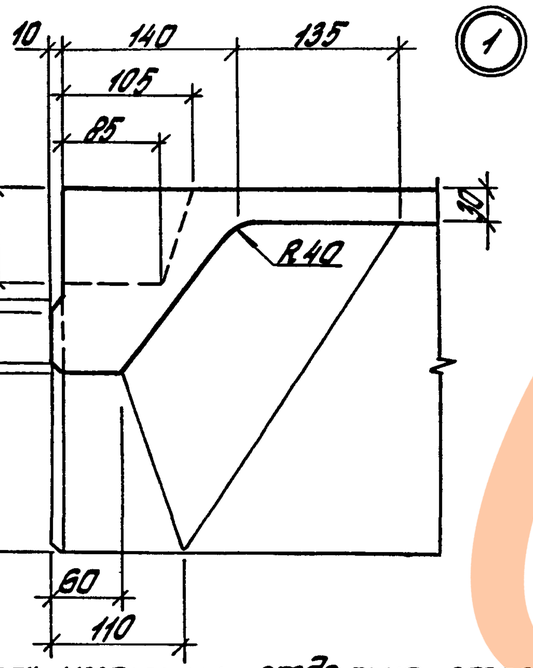

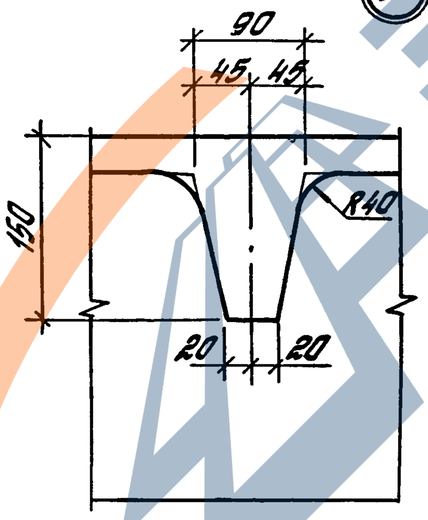

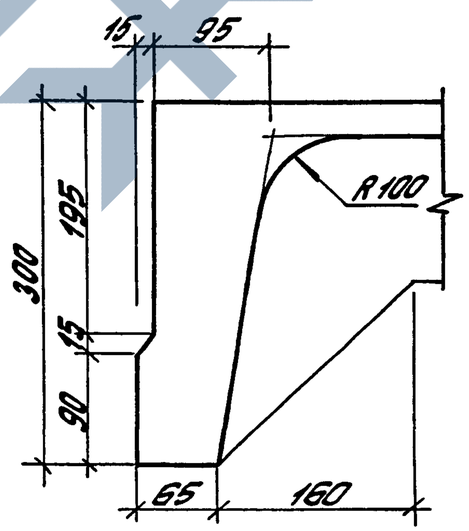

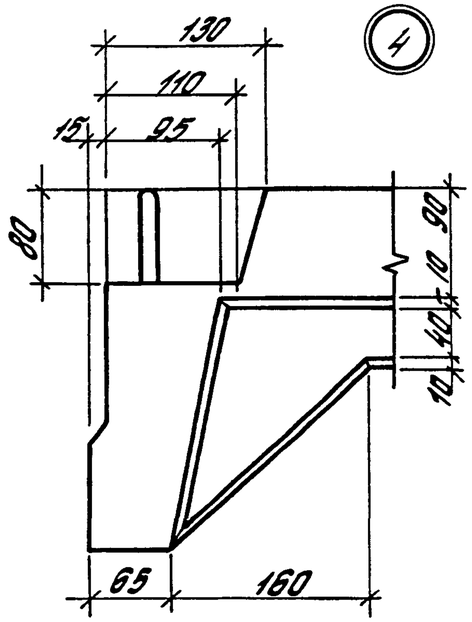

1. В плитах, имеющих отдельно стоящие монтажные петли (см. п. 4.4. докум. – ТТ" вып. 1) выемки в углах плиты не предусматривать.

2. Размещение отдельно стоящих монтажных петель в продольных ребрах плит принимать по аналогии с плитами типа ПГ (см. докум. – 1ФЧ вып. 1)

Гл. инж. пр.	Баженова		
Разраб.	Петрова		
Исполн.	Николаева		
Провер.	Петрова		
Н. контр.	Баженова		

1.465.1-20.2-3Ф4

Плита 4ПФ6 с двумя проетами в полке. Опалубочный чертеж

Стадия	Лист	Листов
Р		1

ЦНИИПРОМЗДАНИЙ

Инв. № подл. | Подпись и дата | Взам. инв. №

Ц 00005-03 18

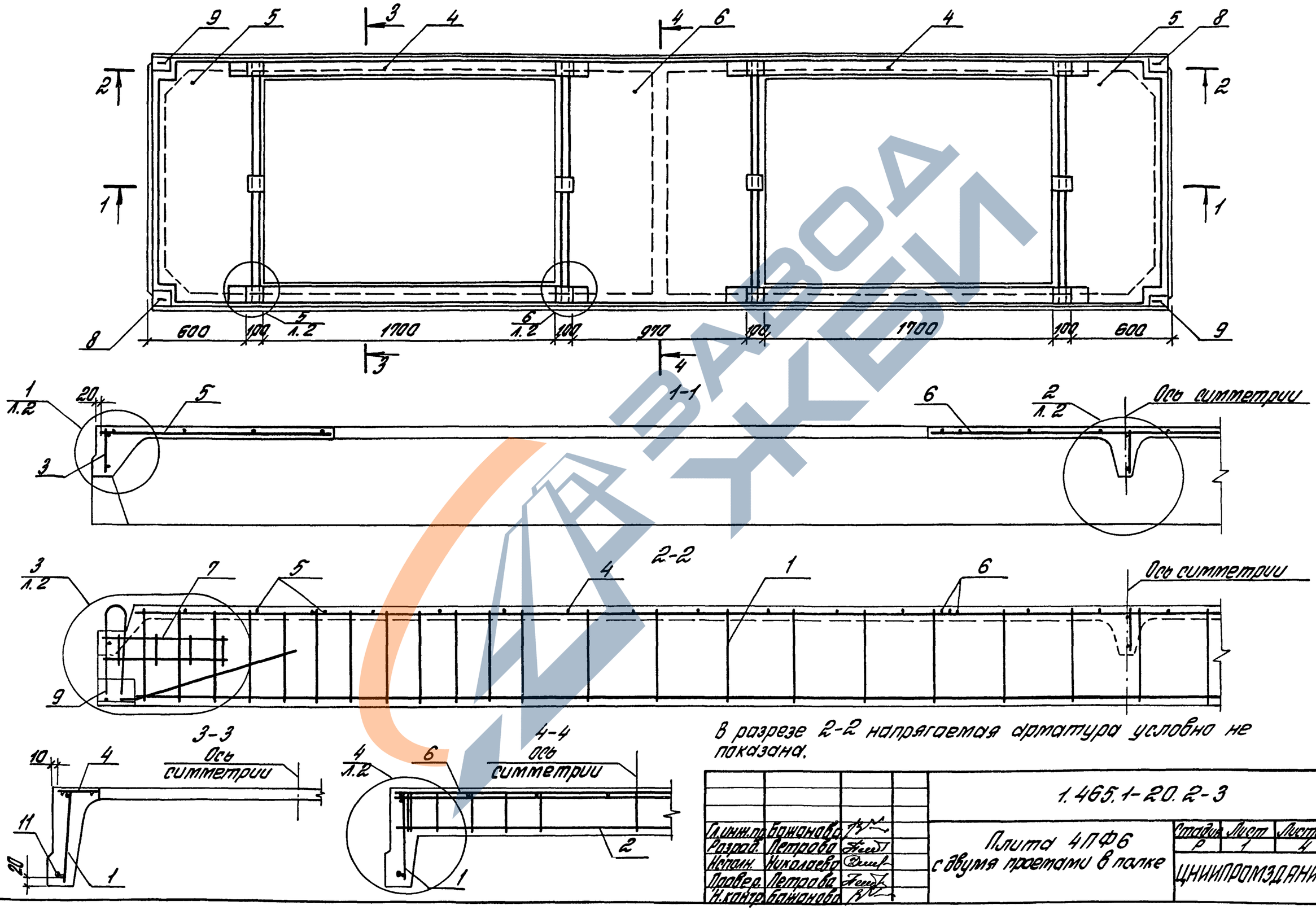

В разрезе 2-2 напрягаемая арматура условно не показана.

Гл.инж.пр.	Бажанова		1.465.1-20.2-3	
Разраб.	Петрова		Плита 4ПФ6 с двумя проемами в полке	Стадия: Р; Лист: 1; Листов: 4
Исполн.	Николаева			ЦНИИПРОМЗДАНИЙ
Провер.	Петрова			
Н.контр.	Бажанова			

Инв. № подл. | Подпись и дата | Взам. инв. №

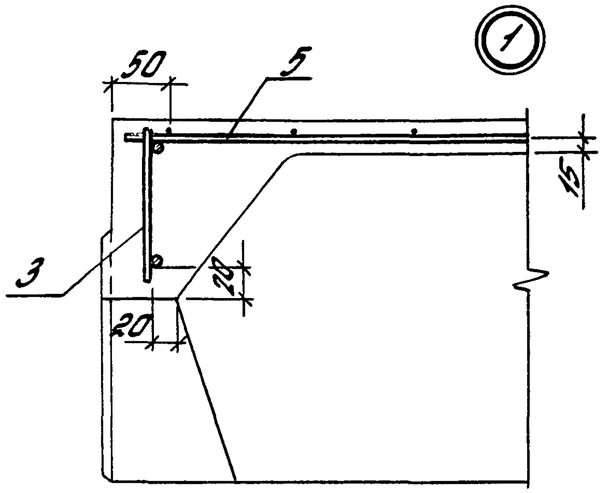

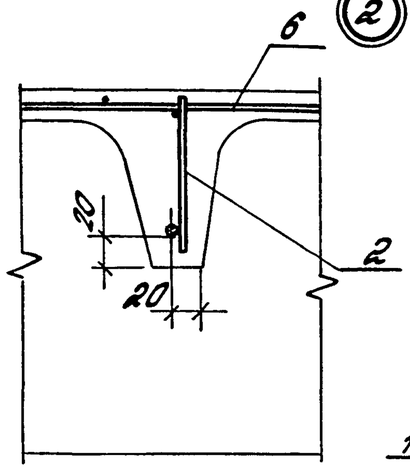

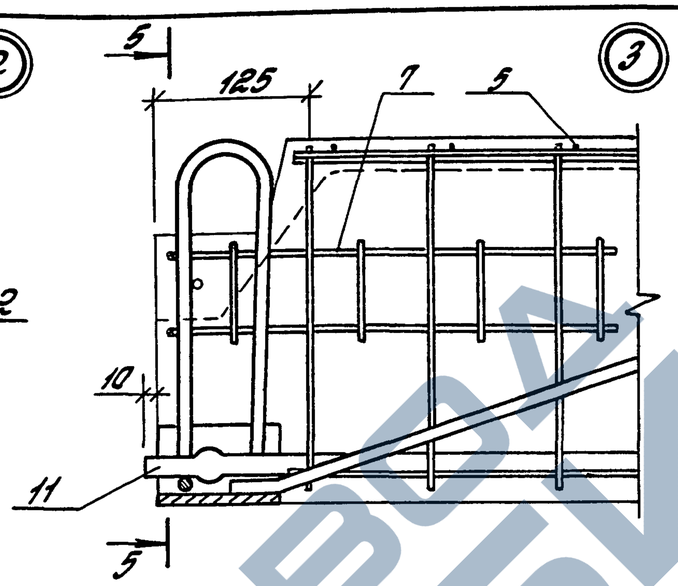

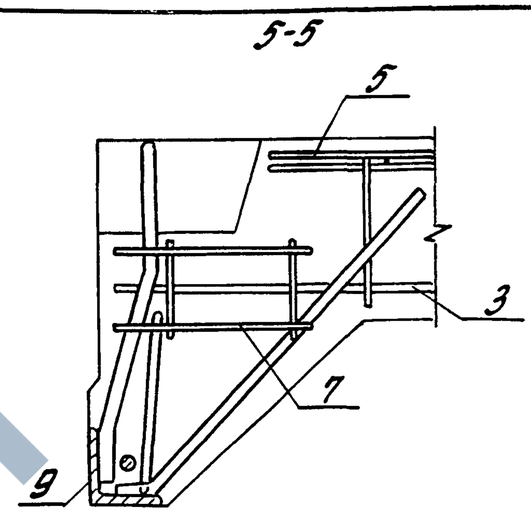

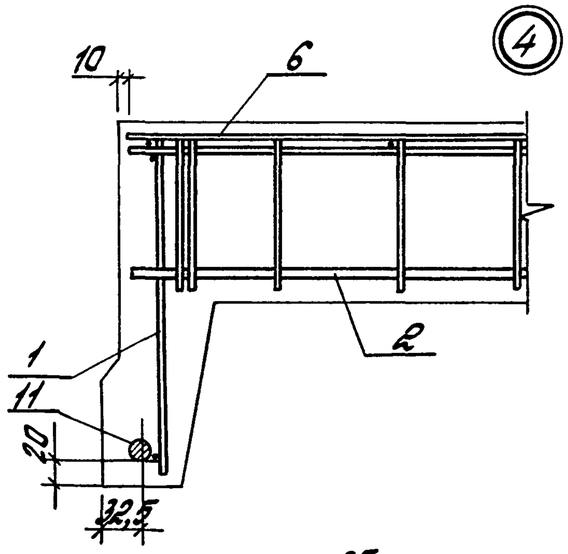

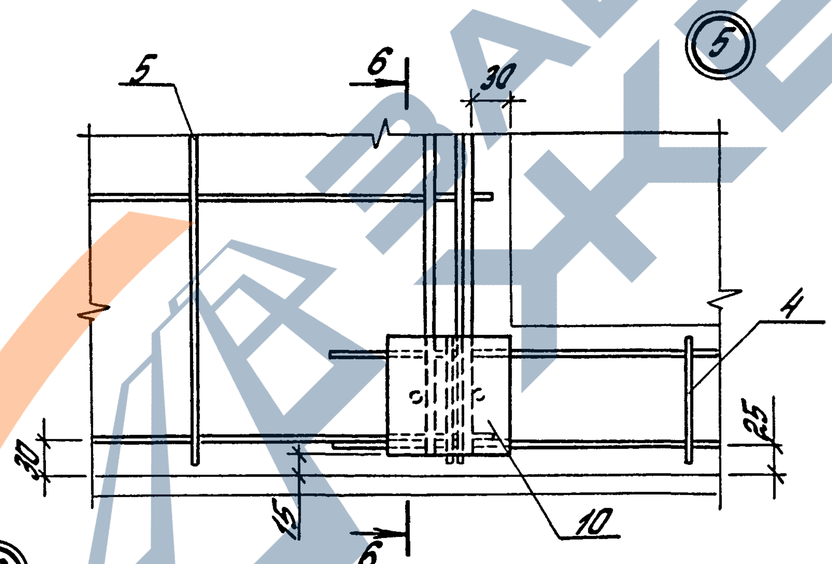

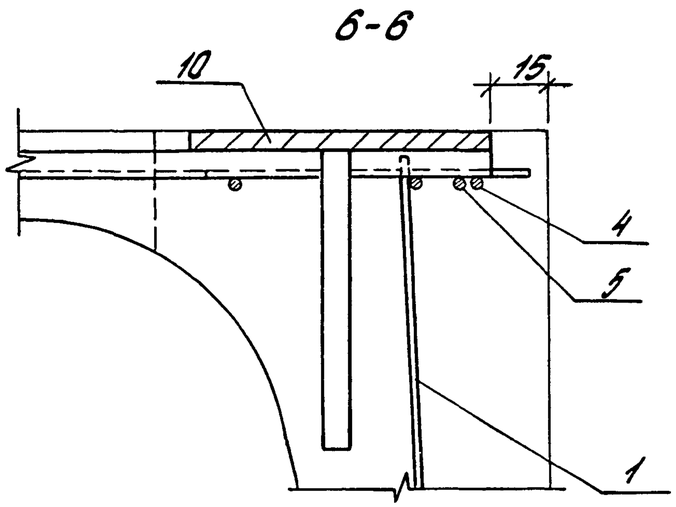

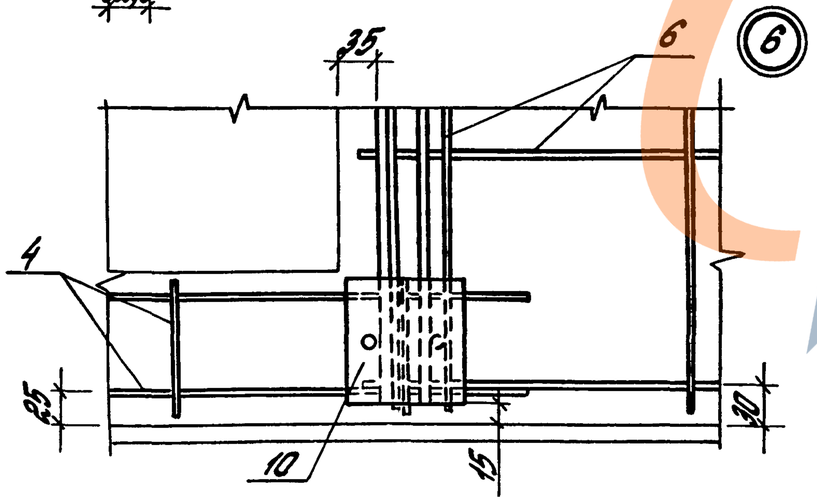

1. Маркировка узлов см. л. 1.

2. Изменения в армировании плиты, связанные с применением монтажных петель МН 10, принимать по аналогии с плитами 4ПГ6 (см. л. 3 и 7 докум. – 1 вып. 1).

1.465.1-20.2-3

Лист 2

Марка	Поз.	Наименование	Кол.	Обозначение документа	Масса, т
4ПФ6-1Ат.V-2 4ПФ6-1Ат.VI-2	1	Каркас КР2	2	1.465.1-20.3 – 1	
	2	КР4	1	– 2	
	3	КР8	2	– 3	
	4	КР10	4	– 8	
	5	Сетка С7	2	– 20	
	6	С9	1	– 20	
	7	С4	4	– 18	
	8	Изделие закладное МН1-1	2	– 21	
	9	МН1-2	2	– 21	
	10	МН7	4	– 26	
	11	Стержень напряг. СТН1	2	– 32	
	12	Бетон класса В25, м³	0,47		
4ПФ6-2Ат.V-2 4ПФ6-2Ат.VI-2	1	Каркас КР3	2	1.465.1-20.3 – 1	1,2 0,9; 1,1
	2	КР5	1	– 2	
	3	КР9	2	– 3	
		Поз. 4, 7... 10, 12 по 4ПФ6-1Ат.V-2			
	5	Сетка С8	2	– 20	
	6	С10	1	– 20	
	11	Стержень напряг. СТН2	2	– 32	
4ПФ6-1Ат.V-2 4ПФ6-1Ат.VI-2		Поз. 1... 10 по 4ПФ6-1Ат.V-2			
	11	Стержень напряг. СТН5	2	1.465.1-20.3 – 1	
	12	Бетон класса В15, м³	0,47		
4ПФ6-2Ат.V-2 4ПФ6-2Ат.VI-2	1	Каркас КР3	2	1.465.1-20.3 – 1	
	2	КР5	1	– 2	
	3	КР9	2	– 3	
		Поз 4, 7... 10 по 4ПФ6-1Ат.V-2			
	5	Сетка С8	2	1.465.1-20.3 – 20	
	6	С10	1	– 20	
	11	Стержень напряг. СТН6	2	– 32	
	12	Бетон класса В15, м³	0,47		

Марка	Поз.	Наименование	Кол.	Обозначение документа	Масса, т
4ПФ6-3Ат.V-2 4ПФ6-3Ат.VI-2	1	Каркас КР3	2	1.465.1-20.3 – 1	
	2	КР5	1	– 2	
	3	КР9	2	– 3	
		Поз. 4, 7... 10 по 4ПФ6-1Ат.V-2			
	5	Сетка С8	2	– 20	
	6	С10	1	– 20	
	11	Стержень напряг. СТН7	2	– 32	
	12	Бетон класса В20, м³	0,47		
4ПФ6-1Ат.IVс-2 4ПФ6-1Ат.IVсл-2		Поз. 1... 10 по 4ПФ6-1Ат.V-2			
	11	Стержень напряг. СТН15	2	1.465.1-20.3 – 32	
	12	Бетон класса В15, м³	0,47		
4ПФ6-2Ат.IVс-2 4ПФ6-2Ат.IVсл-2		Поз 1... 10 по 4ПФ6-1Ат.V-2			
	11	Стержень напряг. СТН16	2	1.465.1-20.3 – 32	
		Бетон класса В15, м³	0,47		
4ПФ6-3Ат.IVс-2 4ПФ6-3Ат.IVсл-2	1	Каркас КР3	2	1.465.1-20.3 – 1	1,2 0,9; 1,1
	2	КР5	1	– 2	
	3	КР9	2	– 3	
		Поз. 4, 7... 10 по 4ПФ6-1Ат.V-2			
	5	Сетка С8	2	– 20	
	6	С10	1	– 20	
	11	Стержень напряг. СТН17	2	– 32	
	12	Бетон класса В15, м³	0,47		
4ПФ6-4Ат.IVс-2 4ПФ6-4Ат.IVсл-2	1	Каркас КР3	2	1.465.1-20.3 – 1	
	2	КР5	1	– 2	
	3	КР9	2	– 3	
		Поз. 4, 7... 10 по 4ПФ6-1Ат.V-2			
	5	Сетка С8	2	– 20	
	6	С10	1	– 20	
	11	Стержень напряг. СТН18	2	– 32	
	12	Бетон класса В20, м³	0,47		

См. примечания на л. 4

Инв. № подл. | Подп. и дата | Взам. инв. №

Марка	Поз.	Наименование	Кол.	Обозначение документа	Масса, т
4ПФ6-1АIIIв-2		Поз. 1...10 по 4ПФ6-1АтIII-2			
4ПФ6-1АIIIв1-2	11	Стержень напряг. СТН27	2	1.465.1-20.3 –32	
4ПФ6-1АIIIв-2Н	12	Бетон класса В15, м³	0,41		
4ПФ6-1АIIIв-2П					
4ПФ6-2АIIIв-2		Поз. 1...10 по 4ПФ6-1АтIII-2			
4ПФ6-2АIIIв1-2	11	Стержень напряг. СТН28	2	1.465.1-20.3 –32	
4ПФ6-2АIIIв-2Н	12	Бетон класса В15, м³	0,41		
4ПФ6-2АIIIв-2П					
	1	Каркас КР3	2	1.465.1-20.3 –1	
	2	КР5	1	–2	
4ПФ6-3АIIIв-2	3	КР9	2	–3	
4ПФ6-3АIIIв1-2		Поз. 4,7...10 по 4ПФ6-1АтV-2			
4ПФ6-3АIIIв-2Н	5	Сетка С8	2	–20	
4ПФ6-3АIIIв-2П	6	С10	1	–20	
	11	Стержень напряг. СТН29	2	1.465.1-20.3 –32	
	12	Бетон класса В15, м³	0,41		1,2 / 0,9; 1,1
	1	Каркас КР3	2	1.465.1-20.3 –1	
	2	КР5	1	–2	
	3	КР9	2	–3	
4ПФ6-4АIIIв-2		Поз. 4,7...10 по 4ПФ6-1АтV-2			
4ПФ6-4АIIIв1-2	5	Сетка С8	2	–20	
4ПФ6-4АIIIв-2Н	6	С10	1	–20	
4ПФ6-4АIIIв-2П	11	Стержень напряг. СТН30	2	1.465.1-20.3 –32	
	12	Бетон класса В20, м³	0,41		
4ПФ6-1АIV-2Н		Поз. 1...10 по 4ПФ6-1АтV-2			
4ПФ6-1АIV-2П	11	Стержень напряг. СТН21	2	1.465.1-20.3 –32	
	12	Бетон класса В15, м³	0,41		
4ПФ6-2АIV-2Н		Поз. 1...10 по 4ПФ6-1АтV-2			
4ПФ6-2АIV-2П	11	Стержень напряг. СТН22	2	1.465.1-20.3 –32	1,2
	12	Бетон класса В15, м³	0,41		
4ПФ6-3АIV-2Н		Поз. 1...10 по 4ПФ6-1АтV-2			
4ПФ6-3АIV-2П	11	Стержень напряг. СТН23	2	1.465.1-20.3 –32	
	12	Бетон класса В15, м³	0,41		

Марка	Поз.	Наименование	Кол.	Обозначение документа	Масса, т
	1	Каркас КР3	2	1.465.1-20.3 –1	
	2	КР5	1	–2	
	3	КР9	2	–3	
4ПФ6-4АIV-2Н		Поз. 4,7...10 по 4ПФ6-1АтV-2			
4ПФ6-4АIV-2П	5	Сетка С8	2	–20	
	6	С10	1	–20	
	11	Стержень напряг. СТН24	2	1.465.1-20.3 –32	
	12	Бетон класса В20, м³	0,41		
		Поз. 1...10 по 4ПФ6-1АтV-2			1,2
4ПФ6-1АтVСК-2Н	11	Стержень напряг. СТН10	2	1.465.1-20.3 –32	
	12	Бетон класса В15, м³	0,41		
		Поз. 1...10 по 4ПФ6-1АтV-2			
4ПФ6-2АтVСК-2Н	11	Стержень напряг. СТН11	2	1.465.1-20.3 –32	
	12	Бетон класса В15, м³	0,41		
	1	Каркас КР3	2	1.465.1-20.3 –1	
	2	КР5	1	–2	
	3	КР9	2	–3	
4ПФ6-3АтVСК-2Н		Поз. 4,7...10 по 4ПФ6-1АтV-2			
	5	Сетка С8	2	–20	
	6	С10	1	–20	
	11	Стержень напряг. СТН12	2	–32	
	12	Бетон класса В20, м³	0,41		

1. В таблицах спецификаций масса плит указана дробью, числитель которой соответствует плитам из тяжелого бетона, знаменатель – плитам из керамзитобетона (первая цифра) и аглопоритобетона или шлакопемзобетона (вторая цифра).

2. Изменения в армировании, связанные с применением монтажных петель МН10, принимать по аналогии с плитами 4ПГ6 (см. таблицу на л. 7 докум. – 1 вып. 1).

Инв. № подл. | Подп. и дата | Взам. инв. №

Марка плиты	Напрягаемая арматура класса										Изделия арматурные									Изделия закладные									Общий расход
	Ат-VI				Ат-V					Всего	Арматура класса								Всего	Арматура класса					Прокат марки			Всего	
	ГОСТ 10884-81										A-III					Вр-I				A-III			A-I		Ст3кп 3-1				
											ГОСТ 5781-82					ГОСТ 6727-80				ГОСТ 5781-82					ГОСТ 8509-86				
	ф12	ф14	ф16	Итого	ф12	ф14	ф16	ф18	Итого		ф6	ф8	ф10	ф12	Итого	ф4	ф5	Итого		ф8	ф14	Итого	ф10	Итого	L63х6	Итого			
4ПЛ6-1АтVI	10,6	–	–	10,6	–	–	–	–	–	10,6	9,1	2,2	2,7	–	14,0	2,9	6,6	9,5	23,5										40,1
4ПЛ6-2АтVI	–	14,6	–	14,6	–	–	–	–	–	14,6	9,1	–	3,2	3,9	16,2	2,9	6,6	9,5	25,7										46,3
4ПЛ6-3АтVI	–	–	19,0	19,0	–	–	–	–	–	19,0	18,9	–	3,2	3,9	26,0	2,9	–	2,9	28,9										53,9
4ПЛ6-1АтV	–	–	–	–	10,6	–	–	–	10,6	10,6	9,1	2,2	2,7	–	14,0	2,9	6,6	9,5	23,5	1,6	0,4	2,0	1,6	1,6	2,4	2,4		6,0	40,1
4ПЛ6-2АтV	–	–	–	–	–	14,6	–	–	14,6	14,6	9,1	2,2	2,7	–	14,0	2,9	6,6	9,5	23,5										44,1
4ПЛ6-3АтV	–	–	–	–	–	–	19,0	–	19,0	19,0	18,9	–	3,2	3,9	26,0	2,9	–	2,9	28,9										53,9
4ПЛ6-4АтV	–	–	–	–	–	–	–	24,0	24,0	24,0	18,9	–	3,2	3,9	26,0	2,9	–	2,9	28,9										58,9

Марка плиты	Напрягаемая арматура класса										Изделия арматурные									Изделия закладные									Общий расход
	Ат-IVс					A-IIIв					Арматура класса									Арматура класса					Прокат марки				
	ГОСТ 10884-81									Всего	A-III					Вр-I			Всего	A-III			A-I		Ст3кп 3-1		Всего		
											ГОСТ 5781-82					ГОСТ 6727-80				ГОСТ 5781-82					ГОСТ 8509-86				
	ф14	ф16	ф18	ф20	Итого	ф16	ф18	ф20	ф22	Итого	ф6	ф8	ф10	ф12	Итого	ф4	ф5	Итого		ф8	ф14	Итого	ф10	Итого	L63х6	Итого			
4ПЛ6-1АтIVс	14,6	–	–	–	14,6	–	–	–	–	–	14,6	9,1	2,2	2,7	–	14,0	2,9	6,6	9,5	23,5										44,1
4ПЛ6-2АтIVс	–	19,0	–	–	19,0	–	–	–	–	–	19,0	9,1	2,2	2,7	–	14,0	2,9	6,6	9,5	23,5										48,5
4ПЛ6-3АтIVс	–	–	24,0	–	24,0	–	–	–	–	–	24,0	18,9	–	3,2	3,9	26,0	2,9	–	2,9	28,9										58,9
4ПЛ6-4АтIVс	–	–	–	29,6	29,6	–	–	–	–	–	29,6	18,9	–	3,2	3,9	26,0	2,9	–	2,9	28,9										64,5
4ПЛ6-1АIIIв	–	–	–	–	–	19,0	–	–	–	19,0	19,0	9,1	2,2	2,7	–	14,0	2,9	6,6	9,5	23,5	1,6	0,4	2,0	1,6	1,6	2,4	2,4		6,0	48,5
4ПЛ6-2АIIIв	–	–	–	–	–	–	24,0	–	–	24,0	24,0	9,1	2,2	2,7	–	14,0	2,9	6,6	9,5	23,5										53,5
4ПЛ6-3АIIIв	–	–	–	–	–	–	–	29,6	–	29,6	29,6	18,9	–	3,2	3,9	26,0	2,9	–	2,9	28,9										64,5
4ПЛ6-4АIIIв	–	–	–	–	–	–	–	–	35,8	35,8	35,8	18,9	–	3,2	3,9	26,0	2,9	–	2,9	28,9										70,1

Прокат марки Ст3кп 3-1 по ГОСТ 535-88 или марки С235 по ГОСТ 27772-88

Инв.№ подл. | Подпись и дата | Взам.инв.№

Гл.инж.пр.	Бажанова	
Разраб.	Петрова	
Исполн.	Николаева	
Проверил	Петрова	
Н.контр.	Бажанова	

1.465.1-20.2-РС1

Ведомость расхода стали на плиту 4ПЛ6, кг

Стадия	Лист	Листов
Р	1	2

ЦНИИПРОМЗДАНИЙ

Марка плиты	Напрягаемая арматура класса								Всего	Изделия арматурные								Всего	Изделия закладные								Всего	Общий расход
	A-IV				Ат-V СК					Арматура класса									Арматура класса					Прокат марки			
	ГОСТ 5781-82				ГОСТ 10884-81					A-III ГОСТ 5781-82					Вр-I ГОСТ 6727-80				A-III ГОСТ 5781-82			A-I		Ст3кп3-1 ГОСТ 8509-86			
	ф16	ф18	ф20	Итого	ф14	ф16	ф18	Итого		ф6	ф8	ф10	ф12	Итого	ф4	ф5	Итого		ф8	ф14	Итого	ф10	Итого	L63х6	Итого		
4ПЛ6-2АIV-Н(п)	19,0	—	—	19,0	—	—	—	—	19,0	9,1	2,2	2,7	—	14,0	2,9	6,6	9,5	23,5	1,6	0,4	2,0	1,6	1,6	2,4	2,4	6,0	48,5
4ПЛ6-3АIV-Н(п)	—	24,0	—	24,0	—	—	—	—	24,0	9,1	—	3,2	3,9	16,2	2,9	6,6	9,5	25,7									55,7
4ПЛ6-4АIV-Н(п)	—	—	29,6	29,6	—	—	—	—	29,6	18,9	—	3,2	3,9	26,0	2,9	—	2,9	28,9									64,5
4ПЛ6-2АтV СК-Н	—	—	—	—	14,6	—	—	14,6	14,6	9,1	2,2	2,7	—	14,0	2,9	6,6	9,5	23,5									44,1
4ПЛ6-3АтV СК-Н	—	—	—	—	—	19,0	—	19,0	19,0	9,1	—	3,2	3,9	16,2	2,9	6,6	9,5	25,7									50,7
4ПЛ6-4АтV СК-Н	—	—	—	—	—	—	24,0	24,0	24,0	18,9	—	3,2	3,9	26,0	2,9	—	2,9	28,9									58,9

Марка плиты	Напрягаемая арматура класса						Изделия арматурные									Изделия закладные										Общий расход
	A-IIIв						Арматура класса									Арматура класса					Прокат марки					
							A-III ГОСТ 5781-82					Вр-I ГОСТ 6727-80				A-III			A-I		Ст3кп3-1 ГОСТ 8509-86					
	ф16	ф18	ф20	ф22	Итого	Всего	ф6	ф8	ф10	ф12	Итого	ф4	ф5	Итого	Всего	ф8	ф14	Итого	ф10	Итого	L63х6		Итого	Всего		
4ПЛ6-1АIIIв-Н(п)	19,0	—	—	—	19,0	19,0	9,1	2,2	2,7	—	14,0	2,9	6,6	9,5	23,5	1,6	0,4	2,0	1,6	1,6	2,4		2,4	6,0	48,5
4ПЛ6-2АIIIв-Н(п)	—	24,0	—	—	24,0	24,0	9,1	2,2	2,7	—	14,0	2,9	6,6	9,5	23,5										53,5
4ПЛ6-3АIIIв-Н(п)	—	—	29,6	—	29,6	29,6	18,9	—	3,2	3,9	26,0	2,9	—	2,9	28,9										64,5
4ПЛ6-4АIIIв-Н(п)	—	—	—	35,8	35,8	35,8	18,9	—	3,2	3,9	26,0	2,9	—	2,9	28,9										70,7

Прокат марки Ст3кп3-1 по ГОСТ 535-88 или марки С235 по ГОСТ 27772-88

Инв. № подл. | Подпись и дата | Взам. инв. №

Марка плиты	Напрягаемая арматура класса								Изделия арматурные									Изделия закладные										Общий расход
	Ат-VI			Ат-V				Всего	Арматура класса								Всего	Арматура класса					Прокат марки				Всего	
	ГОСТ 10884-81								А-III ГОСТ 5781-82					Вр-I ГОСТ 6727-80				А-III ГОСТ 5781-82			А-I		Ст 3 кп 3-1 ГОСТ 103-76		ГОСТ 8509-86			
	ф10	ф12	Итого	ф10	ф12	ф14	Итого		ф6	ф8	ф10		Итого	ф4	ф5	Итого		ф8	ф14	Итого	ф10	Итого	-6х10	Итого	L63х6	Итого		
4ПФ6-1АтVI-1	7,4	—	7,4	—	—	—	—	7,4	0,8	3,4	—	—	4,2	6,8	8,2	15,0	19,2											38,0
4ПФ6-2АтVI-1	—	10,6	10,6	—	—	—	—	10,6	10,6	—	5,0	—	15,6	1,0	11,0	12,0	27,6											49,6
4ПФ6-1АтV-1	—	—	—	7,4	—	—	7,4	7,4	0,8	3,4	—	—	4,2	6,8	8,2	15,0	19,2	4,2	0,4	4,6	1,6	1,6	2,8	2,8	2,4	2,4	11,4	38,0
4ПФ6-2АтV-1	—	—	—	—	10,6	—	10,6	10,6	10,6	—	5,0	—	15,6	1,0	11,0	12,0	27,6											49,6
4ПФ6-3АтV-1	—	—	—	—	—	14,6	14,6	14,6	10,6	—	5,0	—	15,6	1,0	11,0	12,0	27,6											53,6

Марка плиты	Напрягаемая арматура класса										Изделия арматурные									Изделия закладные										Общий расход
	Ат-IVС					А-IIIв					Всего	Арматура класса								Всего	Арматура класса				Прокат марки				Всего	
	ГОСТ 10884-81											А-III ГОСТ 5781-82					Вр-I ГОСТ 6727-80				А-III ГОСТ 5781-82		А-I		Ст 3 кп 3-1 ГОСТ 103-76		ГОСТ 8509-86			
	ф10	ф12	ф14	ф16	Итого	ф12	ф14	ф16	ф18	Итого		ф6	ф8	ф10		Итого	ф4	ф5	Итого		ф8	ф14	Итого	ф10	Итого	-6х10	Итого	L63х6	Итого		
4ПФ6-1АтIVС-1	7,4	—	—	—	7,4	—	—	—	—	—	7,4	0,8	3,4	—	—	4,2	6,8	8,2	15,0	19,2										
4ПФ6-2АтIVС-1	—	10,6	—	—	10,6	—	—	—	—	—	10,6	0,8	3,4	—	—	4,2	6,8	8,2	15,0	19,2										
4ПФ6-3АтIVС-1	—	—	14,6	—	14,6	—	—	—	—	—	14,6	10,6	—	5,0	—	15,6	1,0	11,0	12,0	27,6										
4ПФ6-4АтIVС-1	—	—	—	19,0	19,0	—	—	—	—	—	19,0	10,6	—	5,0	—	15,6	1,0	11,0	12,0	27,6										
4ПФ6-1АIIIв-1	—	—	—	—	—	10,6	—	—	—	10,6	10,6	0,8	3,4	—	—	4,2	6,8	8,2	15,0	19,2	4,2	0,4	4,6	1,6	1,6	2,8	2,8	2,4	2,4	11,4	41,2
4ПФ6-2АIIIв-1	—	—	—	—	—	—	14,6	—	—	14,6	14,6	0,8	3,4	—	—	4,2	6,8	8,2	15,0	19,2											45,2
4ПФ6-3АIIIв-1	—	—	—	—	—	—	—	19,0	—	19,0	19,0	10,6	—	5,0	—	15,6	1,0	11,0	12,0	27,6											58,0
4ПФ6-4АIIIв-1	—	—	—	—	—	—	—	—	24,0	24,0	24,0	10,5	—	5,0	—	15,6	1,0	11,0	12,0	27,6											63,0

Прокат марки Ст3 кп 3-1 по ГОСТ 535-88 или марки С235 по ГОСТ 27772-88

Инв.№ подл. | Подпись и дата | Взам. инв.№

Гл.инж.пр.	Баженова		1.465.1-20.2-РС2
Разраб.	Петрова		Ведомость расхода стали на плиту 4ПФ6 с одним проемом в полке, кг
Н.контр.	Баженова		Стадия Р; Лист 1; Листов 3
Провер.	Петрова		ЦНИИПРОМЗДАНИЙ

Марка плиты	Напрягаемая арматура класса										Изделия арматурные								Изделия закладные											Общий расход
	А-IV					Ат-V СК				Всего	Арматура класса							Всего	Арматура класса					Прокат марки				Всего		
	ГОСТ 5781-82					ГОСТ 10884-81					А-III ГОСТ 5781-82				Вр-I ГОСТ 6727-80				А-III ГОСТ 5781-82			А-I ГОСТ 5781-82		Ст 3 кп 3-1 ГОСТ 103-76		ГОСТ 8509-86				
	ф10	ф12	ф14	ф16	Итого	ф10	ф12	ф14	Итого		ф6	ф8	ф10	Итого	ф4	ф5	Итого		ф8	ф14	Итого	ф10	Итого	-6х10	Итого	L63х6		Итого		
4ПФ6-1АIV-1Н(п)	7,4	—	—	—	7,4	—	—	—	—	7,4	0,8	3,4	—	4,2	6,8	8,2	15,0	19,2												38,0
4ПФ6-2АIV-1Н(п)	—	10,6	—	—	10,6	—	—	—	—	10,6	0,8	3,4	—	4,2	6,8	8,2	15,0	19,2												41,2
4ПФ6-3АIV-1Н(п)	—	—	14,6	—	14,6	—	—	—	—	14,6	0,8	3,4	—	4,2	6,8	8,2	15,0	19,2												45,2
4ПФ6-4АIV-1Н(п)	—	—	—	19,0	19,0	—	—	—	—	19,0	10,6	—	5,0	15,6	1,0	11,0	12,0	27,6	4,2	0,4	4,6	1,6	1,6	2,8	2,8	2,4		2,4	11,4	58,0
4ПФ6-1Ат-V СК-1Н	—	—	—	—	—	7,4	—	—	7,4	7,4	0,8	3,4	—	4,2	6,8	8,2	15,0	19,2												38,0
4ПФ6-2Ат-V СК-1Н	—	—	—	—	—	—	10,6	—	10,6	10,6	0,8	3,4	—	4,2	6,8	8,2	15,0	19,2												41,2
4ПФ6-3Ат-V СК-1Н	—	—	—	—	—	—	—	14,6	14,6	14,6	10,6	—	5,0	15,6	1,0	11,0	12,0	27,6												53,6

Марка плиты	Напрягаемая арматура класса									Изделия арматурные								Изделия закладные											Общий расход
	А-IIIв					Ат-VI			Всего	Арматура класса							Всего	Арматура класса					Прокат марки				Всего		
						ГОСТ 10884-81				А-III ГОСТ 5781-82					Вр-I ГОСТ 6727-80				А-III ГОСТ 5781-82			А-I ГОСТ 5781-82		Ст 3 кп 3-1 ГОСТ 103-76		ГОСТ 8509-86				
	ф12	ф14	ф16	ф18	Итого	ф10	ф12	Итого		ф6	ф8	ф10	Итого	ф4	ф5	Итого		ф8	ф14	Итого	ф10	Итого	-6х10	Итого	L63х6	Итого			
4ПФ6-1АIIIв-1Н(п)	10,6	—	—	—	10,6	—	—	—	10,6	0,8	3,4	—	4,2	6,8	8,2	15,0	19,2												41,2
4ПФ6-2АIIIв-1Н(п)	—	14,6	—	—	14,6	—	—	—	14,6	0,8	3,4	—	4,2	6,8	8,2	15,0	19,2												45,2
4ПФ6-3АIIIв-1Н(п)	—	—	19,0	—	19,0	—	—	—	19,0	10,6	—	5,0	15,6	1,0	11,0	12,0	27,6	4,2	0,4	4,6	1,6	1,6	2,8	2,8	2,4	2,4	11,4	58,0
4ПФ6-4АIIIв-1Н(п)	—	—	—	24,0	24,0	—	—	—	24,0	10,6	—	5,0	15,6	1,0	11,0	12,0	27,6												63,0
4ПФ6-1Ат-VIл-1	—	—	—	—	—	7,4	—	7,4	7,4	0,8	3,4	—	4,2	6,8	8,2	15,0	19,2												38,0
4ПФ6-2Ат-VIл-1	—	—	—	—	—	—	10,6	10,6	10,6	10,6	—	5,0	15,6	1,0	11,0	12,0	27,6												49,6

Прокат марки Ст3кп 3-1 по ГОСТ 535-88 или марки С235 по ГОСТ 27772-88

Инв. № подл. | Подпись и дата | Взам. инв. №

Марка плиты	Напрягаемая арматура класса									Всего	Изделия арматурные							Всего	Изделия закладные											Всего	Общий расход
	Ат-V				Ат-IVС						Арматура класса								Арматура класса					Прокат марки							
	ГОСТ 10884-81										А-III ГОСТ 5781-82				Вр-I ГОСТ 6727-80				А-III ГОСТ 5781-82			А-I		Ст3кп3-1 ГОСТ 103-76		Ст3кп3-1 ГОСТ 8509-86				
	ф10	ф12	ф14	Итого	ф10	ф12	ф14	ф16	Итого		ф6	ф8	ф10	Итого	ф4	ф5	Итого		ф8	ф14	Итого	ф10	Итого	-6х10	Итого	L63х6		Итого		
4ПФ6-1АтIVл-1	7,4	–	–	7,4	–	–	–	–	–	7,4	0,8	3,4	–	4,2	6,8	8,2	15,0	19,2												38,0
4ПФ6-2АтIVл-1	–	10,6	–	10,6	–	–	–	–	–	10,6	10,6	–	5,0	15,6	1,0	11,0	12,0	27,6												49,6
4ПФ6-3АтIVл-1	–	–	14,6	14,6	–	–	–	–	–	14,6	10,6	–	5,0	15,6	1,0	11,0	12,0	27,6												53,6
4ПФ6-1АтIVСл-1	–	–	–	–	7,4	–	–	–	7,4	7,4	0,8	3,4	–	4,2	6,8	8,2	15,0	19,2	4,2	0,4	4,6	1,6	1,6	2,8	2,8	2,4		2,4	11,4	38,0
4ПФ6-2АтIVСл-1	–	–	–	–	–	10,6	–	–	10,6	10,6	0,8	3,4	–	4,2	6,8	8,2	15,0	19,2												41,2
4ПФ6-3АтIVСл-1	–	–	–	–	–	–	14,6	–	14,6	14,6	10,6	–	5,0	15,6	1,0	11,0	12,0	27,6												53,6
4ПФ6-4АтIVСл-1	–	–	–	–	–	–	–	19,0	19,0	19,0	10,6	–	5,0	15,6	1,0	11,0	12,0	27,6												58,0

Марка плиты	Напрягаемая арматура класса						Изделия арматурные								Изделия закладные														Общий расход
	А-IIIв					Всего	Арматура класса								Арматура класса					Прокат марки							Всего	
							А-III ГОСТ 5781-82				Вр-I ГОСТ 6727-80				А-III ГОСТ 5781-82			А-I		Ст3кп3-1 ГОСТ 103-76		Ст3кп3-1 ГОСТ 8509-86					
	ф12	ф14	ф16	ф18	Итого		ф6	ф8	ф10	Итого	ф4	ф5	Итого		ф8	ф14	Итого	ф10	Итого	-6х10	Итого	L63х6		Итого			
4ПФ6-1АIIIвл-1	10,6	–	–	–	10,6	10,6	0,8	3,4	–	4,2	6,8	8,2	15,0	19,2														41,2
4ПФ6-2АIIIвл-1	–	14,6	–	–	14,6	14,6	0,8	3,4	–	4,2	6,8	8,2	15,0	19,2														45,2
4ПФ6-3АIIIвл-1	–	–	19,0	–	19,0	19,0	10,6	–	5,0	15,6	1,0	11,0	12,0	27,6	4,2	0,4	4,6	1,6	1,6	2,8	2,8	2,4		2,4	11,4		58,0
4ПФ6-4АIIIвл-1	–	–	–	24,0	24,0	24,0	10,6	–	5,0	15,6	1,0	11,0	12,0	27,6														63,0

Прокат марки Ст3кп2-1 по ГОСТ 535-88 или марки С235 по ГОСТ 27772-88

Инв.№ подл. | Подпись и дата | Взам.инв.№

1.465.1-20.2-РС2

Лист 3

Марка плиты	Напрягаемая арматура класса								Изделия арматурные									Изделия закладные										Общий расход
	Ат-VI			Ат-V				Всего	Арматура класса								Всего	Арматура класса					Прокат марки				Всего	
	ГОСТ 10884-81								А-III ГОСТ 5781-82					Вр-I ГОСТ 6727-80				А-III ГОСТ 5781-82			А-I		Ст3кп 3-1 ГОСТ 103-76		ГОСТ 8509-86			
	ф10	ф12	Итого	ф10	ф12	ф14	Итого		ф6	ф8	ф10		Итого	ф4	ф5	Итого		ф8	ф14	Итого	ф10	Итого	-6х10	Итого	L63х6	Итого		
4ПФ6-1АтVI-2	7,4	—	7,4	—	—	—	—	7,4	0,8	2,8	—		3,6	11,3	3,2	14,5	18,1											42,3
4ПФ6-2АтVI-2	—	10,6	10,6	—	—	—	—	10,6	10,6	—	4,1		14,7	0,8	9,4	10,2	24,9											52,3
4ПФ6-1АтV-2	—	—	—	7,4	—	—	7,4	7,4	0,8	2,8	—		3,6	11,3	3,2	14,5	18,1	6,8	0,4	7,2	1,6	1,6	5,6	5,6	2,4	2,4	16,8	42,3
4ПФ6-2АтV-2	—	—	—	—	10,6	—	10,6	10,6	10,6	—	4,1		14,7	0,8	9,4	10,2	24,9											52,3
4ПФ6-3АтV-2	—	—	—	—	—	14,6	14,6	14,6	10,6	—	4,1		14,7	0,8	9,4	10,2	24,9											56,3

Марка плиты	Напрягаемая арматура класса										Изделия арматурные									Изделия закладные										Общий расход
	АтIVС					АIIIв					Всего	Арматура класса							Всего	Арматура класса				Прокат марки				Всего	
	ГОСТ 10884-81											А-III ГОСТ 5781-82					Вр-I ГОСТ 6727-80			А-III ГОСТ 5781-82		А-I		Ст3кп 3-1 ГОСТ 103-76		ГОСТ 8509-86			
	ф10	ф12	ф14	ф16	Итого	ф12	ф14	ф16	ф18	Итого		ф6	ф8	ф10		Итого	ф4	ф5	Итого		ф8	ф14	Итого	ф10	Итого	-6х10	Итого	L63х6	Итого		
4ПФ6-1АтIVС-2	7,4	—	—	—	7,4	—	—	—	—	—	7,4	0,8	2,8	—		3,6	11,3	3,2	14,5	18,1										42,3
4ПФ6-2АтIVС-2	—	10,6	—	—	10,6	—	—	—	—	—	10,6	0,8	2,8	—		3,6	11,3	3,2	14,5	18,1										45,5
4ПФ6-3АтIVС-2	—	—	14,6	—	14,6	—	—	—	—	—	14,6	10,6	—	4,1		14,7	0,8	9,4	10,2	24,9										56,3
4ПФ6-4АтIVС-2	—	—	—	19,0	19,0	—	—	—	—	—	19,0	10,6	—	4,1		14,7	0,8	9,4	10,2	24,9										60,7
4ПФ6-1АIIIв-2	—	—	—	—	—	10,6	—	—	—	10,6	10,6	0,8	2,8	—		3,6	11,3	3,2	14,5	18,1	6,8	0,4	7,2	1,6	1,6	5,6	5,6	2,4	2,4	16,8	45,5
4ПФ6-2АIIIв-2	—	—	—	—	—	—	14,6	—	—	14,6	14,6	0,8	2,8	—		3,6	11,3	3,2	14,5	18,1										49,5
4ПФ6-3АIIIв-2	—	—	—	—	—	—	—	19,0	—	19,0	19,0	10,6	—	4,1		14,7	0,8	9,4	10,2	24,9										60,7
4ПФ6-4АIIIв-2	—	—	—	—	—	—	—	—	24,0	24,0	24,0	10,6	—	4,1		14,7	0,8	9,4	10,2	24,9										65,7

Прокат марки Ст3кп 3-1 по ГОСТ 535-88 или марки С235 по ГОСТ 27772-88

Инв. № подл. | Подпись и дата | Взам. инв. №

Гл.инж.пр.	Бажанова		1.465.1-20.2-РС3
Разраб.	Петрова		Ведомость расхода стали на плиту 4ПФ6 с двумя проемами в полке, кг
Наполн.	Николаева		Стадия: Р; Лист: 1; Листов: 3
Провер.	Петрова		ЦНИИПРОМЗДАНИЙ
Н.контр.	Бажанова		

Марка плиты	Напрягаемая арматура класса									Всего	Изделия арматурные							Всего	Изделия закладные									Всего	Общий расход
	A-IV					Ат-V СК					Арматура класса								Арматура класса					Прокат марки					
	ГОСТ 5781-82					ГОСТ 10884-81					A-III ГОСТ 5781-82				Вр-I ГОСТ 6727-80				A-III ГОСТ 5781-82			A-I		Ст3кп 3-1 ГОСТ 103-76		ГОСТ 8509-86			
	ф10	ф12	ф14	ф16	Итого	ф10	ф12	ф14	Итого		ф6	ф8	ф10	Итого	ф4	ф5	Итого		ф8	ф14	Итого	ф10	Итого	-6х10	Итого	L63х6	Итого			
4ПФ6-1АIV-2Н(П)	7,4	–	–	–	7,4	–	–	–	–	7,4	0,8	2,8	–	3,6	11,3	3,2	14,5	18,1												42,3
4ПФ6-2АIV-2Н(П)	–	10,6	–	–	10,6	–	–	–	–	10,6	0,8	2,8	–	3,6	11,3	3,2	14,5	18,1												45,5
4ПФ6-3АIV-2Н(П)	–	–	14,6	–	14,6	–	–	–	–	14,6	0,8	2,8	–	3,6	11,3	3,2	14,5	18,1												49,5
4ПФ6-4АIV-2Н(П)	–	–	–	19,0	19,0	–	–	–	–	19,0	10,6	–	4,1	14,7	0,8	9,4	10,2	24,9	6,8	0,4	7,2	1,6	1,6	5,6	5,6	2,4	2,4		16,8	60,7
4ПФ6-1АтVСК-2Н	–	–	–	–	–	7,4	–	–	7,4	7,4	0,8	2,8	–	3,6	11,3	3,2	14,5	18,1												42,3
4ПФ6-2АтVСК-2Н	–	–	–	–	–	–	10,6	–	10,6	10,6	0,8	2,8	–	3,6	11,3	3,2	14,5	18,1												45,5
4ПФ6-3АтVСК-2Н	–	–	–	–	–	–	–	14,6	14,6	14,6	10,6	–	4,1	14,7	0,8	9,4	10,2	24,9												56,3

Марка плиты	Напрягаемая арматура класса								Всего	Изделия арматурные							Всего	Изделия закладные									Всего	Общий расход
	A-IIIв					Ат-VI ГОСТ 10884-81				Арматура класса								Арматура класса					Прокат марки					
										A-III ГОСТ 5781-82				Вр-I ГОСТ 6727-80				A-III ГОСТ 5781-82			A-I		Ст3кп 3-1 ГОСТ 103-76		ГОСТ 8509-86			
	ф12	ф14	ф16	ф18	Итого	ф10	ф12	Итого		ф6	ф8	ф10	Итого	ф4	ф5	Итого		ф8	ф14	Итого	ф10	Итого	-6х10	Итого	L63х6	Итого			
4ПФ6-1АIIIв-2Н(П)	10,6	–	–	–	10,6	–	–	–	10,6	0,8	2,8	–	3,6	11,3	3,2	14,5	18,1												45,5
4ПФ6-2АIIIв-2Н(П)	–	14,6	–	–	14,6	–	–	–	14,6	0,8	2,8	–	3,6	11,3	3,2	14,5	18,1												49,5
4ПФ6-3АIIIв-2Н(П)	–	–	19,0	–	19,0	–	–	–	19,0	10,6	–	4,1	14,7	0,8	9,4	10,2	24,9												60,7
4ПФ6-4АIIIв-2Н(П)	–	–	–	24,0	24,0	–	–	–	24,0	10,6	–	4,1	14,7	0,8	9,4	10,2	24,9	6,8	0,4	7,2	1,6	1,6	5,6	5,6	2,4	2,4		16,8	65,7
4ПФ6-1АтVIЛ-2	–	–	–	–	–	7,4	–	7,4	7,4	0,8	2,8	–	3,6	11,3	3,2	14,5	18,1												42,3
4ПФ6-2АтVIЛ-2	–	–	–	–	–	–	10,6	10,6	10,6	10,6	–	4,1	14,7	0,8	9,4	10,2	24,9												52,3

Прокат марки Ст3кп 3-1 по ГОСТ 535-88 или марки С235 по ГОСТ 27772-88

Инв.№ подл. | Подпись и дата | Взам.инв.№

1.465.1-20.2-РС3

Лист 2

Марка плиты	Напрягаемая арматура класса										Изделия арматурные								Изделия закладные												Общий расход
	Ат-V				Ат-IVС					Всего	Арматура класса							Всего	Арматура класса					Прокат марки					Всего	
	ГОСТ 10884-81										A-III ГОСТ 5781-82				Вр-I ГОСТ 6727-80				A-III ГОСТ 5781-82			A-I		Ст3 кп 3-1 ГОСТ 103-76		ГОСТ 8509-86				
	ф10	ф12	ф14	Итого	ф10	ф12	ф14	ф16	Итого		ф6	ф8	ф10	Итого	ф4	ф5	Итого		ф8	ф14	Итого	ф10	Итого	-6х10	Итого	L63х6		Итого		
4ПФ6-1АтVл-2	7,4	–	–	7,4	–	–	–	–	–	7,4	0,8	2,8	–	3,6	11,3	3,2	14,5	18,1												42,3
4ПФ6-2АтVл-2	–	10,6	–	10,6	–	–	–	–	–	10,6	10,6	–	4,1	14,7	0,8	9,4	10,2	24,9												52,3
4ПФ6-3АтVл-2	–	–	14,6	14,6	–	–	–	–	–	14,6	10,6	–	4,1	14,7	0,8	9,4	10,2	24,9												56,3
4ПФ6-1АтIVС1-2	–	–	–	–	7,4	–	–	–	7,4	7,4	0,8	2,8	–	3,6	11,3	3,2	14,5	18,1	6,8	0,4	7,2	1,6	1,6	5,6	5,6	2,4		2,4	16,8	42,3
4ПФ6-2АтIVС1-2	–	–	–	–	–	10,6	–	–	10,6	10,6	0,8	2,8	–	3,6	11,3	3,2	14,5	18,1												45,5
4ПФ6-3АтIVС1-2	–	–	–	–	–	–	14,6	–	14,6	14,6	10,6	–	4,1	14,7	0,8	9,4	10,2	24,9												56,3
4ПФ6-4АтIVС1-2	–	–	–	–	–	–	–	19,0	19,0	19,0	10,6	–	4,1	14,7	0,8	9,4	10,2	24,9												60,7

Марка плиты	Напрягаемая арматура класса						Изделия арматурные								Изделия закладные														Общий расход
	A-IIIв					Всего	Арматура класса							Всего	Арматура класса					Прокат марки					Всего				
							A-III ГОСТ 5781-82				Вр-I ГОСТ 6727-80				A-III ГОСТ 5781-82			A-I		Ст3 кп 3-1 ГОСТ 103-76		ГОСТ 8509-86							
	ф12	ф14	ф16	ф18	Итого		ф6	ф8	ф10	Итого	ф4	ф5	Итого		ф8	ф14	Итого	ф10	Итого	-6х10	Итого	L63х6		Итого					
4ПФ6-1АIIIвл-2	10,6	–	–	–	10,6	10,6	0,8	2,8	–	3,6	11,3	3,2	14,5	18,1															45,5
4ПФ6-2АIIIвл-2	–	14,6	–	–	14,6	14,6	0,8	2,8	–	3,6	11,3	3,2	14,5	18,1															49,5
4ПФ6-3АIIIвл-2	–	–	19,0	–	19,0	19,0	10,6	–	4,1	14,7	0,8	9,4	10,2	24,9	6,8	0,4	7,2	1,6	1,6	5,6	5,6	2,4		2,4	16,8				60,7
4ПФ6-4АIIIвл-2	–	–	–	24,0	24,0	24,0	10,6	–	4,1	14,7	0,8	9,4	10,2	24,9															65,7

Прокат марки Ст3 кп 3-1 по ГОСТ 535-88 или марки С235 по ГОСТ 27772-88

Инв. № подл. | Подпись и дата | Взам. инв. №

1.465.1-20.2-РС3

Лист 3