https://zavodjbi.com/

ГОСУДАРСТВЕННЫЙ КОМИТЕТ ПО ГРАЖДАНСКОМУ СТРОИТЕЛЬСТВУ
И АРХИТЕКТУРЕ ПРИ ГОССТРОЕ СССР

ТИПОВЫЕ КОНСТРУКЦИИ И ДЕТАЛИ ЗДАНИЙ И СООРУЖЕНИЙ

ИНДУСТРИАЛЬНЫЕ СТРОИТЕЛЬНЫЕ ИЗДЕЛИЯ ДЛЯ СТРОИТЕЛЬСТВА ГРАЖДАНСКИХ ЗДАНИЙ
И ЗДАНИЙ АДМИНИСТРАТИВНО-БЫТОВОГО НАЗНАЧЕНИЯ ПРОМЫШЛЕННЫХ ПРЕДПРИЯТИЙ

ИИ-04
СБОРНЫЕ ЭЛЕМЕНТЫ ЗДАНИЙ КАРКАСНОЙ КОНСТРУКЦИИ

Серия ИИ-04-4
ПЛИТЫ ПЕРЕКРЫТИЙ

ВЫПУСК 6
ЖЕЛЕЗОБЕТОННЫЕ РЕБРИСТЫЕ ПЛИТЫ
ВАРИАНТ АРМИРОВАНИЯ

РАБОЧИЕ ЧЕРТЕЖИ

ЦЕНТРАЛЬНЫЙ ИНСТИТУТ ТИПОВЫХ ПРОЕКТОВ
Москва - 1969 г.

https://zavodjbi.com/

ПЕРЕЧЕНЬ СЕРИЙ И ВЫПУСКОВ РАБОЧИХ ЧЕРТЕЖЕЙ СБОРНЫХ ЭЛЕМЕНТОВ ЗДАНИЙ

КАРКАСНОЙ КОНСТРУКЦИИ ИИ-04 В I-4 ЭТАЖ И СТАЛЬНЫХ ФОРМ ДЛЯ ИЗГОТОВЛЕНИЯ ИЗДЕЛИЙ НА ВИБРОПЛОЩАДКАХ ГРУЗОПОДЪЕМНОСТЬЮ 5 ТОНН

I.	ИИ-04-0	Указания по применению изделий		
	Выпуск I	Указания по применению изделий для зданий в 1-4 этажей		
2.	ИИ-[illegible]-I	Фундаменты		
	Выпуск [illegible]	Железобетонные фундаменты под колонны сечением 300х300 мм для зданий в I-4 этажа	Выпуск I-I	Стальные формы для изготовления железобетонных фундаментов под колонны сечением 300х300 мм для зданий в I-4 этажа
3.	[illegible]	Колонны		
	Выпуск I	Железобетонные колонны сечением 300х300 мм для зданий в I-4 этажа	Выпуск I-I	Стальные формы для изготовления железобетонных колонн сечением 300х300 мм для зданий в I-4 этажей
4.	[illegible]	Ригели		
	Выпуск [illegible]	Железобетонные ригели для колонн сечением 300х300 мм	Выпуск I-	Стальные формы для изготовления железобетонных колонн сечением 300х300 мм
5.	ИИ-04-4	Плиты перекрытий		
	Выпуск I	Железобетонные плиты с вертикальными пустотами, ребристые, сплошные, карнизные	Выпуск I-I	Стальные формы для изготовления железобетонных плит с вертикальными пустотами, ребристых, сплошных, карнизных
6.	ИИ-04-4	Плиты перекрытий		
	Выпуск 2	Железобетонные плиты с круглыми пустотами	Выпуск 2-2	Стальные формы для изготовления железобетонных плит с круглыми пустотами
	Выпуск 6	Железобетонные ребристые плиты. Вариант армирования		
7.	ИИ-04-5	Панели наружных стен		
	Выпуск I	Керамзитобетонные панели стен толщиной 24 и 32 см	Выпуск I-I	Стальные формы для изготовления керамзитобетонных панелей стен толщиной 24 см.
			Выпуск I-2	Стальные формы для изготовления керамзитобетонных панелей стен толщиной 32 см.
8.	ИИ-04-6	Диафрагмы жесткости		
	Выпуск I	Железобетонные диафрагмы толщиной I20 мм		
	Выпуск 3	Железобетонные диафрагмы с проемом толщиной I20 мм	Выпуск I-I	Стальные формы для изготовления железобетонных диафрагм жесткости толщиной I20 мм
9.	ИИ-04-7	Лестницы		
	Выпуск I	Железобетонные лестницы для зданий с высотой этажей 3,3 и 4,2 м	Выпуск I-I	Стальные формы для изготовления железобетонных лестниц для зданий с высотой этажей 3,3 и 4,2 м
I0.	ИИ-0[illegible]	Металлические монтажные детали. Ограждение лестниц		
	Выпуск I	Металлические монтажные детали для зданий в I-4 этажа. Ограждение лестниц для высот этажей 3,3 и 4,2 м		
II.	ИИ-[illegible]	Монтажные узлы и [illegible]		
	Выпуск I	[illegible] узлы и [illegible] в I-4 этажа		

ЗАВОД ЖБИ

Содержание выпуска			2
Пояснительная записка			3
Номенклатура изделий	Лист I	-"-	5
Общий вид и армирование плиты ПР8-58-I2	-"- 2		6
Характеристика, схемы расчета и испытания плиты ПР8-58-I2	-"-		
Общий вид и армирование плиты ПР8-53-I2	-"-		
Характеристика, схемы расчета и испытания плиты ПР8-53-I2	-"- 5	-"-	9
Арматурные сетки С-I0, С-II	-"- 6	-"-	I0
Арматурные каркасы К-5, К-6	-"- 7	-"-	II
Каркас К-7; стержни ОС-I3, ОС-26, ОС-27, ОС-28, ОС-29, ОС-30, ОС-3I, ОС-32, ОС-33, П-2, П-3.СП-I	-"- 8		I2
Узлы I, 2, 3, 4	-"- 9		I3
Узлы IA, 5	-"- I0	-"-	I4

МНИИТЭП	ОСК	29.03 1968г.	Гл.инж.ин-та КАЗАКОВА
	М —	Гл.конструктор ИСРКИНА	
		Нач. отд. КРАШКИН	Гл.инж.пр-та
		Гл.инж.отд. ГОМОВ	Рук.гр.инж.
		ШАПИРО	
		АЛФЕРОВ	

Арх. №

ТД 1968г.

СОДЕРЖАНИЕ ВЫПУСКА

ИИ-04-4

Выпуск 6 | Лист №

Серия ИИ-04-4 выпуск 6 разработана в дополнение к основной серии ИИ-04-04 выпуск I и содержит рабочие чертежи ребристых плит ПР8-53-I2 и ПР8-53-I2 с вариантами армирования этих плит сталью классов АтIУ, АтУ, АIIIВ двумя напряженными стержнями и сталью класса АIУ четырьмя напряженными стержнями. Все плиты одной марки взаимозаменяемы, независимо от класса напряженных стержней.

Расчет и конструирование произведены в соответствии с требованиями СНиП II-В.I-62.

Ребристые плиты предназначены для укладки в местах, где могут быть отверстия для пропуска коммуникаций и диафрагм жесткости.

Наличие и размеры отверстий в ребристых плитах обусловливаются заказом.

В номенклатуре на листе № I приведена расчетная нагрузка без учета собственного веса плиты, принятая в соответствии с техническим заданием на проектирование сборных элементов зданий каркасной конструкции, утвержденным Госкомитетом по гражданскому строительству и архитектуре при Госстрое СССР, а именно – 800 кг/м2, что соответствует полезной нормативной нагрузке на перекрытие 400 кг/м2.

На рабочих чертежах в расчетных схемах нагрузки даны с учетом собственного веса

Плиты запроектированы из предварительно напряженного железобетона /бетон марки 300, рабочая арматура – стержневая, напрягаемая электротермическим способом из стали класса А-IУ и А-IIIВ ГОСТ 5781-61; АтIУ и АтУ ГОСТ 10884-64/.

Минимальное значение начального предварительного напряжения рабочей арматуры плит обусловлено обеспечением жесткости и ограничением ширины раскрытия трещин и составляет для стали А-IIIВ – 3500; АТ-IУ – 3900; Ат-У – 5500; А-IУ – 5100 кг/см2.

Конструктивное армирование принято из стали классов А-II и В-I в виде сварных сеток и каркасов.

Изготовление сеток и каркасов вести в соответствии с ГОСТ 10922-64. Закладные детали и их установка должны удовлетворять требованиям ГОСТ 10922-64 и СН 313-65 2-е издание.

Подъем плит осуществляется за 4 монтажных петли, для изготовления которых применяется только горячекатанная арматурная сталь класса А-I по ГОСТ 5781-61 марок ВМ Ст3сп, ВК Ст.3сп, ВМ Ст.3пс, ВК Ст.3пс по ГОСТ 380-60*. В случае, если возможен монтаж изделия при температуре минус 40° и ниже, запрещается применять сталь марок ВМ Ст.3пс и ВК Ст.3пс.

Кубиковая прочность бетона к моменту отпуска изделия с завода должна быть в зимних условиях не менее 100% от проектной, а в летний период не менее 70%, причем завод-изготовитель в этом случае должен гарантировать достижение 100% прочности в 28-дневном возрасте.

МИНИТЭП				Крапошин	Гл. инж. пр-та	Лебакова	
						Черкина	
		Гл. инж. ИИ-ТД		Стомов	Рук. гр. инж.		
		Гл. конструктор		Шапиро			
		Нач. отд.		Алферов			
		Гл. инж. отд.					
29.03 1968 г.							
ССК	И	I					

Арх. №

Предельные допустимые отклонения от размеров изделий приняты в соответствии со СНиП -В .I-62, по классу точности IO и следующие величины

по длине	± 8 мм
по ширине	± 5 мм
по толщине	± 5 мм

Лицевая поверхность изделия должна быть ровной и гладкой, не требующей дополнительной обработки на постройке, класс шероховатости принят -Ш в соответствии с СНиП I-В.5.I-62 и СНиП I А.4-6 /допускаемые колебания высоты неровностей не более 5

Систематический контроль за качеством изготовления изделий в части арматуры, допусков, соблюдения правил приемки, условий складирования и транспортировки, методов испытаний и других технологических требований должен осуществляться в соответствии с СНиП I-В.5-62, ГОСТ 10367, СНиП В.5.I-6 Контроль качества бетона производить в соответствии с ГОСТ 10180-62.

К дальнейшему изготовлению изделий разрешается приступить после проведения контрольных испытаний.

Испытания производить в соответствии с ГОСТ 8829-66 с схемами испытаний приведенными на рабочих чертежах.

Транспортировка и складирование изделий должны осуществляться в рабочем положении с применением деревянных прокладок, устанавливаемых в местах, указанных на рабочих чертежах

Принятые обозначения в маркировке изделий:

буквенные: "ПР" – плита ребристая, сантехническая, виброванная;

цифровые: I-ая цифра "8" несущая способность в центнерах на I м2,
2-ая группа цифр "58" и "53" – длина в дециметрах;
3-я группа цифр "I2" – ширина в дециметрах.

Маркировка узлов — номер узла / номер листа, на котором расположен чертеж узла.

Класс пред. напряженной арматуры	Контролируемое удлинение на стержней					
	ПР8-58-I2			ПР8-53-		
	mа удлинение	m удлинение	Допуск	m удлинение	min удлинение	Допуск
А-IIIВ	I,57	I,00	0,57	I 43	9	0,52
А IУ	I,80	I 77	63	I 64	07	0,5[illegible]
АТ-У	2,40	I,65	0,75	2,I9	,5I	0,68
А-IУ	I,7I	I 45	0, 6	I 56	,32	0,24

ТД 96 г.	ПОЯСНИТЕЛЬНАЯ ЗАПИСКА	ИИ-04-4 Выпуск 6 Лист

МНИИТЭП ОСК

ЗАВОД ЖБИ

№ п/п	Марка	Эскиз	Расчетная нагрузка, кг/м²	Размеры, мм l	b	h	Марка бетона	Вес изделия, т	Общая площадь изделия, м²	Объем, м³ бетона	изделия	Расход цемента М-500 и М-600, кг	Варианты предварительно напряженной арматуры	Расход стали, кг Ат-V	Ат-IV	А-IIIв	А-IV	А-II / А-I	В-I	Закладные детали	Итого натурального	Итого приведен. к стали А-I	Расход натурального металла на 1 м³ бетона, кг	№ листов рабочих чертежей
1	ПГ8-58-12	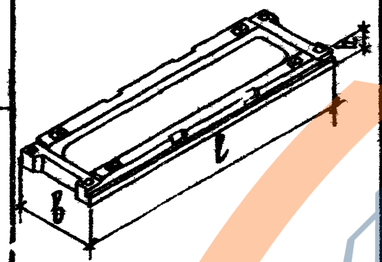	800	5760	1190	220	300	1,86	6,86	0,745	1,51	276	АТ-V	28,46	—	—	—	19,90 / 4,06	27,02	3,02	82,46	136,93	110,50	2 3
													АТ-IV	—	44,36	—	—	19,90 / 4,06	27,02	3,02	98,36	155,23	131,80	
													А-IIIв	—	—	44,36	—	19,90 / 4,06	27,02	3,02	98,36	144,83	131,80	
													А-IV	—	—	—	36,4	19,90 / 4,06	28,02	3,02	91,40	139,73	123,00	
2	ПГ8-53-12			5260	1190	220	300	1,70	6,26	0,68	1,38	252	АТ-V	21,04	—	—	—	18,66 / 4,06	24,82	3,02	71,60	112,18	105,30	4 5
													АТ-IV	—	25,98	—	—	18,66 / 4,06	24,82	3,02	76,54	114,58	112,50	
													А-IIIв	—	—	31,34	—	18,66 / 4,06	24,82	3,02	81,90	117,88	120,40	
													А-IV	—	—	—	25,44	18,66 / 4,06	25,82	3,02	77,00	113,58	113,10	

Примечания:

1. Нормы расхода цемента приняты в соответствии с СН 5-57 утвержденными Гос. Комитетом Совета Министров СССР по делам строительства 10 мая 1957 г. (по 50% каждой марки).
2. Для приведения сталей разных классов к стали класса А-I приняты поправочные коэффициенты: А-I К=1,0; А-II К=1,24; А-IIIв К=1,72; А-IV К=1,95; Ат-IV К=1,95; Ат-V К=2,40; Ст.3 К=1,0; В-I К=1,39

ТД 1968 г.	Плиты перекрытий		ИИ-04-4
	Номенклатура изделий	Выпуск 6	Лист № 1

МНИИТЭП ОСК 29.03.1968 г. Арх. №

Согласовано: Казакова, Плотникова, Смирнов, Ситникова, Старц. инж. пр-та, Газработа, Пловина, Гл. инж. ин-та, Гл. конструктор, Нач. отд., Гл. инж. отд., Смирнова, Шапиро, Копировал, Васильева

https://zavodjbi.com/

https://zavodjbi.com/

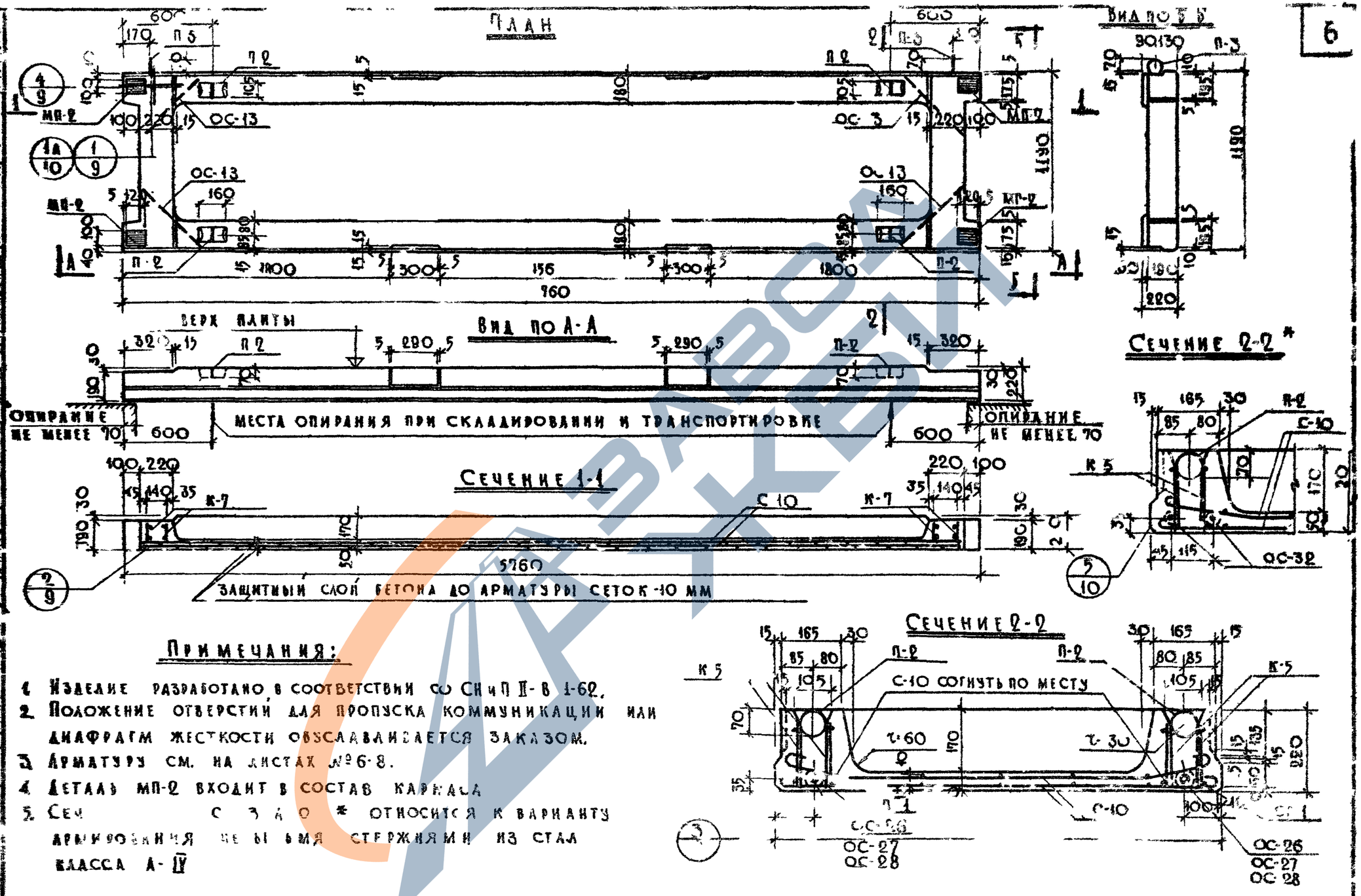

Примечания:

1. Изделие разработано в соответствии со СНиП II-В 1-62.
2. Положение отверстий для пропуска коммуникации или диафрагм жесткости обсаливается заказом.
3. Арматуру см. на листах №6-8.
4. Деталь МП-2 входит в состав каркаса
5. Сеч с з а о * относится к варианту армирования не вы вмя стержнями из стали класса А-IV

ТД 1968г	Плиты п е ти		ИИ-04-4
	Общие ид и армирования плиты	Лист	Листов
		6	2

МНИИТЭП ОСК

ЗАВОД ЖБИ

СПЕЦИФИКАЦИЯ

№№ п/п	МАРКА ДЕТАЛИ	КОЛ., шт	ВАРИАНТЫ ПРЕДВАРИТ. НАПРЯЖЕННОЙ АРМАТУРЫ: Ат-V		Ат-IV		А-III в		А-IV	
			ДЕТАЛИ	ВСЕХ ДЕТАЛЕЙ	ДЕТАЛИ	ВСЕХ ДЕТАЛЕЙ	ДЕТАЛИ	ВСЕХ ДЕТАЛЕЙ	ДЕТАЛИ	ВСЕХ ДЕТАЛЕЙ
1	К-5	2	13,81	27,62	13,81	27,62	13,81	27,62	13,81	27,69
2	К-4	4	0,43	1,72	0,43	1,72	0,43	1,72	0,43	1,72
3	С-10	2	8,32	16,64	8,32	16,64	8,32	16,6	8,32	16,64
4	ОС-13	8	0,37	2,96	0,37	2,96	0,37	2,96	0,37	2,96
5	СП-1	4/3	0,25	1,00	0,25	1,00	0,25	[illegible]	0,25	2,00
6	П-2	4	0,54	2,16	0,54	2,16	0,54	[illegible]	0,54	2,16
7	П-3	2	0,95	1,90	0,95	1,90	0,95	1,90	0,95	1,90
8	ОС-26	2	14,2	28,46	—	—	—	—	—	—
9	ОС-27	2	—	—	22,18	44,36	—	—	—	—
10	ОС-28	2	—	—	—	—	49,18	98,36	—	—
11	ОС-32		—	—	—	—	—	—	9,10	[illegible]
			ИТОГО:	82,46	ИТОГО:	98,36	ИТОГО:	98,36	ИТОГО:	91,40

СХЕМА ИСПЫТАНИЯ

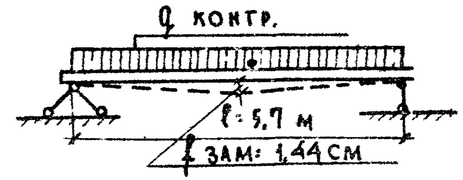

РАСЧЕТНАЯ СХЕМА

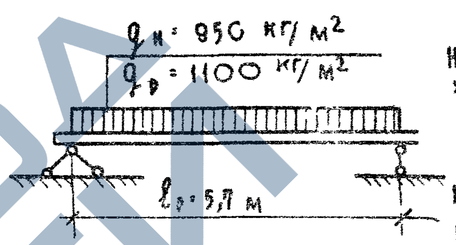

Нагрузка при испытании на жесткость (на прогиб)
Дополнительная контрольная нагрузка q_q, контр = 810 кг/пм

Нагрузка при испытании на прочность
1. Полная контрольная нагрузка q_0 контр = 2120 кг/пм
2. Дополнительная контрольная нагрузка q_q контр = 1790 кг/пм

СВОДКА МЕТАЛЛА

ВАРИАНТЫ ПРЕДВАРИТЕЛЬНО НАПРЯЖЕННОЙ АРМАТУРЫ	Ат-V							Ат-IV							А-III в							А-IV						
СЕЧЕНИЕ, мм	Ф20АтV	Ф10АII	Ф10АТ	Ф10АI	Ф5ВI	Ф4ВI	100×8	Ф25АтIV	Ф10АII	Ф12АТ	Ф10АI	Ф5ВI	Ф4ВI	100×8	Ф25АтIV	Ф10АII	Ф12АТ	Ф10АТ	Ф5ВI	Ф4ВI	100×8	Ф16АIV	Ф10АII	Ф12АТ	Ф10АI	Ф5ВI	Ф4ВI	100×8
ДЛИНА, м	11,52	32,24	2,14	3,48	131,38	68,46	0,48	11,52	32,24	2,14	3,48	131,38	68,46	0,48	11,52	32,24	2,14	3,43	131,38	68,46	0,48	23,04	32,24	2,14	3,48	131,38	78,54	0,48
ВЕС, КГ	28,46	19,90	1,90	2,16	20,22	6,80	3,02	44,36	19,90	1,90	2,16	20,22	6,80	3,02	44,36	19,90	1,90	2,16	20,22	6,80	3,02	36,40	19,90	1,90	2,16	20,22	7,80	3,02
КЛАСС СТАЛИ	Ат-V	А-II	А		В-I	Ст3	Ат-IV	А-II	А-I		В-I	Ст3	А-III в	А-II	А-I		В-I	Ст.3	А-IV	А-II	А-I		В-I	Ст.3
ГОСТ	10884-64	5781-61			6727-53	103-57	10884-64	5781-61			6727-53	103-57	5781-61	5781-61			6727-53	103-57	5781-61	5781-61			6727-53	103-57
РАСЧ. СОПРОТИВЛ. СТАЛИ - R_a, R; кг/см²	6400	2700	2100		3150	2100	5100	2700	2100		3150	2100	4500	2700	2100		3150	2100	5100	2700	2100		3150	2100

ХАРАКТЕРИСТИКА ИЗДЕЛИЯ

ВАРИАНТЫ ПРЕДВАРИТЕЛЬНО НАПРЯЖЕННОЙ АРМАТУРЫ		Ат-V	Ат-IV	А-III в	А-IV
ВЕС ИЗДЕЛИЯ	т	1,86			
ОБЪЕМ БЕТОНА	м³	0,745			
ПРИВЕДЕННАЯ ТОЛЩИНА БЕТОНА	см	10,35			
РАСХОД МЕТАЛЛА	кг	82,46	98,36	98,36	91,40
РАСХОД МЕТАЛЛА НА 1м³ БЕТОНА	кг	110,50	131,80	131,80	123,00
РАСХОД МЕТАЛЛА НА 1м² ИЗДЕЛИЯ	кг	12,30	14,70	14,70	13,62
МАРКА БЕТОНА	—	300			
КУБИКОВАЯ ПРОЧНОСТЬ БЕТОНА К МОМЕНТУ ОТПУСКА НАТЯЖЕНИЯ НЕ МЕНЕЕ	кг/см²	210			

ПРИМЕЧАНИЯ:

1. Общий вид и сечения плиты см. на листе № 2.
2. Арматуру см. на листах №№ 6-8
3. Указания по отпускной прочности бетона см в пояснительной записке
4. Полная контрольная нагрузка дана с учетом собственного веса плиты.

ТД 1968 г.	ПЛИТЫ ПЕРЕКРЫТИЙ		ИИ-04-4
	ХАРАКТЕРИСТИКА, СХЕМЫ РАСЧЕТА И ИСПЫТАНИЯ ПЛИТЫ ПР8-58-12	Выпуск 6	Лист № 3

МНИИТЭП ОСК 29.03 1968г

Гл. инж. ин-та Лагутенко; Гл. конструктор Ефимов; Нач. отд. Смирнова; Гл. инж. отд. Шапиро; Старш. инж. Смирнова; Разработал Миловидова; Проверил Смирнов; Нормоконтролер Ситникова; Копировал Казакова; Васильев

Арх №

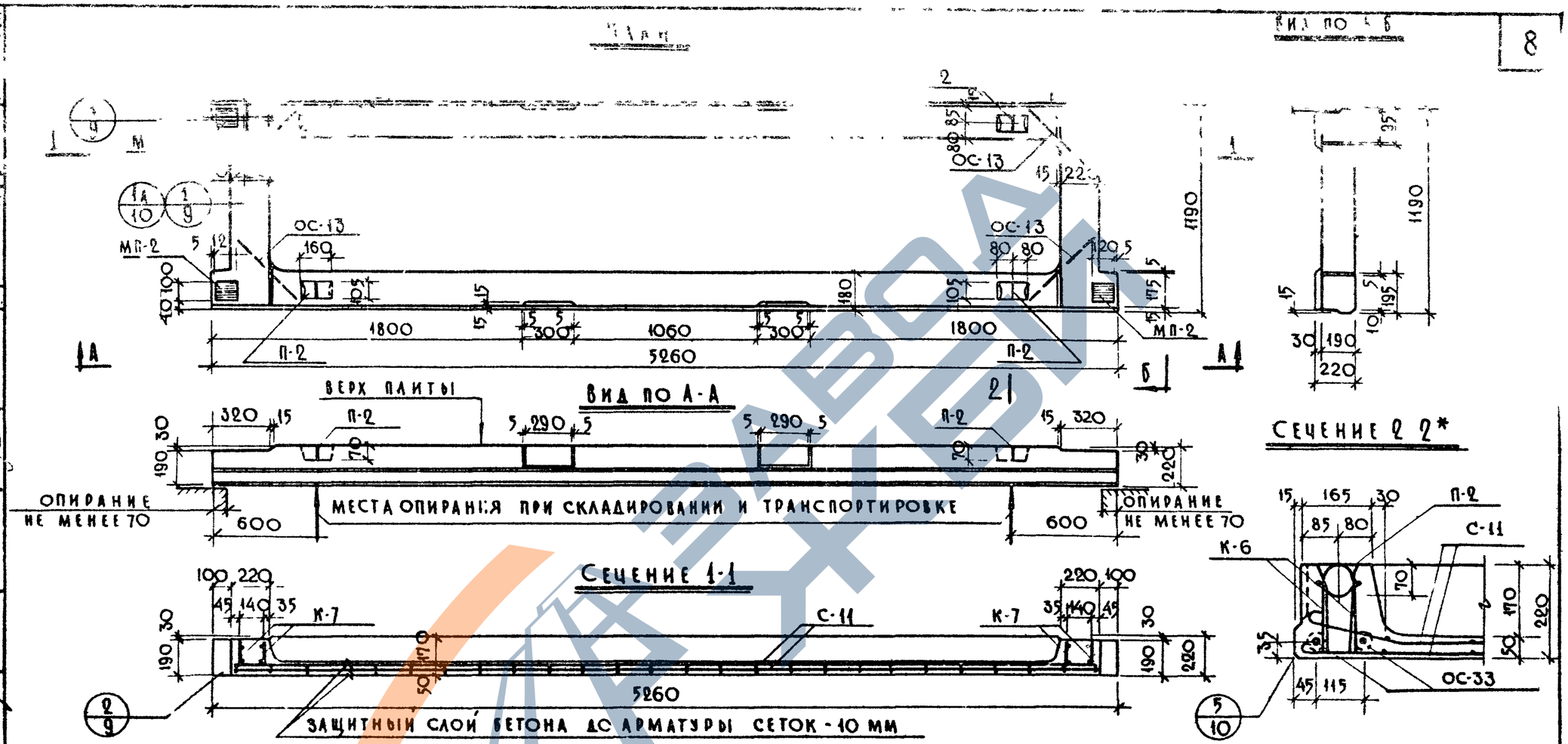

Примечания:

1. Изделие разработано в соответствии со СНиП II-В. 1-62.
2. Положение отверстий для пропуска коммуникации или диафрагм жесткости обуславливается заказом
3. Арматуру см. на листах №№ 6-8.
4. Деталь МП-2 входит в состав каркаса К-6
5. Сечение 2 2 о наком * относится к варианту армирования четырьмя стержнями из стали класса А-IV.

МНИИТЭП	ОСК	26.03.1968г	М 1:25
Согласовано	Копировал		
Казакова, Шаповидова, Смирнов, Ситникова			
Гл. инж. пр-та	Гл. инж. арх.	Разработал	Проверил
Лагутенко	Сомов	Смирнов	Шавиро
Гл. инж. ИТД	Гл. конструктор	Нач. отд.	Гл. инж. отд.
Арх №			

ТД 1968г.	Плиты перекрытий. Общий вид и армирование плиты ПРВ-53-12	ИИ-04-4
		Выпуск 6 / Лист № 4

№ п/п	Деталь	Шт.	Детали	Всех деталей	Детали	Всех деталей	Детали	Всех деталей	Детали	Всех деталей
1	К-6	2	12,91	25,82	12,91	25,82	12,91	25,82	12,91	25,82
2	К-7	4	0,43	1,72	0,43	1,72	0,43	1,72	0,43	1,72
3	С-11	2	7,50	15,00	7,50	15,00	7,50	15,00	7,50	15,00
4	ОС-13	8	0,37	2,96	0,37	2,96	0,37	2,96	0,37	2,96
5	СП-1	4/8	0,25	1,00	0,25	1,00	0,25	1,00	0,25	2,00
6	П-2	4	0,54	2,16	0,54	2,16	0,54	2,16	0,54	2,16
7	П-3	2	0,95	1,90	0,95	1,90	0,95	1,90	0,95	1,90
8	ОС-29	2	10,52	21,04	—	—	—	—	—	—
9	ОС-30	2	—	—	12,99	25,98	—	—	—	—
10	ОС-31	2	—	—	—	—	15,67	31,34	—	—
11	ОС-33	4	—	—	—	—	—	—	6,36	25,44
			Итого:	71,60	Итого:	76,54	Итого:	81,90	Итого:	77,00

Расчетная схема

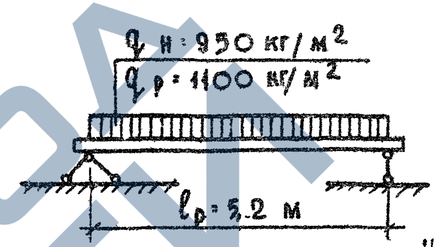

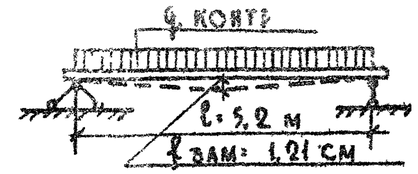

Нагрузка при испытании на жесткость (на прогиб). Дополнительная контрольная нагрузка q_q контр. = 840 кг/пм.

Нагрузка при испытании на прочность

1. Полная контрольная нагрузка $q_п$ контр. = 2120 кг/пм.
2. Дополнительная контрольная нагрузка q_q контр. = 1790 кг/пм.

Выборка металла

Варианты предварительно напряженной арматуры	Ат-V							Ат-IV							А-III в							А-IV						
Сечение, мм	Ф18АтV	Ф10АII	Ф12АI	Ф10АI	Ф5ВI	Ф4ВI	100×8	Ф20АтIV	Ф10АII	Ф12АI	Ф10АI	Ф5ВI	Ф4ВI	100×8	Ф22АIII	Ф10АII	Ф12АI	Ф10АI	Ф5ВI	Ф4ВI	100×8	Ф14АIV	Ф10АII	Ф12АI	Ф10АI	Ф5ВI	Ф4ВI	100×8
Длина, м	10,52	30,24	2,14	3,48	120,16	63,46	0,48	10,52	30,24	2,14	3,48	120,16	63,46	0,48	10,52	30,24	2,14	3,48	120,16	63,46	0,48	21,04	30,24	2,14	3,48	120,16	73,54	0,4
Вес, кг	21,04	18,66	1,90	2,16	18,52	6,30	3,02	25,98	18,66	1,90	2,16	18,52	6,30	3,02	31,34	18,66	1,90	2,16	18,52	6,30	3,02	25,44	18,66	1,90	2,16	18,52	7,30	3,02
Класс стали ГОСТ	Ат-V 10884-64	А-II	А-I 5781-61		В-I 6727-53		Ст.3 103-57	Ат-IV 10884-64	А-II	А-I 5781-61		В-I 6727-53		Ст.3 103-57	А III в 5781-61	А-II	А-I 5781-61		В-I 6727-53		Ст.3 103-57	А-IV 5781-61	А-II	А-I 5781-61		В-I 6727-53		Ст.3 103-57
Расч. сопротив. стали - Ra, R; кг/см²	6400	2700	2100		3150		2100	5100	2700	2100		3150		2100	4500	2700	2100		3150		2100	5100	2700	2100		3150		2100

Характеристика изделия

Варианты предварительно напряженной арматуры		Ат-V	Ат-IV	А-III в	А-IV
Вес изделия	т	1,70			
Объем бетона	м³	0,68			
Приведенная толщина бетона	см	10,90			
Расход металла	кг	71,60	76,54	81,90	77,00
Расход металла на 1 м³ бетона	кг	105,30	112,50	120,40	113,10
Расход металла на 1 м² изделия	кг	11,72	12,55	13,40	12,60
Марка бетона		300			
Кубиковая прочность бетона к моменту отпуска натяжения не менее	кг/см²	210			

Примечания:

1. Общий вид и сечения плиты ПР8-53-12 см. на листе №4.
2. Арматуру см. на листах №№6-8.
3. Указания по отпускной прочности бетона см. в пояснительной записке.
4. Полная контрольная нагрузка дана с учетом собственного веса плиты.

ТД 1968г	Плиты перекрытий. Характеристика, схемы расчета и испытания плиты ПР8-53-12	ИИ-02-4 Выпуск 6 Листы 5

Копировал

Казакова, Ильовайдова, Смирнов, Ситникова

Главный инж. проекта, Ст. инж., Разработ., Проверил, Гл. инж. ОГД, Нач. отд., Гл. инж. пр-та, Гл. конструктор, Гл. инж. ин-та — Лапутенко, Сомов, Смирнова, Шапиро

МНИИТЭП ОСК 28.03.1968г. М

Арх. №

СЕТКА С-10

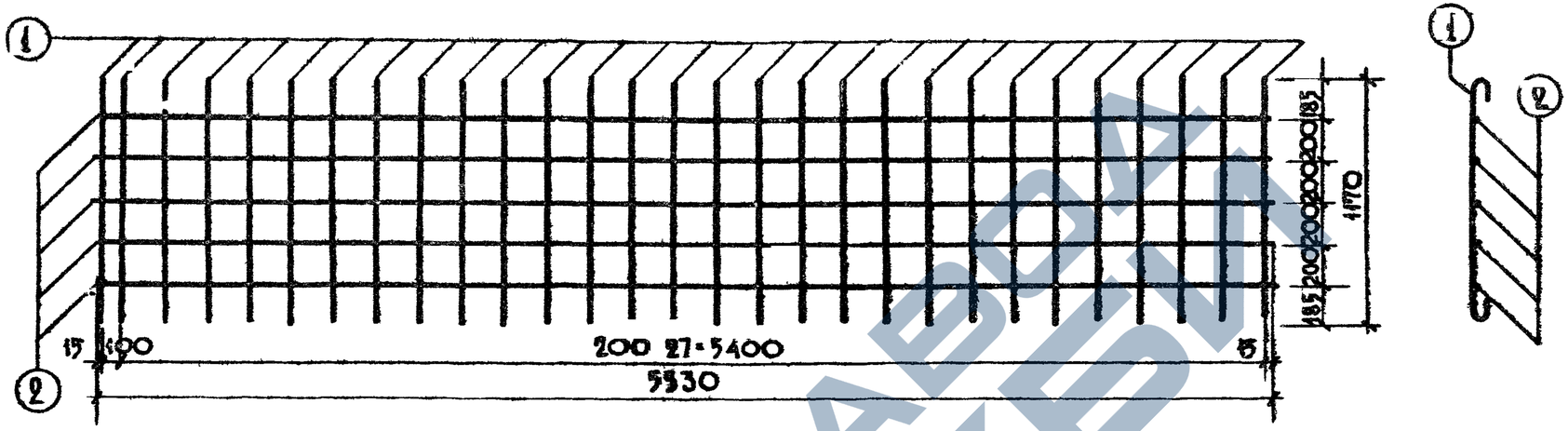

СЕТКА С-11

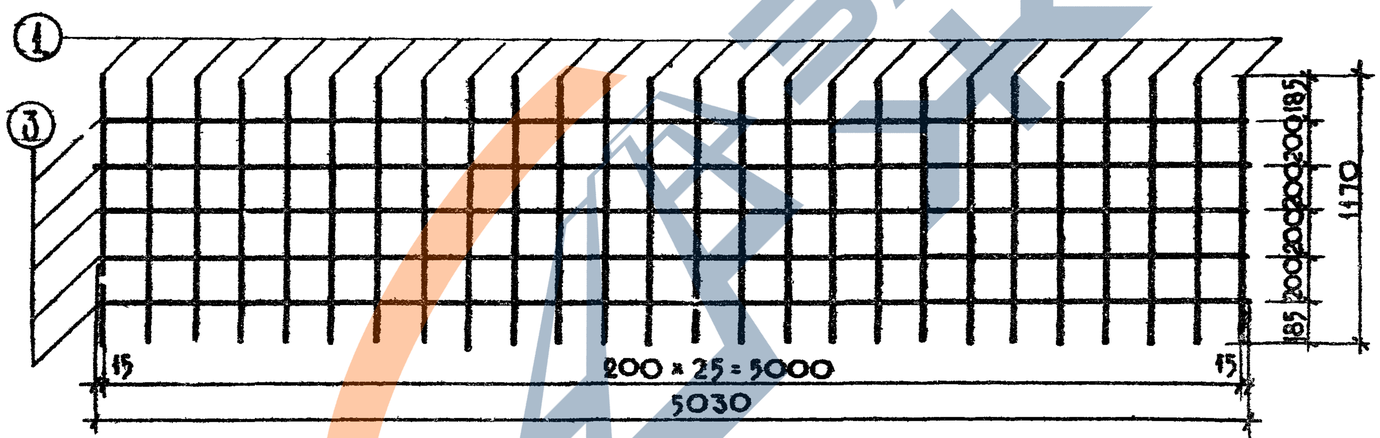

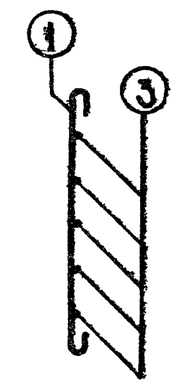

СПЕЦИФИКАЦИЯ МЕТАЛЛА НА ДЕТАЛЬ

МАРКА ДЕТАЛИ	№№ ПОЗ.	СЕЧЕНИЕ, ММ	КОЛ., ШТ.	КЛАСС СТАЛИ	ГОСТ	РАСЧЕТН. СОПРОТ. АРМАТ. R_a, кг/см²	ДЛИНА ПОЗИЦИИ, ММ	ДЛИНА НА ДЕТ., М	ВЕС, КГ ПОЗИЦИИ	ВЕС, КГ ДЕТАЛИ
С-10	1	Ф5 ВI	29	В-I	6727-53	3450	1250	36,25	5,58	8,32
	2	Ф4 ВI	5				5530	27,65	2,74	
С-11	1	Ф5 ВI	26				1250	32,50	5,01	7,50
	3	Ф4 ВI	5				5030	25,15	2,49	

ПРИМЕЧАНИЯ:

1. Сварку сеток производить в соответствии с ГОСТ 10922-64.
2. Испытание всех видов арматуры на растяжение обязательно

ТД 1968г.	Плиты перекрытий	ИИ-04-4	
	Арматурные сетки С-10, С-11	Выпуск 6	Лист 6

МНИИТЭП Г.Москва, ул. Кржижановского, 14 корп. 2

ОСК

Арх. №

Гл. инж. проекта	Лазарева		
Гл. инж. отдела	Никоненко		
Гл. инж. мастерской	Смирнов		
Гл. инж. ОТА	Сергеева		
Гл. инженер	Житенко	Гл. инж. проекта	Лазарева
Гл. конструктор	Сомов	Ст. инженер	Смирнова
Нач. отдела	Смиглова	Инженер	Шатиро
Гл. инж. отдела	Шатиро	Проверил	Шатиро

Масштаб 1:0,5

Дата 12.10.68г.

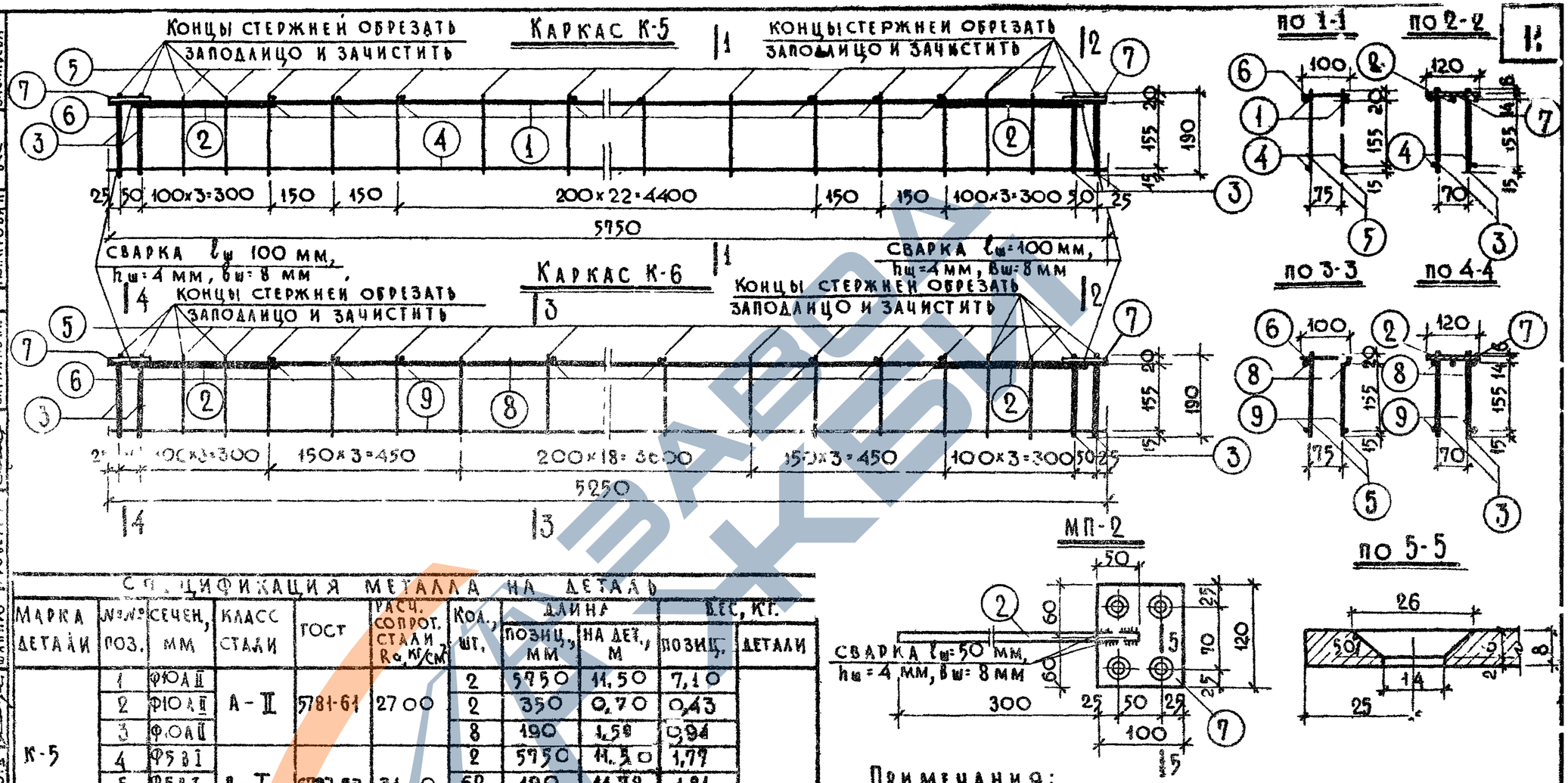

Спецификация металла на детали

Марка детали	№№ поз.	Сечен., мм	Класс стали	ГОСТ	Расч. сопрот. стали R_a, кг/см²	Кол., шт.	Длина позиц., мм	Длина на дет., м	Вес, кг. позиц.	Вес, кг. детали
К-5	1	Ф10 А II	А-II	5781-61	2700	2	5950	11.50	7,10	
	2	Ф10 А II				2	350	0,70	0,43	
	3	Ф10 А II				8	190	1,52	0,94	
	4	Ф5 В I	В-I	6727-53	3150	2	5950	11,90	1,77	
	5	Ф5 В I				62	190	11,78	1,81	
	6	Ф5 В I				16	100	1,60	0,25	
	7	100×8	Ст. 3	103-57	2100	2	120	0,24	1,51	13,81
К-6	2	Ф10 А II	А-II	5781-61	2700	2	350	0,70	0,43	
	3	Ф10 А II				8	190	1,52	0,94	
	8	Ф10 А II				2	5250	10,50	6,48	
	5	Ф5 В I	В-I	6727-53	3150	58	190	11,02	1,70	
	6	Ф5 В I				15	100	1,50	0,23	
	9	Ф5 В I				2	5250	10,50	1,62	
	7	100×8	Ст. 3	103-57	2100	2	120	0,24	1,51	12,91

Примечания:

1. Сварку каркасов и закладных деталей производить в соответствии с ГОСТ 10922-64 и СН 313-65.
2. Испытание всех видов арматуры на растяжение обязательно.

ТД 1968 г.	Плиты перекрытий	ИИ-04-4
	Арматурные каркасы К-5, К-6	Выпуск 6 / Лист 7

Васильева, Вас. — Копировал

Казакова, Шаповалова, Смирнов, Ситникова

Мартенко, Инж. пр. 1 кат.; Старш. инж. Сомов; Разработал Смирнов; Проверил Шапиро

Инж. инж. 1 кат. Конорев; Нач. отд. Инж. отд. 1

МИНИТЭП ОСК 1968 г. 1:10

Арх.

Каркас К-7

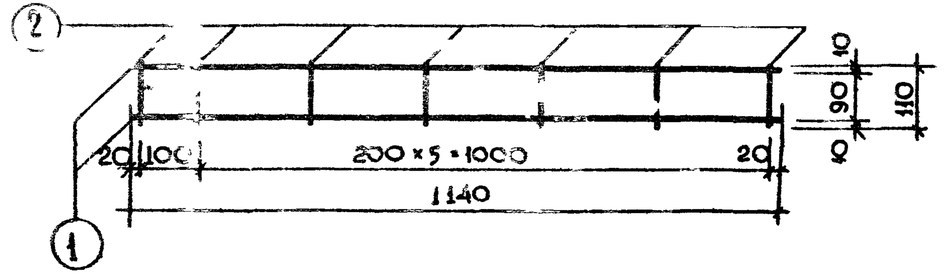

ОС-26, ОС-27, ОС-28, ОС-32

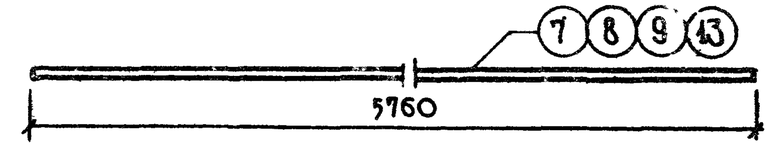

ОС-29, ОС-30, ОС-31, ОС-33

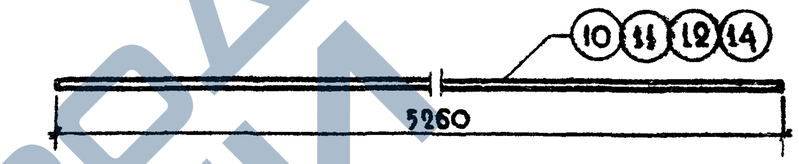

Петля П-3

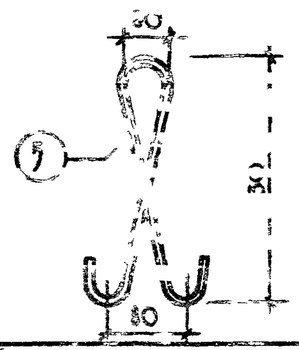

Петля П-2

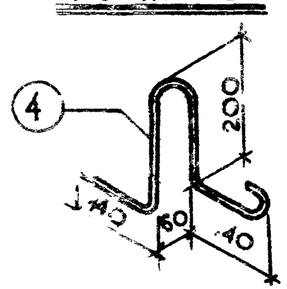

ОС-13

СП-1

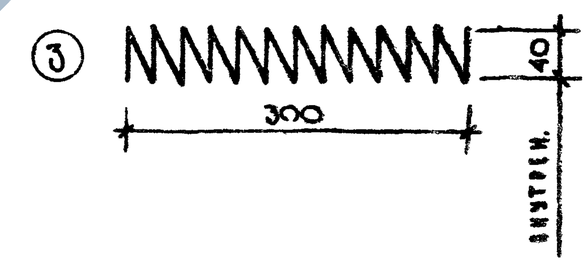

Спецификация металла на детали

Марка детали	№№ поз.	Сечение, мм	Класс стали	ГОСТ	Расч. сопрот. стали R_s, МПа	Кол.	Длина позиц., мм	Длина на дет., м	Вес, кг позиции	Вес, кг детали
	1	Ф5 [illegible]				2	1140	2,28	0,35	
	2	[illegible]	[illegible]	[illegible]	[illegible]	[illegible]	110	0,77	0,08	0,43
[illegible]	3	[illegible]					2520	2,52	0,25	0,25
[illegible]	4	Ф14А [illegible]		[illegible]	[illegible]		870	0,8	[illegible]	0,54
[illegible]	5	Ф10А [illegible]		[illegible]	[illegible]	1	1070	1,07	0,95	0,95
ОС-13	[illegible]	Ф[illegible]	[illegible]	[illegible]	[illegible]	1	600	0,60	0,37	0,37
ОС-26	7	Ф[illegible]	А-V	[illegible]	6400	1	5760	5,76	14,23	14,23
ОС-27	[illegible]	Ф[illegible]	АТ-IV	[illegible]	5100	1	5760	5,76	22,18	22,18
ОС-28	9	Ф25А-III	А-III	5781-61	4500	1	5760	5,76	22,18	22,18
ОС-29	10	Ф12А-V	АТ-V	[illegible]	5200	1	5260	5,26	10,52	10,52
ОС-30	11	Ф20А-IV	[illegible]	[illegible]	[illegible]	1	5260	5,26	12,99	12,99
ОС-31	12	Ф22А-III	А-III	[illegible]	[illegible]	1	5260	5,26	15,67	15,67
ОС-32	13	Ф16А-IV	А-IV	[illegible]	5100	1	5760	5,76	9,10	9,10
ОС-33	14	Ф14А-IV				1	5260	5,26	6,36	6,36

Примечания:

1. Сварку каркасов производить в соответствии с ГОСТ 10922-64.
2. Испытание всех видов арматуры на растяжение обязательно.
3. Подъемные детали должны изготовляться из горячекатаной гладкой арматурной стали класса А-I марок ВМ ст.3сп, ВК ст.3сп, ВМ ст.3пс и ВК ст.3пс по ГОСТ 380-60.

ТД 1968г.	Плиты перекрытия	ИИ-04-4	
	Каркас К-7; стержни ОС-13, ОС-26, ОС-27, ОС-28, ОС-29, ОС-30, ОС-31, ОС-32, ОС-33, П-2; П-3, СП-1	Выпуск 6	Листы 8

МНИИТЭП 25.03.1968 г. ОСК М 1:10

Гл. инж. ин-та Казакова; Гл. конст-ик Филонова; Нач. отд. Смирнов; Гл. инж. отд. Ситникова; Гл. инж. пр. Дегтенко; Старш. инж. Комов; Разработал Смирнова; Проверил Шапиро; Копировал Бос.; Васильева

Арх. сп.

ЗАВОД ЖБИ

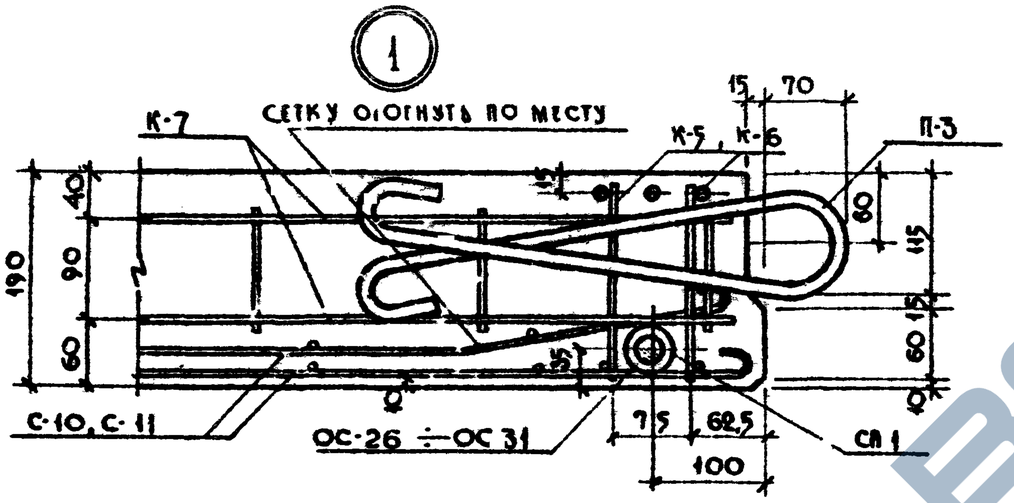

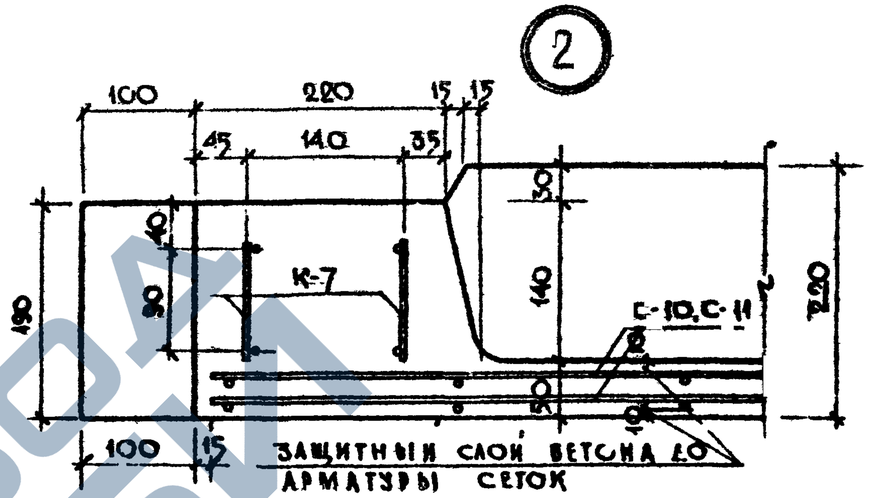

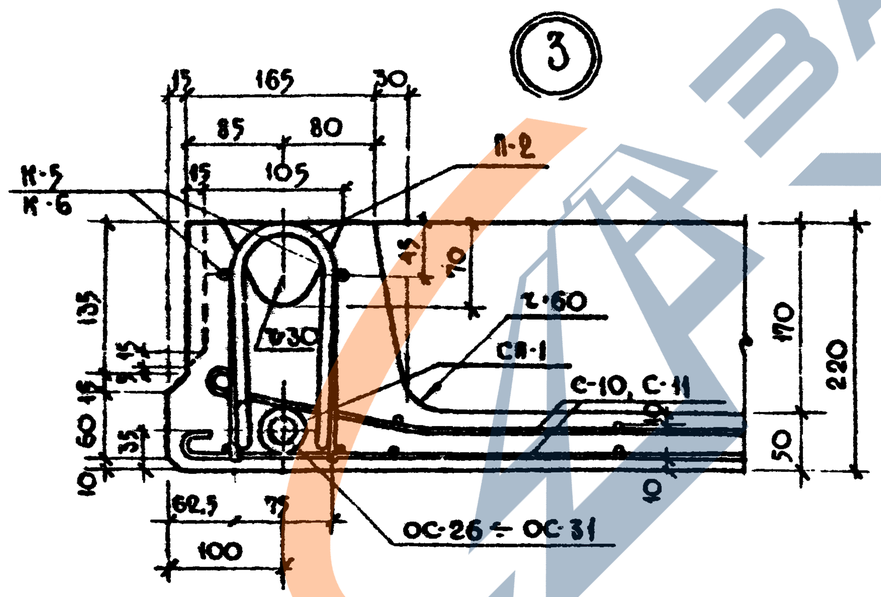

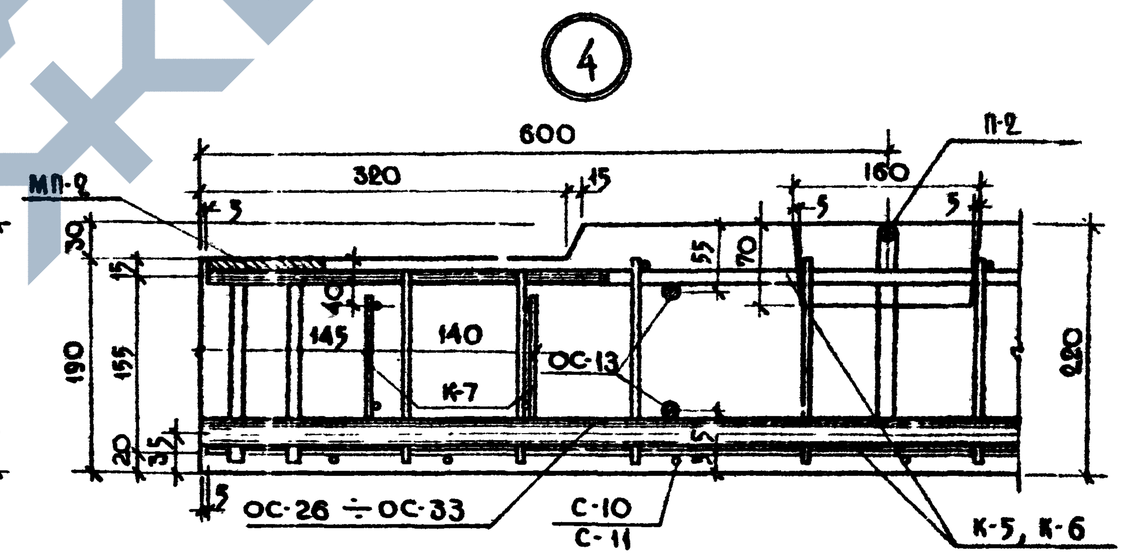

ТД 1968 г.	Плиты перекрытий		ИИ-04-4
	Узлы 1,2,3,4		Инвуск. Лист № 6 | 9

МИНИТЭП ОСК

26.03 1968 г. М 1:5

Гл. инж. пр-та Назакова
Гл. конст. Филонов
Нач. отд. Смирнов
Гл. инж. отд. Жскрина
Инж. пр-та Шевелева
Ст. инж. Смирнов
Разработ. Шляпо
Проверил Шляпо
Согласовано Васильева
Утверждено
Инв. №

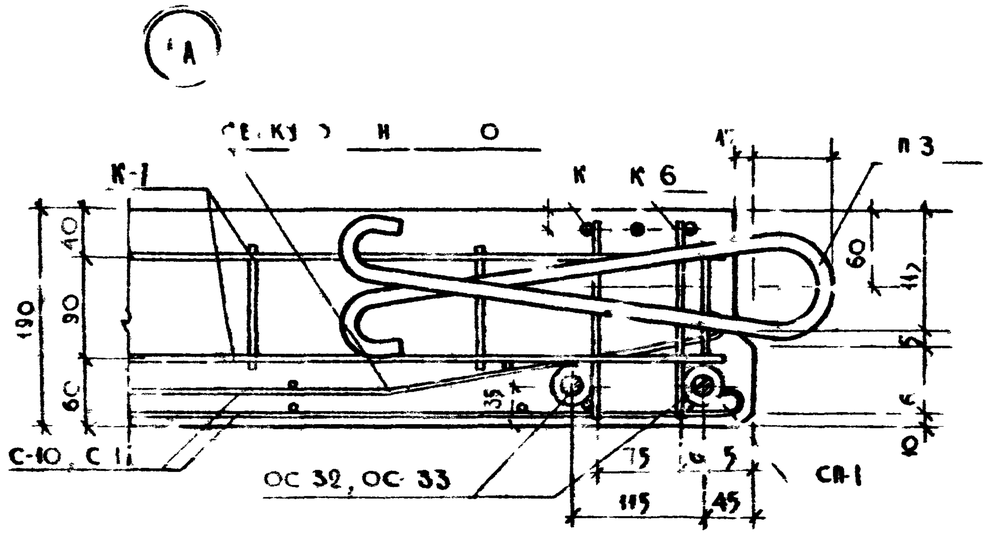

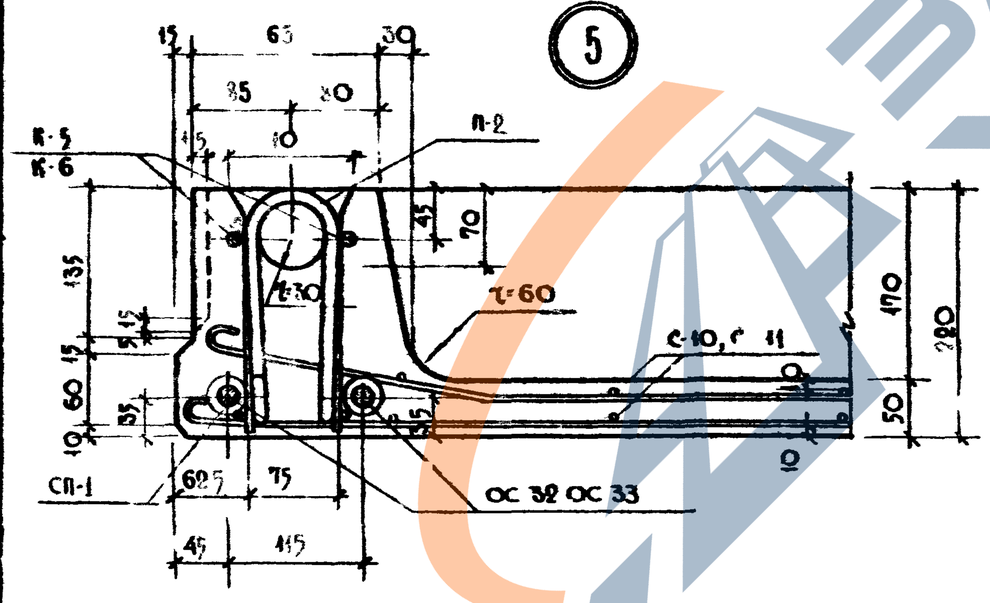

ГД	План перекрытий		ИИ-С4-4
	Узлы 1А, 5	Выпуск 6	Л 10

МНИИТЭП
ОСК
01.04 1968г.
М 1:5
Арх №

Гл. инж. ИИ-ТА Казакова
Гл. инж. Ленгипроинжпроект Лазутенко
Гл. инж. проекта Лисовский
Нач. отд. Шаповалов
Гл. инж. отд. Шапиро
С. инж. Сомов
Разработал Смирнов
Проверил Маркина
Контролер Васильева

https://zavodjbi.com/