https://zavodpk.com/

т.о
Фс1

ГОСУДАРСТВЕННЫЙ КОМИТЕТ СОВЕТА МИНИСТРОВ СССР ПО ДЕЛАМ СТРОИТЕЛЬСТВА
/ ГОССТРОЙ СССР /

ТИПОВЫЕ КОНСТРУКЦИИ, ИЗДЕЛИЯ И УЗЛЫ ЗДАНИЙ И СООРУЖЕНИЙ

Серия 1.420-12
/ ДОПОЛНЕНИЕ К СЕРИИ ИИ20 / 70 /

КОНСТРУКЦИИ МНОГОЭТАЖНЫХ ПРОИЗВОДСТВЕННЫХ ЗДАНИЙ С СЕТКАМИ КОЛОНН 6 × 6 И 9 × 6 М
ПОД НАГРУЗКИ СООТВЕТСТВЕННО ДО 2500 И 1500 КГС/М²

Выпуск 0-1
МАТЕРИАЛЫ ДЛЯ ПРОЕКТИРОВАНИЯ ЗДАНИЙ С СЕТКОЙ КОЛОНН 6 × 6 М С ПЕРЕКРЫТИЯМИ ТИПА 1 ИЗ ПЛИТ, ОПИРАЮЩИХСЯ НА ПОЛКИ РИГЕЛЕЙ

Часть 2

Продление срока действия
03.79г – 12.93г.
(И-3-92г)
Исключена без замечаний
пост. Госстроя СССР от 11.09.92г №4
(И-12-91г)

15748-02
ЦЕНА 2-70
2-92

https://zavodjbi.com/

ЦЕНТРАЛЬНЫЙ ИНСТИТУТ ТИПОВОГО ПРОЕКТИРОВАНИЯ
ГОССТРОЯ СССР

Москва, А-445, Смольная ул., 22

Сдано в печать 1979 года

Заказ № 9916 Тираж 1500 экз.

https://zavodjbi.com/

РАЗДЕЛ III

МАРКИРОВОЧНЫЕ СХЕМЫ ПОПЕРЕЧНЫХ И ПРОДОЛЬНЫХ РАМ С ПРИМЕНЕНИЕМ В ПОКРЫТИИ ПЛИТ ПО СЕРИИ 1.465-7 И ПО ГОСТ 22701.0-77 ÷ ГОСТ 22701.5-77

Схема поперечной рамы

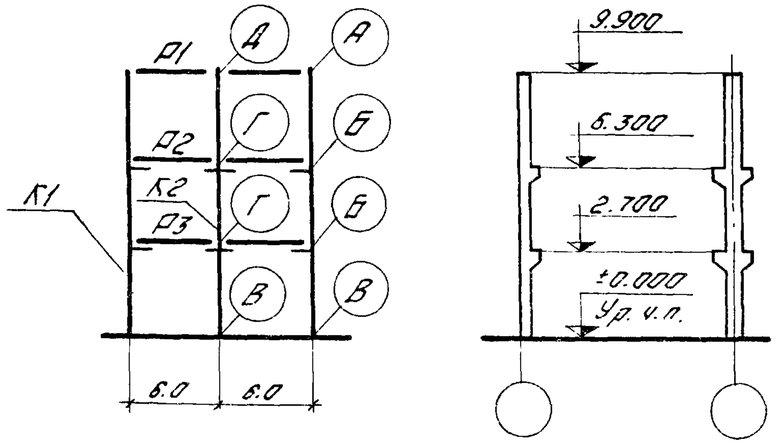

Схема продольной рамы

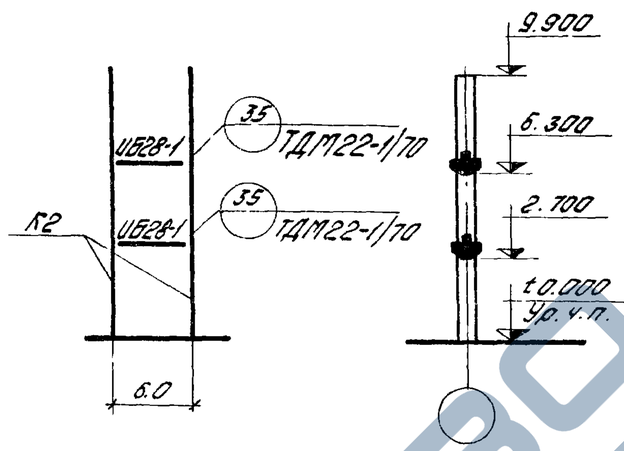

Перечень листов альбома, рассматриваемых совместно с данным листом

Содержание листа	N листа
Маркировочные схемы вертикальных связей: а Вариант разреженной постановки б Вариант постановки в каждом ряду	88 —
Таблица подбора число продольных рам по среднему ряду колонн	84

Район СССР по скоростному напору ветра	Нормативн. временная длительная нагрузка на перекрытие кгс/м²	Тип колонн по положению в каркасе	Условные марки колонн по схемам поперечных и продольных рам: К1	К2					Условные марки ригелей по схеме поперечной рамы: Р1	Р2	Р3				Условные марки монтажных деталей по схеме поперечной рамы: А	Б	В	Г	Д				
			Рабочие марки колонн по серии 1.420-12 Вып. 4						Рабочие марки ригелей по серии ИИ23-1/70, 1.420-12 Вып. 6, 1.420-12 Вып. 9						Рабочие марки монтажных деталей по сериям ТДМ22-1/70, 1.420-12 Вып. 10								
I-IV	1000	рядовые	К71-1-2	К72-1					Б48-1 Б48-2 Б48-3	ИБ2-1	ИБ2-1				64	3	1	9	65				
		колонны продольных рам	—	К72-1-3																			
		связевые а	—	К72-1-1																			
		связевые б	—	—																			
		торцевые / у т. ш.	К71-1-3 / К71-1-2	К72-1-3 / К72-1					Б48-1	Б40-1 / ИБ2-9	Б40-1 / ИБ2-9					48,49 / 22	43	50 / 24					
	1500	рядовые	К71-1-2	К72-1					Б48-1 Б48-2 Б48-3	ИБ2-2	ИБ2-2				64	3	1	9	65				
		колонны продольных рам	—	К72-2-3																			
		связевые а	—	К72-1-1																			
		связевые б	—	—																			
		торцевые / у т. ш.	К71-1-5 / К71-1-2	К72-1-5 / К72-1					Б48-1	Б40-1 / ИБ2-9	Б40-1 / ИБ2-9					48,49 / 22	43	50 / 24					
	2000	рядовые	К71-2-2	К72-2					Б48-1 Б48-2 Б48-3	ИБ2-4	ИБ2-4				64	5	1	9	65				
		колонны продольных рам	—	К72-3-3																			
		связевые а	—	К72-2-1																			
		связевые б	—	—																			
		торцевые / у т. ш.	К71-2-5 / К71-2-2	К72-2-5 / К72-2					Б48-1	Б43-1 / ИБ2-9	Б40-1 / ИБ2-9					48,49 / 22	43	50 / 24					
	2500	рядовые	К71-3-2	К72-3					Б48-1 Б48-2 Б48-3	ИБ2-4 / ИБ225	ИБ2-4				64	5	1	9	65				
		колонны продольных рам	—	К72-3-3																			
		связевые а	—	К72-3-1																			
		связевые б	—	—																			
		торцевые / у т. ш.	К71-3-5 / К71-3-2	К72-3-5 / К72-3					Б48-1	Б40-1 / ИБ2-9	Б40-1 / ИБ2-9					48,49 / 22	43	50 / 24					

1. Указания по применению маркировочных схем даны в пояснительной записке.
2. Ригели продольных рам принимаются по альбому ИИ23-1/70.
3. Марка ригеля покрытия уточняется по фактическим нагрузкам, а также в зависимости от числа, расположения закладных деталей для крепления плит.

ГСП — Гл. инженер проекта: Ревякина; Гл. специалист: Козлова
Рук. группы: Ст. инженер: Инженер: Ефр

ЦНИИПРОМЗДАНИЙ Москва

ТК 1976

Маркировочная схема поперечных рам 2-б-3 (36)
Маркировочная схема продольной рамы

1.420-12 Выпуск 0-1
Лист 52

Схема поперечной рамы

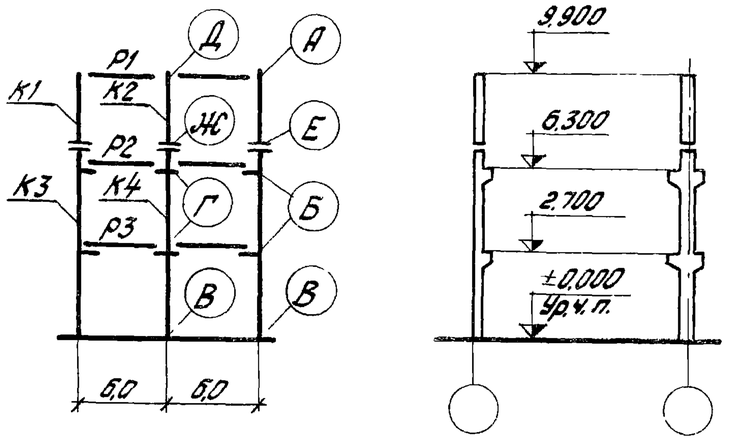

Схема продольной рамы

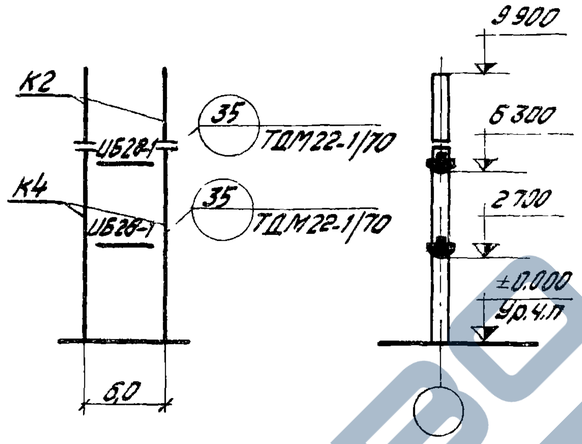

Перечень листов альбома, рассматриваемых совместно с данным листом

Содержание листа	№ листа
Маркировочные схемы вертикальных связей: а. Вариант разреженной постановки. б. Вариант постановки в каждом ряду.	88 —
Таблицы подбора числа продольных рам по среднему ряду колонн	84

Район СССР по скоростному напору ветра	Нормативная длительная временная нагрузка на перекрытие кгс/м²	Тип колонн по положению в каркасе	Условные марки колонн по схемам поперечных и продольных рам: К1	К2		К3	К4		Условные марки ригелей по схеме поперечной рамы: Р1	Р2	Р3				Условные марки монтажных деталей по схеме поперечной рамы: А	Б	В	Г	Д	Е	Ж		
			Рабочие марки колонн по сериям 1.420-12 вып. 4, 1.420-12 вып. 1						Рабочие марки ригелей по сериям ИИ23-1/70, 1.420-12 вып. 6, 1.420-12 вып. 9						Рабочие марки монтажных деталей по сериям ТДМ22.1/70, 1.420-12 вып. 10								
I-IV	1000	рядовые	К75-1-2	К75-1		К30-1-2	К40-1		Б48-1 Б48-2 Б48-3	ИБ2-1	ИБ2-1				64	3	1	9	65	58	56		
		колонны продольных рам	—	—		—	К40-2-3																
		связевые а	—	—		—	К40-1-1																
		связевые б	—	—		—	—																
		торцевые / у т. ш.	К75-1-7 / К75-1-2	К75-1-5 / К75-1		К30-1-5 / К30-1-2	К40-2-5 / К40-1		Б48-1	Б40-1 / ИБ2-9	Б40-1 / ИБ2-9					48,49 / 22	43	50 / 24		62 / 58	60 / 56		
	1500	рядовые	К75-1-2	К75-1		К30-1-2	К40-1		Б48-1 Б48-2 Б48-3	ИБ2-2	ИБ2-2				64	3	1	9	65	58	56		
		колонны продольных рам	—	—		—	К40-2-3																
		связевые а	—	—		—	К40-1-1																
		связевые б	—	—		—	—																
		торцевые / у т. ш.	К75-1-7 / К75-1-2	К75-2-5 / К75-1		К30-1-5 / К30-1-2	К40-2-5 / К40-1		Б48-1	Б40-1 / ИБ2-9	Б40-1 / ИБ2-9					48,49 / 22	43	50 / 24		62 / 58	60 / 56		
	2000	рядовые	К75-2-2	К75-2		К30-2-2	К40-2		Б48-1 Б48-2 Б48-3	ИБ2-4	ИБ2-4				64	5	1	9	65	58	60		
		колонны продольных рам	—	—		—	К40-3-3																
		связевые а	—	—		—	К40-2-1																
		связевые б	—	—		—	—																
		торцевые / у т. ш.	К75-2-7 / К75-2-2	К75-2-5 / К75-2		К30-2-5 / К30-2-2	К40-2-5 / К40-2		Б48-1	Б40-1 / ИБ2-9	Б40-1 / ИБ2-9					48,49 / 22	43	50 / 24		62 / 58	60 / 56		
	2500	рядовые	К75-2-2	К75-2		К30-4-2	К40-3		Б48-1 Б48-2 Б48-3	ИБ2-4 / ИБ2-23	ИБ2-4				64	5	1	9	65	58	60		
		колонны продольных рам	—	—		—	К40-3-3																
		связевые а	—	—		—	К40-2-1																
		связевые б	—	—		—	—																
		торцевые / у т. ш.	К75-2-7 / К75-2-2	К75-2-5 / К75-2		К30-2-5 / К30-4-2	К40-3-5 / К40-3		Б48-1	Б40-1 / ИБ2-9	Б40-1 / ИБ2-9					48,49 / 22	43	50 / 24		62 / 58	60 / 56		

1. Указания по применению маркировочных схем даны в пояснительной записке.
2. Ригели продольных рам принимаются по альбому ИИ23-1/70.
3. Марка ригеля покрытия уточняется по фактическим нагрузкам и в зависимости от числа, расположения закладных деталей для креплений плит.

ТК 1976

Маркировочная схема поперечных рам 2-Б-3(3Б). Маркировочная схема продольной рамы. (Вариант двухэтажной разрезки колонн нижних этажей).

1.420-12 Выпуск 0-1

Лист 53

Типпроект Москва

Гл. инженер Козлов

5748

Схема поперечной рамы

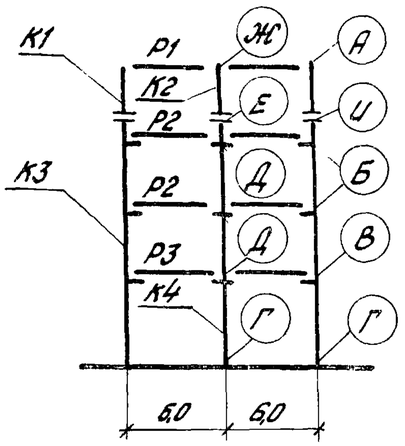

Схема продольной рамы

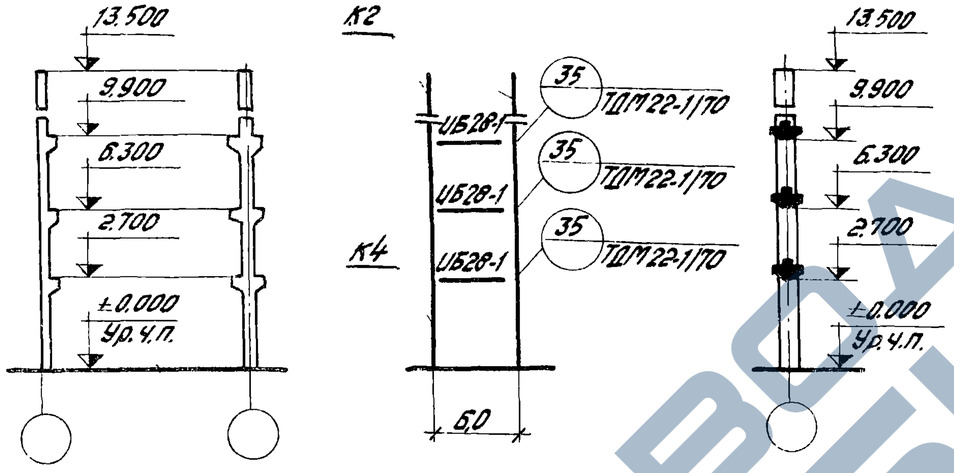

Перечень листов альбома, рассматриваемых совместно с данным листом

Содержание листа	№ листа
Маркировочные схемы вертикальных связей: а. Вариант разреженной постановки. б. Вариант постановки в каждом ряду.	88 —
Таблица подбора числа продольных рам по среднему ряду колонн	84

Район СССР по скоростному напору ветра	Нормативная временная длительная нагрузка на перекрытие кгс/м²	Тип колонн по положению в каркасе	Условные марки колонн по схемам поперечных и продольных рам: К1	К2	К3	К4	Условные марки ригелей по схеме поперечной рамы: Р1	Р2	Р3	Условные марки монтажных деталей по схеме поперечной рамы: А	Б	В	Г	Д	Е	Ж	И
			Рабочие марки колонн по сериям 1.420-12 вып.1, 1.420-12 вып.4				Рабочие марки ригелей по сериям ИИ23-1/70, 1.420-12 вып.6, 1.420-12 вып.9			Рабочие марки монтажных деталей по сериям ТДМ22-1/70, 1.420-12 вып.10							
I-IV	1000	рядовые	К75-1-2	К75-1	К65а-1-2	К66а-1	Б48-1 Б48-2 Б48-3	ИБ2-1	ИБ2-1	64	3	3	1	9	56	65	58
		колонны продольных рам	—	—	—	К66а-2-3	Б48-1	Б40-1 / ИБ2-9	Б40-1 / ИБ2-9		48 49 / 22	48 49 / 22	43	50 / 24	60 / 56		62 / 58
		связевые а	—	—	—	К66а-1-1											
		связевые б	—	—	—	—											
		торцевые / у т.ш.	К75-1-7 / К75-1-2	К75-1-5 / К75-1	К65а-1-5 / К65а-1-2	К66а-1-5 / К66а-1											
	1500	рядовые	К75-1-2	К75-1	К65а-2-2	К66а-2	Б48-1 Б48-2 Б48-3	ИБ2-2	ИБ2-2	64	3	3	1	9	56	65	58
		колонны продольных рам	—	—	—	К66а-2-3	Б48-1	Б40-1 / ИБ2-9	Б40-1 / ИБ2-9		48 49 / 22	48 49 / 22	43	50 / 24	60 / 56		62 / 58
		связевые а	—	—	—	К66а-2-1											
		связевые б	—	—	—	—											
		торцевые / у т.ш.	К75-1-7 / К75-1-2	К75-1-5 / К75-1	К65а-1-5 / К65а-2-2	К66а-1-5 / К66а-2											
	2000	рядовые	К75-1-2	К75-1	К67а-2-2	К68а-1	Б48-1 Б48-2 Б48-3	ИБ2-4	ИБ1-4	64	5	5	1	9	56	65	58
		колонны продольных рам	—	—	—	К68а-2-3	Б48-1	Б40-1 / ИБ2-9	Б39-1 / ИБ1-5		48 49 / 22	44 45 / 22	43	50 / 24	60 / 56		62 / 58
		связевые а	—	—	—	К68а-1-1											
		связевые б	—	—	—	—											
		торцевые / у т.ш.	К75-1-7 / К75-1-2	К75-1-5 / К75-1	К67а-2-5 / К67а-2-2	К68а-2-5 / К68а-1											
	2500	рядовые	К75-2-2	К75-2	К67а-3-2	К68а-3	Б48-1 Б48-2 Б48-3	ИБ2-4 / ИБ2-23	ИБ1-4	64	5	5	1	9	56	65	58
		колонны продольных рам	—	—	—	К68а-4-3	Б48-1	Б40-1 / ИБ2-9	Б39-1 / ИБ1-5		48 49 / 22	44 45 / 22	43	50 / 24	60 / 56		62 / 58
		связевые а	—	—	—	К68а-3-1											
		связевые б	—	—	—	—											
		торцевые / у т.ш.	К75-1-7 / К75-2-2	К75-2-5 / К75-2	К67а-2-5 / К67а-3-2	К68а-2-5 / К68а-3											

1. Указания по применению маркировочных схем даны в пояснительной записке.
2. Ригели продольных рам принимаются по альбому ИИ23-1/70.
3. Марка ригеля покрытия уточняется по фактическим нагрузкам, а также в зависимости от числа, расположения закладных деталей для крепления плит.

ГИП Гинзбург
Рук. группы Кан
Ст. инженер Гай
Инженер Козлов

ЦНИИПромзданий Москва

ТК 1976

Маркировочная схема поперечных рам 2-Б-4 (36).
Маркировочная схема продольной рамы.

1.420-12 Выпуск 0-1
Лист 54

15748-02 5

Схема поперечной рамы

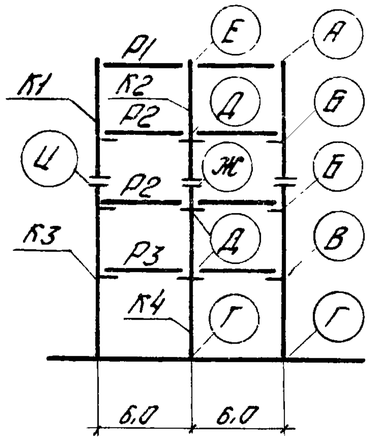

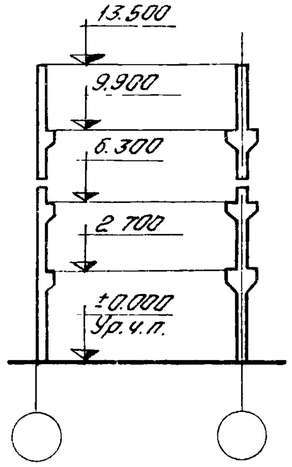

Схема продольной рамы

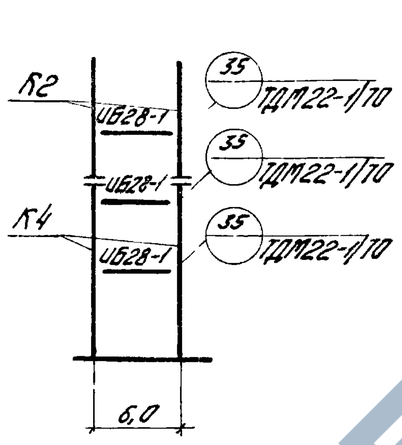

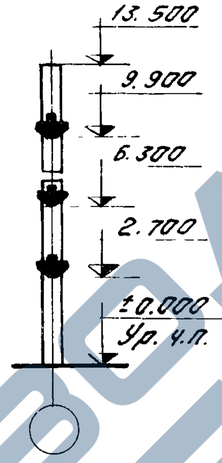

Перечень листов альбома, рассматриваемых совместно с данным листом.

Содержание листа	N листа
Маркировочные схемы вертикальных связей: а. Вариант разряженной постановки. б. Вариант постановки в каждом ряду.	88 —
Таблица подбора числа продольных рам по среднему ряду колонн	84

Район СССР по скоростному напору ветра	Нормативная временная длительная нагрузка на перекрытие кгс/м²	Тип колонн по положению в каркасе		Условные марки колонн по схемам поперечных и продольных рам: К1	К2	К3	К4	Условные марки ригелей по схеме поперечной рамы: Р1	Р2	Р3	Условные марки монтажных деталей по схеме поперечной рамы: А	Б	В	Г	Д	Е	Ж	И
				Рабочие марки колонн по сериям 1.420-12 вып. 1, 1.420-12 вып. 4				Рабочие марки ригелей по сериям ИИ23-1/70, 1.420-12 вып. 6, 1.420-12 вып. 9			Рабочие марки монтажных деталей по сериям ТДМ22-1/70, 1.420-12 вып. 10							
I-IV	1000	рядовые		К77-1-2	К76-1	К3а-2-2	К4а-2	Б48-1 Б48-2 Б48-3	ИБ2-1	ИБ2-1	64	3	3	1	9	65	56	58
		колонны продольных рам		—	К76-1-3	—	К4а-2-3											
		связевые	а	—	К76-1-1	—	К4а-2-1											
			б	—	—	—	—											
		торцевые / у т. ш.		К77-1-5 / К77-1-2	К76-1-3 / К76-1	К3а-2-5 / К3а-2-2	К4а-2-5 / К4а-2	Б48-1	Б40-1 / ИБ2-9	Б40-1 / ИБ2-9		48,49 / 22	48,49 / 22	43	50 / 24		60 / 56	62 / 58
	1500	рядовые		К77-1-2	К76-2	К3а-2-2	К4а-3	Б48-1 Б48-2 Б48-3	ИБ2-2	ИБ2-2	64	3	3	1	9	65	56	58
		колонны продольных рам		—	К76-2-3	—	К4а-3-3											
		связевые	а	—	К76-2-1	—	К4а-3-1											
			б	—	—	—	—											
		торцевые / у т. ш.		К77-1-5 / К77-1-2	К76-2-5 / К76-2	К3а-2-5 / К3а-2-2	К4а-2-5 / К4а-3	Б48-1	Б40-1 / ИБ2-9	Б40-1 / ИБ2-9		48,49 / 22	48,49 / 22	43	50 / 24		60 / 56	62 / 58
	2000	рядовые		К77-1-2	К76-2	К7а-2-2	К8а-2	Б48-1 Б48-2 Б48-3	ИБ2-4	ИБ1-4	64	5	5	1	9	65	56	58
		колонны продольных рам		—	К76-3-3	—	К8а-3-3											
		связевые	а	—	К76-2-1	—	К8а-2-1											
			б	—	—	—	—											
		торцевые / у т. ш.		К77-1-5 / К77-1-2	К76-2-5 / К76-2	К7а-2-5 / К7а-2-2	К8а-2-5 / К8а-2	Б48-1	Б40-1 / ИБ2-9	Б39-1 / ИБ1-3		48,49 / 22	44,45 / 22	43	50 / 24		60 / 56	62 / 58
	2500	рядовые		К77-1-2	К76-2	К7а-2-2	К8а-2	Б48-1 Б48-2 Б48-3	ИБ2-4 ИБ2-23	ИБ1-4	64	5	5	1	9	65	56	58
		колонны продольных рам		—	К76-3-3	—	К8а-3-3											
		связевые	а	—	К76-2-1	—	К8а-2-1											
			б	—	—	—	—											
		торцевые / у т. ш.		К77-1-5 / К77-1-2	К76-2-5 / К76-2	К7а-2-5 / К7а-2-2	К8а-2-5 / К8а-2	Б48-1	Б40-1 / ИБ2-9	Б39-1 / ИБ1-3		48,49 / 22	44,45 / 22	43	50 / 24		60 / 56	62 / 58

Москва

1. Указания по применению маркировочных схем даны в пояснительной записке.
2. Ригели продольных рам принимаются по альбому ИИ23-1/70.
3. Марка ригеля покрытия уточняется по фактическим нагрузкам в зависимости от числа расположения закладных деталей для крепления плит.

ТК 1976

Маркировочная схема поперечных рам 2-б-4 (36)
Маркировочная схема продольной рамы. Вариант двухэтажной разрезки колонн нижних этажей

1.420-12 выпуск 0-1
Лист 55

https://zavodpk.com/

Схема поперечной рамы

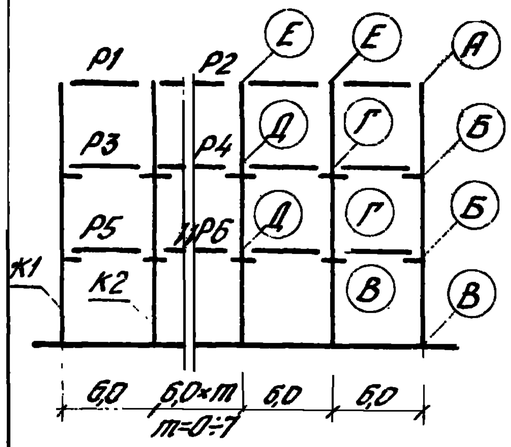

Схема продольной рамы

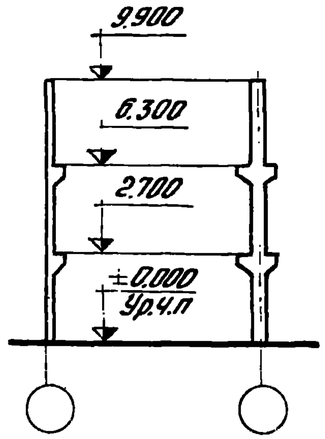

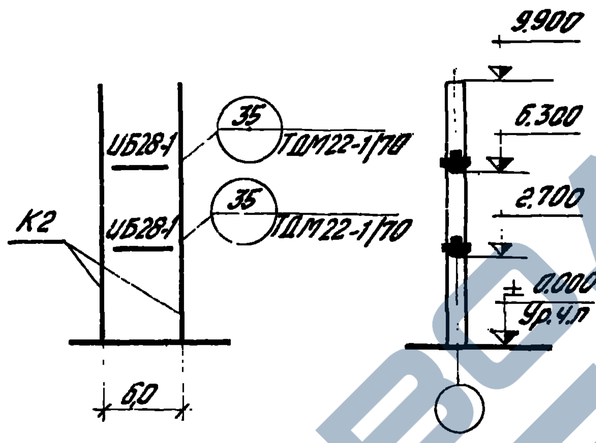

Перечень листов альбома, рассматриваемых совместно с данным листом

Содержание листа	№ листа
Маркировочные схемы вертикальных связей: а. Вариант разреженной постановки.	88
б. Вариант постановки в каждом ряду	—
Таблицы подбора числа продольных рам по среднему ряду колонн	84

Район СССР по скоростному напору ветра	Нормативная временная длительная нагрузка на перекрытие кгс/м²	Тип колонн по положению в каркасе	Условные марки колонн по схемам поперечных и продольных рам: К1	К2	Условные марки ригелей по схеме поперечной рамы: Р1	Р2	Р3	Р4	Р5	Р6	Условные марки монтажных деталей по схеме поперечной рамы: А	Б	В	Г	Д	Е
			Рабочие марки колонн по сериям 1.420-12 вып.4		Рабочие марки ригелей по сериям ИИ23-1/70, 1.420-12 вып.6, 1.420-12 вып.9						Рабочие марки монтажных деталей по сериям ТДМ22-1/70, 1.420-12 вып.10					
I-IV	1000	рядовые	К71-1-2	К72-1	Б48-1 Б48-2 Б48-3	Б48-1 Б48-2 Б48-3	ИБ2-1	ИБ3-17 / ИБ3-2	ИБ2-1	ИБ3-17 / ИБ3-2	64	3	1	9	12	65
		колонны продольных рам	—	К72-1-3												
		связевые а	—	К72-1-1												
		связевые б	—	—												
		торцевые / у т.ш.	К71-1-5 / К71-1-2	К72-1-5 / К72-1	Б48-1	Б48-1	Б40-1 / ИБ2-9	Б41-1 / ИБ3-5	Б40-1 / ИБ2-9	Б41-1 / ИБ3-5		4Б4,9 / 22	43	50 / 24	50 / 27	
	1500	рядовые	К71-1-2	К72-1	Б48-1 Б48-2 Б48-3	Б48-1 Б48-2 Б48-3	ИБ2-2	ИБ3-2 / ИБ3-15	ИБ2-2	ИБ3-2 / ИБ3-15	64	3	1	9	12	65
		колонны продольных рам	—	К72-1-3												
		связевые а	—	К72-1-1												
		связевые б	—	—												
		торцевые / у т.ш.	К71-1-5 / К71-1-2	К72-1-5 / К72-1	Б48-1	Б48-1	Б40-1 / ИБ2-9	Б41-1 / ИБ3-5	Б40-1 / ИБ2-9	Б41-1 / ИБ3-5		4Б4,9 / 22	43	50 / 24	50 / 27	
	2000	рядовые	К71-2-2	К72-2	Б48-1 Б48-2 Б48-3	Б48-1 Б48-2 Б48-3	ИБ2-4	ИБ3-3	ИБ2-4	ИБ3-3	64	5	1	9	12	65
		колонны продольных рам	—	К72-2-3												
		связевые а	—	К72-2-1												
		связевые б	—	—												
		торцевые / у т.ш.	К71-2-5 / К71-2-2	К72-2-5 / К72-2	Б48-1	Б48-1	Б40-1 / ИБ2-9	Б41-1 / ИБ3-5	Б40-1 / ИБ2-9	Б41-1 / ИБ3-5		4Б4,9 / 22		50 / 24	50 / 27	
	2500	рядовые	К71-3-2	К72-3	Б48-1 Б48-2 Б48-3	Б48-1 Б48-2 Б48-3	ИБ2-4 / ИБ2-23	ИБ3-4	ИБ3-4	ИБ3-4	64	5	1	9	12	65
		колонны продольных рам	—	К72-3-3												
		связевые а	—	К72-3-1												
		связевые б	—	—												
		торцевые / у т.ш.	К71-3-5 / К71-3-2	К72-3-5 / К72-3	Б48-1	Б48-1	Б40-1 / ИБ2-9	Б41-1 / ИБ3-5	Б40-1 / ИБ2-9	Б41-1 / ИБ3-5		4Б4,9 / 22	43	50 / 24	50 / 27	

1. Указания по применению маркировочных схем даны в пояснительной записке.
2. Ригели продольных рам принимаются по альбому ИИ23-1/70.
3. Марка ригеля покрытия уточняется по фактическим нагрузкам, а также в зависимости от числа, расположения закладных деталей для крепления плит.

ТК 1976

Маркировочная схема поперечных рам П-6-3 (3б).
Маркировочная схема продольной рамы.

1.420-12 Выпуск 0-1
Лист 56

Инв. № подл. | Подпись и дата | Взам. инв. №

Госстрой СССР Москва

Схема поперечной рамы

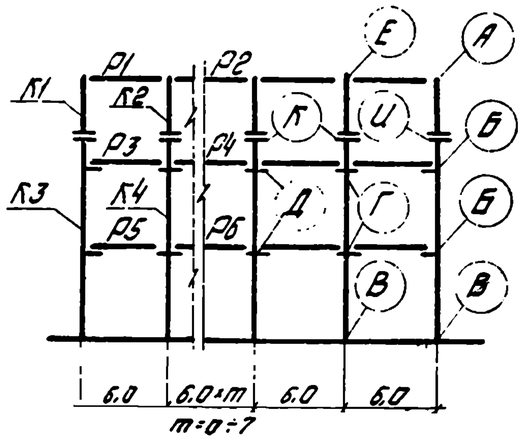

Схема продольной рамы

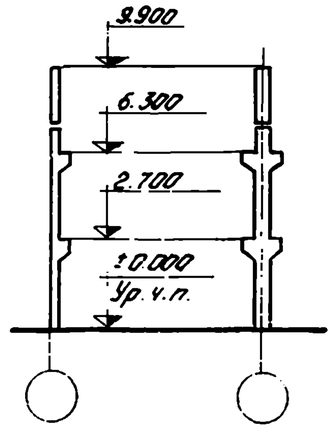

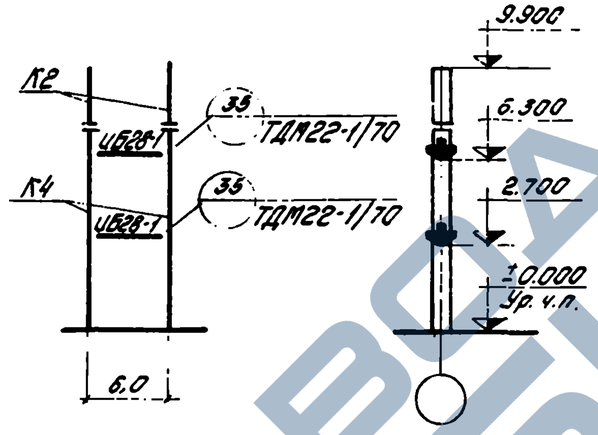

Перечень листов альбома, рассматриваемых совместно с данным листом

Содержание листа	N листа
Маркировочные схемы вертикальных связей: а. Вариант разреженной постановки;	88
б. Вариант постановки в каждом ряду.	—
Таблица подбора числа продольных рам по среднему ряду колонн	84

Район СССР по скоростному напору ветра	Нормативная временная длительная нагрузка на перекрытие кгс/м²	Тип колонн по положению в каркасе	Условные марки колонн по схеме поперечных и продольных рам: К1	К2	К3	К4			Условные марки ригелей по схеме поперечной рамы: Р1	Р2	Р3	Р4	Р5	Р6	Условные марки монтажных деталей по схеме поперечной рамы: А	Б	В	Г	Д	Е	И	К	
			Рабочие марки колонн по сериям 1.420-12 Вып. 1, 1.420-12 Вып. 4						Рабочие марки ригелей по сериям ИИ23-1/70 1.420-12 Вып. 6, 1.420÷12 Вып. 9						Рабочие марки монтажных деталей по сериям ТДМ22-1/70, 1.420-12 Вып. 10								
I-IV	1000	рядовые	К75-1-2	К75-1	К3а-1-2	К4а-1		—	Б48-1	Б48-1													
		колонны продольных рам	—	—	—	К4а-1-3			Б48-2	Б48-2	ИБ2-1	ИБ3-17 / ИБ3-2	ИБ2-1	ИБ3-17 / ИБ3-2	64	3	1	9	12	65	58	56	
		связевые а	—	—	—	К4а-1-1			Б48-3	Б48-3													
		связевые б	—	—	—	—																	
		торцевые / у т.ш.	К75-1-1 / К75-1-2	К75-1-5 / К75-1	К3а-1-5 / К3а-1-2	К4а-2-5 / К4а-1			Б48-1	Б48-1	Б40-1 / ИБ2-9	Б41-1 / ИБ3-5	Б40-1 / ИБ2-9	Б41-1 / ИБ3-5		48.49 / 22	43	30 / 24	50 / 27		62 / 58	60 / 56	
	1500	рядовые	К75-1-2	К75-1	К3а-1-2	К4а-1			Б48-1	Б48-1													
		колонны продольных рам	—	—	—	К4а-2-3			Б48-2	Б48-2	ИБ2-2	ИБ3-2 / ИБ3-15	ИБ2-2	ИБ3-2 / ИБ3-15	64	3	1	9	12	65	58	56	
		связевые а	—	—	—	К4а-1-1			Б48-3	Б48-3													
		связевые б	—	—	—	—																	
		торцевые / у т.ш.	К75-1-1 / К75-1-2	К75-2-5 / К75-1	К3а-1-5 / К3а-1-2	К4а-2-5 / К4а-1			Б48-1	Б48-1	Б40-1 / ИБ2-9	Б41-1 / ИБ3-5	Б40-1 / ИБ2-9	Б41-1 / ИБ3-5		48.49 / 22	43	30 / 24	50 / 27		62 / 58	60 / 56	
	2000	рядовые	К75-2-2	К75-2	К3а-2-2	К4а-2			Б48-1	Б48-1													
		колонны продольных рам	—	—	—	К4а-3-3			Б48-2	Б48-2	ИБ2-4	ИБ3-3	ИБ2-4	ИБ3-3	64	5	1	9	12	65	58	56	
		связевые а	—	—	—	К4а-2-1			Б48-3	Б48-3													
		связевые б	—	—	—	—																	
		торцевые / у т.ш.	К75-2-7 / К75-2-2	К75-2-5 / К75-2	К3а-2-5 / К3а-2-2	К4а-2-5 / К4а-2			Б48-1	Б48-1	Б40-1 / ИБ2-9	Б41-1 / ИБ3-5	Б40-1 / ИБ2-9	Б41-1 / ИБ3-5		48.49 / 22	43	30 / 24	50 / 27		62 / 58	60 / 56	
	2500	рядовые	К75-2-2	К75-2	К3а-4-2	К4а-3			Б48-1	Б48-1													
		колонны продольных рам	—	—	—	К4а-3-3			Б48-2	Б48-2	ИБ2-4 / ИБ2-23	ИБ3-4	ИБ2-4	ИБ3-4	64	5	1	9	12	65	58	56	
		связевые а	—	—	—	К4а-2-1			Б48-3	Б48-3													
		связевые б	—	—	—	—																	
		торцевые / у т.ш.	К75-2-7 / К75-2-2	К75-2-5 / К75-2	К3а-2-5 / К3а-4-2	К4а-3-5 / К4а-3			Б48-1	Б48-1	Б40-1 / ИБ2-9	Б41-1 / ИБ3-5	Б40-1 / ИБ2-9	Б41-1 / ИБ3-5		48.49 / 22	43	30 / 24	50 / 27		62 / 58	60 / 56	

Москва

1. Указания по применению маркировочных схем даны в пояснительной записке.
2. Ригели продольных рам принимаются по альбому ИИ23-1/70.
3. Марка ригеля покрытия уточняется по фактическим нагрузкам, а также в зависимости от числа, расположения закладных деталей для крепления плит.

ТК 1978

Маркировочная схема поперечных рам П-6-3(36)
Маркировочная схема продольной рамы (Вариант двухэтажной разрезки колонн нижних этажей)

1.420-12 Выпуск 0-1
Лист 57

Схема поперечной рамы

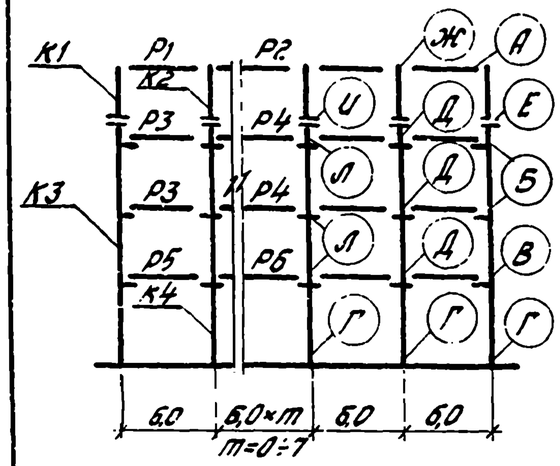

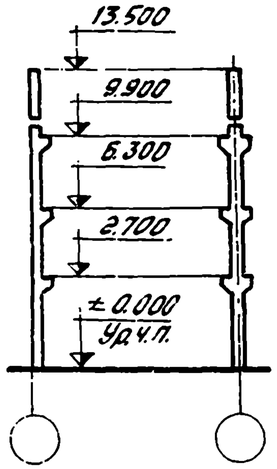

Схема продольной рамы

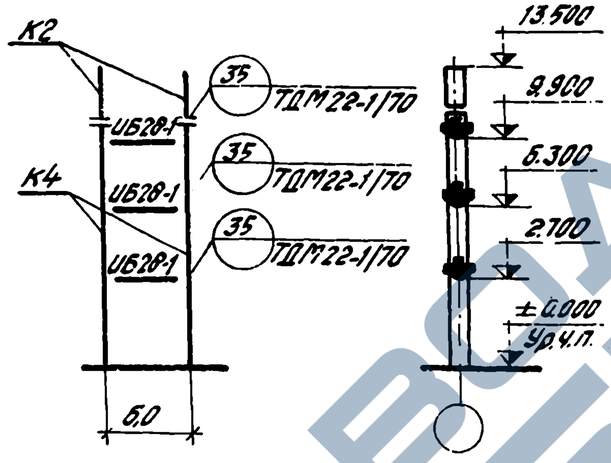

Перечень листов альбома, рассматриваемых совместно с данным листом

Содержание листа	№ листа
Маркировочные схемы вертикальных связей: а. Вариант разреженной постановки. б. Вариант постановки в каждом ряду.	88 —
Таблица подбора числа продольных рам по среднему ряду колонн.	84

Район СССР по скоростному напору ветра	Нормативная временная длительная нагрузка на перекрытие кгс/м²	Тип колонн по положению в каркасе	Условные марки колонн по схемам поперечных и продольных рам						Условные марки ригелей по схеме поперечной рамы						Условные марки монтажных деталей по схеме поперечной рамы									
			К1	К2	К3	К4			Р1	Р2	Р3	Р4	Р5	Р6	А	Б	В	Г	Д	Е	Ж	И	Л	
			Рабочие марки колонн по серии 1.420-12 вып.1, 1.420-12 вып.4						Рабочие марки ригелей по сериям УИ23-1/70, 1.420-2 вып.6, 1.420-12 вып.9						Рабочие марки монтажных деталей по сериям ТДМ22-1/70, 1.420-12 вып.10									
I-IV	1000	рядовые	К75-1-2	К75-1	К66а-1-2	К66а-1			Б48-1 Б48-2 Б48-3	Б48-1 Б48-2 Б48-3	УБ2-1	УБ3-17 УБ3-2	УБ2-1	УБ3-17 УБ3-2	64	3	3	1	9	58	65	56	12	
		колонны продольных рам	—	—	—	К66а-23																		
		связевые а	—	—	—	К66а-1-1																		
		связевые б	—	—	—	—																		
		торцевые/ут.ш.	К75-1-1 К75-1-2	К75-1-5 К75-1	К65а-1-5 К65а-1-2	К66а-1-5 К66а-1			Б48-1	Б48-1	Б40-1 УБ2-9	Б41-1 УБ3-5	Б40-1 УБ2-9	Б41-1 УБ3-5		48 40 22	48 40 22	43	50 24	62 58		60 56	50 27	
	1500	рядовые	К75-1-2	К75-1	К66а-2-2	К66а-2			Б48-1 Б48-2 Б48-3	Б48-1 Б48-2 Б48-3	УБ2-2	УБ3-2 УБ3-15	УБ2-2	УБ3-2 УБ3-15	64	3	3	1	9	58	65	56	12	
		колонны продольных рам	—	—	—	К66а-2-3																		
		связевые а	—	—	—	К66а-2-1																		
		связевые б	—	—	—	—																		
		торцевые/ут.ш.	К75-1-1 К75-1-2	К75-1-5 К75-1	К65а-1-5 К65а-2-2	К66а-1-5 К66а-2			Б48-1	Б48-1	Б40-1 УБ2-9	Б41-1 УБ3-5	Б40-1 УБ2-9	Б41-1 УБ3-5		48 43 22	48 49 22	43	50 24	62 58		60 56	50 27	
	2000	рядовые	К75-1-2	К75-1	К67а-2-2	К68а-1			Б48-1 Б48-2 Б48-3	Б48-1 Б48-2 Б48-3	УБ2-4	УБ3-3	УБ1-4	УБ2-7	64	5	5	1	9	58	65	56	12	
		колонны продольных рам	—	—	—	К68а-2-3																		
		связевые а	—	—	—	К68а-1-1																		
		связевые б	—	—	—	—																		
		торцевые/ут.ш.	К75-1-1 К75-1-2	К75-2-5 К75-1	К67а-2-5 К67а-2-2	К68а-2-5 К68а-1			Б48-1	Б48-1	Б40-1 УБ2-9	Б41-1 УБ3-5	Б39-1 УБ1-5	Б40-1 УБ2-9		48 49 22	48 45 22	43	50 24	62 58		60 56	50 27	
	2500	рядовые	К75-2-2	К75-2	К67а-3-2	К68а-3			Б48-1 Б48-2 Б48-3	Б48-1 Б48-2 Б48-3	УБ2-4 УБ2-23	УБ3-4 УБ3-16	УБ1-4	УБ2-8	64	5	5	1	9	58	65	56	12	
		колонны продольных рам	—	—	—	К68а-43																		
		связевые а	—	—	—	К68а-3-1																		
		связевые б	—	—	—	—																		
		торцевые/ут.ш.	К75-1-1 К75-2-2	К75-2-5 К75-2	К67а-2-5 К67а-3-2	К68а-2-5 К68а-3			Б48-1	Б48-1	Б40-1 УБ2-9	Б41-1 УБ3-5	Б39-1 УБ1-5	Б40-1 УБ2-9		48 49 22	48 45 22	43	50 24	62 58		60 56	50 27	

1. Указания по применению маркировочных схем даны в пояснительной записке.
2. Ригели продольных рам принимаются по альбому УИ23-1/70.
3. Марка ригеля покрытия уточняется по фактическим нагрузкам и в зависимости от числа расположения закладных деталей для крепления плит.

ЦНИИПромзданий Москва

Гип. отдела — Ю.Гринков
Гл.инженер — Рейхлина
Инженер — Козлова

ТК 1976

Маркировочная схема поперечных рам Л-6-4 (36).
Маркировочная схема продольной рамы.

1.420-12 Выпуск 0-1
Лист 58

Схема поперечной рамы

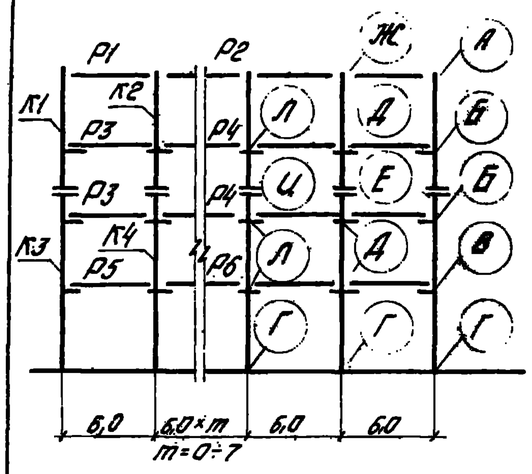

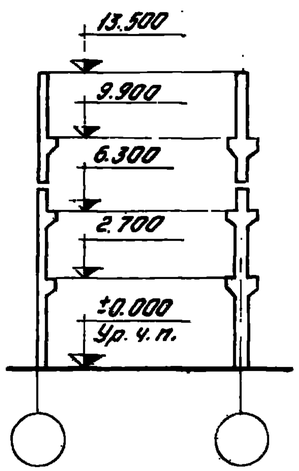

Схема продольной рамы

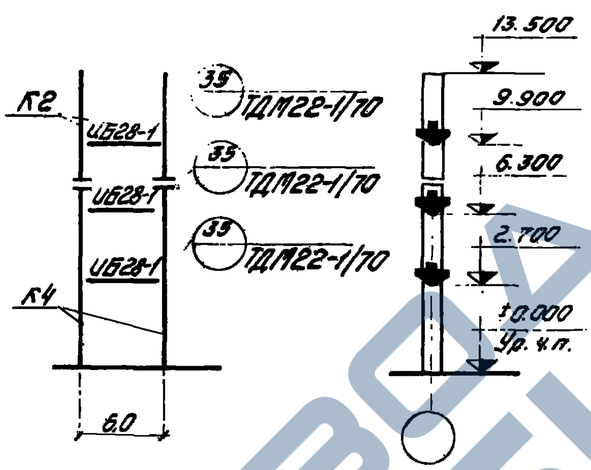

Перечень листов альбома, рассматриваемых совместно с данным листом

Содержание листа	Лист
Маркировочные схемы вертикальных связей: а. Вариант разреженной постановки	88
б. вариант постановки в каждом ряду	—
Таблица подбора числа продольных рам по среднему ряду колонн	84

Район СССР по скоростному напору ветра	Нормативная временная длительная нагрузка на перекрытие кгс/м²	Тип колонн по положению в каркасе		Условные марки колонн по схемам поперечных и продольных рам: К1	К2	К3	К4			Условные марки ригелей по схеме поперечной рамы: Р1	Р2	Р3	Р4	Р5	Р6	Условные марки монтажных деталей по схеме поперечной рамы: А	Б	В	Г	Д	Е	Ж	Л	И
				Условные марки колонн по серии 1.420-12 вып. 1, 1.420-12 вып. 4						Рабочие марки ригелей по сериям ИИ23-1/70, 1.420-12 вып. 6, 1.420-12 вып. 9						Рабочие марки монтажных деталей по сериям ТДМ22-1/70, 1.420-12 вып. 10								
I-IV	1000	рядовые		К77-1-2	К76-1	К3а-2-2	К4а-2			Б48-1 Б48-2 Б48-3	Б48-1 Б48-2 Б48-3	ИБ2-1	ИБ3-17 / ИБ3-2	ИБ2-1	ИБ3-17 / ИБ3-2	64	3	3	1	9	58	65	12	56
		колонны продольных рам		—	К76-1-3	—	К4а-2-3																	
		связевые	а	—	К76-1-1	—	К4а-2-1																	
			б	—	—	—	—																	
		торцевые / у т. ш.		К77-1-5 / К77-1-2	К76-1-5 / К76-1	К3а-2-5 / К3а-2-2	К4а-2-5 / К4а-2			Б48-1	Б48-1	Б40-1 / ИБ2-9	Б41-1 / ИБ3-5	Б40-1 / ИБ2-9	Б41-1 / ИБ3-5		48,49 / 22	48,49 / 22	43	50 / 24	62 / 58		50 / 27	60 / 56
	1500	рядовые		К77-1-2	К76-2	К3а-2-2	К4а-3			Б48-1 Б48-2 Б48-3	Б48-1 Б48-2 Б48-3	ИБ2-2	ИБ3-2 / ИБ3-15	ИБ2-2	ИБ3-2 / ИБ3-15	64	3	3	1	9	58	65	12	56
		колонны продольных рам		—	К76-2-3	—	К4а-3-3																	
		связевые	а	—	К76-2-1	—	К4а-3-1																	
			б	—	—	—	—																	
		торцевые / у т. ш.		К77-1-5 / К77-1-2	К76-2-5 / К76-2	К3а-2-5 / К3а-2-2	К4а-2-5 / К4а-3			Б48-1	Б48-1	Б40-1 / ИБ2-9	Б41-1 / ИБ3-5	Б40-1 / ИБ2-9	Б41-1 / ИБ3-5		48,49 / 22	48,49 / 22	43	50 / 24	62 / 58		50 / 27	60 / 56
	2000	рядовые		К77-1-2	К76-2	К7а-2-2	К8а-2			Б48-1 Б48-2 Б48-3	Б48-1 Б48-2 Б48-3	ИБ2-4	ИБ3-3	ИБ1-4	ИБ2-8	64	5	5	1	9	58	65	12	56
		колонны продольных рам		—	К76-3-3	—	К8а-3-3																	
		связевые	а	—	К76-2-1	—	К8а-2-1																	
			б	—	—	—	—																	
		торцевые / у т. ш.		К77-1-5 / К77-1-2	К76-2-5 / К76-2	К7а-2-5 / К7а-2-2	К8а-2-5 / К8а-2			Б48-1	Б48-1	Б40-1 / ИБ2-9	Б41-1 / ИБ3-5	Б39-1 / ИБ1-5	Б40-1 / ИБ2-9		48,49 / 22	44,45 / 22	43	50 / 24	62 / 58		50 / 27	60 / 56
	2500	рядовые		К77-1-2	К76-2	К7а-2-2	К8а-2			Б48-1 Б48-2 Б48-3	Б48-1 Б48-2 Б48-3	ИБ2-4 / ИБ2-23	ИБ3-4 / ИБ3-16	ИБ1-4	ИБ2-8	64	5	5	1	9	58	65	12	56
		колонны продольных рам		—	К76-3-3	—	К8а-3-3																	
		связевые	а	—	К76-2-1	—	К8а-2-1																	
			б	—	—	—	—																	
		торцевые / у т. ш.		К77-1-5 / К77-1-2	К76-2-5 / К76-2	К7а-2-5 / К7а-2-2	К8а-2-5 / К8а-2			Б48-1	Б48-1	Б40-1 / ИБ2-9	Б41-1 / ИБ3-5	Б39-1 / ИБ1-5	Б40-1 / ИБ2-9		48,49 / 22	44,45 / 22	43	50 / 24	62 / 58		50 / 27	60 / 56

1. Указания по применению маркировочных схем даны в пояснительной записке
2. Ригели продольных рам принимаются по альбому ИИ23-1/70.
3. Марка ригеля покрытия уточняется по фактической нагрузке, а также в зависимости от числа, расположения закладных деталей для крепления плит.

ТК 1976	Маркировочная схема поперечных рам П-6-4(35) Маркировочная схема продольной рамы. (вариант двухэтажной разрезки колонн нижних этажей)	1.420-12 выпуск 0-1	Лист 59

Рук. группы: Ст. инженер: Инженер — Чепеенко, Ревякина, Козлова

ЦНИИПРОМЗДАНИЙ Москва

15748-02 10

Схема поперечной рамы

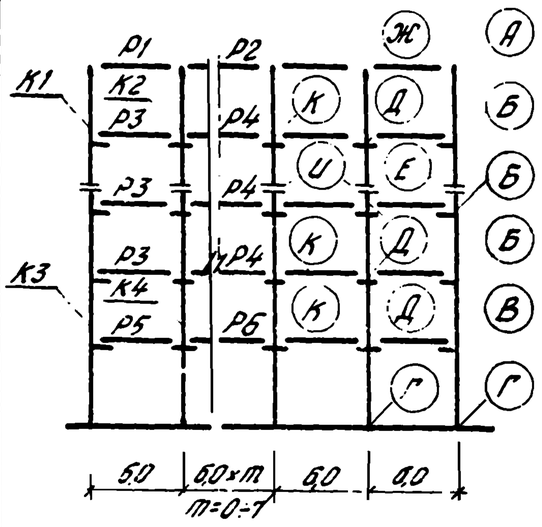

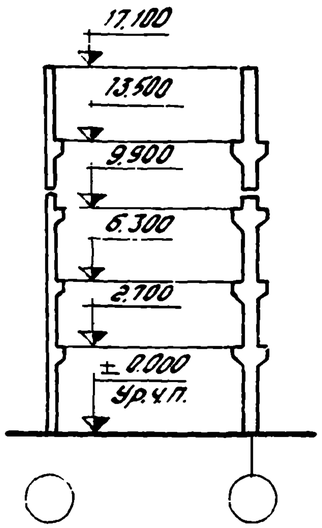

Схема продольной рамы

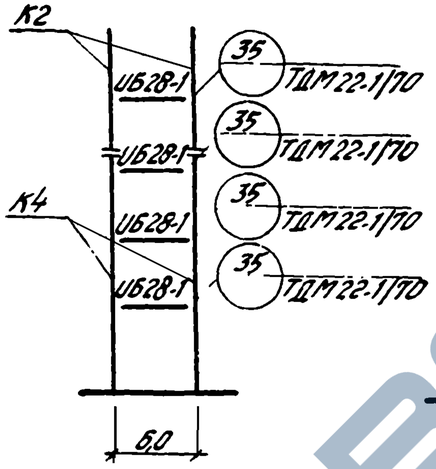

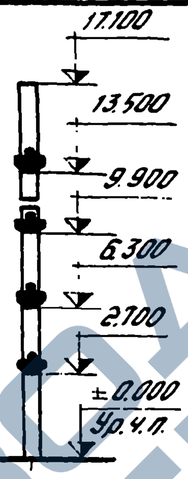

Перечень листов альбома, рассматриваемых совместно с данным листом

Содержание листа	№ листа
Маркировочные схемы вертикальных связей: а. Вариант разреженной постановки.	88
б. Вариант постановки в каждом ряду.	—
Таблица подбора числа продольных фом по среднему ряду колонн	84

Район СССР по скоростному напору ветра	Нормативная длительная нагрузка на перекрытие кгс/м²	Тип колонн по положению в каркасе	Условные марки колонн по схемам поперечных и продольных рам: К1	К2	К3	К4	Условные марки ригелей по схеме поперечной рамы: Р1	Р2	Р3	Р4	Р5	Р6	Условные марки монтажных деталей по схеме поперечной рамы: А	Б	В	Г	Д	Е	Ж	И	К
			Рабочие марки колонн по сериям 1.420-12 Вып.1, 1.420-12 Вып.4				Рабочие марки ригелей по сериям ИИ23-1/70, 1.420-12 Вып.6, 1.420-12 Вып.9						Рабочие марки монтажных деталей по сериям ТДМ 22.1/70, 1.420-12 Вып.10								
I-IV	1000	рядовые	КТ7-1-2	К7Б-1	К5Т0-2-2	К6В0-1	Б48-1 Б48-2 Б48-3	Б48-1 Б48-2 Б48-3	ИБ2-1	ИБ3-17 / ИБ3-2	ИБ1-1	ИБ2-24	64	3	5	1	9	58	65	56	12
		колонны продольных рам	—	К7Б-1-3	—	К6В0-1-3															
		связевые а	—	К7Б-1-1	—	К6В0-1-1															
		связевые б	—	—	—	—															
		торцевые / у т.ш.	КТ7-1-5 / КТ7-1-2	К7Б-1-5 / К7Б-1	К5Т0-2-5 / К5Т0-2-2	К6В0-1-5 / К6В0-1	Б48-1	Б48-1	Б40-1 / ИБ2-9	Б41-1 / ИБ3-5	Б39-1 / ИБ1-5	Б40-1 / ИБ2-9		48.48 / 22	44.44 / 22	43	50 / 24	62 / 58		60 / 56	50 / 27
	1500	рядовые	КТ7-1-2	К7Б-2	К6Т0-2-2	К6В0-2	Б48-1 Б48-2 Б48-3	Б48-1 Б48-2 Б48-3	ИБ2-2	ИБ3-2 / ИБ3-15	ИБ1-2	ИБ2-6 / ИБ2-8	64	3	5	1	9	58	65	56	12
		колонны продольных рам	—	К7Б-2-3	—	К6В0-3-3															
		связевые а	—	К7Б-2-1	—	К6В0-2-1															
		связевые б	—	—	—	—															
		торцевые / у т.ш.	КТ7-1-5 / КТ7-1-2	К7Б-1-5 / К7Б-2	К6Т0-2-5 / К6Т0-2-2	К6В0-1-5 / К6В0-2	Б48-1	Б48-1	Б40-1 / ИБ2-9	Б41-1 / ИБ3-5	Б39-1 / ИБ1-5	Б40-1 / ИБ2-9		48.48 / 22	44.44 / 22	43	50 / 24	62 / 58		60 / 56	50 / 27
	2000	рядовые	КТ7-1-2	К7Б-2	К6Т0-2-2	К6В0-3	Б48-1 Б48-2 Б48-3	Б48-1 Б48-2 Б48-3	ИБ2-4	ИБ3-3 / ИБ3-4	ИБ1-4	ИБ2-8	64	5	5	1	9	58	65	56	12
		колонны продольных рам	—	К7Б-2-3	—	К6В0-4-3															
		связевые а	—	К7Б-2-1	—	К6В0-4-1															
		связевые б	—	—	—	—															
		торцевые / у т.ш.	КТ7-1-5 / КТ7-1-2	К7Б-2-5 / К7Б-2	К5Т0-2-5 / К6Т0-2-2	К6В0-2-5 / К6В0-3	Б48-1	Б48-1	Б40-1 / ИБ2-9	Б41-1 / ИБ3-5	Б39-1 / ИБ1-5	Б40-1 / ИБ2-9		48.48 / 22	44.44 / 22	43	50 / 24	62 / 58		60 / 56	50 / 27
	2500	рядовые	КТ7-1-2	К7Б-2	К6Т0-3-2	К6В0-4	Б48-1 Б48-2 Б48-3	Б48-1 Б48-2 Б48-3	ИБ2-4 / ИБ2-23	ИБ3-4	ИБ1-4	ИБ2-8	64	5	5	1	9	58	65	56	12
		колонны продольных рам	—	—	—	—															
		связевые а	—	К7Б-2-1	—	К6В0-4-1															
		связевые б	—	—	—	—															
		торцевые / у т.ш.	КТ7-1-5 / КТ7-1-2	К7Б-3-5 / К7Б-2	К6Т0-3-5 / К6Т0-3-2	К6В0-2-5 / К6В0-4	Б48-1	Б48-1	Б40-1 / ИБ2-9	Б41-1 / ИБ3-5	Б39-1 / ИБ1-5	Б40-1 / ИБ2-9		48.48 / 22	44.44 / 22	43	50 / 24	62 / 58		60 / 56	50 / 27

1. Указания по применению маркировочных схем даны в пояснительной записке.
2. Ригели продольных рам принимаются по альбому ИИ23-1/70.
3. Марка ригеля покрытия уточняется по фактическим нагрузкам и в зависимости от числа расположения закладных деталей для крепления пл. 7.

ЦНИИПромздания Москва

Гл. инженер проекта — Шнеерсон
Гл. специалист — Ладовский
Руководитель группы — Шнеерсон
Инженер — Шнеерсон

ТК 1976

Маркировочная схема поперечных рам П-6-5(36).
Маркировочная схема продольной рамы.

1.420-12 Выпуск 0-1
Лист 60

13748-02 11

Схема поперечной рамы

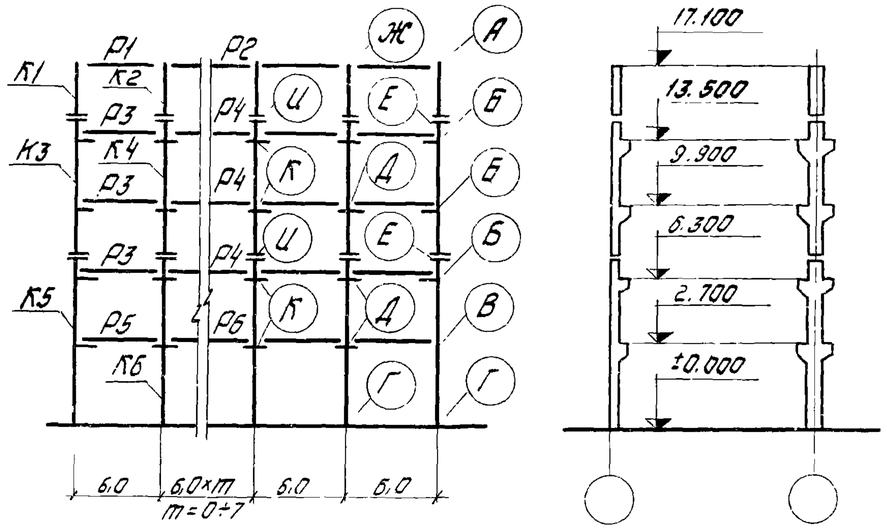

Схема продольной рамы

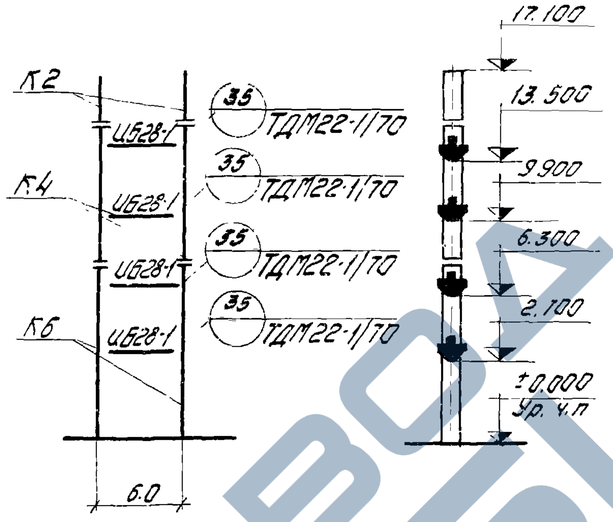

Перечень листов альбома, рассматриваемых совместно с данным листом

Содержание листа	лист
Маркировочные схемы вертикальных связей: а. Вариант разреженной постановки; б вариант постановки в каждом ряду	88
Таблица подбора числа продольных рам по среднему ряду колонн	84

Район СССР по скоростному напору ветра	Нормативная длительная нагрузка кгс/м²	Тип колонн по положению в каркасе	Условные марки колонн по схемам поперечных и продольных рам: К1	К2	К3	К4	К5	К6 — Рабочие марки колонн по сериям 1.420-12, вып.1, 1.420-12 вып.4	Условные марки ригелей по схеме поперечной рамы: Р1	Р2	Р3	Р4	Р5	Р6 — Рабочие марки ригелей по сериям ИИ23-1/70, 1.420-12 вып.6 1.420-12вып. 9	Условные марки монтажных деталей по схеме поперечной рамы: А	Б	В	Г	Д	Е	Ж	И	Л — Рабочие марки монтажных деталей по сериям ТДМ22-1/70, 1.420-12 вып.10
I-IV	1000	рядовые	К75-1-2	К75-1	К9а-1-2	К10а-1	К7а-1-2	К8а-1	Б48-1	Б48-1	ИБ2-1	ИБ3-17 / ИБ3-2	ИБ1-1	ИБ2-24	64	3	5	1	9	58	65	56	12
		колонны продольных рам	—	—	—	К10а-2-3	—	К8а-3-3	Б48-2	Б48-2															
		связевые а	—	—	—	К10а-2-1	—	К8а-2-1	Б48-3	Б48-3															
		связевые б	—	—	—	—	—	—																	
		торцевые / у т. ш.	К75-1-7 / К75-1-2	К75-1-5 / К75-1	К9а-1-5 / К9а-1-2	К10а-1-5 / К10а-1	К7а-1-5 / К7а-1-2	К8а-1-5 / К8а-1	Б48-1	Б48-1	Б40-1 / ИБ2-9	Б41-1 / ИБ3-5	Б39-1 / ИБ1-5	Б40-1 / ИБ2-9		48,49 / 22	44,45 / 22	43	50 / 24	62 / 58		60 / 56	30 / 27
	1500	рядовые	К75-1-2	К75-2	К9а-1-2	К10а-2	К7а-1-2	К8а-2	Б48-1	Б48-1	ИБ2-2	ИБ3-2 / ИБ3-15	ИБ1-2	ИБ2-6 / ИБ2-8	64	3	5	1	9	58	65	56	12
		колонны продольных рам	—	—	—	К10а-3-3	—	К8а-3-3	Б48-2	Б48-2															
		связевые а	—	—	—	К10а-2-1	—	К8а-2-1	Б48-3	Б48-3															
		связевые б	—	—	—	—	—	—																	
		торцевые / у т. ш.	К75-1-7 / К75-1-2	К75-1-5 / К75-2	К9а-1-5 / К9а-1-2	К10а-1-5 / К10а-2	К7а-1-5 / К7а-1-2	К8а-1-5 / К8а-2	Б48-1	Б48-1	Б40-1 / ИБ2-9	Б41-1 / ИБ3-5	Б39-1 / ИБ1-5	Б40-1 / ИБ2-9		48,49 / 22	44,45 / 22	43	50 / 24	62 / 58		60 / 56	30 / 27
	2000	рядовые	К75-1-2	К75-2	К9а-2-2	К10а-2	К7а-2-2	К8а-3	Б48-1	Б48-1	ИБ2-4	ИБ3-3 / ИБ3-4	ИБ1-4	ИБ2-8	64	5	5	1	9	58	65	56	12
		колонны продольных рам	—	—	—	К10а-3-3	—	К8а-4-3	Б48-2	Б48-2															
		связевые а	—	—	—	К10а-3-1	—	К8а-3-1	Б48-3	Б48-3															
		связевые б	—	—	—	—	—	—																	
		торцевые / у т. ш.	К75-1-7 / К75-1-2	К75-2-5 / К75-2	К9а-1-5 / К9а-2-2	К10а-2-5 / К10а-2	К7а-2-5 / К7а-2-2	К8а-2-5 / К8а-3	Б48-1	Б48-1	Б40-1 / ИБ2-9	Б41-1 / ИБ3-5	Б39-1 / ИБ1-5	Б40-1 / ИБ2-9		48,49 / 22	44,45 / 22	43	50 / 24	62 / 58		60 / 56	30 / 27
	2500	рядовые	К75-2-2	К75-2	К9а-2-2	К10а-3	К7а-2-2	К8а-4	Б48-1	Б48-1	ИБ2-4	ИБ3-4	ИБ1-4	ИБ2-8	64	5	5	1	9	58	65	56	12
		колонны продольных рам	—	—	—	—	—	—	Б48-2	Б48-2															
		связевые а	—	—	—	К10а-3-1	—	К8а-4-1	Б48-3	Б48-3	ИБ2-23														
		связевые б	—	—	—	—	—	—																	
		торцевые / у т. ш.	К75-1-7 / К75-2-2	К75-2-5 / К75-2	К9а-1-5 / К9а-2-2	К10а-2-5 / К10а-3	К7а-2-5 / К7а-2-2	К8а-2-5 / К8а-4	Б48-1	Б48-1	Б40-1 / ИБ2-9	Б41-1 / ИБ3-5	Б39-1 / ИБ1-5	Б40-1 / ИБ2-9		48,49 / 22	44,45 / 22	43	50 / 24	62 / 58		60 / 56	30 / 27

Позлобо

Москва

1. Указания по применению маркировочных схем даны в пояснительной записке.
2. Ригели продольных рам принимаются по альбому ИИ23-1/70.
3. Марка ригеля покрытия уточняется по фактической нагрузке, а также в зависимости от числа, расположения закладных деталей для крепления плит.

ТК 1976

Маркировочная схема поперечных рам П-6-5 (36).
Маркировочная схема продольной рамы. (Вариант двухэтажной разрезки колонн нижних этажей)

1.420-12 выпуск 0-1
Лист 61

15748-02 12

Схема поперечной рамы

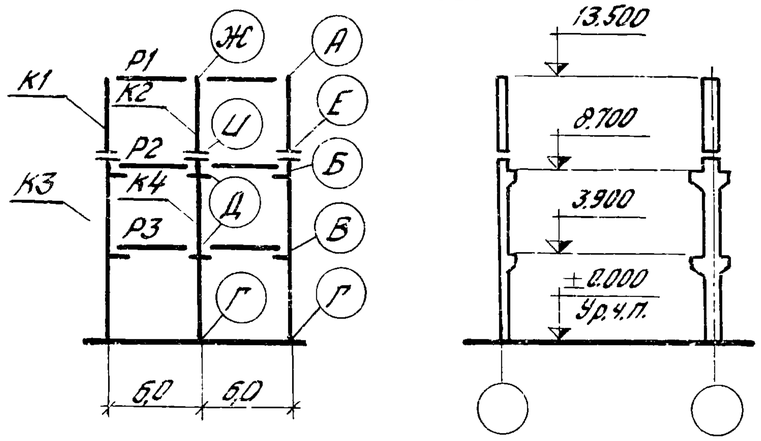

Схема продольной рамы

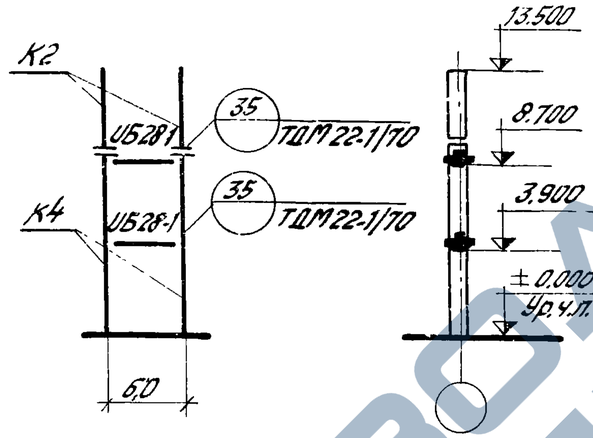

Перечень листов альбома, рассматриваемых совместно с данным листом

Содержание листа	№ листа
Маркировочные схемы вертикальных связей: а. Вариант разреженной постановки.	88
б. Вариант постановки в каждом ряду.	104
Таблица подбора числа продольных рам по среднему ряду колонн	84

Район СССР по скоростному напору ветра	Нормативная временная длительная нагрузка на перекрытие кгс/м²	Тип колонн по положению в каркасе		Условные марки колонн по схемам поперечных и продольных рам: К1	К2	К3	К4			Условные марки ригелей по схеме поперечной рамы: Р1	Р2	Р3				Условные марки монтажных деталей по схеме поперечной рамы: А	Б	В	Г	Д	Е	Ж	И	
				Рабочие марки колонн по серии 1.420-12 вып.2, 1.420-12 вып.4						Рабочие марки ригелей по сериям ИИ23-1/70, 1.420-12 вып.6, 1.420-12 вып.9.						Рабочие марки монтажных деталей по сериям ТДМ22-1/70, 1.420-12 вып.10.								
I-IV	1000	рядовые		К78-1-3	К78-1	К13а-1-3	К14а-1			Б48-1 Б48-2 Б48-3	ИБ2-1	ИБ2-1				64	3	3	1	9	58	65	56	
		колонны продольных рам		—	—	—	К14а-3-3																	
		связевые	а	—	—	—	К14а-2-1																	
			б	—	—	К13а-1-1	К14а-2-1																	
		торцевые / у т.ш		К78-1-7 / К78-1-3	К78-1-5 / К78-1	К13а-1-5 / К13а-1-3	К14а-1-5 / К14а-1			Б48-1	Б40-1 / ИБ2-9	Б40-1 / ИБ2-9					48,49 / 22	48,49 / 22	43	50 / 24	62 / 58		60 / 56	
	1500	рядовые		К78-1-3	К78-1	К13а-1-3	К14а-3			Б48-1 Б48-2 Б48-3	ИБ2-2	ИБ2-2				64	3	3	1	9	58	65	56	
		колонны продольных рам		—	—	—	К14а-3-3																	
		связевые	а	—	—	—	К14а-3-1																	
			б	—	—	К13а-1-1	К14а-3-1																	
		торцевые / у т.ш.		К78-1-7 / К78-1-3	К78-1-5 / К78-1	К13а-1-5 / К13а-1-3	К14а-3-5 / К14а-3			Б48-1	Б40-1 / ИБ2-9	Б40-1 / ИБ2-9					48,49 / 22	48,49 / 22	43	50 / 24	62 / 58		60 / 56	
	2000	рядовые		К78-1-3	К78-1	К13а-2-3	К14а-4			Б48-1 Б48-2 Б48-3	ИБ2-4	ИБ2-4				64	5	5	1	9	58	65	56	
		колонны продольных рам		—	—	—	К14а-4-3																	
		связевые	а	—	—	—	К14а-4-1																	
			б	—	—	К13а-3-1	К14а-4-1																	
		торцевые / у т.ш.		К78-1-7 / К78-1-3	К78-1-5 / К78-1	К13а-2-5 / К13а-2-3	К14а-4-3 / К14а-4			Б48-1	Б40-1 / ИБ2-9	Б40-1 / ИБ2-9					48,49 / 22	48,49 / 22	43	50 / 24	62 / 58		60 / 56	
	2500	рядовые		К78-1-3	К78-1	К17а-1-3	К18а-2			Б48-1 Б48-2 Б48-3	ИБ2-4 / ИБ2-23	ИБ1-4				64	5	5	1	9	58	65	56	
		колонны продольных рам		—	—	—	К18а-2-3																	
		связевые	а	—	—	—	К18а-2-1																	
			б	—	—	К17а-1-1	К18а-2-1																	
		торцевые / у т.ш.		К78-1-7 / К78-1-3	К78-1-5 / К78-1	К17а-1-5 / К17а-1-3	К18а-2-5 / К18а-2			Б48-1	Б40-1 / ИБ2-9	Б39-1 / ИБ1-5					48,49 / 22	44,45 / 22	43	50 / 24	62 / 58		60 / 56	

1. Указания по применению маркировочных схем даны в пояснительной записке.
2. Ригели продольных рам принимаются по альбому ИИ23-1/70.
3. Марка ригеля покрытия уточняется по фактическим нагрузкам и в зависимости от числа, расположения закладных деталей для крепления плит.

ТК 1976

Маркировочная схема поперечных рам 2-6-3 (48).

1.420-12 Выпуск 0-1

ЦНИИПРОМЗДАНИЙ Москва

Ст. инженер — Инженер

Ревякина — Козлова

Схема поперечной рамы

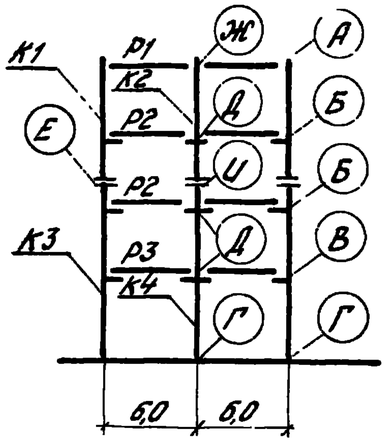

Схема продольной рамы

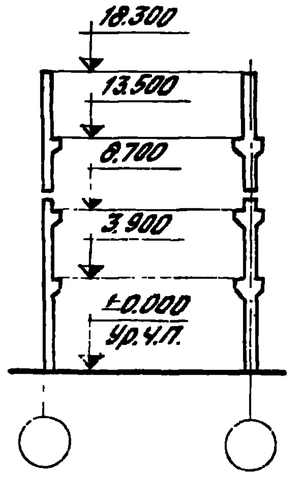

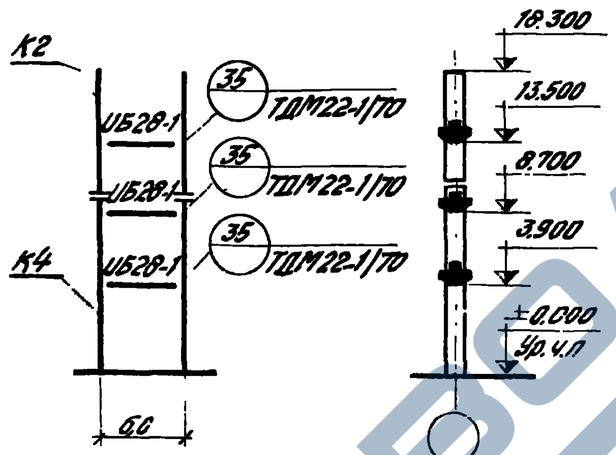

Перечень листов альбома, рассматриваемых совместно с данным листом

Содержание листа	№ листа
Маркировочные схемы вертикальных связей: а. Вариант разреженной постановки	88
б. Вариант постановки в каждом ряду	104
Таблица подбора числа продольных рам по среднему ряду колонн	84

Район СССР по скоростному напору ветра	Нормативная временная вертикальная нагрузка на перекрытие кгс/м²	Тип колонн по положению в каркасе	Условные марки колонн по схемам поперечных и продольных рам						Условные марки ригелей по схеме поперечной рамы						Условные марки монтажных деталей по схеме поперечной рамы								
			К1	К2	К3	К4			Р1	Р2	Р3				А	Б	В	Г	Д	Е	Ж	И	
			Рабочие марки колонн по сериям 1.420-12 вып.2, 1.420-12 вып.4						Рабочие марки ригелей по сериям 1.420-12 вып.6, 1.420-12 вып.9, ИИ23-1/70						Рабочие марки монтажных деталей по сериям ТДМ22-1/70, 1.420-12 вып.10								
I-IV	1000	рядовые	К79-1-3	К80-1	К17а-1-3	К18а-1			Б48-1 Б48-2 Б48-3	ИБ2-1	ИБ1-1				64	3	5	1	9	58	65	56	
		колонны продольных рам	—	К80-2-3	—	К18а-2-3																	
		связевые а	—	К80-2-1	—	К18а-1-1																	
		связевые б	К79-1-1	К80-2-1	К17а-1-1	К18а-1-1																	
		торцевые / у т.ш.	К79-1-5 / К79-1-3	К80-2-5 / К80-1	К17а-1-5 / К17а-1-3	К18а-1-5 / К18а-1			Б48-1	Б40-1 / ИБ2-9	Б39-1 / ИБ1-5					48 49 / 22	44 45 / 22	43	50 / 24	62 / 38		60 / 36	—
	1500	рядовые	К79-1-3	К80-1	К17а-1-3	К18а-2			Б48-1 Б48-2 Б48-3	ИБ2-2	ИБ1-2				64	3	5	1	9	58	65	56	
		колонны продольных рам	—	К80-3-3	—	К18а-4-3																	
		связевые а	—	К80-2-1	—	К18а-2-1																	
		связевые б	К79-1-1	К80-2-1	К17а-1-1	К18а-2-1																	
		торцевые / у т.ш.	К79-1-5 / К79-1-3	К80-2-5 / К80-1	К17а-1-5 / К17а-1-3	К18а-2-5 / К18а-2			Б48-1	Б40-1 / ИБ2-9	Б39-1 / ИБ1-5					48 49 / 22	44 45 / 22	43	50 / 24	62 / 38		60 / 36	—
	2000	рядовые	К79-1-3	К80-2	К17а-1-3	К18а-3			Б48-1 Б48-2 Б48-3	ИБ2-4	ИБ1-4				64	5	5	1	9	58	65	56	
		колонны продольных рам	—	К80-3-3	—	К18а-4-3																	
		связевые а	—	К80-3-1	—	К18а-4-1																	
		связевые б	К79-1-1	К80-3-1	К17а-2-1	К18а-4-1																	
		торцевые / у т.ш.	К79-1-5 / К79-1-3	К80-2-5 / К80-2	К17а-1-5 / К17а-1-3	К18а-3-5 / К18а-3			Б48-1	Б40-1 / ИБ2-9	Б39-1 / ИБ1-5					48 49 / 22	44 45 / 22	43	50 / 24	62 / 38		60 / 36	—
	2500	рядовые	К79-1-3	К80-3	К17а-4-3	К18а-4			Б48-1 Б48-2 Б48-3	ИБ2-4 / ИБ2-23	ИБ1-4				64	5	5	1	9	58	65	56	
		колонны продольных рам	—	К80-3-3	—	К18а-4-3																	
		связевые а	—	К80-3-1	—	К18а-4-1																	
		связевые б	К79-1-1	К80-3-1	К17а-4-1	К18а-4-1																	
		торцевые / у т.ш.	К79-1-5 / К79-1-3	К80-3-5 / К80-3	К17а-4-5 / К17а-4-3	К18а-4-5 / К18а-4			Б48-1	Б40-1 / ИБ2-9	Б39-1 / ИБ1-5					48 49 / 22	44 45 / 22	43	50 / 24	62 / 38		60 / 36	—

1. Указания по применению маркировочных схем даны в пояснительной записке.
2. Ригели продольных рам принимаются по альбому ИИ23-1/70.
3. Марка ригеля покрытия уточняется по фактическим нагрузкам и в зависимости от числа расположения закладных деталей для креплений плит.

ТК 1976

Маркировочная схема поперечных рам 2-6-4 (48).
Маркировочная схема продольной рамы.

1.420-12 Выпуск 0-1
Лист 63

Схема поперечной рамы

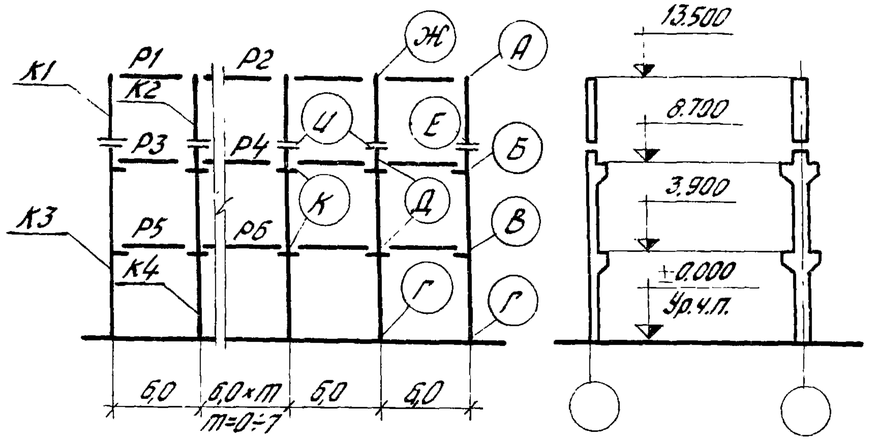

Схема продольной рамы

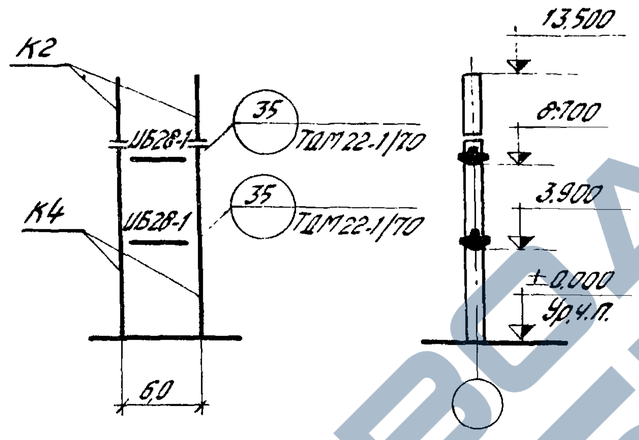

Перечень листов альбома, рассматриваемых совместно с данным листом

Содержание листа	№ листа
Маркировочные схемы вертикальных связей: а. Вариант разреженной постановки.	88
б. Вариант постановки в каждом ряду	104
Таблица подбора числа продольных рам по среднему ряду колонн	84

Район СССР по скоростному напору ветра	Нормативная временная длительная нагрузка на перекрытие кгс/м²	Тип колонн по положению в каркасе		Условные марки колонн по схемам поперечных и продольных рам: К1	К2	К3	К4			Условные марки ригелей по схеме поперечной рамы: Р1	Р2	Р3	Р4	Р5	Р6	Условные марки монтажных деталей по схеме поперечной рамы: А	Б	В	Г	Д	Е	Ж	И	К
				Рабочие марки колонн по серии 1.420-12 вып.2, 1.420-12 вып.4						Рабочие марки ригелей по сериям ИИ23-1/70, 1.420-12 вып.6, 1.420-12 вып.9						Рабочие марки монтажных деталей по сериям ТДМ22-1/70, 1.420-12 вып.10.								
I-IV	1000	рядовые		К78-1-3	К78-1	К13а-1-3	К14а-2			Б48-1 Б48-2 Б48-3	Б48-1 Б48-2 Б48-3	ИБ2-1 / ИБ2-22	ИБ3-17 / ИБ3-2	ИБ2-1 / ИБ2-22	ИБ3-17 / ИБ3-2	64	3	3	1	9	58	65	56	12
		колонны продольных рам		—	—	—	К14а-3-3																	
		связевые	а	—	—	—	К14а-2-1																	
			б	—	—	К13а-1-1	К14а-2-1																	
		торцевые / у т.ш.		К78-1-7 / К78-1-3	К78-1-5 / К78-1	К13а-1-5 / К13а-1-3	К14а-2-5 / К14а-2			Б48-1	Б48-1	Б40-1 / ИБ2-9	Б41-1 / ИБ3-5	Б40-1 / ИБ2-9	Б41-1 / ИБ3-5		48,49 / 22	48,49 / 22	43	50 / 24	62 / 58		60 / 56	50 / 27
	1500	рядовые		К78-1-3	К78-1	К13а-1-3	К14а-3			Б48-1 Б48-2 Б48-3	Б48-1 Б48-2 Б48-3	ИБ2-2	ИБ3-2 / ИБ3-15	ИБ2-2	ИБ3-2 / ИБ3-15	64	3	3	1	9	58	65	56	12
		колонны продольных рам		—	—	—	К14а-3-3																	
		связевые	а	—	—	—	К14а-3-1																	
			б	—	—	К13а-1-1	К14а-3-1																	
		торцевые / у т.ш.		К78-1-7 / К78-1-3	К78-1-5 / К78-1	К13а-1-5 / К13а-1-3	К14а-3-5 / К14а-3			Б48-1	Б48-1	Б40-1 / ИБ2-9	Б41-1 / ИБ3-5	Б40-1 / ИБ2-9	Б41-1 / ИБ3-5		48,49 / 22	48,49 / 22	43	50 / 24	62 / 58		60 / 56	50 / 27
	2000	рядовые		К78-1-3	К78-1	К17а-1-3	К18а-1			Б48-1 Б48-2 Б48-3	Б48-1 Б48-2 Б48-3	ИБ2-4	ИБ3-3	ИБ1-4	ИБ2-8	64	5	5	1	9	58	65	56	12
		колонны продольных рам		—	—	—	К18а-2-3																	
		связевые	а	—	—	—	К18а-1-1																	
			б	—	—	К17а-1-1	К18а-1-1																	
		торцевые / у т.ш.		К78-1-7 / К78-1-3	К78-1-5 / К78-1	К17а-1-5 / К17а-1-3	К18а-1-5 / К18а-1			Б48-1	Б48-1	Б40-1 / ИБ2-9	Б41-1 / ИБ3-5	Б39-1 / ИБ1-5	Б40-1 / ИБ2-9		48,49 / 22	44,45 / 22	43	50 / 24	62 / 58		60 / 56	50 / 27
	2500	рядовые		К78-1-3	К78-1	К17а-1-3	К18а-2			Б48-1 Б48-2 Б48-3	Б48-1 Б48-2 Б48-3	ИБ2-4 / ИБ2-23	ИБ3-4 / ИБ3-16	ИБ1-4	ИБ2-8	64	5	5	1	9	58	65	56	12
		колонны продольных рам		—	—	—	К18а-2-3																	
		связевые	а	—	—	—	К18а-2-1																	
			б	—	—	К17а-1-1	К18а-2-1																	
		торцевые / у т.ш.		К78-1-7 / К78-1-3	К78-1-5 / К78-1	К17а-1-5 / К17а-1-3	К18а-2-5 / К18а-2			Б48-1	Б48-1	Б40-1 / ИБ2-9	Б41-1 / ИБ3-5	Б39-1 / ИБ1-5	Б40-1 / ИБ2-9		48,49 / 22	44,45 / 22	43	50 / 24	62 / 58		60 / 56	50 / 27

1. Указания по применению маркировочных схем даны в пояснительной записке.
2. Ригели продольных рам принимаются по альбому ИИ23-1/70.
3. Марка ригеля покрытия уточняется по фактическим нагрузкам, а также в зависимости от числа расположения закладных деталей для крепления плит.

ТК 1976

Маркировочная схема поперечных рам П-6-3 (48). Маркировочная схема продольной рамы.

1.420-12 Выпуск 0-1

Лист 64

ЦНИИПРОМЗДАНИЙ Москва

Гл. инженер Ревякина

Инженер Козлова

Схема поперечной рамы

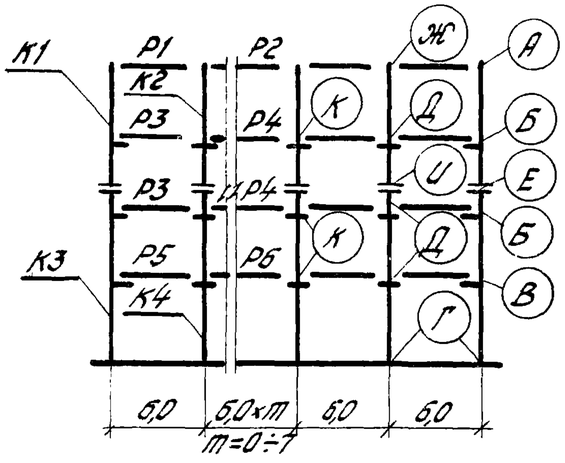

Схема продольной рамы

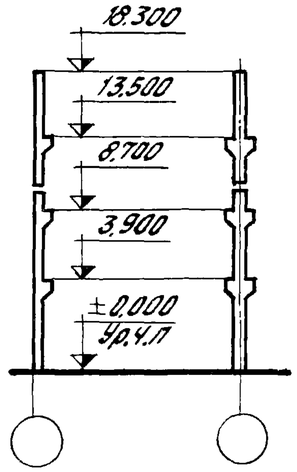

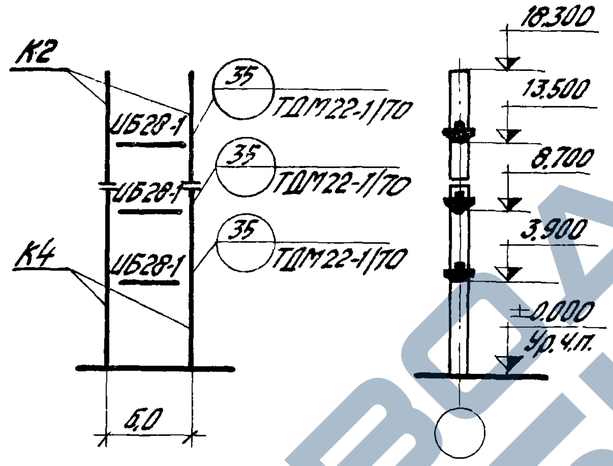

Перечень листов альбома, рассматриваемых совместно с данным листом.

Содержание листа	№листа
Маркировочные схемы вертикальных связей: а. Вариант разреженной постановки.	88
б. Вариант постановки в каждом ряду.	104
Таблица подбора числа продольных рам по среднему ряду колонн.	84

Район СССР по скоростному напору ветра	Нормативная временная длительная нагрузка на перекрытие кгс/м²	Тип колонн по положению в каркасе	Условные марки колонн по схемам поперечных и продольных рам: К1	К2	К3	К4			Условные марки ригелей по схеме поперечной рамы: Р1	Р2	Р3	Р4	Р5	Р6	Условные марки монтажных деталей по схеме поперечной рамы: А	Б	В	Г	Д	Е	Ж	И	К
			Рабочие марки колонн по сериям 1.420-12 вып.2, 1.420-12 вып.4						Рабочие марки ригелей по сериям ИИ23-1/70, 1.420-12 вып.6, 1.420-12 вып.9						Рабочие марки монтажных деталей по сериям ТДМ 22-1/70, 1.420-12 вып.10.								
I-IV	1000	рядовые	К79-1-3	К80-1	К17а-1-3	К18а-1			Б48-1 Б48-2 Б48-3	Б48-1 Б48-2 Б48-3	ИБ2-1 ИБ2-22	ИБ3-17 ИБ3-2	ИБ1-1	ИБ2-24	64	3	5	1	9	58	65	56	12
		колонны продольных рам	—	К80-2-3	—	К18а-2-3																	
		связевые а	—	К80-2-1	—	К18а-1-1																	
		связевые б	К79-1-1	К80-2-1	К17а-1-1	К18а-1-1																	
		торцевые/у т.ш.	К79-1-5 / К79-1-3	К80-2-5 / К80-1	К17а-1-5 / К17а-1-3	К18а-1-5 / К18а-1			Б48-1	Б48-1	Б40-1 / ИБ2-9	Б41-1 / ИБ3-5	Б39-1 / ИБ1-5	Б40-1 / ИБ2-9		48,49 / 22	44,45 / 22	43	50 / 24	62 / 58		60 / 56	50 / 27
	1500	рядовые	К79-1-3	К80-1	К17а-1-3	К18а-2			Б48-1 Б48-2 Б48-3	Б48-1 Б48-2 Б48-3	ИБ2-2	ИБ3-2 / ИБ3-15	ИБ1-2	ИБ2-6	64	3	5	1	9	58	65	56	12
		колонны продольных рам	—	К80-3-3	—	К18а-4-3																	
		связевые а	—	К80-2-1	—	К18а-2-1																	
		связевые б	К79-1-1	К80-2-1	К17а-1-1	К18а-2-1																	
		торцевые/у т.ш.	К79-1-5 / К79-1-3	К80-2-5 / К80-1	К17а-1-5 / К17а-1-3	К18а-2-5 / К18а-2			Б48-1	Б48-1	Б40-1 / ИБ2-9	Б41-1 / ИБ3-5	Б39-1 / ИБ1-5	Б40-1 / ИБ2-9		48,49 / 22	44,45 / 22	43	50 / 24	62 / 58		60 / 56	50 / 27
	2000	рядовые	К79-1-3	К80-2	К17а-1-3	К18а-3			Б48-1 Б48-2 Б48-3	Б48-1 Б48-2 Б48-3	ИБ2-4	ИБ3-3	ИБ1-4	ИБ2-8	64	5	5	1	9	58	65	56	12
		колонны продольных рам	—	К80-3-3	—	К18а-4-3																	
		связевые а	—	К80-3-1	—	К18а-4-1																	
		связевые б	К79-1-1	К80-3-1	К17а-2-1	К18а-4-1																	
		торцевые/у т.ш.	К79-1-5 / К79-1-3	К80-2-5 / К80-2	К17а-1-5 / К17а-1-3	К18а-3-5 / К18а-3			Б48-1	Б48-1	Б40-1 / ИБ2-9	Б41-1 / ИБ3-5	Б39-1 / ИБ1-5	Б40-1 / ИБ2-9		48,49 / 22	44,45 / 22	43	50 / 24	62 / 58		60 / 56	50 / 27
	2500	рядовые	К79-1-3	К80-3	К17а-4-3	К18а-4			Б48-1 Б48-2 Б48-3	Б48-1 Б48-2 Б48-3	ИБ2-4 / ИБ2-23	ИБ3-4 / ИБ3-16	ИБ1-4	ИБ2-8	64	5	5	1	9	58	65	56	12
		колонны продольных рам	—	К80-3-3	—	К18а-4-3																	
		связевые а	—	К80-3-1	—	К18а-4-1																	
		связевые б	К79-1-1	К80-3-1	К17а-4-1	К18а-4-1																	
		торцевые/у т.ш.	К79-1-5 / К79-1-3	К80-3-5 / К80-3	К17а-4-5 / К17а-4-3	К18а-4-5 / К18а-4			Б48-1	Б48-1	Б40-1 / ИБ2-9	Б41-1 / ИБ3-5	Б39-1 / ИБ1-5	Б40-1 / ИБ2-9		48,49 / 22	44,45 / 22	43	50 / 24	62 / 58		60 / 56	50 / 27

1. Указания по применению маркировочных схем даны в пояснительной записке.
2. Ригели продольных рам принимаются по альбому ИИ23-1/70.
3. Марка ригеля покрытия уточняется по фактическим нагрузкам, а также в зависимости от числа расположения закладных деталей для крепления плит.

ТК 1976

Маркировочная схема поперечных рам П-6-4 (48).
Маркировочная схема продольной рамы.

1.420-12 Выпуск 0-1
Лист 65

157НВ-02

Схема поперечной рамы

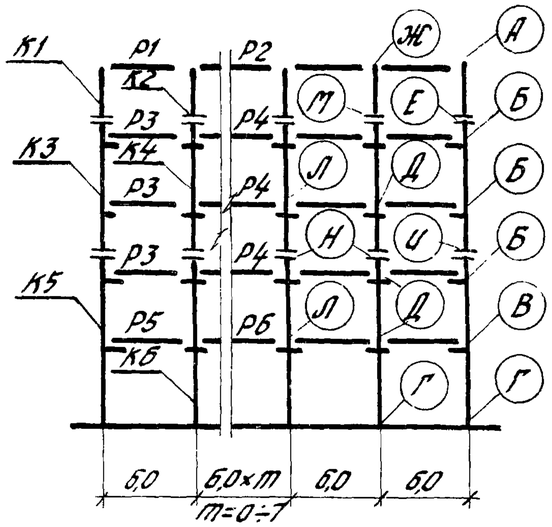

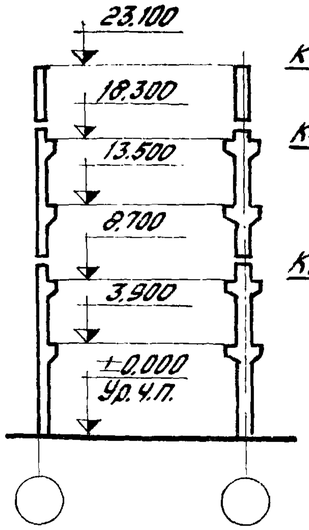

Схема продольной рамы

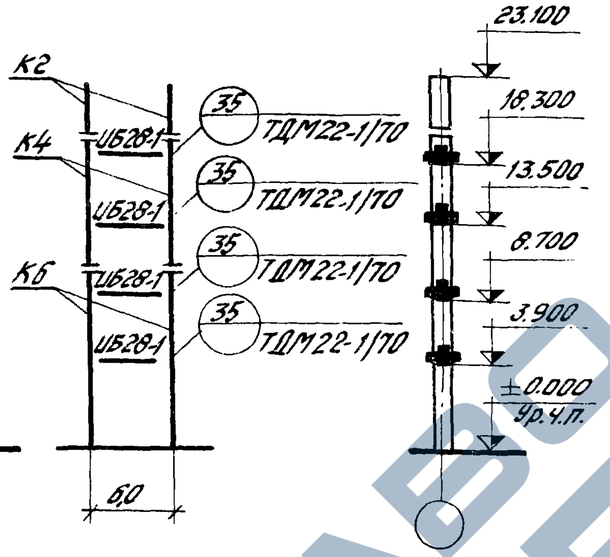

Перечень листов альбома, рассматриваемых совместно с данным листом

Содержание листа	№ листа
Маркировочные схемы вертикальных связей: а. Вариант разреженной постановки.	88
б. Вариант постановки в каждом ряду	104
Таблица подбора числа продольных рам по среднему ряду колонн	84

Район СССР по скоростному напору ветра	Нормативная временная длительная нагрузка на перекрытие кгс/м²	Тип колонн по положению в каркасе		Условные марки колонн по схемам поперечных и продольных рам: К1	К2	К3	К4	К5	К6	Условные марки ригелей по схеме поперечной рамы: Р1	Р2	Р3	Р4	Р5	Р6	Условные марки монтажных деталей по схеме поперечной рамы: А	Б	В	Г	Д	Е	Ж	И	К	Л	М	Н
				Рабочие марки колонн по серии 1.420-12 вып.2, 1.420-12 вып.4.						Рабочие марки ригелей по сериям ИИ23-1/70, 1.420-12 вып.6, 1.420-12 вып.9						Рабочие марки монтажных деталей по сериям ТДМ22-1/70, 1.420-12 вып.10											
I-IV	1000	рядовые		К78-1-3	К78-1	К19а-1-3	К20а-1	К17а-1-3	К18а-2	Б48-1 Б48-2 Б48-3	Б48-1 Б48-2 Б48-3	ИБ2-1 / ИБ2-22	ИБ3-17 / ИБ3-2	ИБ1-1	ИБ2-24	64	3	5	1	9	58	65	58	—	12	56	56
		колонны продольных рам		—	—	—	К20а-3-3	—	К18а-2-3																		
		связевые	а	—	—	—	К20а-2-1	—	К18а-2-1																		
			б	—	—	К19а-1-1	К20а-1-1	К17а-1-1	К18а-2-1																		
		торцевые / у т.ш.		К78-1-7 / К78-1-3	К78-1-5 / К78-1	К19а-1-5 / К19а-1-3	К20а-1-5 / К20а-1	К17а-1-5 / К17а-1-3	К18а-2-5 / К18а-2	Б48-1	Б48-1	Б40-1 / ИБ2-9	Б41-1 / ИБ3-5	Б39-1 / ИБ1-5	Б40-1 / ИБ2-9		48,49 / 22	44,45 / 22	43	50 / 24	62 / 58		62 / 58	—	50 / 27	60 / 56	60 / 56
	1500	рядовые		К78-1-3	К78-1	К19а-1-3	К20а-2	К17а-2-3	К18а-3	Б48-1 Б48-2 Б48-3	Б48-1 Б48-2 Б48-3	ИБ2-2	ИБ3-2 / ИБ3-15	ИБ1-2	ИБ2-6 / ИБ2-8	64	3	5	1	9	58	65	58	—	12	56	56
		колонны продольных рам		—	—	—	К20а-3-3	—	К18а-5-3																		
		связевые	а	—	—	—	К20а-3-1	—	К18а-4-1																		
			б	—	—	К19а-1-1	К20а-2-1	К17а-3-1	К18а-4-1																		
		торцевые / у т.ш.		К78-1-7 / К78-1-3	К78-1-5 / К78-1	К19а-1-5 / К19а-1-3	К20а-2-5 / К20а-2	К17а-2-5 / К17а-2-3	К18а-3-5 / К18а-3	Б48-1	Б48-1	Б40-1 / ИБ2-9	Б41-1 / ИБ3-5	Б39-1 / ИБ1-5	Б40-1 / ИБ2-9		48,49 / 22	44,45 / 22	43	50 / 24	62 / 58		62 / 58	—	50 / 27	60 / 56	60 / 56
	2000	рядовые		К78-1-3	К78-1	К19а-2-3	К20а-3	К17а-3-3	К18а-5	Б48-1 Б48-2 Б48-3	Б48-1 Б48-2 Б48-3	ИБ2-4	ИБ3-3 / ИБ3-4	ИБ1-4	ИБ2-8	64	5	5	1	9	58	65	58	—	12	56	56
		колонны продольных рам		—	—	—	К20а-4-3	—	К18а-5-3																		
		связевые	а	—	—	—	—	—	—																		
			б	—	—	К19а-2-1	К20а-3-1	К17а-3-1	К18а-5-1																		
		торцевые / у т.ш.		К78-1-7 / К78-1-3	К78-1-5 / К78-1	К19а-2-5 / К19а-2-3	К20а-3-5 / К20а-3	К17а-3-5 / К17а-3-3	К18а-5-5 / К18а-5	Б48-1	Б48-1	Б40-1 / ИБ2-9	Б41-1 / ИБ3-5	Б39-1 / ИБ1-5	Б40-1 / ИБ2-9		48,49 / 22	44,45 / 22	43	50 / 24	62 / 58		62 / 58	—	50 / 27	60 / 56	60 / 56

1. Указания по применению маркировочных схем даны в пояснительной записке.
2. Ригели продольных рам принимаются по альбому ИИ23-1/70.
3. Марка ригеля покрытия уточняется по фактическим нагрузкам и в зависимости от числа, расположения закладных деталей для крепления плит.

ТК 1976	Маркировочная схема поперечных рам П-6-5 (48). Маркировочная схема продольной рамы.	1.420-12 Выпуск 0-1	Лист 66

Гл. инженер Ревякина
Инженер Козлова

ЦНИИПРОМЗДАНИЙ Москва

Схема поперечной рамы

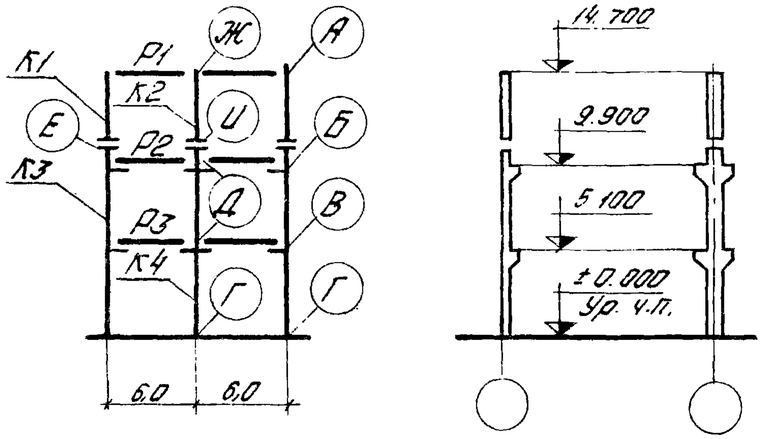

Схема продольной рамы

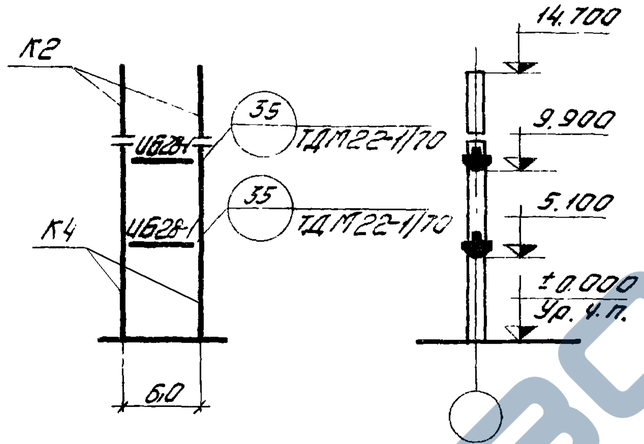

Перечень листов альбома, рассматриваемых совместно с данным листом

Содержание листа	N листа
Маркировочные схемы вертикальных связей: а Вариант разреженной постановки.	89
б. Вариант постановки в каждом ряду.	104
Таблица подбора числа продольных рам по среднему ряду колонн.	85

Район СССР по скоростному напору ветра	Нормативная длительно действующая горизонтальная нагрузка на перекрытие кгс/м²	Тип колонн по положению в каркасе		Условные марки колонн по схемам поперечных и продольных рам: К1	К2	К3	К4	Условные марки ригелей по схеме поперечной рамы: Р1	Р2	Р3	Условные марки монтажных деталей по схеме поперечной рамы: А	Б	В	Г	Д	Е	Ж	И
				Рабочие марки колонн по сериям 1.420-12 Вып. 2, 1.420-12 Вып. 4				Рабочие марки ригелей по сериям ИИ23-1/70, 1.420-12 Вып. 6, 1.420-12 Вып. 9			Рабочие марки монтажных деталей по сериям ТДМ22-1/70, 1.420-12. Вып. 10							
I-IV	1000	рядовые		К78-1-3	К78-1	К21а-1-3	К22а-1	Б48-1 Б48-2 Б48-3	ИБ2-1	ИБ2-1	64	3	3	1	9	58	65	56	
		колонны продольных рам		—	—	—	К22а-4-3												
		связевые	а	—	—	—	К22а-2-1												
			б	—	—	К21а-1-1	К22а-2-1												
		торцевые / у т.ш.		К78-1-7 / К78-1-3	К78-1-5 / К78-1	К21а-1-5 / К21а-1-3	К22а-1-5 / К22а-1	Б48-1	Б40-1 / ИБ2-9	Б40-1 / ИБ2-9		48,49 / 22	48,49 / 22	43	30 / 24	62 / 58		60 / 56	
	1500	рядовые		К78-1-3	К78-1	К23а-1-3	К24а-1	Б48-1 Б48-2 Б48-3	ИБ2-2	ИБ1-2	64	3	5	1	9	58	65	56	
		колонны продольных рам		—	—	—	К24а-23												
		связевые	а	—	—	—	К24а-1-1												
			б	—	—	К23а-1-1	К24а-1-1												
		торцевые / у т.ш.		К78-1-7 / К78-1-3	К78-1-5 / К78-1	К23а-1-5 / К23а-1-3	К24а-1-5 / К24а-1	Б48-1	Б40-1 / ИБ2-9	Б39-1 / ИБ1-3		48,49 / 22	44,45 / 22	43	30 / 24	62 / 58		60 / 56	
	2000	рядовые		К78-1-3	К78-1	К23а-1-3	К24а-1	Б48-1 Б48-2 Б48-3	ИБ2-4	ИБ1-4	64	5	5	1	9	58	65	56	
		колонны продольных рам		—	—	—	К24а-23												
		связевые	а	—	—	—	К24а-1-1												
			б	—	—	К23а-1-1	К24а-1-1												
		торцевые / у т.ш.		К78-1-7 / К78-1-3	К78-1-5 / К78-1	К23а-1-5 / К23а-1-3	К24а-1-5 / К24а-1	Б48-1	Б40-1 / ИБ2-9	Б39-1 / ИБ1-3		48,49 / 22	44,45 / 22	43	30 / 24	62 / 58		60 / 56	
	2500	рядовые		К78-1-3	К78-1	К23а-1-3	К24а-2	Б48-1 Б48-2 Б48-3	ИБ2-4 / ИБ2-23	ИБ1-4 / ИБ1-12	64	5	5	1	9	58	65	56	
		колонны продольных рам		—	—	—	К24а-2-3												
		связевые	а	—	—	—	К24а-2-1												
			б	—	—	К23а-1-1	К24а-2-1												
		торцевые / у т.ш.		К78-1-7 / К78-1-3	К78-1-5 / К78-1	К23а-1-5 / К23а-1-3	К24а-2-5 / К24а-2	Б48-1	Б40-1 / ИБ2-9	Б39-1 / ИБ1-5		48,49 / 22	44,45 / 22	43	30 / 24	62 / 58		60 / 56	

1. Указания по применению маркировочных схем даны в пояснительной записке.
2. Ригели продольных рам принимаются по альбому ИИ23-1/70
3. Марка ригеля покрытия уточняется по фактическим нагрузкам и в зависимости от числа расположения закладных деталей для крепления плит.

ТК 1976

Маркировочная схема поперечных рам 2-6-3 (60, 48).
Маркировочная схема продольной рамы.

1.420-12 выпуск 0-1
Лист 67

15748-09 АР

Схема поперечной рамы

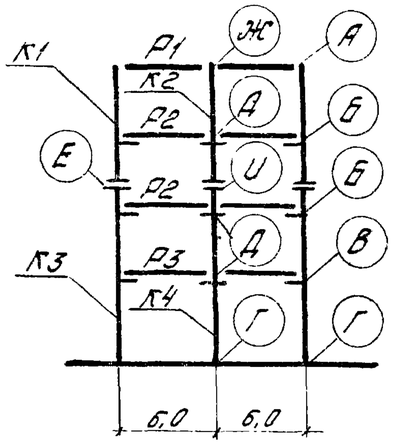

Схема продольной рамы

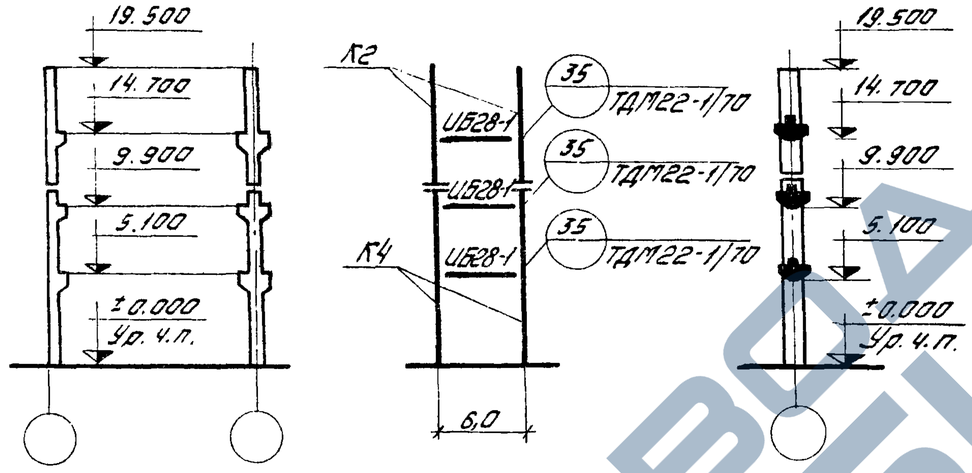

Перечень листов альбома, рассматриваемых совместно с данным листом.

Содержание листа	N листа
Маркировочные схемы вертикальных связей: а. Вариант разреженной постановки	89
б. Вариант постановки в каждом ряду	104
Таблица подбора числа продольных рам по среднему ряду колонн	85

Район СССР по скоростному напору ветра	Нормативная временная длительная нагрузка на перекрытие кгс/м²	Тип колонн по положению в каркасе		Условные марки колонн по схемам поперечных и продольных рам: К1	К2	К3	К4	Условные марки ригелей по схеме поперечной рамы: Р1	Р2	Р3	Условные марки монтажных деталей по схеме поперечной рамы: А	Б	В	Г	Д	Е	Ж	И
				Рабочие марки колонн по сериям 1.420-12 вып 2, 1.420-12 вып 4				Рабочие марки ригелей по сериям ИИ23-1/70, 1.420-12 вып. 6, 1.420-12 вып. 9			Рабочие марки монтажных деталей по сериям ТДМ22-1/70, 1.420-12 вып. 10							
I-IV	1000	рядовые		К79-1-3	К80-1	К23а-1-3	К24а-1												
		колонны продольных рам		—	К80-2-3	—	К24а-2-3												
		связевые	а	—	К80-2-1	—	К24а-1-1												
			б	К79-1-1	К80-2-1	К23а-1-1	К24а-1-1	Б48-1, Б48-2, Б48-3	УБ2-1	УБ1-1	64	3	5	1	9	58	65	56	
		торцевые / у т.ш.		К79-1-5 / К79-1-3	К80-2-5 / К80-1	К23а-1-5 / К23а-1-3	К24а-1-5 / К24а-1	Б48-1	Б40-1 / УБ2-9	Б39-1 / УБ1-5		48,49 / 22	44,45 / 22	43	50 / 24	62 / 58		60 / 56	
	1500	рядовые		К79-1-3	К80-1	К23а-1-3	К24а-1												
		колонны продольных рам		—	К80-3-3	—	К24а-4-3												
		связевые	а	—	К80-2-1	—	К24а-2-1												
			б	К79-1-1	К80-2-1	К23а-1-1	К24а-2-1	Б48-1, Б48-2, Б48-3	УБ2-2	УБ1-2	64	3	5	1	9	58	65	56	
		торцевые / у т.ш.		К79-1-5 / К79-1-3	К80-2-5 / К80-1	К23а-1-5 / К23а-1-3	К24а-1-5 / К24а-1	Б48-1	Б40-1 / УБ2-9	Б39-1 / УБ1-5		48,49 / 22	44,45 / 22	43	50 / 24	62 / 58		60 / 56	
	2000	рядовые		К79-1-3	К80-2	К23а-1-3	К24а-3												
		колонны продольных рам		—	К80-3-3	—	К24а-4-3												
		связевые	а	—	К80-3-1	—	К24а-4-1												
			б	К79-1-1	К80-3-1	К23а-2-1	К24а-4-1	Б48-1, Б48-2, Б48-3	УБ2-4	УБ1-4	64	5	5	1	9	58	65	56	
		торцевые / у т.ш.		К79-1-5 / К79-1-3	К80-2-5 / К80-2	К23а-1-5 / К23а-1-3	К24а-3-5 / К24а-3	Б48-1	Б40-1 / УБ2-9	Б39-1 / УБ1-5		48,49 / 22	44,45 / 22	43	50 / 24	62 / 58		60 / 56	
	2500	рядовые		К79-1-3	К80-3	К23а-4-3	К24а-4												
		колонны продольных рам		—	К80-3-3	—	К24а-4-3												
		связевые	а	—	К80-3-1	—	К24а-4-1												
			б	К79-1-1	К80-3-1	К23а-4-1	К24а-4-1	Б48-1, Б48-2, Б48-3	УБ2-4, УБ2-23	УБ1-4, УБ1-12	64	5	5	1	9	58	65	56	
		торцевые / у т.ш.		К79-1-5 / К79-1-3	К80-3-5 / К80-3	К23а-4-5 / К23а-4-3	К24а-4-5 / К24а-4	Б48-1	Б40-1 / УБ2-9	Б39-1 / УБ1-5		48,49 / 22	44,45 / 22	43	50 / 24	62 / 58		60 / 56	

1. Указания по применению маркировочных схем даны в пояснительной записке.
2. Ригели продольных рам принимаются по альбому ИИ23-1/70.
3. Марка ригеля покрытия уточняется по фактическим нагрузкам, а также в зависимости от числа, расположения закладных деталей для крепления плит.

ГИП — Козлов
Гл. инж. сект. — Кивачев
Инженер — Ковалева

ЦНИИПромзданий Госстроя СССР Москва

ТК 1976

Маркировочная схема поперечных рам 2-6-4 (60, 48). Маркировочная схема продольной рамы.

1.420-12 Выпуск 0-1

Лист 68

15748-02 19

Схема поперечной рамы

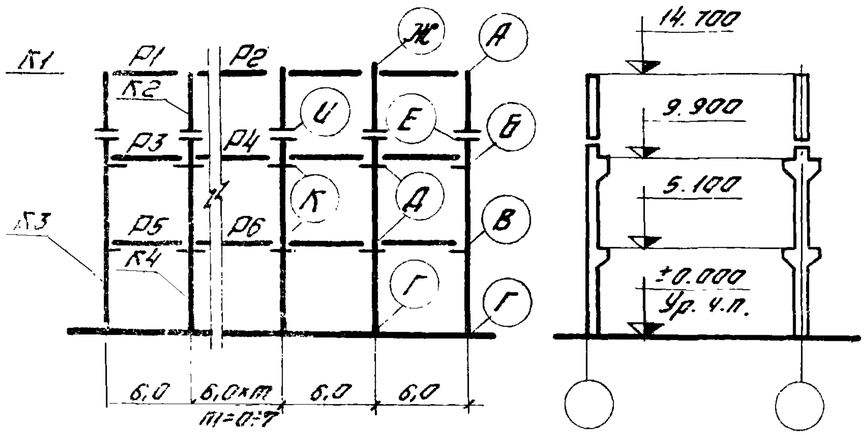

Схема продольной рамы

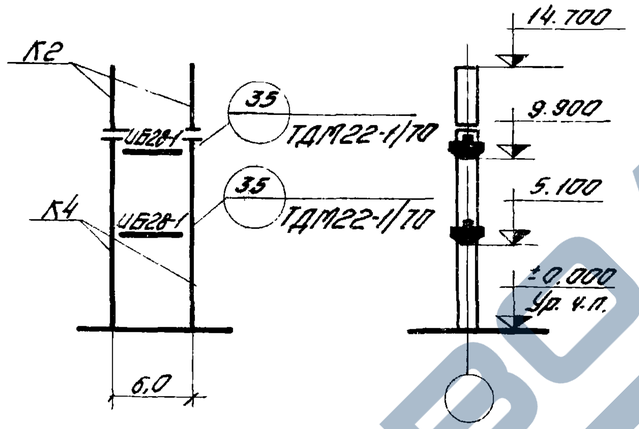

Перечень листов альбома, рассматриваемых совместно с данным листом

Содержание листа	№ листа
Маркировочные схемы вертикальных связей: а. Вариант разреженной постановки.	89
б. Вариант постановки в каждом ряду.	104
Таблица подбора числа продольных рам по среднему ряду колонн	85

Район СССР по снеговому весу	Нормативная длительная нагрузка на перекрытие кгс/м²	Тип колонн по положению в каркасе	Условные марки колонн по схемам поперечных и продольных рам: К1	К2	К3	К4			Условные марки ригелей по схеме поперечной рамы: Р1	Р2	Р3	Р4	Р5	Р6	Условные марки монтажных деталей по схеме поперечной рамы: А	Б	В	Г	Д	Е	Ж	И	К
			Рабочие марки колонн по сериям 1.420-12 вып. 2, 1.420-12 вып. 4						Рабочие марки ригелей по сериям ИИ23-1/70, 1.420-12 вып. 6, 1.420-12 вып. 9.						Рабочие марки монтажных деталей по сериям ТДМ22-1/70, 1.420-12 вып. 10								
I-IV	1000	рядовые	К78-1-3	К78-1	К21а-1-3	К22а-1			Б48-1 Б48-2 Б48-3	Б48-1 Б48-2 Б48-3	ИБ2-1 ИБ2-22	ИБ3-17 ИБ3-2	ИБ2-1 ИБ2-22	ИБ3-17 ИБ3-2	64	3	3	1	9	58	65	56	12
		колонны продольных рам	—	—	—	К22а-4-3																	
		связевые а	—	—	—	К22а-2-1																	
		связевые б	—	—	К21а-1-1	К22а-2-1																	
		торцевые / у т.ш.	К78-1-7 К78-1-3	К78-1-5 К78-1	К21а-1-5 К21а-1-3	К22а-1-5 К22а-1			Б48-1	Б48-1	Б40-1 ИБ2-9	Б41-1 ИБ3-5	Б40-1 ИБ2-9	Б41-1 ИБ3-5		48,49 22	48,49 22	43	50 24	62 58		60 56	50 27
	1500	рядовые	К78-1-3	К78-1	К23а-1-3	К24а-1			Б48-1 Б48-2 Б48-3	Б48-1 Б48-2 Б48-3	ИБ2-2	ИБ3-2 ИБ3-15	ИБ1-2	ИБ2-6	64	3	5	1	9	58	65	56	12
		колонны продольных рам	—	—	—	К24а-2-3																	
		связевые а	—	—	—	К24а-1-1																	
		связевые б	—	—	К23а-1-1	К24а-1-1																	
		торцевые / у т.ш.	К78-1-7 К78-1-3	К78-1-5 К78-1	К23а-1-5 К23а-1-3	К24а-1-5 К24а-1			Б48-1	Б48-1	Б40-1 ИБ2-9	Б41-1 ИБ3-5	Б39-1 ИБ1-5	Б40-1 ИБ2-9		48,49 22	44,45 22	43	50 24	62 58		60 56	50 27
	2000	рядовые	К78-1-3	К78-1	К23а-1-3	К24а-1			Б48-1 Б48-2 Б48-3	Б48-1 Б48-2 Б48-3	ИБ2-4	ИБ3-3	ИБ1-4	ИБ2-8	64	5	5	1	9	58	65	56	12
		колонны продольных рам	—	—	—	К24а-2-3																	
		связевые а	—	—	—	К24а-1-1																	
		связевые б	—	—	К23а-1-1	К24а-1-1																	
		торцевые / у т.ш.	К78-1-7 К78-1-3	К78-1-5 К78-1	К23а-1-5 К23а-1-3	К24а-1-5 К24а-1			Б48-1	Б48-1	Б40-1 ИБ2-9	Б41-1 ИБ3-5	Б39-1 ИБ1-5	Б40-1 ИБ2-9		48,49 22	44,45 22	43	50 24	62 58		60 56	50 27
	2500	рядовые	К78-1-3	К78-1	К23а-1-3	К24а-2			Б48-1 Б48-2 Б48-3	Б48-1 Б48-2 Б48-3	ИБ2-4 ИБ2-23	ИБ3-4 ИБ3-16	ИБ1-4 ИБ1-12	ИБ2-8	64	5	5	1	9	58	65	56	12
		колонны продольных рам	—	—	—	К24а-2-3																	
		связевые а	—	—	—	К24а-2-1																	
		связевые б	—	—	К23а-1-1	К24а-2-1																	
		торцевые / у т.ш.	К78-1-7 К78-1-3	К78-1-5 К78-1	К23а-1-5 К23а-1-3	К24а-2-5 К24а-2			Б48-1	Б48-1	Б40-1 ИБ2-9	Б41-1 ИБ3-5	Б39-1 ИБ1-5	Б40-1 ИБ2-9		48,49 22	44,45 22	43	50 24	62 58		60 56	50 27

1. Указания по применению маркировочных схем даны в пояснительной записке.
2. Ригели продольных рам принимаются по альбому ИИ23-1/70.
3. Марка ригеля покрытия уточняется по фактическим нагрузкам и в зависимости от числа, расположения закладных деталей для крепления плит.

ТК 1976

Маркировочная схема поперечных рам П-6-3 (60, 48)
Маркировочная схема продольной рамы

1.420-12
Выпуск 0-1
Лист 69

Схема поперечной рамы

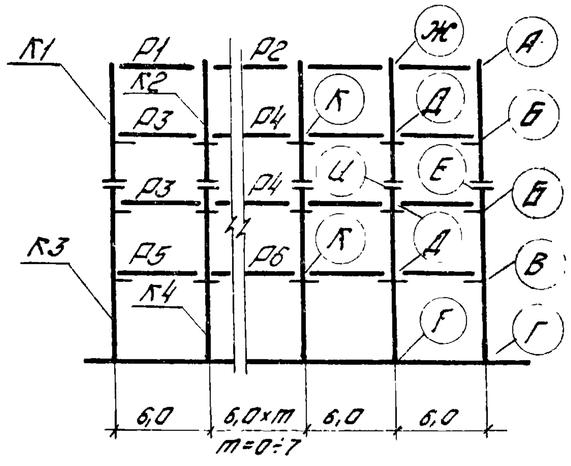

Схема продольной рамы

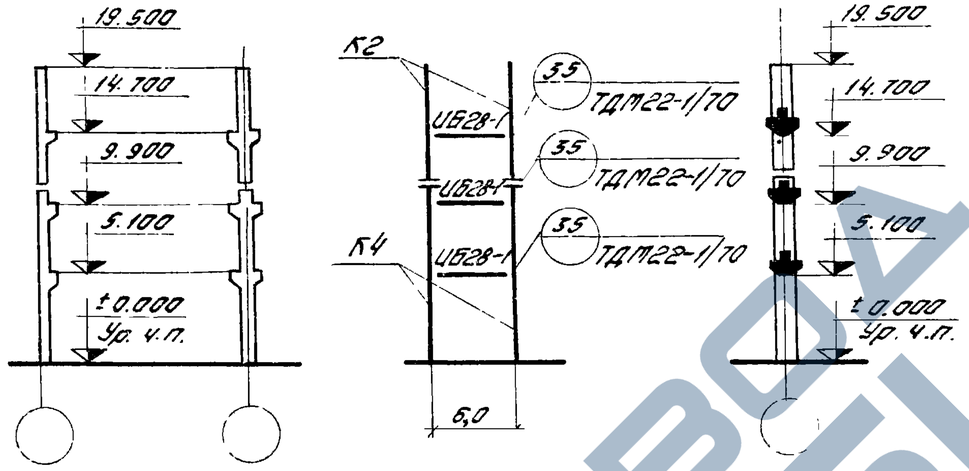

Перечень листов альбома, рассматриваемых совместно с данным листом

Содержание листа	N листа
Маркировочные схемы вертикальных связей а. Вариант разреженной постановки б. Вариант постановки в каждом ряду.	89 104
Таблица подбора число продольных рам по среднему ряду колонн.	85

Район СССР по скоростному напору ветра	Нормативная длительная нагрузка на перекрытие кгс/м²	Тип колонн по положению в каркасе		Условные марки колонн по схемам поперечных и продольных рам						Условные марки ригелей по схеме поперечной рамы						Условные марки монтажных деталей по схеме поперечной рамы									
				К1	К2	К3	К4			Р1	Р2	Р3	Р4	Р5	Р6	А	Б	В	Г	Д	Е	Ж	И	К	
				Рабочие марки колонн по сериям 1.420-12 вып. 2, 1.420-12 вып. 4						Рабочие марки ригелей по сериям ИИ23-1/70, 1.420-12 вып. 6, 1.420-12 вып. 9						Рабочие марки монтажных деталей по сериям ТДМ22-1/70, 1.420-12 вып. 10									
I-IV	1000	рядовые		К79-1-3	К80-1	К23а-1-3	К24а-1			Б48-1	Б48-1														
		колонны продольных рам		—	К80-2-3	—	К24а-2-3			Б48-2 Б48-3	Б48-2 Б48-3	ИБ2-1 ИБ2-22	ИБ3-17 ИБ3-2	ИБ1-1	ИБ2-24	64	3	5	1	9	58	65	56	12	
		связевые	а	—	К80-2-1	—	К24а-1-1																		
			б	К79-1-1	К80-2-1	К23а-1-1	К24а-1-1																		
		торцевые / у т.ш.		К79-1-5 К79-1-3	К80-2-5 К80-1	К23а-1-5 К23а-1-3	К24а-1-5 К24а-1			Б48-1	Б48-1	Б40-1 ИБ2-9	Б41-1 ИБ3-5	Б39-1 ИБ1-3	Б40-1 ИБ2-9		48,49 22	44,45 22	43	50 24	62 58		60 56	50 27	
	1500	рядовые		К79-1-3	К80-1	К23а-1-3	К24а-1			Б48-1 Б48-2 Б48-3	Б48-1 Б48-2 Б48-3	ИБ2-2	ИБ3-2 ИБ3-15	ИБ1-2	ИБ2-6	64	3	5	1	9	58	65	56	12	
		колонны продольных рам		—	К80-3-3	—	К24а-4-3																		
		связевые	а	—	К80-2-1	—	К24а-2-1																		
			б	К79-1-1	К80-2-1	К23а-1-1	К24а-2-1																		
		торцевые / у т.ш.		К79-1-5 К79-1-3	К80-2-5 К80-1	К23а-1-5 К23а-1-3	К24а-1-5 К24а-1			Б48-1	Б48-1	Б40-1 ИБ2-9	Б41-1 ИБ3-5	Б39-1 ИБ1-3	Б40-1 ИБ2-9		48,49 22	44,45 22	43	50 24	62 58		60 56	50 27	
	2000	рядовые		К79-1-3	К80-2	К23а-1-3	К24а-3			Б48-1 Б48-2 Б48-3	Б48-1 Б48-2 Б48-3	ИБ2-4	ИБ3-3	ИБ1-4	ИБ2-8	64	5	5	1	9	58	65	56	12	
		колонны продольных рам		—	К80-3-3	—	К24а-4-3																		
		связевые	а	—	К80-3-1	—	К24а-4-1																		
			б	К79-1-1	К80-3-1	К23а-2-1	К24а-4-1																		
		торцевые / у т.ш.		К79-1-5 К79-1-3	К80-2-5 К80-2	К23а-1-5 К23а-1-3	К24а-3-5 К24а-3			Б48-1	Б48-1	Б40-1 ИБ2-9	Б41-1 ИБ3-5	Б39-1 ИБ1-5	Б40-1 ИБ2-9		48,49 22	44,45 22	43	50 24	62 58		60 56	50 27	
	2500	рядовые		К79-1-3	К80-3	К23а-4-3	К24а-4			Б48-1 Б48-2 Б48-3	Б48-1 Б48-2 Б48-3	ИБ2-4 ИБ2-23	ИБ3-4 ИБ3-16	ИБ1-4 ИБ1-12	ИБ2-8	64	5	5	1	9	58	65	56	12	
		колонны продольных рам		—	К80-3-3	—	К24а-4-3																		
		связевые	а	—	К80-3-1	—	К24а-4-1																		
			б	К79-1-1	К80-3-1	К23а-4-1	К24а-4-1																		
		торцевые / у т.ш.		К79-1-5 К79-1-3	К80-3-5 К80-3	К23а-4-3 К23а-4-3	К24а-4-5 К24а-4			Б48-1	Б48-1	Б40-1 ИБ2-9	Б41-1 ИБ3-5	Б39-1 ИБ1-5	Б40-1 ИБ2-9		48,49 22	44,45 22	43	50 24	62 58		60 56	50 27	

1. Указания по применению маркировочных схем даны в пояснительной записке.
2. Ригели продольных рам принимаются по альбому ИИ23-1/70.
3. Марка ригеля покрытия уточняется по фактическим нагрузкам и в зависимости от числа расположения закладных деталей для крепления плит.

ЦНИИПромзданий
Москва

Гип 2-го ст. инженер Федякин
Ст. инженер Федоров
Инженер Козлова

ТК 1976

Маркировочная схема поперечных рам П-6-4 (60, 48).
Маркировочная схема продольной рамы.

1.420-12
Выпуск 0-1
Лист 70

15748-09 01

Схема поперечной рамы

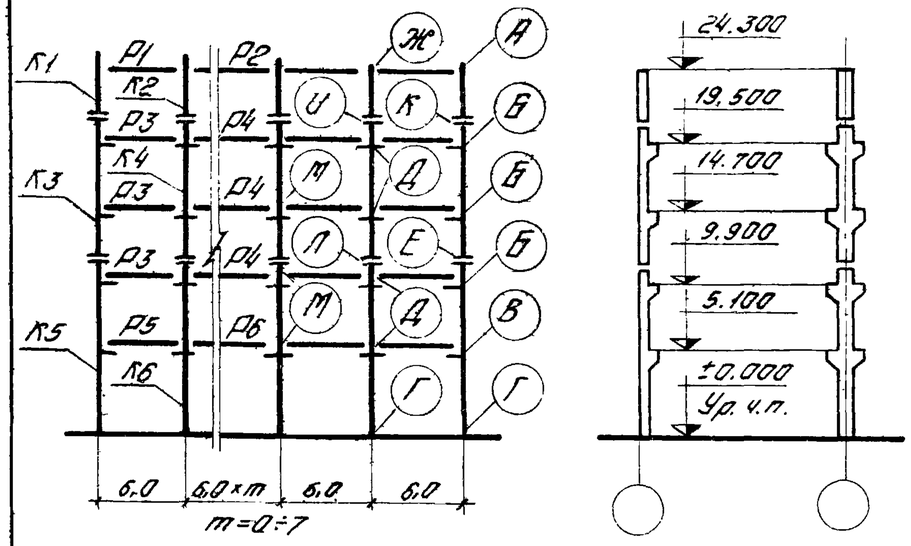

Схема продольной рамы

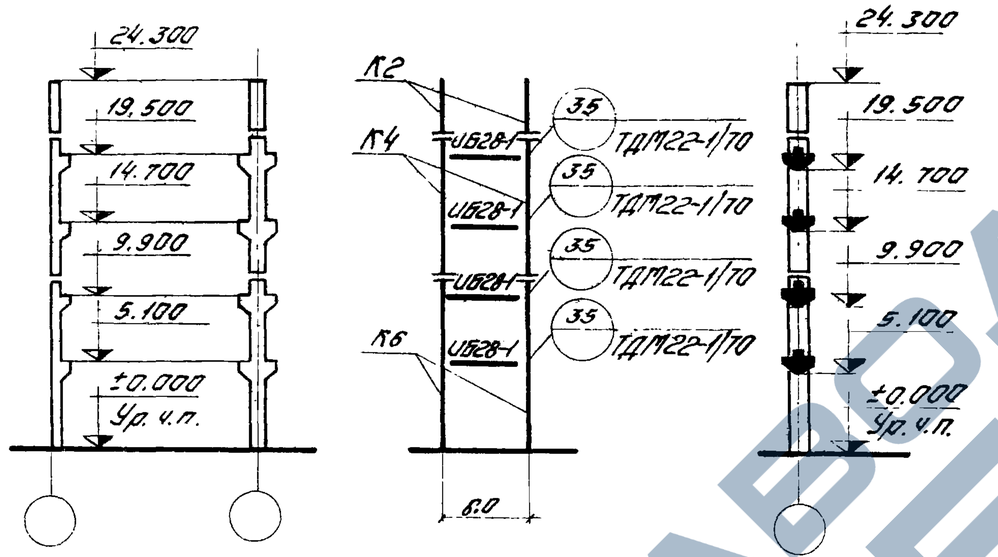

Перечень листов альбома, рассматриваемых совместно с данным листом

Содержание листа	№№ листов
Маркировочные схемы вертикальных связей: а. Вариант разреженной постановки	89
б. Вариант постановки в каждом ряду	104
Таблица подбора числа продольных рам по средней ряду колонн	85

Район СССР по скоростному напору ветра	Нормативная длительная нагрузка на перекрытие кгс/м²	Тип колонн по положению в каркасе		Условные марки колонн по схемам поперечных и продольных рам: К1	К2	К3	К4	К5	К6
				Рабочие марки колонн по сериям 1.420-12 Вып. 2, 1.420-12 Вып. 4					
I-IV	1000	рядовые		К78-1-3	К78-1	К19а-1-3	К20а-1	К23а-1-3	К24а-2
		колонны продольных рам		—	—	—	К20а-3-3	—	К24а-2-3
		связевые	а	—	—	—	К20а-2-1	—	К24а-4-1
			б	—	—	К19а-1-1	К20а-1-1	К23а-1-1	К24а-2-1
		торцевые / у т.ш.		К78-1-7 / К78-1-3	К78-1-5 / К78-1	К19а-1-5 / К19а-1-3	К20а-1-5 / К20а-1	К23а-1-5 / К23а-1-3	К24а-2-6 / К24а-2
	1500	рядовые		К78-1-3	К78-1	К19а-1-3	К20а-2	К23а-2-3	К24а-3
		колонны продольных рам		—	—	—	К20а-3-3	—	К24а-3-3
		связевые	а	—	—	—	К20а-3-1	—	К24а-3-1
			б	—	—	К19а-1-1	К20а-2-1	К23а-3-1	К24а-4-1
		торцевые / у т.ш.		К78-1-7 / К78-1-3	К78-1-5 / К78-1	К19а-1-5 / К19а-1-3	К20а-2-5 / К20а-2	К23а-2-5 / К23а-2-3	К24а-3-5 / К24а-3
	2000	рядовые		К78-1-3	К78-1	К19а-2-3	К20а-3	К23а-3-3	К24а-5
		колонны продольных рам		—	—	—	К20а-4-3	—	К24а-5-3
		связевые	а	—	—	—	—	—	—
			б	—	—	К19а-2-1	К20а-3-1	К23а-3-1	К24а-5-1
		торцевые / у т.ш.		К78-1-7 / К78-1-3	К78-1-5 / К78-1	К19а-2-5 / К19а-2-3	К20а-3-5 / К20а-3	К23а-3-5 / К23а-3-3	К24а-5-5 / К24а-5

Условные марки ригелей по схеме поперечной рамы: Р1	Р2	Р3	Р4	Р5	Р6
Рабочие марки ригелей по сериям ИИ23-1/70, 1.420-12 Вып. 6, 1.420-12 Вып. 9					
Б48-1	Б48-1				
Б48-2	Б48-2	УБ2-1	УБ3-17	УБ1-1	УБ2-24
Б48-3	Б48-3	УБ2-22	УБ3-2		
Б48-1	Б48-1	Б40-1 / УБ2-9	Б41-1 / УБ3-5	Б39-1 / УБ1-5	Б40-1 / УБ2-9
Б48-1	Б48-1				
Б48-2	Б48-2	УБ2-2	УБ3-2 / УБ3-19	УБ1-2	УБ2-6 / УБ2-8
Б48-3	Б48-3				
Б48-1	Б48-1	Б40-1 / УБ2-9	Б41-1 / УБ3-5	Б39-1 / УБ1-5	Б40-1 / УБ2-9
Б48-1	Б48-1				
Б48-2	Б48-2	УБ2-4	УБ3-3 / УБ3-4	УБ1-4	УБ2-8
Б48-3	Б48-3				
Б48-1	Б48-1	Б40-1 / УБ2-9	Б41-1 / УБ3-5	Б39-1 / УБ1-5	Б40-1 / УБ2-9

Условные марки монтажных деталей по схеме поперечной рамы: А	Б	В	Г	Д	Е	Ж	И	К	Л	М
Рабочие марки монтажных деталей по сериям ТДМ22-1/70, 1.420-12 Вып. 10										
64	3	5	1	9	58	65	56	58	56	12
64	48,49 / 22	44,45 / 22	43	50 / 24	62 / 58		60 / 56	62 / 58	60 / 56	50 / 27
64	3	5	1	9	58	65	56	58	56	12
64	48,49 / 22	44,45 / 22	43	50 / 24	62 / 58		60 / 56	62 / 58	60 / 56	50 / 27
64	5	5	1	9	58	65	56	58	56	12
64	48,49 / 22	44,45 / 22	43	50 / 24	62 / 58		60 / 56	62 / 58	60 / 56	50 / 27

1. Указания по применению маркировочных схем даны в пояснительной записке.
2. Ригели продольных рам принимаются по альбому ИИ23-1/70.
3. Марка ригеля покрытия уточняется по фактическим нагрузкам и в зависимости от числа, расположения закладных деталей для крепления плит.

ТК 1976

Маркировочная схема поперечных рам П-6-5 (60, 48). Маркировочная схема продольной рамы.

1.420-12 Выпуск 0-1

Лист 71

15748-02 22

Схема поперечной рамы

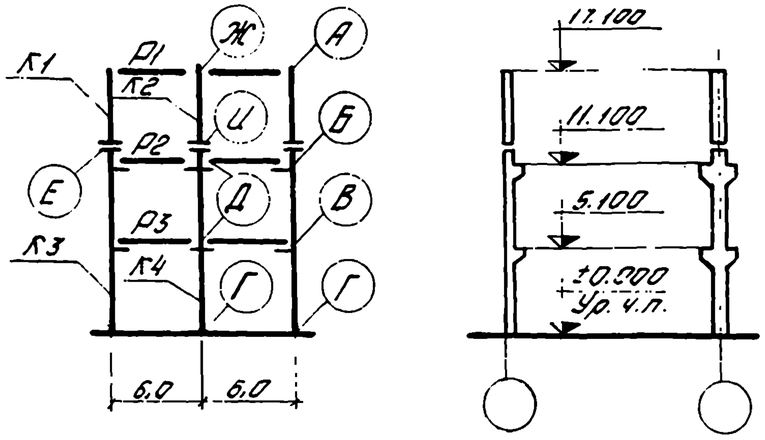

Схема продольной рамы

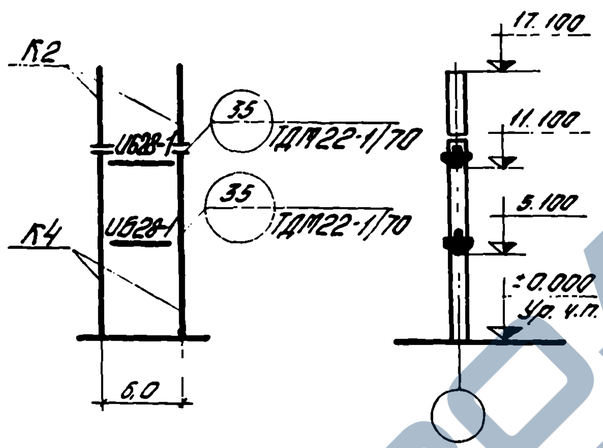

Перечень листов альбома, рассматриваемых совместно с данным листом

Содержание листа	№ листа
Маркировочные схемы вертикальных связей: а. Вариант разреженной постановки.	90
б. Вариант постановки в каждом ряду.	104
Таблица подбора числа продольных рам по среднему ряду колонн	86

Район СССР по скоростному напору ветра	Нормативн. временная длительная нагрузка на перекрытие кгс/м²	Тип колонн по положению в каркасе		Условные марки колонн по схемам поперечных и продольных рам: К1	К2	К3	К4			Условные марки ригелей по схеме поперечной рамы: Р1	Р2	Р3				Условные марки монтажных деталей по схеме поперечной рамы: А	Б	В	Г	Д	Е	Ж	И	
				Рабочие марки колонн по серии 1.420-12 вып. 3, 1.420-12 вып. 4						Рабочие марки ригелей по серии 1.420-12 вып 6, 1.420-12 вып. 9, ИИ23-1/70						Рабочие марки монтажных деталей по сериям ТДМ22-1/70, 1.420-12 вып. 10								
I-IV	1000	рядовые		К81-1-3	К81-1	К27а-1-3	К28а-1			Б48-1 Б48-2 Б48-3	ИБ2-1	ИБ2-1				64	3	3	1	9	58	65	56	
		колонны продольных рам		—	—	—	К28а-2-3																	
		связевые	а	—	—	—	К28а-2-1																	
			б	—	—	К27а-3-1	К28а-2-1																	
		торцевые / у т. ш.		К81-1-7 / К81-1-3	К81-1-5 / К81-1	К27а-1-5 / К27а-1-3	К28а-1-5 / К28а-1			Б48-1	Б40-1 / ИБ2-9	Б40-1 / ИБ2-9					48,49 / 22	48,49 / 22	43	50 / 24	62 / 58		60 / 56	
	1500	рядовые		К81-1-3	К81-1	К29а-1-3	К30а-1			Б48-1 Б48-2 Б48-3	ИБ2-2	ИБ1-2				64	3	5	1	9	58	65	56	
		колонны продольных рам		—	—	—	К30а-1-3																	
		связевые	а	—	—	—	К30а-1-1																	
			б	—	—	К29а-1-1	К30а-1-1																	
		торцевые / у т. ш.		К81-1-7 / К81-1-3	К81-1-5 / К81-1	К29а-1-5 / К29а-1-3	К30а-1-5 / К30а-1			Б48-1	Б40-1 / ИБ2-9	Б39-1 / ИБ1-5					48,49 / 22	44,45 / 22	43	50 / 24	62 / 58		60 / 56	
	2000	рядовые		К81-1-3	К81-1	К29а-1-3	К30а-1			Б48-1 Б48-2 Б48-3	ИБ2-4	ИБ1-4				64	5	5	1	9	58	65	56	
		колонны продольных рам		—	—	—	К30а-1-3																	
		связевые	а	—	—	—	К30а-1-1																	
			б			К29а-2-1	К30а-1-1																	
		торцевые / у т. ш.		К81-1-7 / К81-1-3	К81-1-5 / К81-1	К29а-1-5 / К29а-1-3	К30а-1-5 / К30а-1			Б48-1	Б40-1 / ИБ2-9	Б39-1 / ИБ1-5					48,49 / 22	44,45 / 22	43	50 / 24	62 / 58		60 / 56	
	2500	рядовые		К81-1-3	К81-1	К29а-1-3	К30а-1			Б48-1 Б48-2 Б48-3	ИБ2-4 / ИБ2-23	ИБ1-4 / ИБ1-12				64	5	5	1	9	58	65	56	
		колонны продольных рам		—	—	—	К30а-2-3																	
		связевые	а	—	—	—	К30а-2-1																	
			б	—	—	К29а-2-1	К30а-2-1																	
		торцевые / у т. ш.		К81-1-7 / К81-1-3	К81-1-5 / К81-1	К29а-1-5 / К29а-1-3	К30а-1-5 / К30а-1			Б48-1	Б40-1 / ИБ2-9	Б39-1 / ИБ1-5					48,49 / 22	44,45 / 22	43	50 / 24	62 / 58		60 / 56	

1. Указания по применению маркировочных схем даны в пояснительной записке.
2. Ригели продольных рам принимаются по альбому ИИ23-1/70.
3. Марка ригеля покрытия уточняется по фактическим нагрузкам и в зависимости от числа, расположения закладных деталей для крепления плит.

ТК 1976

Маркировочная схема поперечных рам 2-6-3 (60).
Маркировочная схема продольной рамы.

1.420-12 Выпуск 0-1
Лист 72

ЦНИИПРОМЗДАНИЙ Москва
Ст. инженер Инженер
Ревякина Казлова

15748-02

Схема поперечной рамы

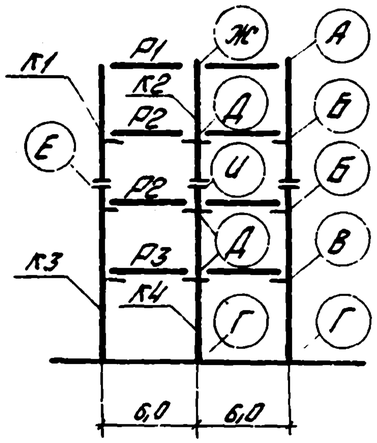

Схема продольной рамы

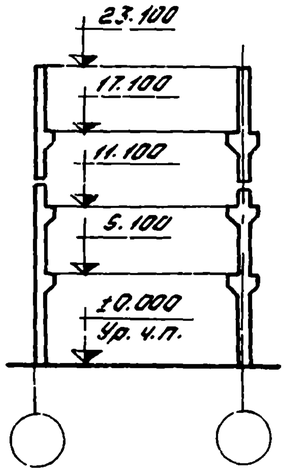

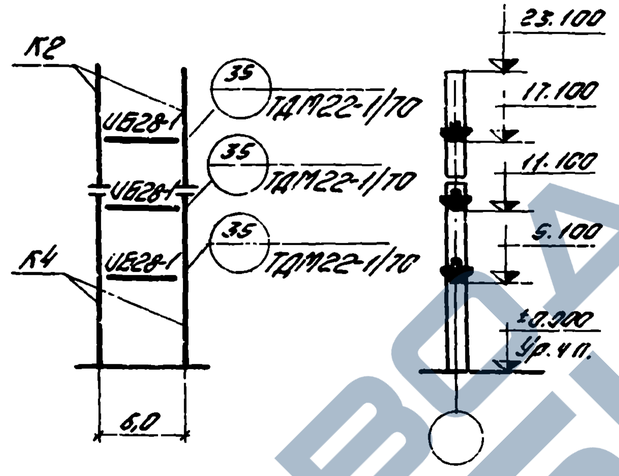

Перечень листов альбома, рассматриваемых совместно с данным листом

Содержание листа	№ листа
Маркировочные схемы вертикальных связей: а. Вариант разреженной постановки.	90
б. Вариант постановки в каждом ряду.	104
Таблица подбора числа продольных рам по среднему ряду колонн.	86

Район СССР по скоростному напору ветра	Нормативная временная длительная нагрузка на перекрытие кгс/м²	Тип колонн по положению в каркасе	Условные марки колонн по схемам поперечных и продольных рам: К1	К2	К3	К4	Условные марки ригелей по схеме поперечной рамы: Р1	Р2	Р3	Условные марки монтажных деталей по схеме поперечной рамы: А	Б	В	Г	Д	Е	Ж	И
			Рабочие марки колонн по сериям 1.420-12 вып. 3, 1.420-12 вып. 4				Рабочие марки ригелей по сериям ИИ23-1/70, 1.420-12 вып. 6, 1.420-12 вып. 9			Рабочие марки монтажных деталей по сериям ТДМ22-1/70, 1.420-12 вып. 10							
I-IV	1000	рядовые	К83-1-3	К82-1	К29а-1-3	К30а-1	Б48-1 Б48-2 Б48-3	ИБ2-1	ИБ1-1	64	3	5	1	3	58	65	56
		колонные продольных рам	—	К82-2-3	—	К30а-2-3											
		связевые а	—	К82-1-1	—	К30а-1-1											
		связевые б	К83-1-1	К82-1-1	К29а-1-1	К30а-1-1											
		торцевые / у т.ш.	К83-1-5 / К83-1-3	К82-2-5 / К82-1	К29а-1-5 / К29а-1-3	К30а-1-5 / К30а-1	Б48-1	Б40-1 / ИБ2-3	Б39-1 / ИБ1-3		48,49 / 22	44,45 / 22	43	50 / 24	62 / 58		60 / 56
	1500	рядовые	К83-1-3	К82-2	К29а-1-3	К30а-1	Б48-1 Б48-2 Б48-3	ИБ2-2	ИБ1-2	64	3	5	1	9	58	65	56
		колонные продольных рам	—	К82-2-3	—	К30а-2-3											
		связевые а	—	К82-2-1	—	К30а-2-1											
		связевые б	К83-1-1	К82-2-1	К29а-1-1	К30а-2-1											
		торцевые / у т.ш.	К83-1-5 / К83-1-3	К82-2-5 / К82-2	К29а-1-5 / К29а-1-3	К30а-1-5 / К30а-1	Б48-1	Б40-1 / ИБ2-3	Б39-1 / ИБ1-3		48,49 / 22	44,45 / 22	43	50 / 24	62 / 58		60 / 56
	2000	рядовые	К83-2-3	К82-2	К29а-1-3	К30а-2	Б48-1 Б48-2 Б48-3	ИБ2-4	ИБ1-4	64	5	5	1	9	58	65	56
		колонные продольных рам	—	К82-2-3	—	К30а-2-3											
		связевые а	—	К82-3-1	—	К30а-3-1											
		связевые б	К83-2-1	К82-3-1	К29а-1-1	К30а-3-1											
		торцевые / у т.ш.	К83-1-5 / К83-2-3	К82-2-5 / К82-2	К29а-1-5 / К29а-1-3	К30а-3-5 / К30а-2	Б48-1	Б40-1 / ИБ2-3	Б39-1 / ИБ1-3		48,49 / 22	44,45 / 22	43	50 / 24	62 / 58		60 / 56
	2500	рядовые	К83-2-3	К82-2	К29а-2-3	К30а-2	Б48-1 Б48-2 Б48-3	ИБ2-4 / ИБ2-23	ИБ1-4 / ИБ1-12	64	5	5	1	9	58	65	56
		колонные продольных рам	—	К82-3-3	—	К30а-3-3											
		связевые а	—	К82-3-1	—	К30а-3-1											
		связевые б	К83-2-1	К82-3-1	К29а-2-1	К30а-3-1											
		торцевые / у т.ш.	К83-1-5 / К83-2-3	К82-2-5 / К82-2	К29а-1-5 / К29а-2-3	К30а-3-5 / К30а-2	Б48-1	Б40-1 / ИБ2-3	Б39-1 / ИБ1-3		48,49 / 22	44,45 / 22	43	50 / 24	62 / 58		60 / 56

1. Указания по применению маркировочных схем даны в пояснительной записке.
2. Ригели продольных рам принимаются по альбому ИИ23-1/70.
3. Марка ригеля покрытия уточняется по фактическим нагрузкам и в зависимости от числа, расположения закладных деталей для крепления плит.

ТК 1976

Маркировочная схема поперечных рам 2-б-4 (60).
Маркировочная схема продольной рамы

1.420-12 выпуск 0-1
Лист 73

15748-02 2И

Инженер Яблонский
Гл. инж. проекта Маслов

Схема поперечной рамы

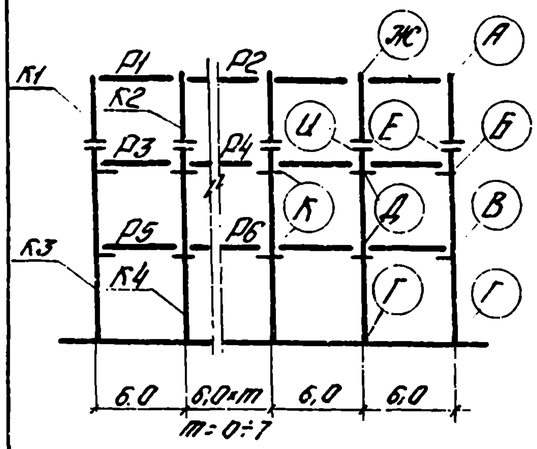

Схема продольной рамы

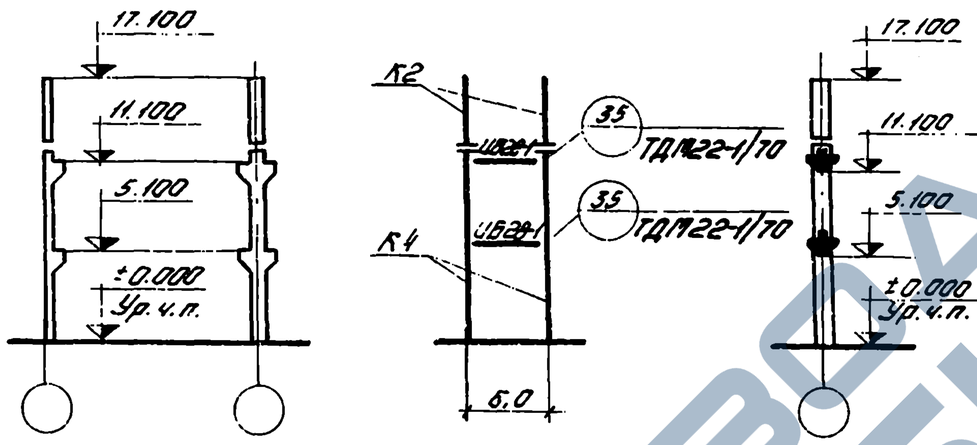

Перечень листов альбома, рассматриваемых совместно с данным листом

Содержание листа	№ листа
Маркировочные схемы вертикальных связей: а. Вариант разреженной постановки.	90
б. Вариант постановки в каждом ряду	104
Таблица подбора числа продольных рам по среднему ряду колонн	86

Район СССР по скоростному напору ветра	Нормативная временная длительно действующая нагрузка на перекрытие кгс/м²	Тип колонн по положению в каркасе	Условные марки колонн по схемам поперечных и продольных рам: К1 / К2 / К3 / К4 / / — Рабочие марки колонн по серии 1.420-12 вып. 3, 1.420-12 вып. 4	Условные марки ригелей по схеме поперечной рамы: Р1 / Р2 / Р3 / Р4 / Р5 / Р6 — Рабочие марки ригелей по сериям УУ23-1/70, 1.420-12 вып. 6, 1.420-12 вып. 9	Условные марки монтажных деталей по схеме поперечной рамы: А / Б / В / Г / Д / Е / Ж / И / К — Рабочие марки монтажных деталей по сериям ТДМ22-1/70, 1.420-12 вып. 10
I-IV	1000	рядовые	К81-1-3 / К81-1 / К27б-1-3 / К28а-1	Б48-1 / Б48-2 / Б48-3 — Б48-1 / Б48-2 / Б48-3 — УБ2-1 / УБ3-17 / УБ2-22 / УБ3-2 — УБ2-1 / УБ3-17 / УБ2-22 / УБ3-2	64 — 3 — 3 — 1 — 9 — 58 — 65 — 56 — 12
		колонны продольных рам	— / — / — / К28а-2-3		
		связевые а	— / — / — / К28а-2-1		
		связевые б	— / — / К27б-3-1 / К28а-2-1		
		торцевые / у т.ш.	К81-1-7 / К81-1-3 — К81-1-5 / К81-1 — К27б-1-5 / К27б-1-5 — К28а-1-5 / К28а-1	Б48-1 — Б48-1 — Б40-1 / УБ2-9 — Б41-1 / УБ3-5 — Б40-1 / УБ2-9 — Б41-1 / УБ3-5	48,49/22 — 44,45/22 — 43 — 50/24 — 62/58 — 60/56 — 50/27
	1500	рядовые	К81-1-3 / К81-1 / К29г-1-5 / К30а-1	Б48-1 / Б48-2 / Б48-3 — Б48-1 / Б48-2 / Б48-3 — УБ2-2 — УБ3-2 / УБ3-15 — УБ1-2 — УБ2-6	64 — 3 — 5 — 1 — 9 — 58 — 65 — 56 — 12
		колонны продольных рам	— / — / — / К30а-1-5		
		связевые а	— / — / — / К30а-1-1		
		связевые б	— / — / К29а-1-1 / К30а-1-1		
		торцевые / у т.ш.	К81-1-7 / К81-1-3 — К81-1-5 / К81-1 — К29а-1-5 / К29а-1-3 — К30а-1-5 / К30а-1	Б48-1 — Б48-1 — Б40-1 / УБ2-9 — Б41-1 / УБ3-5 — Б39-1 / УБ1-5 — Б40-1 / УБ2-9	48,49/22 — 44,45/22 — 43 — 50/24 — 62/58 — 60/56 — 50/27
	2000	рядовые	К81-1-3 / К81-1 / К29а-1-3 / К30а-1	Б48-1 / Б48-2 / Б48-3 — Б48-1 / Б48-2 / Б48-3 — УБ2-4 — УБ3-3 — УБ1-4 — УБ2-8	64 — 5 — 5 — 1 — 9 — 58 — 65 — 56 — 12
		колонны продольных рам	— / — / — / К30а-1-5		
		связевые а	— / — / — / К30а-1-1		
		связевые б	— / — / К29а-2-1 / К30а-1-1		
		торцевые / у т.ш.	К81-1-7 / К81-1-3 — К81-1-5 / К81-1 — К29а-1-5 / К29а-1-3 — К30а-1-5 / К30а-1	Б48-1 — Б48-1 — Б40-1 / УБ2-9 — Б41-1 / УБ3-5 — Б39-1 / УБ1-5 — Б40-1 / УБ2-9	48,49/22 — 44,45/22 — 43 — 50/24 — 62/58 — 60/56 — 50/27
	2500	рядовые	К81-1-3 / К81-1 / К29а-1-3 / К30а-1	Б48-1 / Б48-2 / Б48-3 — Б48-1 / Б48-2 / Б48-3 — УБ2-1 / УБ2-23 — УБ3-4 / УБ3-16 — УБ1-4 / УБ1-12 — УБ2-8	64 — 5 — 5 — 1 — 9 — 58 — 65 — 56 — 12
		колонны продольных рам	— / — / — / К30а-2-3		
		связевые а	— / — / — / К30а-2-1		
		связевые б	— / — / К29а-2-1 / К30а-2-1		
		торцевые / у т.ш.	К81-1-7 / К81-1-3 — К81-1-5 / К81-1 — К29а-1-5 / К29а-1-3 — К30а-1-5 / К30а-1	Б48-1 — Б48-1 — Б40-1 / УБ2-9 — Б41-1 / УБ3-5 — Б39-1 / УБ1-5 — Б40-1 / УБ2-9	48,49/22 — 44,45/22 — 43 — 50/24 — 62/58 — 60/56 — 50/27

1. Указания по применению маркировочных схем даны в пояснительной записке.
2. Ригели продольных рам принимаются по альбому УУ23-1/70.
3. Марка ригеля покрытия уточняется по фактическим нагрузкам и в зависимости от числа, расположения закладных деталей для крепления плит.

ТК 1976

Маркировочная схема поперечных рам П-6-3(60).
Маркировочная схема продольной рамы

1.420-12
Выпуск 0-1
Лист 74

15748-02 25

ЦИИЭПсельстроя Москва
Гл. инженер Иванов
Ст. инженер Козлова

https://zavodjbi.com/

Схема поперечной рамы

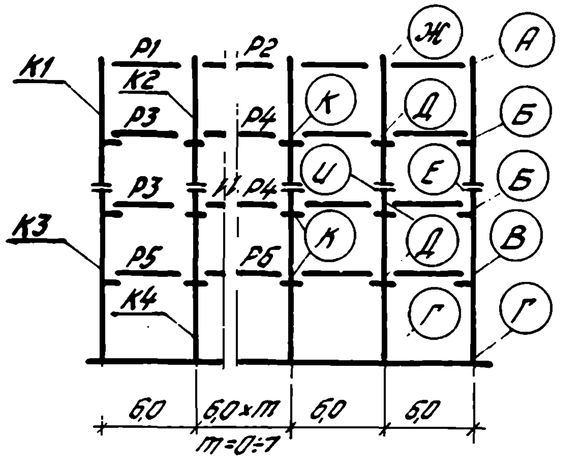

Схема продольной рамы

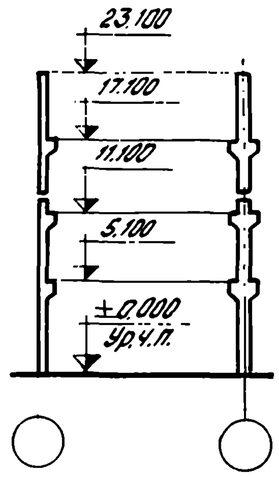

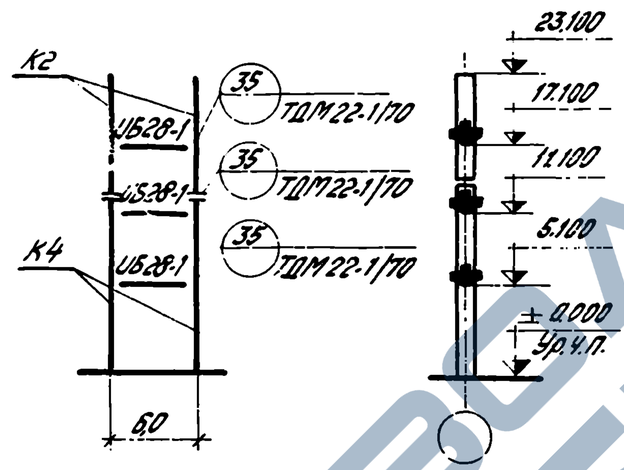

Перечень листов альбома, рассматриваемых совместно с данным листом

Содержание листа	№№ листов
Маркировочные схемы вертикальных связей: а. Вариант разреженной постановки. б. Вариант постановки в каждом ряду	90 / 104
Таблица подбора числа продольных рам по среднему ряду колонн	86

Район СССР по скоростному напору ветра	Нормативная временная длительная нагрузка на перекрытие кгс/м²	Тип колонн по положению в коркосе	Условные марки колонн по схемам поперечных и продольных рам						Условные марки ригелей по схеме поперечной рамы						Условные марки монтажных деталей по схеме поперечной рамы								
			К1	К2	К3	К4			Р1	Р2	Р3	Р4	Р5	Р6	А	Б	В	Г	Д	Е	Ж	И	К
			Рабочие марки колонн по сериям 1.420-12 Вып.3, 1.420-12 Вып.4						Рабочие марки ригелей по сериям ИИ23-1/70, 1.420-12 Вып.6, 1.420-12 Вып.9						Рабочие марки монтажных деталей по сериям ТДМ22-1/70, 1.420-12 Вып.10								
I-IV	1000	рядовые	К83-1-3	К82-1	К290-1-3	К300-1			Б48-1 Б48-2 Б48-3	Б48-1 Б48-2 Б48-3	ИБ2-1 ИБ2-22	ИБ3-17 ИБ3-2	ИБ1-1	ИБ2-24	64	3	5	1	9	58	65	56	12
		колонны продольных рам	—	К82-2-3	—	К300-2-3																	
		связевые а	—	К82-1-1	—	К300-1-1																	
		связевые б	К83-1-1	К82-1-1	К290-1-1	К300-1-1																	
		торцевые / у т.ш.	К83-1-5 К83-1-3	К82-2-5 К82-2	К290-1-5 К290-1-3	К300-1-5 К300-1			Б48-1	Б48-1	Б40-1 ИБ2-9	Б41-1 ИБ3-5	Б39-1 ИБ1-5	Б40-1 ИБ2-9		48 48 22	44 45 22	43	50 24	62 58		60 36	50 27
	1500	рядовые	К83-1-3	К82-2	К290-1-3	К300-1			Б48-1 Б48-2 Б48-3	Б48-1 Б48-2 Б48-3	ИБ2-2	ИБ3-2 ИБ3-15	ИБ1-2	ИБ2-6	64	3	5	1	9	58	65	56	12
		колонны продольных рам	—	К82-2-3	—	К300-2-3																	
		связевые а	—	К82-2-1	—	К300-2-1																	
		связевые б	К83-1-1	К82-2-1	К290-1-1	К300-2-1																	
		торцевые / у т.ш.	К83-1-5 К83-1-3	К82-2-5 К82-2	К290-1-5 К290-1-3	К300-1-5 К300-1			Б48-1	Б48-1	Б40-1 ИБ2-9	Б41-1 ИБ3-5	Б39-1 ИБ1-5	Б40-1 ИБ2-9		48 48 22	44 45 22	43	50 24	62 58		60 36	50 27
	2000	рядовые	К83-2-3	К82-2	К290-1-3	К300-2			Б48-1 Б48-2 Б48-3	Б48-1 Б48-2 Б48-3	ИБ2-4	ИБ3-3	ИБ1-4	ИБ28	64	5	5	1	9	58	65	56	12
		колонны продольных рам	—	К82-2-3	—	К300-2-3																	
		связевые а	—	К82-3-1	—	К300-3-1																	
		связевые б	К83-2-1	К82-3-1	К290-1-1	К300-3-1																	
		торцевые / у т.ш.	К83-1-5 К83-2-3	К82-2-5 К82-2	К290-1-5 К290-1-3	К300-3-5 К300-2			Б48-1	Б48-1	Б40-1 ИБ2-9	Б41-1 ИБ3-5	Б39-1 ИБ1-5	Б40-1 ИБ2-9		48 48 22	44 45 22	43	50 24	62 58		60 36	50 27
	2500	рядовые	К83-2-3	К82-2	К290-2-3	К300-2			Б48-1 Б48-2 Б48-3	Б48-1 Б48-2 Б48-3	ИБ2-4 ИБ2-23	ИБ3-4 ИБ3-16	ИБ1-4 ИБ1-12	ИБ28	64	5	5	1	9	58	65	56	12
		колонны продольных рам	—	К82-3-3	—	К300-3-3																	
		связевые а	—	К82-3-1	—	К300-3-1																	
		связевые б	К83-2-1	К82-3-1	К290-2-1	К300-3-1																	
		торцевые / у т.ш.	К83-1-5 К83-2-3	К82-2-5 К82-2	К290-1-5 К290-2-3	К300-3-5 К300-2			Б48-1	Б48-1	Б40-1 ИБ2-9	Б41-1 ИБ3-5	Б39-1 ИБ1-5	Б40-1 ИБ2-9		48 48 22	44 45 22	43	50 24	62 58		60 36	50 27

1. Указания по применению маркировочных схем даны в пояснительной записке.
2. Ригели продольных рам принимаются по альбому ИИ23-1/70.
3. Марка ригеля покрытия уточняется по фактическим нагрузкам и в зависимости от числа, расположения закладных деталей для крепления плит

ТК 1976

Маркировочная схема поперечных рам П-6-4 (60). Маркировочная схема продольной рамы.

1.420-12 Выпуск 0-1

Лист 75

15748-02

Инв. № подл. | Подпись и дата | Взам. инв. №

Москва

Схема поперечной рамы

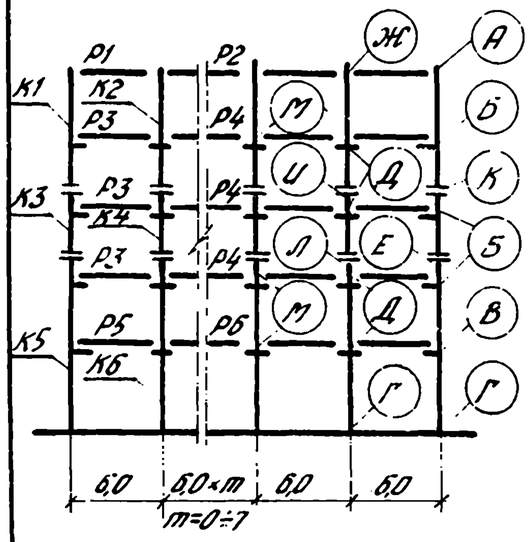

Схема продольной рамы

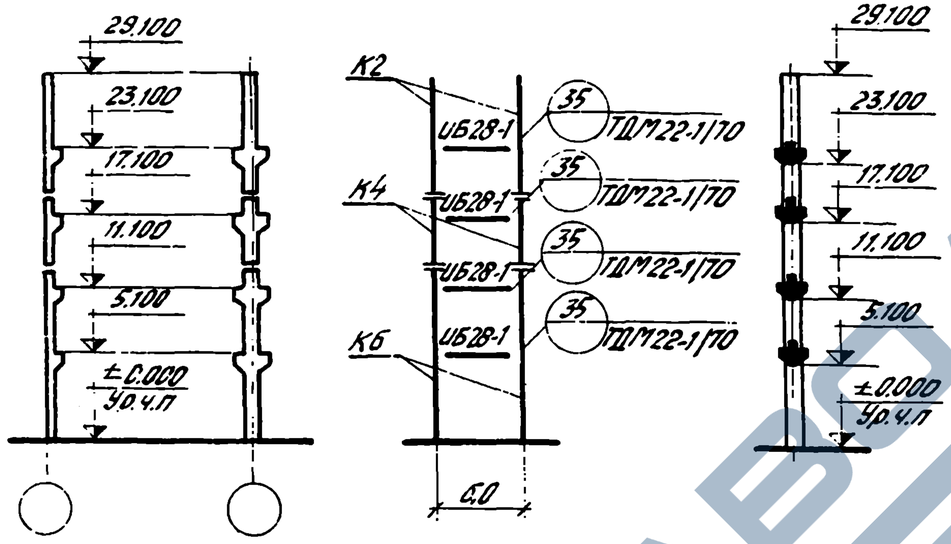

Перечень листов альбома, рассматриваемых совместно с данным листом

Содержание листа	№ листа
Маркировочные схемы вертикальных связей: а. Вариант разреженной постановки. б. Вариант постановки в каждом ряду	90 104
Таблица подбора числа продольных рам по среднему ряду колонн	86

Район СССР по скоростному напору ветра	Нормативная эквивалентная длительная нагрузка на перекрытие кгс/м²	Тип колонн по положению в каркасе	Условные марки колонн по схеме поперечных и продольных рам: К1	К2	К3	К4	К5	К6	Условные марки ригелей по схеме поперечной рамы: Р1	Р2	Р3	Р4	Р5	Р6	Условные марки монтажных деталей по схеме поперечной рамы: А	Б	В	Г	Д	Е	Ж	И	К	Л	М
			Рабочие марки колонн по сериям 1.420-12 Вып.3, 1.420-12 Вып.4						Рабочие марки ригелей по сериям 1.020-1/70, 1.420-12 Вып.6, 1.420-12 Вып.9						Рабочие марки монтажных деталей по сериям ТДМ22-1/70, 1.420-12 Вып.10										
I-IV	1000	рядовые	К83-1-3	К82-1	К31а-1-3	К32а-1	К29а-1-3	К30а-2	Б48-1 Б48-2 Б48-3	Б48-1 Б48-2 Б48-3	УБ2-1 УБ2-22	УБ3-17 УБ3-2	УБ1-1	УБ2-24	64	3	5	1	9	58	65	56	58	57	12
		колонны продольных рам	—	К82-3-3	—	К32а-3-3	—	К30а-4-3																	
		связевые а	—	К82-1-1	—	К32а-2-1	—	К30а-4-1																	
		связевые б	К83-1-1	К82-1-1	К31а-1-1	К32а-2-1	К29а-2-1	К30а-4-1																	
		торцевые/у т.ш.	К83-1-5 / К83-1-3	К82-2-5 / К82-1	К31а-1-5 / К31а-1-3	К32а-2-5 / К32а-1	К29а-1-5 / К29а-1-3	К30а-3-5 / К30а-2	Б48-1	Б48-1	Б40-1 / УБ2-9	Б41-1 / УБ3-5	Б39-1 / УБ1-3	Б40-1 / УБ2-9		48,49 / 22	44,45 / 22	43	50 / 24	62 / 58		60 / 56	62 / 58	61 / 57	50 / 27
	1500	рядовые	К83-2-3	К82-1	К31а-1-3	К32а-2	К29а-2-3	К30а-4	Б48-1 Б48-2 Б48-3	Б48-1 Б48-2 Б48-3	УБ2-2	УБ3-2 / УБ3-15	УБ1-2	УБ2-6 / УБ2-8	64	3	5	1	9	58	65	56	58	57	12
		колонны продольных рам	—	К82-3-3	—	К32а-3-3	—	К30а-4-3																	
		связевые а	—	К82-2-1	—	К32а-2-1	—	К30а-5-1																	
		связевые б	К83-2-1	К82-2-1	К31а-2-1	К32а-2-1	К29а-4-1	К30а-4-1																	
		торцевые/у т.ш.	К83-1-5 / К83-2-3	К82-2-5 / К82-1	К31а-1-5 / К31а-1-3	К32а-2-5 / К32а-2	К29а-2-5 / К29а-2-3	К30а-3-5 / К30а-4	Б48-1	Б48-1	Б40-1 / УБ2-9	Б41-1 / УБ3-5	Б39-1 / УБ1-3	Б40-1 / УБ2-9		48,49 / 22	44,45 / 22	43	50 / 24	62 / 58		60 / 56	62 / 58	61 / 57	50 / 27
	2000	рядовые	К83-2-3	К82-3	К31а-2-3	К32а-3	К29а-3-3	К30а-4	Б48-1 Б48-2 Б48-3	Б48-1 Б48-2 Б48-3	УБ2-4	УБ3-3 / УБ3-4	УБ1-4	УБ2-8	64	5	5	1	9	58	65	56	58	57	12
		колонны продольных рам	—	—	—	—	—	—																	
		связевые а	—	К82-3-1	—	К32а-3-1	—	К30а-5-1																	
		связевые б	К83-3-1	К82-3-1	К31а-4-1	К32а-3-1	К29а-5-1	К30а-5-1																	
		торцевые/у т.ш.	К83-1-5 / К83-2-3	К82-2-5 / К82-3	К31а-1-5 / К31а-2-3	К32а-2-5 / К32а-3	К29а-1-5 / К29а-3-3	К30а-3-5 / К30а-4	Б48-1	Б48-1	Б40-1 / УБ2-9	Б41-1 / УБ3-5	Б39-1 / УБ1-3	Б40-1 / УБ2-9		48,49 / 22	44,45 / 22	43	50 / 24	62 / 58		60 / 56	62 / 58	61 / 57	50 / 27

1. Указания по применению маркировочных схем даны в пояснительной записке.
2. Ригели продольных рам принимаются по альбому УШ23-1/70.
3. Марка ригеля покрытия уточняется по фактическим нагрузкам, и в зависимости от числа расположения закладных деталей для крепления плит.

ЦНИИПРОМЗДАНИЙ Москва

Гл. инженер проекта — Козлов
Гл. архитектор проекта — Дол
Инженер — Иванов

ТК 1975

Маркировочная схема поперечных рам П-Б-5 (6О).
Маркировочная схема продольной рамы.

1.420-12 Выпуск 0-1
Лист 76

15748-02 27

Схема поперечной рамы

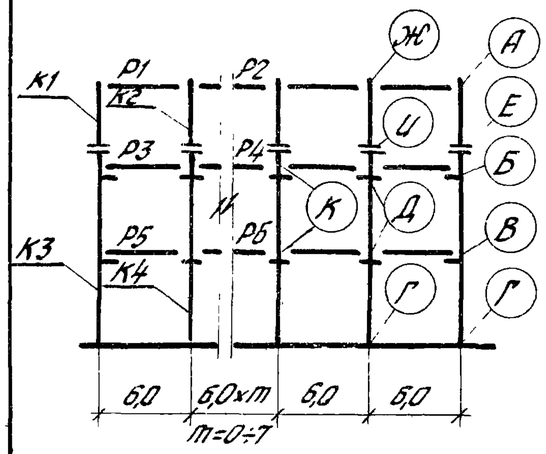

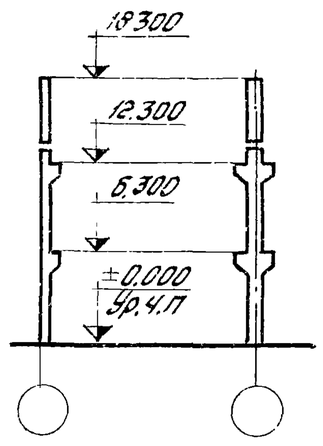

Схема продольной рамы

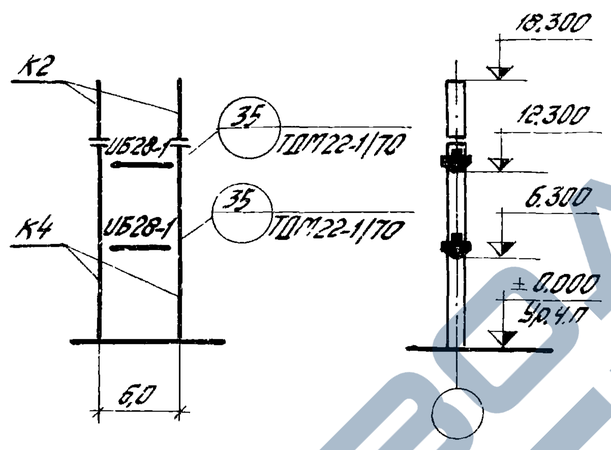

Перечень листов альбома, рассматриваемых совместно с данным листом

Содержание листа	№ листа
Маркировочные схемы вертикальных связей: а. Вариант разреженной постановки.	90
б. Вариант постановки в каждом ряду	104
Таблица подбора числа продольных рам по среднему ряду колонн	87

Район СССР по скоростному напору ветра	Нормативная временная длительная нагрузка на перекрытие кгс/м²	Тип колонн по положению в каркасе	Условные марки колонн по схемам поперечных и продольных рам К1	К2	К3	К4	Условные марки ригелей по схеме поперечной рамы Р1	Р2	Р3	Р4	Р5	Р6	Условные марки монтажных деталей по схеме поперечной рамы А	Б	В	Г	Д	Е	Ж	И	К
			Рабочие марки колонн по сериям 1.420-12 вып.3, 1.420-12 вып.4				Рабочие марки ригелей по сериям ИИ23-1/70, 1.420-12 вып.6, 1.420-12 вып.9						Рабочие марки монтажных деталей по сериям ТДМ22-1/70, 1.420-12 вып.10								
I-IV	1000	рядовые	К81-1-3	К81-1	К330-1-3	К340-1	Б48-1 Б48-2 Б48-3	Б48-1 Б48-2 Б48-3	УБ2-1 УБ2-22	УБ3-17 УБ3-2	УБ1-1	УБ2-24	64	3	5	1	9	58	65	56	12
		колонны продольных рам	—	—	—	К340-1-3															
		связевые а	—	—	—	К340-1-1															
		связевые б	—	—	К330-1-1	К340-1-1															
		торцевые/у т.ш.	К81-1-7 К81-1-3	К81-1-5 К81-1	К330-1-5 К330-1-3	К340-1-5 К340-1	Б48-1	Б48-1	Б40-1 УБ2-9	Б41-1 УБ3-5	Б39-1 УБ1-5	Б40-1 УБ2-9		48.49/22	44.45/22	43	50/24	62/38		60/36	50/27
	1500	рядовые	К81-1-3	К81-1	К330-1-3	К340-1	Б48-1 Б48-2 Б48-3	Б48-1 Б48-2 Б48-3	УБ2-2	УБ3-2 УБ3-15	УБ1-2	УБ2-6	64	3	5	1	9	58	65	56	12
		колонны продольных рам	—	—	—	К340-1-3															
		связевые а	—	—	—	К340-1-1															
		связевые б	—	—	К330-1-1	К340-1-1															
		торцевые/у т.ш.	К81-1-7 К81-1-3	К81-1-5 К81-1	К330-1-5 К330-1-3	К340-1-5 К340-1	Б48-1	Б48-1	Б40-1 УБ2-9	Б41-1 УБ3-5	Б39-1 УБ1-5	Б40-1 УБ2-9		48.49/22	44.45/22	43	50/24	62/38		60/36	50/27
	2000	рядовые	К81-1-3	К81-1	К330-1-3	К340-1	Б48-1 Б48-2 Б48-3	Б48-1 Б48-2 Б48-3	УБ2-4	УБ3-3	УБ1-4	УБ2-8	64	5	5	1	9	58	65	56	12
		колонны продольных рам	—	—	—	К340-3-3															
		связевые а	—	—	—	К340-3-1															
		связевые б	—	—	К330-2-1	К340-3-1															
		торцевые/у т.ш.	К81-1-7 К81-1-3	К81-1-5 К81-1	К330-1-5 К330-1-3	К340-1-5 К340-1	Б48-1	Б48-1	Б40-1 УБ2-9	Б41-1 УБ3-5	Б39-1 УБ1-5	Б40-1 УБ2-9		48.49/22	44.45/22	43	50/24	62/38		60/36	50/27
	2500	рядовые	К81-1-3	К81-1	К330-1-3	К340-2	Б48-1 Б48-2 Б48-3	Б48-1 Б48-2 Б48-3	УБ2-4 УБ2-23	УБ3-4 УБ3-16	УБ1-4 УБ1-12	УБ28	64	5	5	1	9	58	65	56	12
		колонны продольных рам	—	—	—	К340-3-3															
		связевые а	—	—	—	К340-3-1															
		связевые б	—	—	К330-3-1	К340-3-1															
		торцевые/у т.ш.	К81-1-7 К81-1-3	К81-1-5 К81-1	К330-1-5 К330-1-3	К340-1-5 К340-2	Б48-1	Б48-1	Б40-1 УБ2-9	Б41-1 УБ3-5	Б39-1 УБ1-5	Б40-1 УБ2-9		48.49/22	44.45/22	43	50/24	62/38		60/36	50/27

1. Указания по применению маркировочных схем даны в пояснительной записке.
2. Ригели продольных рам принимаются по альбому ИИ23-1/70.
3. Марка ригеля покрытия уточняется по фактическим нагрузкам в зависимости от числа, расположения закладных деталей для крепления плит.

ТК 1976

Маркировочная схема поперечных рам П-6-3 (72,60).
Маркировочная схема продольной рамы.

1.420-12 Выпуск 0-1

Лист 77

Схема поперечной рамы

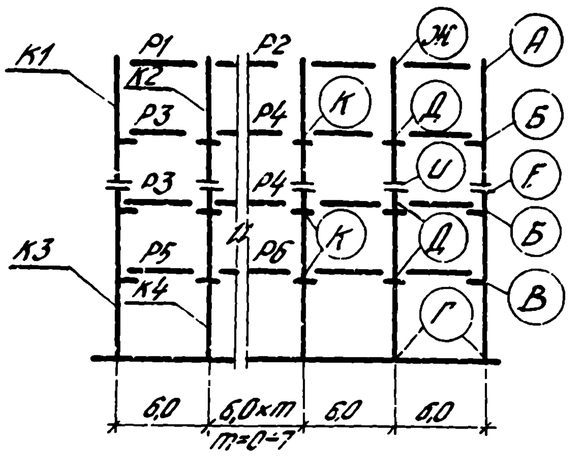

Схема продольной рамы

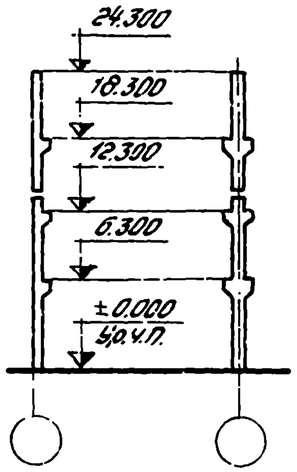

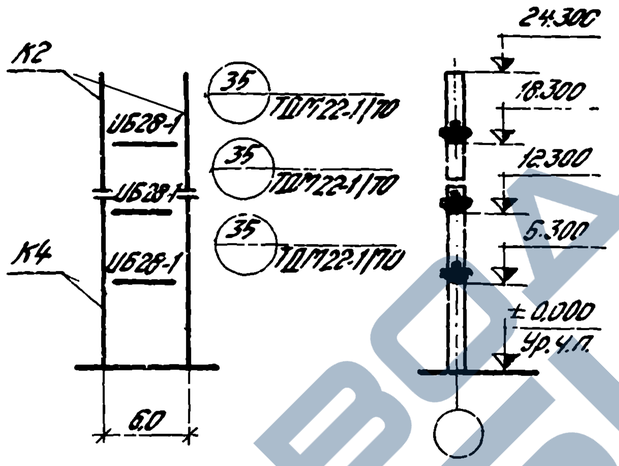

Перечень листов альбома, рассматриваемых совместно с данным листом

Содержание листа	№ листа
Маркировочные схемы вертикальных связей: а. Вариант разреженной постановки. б. Вариант постановки в каждом ряду.	90 104
Таблица подбора: число продольных рам по среднему ряду колонн	87

Район СССР по скоростному напору ветра	Нормативная временная длительная нагрузка на перекрытие кгс/м²	Тип колонн по положению в каркасе	Условные марки колонн по схемам поперечных и продольных рам: К1	К2	К3	К4			Условные марки ригелей по схеме поперечной рамы: Р1	Р2	Р3	Р4	Р5	Р6	Условные марки монтажных деталей по схеме поперечной рамы: А	Б	В	Г	Д	Е	Ж	И	К
			Рабочие марки колонн по сериц 1.420-12 вып.3, 1.420-12 вып 4						Рабочие марки ригелей по сериям ИИ23-1/70, 1.420-12вып.6, 1.420-12 вып.9.						Рабочие марки монтажных деталей по сериям ТДМ22-1/70, 1.420-12 вып.10.								
I-IV	1000	рядовые	К83-1-3	К82-1	К33а-1-3	К34с-1			Б48-1 Б48-2 Б48-3	Б48-1 Б48-2 Б48-3	ИБ2-1 ИБ2-22	ИБ3-17 ИБ3-2	ИБ1-1	ИБ2-24	64	3	5	1	9	58	65	56 57	12
		колонны продольных рам	—	К82-2-3	—	К34а-2-3																	
		связевые а	—	К82-2-1	—	К34а-3-1																	
		связевые б	К83-1-1	К82-2-1	К33а-1-1	К34а-3-1																	
		торцевые/у т.ш.	К83-1-5 К83-1-3	К82-2-5 К82-1	К33а-1-5 К33а-1-3	К34а-1-5 К34а-1			Б48-1	Б48-1	Б40-1 ИБ2-9	Б41-1 ИБ3-5	Б39-1 ИБ1-5	Б40-1 ИБ2-9		48,48 22	44,45 22	43	50 24	62 58		60 56	50 27
	1500	рядовые	К83-1-3	К82-2	К33а-1-3	К34а-2			Б48-1 Б48-2 Б48-3	Б48-1 Б48-2 Б48-3	ИБ2-2	ИБ3-2 ИБ3-15	ИБ1-2	ИБ2-6	64	3	5	1	9	58	65	57	12
		колонны продольных рам	—	К82-2-3	—	К34а-3-3																	
		связевые а	—	К82-3-1	—	К34а-4-1																	
		связевые б	К83-1-1	К82-3-1	К33а-1-1	К34а-4-1																	
		торцевые/у т.ш.	К83-1-5 К83-1-3	К82-2-5 К82-2	К33а-1-5 К33а-1-3	К34а-1-5 К34а-2			Б48-1	Б48-1	Б40-1 ИБ2-9	Б41-1 ИБ3-5	Б39-1 ИБ1-5	Б40-1 ИБ2-9		48,48 22	44,45 22	43	50 24	62 58		61 57	50 27
	2000	рядовые	К83-2-3	К82-2	К33а-1-3	К34а-3			Б48-1 Б48-2 Б48-3	Б48-1 Б48-2 Б48-3	ИБ2-4	ИБ3-3	ИБ1-4	ИБ2-8	64	5	5	1	9	58	65	57	12
		колонны продольных рам	—	К82-2-3	—	К34а-3-3																	
		связевые а	—	К82-3-1	—	К34а-4-1																	
		связевые б	К83-2-1	К82-3-1	К33а-2-1	К34а-4-1																	
		торцевые/у т.ш	К83-1-5 К83-2-3	К82-2-5 К82-2	К33а-1-5 К33а-1-3	К34а-2-5 К34а-3			Б48-1	Б48-1	Б40-1 ИБ2-9	Б41-1 ИБ3-5	Б39-1 ИБ1-5	Б40-1 ИБ2-9		48,48 22	44,45 22	43	50 24	62 58		61 57	50 27
	2500	рядовые	К83-2-3	К82-2	К33а-2-3	К34а-3			Б48-1 Б48-2 Б48-3	Б48-1 Б48-2 Б48-3	ИБ2-4 ИБ2-23	ИБ3-4 ИБ3-16	ИБ1-4 ИБ1-12	ИБ2-8	64	5	5	1	9	58	65	57	12
		колонны продольных рам	—	К82-3-3	—	К34а-3-3																	
		связевые а	—	К82-3-1	—	К34а-5-1																	
		связевые б	К83-2-1	К82-3-1	К33а-3-1	К34а-5-1																	
		торцевые/у т.ш.	К83-1-5 К83-2-3	К82-2-5 К82-2	К33а-1-5 К33а-2-3	К34а-2-5 К34а-3			Б48-1	Б48-1	Б40-1 ИБ2-9	Б41-1 ИБ3-5	Б39-1 ИБ1-5	Б40-1 ИБ2-9		48,48 22	44,45 22	43	50 24	62 58		61 57	50 27

1. Указания по применению маркировочных схем даны в пояснительной записке.
2. Ригели продольных рам принимаются по альбому ИИ23-1/70.
3. Марка ригеля покрытия уточняется по фактическим нагрузкам и в зависимости от числа, расположения закладных деталей для крепления плит.

ГПИпромздравниипроект Москва

Гл. инженер проекта — Резяпкин
Нач. отд. пл. — Козлова
Гл. инженер — Ефал
Инженер — [illegible]

ТК 1976

Маркировочная схема поперечных рам П-6-4 (72,60).
Маркировочная схема продольной рамы.

1.420-12 Выпуск 0-1
Лист 78

Схема поперечной рамы

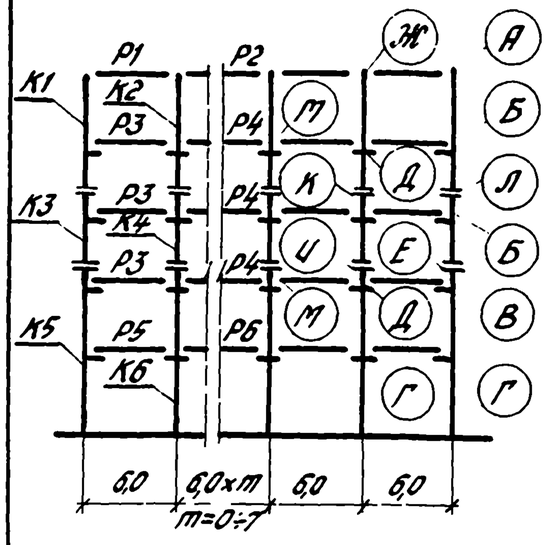

Схема продольной рамы

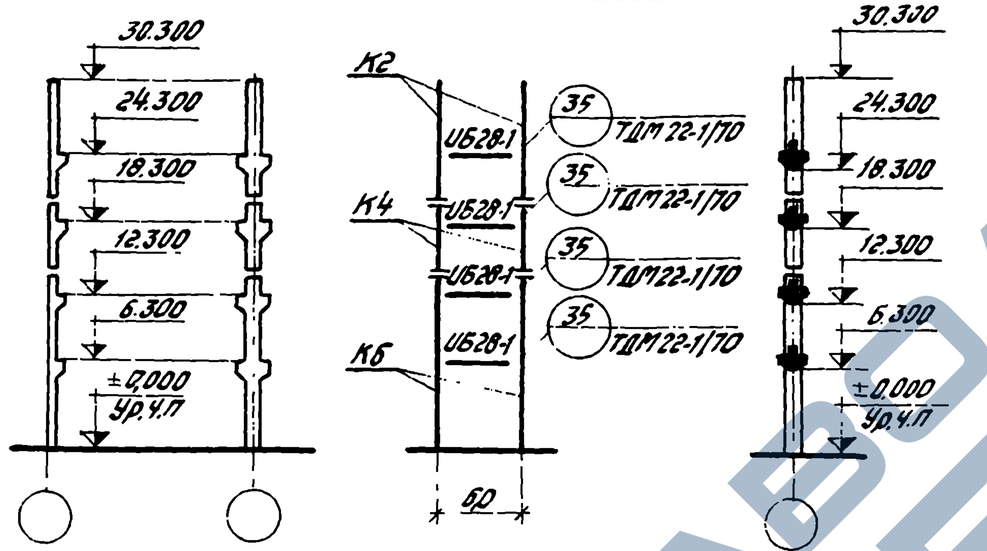

Перечень листов альбома, рассматриваемых совместно с данным листом

Содержание листа	№№ листов
Маркировочные схемы вертикальных связей: а. Вариант разреженной постановки. б. Вариант постановки в каждом ряду.	90 104
Таблица подбора числа продольных рам по среднему ряду колонн	87

Район СССР по скоростному напору ветра	Нормативная длительная нагрузка на перекрытие кг/м²	Тип колонн по положению в каркасе	Условные марки колонн по схемам поперечных и продольных рам: К1	К2	К3	К4	К5	К6	Условные марки ригелей по схеме поперечной рамы: Р1	Р2	Р3	Р4	Р5	Р6	Условные марки монтажных деталей по схеме поперечной рамы: А	Б	В	Г	Д	Е	Ж	И	К	Л	М
			Рабочие марки колонн по сериям 1.420-12 вып.3, 1.420-12 вып.4						Рабочие марки ригелей по сериям ИИ23-1/70, 1.420-12 вып.6, 1.420-12 вып.9						Рабочие марки монтажных деталей по сериям ТДМ 22-1/70, 1.420-12 вып.10										
I-IV	1000	рядовые	К63-1-3	К82-1	К310-1-3	К320-1	К330-1-3	К340-3	Б48-1 Б48-2 Б48-3	Б48-1 Б48-2 Б48-3	УБ2-1 УБ2-22	УБ3-17 УБ3-2	УБ1-1	УБ2-24	64	3	5	1	9	58	65	57	56	58	12
		колонны продольных рам	—	К82-3-3	—	К320-3-3	—	К340-4-3																	
		связевые а	—	К82-1-1	—	К320-2-1	—	К340-4-1																	
		связевые б	К63-1-1	К82-1-1	К310-1-1	К320-2-1	К330-1-1	К340-4-1																	
		торцевые/у т.ш.	К63-1-5 К63-1-3	К82-2-5 К82-1	К310-1-5 К310-1-3	К320-2-5 К320-1	К330-1-5 К330-1-3	К340-3-5 К340-3	Б48-1	Б48-1	Б40-1 УБ2-9	Б41-1 УБ3-5	Б39-1 УБ1-5	Б40-1 УБ2-9		4849/22	4446/22	43	50/24	62/58		61/57	61/56	62/58	50/27
	1500	рядовые	К63-2-3	К82-1	К310-1-3	К320-2	К330-3-3	К340-3	Б48-1 Б48-2 Б48-3	Б48-1 Б48-2 Б48-3	УБ2-2	УБ3-2 УБ3-15	УБ1-2	УБ2-5 УБ2-8	64	3	5	1	9	58	65	57	56	58	12
		колонны продольных рам	—	К82-3-3	—	К320-3-3	—	К340-4-3																	
		связевые а	—	К82-2-1	—	К320-2-1	—	К340-5-1																	
		связевые б	К63-2-1	К82-2-1	К310-2-1	К320-2-1	К330-3-1	К340-4-1																	
		торцевые/у т.ш.	К63-1-5 К63-2-3	К82-2-5 К82-1	К310-1-5 К310-1-3	К320-2-5 К320-2	К330-1-5 К330-3-3	К340-3-5 К340-3	Б48-1	Б48-1	Б40-1 УБ2-9	Б41-1 УБ3-5	Б39-1 УБ1-5	Б40-1 УБ2-9		4849/22	4446/22	43	50/24	62/58		61/57	61/56	62/58	50/27
	2000	рядовые	К83-2-3	К82-3	К310-2-3	К320-3	К330-4-3	К340-4	Б48-1 Б48-2 Б48-3	Б48-1 Б48-2 Б48-3	УБ2-4	УБ3-3 УБ3-4	УБ1-4	УБ2-8	64	5	5	1	9	58	65	57	56	58	12
		колонны продольных рам	—	—	—	—	—	—																	
		связевые а	—	К82-3-1	—	К320-3-1	—	К340-5-1																	
		связевые б	К83-3-1	К82-3-1	К310-3-1	К320-3-1	К330-4-1	К340-5-1																	
		торцевые/у т.ш.	К83-1-5 К83-2-3	К82-2-5 К82-3	К310-1-5 К310-2-3	К320-2-5 К320-3	К330-1-5 К330-4-3	К340-3-5 К340-4	Б48-1	Б48-1	Б40-1 УБ2-9	Б41-1 УБ3-5	Б39-1 УБ1-5	Б40-1 УБ2-9		4849/22	4446/22	43	50/24	62/58		61/57	61/56	62/58	50/27

1. Указания по применению маркировочных схем даны в пояснительной записке.
2. Ригели продольных рам принимаются по альбому ИИ23-1/70.
3. Марка ригеля покрытия уточняется по фактическим нагрузкам, а также в зависимости от числа, расположения закладных деталей для крепления плит.

ТК 1976

Маркировочная схема поперечных рам П-Б-5 (Т2,60).
Маркировочная схема продольной рамы.

1.420-12 Выпуск 0-1
Лист 79

15748-02 ЗС

https://zavodjbi.com/

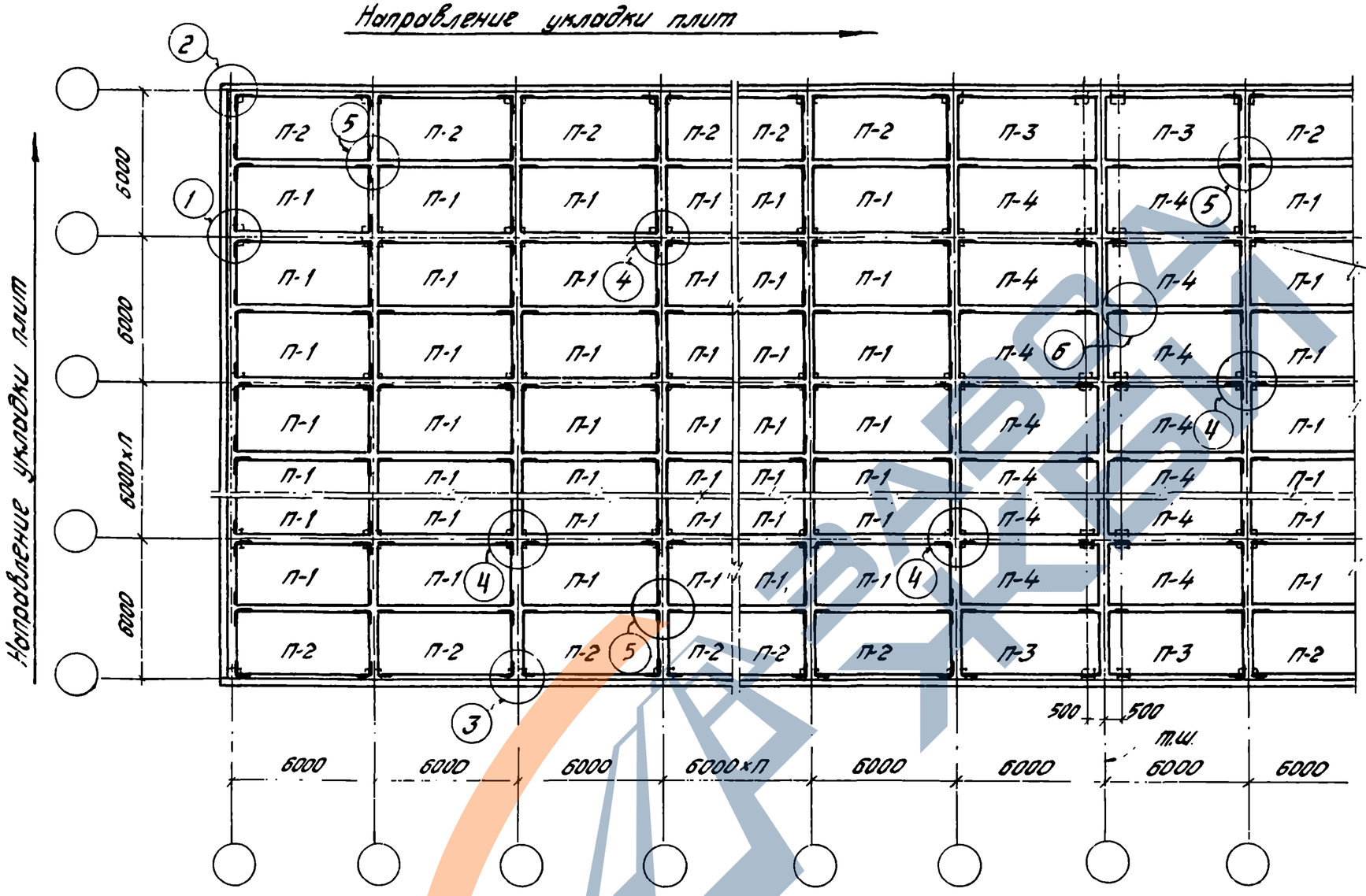

Вариант температурного шва со вставкой

1. Плиты покрытия принимаются по серии 1.465-7, выпуск 0÷4,6.
2. На маркировочных схемах даны условные марки плит. Рабочие марки плит, из числа приведенных в серии 1.465-7, назначаются по фактическим нагрузкам на покрытие и условий эксплуатации. Рабочая марка плиты, имеющая условную марку „П-2" должна иметь индекс „а" плита с условной маркой „П-3" должна иметь индекс „в", а плита „П-4" должна иметь индекс „б" (см. серию 1.465-7, выпуск 1, часть 1).
3. Марки монтажных деталей указаны рабочие по выпуску 14, серии 1.420-12.

ТК 1976	Маркировочные схемы раскладки плит покрытия шириной 3,0м при решении температурного шва со вставкой и без вставки.	1.420-12 Выпуск 0-1
		Лист 80

ЦНИИПРОМЗДАНИЙ Москва

Р. Фурсы, Инженер, Ст. инженер — Зайченко, Ревякина, Баранова

Вариант температурного шва со вставкой

1. Плиты покрытия принимаются по серии 1.465-7, выпуски 0÷4,6.
2. На маркировочных схемах даны условные марки плит. Рабочие марки плит, из числа приведенных в серии 1.465-7, назначаются по фактическим нагрузкам на покрытие и условий эксплуатации. Рабочая марка плиты, имеющая условную марку „П-5", должна иметь индекс „а", плита с условной маркой „П-6" должна иметь индекс „в", а плита „П-4" должна иметь индекс „б" (см. серию 1.465-7, выпуски 1 и 3, часть 1).
3. Марки монтажных деталей указаны рабочие по выпуску 14 серии 1.420-12.
4. Межколонные плиты приварить только к ригелям одного пролета.

ТК 1976	Маркированные схемы раскладки плит покрытия шириной 3,0м + 1,5м при решении температурного шва со вставкой и без вставки.	1.420-12 Выпуск 0-1
		Лист 81

Ст. инженер Баранов

Москва

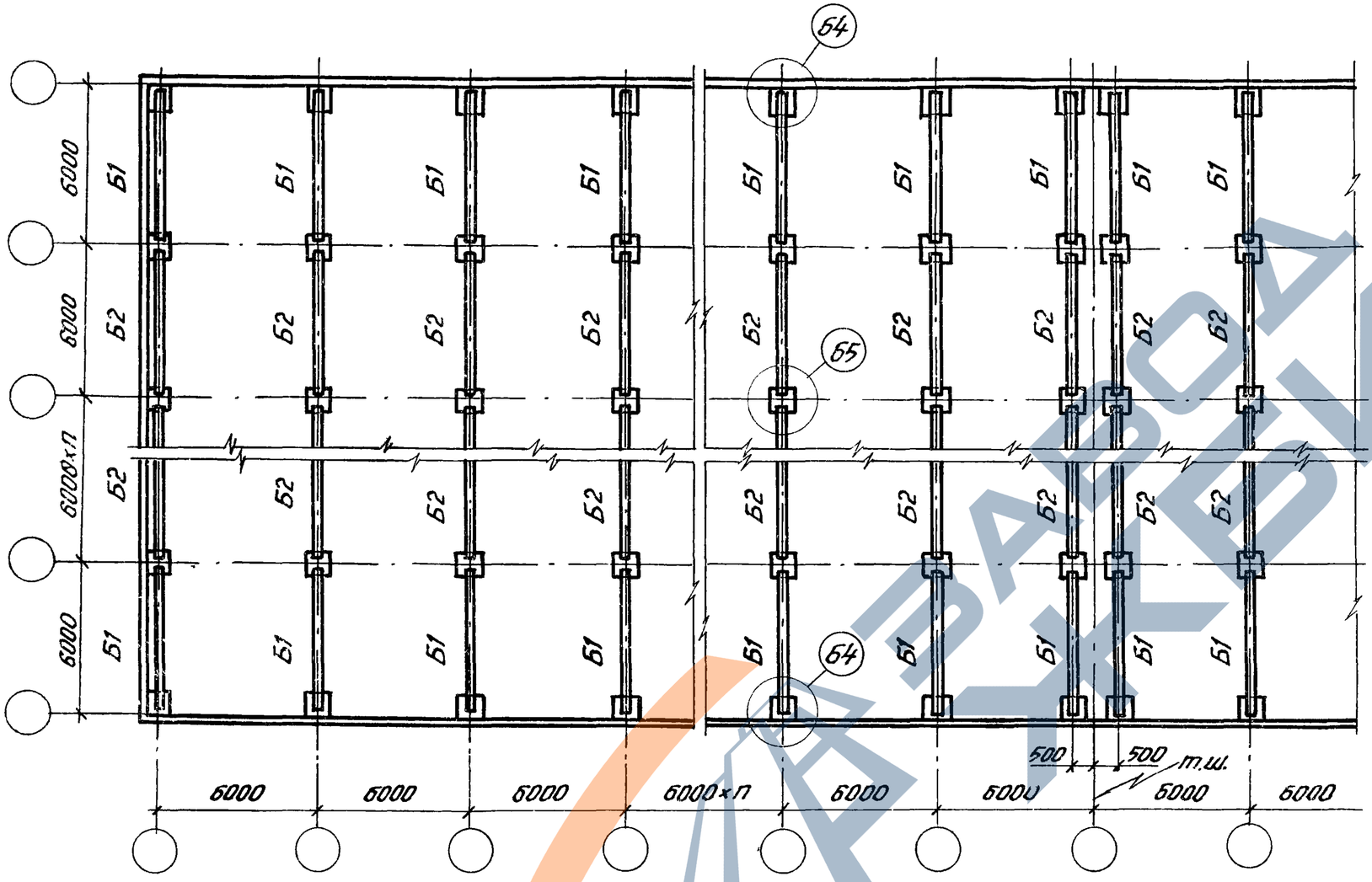

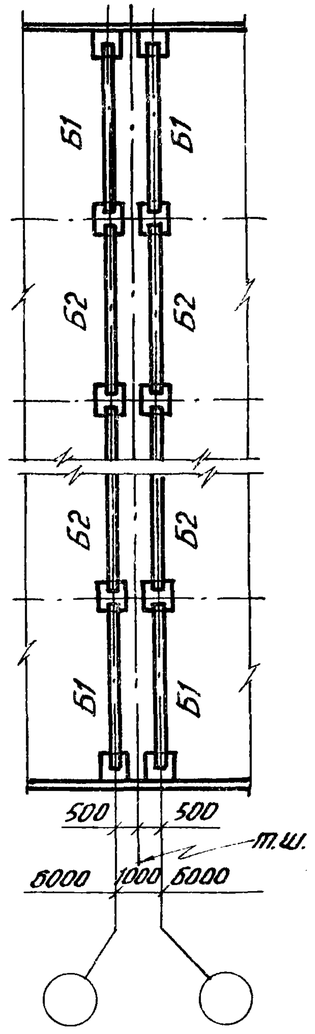

Вариант температурного шва со вставкой

Тип ригелей по положению в покрытии	Расчетная равномерно распределенная унифицированная нагрузка на ригели покрытия, кгс/п.м (без учета с.в. ригеля)					
	4000		5200		7200	
	Условные марки ригелей покрытия					
	Б1	Б2	Б1	Б2	Б1	Б2
	Рабочие марки ригелей по серии 1.420-12 вып. 9					
Рядовые	Б48-1-а	Б48-1-а	Б48-2-а	Б48-2-а	Б48-3-а	Б48-3-а
Торцевые	Б48-1-а	Б48-1-а	Б48-1-а	Б48-1-а	Б48-1-а	Б48-1-а
У температурного шва	Б48-1-а	Б48-1-а	Б48-1-а	Б48-1-а	Б48-1-а	Б48-1-а

1. Узлы 64 и 65 см. в выпуске 10 серии 1.420-12.

2. Данный лист рассматривать совместно с листом 80.

ТК 1976	Маркировочные схемы раскладки ригелей покрытия под плиты покрытия шириной 3,0м при решении температурного шва со вставкой и без вставки.	1.420-12 Выпуск 0-1	
		Лист	82

ЦНИИПРОМЗДАНИЙ Москва

Гл. инж. пр-та — Татеенко
Ст. инженер — Ревякина
Техник — Зверева

ЗАВОД ЖБИ

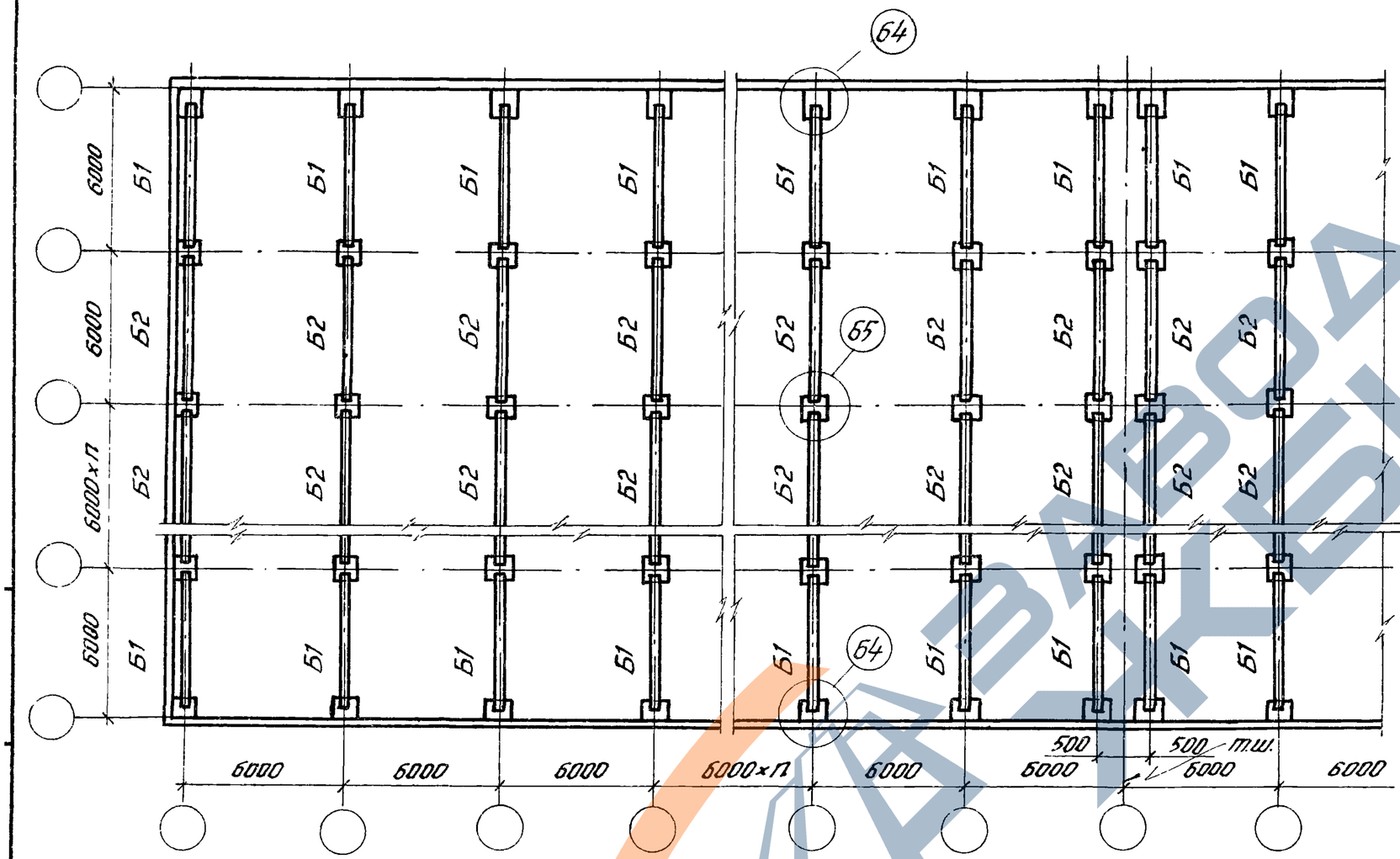

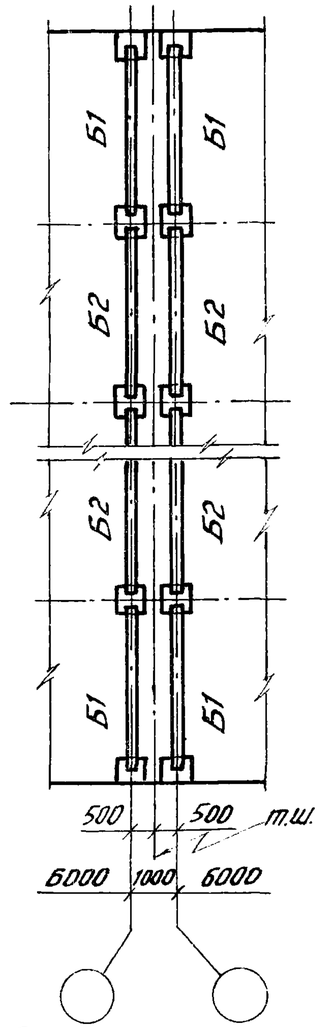

Вариант температурного шва со вставкой

Тип ригелей по положению в покрытии	Расчетная равномерно распределенная унифицированная нагрузка на ригели покрытия, кгс/п.м (без учета с.в. ригеля)					
	4000		5200		7200	
	Условные марки ригелей покрытия					
	Б1	Б2	Б1	Б2	Б1	Б2
	Рабочие марки ригелей по серии 1.420-12, вып.9					
Рядовые	Б48-1-б	Б48-1-в	Б48-2-б	Б48-2-в	Б48-3-б	Б48-3в
Торцевые	Б48-1-г	Б48-1-г	Б48-1-г	Б48-1-г	Б48-1-г	Б48-1-г
У температурного шва	Б48-1-б	Б48-1-в	Б48-1-б	Б48 1-в	Б48-1-б	Б48-1-в

1. Узлы 64 и 65 см. в выпуске 10 серии 1.420-12

2. Данный лист рассматривать совместно с листом 81.

ТК 1975	Маркировочные схемы раскладки ригелей покрытия под плиты покрытия шириной 3,0м и 1,5м при решении температурного шва со вставкой и без вставки.	1.420-12 Выпуск 0-1
		Лист 83

Раздел IV

ТАБЛИЦЫ ПОДБОРА НЕОБХОДИМОГО ЧИСЛА ПРОДОЛЬНЫХ РАМ. МАРКИРОВОЧНЫЕ СХЕМЫ ВЕРТИКАЛЬНЫХ СВЯЗЕЙ. УСИЛИЯ ОТ НОРМАТИВНЫХ НАГРУЗОК НА ФУНДАМЕНТЫ КОЛОНН

Шифр попереч-ной рамы	Район СССР по скорост-ному напору ветра	Нормативная временная длительная нагрузка на перекрытие кг/м²	Здания из одного темпер. блока		Здания из двух и более тем. блоков	
			Необходимое число продольных рам в среднем ряду колонн при числе пролетов			
			2		2	
			Длина блока здания, м		Длина меньшего блока здания, м	
			36	42-60	36	42-60
2-б-3(36)	I÷IV	1000÷2500	1	1	1	1
2-б-4(36)	I÷IV	1000÷2500	1	1	1	1
2-б-3(48)	I	1000;1500;2500	1	1	1	1
		2000	2	1	1	1
	II	1000,1500,2500	2	2	1	1
		2000	—	2	1	1
	III	1000,2500	2	2	1	1
		1500,2000	—	2	2	1
	IV	1000,2500	2	2	2	2
		1500,2000	—	2	—	2
2-б-4(48)	I	1000÷2500	1	1	1	1
	II	1000÷2000	1	1	1	1
		2500	2	1	1	1
	III	1000÷2500	2	2	1	1
	IV	1000÷2000	2	2	1	1
		2500	—	2	2	1

Шифр попереч-ной рамы	Район СССР по скорост-ному напору ветра	Нормативная временная длительная нагрузка на перекрытие кг/м²	Здания из одного температурного блока						Здания из двух и более температ. блоков					
			Необходимое число продольных рам в каждом среднем ряду колонн при числе пролетов											
			3		4		5 и более		3		4		5 и более	
			Длина блока здания, м						Длина меньшего блока здания, м					
			36	42-60	36	42-60	36	42-60	36	42-60	36	42-60	36	42-60
П-б-3(36)	I÷IV	1000÷2500	1	1	1	1	1	1	1	1	1	1	1	1
П-б-4(36)	I÷IV	1000÷2500	1	1	1	1	1	1	1	1	1	1	1	1
П-б-5(36)	I÷III	1000÷2000	1	1	1	1	1	1	1	1	1	1	1	1
	IV	1000÷1500	1	1	1	1	1	1	1	1	1	1	1	1
		2000	2	2	2	2	2	2	1	1	1	1	1	1
П-б-3(48)	I, II	1000÷2500	1	1	1	1	1	1	1	1	1	1	1	1
	III, IV	1000÷2500	2	2	2	2	2	2	1	1	1	1	1	1
П-б-4(48)	I÷III	1000÷2500	1	1	1	1	1	1	1	1	1	1	1	1
	IV	1000÷2500	2	2	2	2	2	2	1	1	1	1	1	1
П-б-5(48)	I	1000,1500	1	1	1	1	1	1	1	1	1	1	1	1
		2000	2	2	2	2	2	2	1	1	1	1	1	1
	II	1000,1500	2	2	1	1	1	1	1	1	1	1	1	1
		2000	—	2	—	2	2	2	2	2	2	2	2	2
	III	1000,1500	2	2	2	2	2	2	1	1	1	1	1	1
		2000	—	3	—	3	—	3	2	2	2	2	2	2
	IV	1000	2	2	2	2	2	2	2	2	1	1	1	1
		1500	—	2	—	2	—	2	2	2	1	1	1	1
		2000	—	3	—	3	—	3	—	2	—	2	2	2

Примечание: Количество рам для зданий, состоящих из двух или более температурных блоков, определено из условия одновременного возведения не менее 2-х рядом расположенных блоков здания.

ТК 1976	Таблица подбора необходимого числа продольных рам по средним рядам колонн на один блок здания. Высота этажей 3,6м и 4,8м	1.420-12 Выпуск 0-1 Лист 84

Гл. констр. ин-та	Дробкин	
Нач. отдела	Положенская	
Рук. бригады	Исаев	
Ст. инженер		
Гл. констр. отд.		
Рук. группы		
	Дурнева	

15748-02

Шифр поперечной рамы	Район СССР по скоростному напору ветра	Нормативная временная длительная нагрузка на перекрытие кгс/м²	Здания из одного темпер. блока		Здания из двух и более тем. блоков	
			Необходимое число продольных рам в среднем ряду колонн при числе пролетов			
			2		2	
			Длина блока здания, м		Длина меньшего блока здания, м	
			36	42-60	36	42-60
2-6-3 (60,48)	I	1000÷2500	1	1	1	1
	II	1000÷2500	2	2	1	1
	III	1000÷2500	2	2	1	1
	IV	1000÷2500	—	3	2	2
2-6-4 (60,48)	I	1000÷2500	1	1	1	1
	II	1000÷2500	2	2	1	1
	III	1000÷2500	2	2	1	1
	IV	1000, 2000	2	2	2	2
		1500, 2500	—	2	2	2

Шифр поперечной рамы	Район СССР по скоростному напору ветра	Нормативная временная длительная нагрузка на перекрытие кгс/м²	Здания из одного температурного блока						Здания из двух и более температ. блоков					
			Необходимое число продольных рам в каждом среднем ряду колонн при числе пролетов											
			3		4		5 и более		3		4		5 и более	
			Длина блока здания, м						Длина меньшего блока здания, м					
			36	42-60	36	42-60	36	42-60	36	42-60	36	42-60	36	42-60
П-6-3 (60,48)	I; II	1000÷2500	1	1	1	1	1	1	1	1	1	1	1	1
	III	1000÷2500	2	2	2	2	1	1	1	1	1	1	1	1
	IV	1000÷2500	2	2	2	2	2	2	1	1	1	1	1	1
П-6-4 (60,48)	I; II	1000÷2500	1	1	1	1	1	1	1	1	1	1	1	1
	III	1000÷2500	2	2	1	1	1	1	1	1	1	1	1	1
	IV	1000÷2500	2	2	2	2	2	2	1	1	1	1	1	1
П-6-5 (60,48)	I	1000, 1500	1	1	1	1	1	1	1	1	1	1	1	1
		2000	2	2	2	2	2	2	1	1	1	1	1	1
	II	1000, 1500	2	2	2	1	1	1	1	1	1	1	1	1
		2000	—	2	—	2	2	2	2	2	2	2	2	2
	III	1000, 1500	2	2	2	2	2	2	1	1	1	1	1	1
		2000	—	3	—	3	—	3	2	2	2	2	2	2
	IV	1000	2	2	2	2	2	2	2	2	2	1	1	1
		1500	—	2	—	2	—	2	2	2	2	1	1	1
		2000	—	3	—	3	—	3	—	2	—	2	2	2

Примечание: Количество рам для зданий, состоящих из двух или более температурных блоков, определено из условия одновременного возведения не менее 2х рядом расположенных блоков здания

ТК 1976	Таблица подбора необходимого числа продольных рам по средним рядам колонн на один блок здания. Высоты этажей 6,0–4,8 м	1.420-12 Выпуск 0-1	
		Лист	85

Рук. группы | Исаев

15748-02 37

Шифр поперечной рамы	Район СССР по скоростному напору ветра	Нормативная временная длительная нагрузка на перекрытие кг/м²	Здания из одного тем. блока		Здания из двух и более тем блоков	
			Необходимое число продольных рам в среднем ряду колонн при числе пролетов			
			2		2	
			Длина блока здания, м		Длина меньшего блока здания, м	
			36	42-60	36	42-60
2-6-3(60)	I	1000	2	2	1	1
		1500÷2500	1	1	1	1
	II	1000÷2500	2	2	1	1
	III	1000÷2500	2	2	1	1
	IV	1000	–	3	2	2
		1500÷2500	2	2	1	1
2-6-4(60)	I-II	1000÷2500	2	2	1	1
	III-IV	1000÷2500	—	3	2	2

Шифр поперечной рамы	Район СССР по скоростному напору ветра	Нормативная временная длительная нагрузка на перекрытие кг/м²	Здания из одного температурного блока						Здания из 2^x или более температ. блоков					
			Необходимое число продольных рам в каждом среднем ряду колонн при числе пролетов											
			3		4		5 и более		3		4		5 и более	
			Длина блока здания, м						Длина меньшего блока здания, м					
			36	42-60	36	42-60	36	42-60	36	42-60	36	42-60	36	42-60
П-6-3(60)	I	1000÷2500	1	1	1	1	1	1	1	1	1	1	1	1
	II	1000	2	2	1	1	1	1	1	1	1	1	1	1
		1500÷2500	1	1	1	1	1	1	1	1	1	1	1	1
	III;IV	1000÷2500	2	2	2	2	2	2	1	1	1	1	1	1
П-6-4(60)	I	1000÷2500	2	2	2	2	2	2	1	1	1	1	1	1
	II	1000÷2500	2	2	2	2	2	2	1	1	1	1	1	1
	III	1000÷2500	–	3	–	3	2	2	2	2	2	2	2	2
	IV	1000÷2500	—	3	—	3	—	3	2	2	2	2	2	2
П-6-5(60)	I	1000÷1500	—	3	—	3	—	3	2	2	2	2	2	2
	II÷IV	1000	—	3	—	3	—	3	2	2	2	2	2	2

Примечание. Количество рам для зданий состоящих из двух или более температурных блоков определено из условия одновременного возведения не менее 2^x рядом расположенных блоков здания.

ТК 1976	Таблица подбора необходимого числа продольных рам по средним рядам колонн на один блок здания Высота этажей 6,0 м.	1.420-12 Выпуск 0-1	
		Лист	86
15748-02		38	

Инв. № подл. | Подп. и дата | Взам. инв. № | Инв. № дубл. | Подп. и дата

Москва

Типовой проект разработан Яковлевским отделением Госгражданпроекта

Шифр поперечной рамы	Район СССР по скоростному напору ветра	Нормативная длительная нагрузка на перекрытие кгс/м²	Здания из одного температ. блока						Здания из 2-х или более температ. блоков					
			Необходимое число продольных рам в каждом среднем ряду колонн при числе пролетов											
			3		4		5 и более		3		4		5 и более	
			Длина блока здания, м						Длина меньшего блока здания, м					
			36	42-60	36	42-60	36	42-60	36	42-60	36	42-60	36	42-60
П-6-3 (72,60)	I-II	1000÷2500	1	1	1	1	1	1	1	1	1	1	1	1
	III-IV	1000÷2500	2	2	2	2	2	2	1	1	1	1	1	1
П-6-4 (72,60)	I-II	1000÷2500	2	2	2	2	2	2	1	1	1	1	1	1
	III	1000÷2500	—	3	—	3	2	2	2	2	2	2	2	2
	IV	1000÷2500	—	3	—	3	—	3	2	2	2	2	2	2
П-6-5 (72,60)	I	1000÷1500	—	3	—	3	—	3	2	2	2	2	2	2
	II÷IV	1000	—	3	—	3	—	3	2	2	2	2	2	2

Примечание. Количество рам для зданий состоящих из двух или более температурных блоков определено из условия одновременного возведения не менее 2-х рядом расположенных блоков здания.

ТК 1976	Таблица подбора необходимого числа продольных рам по средним рядам колонн на один блок здания. Высоты этажей 7,2; 6,0 м.	1.420-12 Выпуск 0-1
		Лист 87

Якоблево
Инв. № подл. | Подп. и дата | Взам. инв. №
Инв. № дубл.
Кол. группы
Москва

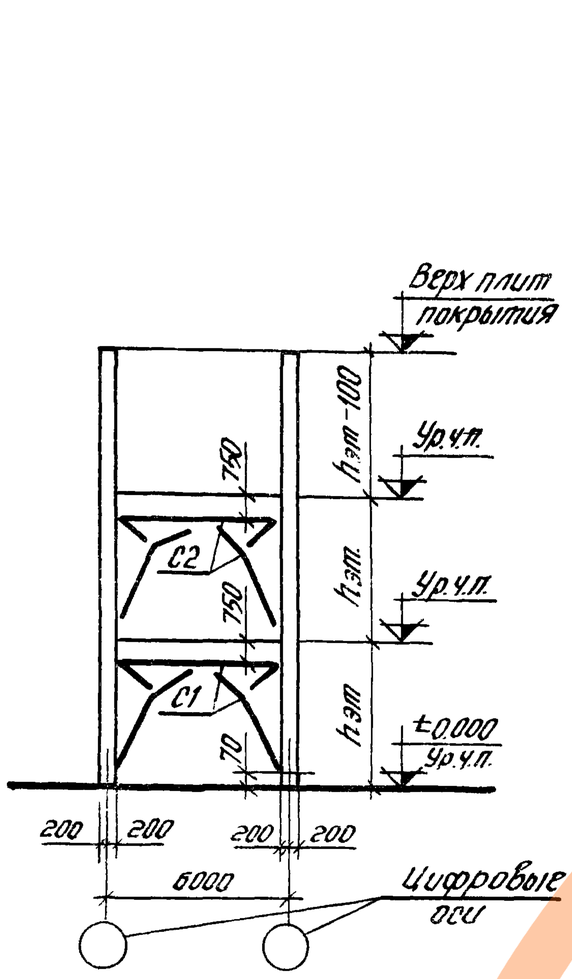

Шифр габаритных схем:
2-6-3(36), П-6-3(36); 2-6-3(48); П-6-3(48)

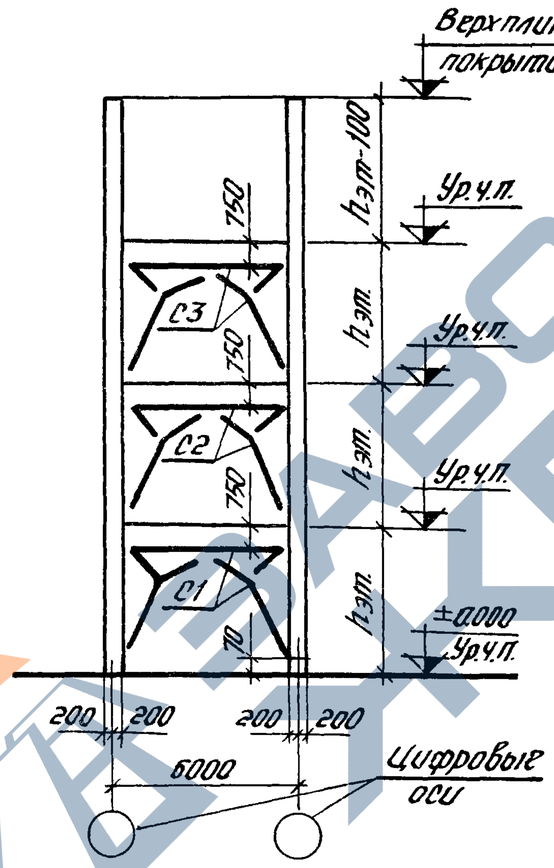

Шифр габаритных схем:
2-6-4(36); П-6-4(36); 2-6-4(48); П-6-4(48)

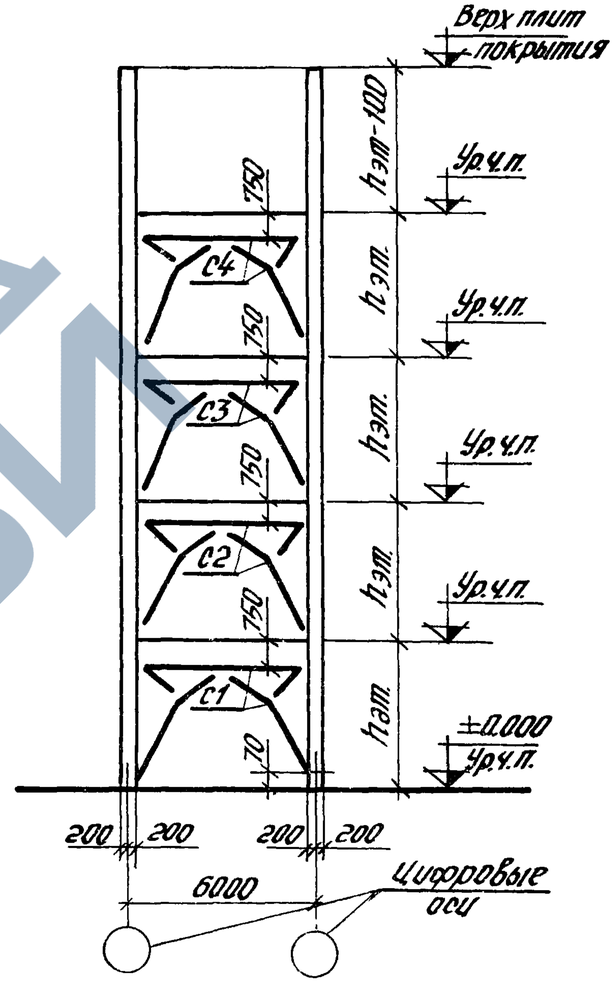

Шифр габаритных схем:
П-6-5(36), П-6-5(48)

1. На схемах указаны условные марки вертикальных связей. Таблица подбора рабочих марок связей, а также схемы расположения связей в плоне одны на листах 93-96.
2. Вертикальные связи устанавливаются в одном среднем шоге каждого деформационного блока здания.
3. Вертикальные связи состоят из 3х отправочных марок. Во время монтажа связи собираются и крепятся к закладным деталям колонн с помощью электросварки. Чертежи монтажных деталей приведены в альбоме ТДМ22-1/70. Номер монтажных деталей для каждой связи совпадает с ее рабочей маркой. Например для связи марки СП7, назначается монтажная деталь „СП7"
4. Отметка уровня чистого пола второго и последующих этажей принята на 100мм выше отметки верха плит перекрытия.

ЦНИИПромзданий Москва

Гл. инж. Сектор
Проверил Шифр

ТК 1976	Маркировочные схемы вертикальных связей для зданий с высотами этажей 3,6 и 4,8м. (вариант разреженной постановки).	1.420-12 Выпуск 01
		Лист 88

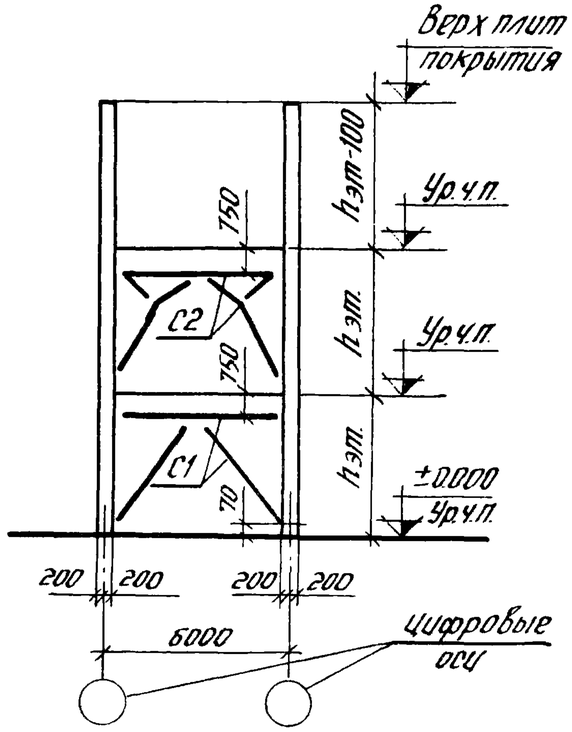

Шифр габаритных схем:

П-6-3 (60; 48); 2-6-3 (60, 48)

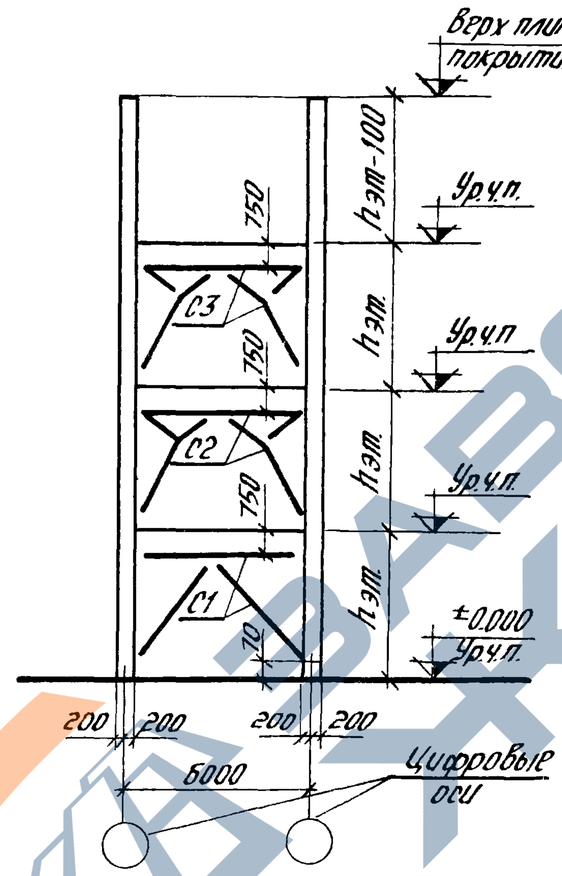

Шифр габаритных схем:

П-6-4 (60, 48), 2-6-4 (60; 48)

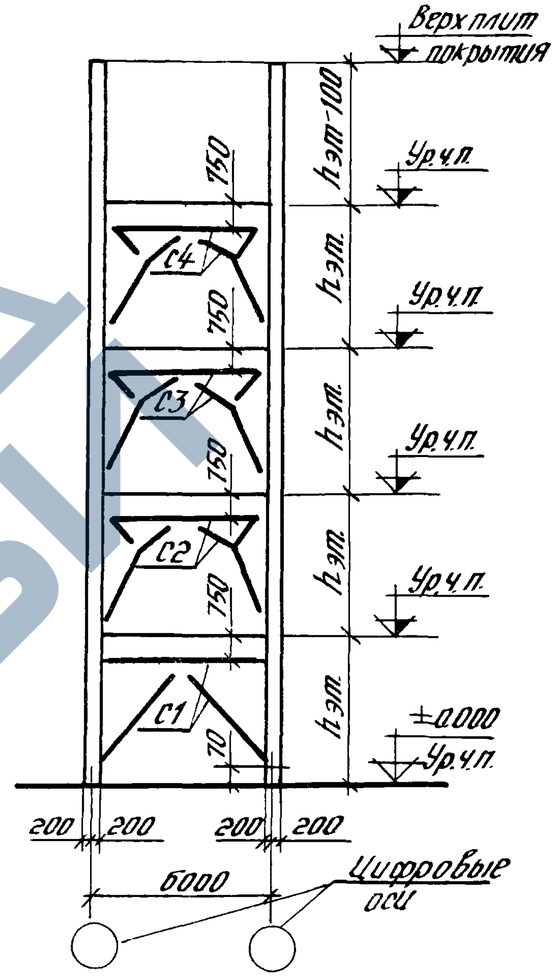

Шифр габаритных схем:

П-6-5 (60, 48)

1. На схемах указаны условные марки вертикальных связей. Таблица подбора рабочих марок связей, а так же схемы расположения связей в плане даны на листах 97, 98.
2. Вертикальные связи устанавливаются в одном среднем шаге каждого деформационного блока здания.
3. Вертикальные связи состоят из 3х отправочных марок. Во время монтажа связи собираются и крепятся к закладным деталям колонн с помощью электросварки. Чертежи монтажных деталей приведены в альбоме ТДМ 22-1/70. Номер монтажных деталей для каждой связи совпадает с ее рабочей маркой. Например для связи марки СП3, назначается монтажная деталь „СП3" по альбому ТДМ 22-1/70.
4. Отметка уровня чистого пола второго и последующих этажей принята на 100 мм выше отметки верха плит перекрытия.

ТК 1976	Маркировочные схемы вертикальных связей для зданий с высотой этажа 6,0–4,8 м. (Вариант разрженной постановки)	1.420-12 Выпуск 01	
		Лист	89

Проверил | Шорина | Москва

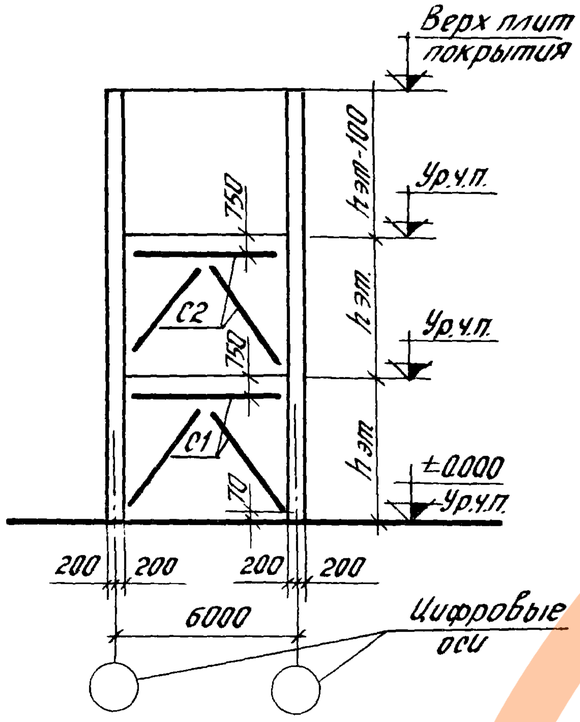

Шифр габаритных схем:

2-6-3 (60); П-6-3 (60); П-6-3 (72;60)

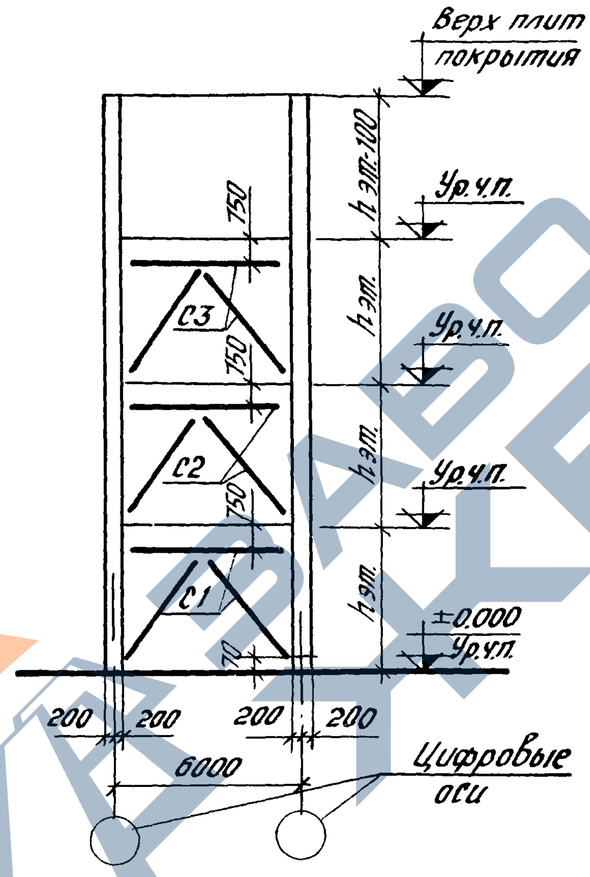

Шифр габаритных схем:

2-6-4 (60); П-6-4 (60); П-6-4 (72;60)

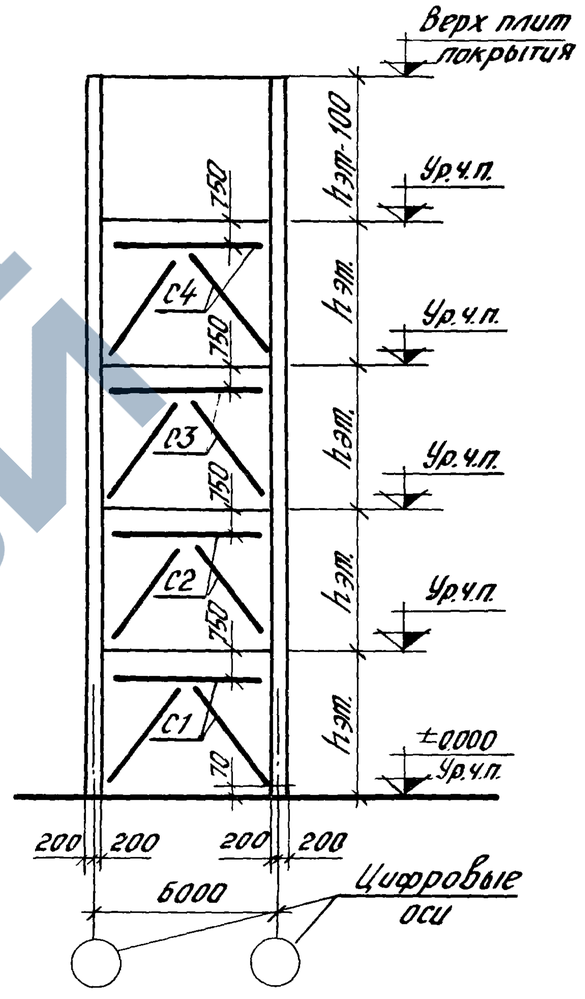

Шифр габаритных схем:

П-6-5 (60); П-6-5 (72;60)

Примечания:

1. На схемах указаны условные марки вертикальных связей. Таблица подбора рабочих марок связей, а также схемы расположения связей в плане даны на листах 99÷102.
2. Вертикальные связи устанавливаются в одном среднем шаге каждого деформационного блока здания.
3. Вертикальные связи состоят из 3х отправочных марок. Во время монтажа связи собираются и крепятся к закладным деталям колонн с помощью электросварки. Чертежи монтажных деталей приведены в альбоме ТДМ 22-1/70. Номер монтажных деталей для каждой связи совпадает с ее рабочей маркой. Например для связи марки СП15 назначается монтажная деталь „СП15" по альбому ТДМ 22-1/70.
4. Отметка уровня чистого пола второго и последующих этажей принята на 100мм выше отметки верха плит.

ТК 1976	Маркировочные схемы вертикальных связей для зданий с высотами этажей 6,0м; 7,2-6,0м. (Вариант разреженной постановки).	1.420-12 Выпуск 0-1	
		Лист	90

ЦНИИПРОМЗДАНИЙ Москва

Рук. группы
Проверил

15748-02 42

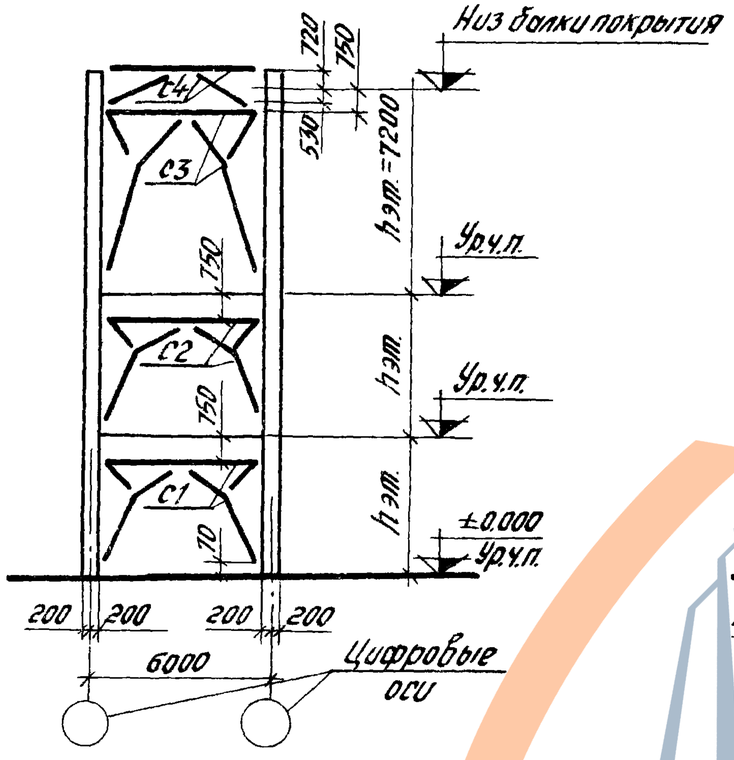

Шифр габаритных схем
3-6-3 (48; 48; 72)

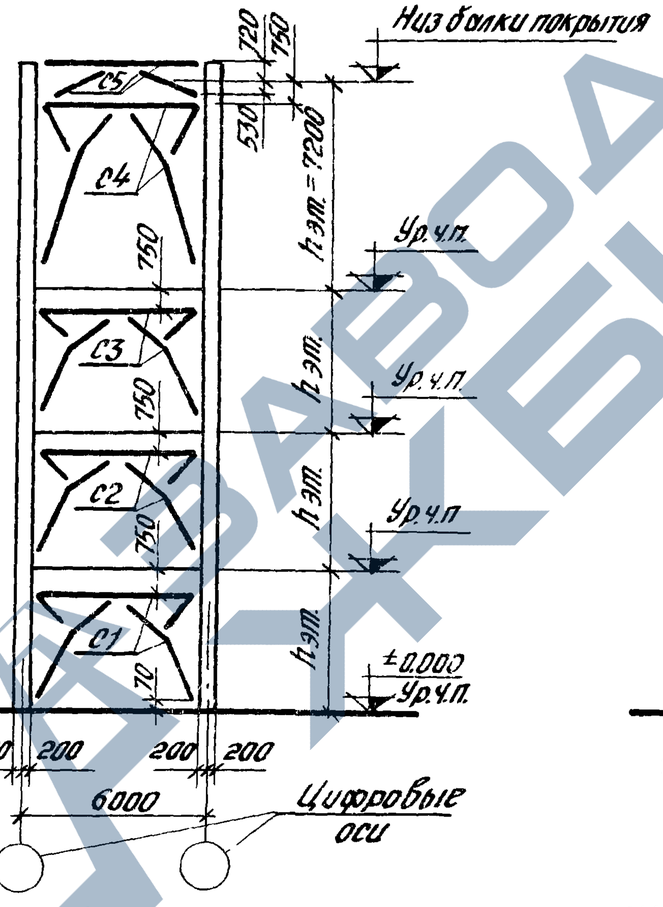

Шифр габаритных схем
3-6-4 (48; 48; 72)

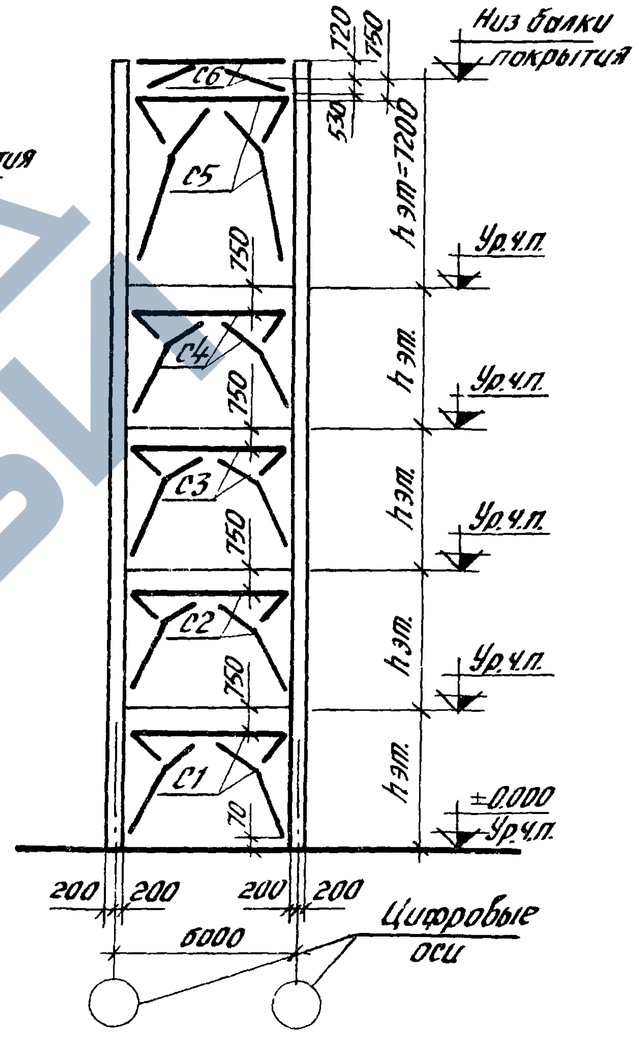

Шифр габаритных схем
3-6-5 (48; 48, 72)

Примечания:

1. На схемах указаны условные марки вертикальных связей. Таблица подбора рабочих марок связей, а также схемы расположения связей в плане даны на листе 103.
2. Вертикальные связи устанавливаются в одном среднем шаге каждого деформационного блока здания.
3. Вертикальные связи состоят из 3х отправочных марок во время монтажа связи собираются и крепятся к закладным деталям колонн с помощью электросварки. Чертежи монтажных деталей приведены в альбоме ТДМ 22-1/70. Номер монтажных деталей для каждой связи совпадает с ее рабочей маркой. Например для связи марки СП11, назначается монтажная деталь „СП11" по альбому ТДМ 22-1/70.
4. Отметка уровня чистого пола второго и последующих этажей принята на 100мм выше отметки верха плит перекрытия.

ТК 1976	Маркировочные схемы вертикальных связей для зданий с высотами этажей 4,8-4,8-7,2 м (вариант разреженной постановки).	1.420-12 Выпуск 0-1	
		Лист	91

Москва | Проверил | Шорина

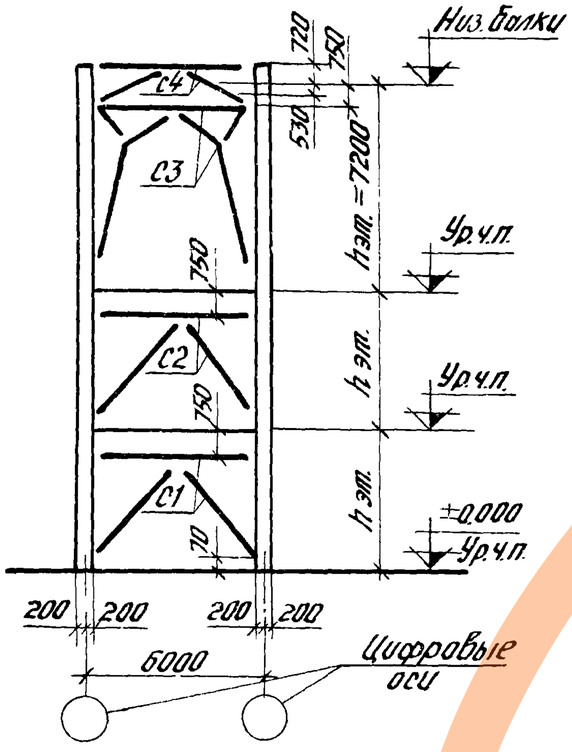

Шифр габаритных схем:
3-6-3 (60; 60; 72)

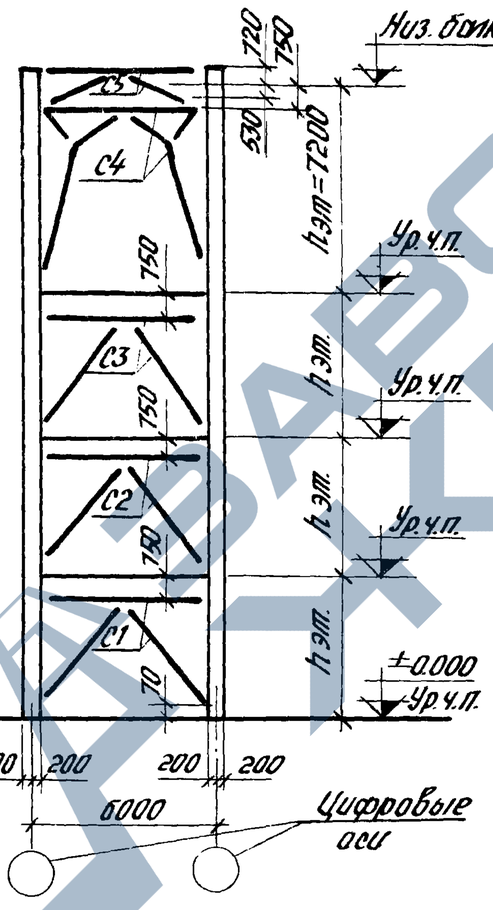

Шифр габаритных схем:
3-6-4 (60; 60; 72)

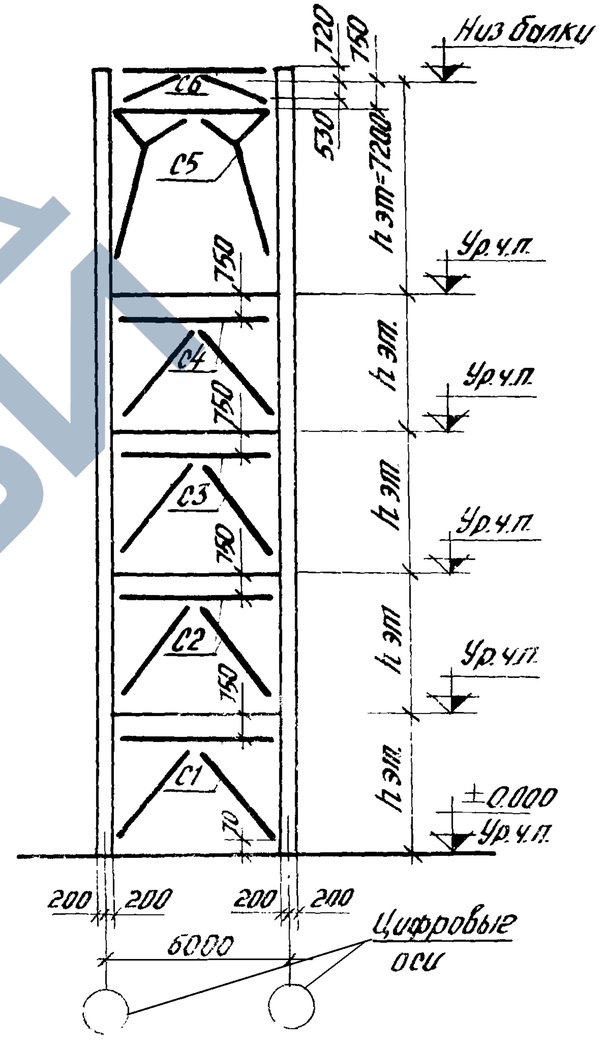

Шифр габаритных схем:
3-6-5 (60; 60; 72)

Примечания:

1. На схемах указаны условные марки вертикальных связей. Таблица подбора рабочих марок связей, а также схемы расположения связей в плане даны на листе 103.
2. Вертикальные связи устанавливаются в одном среднем шаге каждого деформационного блока здания.
3. Вертикальные связи состоят из 3-х отправочных марок во время монтажа связи собираются и крепятся к закладным деталям колонн с помощью электросварки. Чертежи монтажных деталей приведены в альбоме ТДМ 22-1/70. Номер монтажных деталей для каждой связи совпадает с её рабочей маркой. Например для связи марки СП15 назначается монтажная деталь „СП15" по альбому ТДМ 22-1/70.
4. Отметка уровня чистого пола второго и последующих этажей принята на 100мм выше отметки верха плит перекрытия.

ТК 1976	Маркировочные схемы вертикальных связей для зданий с высотами этажей 6,0-6,0-7,2 м (Вариант разреженной постановки)	1.420-12 Выпуск 0-1 Лист 92

ЦНИИПромзданий Москва

Гл. инж. Ю.Ю.
Зав. группы Селиверстова
Проверил Шорина

15748-09 ИЧ

Число пролетов	Шифр габаритной схемы поперечной рамы	Район СССР по скоростному напору ветра	Число связевых ферм в плане	Условные марки связей по этажам				Схема расположения вертикальных связей в плане при разреженной постановке	№ схемы
				С1	С2	С3	С4		
				Рабочие марки связей по серии 1.420-2/70					
2	2-6-3 (36)	I-II	1	СП-7	СП-8	—	—	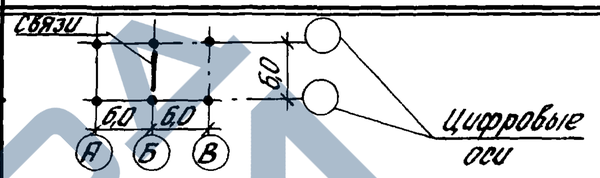	1
		III-IV	1	СП-7	СП-8	—	—		
	2-6-4 (36)	I-II	1	СП-7	СП-8	СП-8	—		
		III-IV	1	СП-1	СП-7	СП-7	—		
3	3-6-3 (36)	I-II	2	СП-7	СП-8	—	—	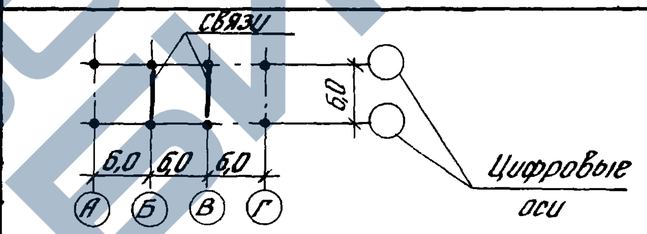	2
		III-IV	2	СП-7	СП-8	—	—		
	3-6-4 (36)	I-II	2	СП-7	СП-8	СП-8	—		
		III-IV	2	СП-1	СП-7	СП-7	—		
	3-6-5 (36)	I-II	2	СП-1	СП-7	СП-7	СП-7		
		III-IV	2	СП-1	СП-7	СП-7	СП-7		
4	4-6-3 (36)	I-II	2	СП-7	СП-8	—	—	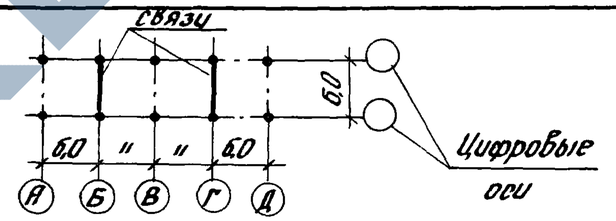	3
		III-IV	2	СП-7	СП-8	—	—		
	4-6-4 (36)	I-II	2	СП-7	СП-8	СП-8	—		
		III-IV	2	СП-1	СП-7	СП-7	—		
	4-6-5 (36)	I-II	2	СП-1	СП-7	СП-7	СП-7		
		III-IV	2	СП-1	СП-1	СП-7	СП-7		
5	5-6-3 (36)	I-II	2	СП-7	СП-7	—	—	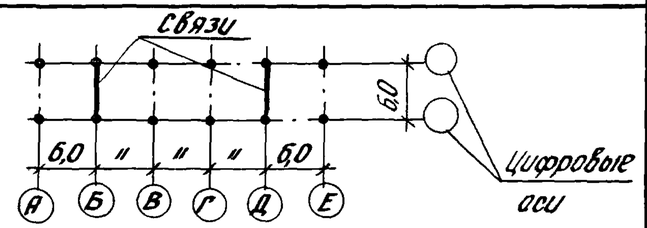	4
		III-IV	2	СП-7	СП-7	—	—		
	5-6-4 (36)	I-II	2	СП-7	СП-8	СП-8	—		
		III-IV	2	СП-1	СП-1	СП-1	—		
	5-6-5 (36)	I-II	2	СП-1	СП-7	СП-7	СП-7		
		III-IV	2	СП-1	СП-1	СП-1	СП-1		
6	6-6-3 (36)	I-II	3	СП-7	СП-8	—	—	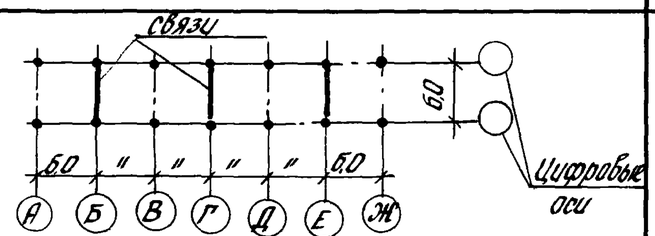	5
		III-IV	3	СП-7	СП-8	—	—		
	6-6-4 (36)	I-II	3	СП-7	СП-8	СП-8	—		
		III-IV	3	СП-1	СП-7	СП-7	—		
	6-6-5 (36)	I-II	3	СП-1	СП-7	СП-7	СП-7		
		III-IV	3	СП-1	СП-1	СП-7	СП-7		

ТК 1976

Схема расположения вертикальных связей в плане и таблица для подбора рабочих марок связей для зданий с высотой этажей 3,6 м. (Вариант разреженной постановки)

1.420-12 Выпуск 0-1

Лист 93

Число пролетов	Шифр габаритной схемы поперечной рамы	Район СССР по скоростному напору ветра	Число связевых ферм в плане	Условные марки связей по этажам: С1	С2	С3	С4	Схема расположения вертикальных связей в плане при разреженной постановке	№ схемы
				Рабочие марки связей по серии ИИ29-2/70					
7	7-6-3 (36)	I-II	4	СП-7	СП-8	—	—	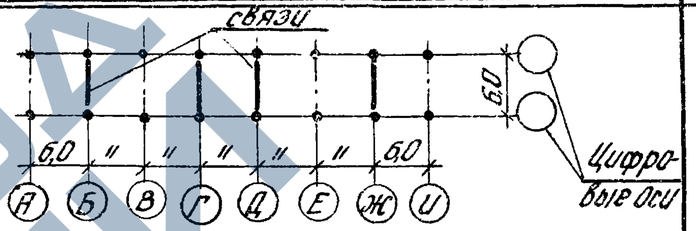	6
		III-IV	4	СП-7	СП-8	—	—		
	7-6-4 (36)	I-II	4	СП-7	СП-8	СП-8	—		
		III-IV	4	СП-1	СП-7	СП-7	—		
	7-6-5 (36)	I-II	4	СП-1	СП-7	СП-7	СП-7		
		III-IV	4	СП-1	СП-1	СП-7	СП-7		
8	8-6-3 (36)	I-II	4	СП-7	СП-8	—	—	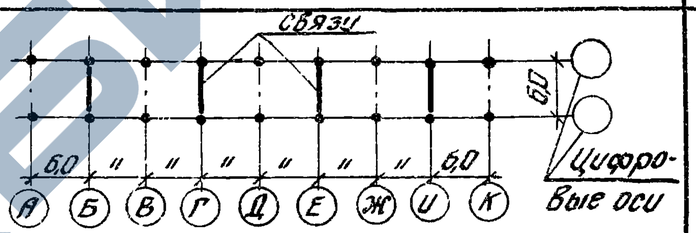	7
		III-IV	4	СП-7	СП-8	—	—		
	8-6-4 (36)	I-II	4	СП-7	СП-8	СП-8	—		
		III-IV	4	СП-1	СП-7	СП-7	—		
	8-6-5 (36)	I-II	4	СП-1	СП-7	СП-7	СП-7		
		III-IV	4	СП-1	СП-1	СП-7	СП-7		
9	9-6-3 (36)	I-II	4	СП-7	СП-7	—	—	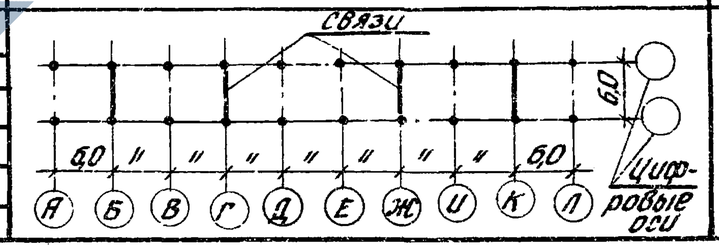	8
		III-IV	4	СП-7	СП-7	—	—		
	9-6-4 (36)	I-II	4	СП-7	СП-8	СП-8	—		
		III-IV	4	СП-1	СП-1	СП-1	—		
	9-6-5 (36)	I-II	4	СП-1	СП-7	СП-7	СП-7		
		III-IV	4	СП-1	СП-1	СП-1	СП-1		

ГПИ-7

Рукоприсоды — Дурнева

ТК 1976	Схема расположения вертикальных связей в плане и таблица для подбора рабочих марок связей для зданий с высотой этажей 3,6 м. (Вариант разреженной постановки)	1.420-12 Выпуск 0-1	Лист 94

Число пролетов	Шифр габаритной схемы поперечной рамы	Район СССР по скоростному напору ветра	Число связевых ферм в плане	Условные марки связей по этажам				Схема расположения вертикальных связей в плане при разреженной постановке	№ схемы
				С1	С2	С3	С4		
				Рабочие марки связей по серии ИИ29-2/70					
2	2-6-3 (48)	I-II	1	СП11	СП13	—	—	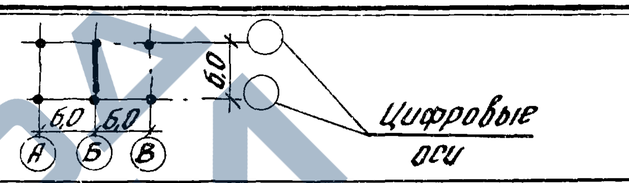	1
		III-IV	1	СП10	СП12	—	—		
	2-6-4 (48)	I-II	1	СП11	СП11	СП13	—		
		III-IV	1	СП10	СП10	СП12	—		
3	3-6-3 (48)	I-II	2	СП11	СП13	—	—	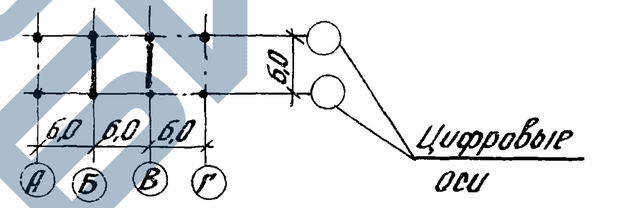	2
		III-IV	2	СП10	СП12	—	—		
	3-6-4 (48)	I-II	2	СП11	СП11	СП13	—		
		III-IV	2	СП10	СП10	СП12	—		
	3-6-5 (48)	I-II	2	СП11	СП11	СП13	СП13		
		III-IV	2	СП10	СП10	СП10	СП12		
4	4-6-3 (48)	I-II	2	СП11	СП13	—	—	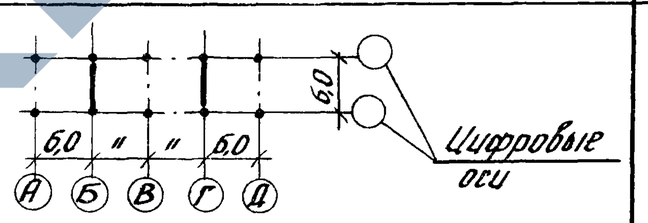	3
		III-IV	2	СП10	СП12	—	—		
	4-6-4 (48)	I-II	2	СП11	СП11	СП13	—		
		III-IV	2	СП10	СП10	СП12	—		
	4-6-5 (48)	I-II	2	СП11	СП11	СП13	СП13		
		III-IV	2	СП10	СП10	СП10	СП12		
5	5-6-3 (48)	I-II	2	СП10	СП12	—	—	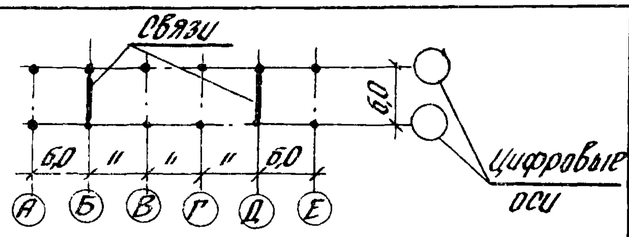	4
		III-IV	2	СП10	СП10	—	—		
	5-6-4 (48)	I-II	2	СП10	СП10	СП12	—		
		III-IV	2	СП10	СП10	СП10	—		
	5-6-5 (48)	I-II	2	СП10	СП10	СП10	СП12		
		III-IV	2	СП10	СП10	СП10	СП10		
6	6-6-3 (48)	I-II	3	СП11	СП13	—	—	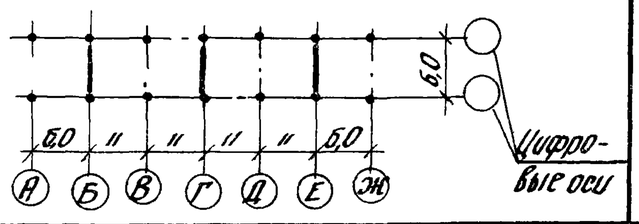	5
		III-IV	3	СП10	СП12	—	—		
	6-6-4 (48)	I-II	3	СП11	СП11	СП13	—		
		III-IV	3	СП10	СП10	СП12	—		
	6-6-5 (48)	I-II	3	СП11	СП11	СП13	СП13		
		III-IV	3	СП10	СП10	СП10	СП12		

ТК 1976	Схема расположения вертикальных связей в плане и таблица для подбора рабочих марок связей для зданий с высотой этажей 4,8 м. (Вариант разреженной постановки)	1.420-12 Выпуск 0-1
		Лист 95

Число пролетов	Шифр габаритной схем поперечной рамы	Район СССР по скоростному напору ветра	Число связевых ферм в плане	Условные марки связей по этажам: С1	С2	С3	С4	Схема расположения вертикальных связей в плане при разреженной постановке	№ схемы
				Рабочие марки связей по серии ИИ29-2/70					
7	7-6-3 (48)	I-II	4	СП11	СП13	—	—	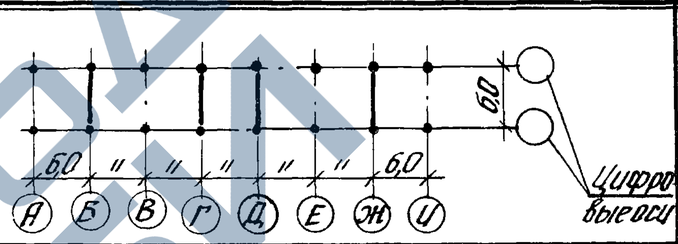	6
		III-IV	4	СП10	СП12	—	—		
	7-6-4 (48)	I-II	4	СП11	СП11	СП13	—		
		III-IV	4	СП10	СП10	СП12	—		
	7-6-5 (48)	I-II	4	СП11	СП11	СП13	СП13		
		III-IV	4	СП10	СП10	СП10	СП12		
8	8-6-3 (48)	I-II	4	СП11	СП13	—	—	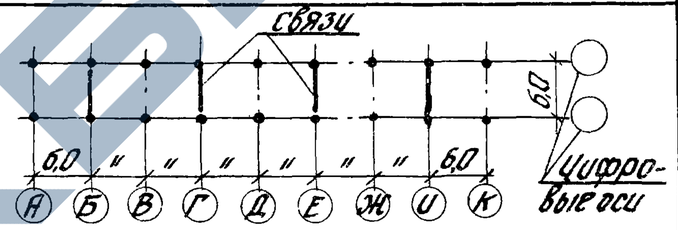	7
		III-IV	4	СП10	СП12	—	—		
	8-6-4 (48)	I-II	4	СП11	СП11	СП13	—		
		III-IV	4	СП10	СП10	СП12	—		
	8-6-5 (48)	I-II	4	СП11	СП11	СП13	СП13		
		III-IV	4	СП10	СП10	СП10	СП12		
9	9-6-3 (48)	I-II	4	СП10	СП12	—	—	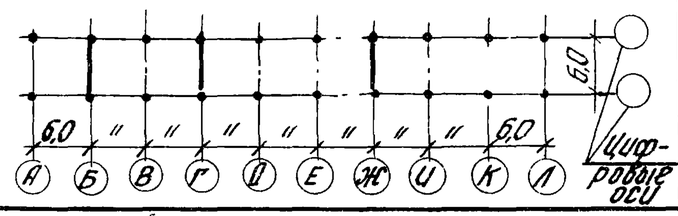	8
		III-IV	4	СП10	СП10	—	—		
	9-6-4 (48)	I-II	4	СП10	СП10	СП12	—		
		III-IV	4	СП10	СП10	СП10	—		
	9-6-5 (48)	I-II	4	СП10	СП10	СП10	СП12		
		III-IV	4	СП10	СП10	СП10	СП10		

ЦПИИПСМ ЗДНИИ Москва

Рук. группы — Проверил — Гл. инж. — Гл. спец. — Нач. отд. — Гл. конструктор — Ст. инж. — Инж.

ТК 1976

Схема расположения вертикальных связей в плане и таблица для подбора рабочих марок связей для зданий с высотой этажей 48 м. (Вариант разреженной постановки)

1.420-12 Выпуск 0-1

Лист 96

15748-02

48

Число пролетов	Шифр габаритной схемы поперечной рамы	Район СССР по скоростному напору ветра	Число связевых ферм в пролете	Условные марки связей по этажам				Схема расположения вертикальных связей в плане при разреженной постановке	№ схемы
				С1	С2	С3	С4		
				Рабочие марки связей по серии ИИ29-2/70					
2	2-6-3 (60,48)	I-II	1	СП15	СП13	—	—	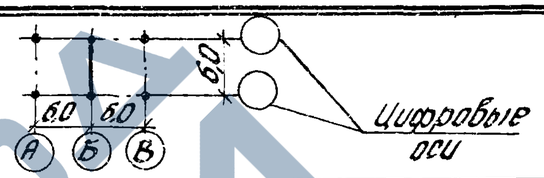	1
		III-IV	1	СП15	СП12	—	—		
	2-6-4 (60,48)	I-II	1	СП15	СП11	СП13	—		
		III-IV	1	СП15	СП10	СП12	—		
3	3-6-3 (60,48)	I-II	2	СП15	СП13	—	—	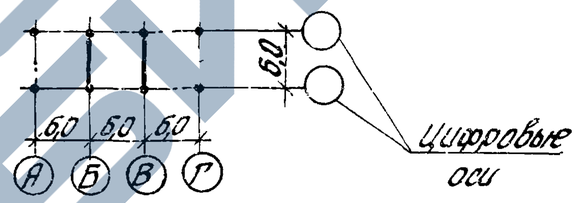	2
		III-IV	2	СП15	СП12	—	—		
	3-6-4 (60,48)	I-II	2	СП15	СП11	СП13	—		
		III-IV	2	СП15	СП10	СП12	—		
	3-6-5 (60,48)	I-II	2	СП15	СП11	СП13	СП13		
		III-IV	2	СП15	СП10	СП10	СП12		
4	4-6-3 (60,48)	I-II	2	СП15	СП13	—	—	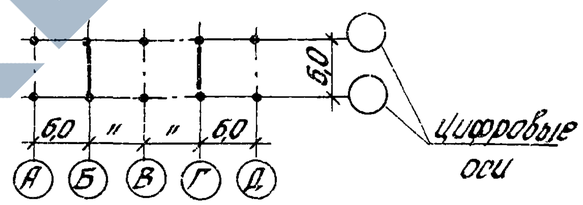	3
		III-IV	2	СП15	СП12	—	—		
	4-6-4 (60,48)	I-II	2	СП15	СП11	СП13	—		
		III-IV	2	СП15	СП10	СП12	—		
	4-6-5 (60,48)	I-II	2	СП15	СП11	СП13	СП13		
		III-IV	2	СП15	СП10	СП10	СП12		
5	5-6-3 (60,48)	I-II	2	СП15	СП12	—	—	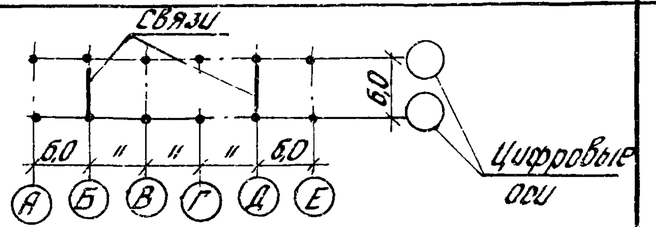	4
		III-IV	2	СП15	СП10	—	—		
	5-6-4 (60,48)	I-II	2	СП15	СП10	СП12	—		
		III-IV	2	СП15	СП10	СП10	—		
	5-6-5 (60,48)	I-II	2	СП15	СП10	СП10	СП12		
		III-IV	2	СП14	СП10	СП10	СП10		
6	6-6-3 (60,48)	I-II	3	СП15	СП13	—	—	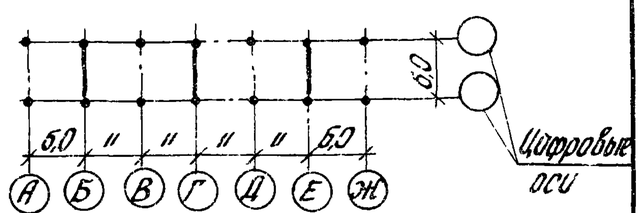	5
		III-IV	3	СП15	СП12	—	—		
	6-6-4 (60,48)	I-II	3	СП15	СП11	СП13	—		
		III-IV	3	СП15	СП10	СП12	—		
	6-6-5 (60,48)	I-II	3	СП15	СП11	СП13	СП13		
		III-IV	3	СП15	СП10	СП10	СП12		

ТК 1976	Схема расположения вертикальных связей в плане и таблица для набора рабочих марок связей для зданий с высотой этажей 6,0-4,8 м (вариант разреженной постановки)	1.420-12 Выпуск 0-1
		Лист 97

Число пролетов	Шифр габаритной схемы поперечной рамы	Район СССР по скоростному напору ветра	Число связевых ферм в плане	Условные марки связей по этажам				Схема расположения вертикальных связей в плане при разреженной постановке	№ схемы
				С1	С2	С3	С4		
				Рабочие марки связей по серии ИИ29-2/70					
7	7-6-3 (60,48)	I-II	4	СП15	СП13	—	—	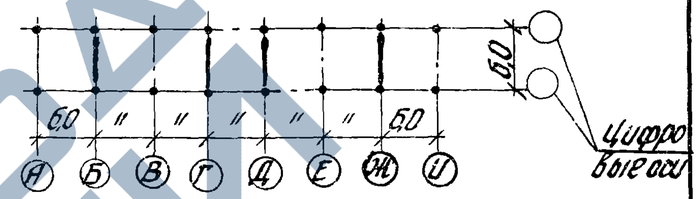	6
		III-IV	4	СП15	СП12	—	—		
	7-6-4 (60,48)	I-II	4	СП15	СП11	СП13	—		
		III-IV	4	СП15	СП10	СП12	—		
	7-6-5 (60,48)	I-II	4	СП15	СП11	СП13	СП13		
		III-IV	4	СП15	СП10	СП10	СП12		
8	8-6-3 (60,48)	I-II	4	СП15	СП13	—	—	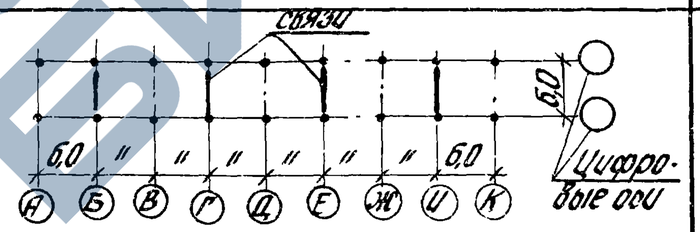	7
		III-IV	4	СП15	СП12	—	—		
	8-6-4 (60,48)	I-II	4	СП15	СП11	СП13	—		
		III-IV	4	СП15	СП10	СП12	—		
	8-6-5 (60,48)	I-II	4	СП15	СП11	СП13	СП13		
		III-IV	4	СП15	СП10	СП10	СП12		
9	9-6-3 (60,48)	I-II	4	СП15	СП12	—	—	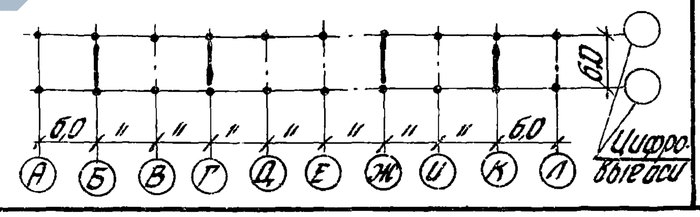	8
		III-IV	4	СП15	СП10	—	—		
	9-6-4 (60,48)	I-II	4	СП15	СП10	СП12	—		
		III-IV	4	СП15	СП10	СП10	—		
	9-6-5 (60,48)	I-II	4	СП15	СП10	СП10	СП12		
		III-IV	4	СП14	СП10	СП10	СП10		

ЦНИИПРОМЗДАНИЙ Москва

Сетиверстова — Шорина

Гл. инж. — Шорин

Проверил — Соты

ТК 1976	Схема расположения вертикальных связей в плане и таблица для подбора рабочих марок связей для зданий с высотой этажей 6,0-4,8 м. (Вариант разреженной постановки)	1.420-12 Выпуск 0-1
		Лист 98

Число пролетов	Шифр габаритной схемы поперечной рамы	Район СССР по скоростному напору ветра	Число связевых ферм в плане	Условные марки связей по этажам				Схема расположения вертикальных связей в плане при разреженной постановке	№ схемы
				С1	С2	С3	С4		
				Рабочие марки связей по серии 1.420-2/70					
2	2-6-3 (60)	I-II	1	СП15	СП15			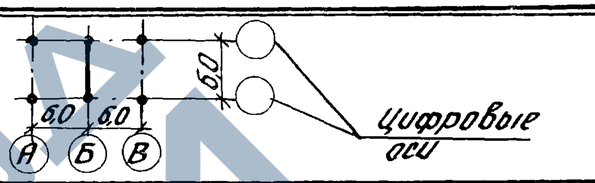	1
		III-IV	1	СП15	СП15				
	2-6-4 (60)	I-II	1	СП15	СП15	СП15			
		III-IV	1	СП15	СП15	СП15			
3	3-6-3 (60)	I-II	2	СП15	СП15			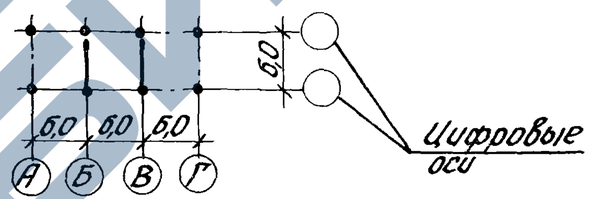	2
		III-IV	2	СП15	СП15				
	3-6-4 (60)	I-II	2	СП15	СП15	СП15			
		III-IV	2	СП15	СП15	СП15			
	3-6-5 (60)	I-II	2	СП15	СП15	СП15	СП15		
		III-IV	2	СП15	СП15	СП15	СП15		
4	4-6-3 (60)	I-II	2	СП15	СП15			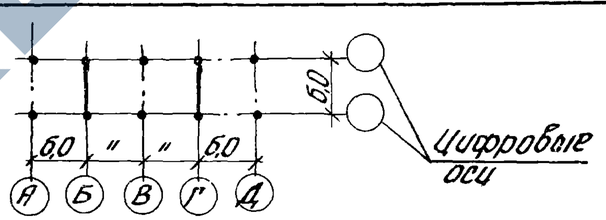	3
		III-IV	2	СП15	СП15				
	4-6-4 (60)	I-II	2	СП15	СП15	СП15			
		III-IV	2	СП15	СП15	СП15			
	4-6-5 (60)	I-II	2	СП15	СП15	СП15	СП15		
		III-IV	2	СП15	СП15	СП15	СП15		
5	5-6-3 (60)	I-II	2	СП15	СП15			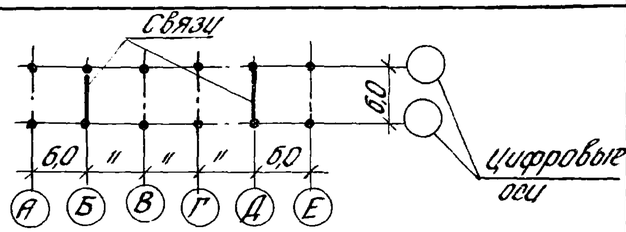	4
		III-IV	2	СП15	СП15				
	5-6-4 (60)	I-II	2	СП15	СП15	СП15			
		III-IV	2	СП15	СП15	СП15			
	5-6-5 (60)	I-II	2	СП15	СП15	СП15	СП15		
		III-IV	2	СП14	СП15	СП15	СП15		
6	6-6-3 (60)	I-II	3	СП15	СП15			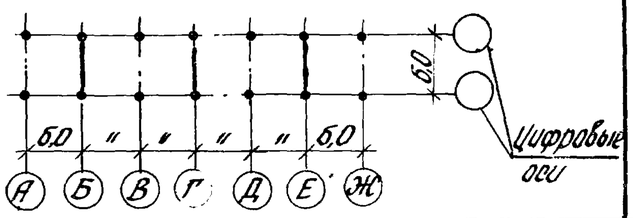	5
		III-IV	3	СП15	СП15				
	6-6-4 (60)	I-II	3	СП15	СП15	СП15			
		III-IV	3	СП15	СП15	СП15			
	6-6-5 (60)	I-II	3	СП15	СП15	СП15	СП15		
		III-IV	3	СП15	СП15	СП15	СП15		

ТК 1976

Схема расположения вертикальных связей в плане и таблица для прибора рабочих марок связей для зданий с высотой этажей 6,0 м. (Вариант разреженной постановки)

1.420-12 Выпуск 0-1

Лист 99

Число пролетов	Шифр габаритной схемы поперечной рамы	Район СССР по скоростному напору ветра	Число связевых ферм в плане	Условные марки связей по этажам: С1	С2	С3	С4	Схема расположения вертикальных связей в плане при разреженной постановке	№ схемы
				Рабочие марки связей по серии ИИ29-2/70					
7	7-6-3 (60)	I-II	4	СП15	СП15	—	—	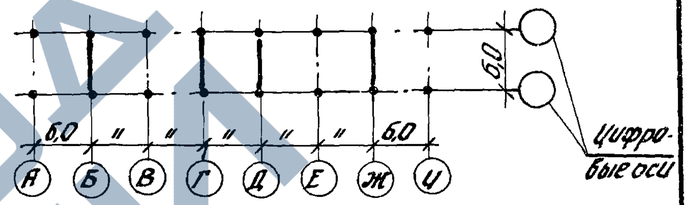	6
		III-IV	4	СП15	СП15	—	—		
	7-6-4 (60)	I-II	4	СП15	СП15	СП15	—		
		III-IV	4	СП15	СП15	СП15	—		
	7-6-5 (60)	I-II	4	СП15	СП15	СП15	СП15		
		III-IV	4	СП15	СП15	СП15	СП15		
8	8-6-3 (60)	I-II	4	СП15	СП15	—	—	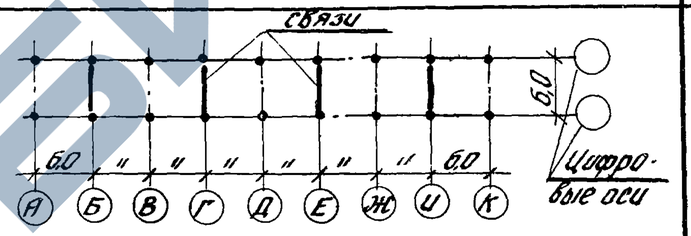	7
		III-IV	4	СП15	СП15	—	—		
	8-6-4 (60)	I-II	4	СП15	СП-15	СП15	—		
		III-IV	4	СП15	СП15	СП15	—		
	8-6-5 (60)	I-II	4	СП15	СП15	СП15	СП15		
		III-IV	4	СП15	СП15	СП15	СП15		
9	9-6-3 (60)	I-II	4	СП15	СП15	—	—	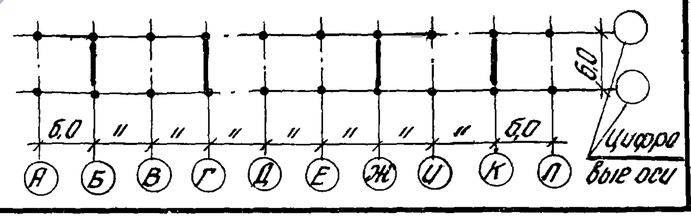	8
		III-IV	4	СП15	СП15	—	—		
	9-6-4 (60)	I-II	4	СП15	СП15	СП15	—		
		III-IV	4	СП15	СП15	СП15	—		
	9-6-5 (60)	I-II	4	СП15	СП15	СП15	СП15		
		III-IV	4	СП14	СП15	СП15	СП15		

Гл. конструктор ин-та		Стирнов
Нач. отдела		Уранов
Гл. специалист		Чечелева
Рук. группы		Яковлева

ТК 1976	Схема расположения вертикальных связей в плане и таблица для подбора рабочих марок связей для зданий с высотой этажей 6,0 м. (Вариант разреженной постановки)	1.420-12 Выпуск 0-1
		Лист 100

Число пролетов	Шифр габаритной схемы поперечной рамы	Район СССР по скоростному напору ветра	Число связевых ферм в плане	Условные марки связей по этажам				Схема расположения вертикальных связей в плане при разреженной постановке	№ схемы
				С1	С2	С3	С4		
				Рабочие марки связей по серии 1.420-2/70					
3	3-6-3 (72; 60)	I-II	2	СП17	СП15	—	—	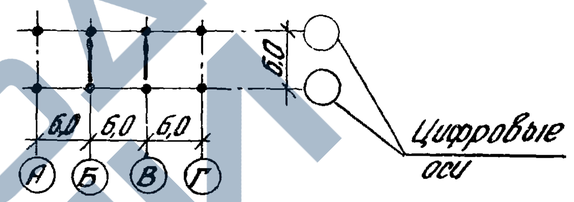	1
		III-IV	2	СП17	СП15	—	—		
	3-6-4 (72; 60)	I-II	2	СП17	СП15	СП15	—		
		III-IV	2	СП17	СП15	СП15	—		
	3-6-5 (72; 60)	I-II	2	СП17	СП15	СП15	СП15		
		III-IV	2	СП17	СП15	СП15	СП15		
4	4-6-3 (72; 60)	I-II	2	СП17	СП15	—	—	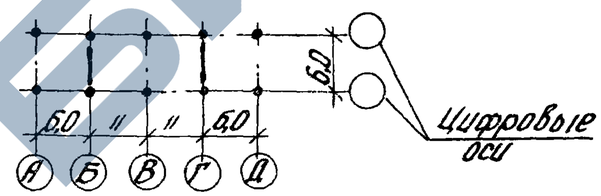	2
		III-IV	2	СП17	СП15	—	—		
	4-6-4 (72; 60)	I-II	2	СП17	СП15	СП15	—		
		III-IV	2	СП17	СП15	СП15	—		
	4-6-5 (72; 60)	I-II	2	СП17	СП15	СП15	СП15		
		III-IV	2	СП16	СП15	СП15	СП15		
5	5-6-3 (72; 60)	I-II	2	СП17	СП15	—	—	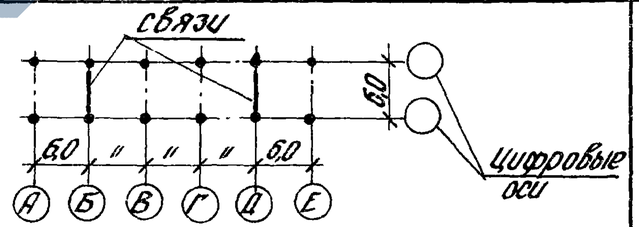	3
		III-IV	2	СП17	СП15	—	—		
	5-6-4 (72; 60)	I-II	2	СП17	СП15	СП15	—		
		III-IV	2	СП16	СП15	СП15	—		
	5-6-5 (72; 60)	I-II	2	СП17	СП15	СП15	СП15		
		III-IV	2	СП16	СП15	СП15	СП15		
6	6-6-3 (72; 60)	I-II	3	СП17	СП15	—	—	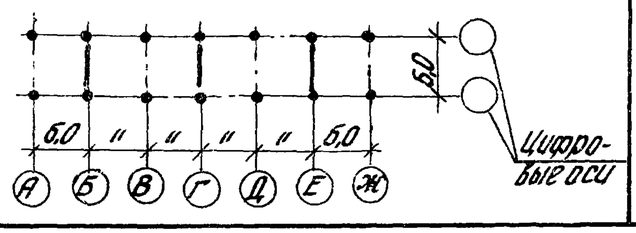	4
		III-IV	3	СП17	СП15	—	—		
	6-6-4 (72; 60)	I-II	3	СП17	СП15	СП15	—		
		III-IV	3	СП17	СП15	СП15	—		
	6-6-5 (72; 60)	I-II	3	СП17	СП15	СП15	СП15		
		III-IV	3	СП16	СП15	СП15	СП15		

Число пролетов	Шифр габаритной схемы поперечной рамы	Район СССР по скоростному напору ветра	Число связевых ферм в плане	Условные марки связей по этажам				Схема расположения вертикальных связей в плане при разреженной постановке	№ схемы
				С1	С2	С3	С4		
				Рабочие марки связей по серии ИИ 29-2/70					
7	7-6-3 (72;60)	I-II	4	СП17	СП15	—	—	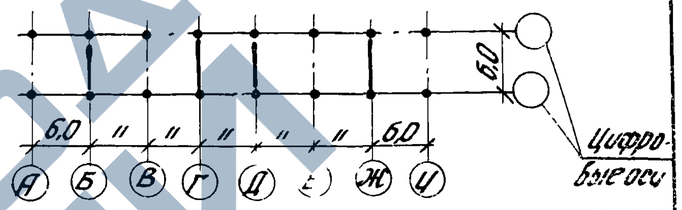	5
		III-IV	4	СП17	СП15	—	—		
	7-6-4 (72;60)	I-II	4	СП17	СП15	СП15	—		
		III-IV	4	СП17	СП15	СП15	—		
	7-6-5 (72;60)	I-II	4	СП17	СП15	СП15	СП15		
		III-IV	4	СП17	СП15	СП15	СП15		
8	8-6-3 (72;60)	I-II	4	СП17	СП15	—	—	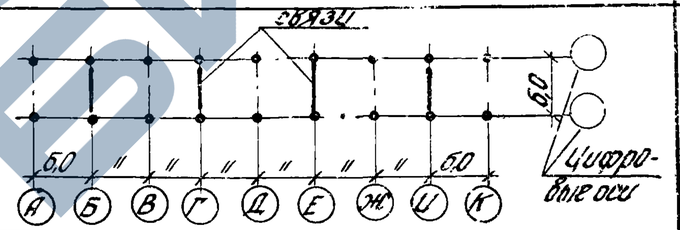	6
		III-IV	4	СП17	СП15	—	—		
	8-6-4 (72;60)	I-II	4	СП17	СП15	СП15	—		
		III-IV	4	СП17	СП15	СП15	—		
	8-6-5 (72;60)	I-II	4	СП17	СП15	СП15	СП15		
		III-IV	4	СП16	СП15	СП15	СП15		
9	9-6-3 (72;60)	I-II	4	СП17	СП15	—	—	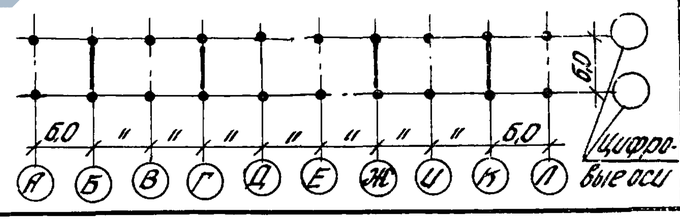	7
		III-IV	4	СП17	СП15	—	—		
	9-6-4 (72;60)	I-II	4	СП17	СП15	СП15	—		
		III-IV	4	СП16	СП15	СП15	—		
	9-6-5 (72;60)	I-II	4	СП17	СП15	СП15	СП15		
		III-IV	4	СП16	СП15	СП15	СП15		

Нач. отдела Уронов
Гл. специалист Чучелова
Рук. группы Яковлева

ТК 1976

Схема расположения вертикальных связей в плане и таблица для подбора рабочих марок связей для зданий с высотой этажей 7,2-6,0 м (Вариант разреженной постановки)

1.420-12 Выпуск 0-1

Лист 102

Число пролетов	Шифр габаритной схемы поперечной рамы	Район СССР по скоростному напору ветра	Число связевых ферм в плане	Условные марки связей по этажам						Схема расположения вертикальных связей в плане при разреженной постановке	№ схемы
				С1	С2	С3	С4	С5	С6		
				Рабочие марки связей по серии ИИ29-2/70							
3	3-6-3 (48, 48, 72)	I-II	2	СП11	СП12	СП6	СП18	—	—	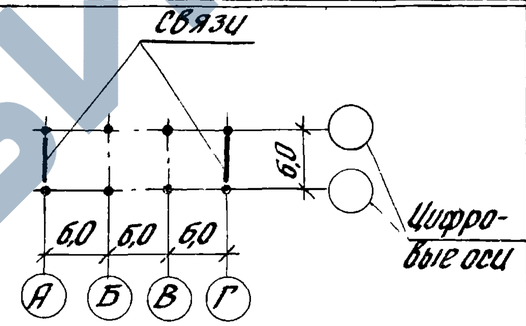	1
		III-IV	2	СП10	СП12	СП6	СП18	—	—		
	3-6-4 (48, 48, 72)	I-II	2	СП11	СП11	СП12	СП6	СП18	—		
		III-IV	2	СП10	СП10	СП12	СП6	СП18	—		
	3-6-5 (48, 48, 72)	I-II	2	СП11	СП11	СП12	СП12	СП6	СП18		
		III-IV	2	СП10	СП10	СП10	СП12	СП6	СП18		
3	3-6-3 (60, 60, 72)	I-II	2	СП15	СП15	СП6	СП18	—	—	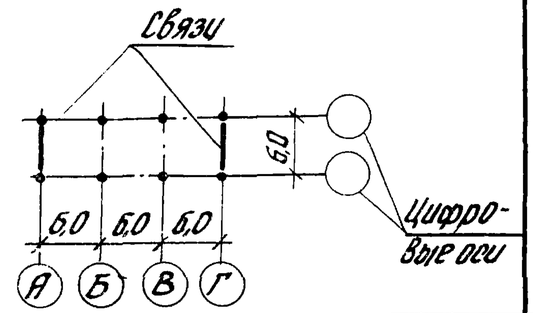	2
		III-IV	2	СП15	СП15	СП6	СП18	—	—		
	3-6-4 (60, 60, 72)	I-II	2	СП15	СП15	СП15	СП6	СП18	—		
		III-IV	2	СП15	СП15	СП15	СП6	СП18	—		
	3-6-5 (60, 60, 72)	I-II	2	СП15	СП15	СП15	СП15	СП6	СП18		
		III-IV	2	СП15	СП15	СП15	СП15	СП6	СП18		

ТК 1976	Схема расположения вертикальных связей в плане и таблица для подбора рабочих марок связей для зданий с высотой этажей 4,8; 4,8; 7,2 и 6,0; 6,0; 7,2. (Вариант разреженной постановки)	1.420-12 Выпуск 0-1
		Лист 103

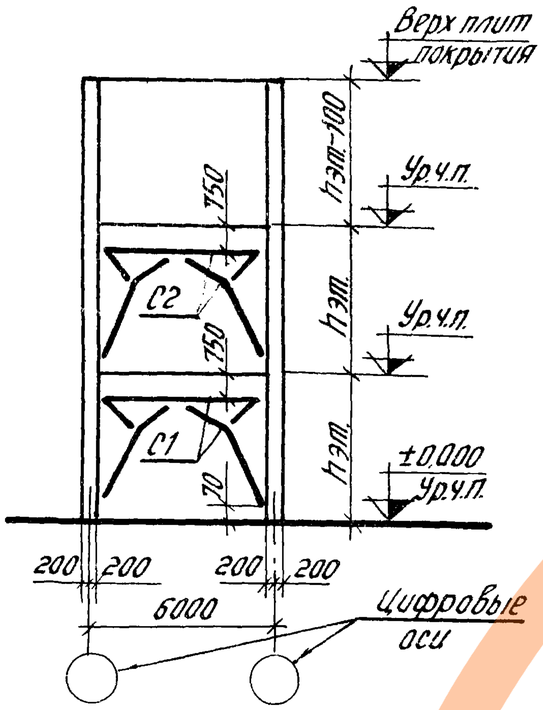

Шифр габаритных схем:

2-6-3(48); П-6-3(48);
2-6-3(60); П-6-3(60); 2-6-3(60,48);
П-6-3(60,48)

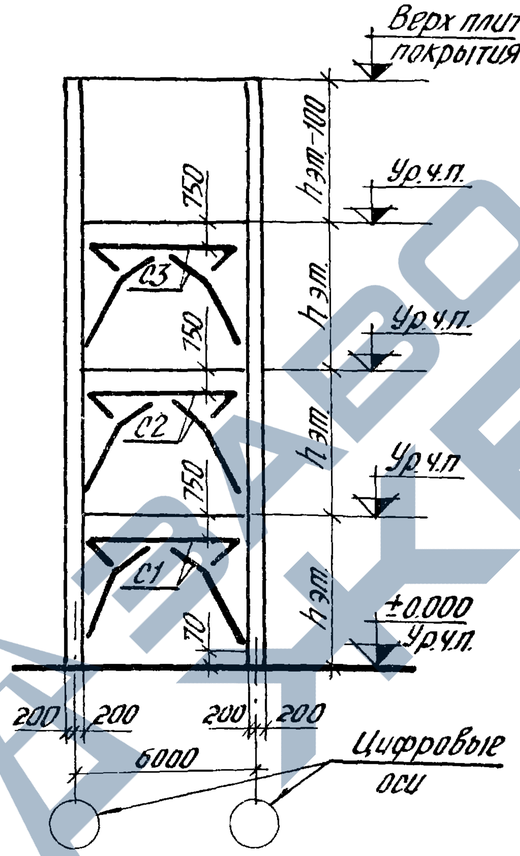

Шифр габаритных схем:

2-6-4(48); П-6-4(48);
2-6-4(60); П-6-4(60); 2-6-4(60,48);
П-6-4(60,48); П-6-4(72,60)

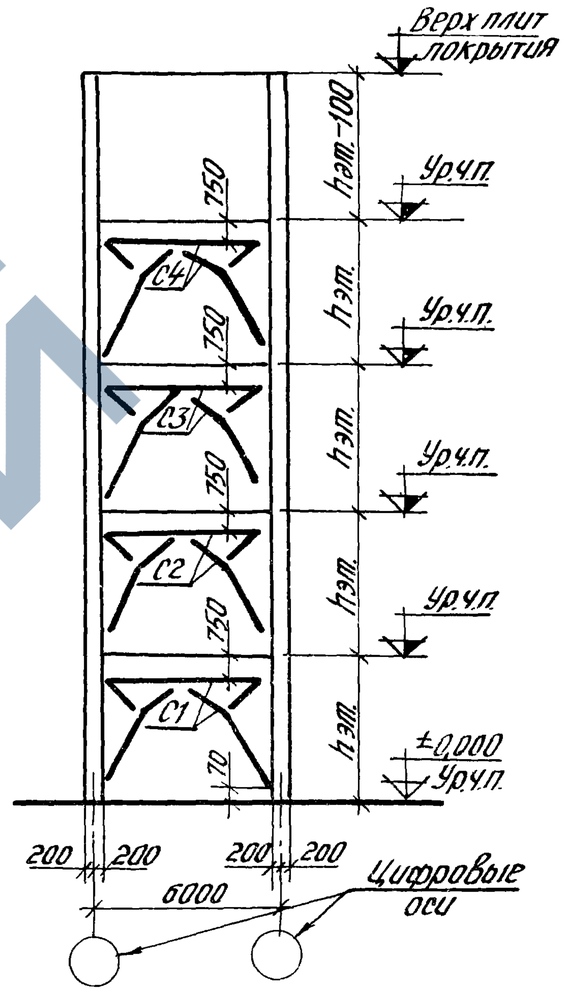

Шифр габаритных схем:

П-6-5(48);
П-6-5(60); П-6-5(60,48);
П-6-5(72,60)

Примечания:

1. На схемах указаны условные марки вертикальных связей. Таблица подбора рабочих марок связей дана на листе
2. Вертикальные связи устанавливаются в одном среднем шаге каждого деформационного блока здания.
3. Вертикальные связи состоят из 3х отправочных марок. Во время монтажа связи собираются и крепятся к закладным деталям колонн с помощью электросварки. Чертежи монтажных деталей приведены в альбоме ТДМ 22-1/70. Номер монтажных деталей для каждой связи совпадает с её рабочей маркой. Например для связи марки СП2, назначается монтажная деталь „СП2" по альбому ТДМ 22-1/70.
4. Отметка уровня чистого пола второго и последующих этажей принята на 100мм выше отметки верха плит перекрытия.

ТК 1976	Маркировочные схемы вертикальных связей для зданий с высотами этажей 4,8м; 6,0м; 6,0-4,8м; 7,2-6,0м (Вариант постановки связей в каждом ряду)	1.420-12 Выпуск 0-1	
		Лист	104

Типовой проект
Промздании
Москва

Гип. группы — Проверил — Шорино — Селиверстово

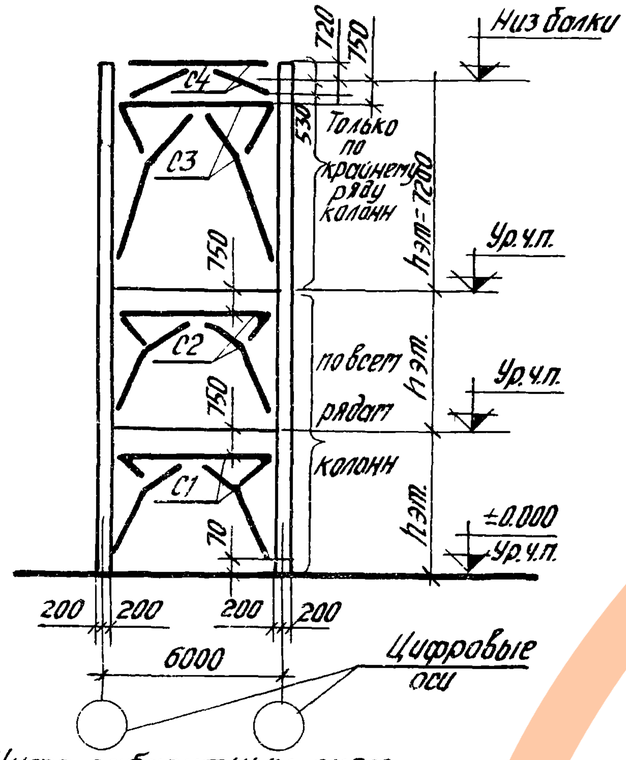

Шифр габаритных схем
3-6-3 (48,48,72); 3-6-3(60,60,72)

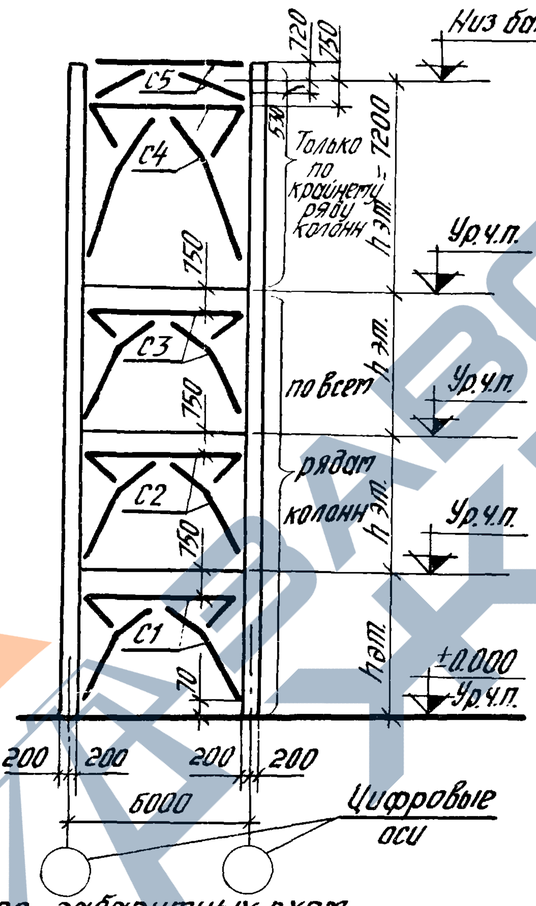

Шифр габаритных схем
3-6-4 (48,48,72); 3-6-4(60,60,72)

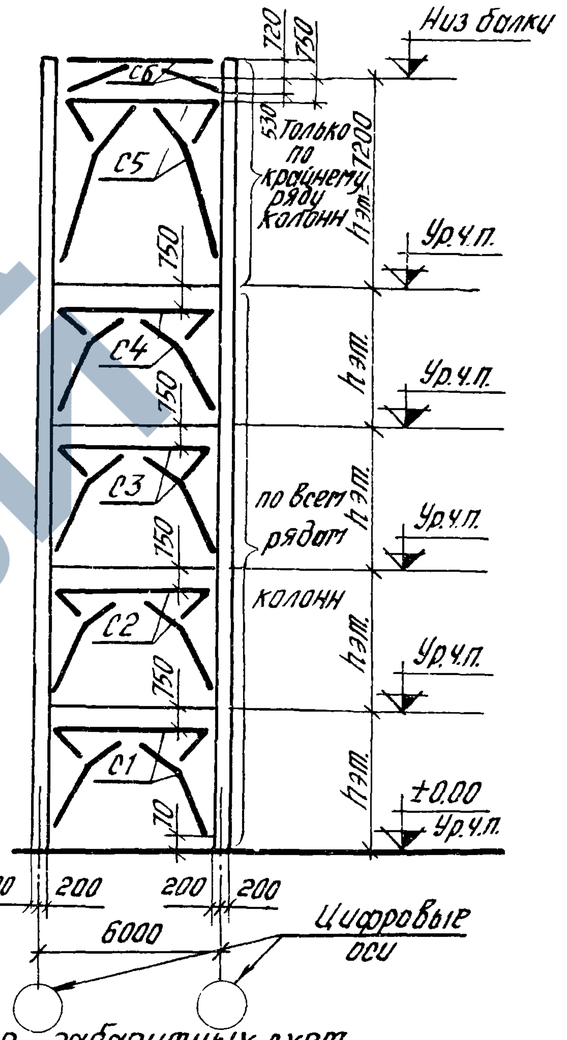

Шифр габаритных схем
3-6-5(48,48,72); 3-6-5(60,60,72)

Примечания:

1. На схемах указаны условные марки вертикальных связей. Таблица подбора рабочих марок связей дана на листе
2. Вертикальные связи устанавливаются в одном среднем шаге каждого деформационного блока здания.
3. Вертикальные связи состоят из 3х отправочных марок. Во время монтажа связи собираются и крепятся к закладным деталям колонн с помощью электросварки. Чертежи монтажных деталей приведены в альбоме ТДМ 22-1/70. Номер монтажных деталей для каждой связи совпадает с её рабочей маркой. Например для связи марки СП2, назначается монтажная деталь „СП2" по альбому ТДМ 22-1/70.
4. Отметка уровня чистого пола второго и последующих этажей принята на 100мм выше отметки верха плит перекрытия.

Москва

ТК 1976	Маркировочные схемы вертикальных связей для зданий с высотами этажей 4,8-4,8-7,2м; 6,0-6,0-7,2м. (Вариант постановки связей в каждом ряду).	1.420-12 Выпуск 0-1	
		Лист	105

15748-02

Шифр габаритной схемы (поперечной рамы)	Район СССР по скоростному напору ветра	Условные марки связей по этажам					
		С1	С2	С3	С4	С5	С6
		Рабочие марки связей по серии ИИ29-2/70					
2-6-3(48) П-6-3(48)	I-II	СП2	СП2	—	—	—	—
	III-IV	СП2	СП2	—	—	—	—
2-6-4(48) П-6-4(48)	I-II	СП2	СП2	СП2	—	—	—
	III-IV	СП2	СП2	СП2	—	—	—
П-6-5(48)	I-II	СП2	СП2	СП2	СП2	—	—
	III-IV	СП2	СП2	СП2	СП2	—	—
2-6-3(60) П-6-3(60)	I-II	СП4	СП3	—	—	—	—
	III-IV	СП6	СП4	—	—	—	—
2-6-4(60) П-6-4(60)	I-II	СП4	СП4	СП3	—	—	—
	III-IV	СП5	СП4	СП4	—	—	—
П-6-5(60)	I-II	СП4	СП4	СП3	СП3	—	—
	III-IV	СП5	СП4	СП4	СП3	—	—
2-6-3(60,48) П-6-3(60,48)	I-II	СП4	СП2	—	—	—	—
	III-IV	СП4	СП2	—	—	—	—
2-6-4(60,48) П-6-4(60,48)	I-II	СП4	СП2	СП2	—	—	—
	III-IV	СП5	СП2	СП2	—	—	—
П-6-5(60,48)	I-II	СП4	СП2	СП2	СП2	—	—
	III-IV	СП5	СП2	СП2	СП2	—	—

Шифр габаритной схемы (поперечной рамы)	Район СССР по скоростному напору ветра	Условные марки связей по этажам					
		С1	С2	С3	С4	С5	С6
		Рабочие марки связей по серии ИИ29-2/70					
П-6-3(72,60)	I-II	СП6	СП3	—	—	—	—
	III-IV	СП6	СП4	—	—	—	—
П-6-4(72,60)	I-II	СП6	СП4	СП3	—	—	—
	III-IV	СП6	СП4	СП4	—	—	—
П-6-5(72,60)	I-II	СП6	СП4	СП3	СП3	—	—
	III-IV	СП6	СП4	СП4	СП3	—	—
3-6-3(48,48,72)	I-II	СП2	СП2	СП6	СП18	—	—
	III-IV	СП2	СП2	СП6	СП18	—	—
3-6-4(48,48,72)	I-II	СП2	СП2	СП2	СП6	СП18	—
	III-IV	СП2	СП2	СП2	СП6	СП18	—
3-6-5(48,48,72)	I-II	СП2	СП2	СП2	СП2	СП6	СП18
	III-IV	СП2	СП2	СП2	СП2	СП6	СП18
3-6-3(60,60,72)	I-II	СП4	СП4	СП6	СП18	—	—
	III-IV	СП4	СП4	СП6	СП18	—	—
3-6-4(60,60,72)	I-II	СП4	СП3	СП3	СП6	СП18	—
	III-IV	СП4	СП4	СП4	СП6	СП18	—
3-6-5(60,60,72)	I-II	СП4	СП4	СП3	СП3	СП6	СП18
	III-IV	СП4	СП4	СП4	СП4	СП6	СП18

ЦНИИПРОМЗДАНИЙ Москва

Гл. инж. пр-та — Ятполоский
Рук. группы — Селиверстова
Проверил — Шорина

ТК 1976

Таблица для подбора рабочих марок связей (вариант постановки связей в каждом ряду)

1.420-12 Выпуск 0-1

Лист 106

15748-02

58

Усилия от нормативных нагрузок на фундаменты колонн

Пояснительная записка

1. Схема фундамента с усилиями по обрезу дана на рисунке.

2. Усилия, направления действия которых совпадают с указанными на рисунке, считаются положительными. В противном случае перед значением усилия в таблицах поставлен знак „–" (минус).

3. В таблицах типы фундаментов условно обозначены буквами: буква „А" соответствует фундаментам наружных рядов колонн; буква „Б" соответствует фундаментам внутренних (средних) рядов колонн.

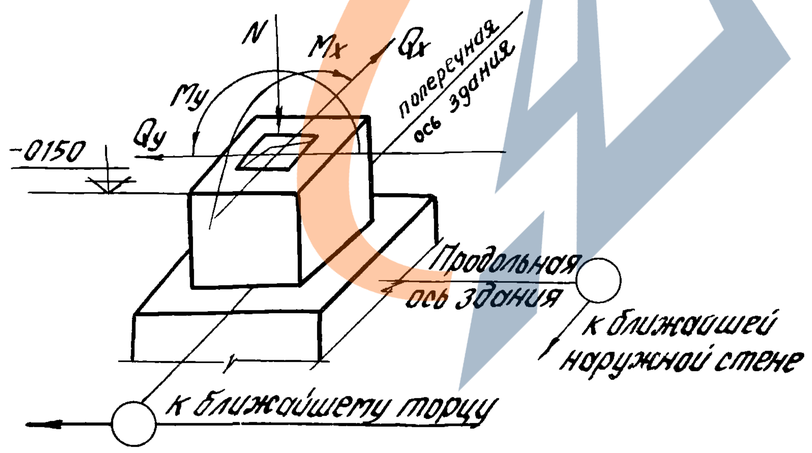

Схема фундамента с усилиями по обрезу

4. Для каждого типа фундамента колонн зданий с высотами этажей 4,8 м; 6,0 м; 7,2 м приводится 4 варианта комбинаций значений нормальной силы, а также изгибающих моментов, действующих в плоскости и из плоскости поперечной рамы. Невыгоднейшие варианты комбинаций усилий определяются в проекте конкретного здания при расчете основания и элементов фундамента.

В первой строке приводится комбинация усилий, отвечающая максимальному значению нормальной силы и соответствующему ему значению изгибающего момента при действии ветровой нагрузки в плоскости поперечной рамы.

Во второй строке приводится комбинация усилий, отвечающая: максимальному значению нормальной силы и соответствующему ему значению изгибающего момента.

ТК 1976	Усилия от нормативных нагрузок на фундаменты колонн Пояснительная записка	1.420-12 Выпуск 0-1	
		Лист	1 от

Рук. отдела | Гл. инж. пр-та | Выжигин | Ямпольский

ЦНИИПРОМЗДАНИЙ Москва

ЗАВОД ЖБИ

в плоскости поперечной рамы, а также изгибающему моменту из плоскости поперечной рамы от действия ветровой нагрузки.

В третьей строке приводится комбинация усилий, отвечающая: максимальному значению изгибающего момента в плоскости поперечной рамы при действии ветровой нагрузки в той же плоскости, а также соответствующему значению нормальной силы.

В четвертой строке приводится комбинация усилий, отвечающая: максимальному значению изгибающего момента в плоскости поперечной рамы при действии ветровой нагрузки из плоскости поперечной рамы, соответствующему значению нормальной силы; изгибающему моменту, действующему из плоскости рамы.

Примечание Для зданий с высотой этажей 3,6м комбинации значений нормальной силы и изгибающих моментов, соответствующих значениям 3ей и 4ой строки - исключены, поскольку не определяют, как правило размеры фундаментов

5. Для зданий, состоящих из двух и более температурных блоков, значения усилий My и Qy, действующих из плоскости поперечных рам, следует принимать с учетом понижающего коэффициента K=0,6

6. Значения усилий N, Mx, Qx для фундаментов колонн, расположенных у торцов или деформационных швов зданий, принимаются с учетом понижающего коэффициента K=0,6.

7. Нагрузки на фундаменты наружных продольных рядов колонн, приведенные в таблицах, учитывают вес навесных панельных стен (без проемов) равный 230 кг/м^2 однако не учтена нагрузка от веса фундаментных балок и цокольных панелей и её следует учитывать дополнительно.

При расчете фундаментов под колонны торцевого ряда следует дополнительно учитывать нагрузку от веса торцевой стены.

8. Значения усилий для фундаментов связевых колонн или колонн продольных рам определяются как сумма соответствующих усилий, приведенных в таблицах усилий на фундаменты рядовых колонн и в таблицах дополнительных усилий на фундаменты связевых колонн или колонн продольных рам.

ЗАВОД КЖИ

Усилия от нормативных нагрузок на фундаменты рядовых колонн

Шифр маркировочной схемы, нагрузка на перекрытие, ветровой район	Тип фундамента	При основном сочетании нагрузок					При дополнительном сочетании нагрузок				
		N т	Mx тм	My тм	Qx т	Qy т	N т	Mx тм	My тм	Qx т	Qy т
2-6-3(36) 1000-II	А	95	-7,1	—	-5,3	—	105	-6,8	—	-5,1	—
		93	-4,3	±1,5	-4,0	±0,6	103	-4,3	±1,3	-4,0	±0,5
	Б	152	±2,8	—	±1,3	—	173	±2,3	—	±1,1	—
		153	0,0	±1,5	0,0	±0,6	174	0,0	±1,3	0,0	±0,5
П-6-3(36) 1000-II	А	94	-6,2	—	-4,8	—	104	-5,9	—	-4,5	—
		92	-4,1	±1,7	-3,8	±0,7	102	-4,1	±1,5	-3,8	±0,6
	Б	152	±3,6	—	±2,4	—	173	±3,1	—	±2,2	—
		152	±1,5	±1,7	±1,4	±0,7	173	±1,5	±1,5	±1,4	±0,6
2-6-3(36) 1000-IV	А	96	-8,7	—	-6,1	—	106	-8,3	—	-5,8	—
		93	-4,3	±2,3	-4,0	±1,0	103	-4,3	±2,1	-4,0	±0,9
	Б	152	±4,4	—	±2,1	—	173	±3,9	—	±1,9	—
		153	0,0	±2,3	0,0	±1,0	174	0,0	±2,1	0,0	±0,9
П-6-3(36) 1000-IV	А	95	-7,4	—	-5,3	—	105	-7,0	—	-3,0	—
		92	-4,1	±2,6	-3,8	±1,1	102	-4,1	±2,4	-3,8	±1,0
	Б	152	±4,8	—	±2,9	—	173	±4,3	—	±2,7	—
		152	±1,5	±2,6	±1,4	±1,1	173	±1,5	±2,4	±1,4	±1,0
2-6-3(36) 1500-II	А	111	-8,8	—	-6,9	—	121	-8,4	—	-6,6	—
		109	-6,0	±1,5	-5,6	±0,6	119	-6,0	±1,3	-5,6	±0,5
	Б	183	±2,8	—	±1,3	—	204	±2,3	—	±1,1	—
		184	0,0	±1,5	0,0	±0,6	205	0,0	±1,3	0,0	±0,5

Шифр маркировочной схемы, нагрузка на перекрытие, ветровой район	Тип фундамента	При основном сочетании нагрузок					При дополнительном сочетании нагрузок				
		N т	Mx тм	My тм	Qx т	Qy т	N т	Mx тм	My тм	Qx т	Qy т
П-6-3(36) 1500-II	А	110	-7,9	—	-6,3	—	120	-7,5	—	6,0	—
		108	-5,8	±1,7	-5,4	±0,7	118	-5,8	±1,5	-5,4	±0,6
	Б	185	±4,6	—	±3,2	—	206	±4,1	—	±3,0	—
		185	±2,5	±1,7	±2,3	±0,7	206	±2,5	±1,5	±2,3	±0,6
2-6-3(36) 1500-IV	А	112	-10,4	—	-7,7	—	122	-10,0	—	-7,5	—
		109	-6,0	±2,3	-5,6	±1,0	119	-6,0	±2,1	-5,6	±0,9
	Б	183	±4,4	—	±2,1	—	204	±3,9	—	±1,9	—
		184	0,0	±2,3	0,0	±1,0	205	0,0	±2,1	0,0	0,9
П-6-3(36) 1500-IV	А	111	-9,1	—	-6,9	—	121	-8,7	—	-6,6	—
		108	-5,8	±2,6	-5,4	±1,1	118	-5,8	±2,4	-5,4	1,0
	Б	185	±5,8	—	±3,8	—	206	±5,2	—	±3,6	—
		185	±2,5	±2,6	±2,3	±1,1	206	±2,5	±2,4	±2,3	±1,0
2-6-3(36) 2000-II	А	127	-10,5	—	-8,5	—	137	-9,9	—	-8,2	—
		124	-7,7	±1,5	-7,2	±0,6	134	-7,7	±1,3	-7,2	±0,5
	Б	215	±2,8	—	±1,3	—	236	±2,3	—	±1,1	—
		216	0,0	±1,5	0,0	±0,6	237	0,0	±1,3	0,0	±0,5
П-6-3(36) 2000-II	А	126	-9,6	—	-8,0	—	136	-9,2	—	-7,7	—
		123	-7,5	±1,7	-7,0	±0,7	133	-7,5	±1,5	-7,0	±0,6
	Б	217	±5,6	—	±4,2	—	238	±5,0	—	±4,0	—
		217	±3,5	±1,7	±3,2	±0,7	238	±3,5	±1,5	±3,2	±0,6

Рук бригады Дурнева

ТК 1976	Усилия от нормативных нагрузок на фундаменты рядовых колонн для маркировочных схем 2-6-3(36); П-6-3(36)	1.420-12 Выпуск 0-1	Лист 109

Усилия от нормативных нагрузок на фундаменты рядовых колонн

Шифр маркировочной схемы, нагрузка на перекрытие, ветровой район	Тип фундамента	При основном сочетании нагрузок					При дополнительном сочетании нагрузок				
		M т	Mx тм	My тм	Q т	Qy т	M т	Mx тм	My тм	Qx т	Qy т
2-6-4 (36) 1500-II	А	152	-10,0	—	-7,5	—	162	-9,6	—	-7,3	—
		149	-6,2	±2,1	-5,7	±0,9	159	-6,2	±1,9	-5,7	±0,8
	Б	252	±3,8	—	±1,8	—	273	±3,2	—	±1,6	—
		254	0,0	±2,1	0,0	±0,9	274	0,0	±1,9	0,0	±0,8
П-6-4(36) 1500-II	А	151	-8,8	—	-6,8	—	161	-8,4	—	-6,6	—
		148	-5,9	±2,4	-5,5	±1,0	159	-5,9	±2,2	-5,5	±0,9
	Б	254	±5,5	—	±3,7	—	275	±5,0	—	±3,5	—
		254	±2,6	±2,4	±2,4	±1,0	275	±2,6	±2,2	±2,4	±0,9
2-6-4(36) 1500-IV	А	154	-12,2	—	-8,5	—	164	-11,7	—	-8,2	—
		151	-6,2	±3,3	-5,7	±1,4	161	-6,2	±3,0	-5,7	±1,2
	Б	252	±6,0	—	±2,8	—	273	±5,6	—	±2,6	—
		254	0,0	±3,3	0,0	±1,4	275	0,0	±3,0	0,0	±1,2
П-6-4(36) 1500-IV	А	152	-10,4	—	-7,6	—	162	-9,9	—	-7,4	—
		149	-5,9	±3,7	-5,3	±1,6	159	-5,9	±3,4	-5,5	±1,4
	Б	254	±7,1	—	±4,5	—	274	±6,5	—	±4,3	—
		254	±2,6	±3,7	±2,4	±1,6	274	±2,6	±3,4	±2,4	±1,4
2-6-4(36) 2000-II	А	175	-11,7	—	-9,0	—	185	-11,3	—	-8,7	—
		172	-7,9	±2,1	-7,2	±0,9	182	-7,9	±1,9	-7,2	±0,8
	Б	300	±3,8	—	±1,8	—	321	±3,2	—	±1,6	—
		302	0,0	±2,1	0,0	±0,9	323	0,0	±1,9	0,0	±0,8

Шифр маркировочной схемы, нагрузка на перекрытие, ветровой район	Тип фундамента	При основном сочетании нагрузок					При дополнительном сочетании нагрузок				
		N т	Mx тм	My тм	Qx т	Qy т	N т	Mx тм	My тм	Q т	Qy т
П-6-4(36) 2000-II	А	174	-10,5	—	-8,4	—	184	-10,1	—	-8,2	—
		171	-7,6	±2,4	-7,1	±1,0	181	-7,6	±2,2	-7,1	±0,9
	Б	302	±6,5	—	±4,6	—	323	±5,9	—	±4,4	—
		302	±3,6	±2,4	±3,3	±1,0	323	±3,6	±2,2	±3,3	±0,9
2-6-4(36) 2000-IV	А	177	-13,9	—	-10,0	—	187	-13,4	—	-9,7	—
		174	-7,9	±3,3	-7,2	±1,4	184	-7,9	±3,0	-7,2	±1,2
	Б	300	±6,0	—	±2,8	—	321	±5,6	—	±2,6	—
		302	0,0	±3,3	0,0	±1,4	323	0,0	±3,0	0,0	±1,2
П-6-4(36) 2000-IV	А	175	-12,1	—	-9,2	—	185	-11,7	—	-9,0	—
		172	-7,6	±3,7	-7,1	±1,6	182	-7,6	±3,4	-7,1	±1,4
	Б	302	±8,1	—	±5,4	—	323	±7,5	—	±5,2	—
		302	±3,6	±3,7	±3,3	±1,6	323	±3,6	±3,4	±3,3	±1,4
2-6-4(36) 2500-II	А	199	-13,3	—	-10,5	—	209	-12,8	—	-10,2	—
		196	-9,5	±2,1	-8,7	±0,9	206	-9,5	±1,9	-8,7	±0,8
	Б	346	±3,8	—	±1,8	—	367	±3,2	—	±1,6	—
		348	0,0	±2,1	0,0	±0,9	369	0,0	±1,9	0,0	±0,8
П-6-4(36) 2500-II	А	198	-12,1	—	-10,0	—	208	-11,7	—	-9,7	—
		195	-9,2	±2,4	-8,7	±1,0	205	-9,2	±2,2	-8,7	±0,9
	Б	348	±7,5	—	±5,6	—	369	±6,9	—	±5,4	—
		348	±4,6	±2,4	±4,3	±1,0	369	±4,6	±2,2	±4,3	±0,9

Усилия от нормативных нагрузок на фундаменты рядовых колонн

Шифр маркировочной схемы, нагрузка на перекрытие, ветровой район	Тип фундамента	При основном сочетании нагрузок					При дополнительном сочетании нагрузок				
		N т	Mx тм	My тм	Qx т	Qy т	N т	Mx тм	My тм	Qx т	Qy т
2-6-3(36) 2000-IV	А	128	-12,1	—	-9,3	—	138	-11,6	—	-9,0	—
		125	-7,7	±2,3	-7,2	±1,0	135	-7,7	±2,1	-7,2	±0,9
	Б	215	±4,4	—	±2,1	—	236	±3,8	—	±1,9	—
		216	0,0	±2,3	0,0	+1,0	237	0,0	±2,1	0,0	±0,9
П-6-3(36) 2000-IV	А	127	-10,8	—	-8,5	—	137	-10,3	—	-8,3	—
		124	-7,5	±2,6	-7,0	±1,1	134	-7,5	±2,4	-7,0	±1,0
	Б	217	±6,8	—	±4,7	—	238	±6,2	—	±4,5	—
		217	±3,5	±2,6	±3,2	±1,1	238	±3,9	±2,4	±3,2	±1,0
2-6-3(36) 2500-II	А	144	-12,1	—	-10,0	—	154	-11,6	—	-9,7	—
		141	-9,3	±1,5	-8,7	±0,6	151	-9,3	±1,3	-8,7	±0,5
	Б	247	±2,8	—	±1,3	—	268	±2,3	—	±1,1	—
		248	0,0	±1,5	0,0	±0,6	269	0,0	±1,3	0,0	±0,5
П-6-3(36) 2500-II	А	143	-11,2	—	-9,5	—	153	-10,7	—	-9,2	—
		140	-9,1	±1,7	-8,5	±0,7	150	-9,1	±1,5	-8,5	±0,6
	Б	249	±6,6	—	±5,2	—	270	±6,0	—	±5,0	—
		249	±4,5	±1,7	±4,2	±0,7	270	±4,5	±1,5	±4,2	±0,6
2-6-3(36) 2500-IV	А	145	-13,7	—	-10,8	—	155	-13,2	—	-10,5	—
		142	-9,3	±2,3	-8,7	±1,0	152	-9,3	±2,1	-8,7	±0,9
	Б	247	±4,4	—	±2,1	—	268	±3,9	—	±1,9	—
		248	0,0	±2,3	0,0	±1,0	269	0,0	±2,1	0,0	±0,9

Шифр маркировочной схемы, нагрузка на перекрытие, ветровой район	Тип фундамента	При основном сочетании нагрузок					При дополнительном сочетании нагрузок				
		N т	Mx тм	My тм	Qx т	Qy т	N т	Mx тм	My тм	Qx т	Qy т
П-6-3(36) 2500-IV	А	144	-12,4	—	-10,0	—	154	-11,9	—	-9,7	—
		141	-9,1	±2,6	-8,5	±1,1	151	-9,1	±2,4	-8,5	±1,0
	Б	249	±7,8	—	±5,7	—	270	±7,2	—	±5,5	—
		249	±4,5	±2,6	±4,2	±1,1	270	±4,5	±2,4	±4,2	±1,0
2-6-4(36) 1000-II	А	129	-8,3	--	-6,0	—	139	-7,9	—	-5,8	—
		126	-4,5	±2,1	-4,2	±0,9	136	-4,5	±1,9	-4,2	±0,8
	Б	206	±3,8	—	±1,8	—	227	±3,2	—	±1,6	—
		208	0,0	±2,1	0,0	±0,9	228	0,0	±1,9	0,0	±0,8
П-6-4(36) 1000-II	А	128	-7,1	—	-5,2	—	138	-6,7	—	-5,0	—
		125	-4,2	±2,4	-3,9	±1,0	135	-4,2	±2,2	-3,9	±0,9
	Б	208	±4,4	—	±2,7	—	229	±3,8	—	±2,5	—
		208	±1,5	±2,4	±1,4	±1,0	229	±1,5	±2,2	±1,4	±0,9
2-6-4(36) 1000-IV	А	131	-10,6	—	-7,0	—	141	-10,2	—	-6,5	—
		128	-4,5	±3,3	-4,2	±1,4	138	-4,5	±3,0	-4,2	±1,2
	Б	206	±6,0	—	±2,8	—	227	±5,6	—	±2,6	—
		208	0,0	±3,3	0,0	±1,4	229	0,0	±3,0	0,0	±1,2
П-6-4(36) 1000-IV	А	129	-8,7	—	-6,0	—	139	-8,3	—	-5,8	—
		126	-4,2	±3,7	-3,9	±1,6	136	-4,2	±3,4	-3,9	±1,4
	Б	208	±6,0	—	±3,5	—	229	±5,6	—	±3,3	—
		208	±1,5	±3,7	±1,4	±1,6	229	±1,5	±3,4	±1,4	±1,4

Рук бригады Дурнева

ТК 1976	Усилия от нормативных нагрузок на фундаменты рядовых колонн для маркировочных схем 2-6-3 (36); П-6-3 (36); 2-6-4 (36); П-6-4 (36).	1.420-12 Выпуск 01	
		Лист	111

Усилия от нормативных нагрузок на фундаменты рядовых колонн

Шифр маркировочной схемы, нагрузка на перекрытие, ветровой район	Тип фундамента	При основном сочетании нагрузок					При дополнительном сочетании нагрузок				
		N т	Mx тм	My тм	Qx т	Qy т	N т	Mx тм	My тм	Qx т	Qy т
2-6-4(36) 2500-IV	А	201	-15,5	—	-11,5	—	211	-14,9	—	-11,2	—
		198	-9,5	±3,3	-8,7	±1,4	208	-9,5	±3,0	-8,7	±1,2
	Б	346	±6,0	—	±2,8	—	367	±5,6	—	±2,6	—
		348	0,0	±3,3	0,0	±1,4	369	0,0	±3,0	0,0	±1,2
П-6-4(36) 2500-IV	А	199	-13,7	—	-10,8	—	209	-13,2	—	-10,5	—
		196	-9,2	±3,7	-8,7	±1,6	206	-9,2	±3,3	-8,7	±1,4
	Б	348	±9,1	—	±6,4	—	369	±8,5	—	±6,2	—
		348	±4,6	±3,7	±4,3	±1,6	369	±4,6	±3,3	±4,3	±1,4
П-6-5(36) 1000-II	А	163	-8,2	—	-5,8	—	173	-7,8	—	-5,6	—
		160	-4,4	±3,1	-4,1	±1,3	170	-4,4	±2,8	-4,1	±1,1
	Б	265	±5,5	—	±3,3	—	286	±5,0	—	±3,1	—
		265	±1,7	±3,1	±1,6	±1,3	286	±1,7	±2,8	±1,6	±1,1
П-6-5(36) 1000-IV	А	166	-10,3	—	-6,8	—	176	-9,9	—	-6,6	—
		163	-4,4	±4,8	-4,1	±2,1	173	-4,4	±4,5	-4,1	±1,8
	Б	265	±7,6	—	±4,3	—	286	±7,0	—	±4,1	—
		265	±1,7	±4,8	±1,6	±2,1	286	±1,7	±4,5	±1,6	±1,8
П-6-5(36) 1500-II	А	193	-9,9	—	-7,4	—	203	-9,5	—	-7,1	—
		190	-6,1	±3,1	-5,7	±1,3	200	-6,1	±2,8	-5,7	±1,1
	Б	327	±6,5	—	±4,2	—	348	±6,0	—	±4,0	—
		327	±2,7	±3,1	±2,5	±1,3	348	±2,7	±2,8	±1,3	±1,1

Шифр маркировочной схемы, нагрузка на перекрытие, ветровой район	Тип фундамента	При основном сочетании нагрузок					При дополнительном сочетании нагрузок				
		N т	Mx тм	My тм	Qx т	Qy т	N т	Mx тм	My тм	Qx т	Qy т
П-6-5(36) 1500-IV	А	196	-12,0	—	-8,4	—	206	-11,6	—	-8,2	—
		193	-6,1	±4,8	-5,7	±2,1	203	-6,1	±4,5	-5,7	±1,8
	Б	327	±8,6	—	±5,2	—	348	±8,0	—	±5,0	—
		327	±2,7	±4,8	±2,5	±2,1	348	±2,7	±4,5	±2,5	±1,8
П-6-5(36) 2000-II	А	224	-11,6	—	-9,0	—	234	-11,2	—	-8,7	—
		221	-7,8	±3,1	-7,3	±1,3	231	-7,8	±2,8	-7,3	±1,1
	Б	387	±7,5	—	±5,1	—	408	±6,9	—	±4,9	—
		387	±3,7	±3,1	±3,4	±1,3	408	±3,7	±2,8	±3,4	±1,1
П-6-5(36) 2000-IV	А	227	-13,7	—	-10,0	—	237	-13,2	—	-9,7	—
		224	-7,8	±4,8	-7,3	±2,1	234	-7,8	±4,5	-7,3	±1,8
	Б	387	±9,6	—	±6,1	—	408	±9,0	—	±5,9	—
		387	±3,7	±4,8	±3,4	±2,1	408	±3,7	±4,5	±3,4	±1,8
П-6-5(36) 2500-II	А	255	-13,2	—	-10,5	—	265	-12,7	—	-10,2	—
		252	-9,4	±3,1	-8,8	±1,3	262	-9,4	±2,8	-8,8	±1,1
	Б	448	±8,5	—	±6,1	—	469	±7,9	—	±5,9	—
		448	±4,7	±3,1	±4,4	±1,3	469	±4,7	±2,8	±4,4	±1,1
П-6-5(36) 2500-IV	А	258	-15,3	—	-11,5	—	268	-14,8	—	-11,2	—
		255	-9,4	±4,8	-8,8	±2,1	265	-9,4	±4,5	-8,8	±1,8
	Б	448	±10,6	—	±7,1	—	469	±10,0	—	±6,8	—
		448	±4,7	±4,8	±4,4	±2,1	469	±4,7	±4,5	±4,4	±1,8

Рук. бригады Дуюнева

ТК 1976	Усилия от нормативных нагрузок на фундаменты рядовых колонн для маркировочных схем 2-6-4(36); П-6-4(36); П-6-5(36).	1.420-12 Выпуск 0-1
		Лист 112

Дополнительные усилия от нормативных ветровых нагрузок на фундаменты связевых колонн и колонн продольных рам

Шифр маркировочных схем, ветровой район	Усилия	При разреженной установке связей					При установке продольных рам							
		Тип фундамента	Количество пролетов поперечной рамы				Тип фундамента	Отдельно-стоящий блок здания				сдвоенный блок		
								Количество пролетов поперечной рамы				Количество пролетов поперечной рамы		
			2,4,6,8	3	5	7		2	3	4	5 и более	2	3	4	5 и более
П-6-3(36) II в.р.	My(тм)	Б	±4,7	±3,4	±7,0		Б	±6,7	±5,7	±6,4	±5,2	±3,6	±3,1	±2,9	±2,8
	N(т)		±9,1	±6,6	±11,3			±5,3	±3,9	±3,5	±3,3	±2,9	±2,1	±1,9	±1,8
	Qy(т)														
П-6-3(36) IV в.р	My(тм)	Б	±7,3	±5,3	±11,0		Б	±8,8	±7,2	±6,8	±6,6	±4,8	±3,9	±3,7	±3,6
	N(т)		±14,2	±10,4	±17,8			±8,3	±6,2	±5,5	±5,2	±4,5	±3,4	±3,0	±2,8
	Qy(т)														
П-6-4(36) II в.р.	My(тм)	Б	±9,7	±7,4	±12,1		Б	±9,1	±7,6	±7,1	±6,9	±5,2	±4,3	±4,1	±3,9
	N(т)		±16,0	±12,0	±20,0			±10,3	±7,7	±6,9	±6,4	±5,9	±4,4	±3,9	±3,6
	Qy(т)														
П-6-4(36) IV в.р	My(тм)	Б	±15,1	±11,3	±18,9		Б	±11,4	±9,9	±8,5	±8,2	±6,5	±5,3	±4,8	±4,7
	N(т)		±25,2	±18,9	±31,5			±16,2	±12,1	±10,8	±10,1	±9,3	±6,9	±6,2	±5,8
	Qy(т)														
П-6-5(36) II в.р.	My(тм)	Б	±11,4	±8,7	±14,8		Б	—	±7,8	±7,2	±6,7	—			
	N(тм)		±25,7	±19,3	±32,0			—	±13,5	±12,0	±11,3	—			
	Qy(тм)							—				—			
П-6-5(36) IV в.р.	My(тм)	Б	±17,9	±13,6			Б	—				—	±6,5	±6,0	±5,6
	N(т)		±40,4	±30,4				—				—	±7,6	±6,8	±6,4
	Qy(т)														

Примечания: 1. Дополнительные усилия на фундаменты колонн продольных рам даны для I-II, а также III-IV районов СССР по скоростному напору ветра.
2. Данные усилия суммируются с усилиями N, M и Q, приведенными для рядовых колонн.

Рук. фригруппы Дуюнева. Инж. Сидоров

ТК 1976	Дополнительные усилия от нормативных ветровых нагрузок на фундаменты связевых колонн и колонн продольных рам марки-ровочных схем П-6-3(36), П-6-4(36), П-6-5(36)	1.420-12 Выпуск 0-1
		Лист 113

Дополнительные усилия на фундаменты торцевых колонн и колонн у температурных швов от одностороннего загружения ригелей

Шифр маркировочной схемы	Временная длительная нагрузка кг/м²	Тип фундамента	M_y^1 тм	Q_y^1 т
2-6-3(36) П-6-3(36) 2-6-4(36) П-6-4(36) П-6-5(36)	1000	А	1,2	1,1
		Б	2,4	2,2
	1500	А	1,6	1,4
		Б	3,2	2,8
	2000	А	2,0	1,7
		Б	4,0	3,4
	2500	А	2,4	2,1
		Б	4,8	4,2

Примечание:

1. Значения усилий на фундаменты колонн торцевых рам, или рам у деформационных швов принимаются как по таблице усилий на фундаменты рядовых колонн с коэффициентом К=0,6 и к ним добавляются усилия приведенные в настоящей таблице. Кроме того при расчете фундаментов торцевых колонн следует дополнительно учитывать вес торцевых стен.

Рук. бригады | Дурнева

ТК 1976	Усилия от нормативных нагрузок на фундаменты торцевых колонн для маркировочных схем 2-6-3(36); П-6-3(36); 2-6-4(36); П-6-4(36); П-6-5(36).	1.420-12 Выпуск 0-1	Лист 114

Усилия от нормативных нагрузок на фундаменты рядовых колонн

Шифр маркировочной схемы, нагрузка на перекрытие, ветровой район	Тип фундамента	При основных сочетаниях нагрузок					При дополнительных сочетаниях нагрузок				
		N т	Mx тм	My тм	Qx т	Qy т	N т	Mx тм	My тм	Qx т	Qy т
2-6-3(48) 1000-II	А	89	-5,4	—	-3,7	—	98	-5,1	—	-3,4	—
		84	-2,9	±3,2	-2,5	±0,9	94	-2,9	±2,9	-2,5	±0,8
		75	-6,2	—	-4,5	—	83	-6,0	—	-4,2	—
		70	-3,7	±3,2	-3,2	±0,9	80	-3,7	±2,9	-3,2	±0,8
	Б	152	±3,1	—	±1,6	—	179	±2,8	—	±1,4	—
		152	0,0	±3,2	0,0	±0,9	179	0,0	±2,9	0,0	±0,8
		131	±6,0	—	±4,6	—	158	±5,7	—	±4,3	—
		131	±2,9	±3,2	±2,2	±0,9	158	±2,9	±2,9	±2,2	±0,8
2-6-3(48) 1000-IV	А	94	-7,0	—	-4,3	—	101	-6,6	—	-4,1	—
		84	-2,9	±3,5	-2,5	±0,9	94	-2,9	±3,1	-2,5	±0,9
		77	-7,9	—	-5,2	—	84	-2,5	—	-4,9	—
		70	-3,7	±3,5	-3,2	±0,9	78	-3,7	±3,1	-3,2	±0,9
	Б	152	±4,8	—	±2,4	—	179	±4,3	—	±2,2	—
		152	0,0	±3,5	0,0	±0,9	179	0,0	±3,1	0,0	±0,9
		131	±7,6	—	±4,7	—	158	±7,2	—	±4,5	—
		131	±2,9	±3,5	±2,2	±0,9	158	±2,9	±3,1	±2,2	±0,9
2-6-3(48) 1500-II	А	105	-6,4	—	-4,3	—	114	-6,1	—	-4,1	—
		101	-3,8	±3,2	-3,1	±0,9	111	-3,8	±2,9	-3,1	±0,8
		82	-7,6	—	-5,7	—	101	-7,4	—	-5,4	—
		78	-5,1	±3,2	-4,4	±0,9	97	-5,1	±2,9	-4,4	±0,8
	Б	184	±3,1	—	±1,6	—	212	±2,8	—	±1,4	—
		184	0,0	±3,2	0,0	±0,9	212	0,0	±2,9	0,0	±0,8
		164	±7,5	—	±4,9	—	192	±7,1	—	±4,8	—
		164	±4,3	±3,2	±3,4	±0,9	192	±4,3	±2,9	±3,4	±0,8
2-6-3(48) 1500-IV	А	108	-8,0	—	-5,1	—	118	-7,6	—	-4,9	—
		99	-3,9	±3,5	-3,1	±0,9	111	-3,9	±3,1	-3,1	±0,9
		85	-9,3	—	-6,4	—	104	-8,8	—	-6,1	—
		78	-5,3	±3,5	-4,4	±0,9	97	-5,3	±3,1	-4,4	±0,9
	Б	184	±4,8	—	±2,4	—	212	±4,3	—	-2,2	—
		184	0,0	±3,5	0,0	±0,9	212	0,0	±3,1	0,0	±0,9
		164	±11,0	—	±5,9	—	192	±11,6	—	±5,6	—
		164	±4,4	±3,5	±3,4	±0,9	192	±4,4	±3,1	±3,4	±0,9

Шифр маркировочной схемы, нагрузка на перекрытие, ветровой район	Тип фундамента	При основных сочетаниях нагрузок					При дополнительных сочетаниях нагрузок				
		N т	Mx тм	My тм	Qx т	Qy т	N т	Mx тм	My тм	Qx т	Qy т
2-6-3(48) 2000-II	А	122	-7,3	—	-5,1	—	132	-7,0	—	-4,8	—
		118	-4,8	±3,2	-3,9	±0,9	127	-4,8	±2,9	-3,9	±0,8
		90	-8,9	—	-6,9	—	110	-8,7	—	-6,6	—
		86	-6,4	±3,2	-5,6	±0,9	106	-6,4	±2,9	-5,6	±0,8
	Б	241	±3,1	—	±1,6	—	268	±2,8	—	±1,4	—
		241	0,0	±3,2	0,0	±0,9	268	0,0	±2,9	0,0	±0,8
		200	±8,9	—	±6,0	—	227	±8,5	—	±5,9	—
		200	±5,8	±3,2	±4,5	±0,9	227	±5,8	±2,9	±4,5	±0,8
2-6-3(48) 2000-IV	А	125	-9,0	—	-6,0	—	135	-8,5	—	-5,8	—
		120	-4,8	±3,5	-4,0	±0,9	130	-4,8	±3,1	-4,0	±0,9
		93	-10,6	—	-7,6	—	112	-10,2	—	-7,4	—
		87	-6,4	±3,5	-5,6	±0,9	106	-6,4	±3,1	-5,6	±0,9
	Б	241	±4,8	—	±2,4	—	268	±4,3	—	±2,2	—
		241	0,0	±3,5	0,0	±0,9	268	0,0	±3,1	0,0	±0,9
		200	±11,2	—	±7,0	—	227	±10,1	—	±6,7	—
		200	±5,8	±3,5	±4,5	±0,9	227	±5,8	±3,1	±4,5	±0,9
2-6-3(48) 2500-II	А	139	-11,4	—	-7,4	—	148	-11,1	—	-7,2	—
		134	-8,8	±4,8	-6,2	±1,6	144	-8,8	±4,4	-6,2	±1,5
		98	-14,7	—	-9,9	—	117	-14,4	—	-9,8	—
		93	-12,1	±4,8	-8,6	±1,6	113	-12,1	±4,4	-8,5	±1,5
	Б	283	±3,1	—	±1,6	—	310	±2,8	—	±1,4	—
		283	0,0	±4,8	0,0	±1,6	310	0,0	±4,4	0,0	±1,5
		232	±14,7	—	±10,0	—	259	±14,4	—	±10,0	—
		232	±11,6	±4,8	±8,0	±1,6	259	±11,6	±4,4	±8,0	±1,5
2-6-3(48) 2500-IV	А	142	-13,0	—	-8,3	—	153	-12,6	—	-8,1	—
		137	-8,9	±5,2	-6,3	±1,7	146	-8,9	±4,7	-6,3	±1,6
		101	-16,3	—	-10,6	—	120	-15,9	—	-10,4	—
		90	-12,2	±5,2	-8,8	±1,7	113	-12,2	±4,7	-8,6	±1,6
	Б	283	±4,8	—	±2,4	—	310	±4,3	—	±2,2	—
		283	0,0	±5,2	0,0	±1,7	310	0,0	±4,7	0,0	±1,6
		232	±16,4	—	±11,0	—	259	±15,9	—	±11,0	—
		232	±11,6	±5,2	±8,0	±1,7	259	±11,6	±4,7	±8,0	±1,6

ГИП конструктивный	Корженевский	
Рук. группы	Ильин	Угаев

ТК 1975	Усилия от нормативных нагрузок на фундаменты рядовых колонн маркировочных схем 2-6-3 (48)	1.420-12 Выпуск 0-1
		Лист 115

15748 ЦЕ 6

Усилия от нормативных нагрузок на фундаменты рядовых колонн

Шифр маркировочной схемы, нагрузка на перекрытие, ветровой район	Тип фундамента	При основных сочетаниях нагрузок					При дополнительных сочетаниях нагрузок				
		N т	Mx тм	My тм	Qx т	Qy т	N т	Mx тм	My тм	Qx т	Qy т
2-6-4 (48) 1000-II	А	125	-8,4	—	-4,6	—	135	-8,0	—	-4,4	—
		120	-4,5	±6,4	-3,2	±1,8	131	-4,5	±5,8	-3,2	±1,6
		111	-9,7	—	-5,2	—	120	-9,3	—	-5,0	—
		106	-5,8	±6,4	-4,2	±1,8	116	-5,8	±5,8	-4,2	±1,6
	Б	224	±4,8	—	±2,8	—	250	±4,5	—	±2,6	—
		224	0,0	±6,4	0,0	±1,8	250	0,0	±5,8	0,0	±1,6
		202	±9,6	—	±5,5	—	228	±9,3	—	±5,2	—
		202	±4,8	±6,4	±3,1	±1,8	228	±4,8	±5,8	±3,1	±1,6
2-6-4(48) 1000-IV	А	130	-10,6	—	-5,8	—	138	-10,0	—	-5,5	—
		121	-4,5	±10,1	-3,2	±2,9	131	-4,5	±9,1	-3,2	±2,6
		116	-11,9	—	-6,6	—	123	-11,3	—	-6,0	—
		107	-5,8	±10,1	-4,2	±2,9	115	-5,8	±9,1	-4,2	±2,6
	Б	224	±7,8	—	±4,5	—	251	±7,0	—	±4,0	—
		224	0,0	±10,1	0,0	±2,9	251	0,0	±9,1	0,0	±2,6
		202	±12,6	—	±7,2	—	229	±11,8	—	±6,7	—
		202	±4,8	±10,1	±3,1	±2,9	229	±4,8	±9,1	±3,1	±2,6
2-6-4(48) 1500-II	А	164	-9,8	—	-5,4	—	163	-9,5	—	-5,2	—
		155	-6,0	±6,4	-4,3	±1,8	162	-6,0	±5,8	-4,3	±1,6
		139	-11,7	—	-6,3	—	146	-11,4	—	-6,0	—
		130	-7,9	±6,4	-5,5	±1,8	145	-7,9	±5,8	-5,5	±1,6
	Б	278	±4,8	—	±2,4	—	304	±4,5	—	±2,6	—
		278	0,0	±6,4	0,0	±1,8	304	0,0	±5,8	0,0	±1,6
		250	±12,0	—	±6,9	—	274	±11,7	—	±6,7	—
		250	±7,2	±6,4	±4,6	±1,8	274	±7,2	±5,8	±4,6	±1,6
2-6-4(48) 1500-IV	А	164	-12,1	—	-6,8	—	172	-11,5	—	-5,5	—
		155	-6,0	±10,1	-4,3	±2,9	162	-6,0	±9,1	-4,3	±2,6
		139	-13,9	—	-7,6	—	147	-13,3	—	-7,2	—
		130	-7,8	±10,1	-5,5	±2,9	137	-7,8	±9,1	-5,5	±2,6
	Б	278	±7,8	—	±3,8	—	305	±7,0	—	±4,0	—
		278	0,0	±10,1	0,0	±2,9	305	0,0	±9,1	0,0	±2,6
		250	±15,0	—	±8,6	—	275	±14,2	—	±8,1	—
		250	±7,2	±10,1	±4,6	±2,9	275	±7,2	±9,1	±4,6	±2,6

Шифр маркировочной схемы, нагрузка на перекрытие, ветровой район	Тип фундамента	При основных сочетаниях нагрузок					При дополнительных сочетаниях нагрузок				
		N т	Mx тм	My тм	Qx т	Qy т	N т	Mx тм	My тм	Qx т	Qy т
2-6-4(48) 2000-II	А	173	-11,2	—	-6,9	—	182	-11,1	—	-6,8	—
		167	-7,4	±6,4	-5,2	±1,8	178	-7,4	±5,8	-5,1	±1,6
		143	-13,9	—	-7,4	—	152	-13,5	—	-7,3	—
		137	-10,2	±6,4	-6,9	±1,8	147	-9,6	±5,8	-7,2	±1,6
	Б	330	±4,9	—	±2,5	—	357	±4,5	—	±2,4	—
		330	0,0	±6,4	0,1	±1,8	357	0,0	±5,8	0,1	±1,6
		290	±14,5	—	±8,3	—	316	±14,1	—	±8,0	—
		290	±9,6	±6,4	±6,2	±1,8	316	±9,6	±5,8	±6,2	±1,6
2-6-4(48) 2000-IV	А	176	-13,5	—	-7,9	—	185	-13,0	—	-7,5	—
		167	-7,4	±10,1	-5,2	±2,9	178	-7,4	±9,1	-5,3	±2,6
		146	-16,0	—	-8,7	—	155	-15,6	—	-8,2	—
		137	-10,2	±10,1	-6,9	±2,9	147	-9,6	±9,1	-6,9	±2,6
	Б	330	±7,7	—	±4,4	—	357	±7,0	—	±4,0	—
		330	0,0	±10,1	0,1	±2,9	357	0,0	±9,1	0,1	±2,6
		290	±17,3	—	±9,9	—	316	±16,6	—	±9,5	—
		290	±9,6	±10,1	±6,2	±2,9	316	±9,6	±9,1	±6,2	±2,6
2-6-4(48) 2500-II	А	199	-12,7	—	-8,0	—	204	-12,6	—	-7,0	—
		189	-8,9	±6,4	-6,3	±1,8	198	-8,9	±5,8	-6,3	±1,6
		158	-15,1	—	-9,4	—	166	-14,9	—	-8,4	—
		150	-11,4	±6,4	-8,6	±1,8	161	-11,4	±5,8	-8,6	±1,6
	Б	384	±4,9	—	±2,5	—	411	±4,4	—	±2,4	—
		384	0,0	±6,4	0,1	±1,8	411	0,0	±5,8	0,1	±1,6
		334	±16,9	—	±9,5	—	360	±16,4	—	±9,5	—
		334	±12,0	±6,4	±7,7	±1,8	360	±12,0	±5,8	±7,7	±1,6
2-6-4(48) 2500-IV	А	199	-15,0	—	-8,8	—	207	-14,3	—	-7,9	—
		189	-8,9	±10,1	-6,3	±2,9	198	-8,9	±9,1	-6,3	±2,6
		160	-17,5	—	-9,7	—	169	-16,8	—	-9,4	—
		150	-11,4	±10,1	-8,4	±2,9	161	-11,4	±9,1	-8,6	±2,6
	Б	384	±7,7	—	±3,9	—	411	±7,0	—	±3,5	—
		384	0,0	±10,1	0,1	±2,9	411	0,0	±9,1	0,1	±2,6
		334	±19,7	—	±11,2	—	360	±19,0	—	±10,8	—
		334	±12,0	±10,1	±7,7	±2,9	360	±12,0	±9,1	±7,7	±2,6

Инв. № подл. | Подпись и дата | Взам. инв. №

Рук. группы

ТК 1976	Усилия от нормативных нагрузок на фундаменты рядовых колонн маркировочных схем 2-6-4 (48)	1420-12 Выпуск 0-1
		Лист 116

Усилия от нормативных нагрузок на фундаменты рядовых колонн

Шифр маркировочной схемы, нагрузка на перекрытие, ветровой район	Тип фундамента	При основных сочетаниях нагрузок					При дополнительных сочетаниях нагрузок				
		N т	Mx тм	My тм	Qx т	Qy т	N т	Mx тм	My тм	Qx т	Qy т
3-6-3(48) 1000-II	А	94	-5,9	—	-3,9	—	104	-5,6	—	-3,6	—
		90	-3,5	±3,2	-2,7	±0,9	100	-3,5	±2,9	-2,7	±0,8
		74	-6,6	—	-4,5	—	84	-6,4	—	-4,5	—
		69	-5,0	±3,2	-4,0	±0,9	80	-5,0	±2,9	-4,0	±0,8
	Б	160	±3,2	—	±1,6	—	187	±2,9	—	±1,4	—
		159	±0,3	±3,2	±0,2	±0,9	185	±0,3	±2,9	±0,2	±0,8
		140	±5,7	—	±3,6	—	167	±5,1	—	±3,2	—
		138	±2,6	±3,2	±2,1	±0,9	164	±2,6	±2,9	±2,1	±0,8
3-6-3(48) 1000-IV	А	97	-7,2	—	-4,5	—	105	-7,0	—	-4,3	—
		90	-3,6	±3,5	-2,8	±0,9	100	-3,5	±3,1	-2,8	±0,8
		77	-8,0	—	-5,7	—	86	-7,8	—	-5,5	—
		70	-4,5	±3,5	-3,2	±0,9	80	-4,3	±3,1	-4,3	±0,8
	Б	161	±4,8	—	±2,4	—	187	±4,4	—	±2,2	—
		159	±0,3	±3,5	±0,2	±0,9	185	±0,3	±3,1	±0,2	±0,8
		141	±7,0	—	±4,3	—	167	±6,7	—	±4,1	—
		139	±2,6	±3,5	±2,1	±0,9	164	±2,6	±3,1	±2,1	±0,8
3-6-3(48) 1500-II	А	111	-7,1	—	-4,9	—	119	-6,9	—	-4,8	—
		105	-4,8	±3,2	-3,8	±0,9	115	-4,8	±2,9	-3,9	±0,8
		86	-8,3	—	-6,0	—	94	-8,1	—	-5,9	—
		80	-6,0	±3,2	-4,3	±0,9	90	-6,0	±2,9	-4,3	±0,8
	Б	202	±3,3	—	±1,6	—	228	±3,0	—	±1,5	—
		200	±0,4	±3,2	±0,3	±0,9	226	±0,4	±2,9	±0,3	±0,8
		162	±6,7	—	±4,5	—	198	±6,3	—	±4,4	—
		160	±3,8	±3,2	±3,1	±0,9	196	±3,8	±2,9	±3,1	±0,8
3-6-3(48) 1500-IV	А	112	-8,4	—	-5,3	—	121	-8,1	—	-5,2	—
		105	-4,8	±3,5	-3,8	±0,9	116	-4,7	±3,1	-3,8	±0,8
		83	-9,6	—	-6,7	—	91	-9,3	—	-6,6	—
		66	-6,0	±3,5	-4,3	±0,9	86	-6,0	±3,1	-4,3	±0,8
	Б	202	±4,8	—	±2,4	—	228	±4,5	—	±2,3	—
		200	±0,4	±3,5	±0,3	±0,9	226	±0,4	±3,1	±0,3	±0,8
		162	±8,3	—	±5,3	—	198	±7,9	—	±4,5	—
		160	±3,8	±3,5	±3,1	±0,9	196	±3,8	±3,1	±3,1	±0,8

Шифр маркировочной схемы, нагрузка на перекрытие, ветровой район	Тип фундамента	При основных сочетаниях нагрузок					При дополнительных сочетаниях нагрузок				
		N т	Mx тм	My тм	Qx т	Qy т	N т	Mx тм	My тм	Qx т	Qy т
3-6-3(48) 2000-II	А	126	-8,2	—	-5,8	—	136	-8,8	—	-5,7	—
		122	-5,8	±3,2	-4,7	±0,9	132	-5,8	±2,9	-4,7	±0,8
		101	-10,0	—	-7,0	—	111	-10,0	—	-7,0	—
		97	-7,4	±3,2	-5,2	±0,9	107	-7,4	±2,9	-5,2	±0,8
	Б	242	±3,4	—	±1,7	—	268	±3,0	—	±0,9	—
		240	±0,5	±3,2	±0,4	±0,9	266	±0,5	±2,9	±0,4	±0,8
		203	±8,0	—	±5,5	—	227	±7,6	—	±5,4	—
		201	±5,1	±3,2	±4,2	±0,9	224	±5,1	±2,9	±4,2	±0,8
3-6-3(48) 2000-IV	А	129	-9,6	—	-6,4	—	138	-9,2	—	-6,3	—
		122	-5,8	±3,5	-4,8	±0,9	132	-5,8	±3,1	-4,8	±0,8
		103	-11,4	—	-8,0	—	112	-10,8	—	-7,5	—
		97	-7,4	±3,5	-5,2	±0,9	106	-7,4	±3,1	-5,2	±0,8
	Б	242	±5,2	—	±2,4	—	268	±4,6	—	±2,2	—
		240	±0,5	±3,5	±0,4	±0,9	266	±0,5	±3,1	±0,4	±0,8
		203	±9,8	—	±6,3	—	227	±9,2	—	±6,1	—
		201	±5,1	±3,5	±4,1	±0,9	224	±5,1	±3,1	±4,1	±0,8
3-6-3(48) 2500-II	А	141	-13,5	—	-8,5	—	151	-13,2	—	-8,4	—
		139	11,0	±4,8	-7,4	±1,6	147	-11,0	±4,4	-7,4	±1,5
		120	-16,8	—	-12,3	—	133	-16,5	—	-12,2	—
		118	-14,3	±4,8	-11,4	±1,6	132	-14,3	±4,4	-11,4	±1,5
	Б	284	±4,4	—	±2,1	—	310	±4,0	—	±2,0	—
		281	±1,4	±4,8	±0,7	±1,6	307	±1,4	±4,4	±0,7	±1,5
		232	±16,0	—	±11,2	—	259	±15,6	—	±11,1	—
		230	±13,0	±4,8	±9,9	±1,6	257	±13,0	±4,4	±9,9	±1,5
3-6-3(48) 2500-IV	А	144	-14,8	—	-9,0	—	149	-14,4	—	-8,9	—
		137	-11,1	±5,2	-7,4	±1,7	148	-11,1	±4,7	-7,4	±1,6
		125	-18,1	—	-12,9	—	135	-17,3	—	-12,7	—
		120	-14,4	±5,2	-11,1	±1,7	133	-14,4	±4,7	-11,1	±1,6
	Б	284	±5,9	—	±2,9	—	310	±5,5	—	±2,7	—
		281	±1,5	±5,2	±0,8	±1,7	307	±1,5	±4,7	±0,8	±1,6
		232	±17,5	—	±12,0	—	259	±17,1	—	±11,8	—
		231	±13,1	±5,2	±9,9	±1,7	257	±13,1	±4,7	±9,9	±1,6

Гл. констр. ин-та — Драбкин
Гл. констр. отд. — Корженевская
Рук. группы — Исаев

ТК 1976	Усилия от нормативных нагрузок на фундаменты рядовых колонн маркировочных схем 3-6-3 (48)	1.420-12 Выпуск 0-1	Лист 117

Усилия от нормативных нагрузок на фундаменты рядовых колонн

Шифр маркировочной схемы нагрузки на перекрытие ветровой район	Тип фундамента	При основных сочетаниях нагрузок					При дополнительных сочетаниях нагрузок				
		N т	Mx тм	My тм	Qx т	Qy т	N т	Mx тм	My тм	Qx т	Qy т
3-6-4(48) 1000-II	А	132	-8,4	—	-5,0	—	142	-8,1	—	-4,9	—
		127	-5,5	±6,2	-3,7	±1,8	137	-5,5	±5,6	-3,7	±1,6
		115	-9,7	—	-6,5	—	125	-9,4	—	-6,4	—
		110	-6,7	±6,2	-4,6	±1,8	120	-6,7	±5,6	-4,6	±1,6
	Б	220	±4,4	—	±2,1	—	239	±3,9	—	±2,0	—
		220	±0,8	±6,2	±0,4	±1,8	237	±0,7	±5,6	±0,4	±1,6
		202	±8,7	—	±5,8	—	228	±8,2	—	±5,6	—
		200	±5,1	±6,2	±3,3	±1,8	226	±5,0	±5,6	±3,3	±1,6
3-6-4(48) 1000-IV	А	136	-10,1	—	-5,7	—	145	-9,6	—	-5,6	—
		127	-5,5	±9,7	-3,7	±2,8	137	-5,5	±8,7	-3,7	±2,5
		119	-11,4	—	-7,7	—	128	-10,9	—	-7,5	—
		110	-6,8	±9,7	-4,6	±2,8	120	-6,8	±8,7	-4,6	±2,5
	Б	223	±6,3	—	±3,1	—	242	±5,8	—	±2,8	—
		220	±0,8	±9,7	±0,4	±2,8	239	±0,8	±8,7	±0,4	±2,5
		202	±10,6	—	±6,7	—	228	±10,1	—	±6,5	—
		200	±5,1	±9,7	±3,3	±2,8	226	±5,1	±8,7	±3,3	±2,5
3-6-4(48) 1500 II	А	157	-10,3	—	-6,2	—	167	-9,9	—	-6,1	—
		152	-7,3	±6,2	-4,9	±1,8	163	-7,2	±5,6	-4,9	±1,6
		132	-12,3	—	-8,5	—	142	-11,9	—	-8,4	—
		127	-9,3	±6,2	-6,3	±1,8	138	-9,2	±5,6	-6,3	±1,6
	Б	275	±4,6	—	±2,2	—	289	±4,2	—	±2,1	—
		272	±1,0	±6,2	±0,5	±1,8	287	±1,0	±5,6	±0,5	±1,6
		242	±11,1	—	±7,1	—	270	±10,7	—	±7,0	—
		240	±7,5	±6,2	±6,0	±1,8	266	±7,5	±5,6	±5,0	±1,6
3-6-4(48) 1500-IV	А	161	-11,9	—	-7,0	—	169	-11,5	—	-6,8	—
		152	-7,3	±9,7	-4,9	±2,8	162	-7,3	±8,7	-4,9	±2,5
		136	-13,9	—	-9,3	—	144	-13,5	—	-9,1	—
		127	-9,3	±9,7	-6,3	±2,8	137	-9,3	±8,7	-6,3	±2,5
	Б	275	±6,5	—	±3,2	—	291	±6,0	—	±3,0	—
		272	±1,0	±9,7	±0,5	±2,8	288	±1,0	±8,7	±0,6	±2,5
		242	±13,0	—	±8,6	—	270	±12,5	—	±8,4	—
		240	±7,5	±9,7	±6,0	±2,8	267	±7,5	±8,7	±6,0	±2,5

Шифр маркировочной схемы нагрузки на перекрытие ветровой район	Тип фундамента	При основных сочетаниях нагрузок					При дополнительных сочетаниях нагрузок				
		N т	Mx тм	My тм	Qx т	Qy т	N т	Mx тм	My тм	Qx т	Qy т
3-6-4(48) 2000-II	А	180	-12,2	—	-7,5	—	190	-11,9	—	-7,4	—
		175	-9,2	±6,2	-6,2	±1,8	186	-9,2	±5,6	-6,2	±1,6
		146	-14,8	—	-9,0	—	156	-14,5	—	-9,0	—
		141	-11,8	±6,2	-8,0	±1,8	152	-11,8	±5,6	-8,0	±1,6
	Б	334	±4,8	—	±2,4	—	361	±4,4	—	±2,2	—
		332	±1,2	±6,2	±0,6	±1,8	359	±1,2	±5,6	±0,6	±1,6
		292	±13,4	—	±8,0	—	319	±13,0	—	±8,0	—
		290	±9,8	±6,2	±7,0	±1,8	317	±9,8	±5,6	±7,0	±1,6
3-6-4(48) 2000-IV	А	179	-13,8	—	-8,2	—	180	-13,4	—	-8,0	—
		174	-9,2	±9,7	-6,2	±2,8	175	-9,2	±3,7	-6,2	±2,5
		145	-15,4	—	-10,0	—	146	-16,0	—	-10,0	—
		140	-11,8	±9,7	-8,1	±2,8	141	-11,8	±8,7	-8,1	±2,5
	Б	335	±6,7	—	±3,3	—	352	±6,3	—	±3,1	—
		332	±1,2	±9,7	±0,6	±2,8	360	±1,2	±8,7	±0,6	±2,5
		293	±15,3	—	±9,0	—	320	±14,9	—	±9,0	—
		290	±9,8	±9,7	±7,0	±2,8	318	±9,8	±8,7	±7,0	±2,5
3-6-4(48) 2500-II	А	206	-13,9	—	-8,7	—	215	-13,7	—	-8,7	—
		203	-11,0	±6,2	-7,4	±1,8	215	-11,0	±5,6	-7,4	±1,6
		164	-17,2	—	-11,5	—	173	-17,0	—	-11,5	—
		161	-14,3	±6,2	-9,5	±1,8	173	-14,3	±5,6	-9,5	±1,6
	Б	388	±5,0	—	±2,5	—	415	±4,6	—	±2,3	—
		386	±1,5	±6,2	±0,8	±1,8	413	±1,5	±5,6	±0,8	±1,6
		338	±15,8	—	±9,0	—	365	±15,4	—	±9,0	—
		336	±12,3	±6,2	±8,0	±1,8	363	±12,3	±5,6	±8,0	±1,6
3-6-4(48) 2500-IV	А	208	-15,6	—	-9,4	—	208	-15,1	—	-9,2	—
		203	-11,0	±9,7	-7,4	±2,8	205	-11,0	±8,7	-7,4	±2,5
		166	-18,9	—	-12,2	—	166	-18,4	—	-12,0	—
		161	-14,3	±9,7	-9,5	±2,8	163	-14,3	±8,7	-9,5	±2,5
	Б	390	±7,0	—	±3,4	—	417	±6,5	—	±3,2	—
		386	±1,5	±9,7	±0,8	±2,8	413	±1,5	±8,7	±0,8	±2,5
		340	±17,8	—	±11,5	—	365	±17,3	—	±11,5	—
		336	±12,3	±9,7	±8,0	±2,8	361	±12,3	±8,7	±8,0	±2,5

Нач. группы И. Гинзбург Цаплев

ТК 1976

Усилия от нормативных нагрузок на фундаменты рядовых колонн маркировочных схем 3-6-4 (48)

1.420-12 Выпуск 0-1

Лист 118

15748-02 ТП

Усилия от нормативных нагрузок на фундаменты рядовых колонн

Шифр маркировочной схемы, нагрузка на перекрытие, ветровой район	Тип фундамента	При основных сочетаниях нагрузок					При дополнительных сочетаниях нагрузок				
		N т	Mx тм	My тм	Qx т	Qy т	N т	Mx тм	My тм	Qx т	Qy т
3-6-5(48) 1000-II	А	168	-9,3	—	-5,1	—	177	-9,0	—	-5,0	—
		161	-5,5	±8,2	-3,9	±2,4	172	-5,5	±7,4	-3,9	±2,1
		151	-10,6	—	-5,8	—	160	-10,3	—	-5,7	—
		144	-6,8	±8,2	-4,8	±2,4	155	-6,8	±7,4	-4,8	±2,1
	Б	284	±5,4	—	±3,1	—	310	±4,8	—	±2,7	—
		282	±0,8	±8,2	±0,4	±2,4	308	±0,8	±7,4	±0,4	±2,1
		264	±9,7	—	±5,6	—	290	±9,1	—	±5,1	—
		262	±5,1	±8,2	±3,4	±2,4	288	±5,1	±7,4	±3,4	±2,1
3-6-5(48) 1000-IV	А	173	-11,5	—	-6,3	—	181	-10,9	—	-6,1	—
		161	-5,5	±13,0	-3,9	±3,7	172	-5,5	±11,7	-3,9	±3,4
		156	-12,8	—	-7,1	—	164	-12,2	—	-6,7	—
		144	-6,8	±13,0	-4,8	±3,7	155	-6,8	±11,7	-4,8	±3,4
	Б	286	±7,9	—	±4,5	—	311	±7,2	—	±4,1	—
		282	±0,8	±13,0	±0,4	±3,7	308	±0,8	±11,7	±0,4	±3,4
		266	±12,2	—	±7,0	—	291	±11,5	—	±6,6	—
		262	±5,1	±13,0	±3,4	±3,7	288	±5,1	±11,7	±3,4	±3,4
3-6-5(48) 1500-II	А	200	-11,1	—	-6,3	—	210	-10,8	—	-6,2	—
		194	-7,3	±8,2	-4,9	±2,4	204	-7,3	±7,4	-4,9	±2,1
		174	-13,0	—	-7,4	—	185	-12,7	—	-6,9	—
		168	-9,2	±8,2	-6,5	±2,4	179	-9,2	±7,4	-6,5	±2,1
	Б	355	±5,6	—	±3,3	—	380	±5,0	—	±2,9	—
		352	±1,0	±8,2	±0,5	±2,4	378	±1,0	±7,4	±0,5	±2,1
		325	±12,0	—	±7,0	—	350	±11,4	—	±6,6	—
		322	±7,4	±8,2	±4,9	±2,4	348	±7,4	±7,4	±4,9	±2,1

Шифр маркировочной схемы, нагрузка на перекрытие, ветровой район	Тип фундамента	При основных сочетаниях нагрузок					При дополнительных сочетаниях нагрузок				
		N т	Mx тм	My тм	Qx т	Qy т	N т	Mx тм	My тм	Qx т	Qy т
3-6-5(48) 1500-IV	А	206	-13,3	—	-7,6	—	214	-12,7	—	-7,3	—
		194	-7,3	±13,0	-4,9	±3,7	204	-7,3	±11,7	-4,9	±3,4
		180	-15,2	—	-8,7	—	189	-14,6	—	-8,3	—
		169	-9,2	±13,0	-6,5	±3,7	179	-9,2	±11,7	-6,5	±3,4
	Б	356	±8,1	—	±4,7	—	382	±7,4	—	±4,3	—
		352	±1,0	±13,0	±0,5	±3,7	378	±1,0	±11,7	±0,5	±3,4
		326	±14,5	—	±8,4	—	352	±13,8	—	±8,0	—
		322	±7,4	±13,0	±4,9	±3,7	348	±7,4	±11,7	±4,9	±3,4
3-6-5(48) 2000-II	А	233	-13,0	—	-7,6	—	242	-12,5	—	-7,3	—
		226	-9,1	±8,2	-6,4	±2,4	236	-9,1	±7,4	-6,4	±2,1
		198	-15,6	—	-9,1	—	208	-15,1	—	-8,8	—
		191	-11,7	±8,2	-8,2	±2,4	202	-10,7	±7,4	-8,2	±2,1
	Б	425	±5,8	—	±3,4	—	450	±5,3	—	±3,1	—
		422	±1,2	±8,2	±0,8	±2,4	449	±1,2	±7,4	±0,8	±2,1
		385	±14,4	—	±8,4	—	410	±13,9	—	±8,2	—
		382	±9,8	±8,2	±6,5	±2,4	409	±9,8	±7,4	±6,5	±2,1
3-6-5(48) 2000-IV	А	237	-15,1	—	-8,8	—	246	-14,8	—	-8,5	—
		218	-9,1	±13,0	-6,2	±3,7	228	-9,1	±11,7	-6,2	±3,4
		202	-19,8	—	-11,8	—	215	-19,1	—	-11,5	—
		178	-13,8	±13,0	-9,2	±3,7	193	-13,8	±11,7	-9,2	±3,4
	Б	430	±8,3	—	±4,1	—	456	±7,7	—	±3,8	—
		422	±1,2	±13,0	±0,6	±3,7	450	±1,2	±11,7	±0,6	±3,4
		318	±19,0	—	±11,4	—	332	±18,3	—	±11,2	—
		314	±11,8	±13,0	±8,5	±3,7	328	±11,8	±11,7	±8,5	±3,4

Инв. № подл. | Подпись и дата | Взам. инв. №

ТК 1976	Усилия от нормативных нагрузок на фундаменты рядовых колонн маркировочных схем 3-6-5(48)	1.420-12 Выпуск 0-1
		Лист 119

Усилия от нормативных нагрузок на фундаменты рядовых колонн

Шифр маркировочной схемы, нагрузка на перекрытие, ветровой район	Тип фундамента	При основных сочетаниях нагрузок					При дополнительных сочетаниях нагрузок				
		N т	Mx тм	My тм	Qx т	Qy т	N т	Mx тм	My тм	Qx т	Qy т
2-6-3 (60,48) 1000-II	А	92	-5,8	—	-3,2	—	108	-5,6	—	-3,0	—
		80	-2,9	±2,0	-2,0	±0,5	102	-2,9	±1,8	-2,0	±0,4
		77	-6,8	—	-3,9	—	86	-6,5	—	-3,8	—
		72	-3,7	±2,0	-2,6	±0,5	80	-3,7	±1,8	-2,6	±0,4
	Б	171	±3,7	—	±1,5	—	192	±3,3	—	±1,3	—
		171	0,0	±2,0	0,0	±0,5	189	0,0	±1,8	0,0	±0,4
		154	±6,5	—	±4,2	—	167	±6,2	—	±3,8	—
		154	±2,9	±2,0	±1,8	±0,5	167	±2,9	±1,8	±1,8	±0,4
2-6-3 (60,48) 1000-IV	А	95	-7,5	—	-3,7	—	103	-7,1	—	-3,5	—
		88	-2,9	±3,1	-2,0	±0,9	98	-2,9	±2,8	-2,0	±0,8
		82	-8,5	—	-4,5	—	88	-8,0	—	-4,2	—
		65	-3,7	±3,1	-2,6	±0,9	78	-3,7	±2,8	-2,6	±0,8
	Б	171	±5,5	—	±2,2	—	189	±5,0	—	±2,1	—
		171	0,0	±3,1	0,0	±0,9	180	0,0	±2,8	0,0	±0,8
		154	±8,4	—	±4,2	—	167	±8,0	—	±4,0	—
		154	±2,9	±3,1	±1,8	±0,9	167	±2,9	±2,8	±1,8	±0,8
2-6-3 (60,48) 1500-II	А	108	-6,8	—	-3,5	—	118	-6,5	—	-3,3	—
		105	-3,5	±2,0	-2,5	±0,5	115	-3,5	±1,8	-2,5	±0,4
		85	-8,0	—	-4,8	—	95	-7,7	—	-4,5	—
		83	-5,0	±2,0	-3,5	±0,5	86	-5,0	±1,8	-3,5	±0,4
	Б	206	±3,5	—	±1,4	—	220	±3,2	—	±1,3	—
		206	0,0	±2,0	0,0	±0,5	220	0,0	±1,8	0,0	±0,4
		186	±8,0	—	±4,2	—	198	±7,5	—	±4,1	—
		186	±4,3	±2,0	±2,7	±0,5	198	±4,3	±1,8	±2,7	±0,4
2-6-3 (60,48) 1500-IV	А	110	-8,5	—	-4,1	—	118	-8,0	—	-3,9	—
		104	-3,5	±3,1	-2,5	±0,9	115	-3,5	±2,8	-2,5	±0,8
		87	-9,8	—	-5,4	—	97	-9,5	—	-5,2	—
		87	-5,0	±3,1	-3,5	±0,9	99	-5,0	±2,8	-3,5	±0,8
	Б	206	±5,5	—	±2,2	—	220	±5,0	—	±2,1	—
		206	0,0	±3,1	0,0	±0,9	220	0,0	±2,8	0,0	±0,8
		186	±10,6	—	±4,5	—	198	±10,0	—	±4,4	—
		186	±4,3	±3,1	±2,7	±0,9	198	±4,3	±2,8	±2,7	±0,8

Шифр маркировочной схемы, нагрузка на перекрытие, ветровой район	Тип фундамента	При основных сочетаниях нагрузок					При дополнительных сочетаниях нагрузок				
		N т	Mx тм	My тм	Qx т	Qy т	N т	Mx тм	My тм	Qx т	Qy т
2-6-3 (60,48) 2000-II	А	125	-7,9	—	-4,4	—	134	-7,6	—	-4,1	—
		122	-4,0	±2,0	-3,1	±0,5	132	-4,0	±1,8	-3,1	±0,4
		93	-9,0	—	-5,6	—	114	-8,7	—	-5,3	—
		89	-6,0	±2,0	-4,5	±0,5	111	-6,0	±1,8	-4,5	±0,4
	Б	248	±3,6	—	±1,5	—	275	±3,2	—	±1,3	—
		248	0,0	±2,0	0,0	±0,5	275	0,0	±1,8	0,0	±0,4
		208	±9,4	—	±5,0	—	234	±9,0	—	±4,9	—
		208	±5,8	±2,0	±3,6	±0,5	234	±5,8	±1,8	±3,6	±0,4
2-6-3 (60,48) 2000-IV	А	128	-9,5	—	-5,1	—	138	-9,0	—	-4,9	—
		123	-4,8	±3,1	-3,1	±0,9	138	-4,0	±2,8	-3,1	±0,8
		96	-11,1	—	-6,4	—	115	-10,5	—	-6,1	—
		90	-6,0	±3,1	-4,5	±0,9	109	-6,0	±2,8	-4,5	±0,8
	Б	248	±5,5	—	±2,2	—	275	±5,0	—	±2,1	—
		248	0,0	±3,1	0,0	±0,9	275	0,0	±2,8	0,0	±0,8
		208	±11,6	—	±5,9	—	234	±10,8	—	±5,7	—
		208	±5,8	±3,1	±3,6	±0,9	234	±5,8	±2,8	±3,6	±0,8
2-6-3 (60,48) 2500-II	А	142	-12,2	—	-6,4	—	151	-11,5	—	-6,0	—
		138	-8,9	±3,5	-4,7	±0,9	148	-8,9	±3,2	-4,7	±0,8
		101	-15,0	—	-8,1	—	120	-14,8	—	-7,8	—
		97	-12,2	±3,5	-6,9	±0,9	117	-12,2	±3,2	-6,9	±0,8
	Б	295	±4,4	—	±1,7	—	323	±4,2	—	±1,7	—
		295	0,0	±3,5	0,0	±0,9	323	0,0	±3,2	0,0	±0,8
		244	±15,1	—	±8,3	—	272	±14,9	—	±8,2	—
		244	±10,7	±3,5	±6,4	±0,9	272	±10,7	±3,2	±6,4	±0,8
2-6-3 (60,48) 2500-IV	А	145	-13,6	—	-6,9	—	156	-13,1	—	-6,7	—
		141	-8,9	±5,4	-4,7	±1,3	153	-8,9	±4,9	-4,7	±1,2
		104	-17,0	—	-8,7	—	123	-16,5	—	-8,7	—
		100	-12,7	±5,4	-6,9	±1,3	120	-12,2	±4,9	-6,9	±1,2
	Б	295	±5,5	—	±2,4	—	323	±5,0	—	±2,1	—
		295	0,0	±5,4	0,0	±1,3	323	0,0	±4,9	0,0	±1,2
		244	±16,8	—	±9,1	—	272	±16,4	—	±9,0	—
		244	±10,7	±5,4	±6,4	±1,3	272	±10,7	±4,9	±6,4	±1,2

ТК 1976	Усилия от нормативных нагрузок на фундаменты рядовых колонн маркировочных схем 2-6-3 (60,48)	1.420-12 Выпуск 0-1
		Лист 120

Усилия от нормативных нагрузок на фундаменты рядовых колонн

Шифр маркировочной схемы, нагрузка на перекрытие ветровой район	Тип фундамента	При основных сочетаниях нагрузок					При дополнительных сочетаниях нагрузок				
		N т	Mx тм	My тм	Qx т	Qy т	N т	Mx тм	My тм	Qx т	Qy т
3-6-3 (60,48) 1000-II	А	96	-6,3	—	-3,3	—	106	-6,1	—	-3,1	—
		93	-3,5	±2,0	-2,2	±0,5	103	-3,5	±1,8	-2,2	±0,4
		75	-7,0	—	-3,8	—	85	-7,5	—	-4,2	—
		72	-5,0	±2,0	-3,2	±0,5	82	-5,0	±1,8	-3,2	±0,4
	Б	165	±3,6	—	±1,3	—	192	±3,3	—	±1,2	—
		164	±0,3	±2,0	±0,2	±0,5	190	±0,3	±1,8	±0,2	±0,4
		145	±5,8	—	±2,9	—	172	±5,4	—	±2,9	—
		143	±2,6	±2,0	±1,7	±0,5	169	±2,6	±1,8	±1,7	±0,4
3-6-3 (60,48) 1000-IV	А	97	-7,8	—	-3,9	—	107	-7,4	—	-3,6	—
		93	-3,6	±3,1	-2,2	±0,9	103	-3,5	±2,8	-2,2	±0,8
		77	-9,3	—	-5,3	—	87	-8,9	—	-5,0	—
		72	-4,5	±3,1	-2,5	±0,9	82	-4,3	±2,8	-2,5	±0,8
	Б	166	±5,1	—	±2,0	—	192	±4,3	—	±1,8	—
		164	±0,3	±3,1	±0,2	±0,9	190	±0,3	±2,8	±0,2	±0,8
		146	±7,5	—	±3,7	—	172	±2,1	—	±3,5	—
		143	±2,6	±3,1	±1,7	±0,9	169	±2,6	±2,8	±1,7	±0,8
3-6-3 (60,48) 1500-II	А	111	-7,9	—	-4,4	—	120	-7,6	—	-4,2	—
		108	-4,8	±2,0	-3,0	±0,5	118	-4,8	±1,8	-3,0	±0,4
		86	-9,0	—	-5,8	—	94	-8,7	—	-5,7	—
		83	-6,0	±2,0	-3,4	±0,5	92	-6,0	±1,8	-3,4	±0,4
	Б	205	±3,9	—	±1,4	—	232	±3,3	—	±1,3	—
		204	±0,4	±2,0	±0,3	±0,5	230	±0,4	±1,8	±0,3	±0,4
		165	±7,4	—	±3,9	—	202	±6,7	—	±3,7	—
		164	±3,8	±2,0	±2,5	±0,5	200	±3,8	±1,8	±2,5	±0,4
3-6-3 (60,48) 1500-IV	А	113	-9,5	—	-4,8	—	122	-9,1	—	-4,3	—
		108	-4,8	±3,1	-8,0	±0,9	118	-4,7	±2,8	-3,0	±0,8
		92	-11,0	—	-5,9	—	103	-11,1	—	-5,6	—
		88	-6,0	±3,1	-3,5	±0,9	98	-6,0	±2,8	-3,5	±0,8
	Б	205	±5,1	—	±2,0	—	232	±4,4	—	±1,8	—
		202	±0,4	±3,1	±0,3	±0,9	230	±0,4	±2,8	±0,3	±0,8
		165	±8,9	—	±4,5	—	202	±8,4	—	±3,8	—
		164	±3,8	±3,1	±2,5	±0,9	200	±3,8	±2,8	±2,5	±0,8

Шифр маркировочной схемы, нагрузка на перекрытие ветровой район	Тип фундамента	При основных сочетаниях нагрузок					При дополнительных сочетаниях нагрузок				
		N т	Mx тм	My тм	Qx т	Qy т	N т	Mx тм	My тм	Qx т	Qy т
3-6-3 (60,48) 2000-II	А	126	-9,2	—	-5,2	—	137	-9,0	—	-4,7	—
		123	-5,8	±2,0	-3,8	±0,5	134	-5,8	±1,8	-3,8	±0,4
		107	-11,0	—	-6,2	—	118	-10,6	—	-6,2	—
		104	-7,4	±2,0	-4,2	±0,5	115	-7,4	±1,8	-4,2	±0,4
	Б	244	±3,6	—	±1,4	—	270	±3,3	—	±1,3	—
		242	±0,5	±2,0	±0,3	±0,5	268	±0,5	±1,8	±0,3	±0,4
		203	±8,5	—	±4,7	—	229	±8,2	—	±4,6	—
		201	±5,1	±2,0	±3,4	±0,5	226	±5,1	±1,8	±3,4	±0,4
3-6-3 (60,48) 2000-IV	А	128	-10,8	—	-5,8	—	137	-10,3	—	-5,6	—
		123	-5,8	±3,1	-3,8	±0,9	134	-5,8	±2,8	-3,8	±0,8
		109	-12,6	—	-7,0	—	119	-11,9	—	-6,6	—
		104	-7,4	±3,1	-4,2	±0,9	115	-7,4	±2,8	-4,2	±0,8
	Б	244	±5,3	—	±2,0	—	270	±4,9	—	±1,7	—
		242	±0,5	±3,1	±0,3	±0,9	268	±0,5	±2,8	±0,3	±0,8
		203	±10,3	—	±5,3	—	229	±9,8	—	±5,2	—
		201	±5,1	±3,1	±3,3	±0,9	226	±5,1	±2,8	±3,3	±0,8
3-6-3 (60,48) 2500-II	А	142	-14,0	—	-6,9	—	152	-13,7	—	-6,9	—
		139	-11,0	±3,5	-6,0	±0,9	150	-11,0	±3,1	-6,0	±0,8
		124	-19,5	—	-11,5	—	134	-19,1	—	-11,3	—
		122	-14,3	±3,5	-9,2	±0,9	132	-14,3	±3,1	-9,2	±0,8
	Б	268	±4,5	—	±1,7	—	315	±4,2	—	±1,7	—
		288	±1,4	±3,5	±0,6	±0,9	312	±1,4	±3,1	±0,6	±0,8
		234	±17,7	—	±9,8	—	264	±17,2	—	±9,8	—
		233	±13,0	±3,5	±7,9	±0,9	262	±13,0	±3,1	±7,9	±0,8
3-6-3 (60,48) 2500-IV	А	144	-15,4	—	-7,5	—	154	-14,9	—	-7,4	—
		139	-11,1	±5,4	-5,9	±1,3	150	-11,1	±4,9	-5,9	±1,2
		126	-21,0	—	-12,0	—	136	-20,8	—	-12,0	—
		122	-14,4	±5,4	-8,9	±1,3	132	-14,4	±4,9	-8,9	±1,2
	Б	286	±6,7	—	±2,4	—	315	±5,4	—	±2,1	—
		283	±1,5	±5,4	±0,6	±1,3	312	±1,5	±4,9	±0,6	±1,2
		237	±19,4	—	±10,6	—	264	±19,0	—	±10,4	—
		233	±13,1	±5,4	±7,9	±1,3	262	±13,1	±4,9	±7,9	±1,2

Гл. конструктор отд. — Дрозлов
Рук. группы — Корженевская, Исаев

ТК 1976	Усилия от нормативных нагрузок на фундаменты рядовых колонн маркировочных схем 3-6-3 (60,48)	1.420-12 Выпуск 0-1	
		Лист	121

15743-02 72

Усилия от нормативных нагрузок на фундаменты рядовых колонн

Шифр маркировочной схемы, нагрузка на перекрытие, ветровой район	Тип фундамента	При основных сочетаниях нагрузок					При дополнительных сочетаниях нагрузок				
		N т	Mx тм	My тм	Qx т	Qy т	N т	Mx тм	My тм	Qx т	Qy т
2-6-4 (60,48) 1000-II	А	129	-8,9	—	-3,6	—	137	-8,5	—	-3,4	—
		123	-4,6	±4,0	-2,8	±0,8	134	-4,6	±3,6	-2,8	±0,7
		112	-10,0	—	-4,2	—	120	-9,6	—	-4,0	—
		105	-5,8	±4,0	-3,4	±0,8	117	-5,8	±3,6	-3,4	±0,7
	Б	224	±5,8	—	±2,8	—	250	±5,2	—	±2,6	—
		224	0,0	±4,0	0,0	±0,8	250	0,0	±3,6	0,0	±0,7
		204	±10,6	—	±4,9	—	230	±10,0	—	±4,8	—
		204	±4,8	±4,0	±2,4	±0,8	230	±4,8	±3,6	±2,4	±0,7
2-6-4 (60,48) 1000-IV	А	132	-11,5	—	-5,1	—	142	-10,8	—	-5,0	—
		124	-4,6	±6,1	-2,7	±1,2	133	-4,6	±5,5	-2,7	±1,1
		115	-12,6	—	-5,6	—	125	-11,9	—	-5,4	—
		107	-5,8	±6,1	-3,4	±1,2	116	-5,8	±5,5	-3,4	±1,1
	Б	223	±8,9	—	±4,1	—	250	±8,0	—	±4,0	—
		223	0,0	±6,1	0,0	±1,2	250	±0,0	+5,5	0,0	±1,1
		203	±13,7	—	±6,2	—	230	±12,8	—	±6,1	—
		203	4,8	±6,1	±2,4	±1,2	230	±4,8	±5,5	±2,4	±1,1
2-6-4 (60,48) 1500-II	А	152	-10,4	—	-4,6	—	162	-10,0	—	-4,2	—
		146	-6,0	±4,0	-3,6	±0,8	157	-6,0	±3,6	-3,6	±0,7
		127	-12,0	—	-5,1	—	147	-11,6	—	-4,9	—
		121	-7,9	±4,0	-4,6	±0,8	132	-7,9	±3,6	-4,6	±0,7
	Б	278	±5,8	—	±2,8	—	304	±5,2	—	±2,7	—
		278	0,0	±4,0	0,0	±0,8	304	0,0	±3,6	0,0	±0,7
		248	±12,9	—	±6,0	—	274	±12,2	—	±5,8	—
		248	±7,2	±4,0	±3,6	±0,8	274	±7,2	±3,6	±5,6	±0,7
2-6-4 (60,48) 1500-IV	А	167	-13,0	—	-5,7	—	175	-12,2	—	-5,5	—
		160	-6,0	±6,1	-3,6	±1,2	165	-6,0	±5,5	-3,6	±1,1
		131	-14,6	—	-6,2	—	148	-13,8	—	-6,0	—
		122	-7,9	±6,1	-4,6	±1,2	137	-7,9	±5,5	-4,6	±1,1
	Б	278	±8,9	—	±3,4	—	304	±8,0	—	±3,3	—
		278	0,0	±6,1	0,0	±1,2	304	0,0	±5,5	0,0	±1,1
		248	±16,1	—	±7,5	—	274	±15,1	—	±7,3	—
		248	±7,2	±6,1	±3,6	±1,2	274	±7,2	±5,5	±3,6	±1,1

Шифр маркировочной схемы, нагрузка на перекрытия, ветровой район	Тип фундамента	При основных сочетаниях нагрузок					При дополнительных сочетаниях нагрузок				
		N т	Mx тм	My тм	Qx т	Qy т	N т	Mx тм	My тм	Qx т	Qy т
2-6-4 (60,48) 2000-II	А	177	-11,8	—	-5,8	—	187	-11,4	—	-5,6	—
		178	-7,5	±4,0	-4,5	±0,8	182	-7,5	±3,6	-4,5	±0,7
		143	-14,4	—	-6,2	—	153	-14,1	—	-6,0	—
		145	-10,1	±4,0	-5,8	±0,8	148	-10,1	±3,6	-5,8	±0,7
	Б	330	±5,8	—	±2,4	—	358	±5,2	—	±2,2	—
		330	0,0	±4,0	0,0	±0,8	358	0,0	±3,6	±0,0	±0,7
		290	±15,4	—	±7,0	—	318	±14,9	—	±6,5	—
		290	±9,6	±4,0	±4,8	±0,8	318	±9,6	±3,6	±4,8	±0,7
2-6-4 (60,48) 2000-IV	А	180	-14,4	—	-6,6	—	189	-13,7	—	-6,4	—
		178	-7,5	±6,1	-4,5	±1,2	181	-7,5	±5,5	-4,5	±1,1
		146	-17,0	—	-7,5	—	155	-16,4	—	-7,0	—
		144	-10,1	±6,1	-5,8	±1,2	147	-10,1	±5,5	-5,8	±1,1
	Б	331	±8,9	—	±4,1	—	357	±8,0	—	±3,6	—
		331	0,0	±6,1	0,0	±1,2	357	0,0	±5,5	0,0	±1,1
		291	±18,5	—	±8,2	—	317	±17,5	—	±7,7	—
		291	±9,6	±6,1	±4,8	±1,2	317	±9,6	±5,5	±4,8	±1,1
2-6-4 (60,48) 2500-II	А	202	-13,3	—	-6,6	—	211	-12,9	—	-6,6	—
		206	-8,9	±4,0	-5,1	±0,8	206	-8,9	±3,6	-5,1	±0,7
		159	-15,8	—	-7,2	—	168	-15,4	—	-7,0	—
		163	-11,4	±4,0	-7,0	±0,8	163	-11,4	±3,6	-7,0	±0,7
	Б	384	±5,8	—	±2,4	—	410	±5,2	—	±2,3	—
		384	0,0	±4,0	0,0	±0,8	410	00	±3,6	0,0	±0,7
		334	±17,8	—	±8,0	—	360	±17,0	—	±7,7	—
		334	±12,0	±4,0	±6,0	±0,8	360	±12,0	±3,6	±6,0	±0,7
2-6-4 (60,48) 2500-IV	А	205	-15,8	—	-7,5	—	214	-15,1	—	-7,3	—
		206	-8,9	±6,1	-5,0	±1,2	206	-8,9	±5,5	-5,0	±1,1
		162	-18,4	—	-8,3	—	171	-17,7	—	-8,0	—
		163	-11,4	±6,1	-6,9	±1,2	163	-11,4	±5,5	-6,9	±1,1
	Б	384	±8,9	—	±3,3	—	410	±8,0	—	±2,9	—
		384	0,0	±6,1	0,0	±1,2	410	0,0	±5,5	0,0	±1,1
		334	±20,9	—	±9,4	—	360	±19,9	—	±9,0	—
		334	±12,0	±6,1	±6,0	±1,2	360	±12,0	±5,5	±6,0	±1,1

Усилия от нормативных нагрузок на фундаменты рядовых колонн

Шифр маркировочной схемы, нагрузка на перекрытие ветровой район	Тип фундамента	При основных сочетаниях нагрузок					При дополнительных сочетаниях нагрузок				
		N т	Mx тм	My тм	Qx т	Qy т	N т	Mx тм	My тм	Qx т	Qy т
3-6-4 (60,48) 1000-II	А	134	-9,8	—	-4,4	—	144	-9,0	—	-4,2	—
		128	-5,0	±3,8	-3,0	±1,0	138	-5,0	±3,4	-3,0	±0,9
		117	-10,6	—	-5,8	—	127	-10,3	—	-5,6	—
		111	-6,3	±3,8	-4,0	±1,0	121	-6,3	±3,4	-4,0	±0,9
	Б	225	±6,0	—	±2,3	—	250	±5,6	—	±2,2	—
		222	±0,8	±3,8	±0,4	±1,0	250	±0,8	±3,4	±0,4	±0,9
		204	±10,4	—	±5,0	—	250	±9,0	—	±5,0	—
		201	±4,4	±3,8	±3,0	±1,0	229	±4,4	±3,4	±3,0	±0,9
3-6-4 (60,48) 1000-IV	А	137	±10,8	—	-4,8	—	146	-10,3	—	-4,8	—
		128	-5,0	±5,8	-3,0	±1,5	138	-5,0	±5,2	-3,0	±1,4
		120	-12,1	—	-6,5	—	129	-11,6	—	-6,1	—
		111	-6,3	±5,8	-4,0	±1,5	121	-6,3	±5,2	-4,0	±1,4
	Б	225	±7,1	—	±2,9	—	250	±6,4	—	±2,7	—
		222	±0,8	±5,8	±0,4	±1,5	250	±0,8	±5,2	±0,4	±1,4
		204	±12,2	—	±6,0	—	229	±11,5	—	±5,6	—
		201	±4,4	±5,8	±2,0	±1,5	229	±4,4	±5,2	±2,0	±1,4
3-6-4 (60,48) 1500-II	А	159	-10,6	—	-5,1	—	169	-10,1	—	-5,0	—
		153	-7,3	±3,8	-3,9	±1,0	164	-7,3	±3,4	-3,9	±0,9
		129	-11,8	—	-6,9	—	144	-11,3	—	-6,8	—
		128	-8,5	±3,8	-5,0	±1,0	139	-8,5	±3,4	-5,0	±0,9
	Б	277	±6,2	—	±2,4	—	302	±5,7	—	±2,3	—
		277	±1,0	±3,8	±0,4	±1,0	302	±1,0	±3,4	±0,4	±0,9
		246	±13,0	—	±6,4	—	271	±12,5	—	±6,2	—
		246	±8,1	±3,8	±4,8	±1,0	271	±8,0	±3,4	±4,8	±0,9
3-6-4 (60,48) 1500-IV	А	162	-12,5	—	-5,8	—	171	-12,0	—	-5,6	—
		153	-7,3	±5,8	-3,9	±1,5	164	-7,3	±5,2	-3,9	±1,4
		131	-14,5	—	-7,6	—	146	-14,0	—	-7,5	—
		128	-9,3	±5,8	-6,0	±1,5	139	-9,3	±5,2	-6,0	±1,4
	Б	277	±7,3	—	±2,9	—	302	±7,3	—	±2,6	—
		277	±1,0	±5,8	±0,4	±1,5	302	±1,0	±5,2	±0,4	±1,4
		246	±14,1	—	±7,2	—	271	±13,5	—	±7,0	—
		246	±8,0	±5,8	±4,8	±1,5	271	±8,0	±5,2	±4,8	±1,4

Шифр маркировочной схемы, нагрузка на перекрытие ветровой район	Тип фундамента	При основных сочетаниях нагрузок					При дополнительных сочетаниях нагрузок				
		N т	Mx тм	My тм	Qx т	Qy т	N т	Mx тм	My тм	Qx т	Qy т
3-6-4 (60,48) 2000-II	А	185	-12,4	—	-5,8	—	195	-12,0	—	-5,7	—
		178	-9,1	±3,8	-4,9	±1,0	190	-9,0	±3,4	-4,9	±0,9
		151	-15,0	—	-7,5	—	161	-14,7	—	-7,3	—
		144	-11,6	±3,8	-6,5	±1,0	156	-11,6	±3,4	-6,6	±0,9
	Б	334	±6,4	—	±2,6	—	364	±5,9	—	±2,4	—
		334	±1,2	±3,8	±0,5	±1,0	364	±1,2	±3,4	±0,5	±0,9
		292	±15,0	—	±7,1	—	322	±14,5	—	±7,0	—
		292	±10,0	±3,8	±5,6	±1,0	322	±10,0	±3,4	±5,6	±0,9
3-6-4 (60,48) 2000-IV	А	187	-14,3	—	-6,8	—	196	-13,8	—	-6,6	—
		185	-9,0	±5,8	-4,9	±1,5	189	-9,0	±5,2	-4,9	±1,4
		153	-16,9	—	-8,6	—	162	-16,4	—	-8,5	—
		147	-11,6	±5,8	-6,5	±1,5	156	-11,6	±5,2	-6,5	±1,4
	Б	334	±7,5	—	±2,9	—	364	±6,8	—	±2,6	—
		334	±1,2	±5,8	±0,5	±1,5	364	±1,2	±5,2	±0,5	±1,4
		292	±16,1	—	±7,8	—	322	±15,4	—	±7,6	—
		292	±10,0	±5,8	±5,6	±1,5	322	±10,0	±5,2	±5,6	±1,4
3-6-4 (60,48) 2500-II	А	210	-14,3	—	-7,0	—	219	-14,0	—	-7,0	—
		205	-11,0	±3,8	-5,9	±1,0	215	-11,0	±3,4	-5,9	±0,9
		168	-18,1	—	-10,1	—	177	-17,7	—	-10,0	—
		163	-14,2	±3,8	-7,6	±1,0	173	-14,2	±3,4	-7,6	±0,9
	Б	390	±6,6	—	±2,6	—	392	±6,1	—	±2,5	—
		386	±1,5	±3,8	±0,6	±1,0	420	±1,5	±3,4	±0,6	±0,9
		338	±17,3	—	±8,1	—	368	±16,8	—	±8,0	—
		334	±12,2	±3,8	±6,4	±1,0	368	±12,2	±3,4	±6,4	±0,9
3-6-4 (60,48) 2500-IV	А	210	-16,2	—	-7,8	—	221	-15,8	—	-7,6	—
		202	-11,0	±5,8	-5,9	±1,5	215	-11,0	±5,2	-5,9	±1,4
		168	-19,4	—	-10,0	—	179	-18,9	—	-9,9	—
		160	-14,2	±5,8	-7,6	±1,5	173	-14,2	±5,2	-7,6	±1,4
	Б	390	±7,6	—	±3,0	—	390	±7,2	—	±2,8	—
		386	±1,5	±5,8	±0,6	±1,5	420	±1,5	±5,2	±0,6	±1,4
		338	±18,3	—	±9,3	—	368	±17,8	—	±9,0	—
		334	±12,2	±5,8	±6,4	±1,5	368	±12,2	±5,2	±6,4	±1,4

ГИП раздела	Ю.Огарев	
Гл. конструктор отд.	В.Жилинский	
Гл. конструктор ин-та	Ю.Огарев	

ТК 1976

Усилия от нормативных нагрузок на фундаменты рядовых колонн маркировочных схем 3-6-4 (60,48)

1.420-12 Выпуск 0-1

Лист 123

15748-02 75

Усилия от нормативных нагрузок на фундаменты рядовых колонн

Шифр маркировочной схемы, нагрузка на перекрытие, ветровой район	Тип фундамента	При основных сочетаниях нагрузок					При дополнительных сочетаниях нагрузок				
		N т	Mx тм	My тм	Qx т	Qy т	N т	Mx тм	My тм	Qx т	Qy т
3-6-5 (60,48) 1000-II	А	170	-9,9	—	-4,5	—	178	-9,5	—	-4,4	—
		163	-5,5	±5,0	-3,0	±1,3	174	-5,5	±4,5	-3,0	±1,2
		153	-11,2	—	-5,0	—	161	-10,8	—	-5,0	—
		146	-6,8	±5,0	-4,0	±1,3	167	-6,8	±4,5	-4,0	±1,2
	Б	286	±6,1	—	±2,5	—	316	±5,6	—	±2,4	—
		284	±0,8	±5,0	±0,4	±1,3	314	±0,7	±4,5	±0,4	±1,2
		266	±10,4	—	±5,0	—	296	±10,0	—	±5,0	—
		264	±5,1	±5,0	±3,0	±1,3	294	±5,1	±4,5	±3,0	±1,2
3-6-5 (60,48) 1000-IV	А	175	-12,3	—	-5,4	—	182	-11,7	—	-5,2	—
		164	-5,5	±6,8	-3,0	±1,7	172	-5,5	±6,1	-4,0	±1,5
		158	-13,7	—	-6,1	—	165	-13,0	—	-6,0	—
		147	-6,8	±6,8	-4,0	±1,7	158	-6,8	±6,1	-4,0	±1,5
	Б	288	±9,0	—	-4,1	—	317	±7,8	—	±3,6	—
		284	±0,8	±6,8	±0,4	±1,7	314	±0,4	±6,1	±0,3	±1,5
		268	±13,3	—	±6,1	—	297	±12,8	—	±6,0	—
		264	±5,1	±6,8	±3,0	±1,7	294	±5,1	±6,1	±3,0	±1,5
3-6-5 (60,48) 1500-II	А	206	-11,7	—	-5,5	—	216	-11,3	—	-5,4	—
		200	-7,4	±6,0	-4,1	±1,3	214	-7,4	±4,5	-4,1	±1,2
		180	-13,2	—	-7,3	—	190	-12,8	—	-7,2	—
		174	-8,8	±5,0	-5,2	±1,3	188	-8,8	±4,5	-5,2	±1,2
	Б	365	±6,4	—	±3,0	—	381	±5,8	—	±2,8	—
		362	±1,0	±5,0	±0,5	±1,3	380	±1,0	±4,5	±0,5	±1,2
		335	±12,9	—	±6,0	—	351	±12,3	—	±6,0	—
		332	±7,5	±5,0	±4,0	±1,3	350	±7,5	±4,5	±4,0	±1,2

Шифр маркировочной схемы, нагрузка на перекрытие, ветровой район	Тип фундамента	При основных сочетаниях нагрузок					При дополнительных сочетаниях нагрузок				
		N т	Mx тм	My тм	Qx т	Qy т	N т	Mx тм	My тм	Qx т	Qy т
3-6-5 (60,48) 1500-IV	А	208	-14,2	—	-6,4	—	218	-13,5	—	-6,1	—
		200	-7,3	±6,8	-4,1	±1,7	208	-7,3	±6,1	-4,1	±1,5
		182	-16,6	—	-8,0	—	192	-16,0	—	-8,0	—
		174	-9,8	±6,8	-5,0	±1,7	182	-9,8	±6,1	-5,2	±1,5
	Б	366	±9,2	—	±4,3	—	386	±8,0	—	±3,2	—
		362	±1,0	±6,8	±0,5	±1,7	380	±0,7	±6,1	±0,4	±1,5
		336	±15,7	—	±7,5	—	356	±14,9	—	±7,1	—
		332	±7,5	±6,8	±4,0	±1,7	350	±7,5	±6,1	±4,0	±1,5
3-6-5 (60,48) 2000-II	А	236	-13,5	—	-6,5	—	247	-1,3	—	-6,4	—
		228	-9,2	±5,0	-5,1	±1,3	239	-9,2	±4,5	-5,1	±1,2
		200	-16,6	—	-8,0	—	212	-16,2	—	-8,0	—
		193	-12,2	±5,0	-6,5	±1,3	204	-12,2	±4,5	-6,5	±1,2
	Б	430	±6,5	—	±3,1	—	461	±6,0	—	±3,0	—
		422	±1,2	±5,0	±0,6	±1,3	460	±1,2	±4,5	±0,6	±1,2
		398	±17,1	—	±8,0	—	421	±16,6	—	±8,0	—
		388	±11,8	±5,0	±6,3	±1,3	420	±11,8	±4,5	±6,3	±1,2
3-6-5 (60,48) 2000-IV	А	237	-16,0	—	-9,2	—	246	-15,3	—	-8,9	—
		226	-9,1	±6,8	-6,2	±1,7	237	-9,1	±6,1	-6,2	±1,5
		199	-20,3	—	-12,3	—	208	-19,9	—	-11,5	—
		188	-13,7	±6,8	-9,2	±1,7	198	-13,7	±6,1	-9,2	±1,5
	Б	434	±9,5	—	±4,7	—	460	±8,2	—	±4,1	—
		423	±1,0	±6,8	±0,7	±1,7	430	±1,0	±6,1	±0,7	±1,5
		318	±20,0	—	±11,9	—	333	±19,3	—	+11,5	—
		312	±11,8	±6,8	±7,8	±1,7	306	±11,8	±6,1	±7,8	±1,5

Рук. группы | Исаев

ТК 1976	Усилия от нормативных нагрузок на фундаменты рядовых колонн маркировочных схем 3-6-5 (60, 48)	1.420-12 Выпуск 0-1	Лист 124

15748-02 76

Усилия от нормативных нагрузок на фундаменты рядовых колонн

Шифр маркировочной схемы, нагрузка на перекрытие, ветровой район	Тип фундамента	При основных сочетаниях нагрузок					При дополнительных сочетаниях нагрузок				
		N т	Mx тм	My тм	Qx т	Qy т	N т	Mx тм	My тм	Qx т	Qy т
3-6-3 (48,48,72) 1000-II	А	119	-7,8	—	-4,6	—	136	-7,5	—	-4,4	—
		112	-3,7	±3,6	-2,6	±1,1	129	-3,7	±3,2	-2,6	±1,0
		103	-8,1	—	-4,8	—	120	-7,8	—	-4,6	—
		86	-4,0	±3,6	-3,8	±1,1	113	-4,0	±3,2	-3,8	±1,0
	Б	141	±4,3	—	±3,2	—	—	—	—	—	—
		135	±0,8	±3,6	±0,7	±1,1	—	—	—	—	—
		118	±7,0	—	±5,3	—	—	—	—	—	—
		112	±3,5	±3,6	±2,8	±1,1	—	—	—	—	—
3-6-3 (48,48,72) 1000-IV	А	125	-10,2	—	-6,0	—	141	-9,6	—	-5,7	—
		112	-3,7	±6,4	-2,6	±1,8	129	-3,7	±5,8	-2,6	±1,6
		109	-10,5	—	-6,2	—	125	-9,9	—	-5,9	—
		96	-4,0	±6,4	-2,8	±1,8	113	-4,0	±5,8	-3,8	±1,6
	Б	144	±6,3	—	±4,7	—	—	—	—	—	—
		134	±0,8	±6,4	±0,7	±1,8	—	—	—	—	—
		121	±9,0	—	±6,8	—	—	—	—	—	—
		111	±3,5	±6,4	±2,8	±1,8	—	—	—	—	—
3-6-3 (48,48,72) 1500-II	А	136	-9,1	—	-5,5	—	152	-8,8	—	-5,2	—
		129	-5,0	±3,6	-3,5	±1,1	146	-5,0	±3,2	-3,5	±1,0
		112	-9,6	—	-5,7	—	128	-9,3	—	-5,5	—
		105	-5,5	±3,6	-3,9	±1,1	122	-5,5	±3,2	-3,9	±1,0
	Б	180	±4,5	—	±3,4	—	—	—	—	—	—
		174	±1,0	±3,6	±0,8	±1,1	—	—	—	—	—
		146	±8,5	—	±6,4	—	—	—	—	—	—
		140	±5,0	±3,6	±4,0	±1,1	—	—	—	—	—
3-6-3 (48,48,72) 1500-IV	А	141	-11,5	—	-6,8	—	157	-12,9	—	-7,6	—
		129	-5,0	±6,4	-3,5	±1,8	146	-5,0	±5,8	-3,5	±1,6
		117	-12,0	—	-7,1	—	133	-13,4	—	-7,9	—
		105	-5,5	±6,4	-3,9	±1,8	122	-5,5	±5,8	-3,9	±1,6
	Б	184	±6,4	—	±4,8	—	—	—	—	—	—
		174	±1,0	±6,4	±0,8	±1,8	—	—	—	—	—
		150	±10,4	—	±7,8	—	—	—	—	—	—
		140	±5,0	±6,4	±4,0	±1,8	—	—	—	—	—

Шифр маркировочной схемы, нагрузка на перекрытие, ветровой район	Тип фундамента	При основных сочетаниях нагрузок					При дополнительных сочетаниях нагрузок				
		N т	Mx тм	My тм	Qx т	Qy т	N т	Mx тм	My тм	Qx т	Qy т
3-6-3 (48,48,72) 2000-II	А	146	-10,3	—	-6,1	—	162	-10,0	—	-6,0	—
		144	-6,2	±3,6	-4,4	±1,1	162	-6,2	±3,2	-4,4	±1,0
		114	-11,0	—	-6,4	—	130	-10,7	—	-6,3	—
		112	-6,0	±3,6	-4,8	±1,1	130	-6,0	±3,2	-4,9	±1,0
	Б	221	±4,8	—	±3,6	—	—	—	—	—	—
		215	±1,3	±3,6	±1,1	±1,1	—	—	—	—	—
		176	±10,2	—	±7,7	—	—	—	—	—	—
		170	±6,7	±3,6	±5,4	±1,1	—	—	—	—	—
3-6-3 (48,48,72) 2000-IV	А	157	-12,7	—	-7,5	—	173	-12,1	—	-7,1	—
		144	-6,2	±6,4	-4,4	±1,8	162	-6,2	±5,8	-4,4	±1,6
		125	-13,4	—	-7,9	—	141	-12,8	—	-7,6	—
		112	-6,9	±6,4	-4,8	±1,8	130	-6,9	±5,8	-4,9	±1,6
	Б	225	±6,7	—	±5,0	—	—	—	—	—	—
		215	±1,3	±6,4	±1,1	±1,8	—	—	—	—	—
		180	±12,1	—	±9,1	—	—	—	—	—	—
		170	±6,7	±6,4	±5,4	±1,8	—	—	—	—	—
3-6-3 (48,48,72) 2500-II	А	167	-15,7	—	-9,4	—	185	-15,3	—	-9,2	—
		152	-11,5	±3,6	-7,5	±1,1	152	-11,5	±3,2	-7,5	±1,0
		145	-20,3	—	-12,6	—	162	-20,3	—	-12,4	—
		129	-16,4	±3,6	-10,7	±1,1	129	-16,4	±3,2	-10,7	±1,0
	Б	264	±6,0	—	±2,5	—	—	—	—	—	—
		255	±1,6	±3,6	±1,0	±1,1	—	—	—	—	—
		213	±12,8	—	±7,8	—	—	—	—	—	—
		204	±9,5	±3,6	±6,2	±1,1	—	—	—	—	—
3-6-3 (48,48,72) 2500-IV	А	173	-18,0	—	-10,4	—	189	-17,3	—	-10,2	—
		160	-11,5	±6,4	-7,5	±1,8	160	-11,5	±5,8	-7,5	±1,6
		150	-22,9	—	-13,6	—	167	-22,3	—	-13,3	—
		137	-16,4	±6,4	-10,7	±1,8	137	-16,4	±5,8	-10,7	±1,6
	Б	264	±6,9	—	±3,4	—	—	—	—	—	—
		255	±1,6	±6,4	±1,0	±1,8	—	—	—	—	—
		213	±14,7	—	±10,0	—	—	—	—	—	—
		204	±9,6	±6,4	±6,2	±1,8	—	—	—	—	—

Инв. № подл. | Подпись и дата | Взам. инв. №

Разработал	Ишханов		
Нач. отд.			
Гл. инженер проекта			

ТК 1976	Усилия от нормативных нагрузок на фундаменты рядовых колонн маркировочных схем 3-6-3 (48, 48, 72)	1.420-12 Выпуск 0-1
		Лист 125

Усилия от нормативных нагрузок на фундаменты рядовых колонн

Шифр маркировочной схемы, нагрузка на перекрытие, ветровой район	Тип фундамента	При основных сочетаниях нагрузок					При дополнительных сочетаниях нагрузок				
		N т	Mx тм	My тм	Qx т	Qy т	N т	Mx тм	My тм	Qx т	Qy т
3-6-4 (48,48,72) 1000-II	А	164	-7,8	—	-4,1	—	180	-7,5	—	-4,0	—
		151	-3,7	±4,8	-2,5	±1,4	168	-3,7	+4,4	-2,5	±1,2
		148	-8,4	—	-4,5	—	164	-8,1	—	-4,3	—
		135	-4,3	±4,8	-2,9	±1,4	152	4,3	±4,4	-2,9	±1,2
	Б	204	±5,4	—	±2,9	—	—	—	—	—	—
		196	±1,2	±4,8	±0,8	±1,4	—	—	—	—	—
		183	±10,6	—	±5,6	—	—	—	—	—	—
		175	±6,4	±4,8	±4,4	±1,4	—	—	—	—	—
3-6-4 (48,48,72) 1000-IV	А	171	-10,0	—	-5,3	—	186	-9,4	—	-5,0	—
		151	-3,7	±7,5	-2,5	±2,1	168	-3,7	±6,8	-2,5	±1,9
		155	-10,6	—	-5,6	—	170	-10,0	—	-5,4	—
		135	-4,3	±7,5	-2,9	±2,1	152	-4,3	±6,8	-2,9	±1,9
	Б	209	±7,8	—	±4,1	—	—	—	—	—	—
		196	±1,2	±7,5	±0,8	±2,1	—	—	—	—	—
		188	±13,0	—	±6,9	—	—	—	—	—	—
		175	±6,4	±7,5	±4,4	±2,1	—	—	—	—	—
3-6-4 (48,48,72) 1500-II	А	190	-9,4	—	-5,3	—	207	-9,1	—	-5,1	—
		176	-4,9	±4,8	-3,3	±1,4	195	-4,9	±4,4	-3,3	±1,2
		165	-10,2	—	-5,7	—	182	-9,9	—	-5,6	—
		151	-5,7	±4,8	-3,9	±1,4	170	-5,7	±4,4	-3,9	±1,2
	Б	265	±5,6	—	±3,2	—	—	—	—	—	—
		252	±1,4	±4,8	±1,0	±1,4	—	—	—	—	—
		233	±13,4	—	±7,7	—	—	—	—	—	—
		220	±9,3	±4,8	±6,4	±1,4	—	—	—	—	—
3-6-4 (48,48,72) 1500-IV	А	199	-13,1	—	-7,3	—	204	-12,5	—	-7,0	—
		176	-4,9	±7,5	-3,3	±2,1	195	-4,9	±6,8	-3,3	±1,9
		174	-13,9	—	-8,0	—	179	-13,3	—	-7,7	—
		151	-5,7	±7,5	-3,9	±2,1	170	-5,7	±6,8	-3,9	±1,9
	Б	265	8,0	—	±4,6	—	—	—	—	—	—
		252	1,4	±7,5	±1,0	±2,1	—	—	—	—	—
		233	15,9	—	±9,1	—	—	—	—	—	—
		220	9,3	±7,5	±6,4	±2,1	—	—	—	—	—

Шифр маркировочной схемы нагрузка на перекрытие, ветровой район	Тип фундамента	При основных сочетаниях нагрузок					При дополнительных сочетаниях нагрузок				
		N т	Mx тм	My тм	Qx т	Qy т	N т	Mx тм	My тм	Qx т	Qy т
3-6-4 (48,48,72) 2000-II	А	216	-13,7	—	-7,6	—	233	-13,4	—	-7,4	—
		205	-9,7	±4,8	-6,6	±1,4	221	-9,7	±4,4	-6,6	±1,2
		183	-14,8	—	-8,2	—	200	-14,5	—	-8,2	—
		172	-10,8	±4,8	-7,3	±1,4	188	-10,8	±4,4	-7,3	±1,2
	Б	320	±5,9	—	±2,9	—	—	—	—	—	—
		311	±1,6	±4,8	±1,1	±1,4	—	—	—	—	—
		277	±16,3	—	±9,0	—	—	—	—	—	—
		268	±12,0	±4,8	±8,0	±1,4	—	—	—	—	—
3-6-4 (48,48,72) 2000-IV	А	233	-16,1	—	-9,1	—	238	-15,5	—	-8,9	—
		205	-9,7	±7,5	-6,6	±2,1	221	-9,7	±6,8	-6,6	±1,9
		200	-17,2	—	-9,8	—	205	-16,6	—	-9,3	—
		172	-10,8	±7,5	-7,3	±2,1	188	-10,8	±6,8	-7,3	±1,9
	Б	325	±8,3	—	±4,7	—	—	—	—	—	—
		312	±1,6	±7,5	±1,1	±2,1	—	—	—	—	—
		282	±18,7	—	±10,5	—	—	—	—	—	—
		268	±12,0	±7,5	±8,0	±2,1	—	—	—	—	—
3-6-4 (48,48,72) 2500-II	А	242	-15,7	—	-8,8	—	258	-15,3	—	-8,7	—
		230	-11,6	±4,8	-7,9	±1,4	247	-11,6	±4,4	-7,9	±1,2
		201	-17,1	—	-9,8	—	217	-16,7	—	-9,5	—
		189	-13,0	±4,8	-8,9	±1,4	206	-13,0	±4,4	-8,9	±1,2
	Б	371	±6,1	—	±3,5	—	—	—	—	—	—
		363	±1,8	±4,8	±1,2	±1,4	—	—	—	—	—
		318	±19,1	—	±11,0	—	—	—	—	—	—
		310	±14,8	±4,8	±10,0	±1,4	—	—	—	—	—
3-6-4 (48,48,72) 2500-IV	А	248	-18,0	—	-10,4	—	264	-17,4	—	-10,1	—
		230	-11,6	±7,5	-7,9	±2,1	247	-11,6	±6,8	-7,9	±1,9
		207	-19,4	—	-11,1	—	223	-18,8	—	-10,7	—
		189	-13,0	±7,5	-8,9	±2,1	206	-13,0	±6,8	-8,9	±1,9
	Б	376	±8,4	—	±4,8	—	—	—	—	—	—
		363	±1,8	±7,5	±1,2	±2,1	—	—	—	—	—
		323	±21,4	—	±12,2	—	—	—	—	—	—
		310	±14,8	±7,5	±10,0	±2,1	—	—	—	—	—

ТК 1976	Усилия от нормативных нагрузок на фундаменты рядовых колонн маркировочных схем 3-6-4 (48,48,72)	1.420-12 Выпуск 01
		Лист 126

Усилия от нормативных нагрузок на фундаменты рядовых колонн

Шифр маркировочной схемы, нагрузка на перекрытие, ветровой район	Тип фундамента	При основных сочетаниях нагрузок					При дополнительных сочетаниях нагрузок				
		N т	Mx тм	My тм	Qx т	Qy т	N т	Mx тм	My тм	Qx т	Qy т
3-6-5 (48,48,72) 1000-II	А	197	-10,3	—	-5,7	—	214	-9,9	—	-5,0	—
		182	-5,7	±9,1	-3,7	±2,6	200	-5,7	±8,2	-3,9	±2,3
		187	-12,0	—	-6,0	—	203	-11,5	—	-6,0	—
		171	-7,0	±9,1	-5,0	±2,6	190	-7,6	±8,2	-5,0	±2,3
	Б	274	±6,4	—	±3,2	—	—	—	—	—	—
		258	±0,9	±9,1	±0,5	±2,6	—	—	—	—	—
		253	±10,0	—	±6,0	—	—	—	—	—	—
		237	±4,4	±9,1	±2,8	±2,6	—	—	—	—	—
3-6-5 (48,48,72) 1000-IV	А	206	-12,9	—	-6,9	—	222	-12,2	—	-6,6	—
		182	-5,7	±14,3	-3,8	±3,9	200	-5,7	±12,9	-3,8	±3,6
		196	-14,7	—	-8,2	—	211	-14,0	—	-7,9	—
		171	-7,6	±14,3	-5,0	±3,9	190	-7,6	±12,9	-5,0	±3,6
	Б	280	±9,5	—	±4,7	—	—	—	—	—	—
		258	±0,9	±14,3	±0,5	±3,9	—	—	—	—	—
		260	±14,0	—	±8,4	—	—	—	—	—	—
		237	±4,4	±14,3	±4,2	±3,9	—	—	—	—	—
3-6-5 (48,48,72) 1500-II	А	230	-12,3	—	-7,0	—	246	-11,8	—	-6,9	—
		214	-7,7	±9,1	-5,2	±2,6	232	-7,7	±8,2	-5,2	±2,3
		213	-13,9	—	-8,0	—	230	-13,5	—	-8,0	—
		197	-10,0	±9,1	-6,9	±2,6	216	-10,5	±8,2	-6,9	±2,3
	Б	342	±6,6	—	±3,5	—	—	—	—	—	—
		332	±1,0	±9,1	±0,6	±2,6	—	—	—	—	—
		312	±14,0	—	±8,0	—	—	—	—	—	—
		302	±8,4	±9,1	±5,0	±2,6	—	—	—	—	—

Шифр маркировочной схемы, нагрузка на перекрытие, ветровой район	Тип фундамента	При основных сочетаниях нагрузок					При дополнительных сочетаниях нагрузок				
		N т	Mx тм	My тм	Qx т	Qy т	N т	Mx тм	My тм	Qx т	Qy т
3-6-5 (48,48,72) 1500-IV	А	238	-14,8	—	-8,2	—	254	-14,1	—	-7,9	—
		214	-7,7	±14,3	-5,2	±3,9	232	-7,7	±12,9	-5,0	±3,6
		222	-16,7	—	-10,1	—	238	-16,0	—	-9,8	—
		197	-10,0	±14,3	-6,9	±3,9	216	-10,0	±12,9	-6,9	±3,6
	Б	347	±9,7	—	±4,8	—	—	—	—	—	—
		332	±1,0	±14,3	±0,6	±3,9	—	—	—	—	—
		317	±17,0	—	±10,3	—	—	—	—	—	—
		302	±9,3	±14,3	±6,1	±3,9	—	—	—	—	—
3-6-5 (48,48,72) 2000-II	А	261	-14,2	—	-7,1	—	278	-13,7	—	-6,6	—
		245	-9,6	±9,1	-6,5	±2,6	264	-8,3	±8,2	-6,5	±2,3
		239	-16,4	—	-8,2	—	256	-16,0	—	-8,0	—
		224	-11,8	±9,1	-8,0	±2,6	242	-11,8	±8,2	-8,0	±2,3
	Б	410	±6,9	—	±3,7	—	—	—	—	—	—
		400	±1,3	±9,1	±0,7	±2,6	—	—	—	—	—
		370	±15,9	—	±8,5	—	—	—	—	—	—
		360	±10,3	±9,1	±7,0	±2,6	—	—	—	—	—
3-6-5 (48,48,72) 2000-IV	А	270	-16,7	—	-8,4	—	285	-16,0	—	-8,0	—
		245	-9,6	±14,3	-6,5	±3,9	264	-9,6	±12,9	-6,5	±3,6
		248	-18,7	—	-12,0	—	264	-18,0	—	-11,7	—
		224	-11,8	±14,3	-8,8	±3,9	242	-11,8	±12,9	-8,9	±3,6
	Б	415	±9,9	—	±4,9	—	—	—	—	—	—
		400	±1,3	±14,3	±0,7	±3,9	—	—	—	—	—
		375	±19,0	—	±12,0	—	—	—	—	—	—
		360	±10,3	±14,3	±7,0	±3,9	—	—	—	—	—

Инв. № подл. | Подпись и дата | Взам. инв. №

ТК 1976

Усилия от нормативных нагрузок на фундаменты рядовых колонн маркировочных схем 3-6-5 (48,48,72)

1.420-12 Выпуск 0-1

Лист 127

Дополнительные усилия от нормативных нагрузок на фундаменты связевых колонн

При установке связей по каждому ряду				
Шифр маркировочных схем / ветровой район	Тип фундамента	N', т	M'_y, тм	Q'_y, т
3-6-3(48,48,72) II	А	±11	±0,3	±2,6
	Б	±5	±0,3	±2,6
3-6-3(48,48,72) III	А	±17	±0,4	±4,1
	Б	±7	±0,4	±4,1
3-6-4(48,48,72) II	А	±17	±0,3	±5
	Б	±10	±0,3	±3,5
3-6-4(48,48,72) IV	А	±26	±0,5	±5,4
	Б	±16	±0,5	±5,4
3-6-5(48,48,72) II	А	±22	±0,5	±4,2
	Б	±16	±0,5	±4,2
3-6-5(48,48,72) IV	А	±35	±0,7	±6,5
	Б	±25	±0,7	±6,5

При разреженной установке связей				
Шифр маркировочных схем / ветровой район	Тип фундамента	N', т	M'_y, тм	Q'_y, т
3-6-3(48,48,72) II	А	±16	±0,6	±4,8
3-6-3(48,48,72) IV	А	±24	±0,8	±7,2
3-6-4(48,48,72) II	А	±27	±0,6	±6,2
3-6-4(48,48,72) IV	А	±42	±1,0	±9,7
3-6-5(48,48,72) II	А	±38	±1,0	±7,2
3-6-5(48,48,72) IV	А	±50	±1,4	±12,2

Примечание:

Данные усилия суммируются с усилиями N, M_y, Q_y, приведенными в таблицах для рядовых колонн.

Инв. № подл. | Подпись и дата | Взам. инв. №

ТК 1976	Дополнительные усилия от нормативных нагрузок на фундаменты связевых колонн маркировочных схем 3-6-3 (48,48,72), 3-6-4 (48,48,72), 3-6-5 (48,48,72)	1.420-12 Выпуск 0-1	
		Лист	128

Дополнительные усилия на фундаменты торцевых колонн и колонн у деформационных швов от одностороннего загружения ригелей.

Шифр маркировочных схем	Временная длительная нагрузка кг/м²	Тип фундамента	M_y^1 тм	Q_y^1, при высоте первого этажа 4,8 м	Q_y^1, при высоте первого этажа 6,0 м
П-6-3(48) П-6-4(48) П-6-5(48) П-6-3(60,48) П-6-4(60,48) П-6-5(60,48) З-6-3(48,48,72) З-6-4(48,48,72) З-6-5(48,48,72)	1000	А	-1,4	-1,0	-0,8
		Б	-2,8	-1,9	-1,5
	1500	А	-1,9	-1,3	-1,0
		Б	-3,8	-2,5	-2,0
	2000	А	-2,3	-1,6	-1,2
		Б	-4,6	-3,1	-2,4
	2500	А	-2,8	-1,9	-1,5
		Б	-5,6	-3,7	-2,9

Примечания:

1. Значения усилий на фундаменты колонн торцевых рам, или рам у деформационных швов принимаются как по таблице усилий на фундаменты рядовых колонн с коэффициентом К=0,6 и к ним добавляются усилия приведенные в настоящей таблице. Кроме того при расчете фундаментов торцевых колонн следует дополнительно учитывать вес торцевых стен.
2. В шифрах маркировочных схем значения „п" принимают от 2 до 10.

Рук. отд.		Фомальский
Г. инж. пр.		Селиверстова
Рук. группы		Шорина
Проверил		

ТК 1976	Дополнительные усилия от нормативных нагрузок на фундаменты торцевых колонн маркировочных схем П-6-3(48); П-6-4(48); П-6-5(48); П-6-3(60,48); П-6-4(60,48); П-6-5(60,48); З-6-3(48,48,72); З-6-4(48,48,72); З-6-5(48,48,72).	1.420-12 Выпуск 0-1	Лист 129

15748-02

Дополнительные усилия от нормативных ветровых нагрузок на фундаменты связевых колонн и колонн продольных рам

Шифр маркировочной схемы / ветровой р-н	Усилия	При установке связей по каждой ряду: Тип фундамента	Количество пролетов поперечной рамы: 2	3	4	5 и более	При разреженной установке связей: Тип фундамента	Количество пролетов поперечной рамы: 2;4;6;8	3	5	7	При установке продольных рам: Тип фундамента	Отдельно стоящий блок здания: Количество пролетов поперечной рамы: 2	3	4	5 и более	Сдвоенный блок здания: Количество пролетов поперечной рамы: 2	3	4	5 и более
П-6-3(48)	M_y (тм)	А, Б	±0,3	±0,35	±0,35	±0,4	Б	±0,9	±0,7	±1,1	±0,75	Б	±4,7	±4,5	±3,6	±3,2	±5,0	±2,9	±2,2	±1,9
	N (т)		±4,5	±5,0	±5,3	±5,6		±13,4	±10,1	±16,7	±11,7		±7,6	±7,4	±6,5	±6,1	±7,8	±5,9	±5,2	±4,9
II	Q_y (т)		±1,4	±1,60	±1,7	±1,8		±4,3	±3,2	±5,4	±3,8		±2,4	±2,3	±1,9	±1,7	±2,5	±1,7	±1,4	±1,2
П-6-3(48)	M_y (тм)	А, Б	±0,45	±0,55	±0,55	±0,6	Б	±1,4	±1,0	±1,8	±1,3	Б	±2,5	±2,5	±1,9	±1,5	±7,0	±6,1	±5,0	±4,5
	N (т)		±7,1	±7,9	±8,4	±8,8		±21,0	±15,7	±26,3	±18,4		±7,7	±5,8	±5,2	±4,8	±10,0	±9,0	±8,2	±7,7
IV	Q_y (т)		±2,30	±2,5	±2,7	±2,8		±6,8	±5,1	±8,5	±5,9		±2,4	±1,6	±1,3	±1,1	±3,5	±3,2	±2,6	±2,4
П-6-4(48)	M_y (тм)	А Б	±0,3	±0,35	±0,35	±0,4	Б	±0,9	±0,7	±1,1	±0,75	Б	±8,3	±4,8	±3,6	±0,9	±5,3	±2,6	±1,6	±1,2
	N (т)		±8,3	±9,3	±9,9	±10,3		±24,7	±18,5	±30,9	±21,7		±19,3	±14,5	±12,8	±9,3	±15,5	±11,6	±10,2	±9,7
II	Q_y (т)		±2,0	±2,3	±2,4	±2,5		±6,0	±4,5	±7,5	±5,3		±4,2	±2,7	±2,2	±1,1	±3,0	±1,8	±1,4	±1,2
П-6-4(48)	M_y (тм)	А, Б	±0,45	±0,55	±0,60	±0,60	Б	±1,4	±1,0	±1,8	±1,3	Б	±1,4	±4,4	±2,8	±2,1	±8,4	±4,1	±2,6	±1,8
	N (т)		±12,9	±14,5	±15,4	±16,1		±38,8	±28,9	±48,2	±33,8		±15,1	±18,6	±16,4	±15,5	±24,4	±18,2	±16	±15,2
IV	Q_y (т)		±3,2	±3,6	±3,8	±3,9		±9,5	±7,1	±11,9	±8,4		±1,8	±2,9	±2,2	±1,9	±4,6	±2,8	±2,1	±1,8
П-6-5(48)	M_y (тм)	А, Б	—	±0,4	±0,4	±0,4	Б	±1,10	±0,8	±1,4	±1,0	Б	—	±3,1	±4,9	±4,1	—	±3,6	±2,3	±1,7
	N (т)		—	±15,2	±16,2	±16,9		±40,4	±30,3	±50,4	±35,3		—	±19,2	±22,1	±20,8	—	±20	±17,7	±16,7
II	Q_y (т)		—	±3,0	±3,3	±3,4		±9,0	±6,8	±11,3	±8,0		—	±2,3	±3,0	±2,7	—	±2,5	±1,9	±1,6
П-6-5(48)	M_y (тм)	А, Б	—	±0,6	±0,65	±0,7	Б	±1,8	±1,4	±2,2	±1,6	Б	—	0	0	0	—	±2,1	±3,5	±2,5
	N (т)		—	±23,9	±25,4	±26,4		±63,5	±47,5	±79,2	±55,5		—	±19,6	±17,4	±18,3	—	±25,6	±27,8	±25,1
IV	Q_y (т)		—	±4,8	±5,2	±5,4		±14,2	±10,7	±17,8	±12,5		—	±1,1	±0,6	±0,3	—	±2,6	±3,1	±2,7

Примечания:
1. Дополнительные усилия на фундаменты колонн продольных рам даны по I и II, а также III и IV районам СССР по скоростному напору ветра.
2. Данные усилия суммируются с усилиями N_t, M_y, Q_y, приведенными для рядовых колонн.

ТК 1976	Дополнительные усилия от нормативных ветровых нагрузок на фундаменты связевых колонн и колонн продольных рам маркировочных схем П-6-3(48); П-6-4(48); П-6-5(48)	1.420-12 Выпуск 0-1
		Лист 130

15748-02 82

Дополнительные усилия от нормативных ветровых нагрузок на фундаменты связевых колонн и колонн продольных рам

Шифр маркировочной схемы / ветровой район	Усилия	При установке связей по каждому ряду: Тип фундамента	Количество пролетов поперечной рамы: 2	3	4	5 и более	При разреженной установке связей: Тип фундамента	Количество пролетов поперечной рамы: 2,4,6,8	3	5	7	При установке продольных рам: Тип фундамента	Отдельностоящий блок здания, Количество пролетов поперечной рамы: 2	3	4	5 и более	Сдвоенный блок здания, Количество пролетов поперечной рамы: 2	3	4	5 и более
П-6-3(60;48) II	M_y (тм)	А,Б	±0,3	±0,3	±0,35	±0,4	Б	±0,9	±0,7	±1,1	±0,8	Б	±8,5	±8,2	±7,0	±6,4	±8,9	±6,1	±5,2	±4,7
	N (т)		±5,3	±6,0	±6,3	±6,6		±15,9	±11,9	±19,8	±13,9		±8,7	±8,4	±7,5	±7,0	±9,0	±6,8	±6,0	±5,6
	Q_0 (т)		±1,5	±1,70	±1,8	±1,9		±4,5	±3,4	±5,6	±4,1		±2,6	±2,5	±2,1	±1,9	±2,7	±1,8	±1,5	±1,3
П-6-3(60;48) IV	M_y (тм)	А,Б	±0,4	±0,45	±0,5	±0,5	Б	±1,2	±0,9	±1,5	±1,1	Б	±7,6	±4,9	±4,0	±3,5	±10,8	±9,7	±8,3	±7,5
	N (т)		±8,4	±9,3	±10,0	±10,5		±24,9	±18,6	±31,0	±21,8		±8,8	±5,6	±5,9	±5,5	±11,5	±10,5	±9,5	±8,8
	Q_y (т)		±2,4	±2,7	±2,9	±3,0		±7,2	±5,4	±9,0	±6,3		±2,7	±1,8	±1,5	±1,3	±3,7	±3,4	±2,9	±2,4
П-6-4(60;48) II	M_y (тм)	А,Б	±0,35	±0,4	±4,2	±4,4	Б	±1,0	±0,75	±1,3	±0,9	Б	±15,0	±10,5	±8,9	±5,3	±11,2	±7,7	±6,4	±5,8
	N (т)		±9,4	±10,5	±11,2	±11,7		±28,0	±21,0	±35,0	±24,5		±21,2	±15,9	±14,2	±10,3	±17,0	±12,7	±11,4	±10,7
	Q_y (т)		±2,0	±2,2	±2,4	±2,5		±6,0	±4,5	±7,5	±5,2		±5,6	±4,0	±3,5	±2,3	±4,3	±3,0	±2,6	±2,4
П-6-4(60;48) IV	M_y (тм)	А,Б	±0,9	±0,6	±1,1	±1,1	Б	±2,7	±2,0	±3,4	±2,4	Б	±8,8	±17,5	±10,5	±9,5	±17,7	±12,2	±10,2	±9,2
	N (т)		±14,7	±16,5	±17,5	±18,2		±43,8	±32,8	±54,8	±38,4		±16,7	±20,4	±18,2	±17,0	±26,6	±20,0	±17,8	±16,8
	Q_y (т)		±3,2	±3,6	±3,8	±4,0		±9,6	±7,2	±12,0	±8,4		±3,8	±4,9	±4,3	±3,9	±6,8	±4,7	±4,1	+3,8
П-6-5(60;48) II	M_y (тм)	А,Б	—	±0,45	±0,5	±0,5	Б	±1,2	±0,9	±1,3	±1,1	Б	—	±9,6	±11,8	±10,8	—	±10,2	±8,0	±7,6
	N (т)		—	±16,7	±17,7	±17,4		±44,4	±33,3	±55,4	±3,9		—	±20,8	±23,9	±22,4	—	±21,6	±19,2	±17,9
	Q_x (т)		—	±3,1	±3,3	±3,2		±8,3	±6,2	±10,4	±7,2		—	±3,6	±4,3	±4,0	—	±3,7	±3,2	±3,0
П-6-5(60;48) IV	M_y (тм)	А,Б	—	±0,75	±0,8	±0,8	Б	±2,0	±1,50	±2,5	±1,8	Б	—	±8,1	±6,4	±5,6	—	±12,7	±14,3	±13,3
	N (т)		—	±26,0	±27,6	±27,0		±69,5	±52,1	±86,7	±60,7		—	±21,2	-18,8	±17,6	—	±27,6	±30,0	±28,2
	Q_y (т)		—	±4,9	±5,2	±5,1		±13,1	±9,8	±15,4	±11,4		—	±3,3	±2,7	±2,5	—	±4,8	±5,3	±5,0

Примечания: 1. Дополнительные усилия на фундаменты колонн продольных рам даны по I–II, а также III–IV районам СССР по скоростному напору ветра.
2. Данные усилия суммируются с усилиями N, M_y и Q_y, приведенными для рядовых колонн.

ТК 1976	Дополнительные усилия от нормативных ветровых нагрузок на фундаменты связевых колонн и колонн продольных рам маркировочных схем П-6-3(60,48); П-6-4(60,48); П-6-5(60,48).	1.420-12 Выпуск 0-1
		Лист 131

Гл. инж. пр-та Ямпольский
Рук. группы Селиверстова
Проверил Шорина

Усилия от нормативных нагрузок на фундаменты рядовых колонн

Шифр маркировочной схемы нагрузка на перекрытие ветровой район	Тип фундамента	При основных сочетаниях нагрузок					При дополнительных сочетаниях нагрузок				
		N т	Mx тм	My тм	Qx т	Qy т	N т	Mx тм	My тм	Qx т	Qy т
2-6-3(60) 3-6-3(60) 3-6-3(72,60) 1000-IV	А	80	-13,0		-6,2		86	-12,4		-6,0	
		73	-6,6	±5,9	-3,8	±1,49	80	-6,6	±5,3	-3,8	±1,34
		96	-11,3		-5,2		105	-10,7		-5,0	
		89	-4,9	±5,9	-2,8	±1,49	99	-4,9	±5,3	-2,8	±1,34
	Б	147	±13,7		±6,5		159	±12,9		±6,2	
		147	±5,7	±5,9	±3,0	±1,49	159	±5,9	±5,3	±3,0	±1,34
		170	±8,8		±3,9		198	±7,8		±3,6	
		170	±0,78	±5,9	±0,4	±1,49	198	±0,78	±5,3	±0,4	±1,34
2-6-3(60) 3-6-3(60) 3-6-3(72,60) 1500-IV	А	88	-15,4		-7,6		94	-14,8		-7,4	
		81	-9,0	±5,9	-5,2	±1,49	88	-9,0	±5,3	-5,2	±1,34
		111	-13,0		-6,2		121	-12,4		-6,0	
		104	-6,6	±5,9	-3,8	±1,49	115	-6,6	±5,3	-3,8	±1,34
	Б	176	±16,5		±8,0		188	±16,5		±7,9	
		176	±8,5	±5,9	±4,5	±1,49	188	±9,5	±5,3	±4,7	±1,34
		210	±9,1		±4,0		240	±8,1		±3,7	
		210	±1,05	±5,9	±0,5	±1,49	240	±1,05	±5,3	±0,5	±1,34
2-6-3(60) 3-6-3(60) 3-6-3(72,60) 2000-IV	А	95	-18,1		-9,1		102	-17,4		-8,9	
		88	-11,7	±5,9	-6,7	±1,49	96	-11,6	±5,3	-6,7	±1,34
		128	-14,7		-7,2		138	-14,0		-6,9	
		121	-8,3	±5,9	-4,8	±1,49	132	-8,2	±5,3	-4,7	±1,34
	Б	204	±19,3		9,5		216	±18,5		±9,2	
		204	±11,3	±5,9	6,0	±1,49	216	±11,5	±5,3	±6,0	±1,34
		250	±9,3		4,1		277	±8,3		±3,8	
		250	±1,3	±5,9	0,6	±1,49	277	±1,3	±5,3	±0,6	±1,34
2-6-3(60) 3-6-3(60) 3-6-3(72,60) 2500-IV	А	103	-20,6		-10,5		110	-20,0		-10,3	
		96	-14,2	±5,9	-8,1	±1,49	104	-14,2	±5,3	-8,1	±1,34
		143	-16,3		-8,1		151	-15,7		-7,9	
		136	-9,9	±5,9	-5,7	±1,49	145	-9,9	±5,3	-5,7	±1,34
	Б	228	±22,0		±11,0		236	±21,3		±10,7	
		228	±14,0	±5,9	±7,5	±1,49	236	±14,3	±5,3	±7,5	±1,34
		288	±9,6		±4,2		315	±8,6		±3,9	
		288	±1,6	±5,9	±0,7	±1,49	315	±1,6	±5,3	±0,7	±1,34

Шифр маркировочн. схем нагрузка на перекрытие ветровой район	Тип фундамента	При основных сочетаниях нагрузок					При дополнительных сочетаниях нагрузок				
		N т	Mx тм	My тм	Qx т	Qy т	N т	Mx тм	My тм	Qx т	Qy т
3-6-3 (60;60;72) 1000-IV	А	87	-12,9		-6,4		106	-12,3		-6,2	
		78	-6,7	±5,2	-3,8	±1,3	98	-6,7	±4,7	-3,8	±1,2
		111	-11,3		-5,4		125	-10,6		-5,2	
		102	-5,1	±5,2	-2,8	±1,3	117	-5,0	±4,7	-2,8	±1,2
	Б	75	±11,8		±5,8		74	±11,1		±5,5	
		67	±4,0	±5,2	±2,9	±1,2	67	±4,0	±4,7	±2,9	±1,1
		118	±7,7		±3,3		117	±7,0		±3,0	
		110	±0	±5,2	±0,4	±1,2	110	±0	±4,7	±0,4	±1,1
3-6-3 (60;60;72) 1500-IV	А	99	-15,5		-7,8		112	-14,9		-7,6	
		90	-9,3	±5,2	-5,2	±1,3	104	-9,3	±4,7	-5,2	±1,2
		127	-12,9		-6,3		142	-12,3		-6,1	
		118	-6,7	±5,2	-3,7	±1,3	134	-6,7	±4,7	-3,7	±1,2
	Б	92	±14,2		±7,1		90	±13,5		6,8	
		84	±6,4	±5,2	±4,2	±1,2	83	±6,5	±4,7	±4,2	±1,1
		165	±7,9		±3,4		164	±7,2		±3,1	
		157	±0,2	±5,2	±0,5	±1,2	157	±0,2	±4,7	±0,5	±1,1
3-6-3 (60,60,72) 2000-IV	А	108	-18,0		-9,3		122	-17,4		9,1	
		99	-11,8	±5,2	-6,7	±1,3	114	-11,8	±4,7	-6,7	±1,2
		140	-14,5		-7,3		154	-14,0		-7,1	
		131	-8,3	±5,2	-4,7	±1,3	146	-8,4	±4,7	-4,7	±1,2
	Б	105	±16,5		8,5		104	±15,8		±8,1	
		97	±8,7	±5,2	5,6	±1,2	97	±8,8	±4,7	±5,6	±1,1
		136	±8,2		3,5		195	±7,4		±3,7	
		188	±0,4	±5,2	0,6	±1,2	188	±0,4	±4,7	±0,6	±1,1
3-6-3 (60,60,72) 2500-IV	А	114	-20,3		-10,8		129	-19,9		-10,6	
		105	-14,1	±5,2	-8,2	±1,3	121	-14,3	4,7	-8,2	±1,2
		153	-16,3		-8,3		167	-15,7		-8,1	
		144	-11,1	±5,2	-5,7	±1,3	159	±10,1	4,7	5,7	±1,2
	Б	128	±18,9		±9,8		127	±8,2		±9,5	
		120	±11,1	±5,2	±5,9	±1,2	120	±11,2	±4,7	±5,9	±1,1
		240	±8,3		±3,6		239	±7,6		±3,3	
		232	±0,5	±5,2	±0,7	±1,2	232	±0,5	±4,7	±0,7	±1,1

Усилия от нормативных нагрузок на фундаменты рядовых колонн

Шифр маркировочной схемы, нагрузка на перекрытие, ветровой район	Тип фундамента	При основных сочетаниях нагрузок					При дополнительных сочетаниях нагрузок				
		N т	Mx тм	My тм	Qx т	Qy т	N т	Mx тм	My тм	Qx т	Qy т
2-6-4(60) 3-6-4(60) 3-6-4(72;60) 1000-IV	А	124	-15,3		-6,9		129	-14,3		-6,5	
		110	-4,8	±8,45	-2,9	±2,08	117	-4,8	±7,6	-2,9	±1,88
		134	-14,4		-6,4		144	-13,4		-6,0	
		120	-3,9	±8,45	-2,4	±2,08	132	-3,9	±7,6	-2,4	±1,88
	Б	177	±18,7		±8,4		190	±17,4		±7,9	
		177	±5,7	±8,45	±3,0	±2,08	190	±5,7	±7,6	±3,0	±1,88
		232	±13,0		±5,4		260	±11,7		±4,9	
		232	0	±8,45	±0	±2,08	260	0	±7,6	0	±1,88
2-6-4(60) 3-6-4(60) 3-6-4(72;60) 1500IV	А	134	-16,9		-8,0		141	-16,0		-7,6	
		120	-6,4	±8,45	-4,0	±2,08	129	-6,5	±7,6	-4,0	±1,88
		156	-15,5		-7,1		165	-14,5		-6,7	
		142	-5,0	±8,45	-3,1	±2,08	153	-5,0	±7,6	-3,1	±1,88
	Б	204	±21,4		±9,9		218	±20,1		±9,4	
		204	±8,4	±8,45	±4,5	±2,08	218	±8,4	±7,6	±4,5	±1,88
		287	±13,0		±5,4		314	±11,7		±4,9	
		287	0	±8,45	0	±2,08	314	0	±7,6	0	±1,88
2-6-4(60) 3-6-4(60) 3-6-4(72;60) 2000-IV	А	149	-18,7		-9,1		156	-17,7		-8,7	
		135	-8,2	±8,45	-5,1	±2,08	144	-8,2	±7,6	-5,1	±1,88
		178	-16,9		-7,9		185	-16,0		-7,5	
		164	-6,5	±8,45	-3,9	±2,08	173	-6,5	±7,6	-3,9	±1,88
	Б	232	±24,2		±11,6		246	±22,0		±10,9	
		232	±11,2	±8,45	±6,2	±2,08	246	±11,3	±7,6	±6,0	±1,88
		342	±13,0		±5,4		370	±11,7		±4,8	
		342	0	±8,45	0	±2,08	370	0	7,6	0	±1,88
2-6-4(60) 3-6-4(60) 3-6-4(72;60) 2500-IV	А	163	-20,4		-10,2		170	-19,4		-9,8	
		149	-9,9	±8,45	-6,2	±2,08	158	-9,9	±7,6	-6,2	±1,88
		199	-18,2		-8,7		207	-17,2		-8,3	
		185	-7,7	±8,45	-4,7	±2,08	195	-7,7	±7,6	-4,7	±1,88
	Б	260	±27,0		±12,9		274	±25,8		±12,4	
		260	±14,0	±8,45	±7,5	±2,08	274	±14,1	±7,6	±7,5	±1,88
		398	±13,0		±5,4		425	±11,6		±4,9	
		398	0	±8,45	0	±2,08	425	0	±7,6	0	±1,88

Шифр маркировочной схемы, нагрузка на перекрытие, ветровой район	Тип фундамента	При основных сочетаниях нагрузок					При дополнительных сочетаниях нагрузок				
		N т	Mx тм	My тм	Qx т	Qy т	N т	Mx тм	My тм	Qx т	Qy т
3-6-4 (60;60;72) 1000-IV	А	139	-15,6		-7,3		154	-14,7		-7,0	
		122	-6,6	±9,0	-3,8	±2,1	138	-6,6	±8,1	-3,8	±1,9
		157	-13,9		-6,3		171	-13,1		-6,0	
		140	-5,0	±9,0	-2,8	±2,1	155	-5,0	±8,1	-2,8	±1,9
	Б	127	±15,6		±7,3		126	±4,5		±6,9	
		115	±5,1	±9,0	±2,9	±2,1	105	±5,1	±8,1	±2,9	±1,9
		217	±11,5		±4,9		216	±10,4		±4,4	
		205	±0,87	±9,0	±0,41	±2,1	205	±0,87	±8,1	±0,41	±1,9
3-6-4 (60;60;72) 1500-IV	А	157	-18,2		-8,7		171	-17,3		-8,5	
		140	-9,3	±9,0	-5,2	±2,1	155	-9,3	±8,1	-5,3	±1,9
		184	-15,6		-7,3		198	-14,7		-7,0	
		167	-6,6	±9,0	-3,8	±2,1	182	-6,6	±8,1	-3,8	±1,9
	Б	161	±18,0		±9,6		153	±16,9		±8,1	
		149	±7,4	±9,0	±5,2	±2,1	142	±5,9	±8,1	±4,1	±1,9
		271	±11,8		±4,9		260	±10,6		±4,5	
		259	±1,13	±9,0	±0,41	±2,1	259	±1,13	±8,1	±0,52	±1,9
3-6-4 (60;60;72) 2000-IV	А	165	-20,7		-10,2		180	-19,8		-9,9	
		148	-11,8	±9,0	-6,7	±2,1	164	-11,8	±8,1	-6,7	±1,9
		202	-17,3		-8,3		216	-16,5		-7,9	
		185	-8,4	±9,0	-4,8	±2,1	200	-8,4	±8,1	-4,8	±1,9
	Б	165	±20,4		±9,9		159	±19,2		±9,6	
		153	±9,8	±9,0	±5,5	±2,1	148	±9,8	±8,1	±5,6	±1,9
		340	±11,9		±5,0		338	±10,8		±4,5	
		328	±1,3	±9,0	±0,49	±2,1	327	±1,31	±8,1	±0,55	±1,9
3-6-4 (60;60;72) 2500-IV	А	170	-23,2		-11,7		184	-22,3		-11,4	
		153	-14,3	±9,0	-8,2	±2,1	168	-14,3	±8,1	-8,2	±1,9
		223	-19,0		-9,2		237	-18,1		-8,9	
		206	-10,0	±9,0	-5,7	±2,1	221	-10,0	±8,1	-5,7	±1,9
	Б	176	±22,0		±11,2		175	±20,8		±11,0	
		164	±11,3	±9,0	±6,8	±2,1	164	±11,3	±8,1	±7,0	±1,9
		400	±12,2		±5,1		400	±11,1		±4,7	
		388	±1,57	±9,0	±0,7	±2,1	389	±1,57	±8,1	±0,7	±1,9

Гл. специалист Чучелева
Рук. группы Яковлева
10 ГСПИ

ТК 1976 | Усилия от нормативных нагрузок на фундаменты рядовых колонн маркировочных схем 2-6-4(60); 3-6-4(60); 3-6-4(72,60); 3-6-4(60,60,72). | 1420-12 Выпуск 0-1 | Лист 133

Усилия от нормативных нагрузок на фундаменты рядовых колонн

Шифр маркировочных схем, нагрузка на перекрытие, ветровой район	Тип фундамента	При основных сочетаниях нагрузок					При дополнительных сочетаниях нагрузок				
		N т	Mx тм	My тм	Qx т	Qy т	N т	Mx тм	My тм	Qx т	Qy т
3-6-5(60) 3-6-5(72,60) 1000-IV	А	165	-17,0		-7,7		180	-15,9		-7,3	
		147	-6,6	±11,6	-3,8	±2,84	164	-6,5	±10,4	-3,8	±2,66
		177	-15,3		-6,9		185	-14,3		-6,4	
		159	-4,9	±11,6	-3,1	±2,84	169	-4,9	±10,4	-2,9	±2,66
	Б	241	±17,1		±7,9		252	16,0		±7,4	
		232	±5,1	±11,6	±2,9	±2,84	244	±5,1	±10,4	±2,9	±2,66
		297	±12,8		±5,4		324	±11,5		±4,9	
		288	±0,78	±11,6	±0,38	±2,84	316	±0,7	±10,4	±0,38	±2,66
3-6-5(60) 3-6-5(72,60) 1500-IV	А	188	-19,6		-9,2		196	-18,6		-8,8	
		170	-9,2	±11,6	-5,3	±2,84	180	-9,2	±10,4	-5,3	±2,66
		205	-17,0		-7,7		214	-15,0		-7,3	
		187	-6,6	±11,6	-3,8	±2,84	198	-6,5	±10,4	-3,8	±2,66
	Б	286	±19,5		±9,2		296	±18,2		±8,7	
		277	±7,5	±11,6	±4,2	±2,84	288	±7,5	±10,4	±4,2	±2,66
		371	±13,1		±5,5		396	±11,8		±5,0	
		362	±1,1	±11,6	±0,49	±2,84	388	±1,1	±10,4	±0,49	±2,66
3-6-5(60) 3-6-5(72,60) 2000-IV	А	210	-22,2		-10,6		219	-21,2		-10,2	
		192	-11,8	±11,6	-6,65		205	-11,8	±10,4	-6,65	±2,66
		234	-18,7		-8,6		242	-17,7		-8,3	
		216	-8,4	±11,6	-4,75		226	-8,4	±10,4	-4,75	±2,66
	Б	330	±21,6		±10,5		340	±20,6		±10,0	
		322	±13,9	11,6	±6,3	±2,84	332	±13,9	±10,4	±6,3	±2,66
		442	±13,4		±5,6		467	±12,3		±5,16	
		434,1	±1,3	11,6	±0,58	±2,84	459	±1,3	±10,4	±0,58	±2,66

Шифр маркировочных схем, нагрузка на перекрытие, ветровой район	Тип фундамента	При основных сочетаниях нагрузок					При дополнительных сочетаниях нагрузок				
		N т	M тм	My тм	Qx т	Qy т	N т	Mx тм	My тм	Qx т	Qy т
3-6-5 (60,60,72) 1000-IV	А	172	-18,3		-8,4		188	-17,1		-7,9	
		148	-6,6	±9,0	-3,8	±2,1	167	-6,6	±8,1	-3,8	±1,9
		200	-16,7		-7,3		216	-15,5		-6,9	
		176	-5,0	±9,0	-2,7	±2,1	195	-5,0	±8,1	-2,8	±1,9
	Б	213	±18,8		±8,6		216	±17,4		±8,0	
		203	±5,1	±9,0	±2,9	±2,1	207	±5,1	±8,1	±2,9	±1,9
		286	±14,6		±6,1		285	±13,2		±5,5	
		276	±0,87	±9,0	±0,41	±2,1	276	±0,87	±8,1	±0,41	±1,9
3-6-5 (60;60;72) 1500-IV	А	187	-20,9		-9,9		203	-19,8		-9,4	
		163	-9,2	±9,0	-5,3	±2,1	182	-9,3	±8,1	-5,3	±1,9
		230	-18,4		-8,4		247	-17,2		-7,9	
		207	-6,7	±9,0	-3,8	±2,1	226	-6,7	±8,1	-3,8	±1,9
	Б	265	±21,1		±9,9		261	±19,7		±9,4	
		254	±7,4	±9,0	±4,3	±2,1	252	±7,4	±8,1	±4,3	±1,9
		357	±14,9		±6,2		355	±13,5		±5,6	
		341	±1,13	±9,0	±0,52	±2,1	346	±1,13	±8,1	±0,52	±1,9
3-6-5 (60;60;72) 2000-IV	А	203	-23,5		-11,3		218	-22,3		-10,8	
		178	-11,8	±9,0	-6,7	±2,1	197	-11,8	±8,1	-6,7	±1,9
		260	-20,1		-9,4		275	-18,9		-8,9	
		236	-8,4	±9,0	-4,8	±2,1	254	-8,4	±8,1	-4,8	±1,9
	Б	311	±23,5		±11,3		309	±22,1		±10,7	
		301	±9,8	±9,0	±5,6	±2,1	300	±9,8	±8,1	±5,6	±1,9
		435	±15,0		±6,3		433	±13,7		±5,7	
		419	±1,31	±9,0	+0,6	±2,1	424	±1,31	±8,1	±0,6	±1,9

ТК 1976	Усилия от нормативных нагрузок на фундаменты рядовых колонн маркировочных схем 3-6-5 (60); 3-6-5(72,60), 3-6-5 (50,60,72)	1 420-12 Выпуск 0-1	
		Лист	134

10 ГСПИ

Гл. специалист Рук. группы

Чечелева Яковлева

15748-09 R5

Дополнительные усилия от нормативных нагрузок на фундаменты связевых колонн

При установке связей по каждому ряду				
Шифр маркировочных схем / Ветровой район	Тип фундамента	M_y' тм	N' т	Q_y' т
3-6-3(60,60,72) II	А	±0,5	±14,4	±2,8
	Б	±0,4	±8,3	±2,2
3-6-3(60,60,72) IV	А	±0,9	±36,4	±4,3
	Б	±0,7	±13,0	±3,5
3-6-4(60,60,72) II	А	±0,7	±26,4	±4,01
	Б	±0,5	±16,3	±3,2
3-6-4(60,60,72) IV	А	±1,0	±41,7	±6,4
	Б	±0,8	±25,6	±5,0
3-6-5(60,60,72) II	А	±0,7	±40,50	±5,1
	Б	±0,5	±27,5	±4,2
3-6-5(60,60,72) IV	А	±1,0	±62,7	±7,9
	Б	±0,9	±42,5	±6,5

При разреженной установке связей				
Шифр маркировочных схем / Ветровой район	Тип фундамента	M_y' тм	N' т	Q_y' т
3-6-3(60,60,72) II	А	±0,9	±22,7	±5,0
3-6-3(60,60,72) IV	А	±1,6	±49,4	±7,8
3-6-4(60,60,72) II	А	±1,2	±42,7	±7,2
3-6-4(60,60,72) IV	А	±1,8	±67,3	±11,4
3-6-5(60,60,72) II	А	±1,2	±68,0	±9,3
3-6-5(60,60,72) IV	А	±1,9	+105,2	±14,4

Примечание:
Данные усилия суммируются с усилиями N, M_y, Q_y приведенными в таблицах для рядовых колонн.

Гл. конструктор		Сморнов
Нач. отдела		Уранов
Гл. специалист		Чечелева
Рук. группы		Яковлева

ТК 1976	Дополнительные усилия от нормативных нагрузок на фундаменты связевых колонн маркировочных схем 3-6-3(60,60,72); 3-6-4(60,60,72); 3-6-5(60,60,72).	1.420-12 Выпуск 0-1	
		Лист	135

Дополнительные усилия на фундаменты торцевых колонн и колонн у температурных швов от одностороннего загружения ригелей

Шифр маркировочных ригелей	Временная длительная нагрузка кг/м²	Тип фундамента	M'_y тм	Q_y, при высоте первого этажа	
				6,0 м	7,2 м
П-6-3(60) П-6-4(60) П-6-5(60) П-6-3(72,60) П-6-4(72,60) П-6-5(72,60) З-6-3(60,60,72)	1000	А	-1,2	-0,7	-0,6
		Б	-2,4	-1,4	-1,2
	1500	А	-1,6	-0,9	-0,7
		Б	-3,2	-1,8	-1,4
	2000	А	-2,0	1,1	-0,9
		Б	-4,0	-2,2	-1,8
	2500	А	-2,4	-1,3	-1,1
		Б	-4,8	-2,6	-2,2

Примечания:

1. Значения усилий на фундаменты колонн торцевых рам, или рам у деформационных швов принимаются как по таблице усилий на фундаменты рядовых колонн с коэффициентом К=0,6 и к ним добавляются усилия приведенные в настоящей таблице. Кроме того при расчете фундаментов торцевых колонн следует дополнительно учитывать вес торцевых стен.
2. В шифрах маркировочных схем значения „п" принимают от 2 до 10.

Рук. группы	[signature]	Селиверстова	
Проверил	[signature]	Шорина	

ТК 1976	Дополнительные усилия на фундаменты торцевых колонн и колонн у температурных швов от одностороннего загружения ригелей для маркировочных схем П-6-3(60) П-6-4(60); П-6-5(60); П-6-3(72,60); П-6-4(72,60); П-6-5(72,60); З-6-3(60,60,72)	1.420-12 Выпуск 0-1	
		Лист	136

Дополнительные усилия от нормативных нагрузок на фундаменты связевых колонн и колонн продольных рам

Шифр габаритных схем, поперечной рамы, ветровой район	Усилия	При установке связей по каждому ряду: Тип фундамента	Количество пролетов: 2	3	4	5 и более	При разреженной установке связей: Тип фундамента	Количество пролетов: 2,4,6	3	5	7	При установке продольных рам: Тип фундамента	Отдельно стоящий блок здания: Количество пролетов: 2	3	4	5 и более	Сдвоенный блок здания: Количество пролетов: 2	3	4	5 и более
П-6-3(60) II в.р.	My	А.Б	±0,40	±0,40	±0,5	±0,5	Б	±1,20	±0,9	±1,5	±1,0	Б	±8,2	±6,3 / ±12,3	±10,9	±10,2	±4,7	±7,1	±6,2	±5,8
	N		±7,2	±8,05	±8,60	±9,7		±21,5	±16,1	±26,9	±18,8		±7,8	±5,9 / ±11,8	±10,4	±9,8	±4,5	±6,8	±5,9	±5,5
	Qy		±1,81	±2,02	±2,16	±2,43		±5,4	±4,05	±6,75	±4,74		±5,3	±4,0 / ±8,0	±7,0	±6,6	±3,0	±4,5	±4,0	±5,2
П-6-3(72,60) II в.р.	My	А.Б	—	±0,40	±0,5	±0,5	Б	—	±0,90	±1,50	±1,0	Б	—	±14,7	±13,1	±12,3	—	8,4	±7,5	±7,0
	N		—	±8,75	±9,35	±10,5		—	±17,50	±29,1	±20,4		—	±12,2	±10,8	±10,1	—	±7,0	±6,1	±5,8
	Qy		—	±2,03	±2,17	±2,44		—	±4,06	±6,78	±4,75		—	±8,1	±7,2	±6,7	—	±4,6	±4,1	±3,8
П-6-4(60) II в.р.	My	А.Б	±0,3	±0,4	±0,4	±0,46	Б	±1,0	±0,75	±1,2	±0,90	Б	±18,0	±9,0	±8,1	±7,5	±20,6	±10,3	±9,1	±8,5
	N		±13,5	±15,1	±16,2	±1,82		±40,1	±30,1	±50,1	±35,2		±23,9	±11,9	±10,6	±10,0	±26,3	±13,7	±12,1	±11,3
	Qy		±2,64	±2,94	±3,15	±3,54		±7,85	±5,9	±9,81	±6,85		±11,6	±5,8	±5,2	±4,9	±13,2	±6,7	±5,9	±5,5
П-6-4(72,60) II в.р.	My	А.Б	—	±0,30	±0,3	±0,4	Б	—	±0,75	±1,2	±0,90	Б	—	±11,2	±10,0	±9,4	—	±12,8	±11,3	±10,6
	N		—	±16,6	±17,7	±19,9		—	±33,2	±55,1	±38,6		—	±13,0	±11,6	±10,9	—	±14,9	±13,2	±12,3
	Qy		—	±3,02	±3,24	±3,64		—	±6,01	±10,1	±7,05		—	±6,0	±5,4	±5,1	—	±6,9	±6,1	±5,7
П-6-5(60) II в.р.	My	А.Б	—	±0,50	±0,50	±0,6	Б	—	±1,0	±1,7	±1,2	Б	—	±8,1	±7,2	±6,8	—	±7,0	±6,2	±5,8
	N		—	±24,8	±26,5	±29,8		—	±49,8	±83,0	±58,0		—	±13,8	±12,0	±11,6	—	±11,8	±10,4	±9,9
	Qy		—	±3,97	±4,24	±4,75		—	±7,95	±13,3	±9,3		—	±5,2	±4,6	±4,3	—	±4,5	±3,9	±3,7
П-6-5(72,60) II в.р.	My	А.Б	—	±0,4	±0,4	±0,45	Б	—	±0,6	±1,0	±0,7	Б	—	±9,8	±8,7	±8,3	—	±8,5	±7,5	±7,1
	N		—	±26,8	±28,6	±32,3		—	±53,6	±89,5	±62,5		—	±14,5	±12,8	±12,2	—	±12,5	±11,1	±10,4
	Qy		—	±4,05	±4,32	±4,86		—	±8,12	±13,6	±9,49		—	±5,8	±5,1	±4,9	—	±5,0	±4,4	±4,2

Примечания:

1. В числителе даны значения M, N, Q для нагрузки 1000 кг/м², в знаменателе – для нагрузок 1500 - 2500 кг/м².
2. В шифрах маркировочных схем значения „т" принимают с интервалом от 2 до 10.

15748-09