https://zavodjbi.com/

ТИПОВЫЕ КОНСТРУКЦИИ
ИЗДЕЛИЯ И УЗЛЫ ЗДАНИЙ И СООРУЖЕНИЙ

СЕРИЯ 1.289.1-1
ШАХТЫ ЛИФТОВ ИЗ ОБЪЕМНЫХ ЖЕЛЕЗОБЕТОННЫХ БЛОКОВ ДЛЯ ОБЩЕСТВЕННЫХ ЗДАНИЙ

ВЫПУСК 2-1

ОБЪЕМНЫЕ БЛОКИ ШАХТ ПАССАЖИРСКИХ ЛИФТОВ ПО ГОСТ 5746-83. АРМАТУРНЫЕ И ЗАКЛАДНЫЕ ИЗДЕЛИЯ.

РАБОЧИЕ ЧЕРТЕЖИ

23932-03

ЗАВОД ЖБИ

https://zavodjbi.com/

https://zavodjbi.com/

ТИПОВЫЕ КОНСТРУКЦИИ
ИЗДЕЛИЯ И УЗЛЫ ЗДАНИЙ И СООРУЖЕНИЙ

СЕРИЯ 1.289.1-1
ШАХТЫ ЛИФТОВ ИЗ ОБЪЕМНЫХ ЖЕЛЕЗОБЕТОННЫХ БЛОКОВ ДЛЯ ОБЩЕСТВЕННЫХ ЗДАНИЙ

ВЫПУСК 2-1

ОБЪЕМНЫЕ БЛОКИ ШАХТ ПАССАЖИРСКИХ ЛИФТОВ ПО ГОСТ 5746-83. АРМАТУРНЫЕ И ЗАКЛАДНЫЕ ИЗДЕЛИЯ.

РАБОЧИЕ ЧЕРТЕЖИ

Разработаны ГИПРОНИИЗДРАВ
Минздрава СССР

Гл.инженер института Ф.Д.Ким
Гл.инженер проекта Ю.С.Некритин

Утверждены ГОСКОМАРХИТЕКТУРЫ
Письмо от 30.06.89 № ЮШ-2-1081
Введены в действие с 01.01.90
ГИПРОНИИЗДРАВ Минздрава СССР
Приказ от 10.07.89 № 98

https://zavodjbi.com/

https://zavodjbi.com/

Обозначение документа	Наименование	Стр.
1.289.1-1.2-1-ТТ	Технические требования	4
1.289.1-1.2-1-01	Блок арматурный БА1	7
1.289.1-1.2-1-02	Блок арматурный БА2	8
1.289.1-1.2-1-03	Блок арматурный БА3	9
1.289.1-1.2-1-04	Блок арматурный БА4; БА7; БА10	10
1.289.1-1.2-1-05	Блок арматурный БА5; БА8; БА11	11
1.289.1-1.2-1-06	Блок арматурный БА6; БА9; БА12	12
1.289.1-1.2-1-07	Каркас КП1	13
1.289.1-1.2-1-08	Каркас КП2	14
1.289.1-1.2-1-09	Каркас КП3	15
1.289.1-1.2-1-10	Каркас КП4	16
1.289.1-1.2-1-11	Каркас КР1; КР3	17
1.289.1-1.2-1-12	Каркас КР2; КР4	18
1.289.1-1.2-1-13	Сетка С1; С8	19
1.289.1-1.2-1-14	Сетка С2	20
1.289.1-1.2-1-15	Сетка С3	21
1.289.1-1.2-1-16	Сетка С4; С7	22
1.289.1-1.2-1-17	Сетка С5	23

Нач. отд.	Новичков		
Н. контр.	Некритин		
ГИП	Некритин		
Рук. гр.	Домахина		
Ст. инж.	Александрова		

1.289.1-1.2-1

Содержание

Стадия	Лист	Листов
Р	1	2

ГИПРОНИИЗДРАВ

23932-03 3

https://zavodjbi.com/

https://zavodjbi.com/

Обозначение документа	Наименование	Стр.
1.289.1-1.2-1-18	Сетка С6	24
1.289.1-1.2-1-19	Сетка С9	25
1.289.1-1.2-1-20	Сетка С10	26
1.289.1-1.2-1-21	Сетка С11	27
1.289.1-1.2-1-22	Сетка С12	28
1.289.1-1.2-1-23	Сетка С13; С14	29
1.289.1-1-2-1-24	Сетка С15; С18; С24	30
1.289.1-1.2-1-25	Сетка С16; С17	31
1.289.1-1.2-1-26	Сетка С19; С20	32
1.289.1-1.2-1-27	Сетка С21	33
1.289.1-1.2-1-28	Сетка С22; С23	34
1.289.1-1.2-1-29	Сетка С25; С26	35
1.289.1-1.2-1-30	Петля П1	36
1.289.1-1.2-1-31	Петля П2	37
1.289.1-1.2-1-32	Петля П3	38
1.289.1-1.2-1-33	Изделие закладное МН6	39
1.289.1-1.2-1-34	Узел I... IV	40

Взам. инв.№ | Подпись и дата | Инв.№ подл.

23932-03 4

https://zavodjbi.com/

https://zavodjbi.com/

1. Арматурные блоки для изделий шахт лифтов собираются из плоских и гнутых сеток, каркасов, монтажных петель.

2. Соединение отдельных изделий выполняется контактно-точечной сваркой при помощи сварочных клещей (узлы I ... IV чертеж 1.289.1-1.2-1-34).

3. Сборка арматурных блоков должна производиться на специальном стенде.

4. Монтажные петли П1; П2; П3 крепятся к каркасу сварочными клещами.

5. На сборочных чертежах арматурные блоки изделий шахты лифта показаны в вертикальном положении (в проектном положении железобетонного изделия).

6. Допускается сборка арматурного блока из отдельных изделий непосредственно в формовочной установке.

7. Сетки и каркасы - сварные, изготовляемые на многоточечных и одноточечных сварочных машинах контактной точечной сваркой.

Сетки и каркасы изготовляются из стержневой горячекатаной гладкой арматурной стали класса А-I и периодического профиля - - класса А-III по ГОСТ 5781-82 и Вр-1 по ГОСТ 6727-80.

Монтажные петли изготовляются из арматурной стали класса А-I (сталь марок ВСт3сп2 и ВСт3пс2). При возможном монтаже конструкций при температуре ниже минус 40°С применять сталь ВСт3пс2 не допускается.

				1.289.1-1.2-1-ТТ		
Нач.отд.	Новичков			Технические требования	Стадия	Лист	Листов
Н.контр.	Некритин				Р	1	3
ГИП	Некритин				ГИПРОНИИЗДРАВ		
Рук.гр.	Домахина						
Ст.инж.	Александрова						

Взам. инв. № | Подпись и дата | Инв. № подл.

23932-03 5

https://zavodjbi.com/

8. Закладные изделия изготовляются из полосовой стали по ГОСТ 103-76.

Марка стали - ВСт3пс6 и ВСт3пс6-1, анкерные стержни закладных изделий - из стержневой горячекатаной арматурной стали периодического профиля класса А-I и А-III по ГОСТ 5781-82, на конце анкерных стержней у большинства закладных изделий предусмотрены высаженные головки, конструкция которых разработана в НИИЖБ. При отсутствии оборудования для высаживания головок разрешается применять усилие на конце анкерных стержней по узлу А (рис. 2 и 3) на чертеже 1.289.1-1.2-1-33.

9. Закладные изделия покрыть антикоррозийным покрытием I группы (раздел 2 СНиП 2.03.11-85 „Защита строительных конструкций от коррозии").

Рекомендуется крепить закладные изделия к арматурному блоку до установки его в форму.

10. Сталь для изготовления сеток, каркасов, монтажных петель и закладных изделий должна удовлетворять требованиям ГОСТ 380-71* и ТУ14-1-3023-80.

Для крепления закладных изделий к опалубке в них предусмотрены отверстия $d = 10$ мм.

23932-03 6

https://zavodjbi.com/

Механические свойства арматурной стали должны проверяться по ГОСТ 12004-81 „Сталь арматурная. Методы испытаний на растяжение".

11. Изготовление, приемка и контроль качества арматурных изделий и закладных деталей должны производиться в соответствии с ГОСТ 10922-75 „Арматурные изделия и закладные детали сварные для железобетонных конструкций. Технические требования и методы испытаний". ГОСТ 14098-85 „Соединения сварные арматуры и закладных изделий железобетонных конструкций. Типы, конструкция и размеры".

При изготовлении арматурных и закладных изделий применять сварные соединения по ГОСТ 14098-85:

для сеток, петель, пространственных каркасов, арматурных блоков – крестообразное соединение К1-Кт;

для закладных изделий –

нахлесточное соединение Н1-Рш

тавровое соединение Т1-Мр

Инв.№ подл. | Подпись и дата | Взам. инв.№

23932-03 7

https://zavodjbi.com/

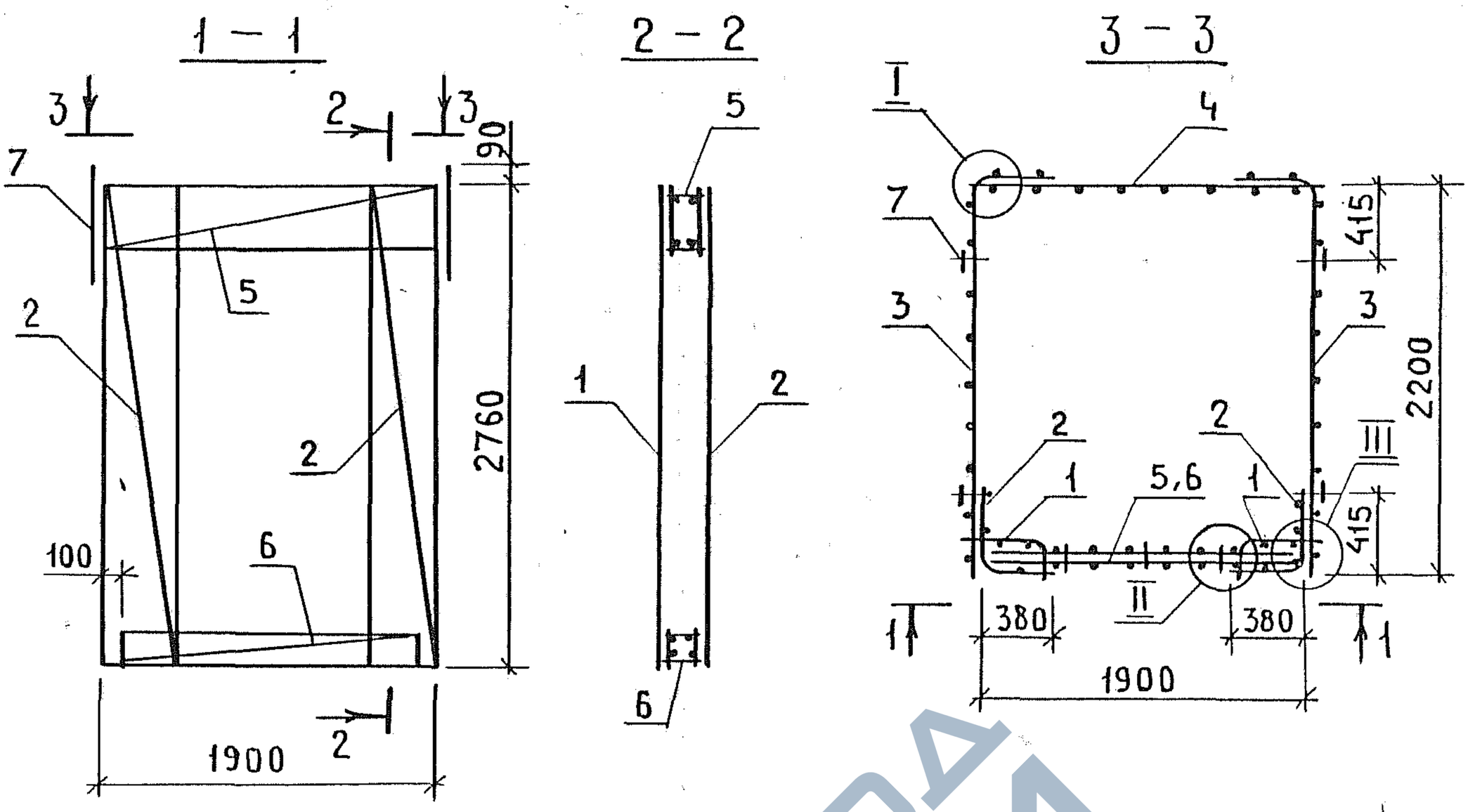

Поз.	Наименование	Кол.	Обозначение документа
1	Сетка С1	2	1.289.1 – 1.2 – 1 – 13
2	С2	2	– 14
3	С3	2	– 15
4	С4	1	– 16
5	Каркас КП1	1	– 07
6	КП2	1	– 08
7	Петля П1	4	– 30

Технические требования см. 1.289.1 – 1.2 – 1 – ТТ.

Узел I ... III см. 1.289.1 – 1.2 – 1 – Д.

Масса блока 76,05 кг.

Инв. № подл. | Подпись и дата | Взам. инв. №

Нач. отд.	Новичков		
Н. контр.	Некритин		
ГИП	Некритин		
Рук. гр.	Домахина		
Ст. инж.	Александрова		

1.289.1 – 1.2 – 1 – 01

Блок арматурный БА1

Стадия	Лист	Листов
Р		1

ГИПРОНИИЗДРАВ

23932-03 8

https://zavodjbi.com/

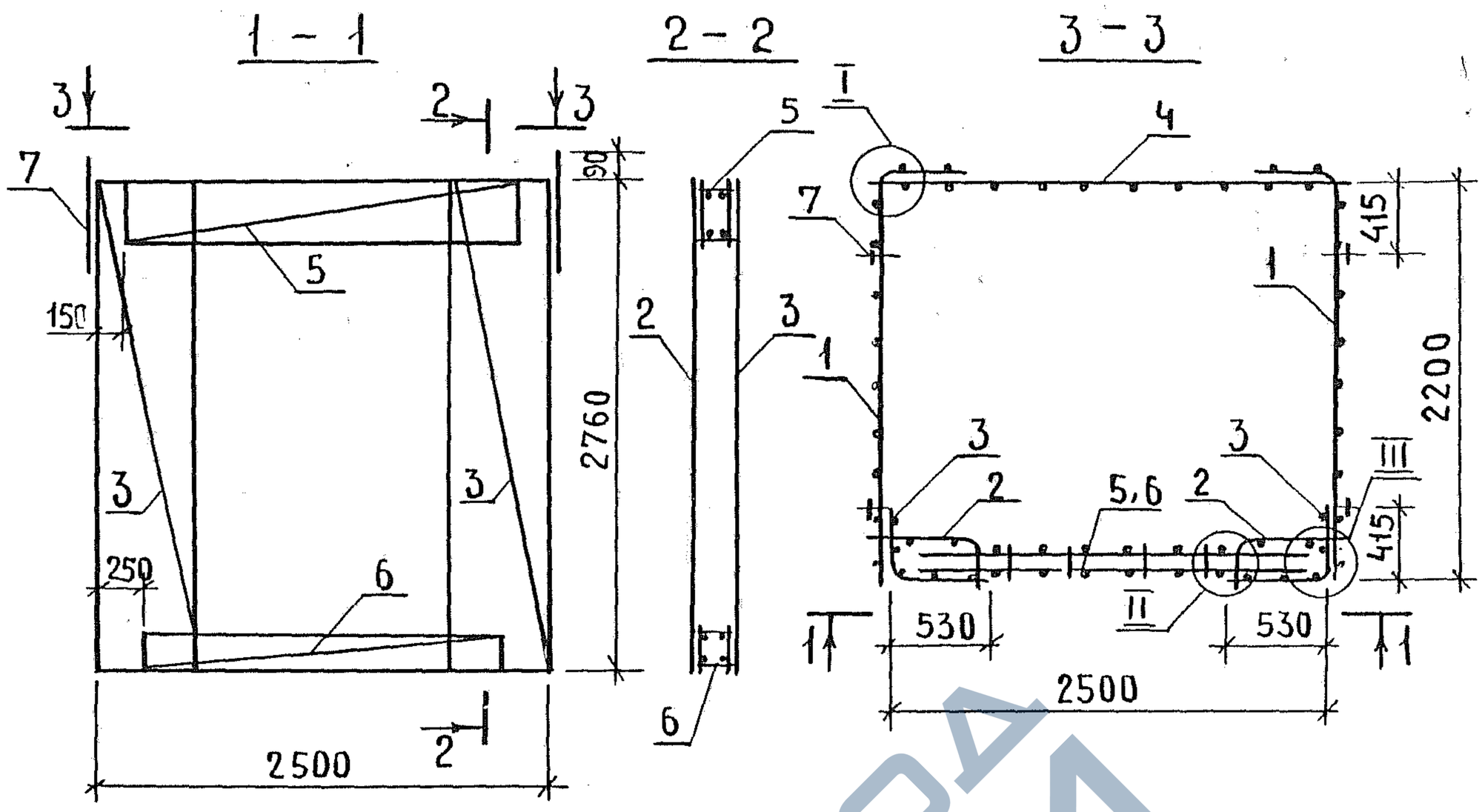

Поз.	Наименование	Кол.	Обозначение документа
1	Сетка С3	2	1.289.1-1.2-1-15
2	С5	2	-17
3	С6	2	-18
4	С7	1	-16
5	Каркас КП3	1	-09
6	КП4	1	-10
7	Петля П1	4	-30

Технические требования см. 1.289.1-1.2-1-ТТ.

Узел I...III см. 1.289.1-1.2-1-Д.

Масса блока 84,51 кг.

Нач. отд.	Новичков		
Н. контр.	Некритин		
ГИП	Некритин		
Рук. гр.	Домахина		
Ст. инж.	Александрова		

1.289.1-1.2-1-02

Блок арматурный БА2

Стадия	Лист	Листов
Р		1

ГИПРОНИИЗДРАВ

23932-03 9

https://zavodjbi.com/

https://zavodjbi.com/

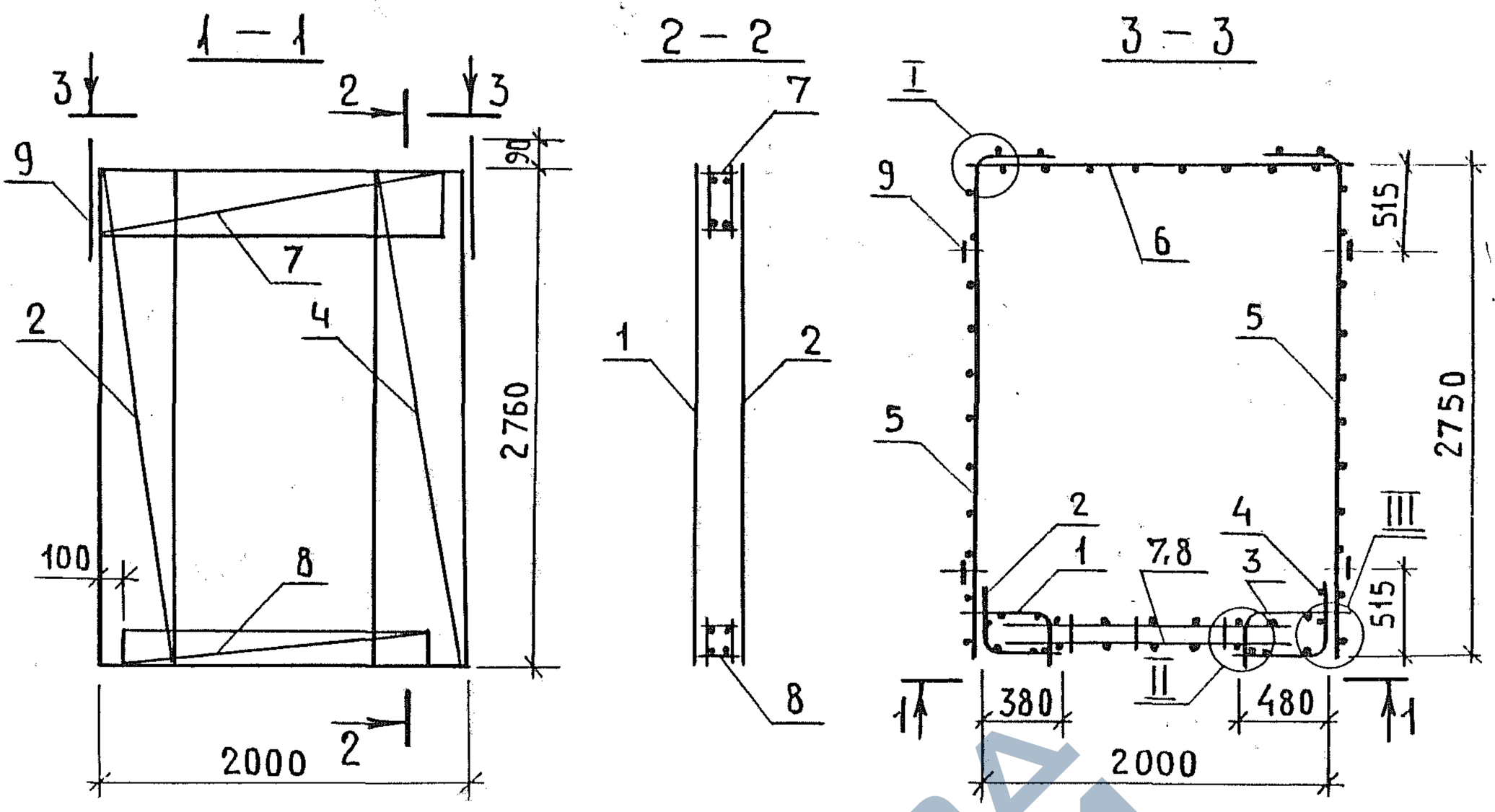

Поз.	Наименование	Кол.	Обозначение документа
1	Сетка С1	1	1.289.1-1.2-1-13
2	С2	1	-14
3	С8	1	-13
4	С9	1	-19
5	С10	2	-20
6	С11	1	-21
7	Каркас КП1	1	-07
8	КП2	1	-08
9	Петля П1	4	-30

Технические требования см. 1.289.1-1.2-1-ТТ.
Узел I...III см. 1.289.1-1.2-1-Д.
Масса блока 80,58 кг.

Нач.отд.	Новичков		
Н.контр.	Некритин		
ГИП	Некритин		
Рук.гр.	Домахина		
Ст.инж.	Александрова		

1.289.1-1.2-1-03

Блок арматурный БАЗ

Стадия	Лист	Листов
Р		1

ГИПРОНИИЗДРАВ

23932-03 10

https://zavodjbi.com/

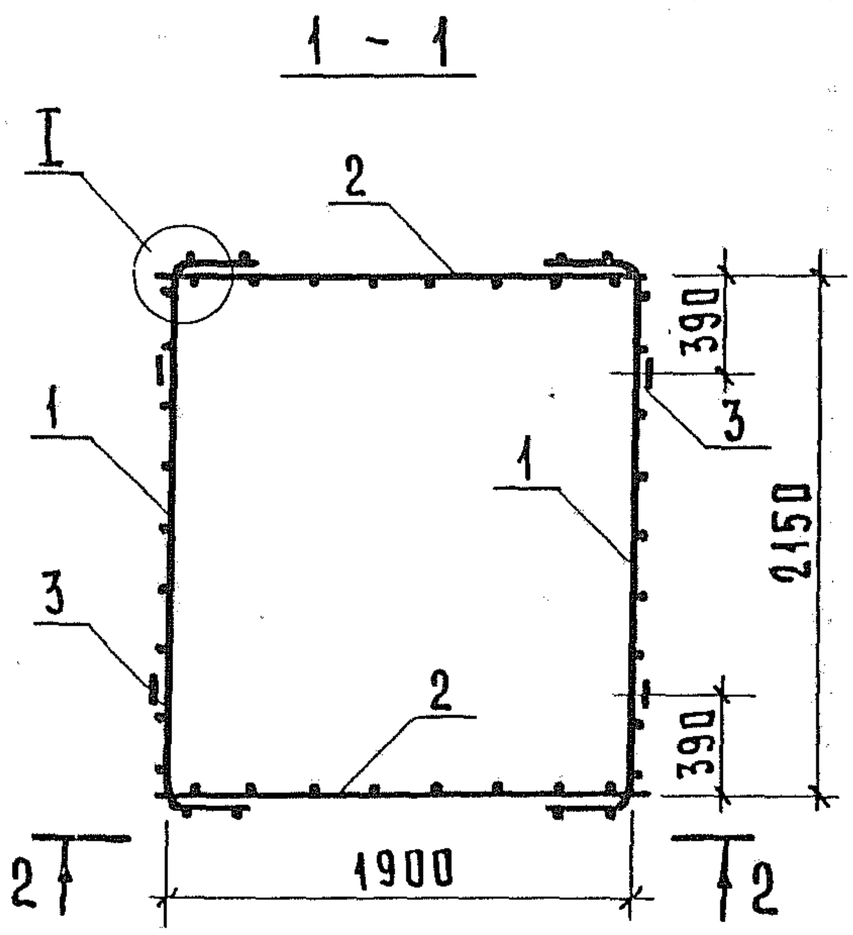

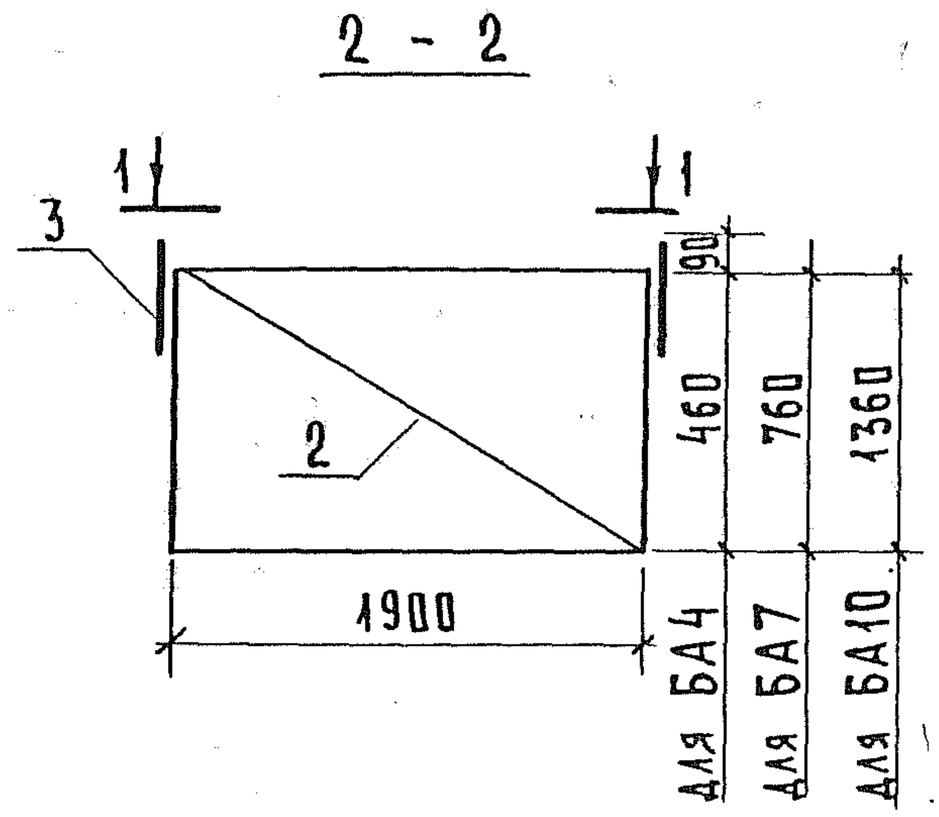

Марка блока	Поз.	Наименование	Кол.	Обозначение документа	Масса блока, кг
БА4	1	Сетка С12	2	1.289.1 - 1.2 - 1 - 22	11,48
	2	С15	2	- 24	
	3	Петля П2	4	- 31	
БА7	1	Сетка С13	2	1.289.1 - 1.2 - 1 - 23	16,22
	2	С16	2	- 25	
	3	Петля П2	4	- 31	
БА10	1	Сетка С14	2	1.289.1 - 1.2 - 1 - 23	27,18
	2	С17	2	- 25	
	3	Петля П3	4	- 32	

Технические требования см. 1.289.1-1.2-1-ТТ.

Узел I см. 1.289.1 - 1.2 - 1 - Д.

Нач. отд.	Новичков		
Н. контр.	Некритин		
ГИП	Некритин		
Рук. гр.	Домахина		
Ст. инж.	Александрова		

1.289.1 - 1.2 - 1 - 04

Блок арматурный БА4; БА7; БА10

Стадия	Лист	Листов
Р		1

ГИПРОНИИЗДРАВ

https://zavodjbi.com/

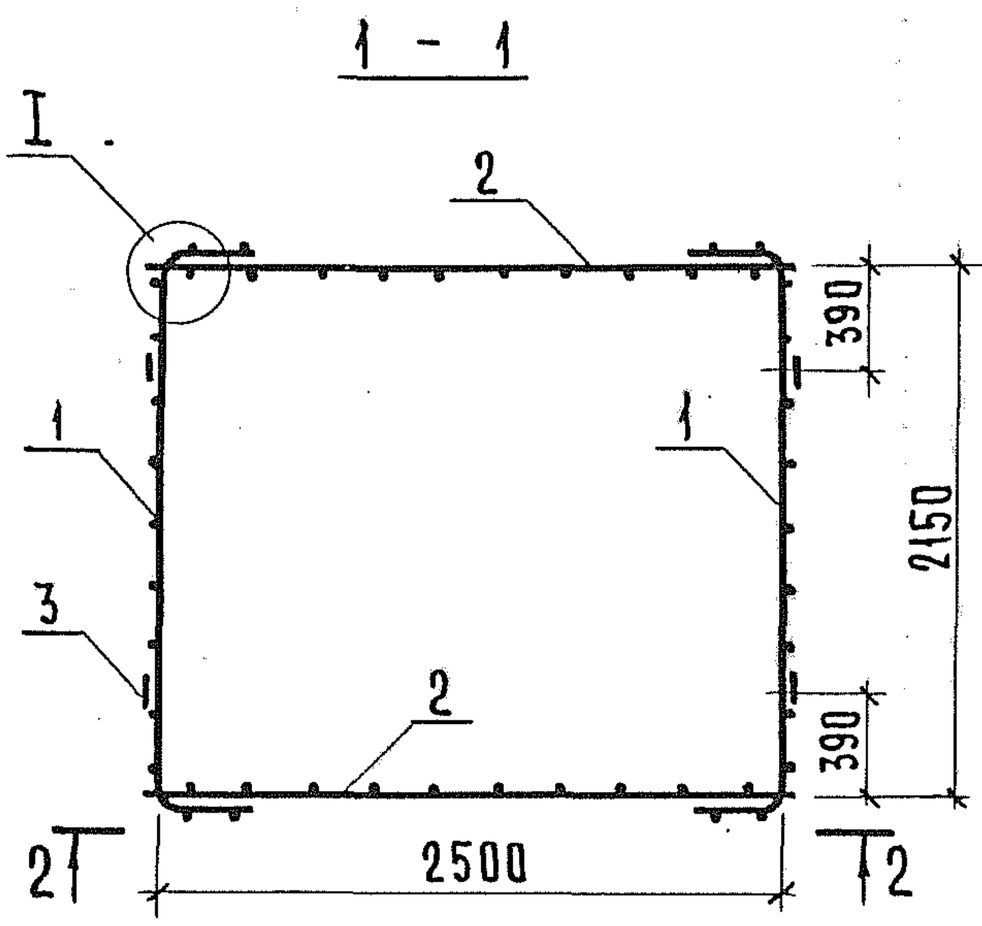

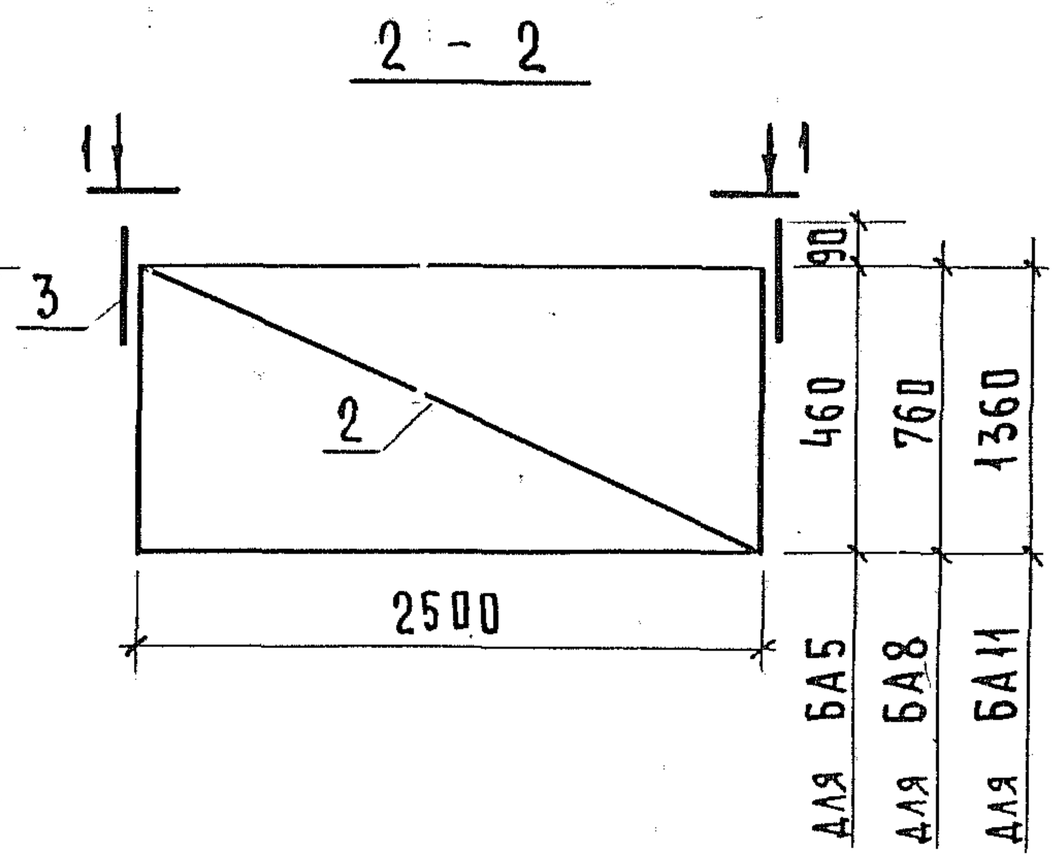

Марка блока	Поз.	Наименование	Кол.	Обозначение документа	Масса блока, кг
БА5	1	Сетка С12	2	1.289.1 - 1.2 - 1 - 22	12,36
	2	С18	2	- 24	
	3	Петля П2	4	- 31	
БА8	1	Сетка С13	2	1.289.1 - 1.2 - 1 - 23	17,70
	2	С19	2	- 26	
	3	Петля П2	4	- 31	
БА11	1	Сетка С14	2	1.289.1 - 1.2 - 1 - 23	29,66
	2	С20	2	- 26	
	3	Петля П3	4	- 32	

Технические требования см. 1.289.1 - 1.2 - 1 - ТТ.

Узел I см. 1.289.1 - 1.2 - 1 - Д.

Инв. № подл. | Подпись и дата | Взам. инв. №

Нач. отд.	Новичков		
Н. контр.	Некритин		
ГИП	Некритин		
Рук. гр.	Домахина		
Ст. инж.	Александрова		

1.289.1 - 1.2 - 1 - 05

Блок арматурный БА5; БА8; БА11

Стадия	Лист	Листов
Р		1

ГИПРОНИИЗДРАВ

https://zavodjbi.com/

https://zavodjbi.com/

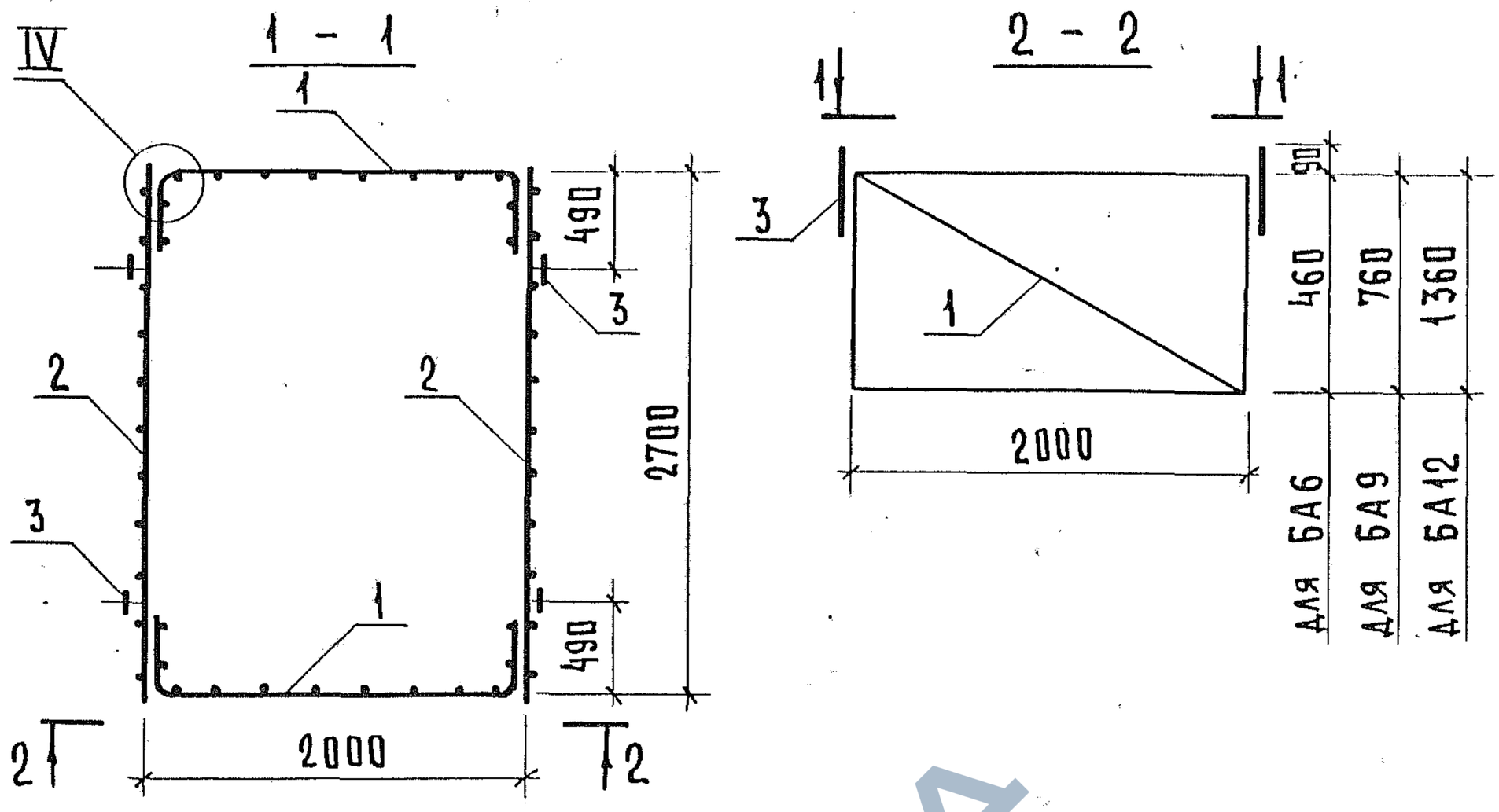

Марка блока	Поз.	Наименование	Кол.	Обозначение документа	Масса блока, кг
БА6	1	Сетка С21	2	1.289.1 - 1.2 - 1 - 27	12,66
	2	С24	2	- 24	
	3	Петля П2	4	- 31	
БА9	1	Сетка С22	2	1.289.1 - 1.2 - 1 - 28	18,18
	2	С25	2	- 29	
	3	Петля П2	4	- 31	
БА12	1	Сетка С23	2	1.289.1 - 1.2 - 1 - 28	30,48
	2	С26	2	- 29	
	3	Петля П3	4	- 32	

Технические требования см. 1.289.1 - 1.2 - 1 - ТТ.

Узел IV см. 1.289.1 - 1.2 - 1 - Д.

Инв. № подл. | Подпись и дата | Взам. инв. №

Нач.отд.	Новичков		
Н.контр.	Некритин		
ГИП	Некритин		
Рук.гр.	Домахина		
Ст. инж.	Александрова		

1.289.1 - 1.2 - 1 - 06

Блок арматурный БА6; БА9; БА12

Стадия	Лист	Листов
Р		1

ГИПРОНИИЗДРАВ

https://zavodjbi.com/

https://zavodjbi.com/

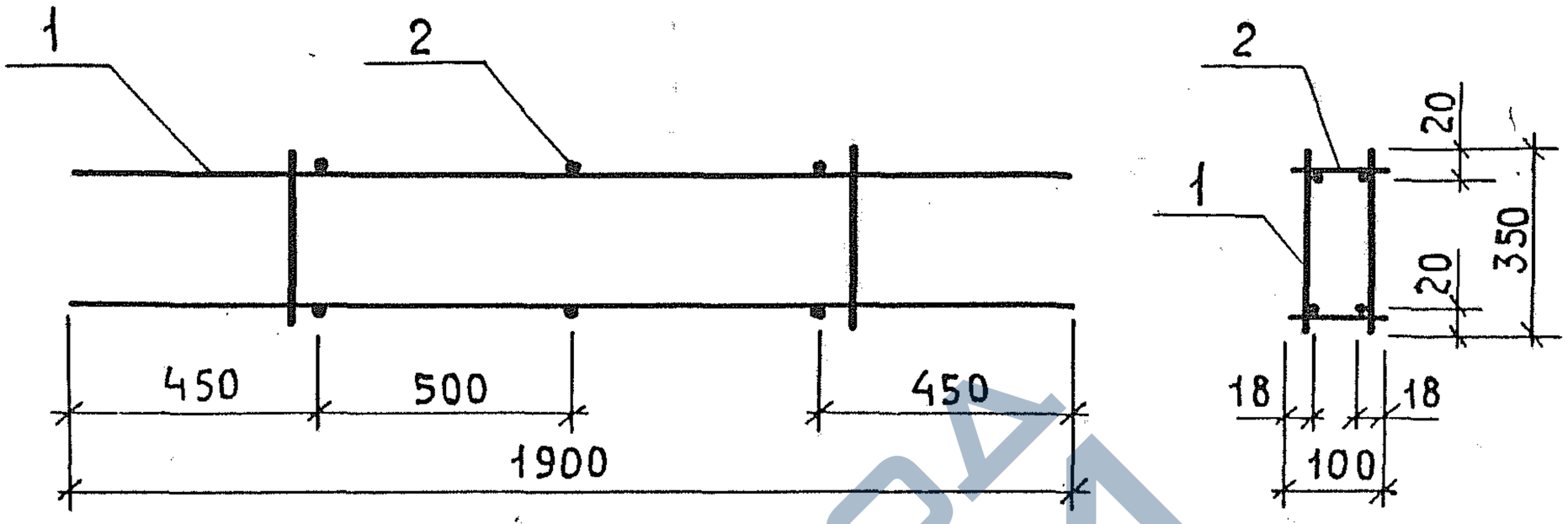

Поз.	Наименование	Кол.	Обозначение документа
1	Каркас КР1	2	1.289.1-1.2-1-11
2	Ф 6 AI, ℓ=100; 0,022кг	6	БЕЗ ЧЕРТ.

Арматура: класса А-I по ГОСТ 5781-82.

Масса каркаса 10,55кг.

Нач.отд.	Новичков			1.289.1-1.2-1-07
Н.контр.	Некритин			Каркас КП1
ГИП	Некритин			Стадия: Р; Лист: ; Листов: 1
Рук.гр.	Домахина			ГИПРОНИИЗДРАВ
Ст.инж.	Александрова			

Взам.инв.№ | Подпись и дата | Инв.№ подл.

https://zavodjbi.com/

https://zavodjbi.com/

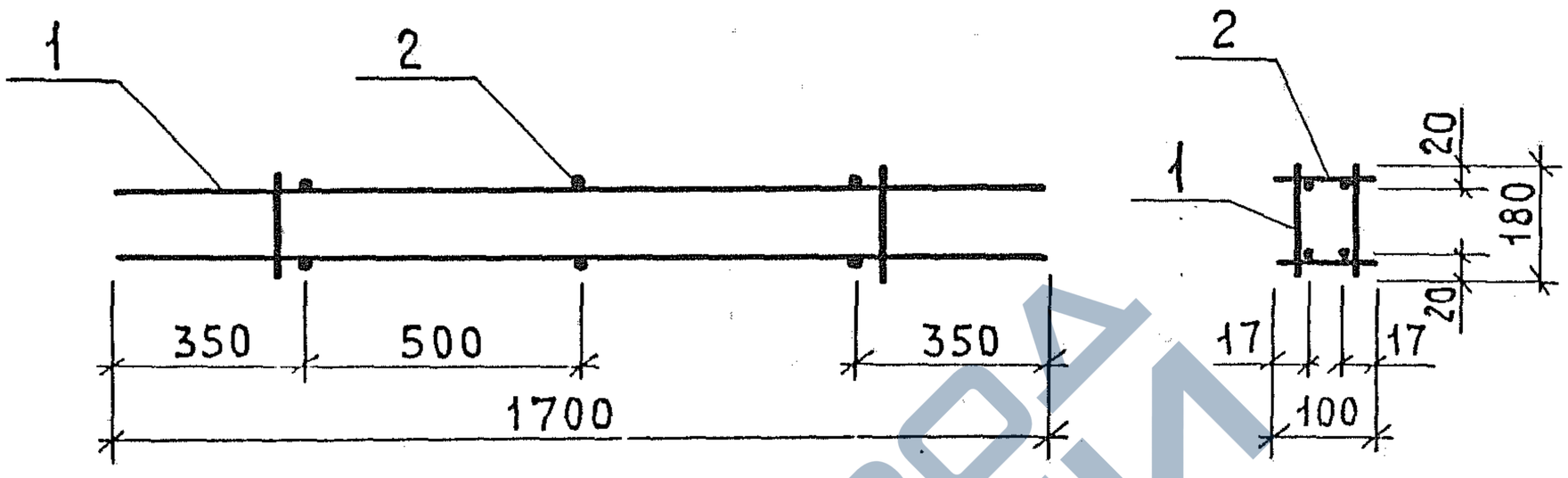

Поз.	Наименование	Кол.	Обозначение документа
1	Каркас КР2	2	1.289.1-1.2-1-12
2	⌀ 6 А I, ℓ=100; 0,022 кг	6	БЕЗ ЧЕРТ.

Арматура: класса А-I по ГОСТ 5781-82.

Масса каркаса 7,11 кг.

Нач.отд.	Новичков			1.289.1-1.2-1-08		
Н.контр.	Некритин			Каркас КП2	Стадия	Лист	Листов
ГИП	Некритин				Р		1
Рук.гр.	Домахина				ГИПРОНИИЗДРАВ	
Ст.инж.	Александрова					

Инв.№ подл. | Подпись и дата | Взам.инв.№

23932-03 15

https://zavodjbi.com/

https://zavodjbi.com/

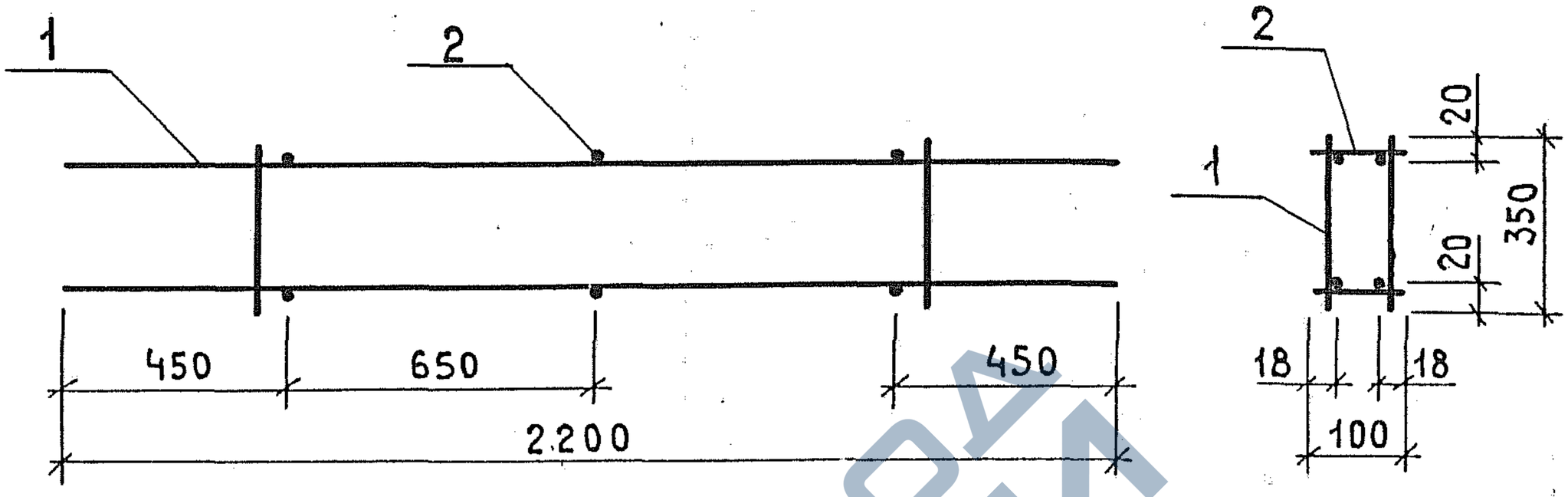

Поз.	Наименование	Кол.	Обозначение документа
1	Каркас КР3	2	1.289.1-1.2-1-11
2	Ф 6 АI, ℓ=100; 0,022кг	6	БЕЗ ЧЕРТ.

Арматура: класса А-I по ГОСТ 5781-82.

Масса каркаса 12,29 кг.

Нач.отд.	Новичков			1.289.1-1.2-1-09	
Н.контр.	Некритин			Каркас КП3	Стадия: Р; Лист: ; Листов: 1
ГИП	Некритин				ГИПРОНИИЗДРАВ
Рук.гр.	Домахина				
Ст.инж.	Александрова				

Взам.инв.№ | Подпись и дата | Инв.№ подл.

https://zavodjbi.com/

https://zavodjbi.com/

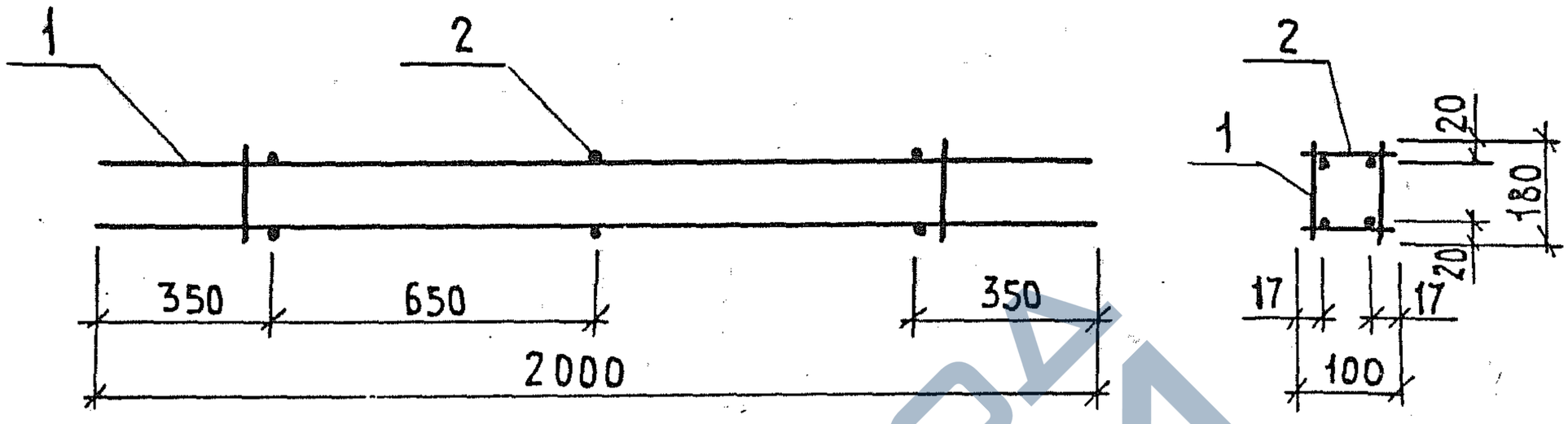

Поз.	Наименование	Кол.	Обозначение документа
1	Каркас КРЧ	2	1.289.1-1.2-1-12
2	⌀6АI, ℓ=100; 0,022кг	6	без черт.

Арматура: класса А-I по ГОСТ 5781-82.

Масса каркаса 8,41кг.

				1.289.1-12-1-10		
Нач.отд.	Новичков			Каркас КРЧ	Стадия	Лист	Листов
Н. контр.	Некритин				Р		1
ГИП	Некритин				Гипрониздрав		
Рук. гр.	Домахина						
Ст. инж.	Александрова						

https://zavodjbi.com/

https://zavodjbi.com/

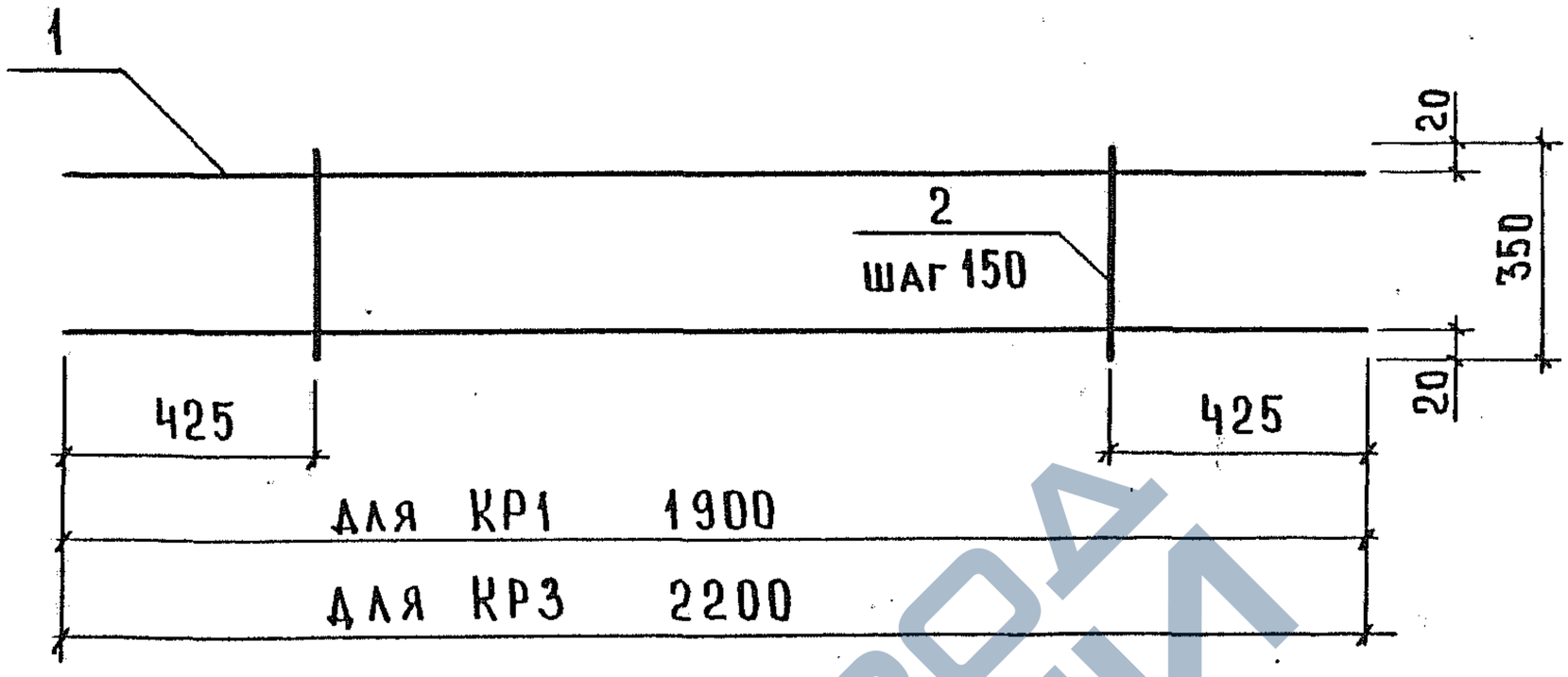

Марка каркаса	Поз.	Наименование	Кол.	Масса ед., кг	Масса каркаса, кг
КР1	1	⌀14 А III, ℓ = 1900	2	2,295	5,21
	2	6 А I, ℓ = 350	8	0,077	
КР3	1	⌀14 А III, ℓ = 2200	2	2,657	6,08
	2	6 А I, ℓ = 350	10	0,077	

Арматура: класса А-I и А-III по ГОСТ 5781-82

Нач.отд.	Новичков		
Н.контр.	Некритин		
ГИП	Некритин		
Рук.гр.	Домахина		
Ст.инж.	Александрова		

1.289.1-1.2-1-11

Каркас КР1; КР3

Стадия	Лист	Листов
Р		1

ГИПРОНИИЗДРАВ

Инв.№ подл. | Подп. и дата | Взам. инв.№

https://zavodjbi.com/

https://zavodjbi.com/

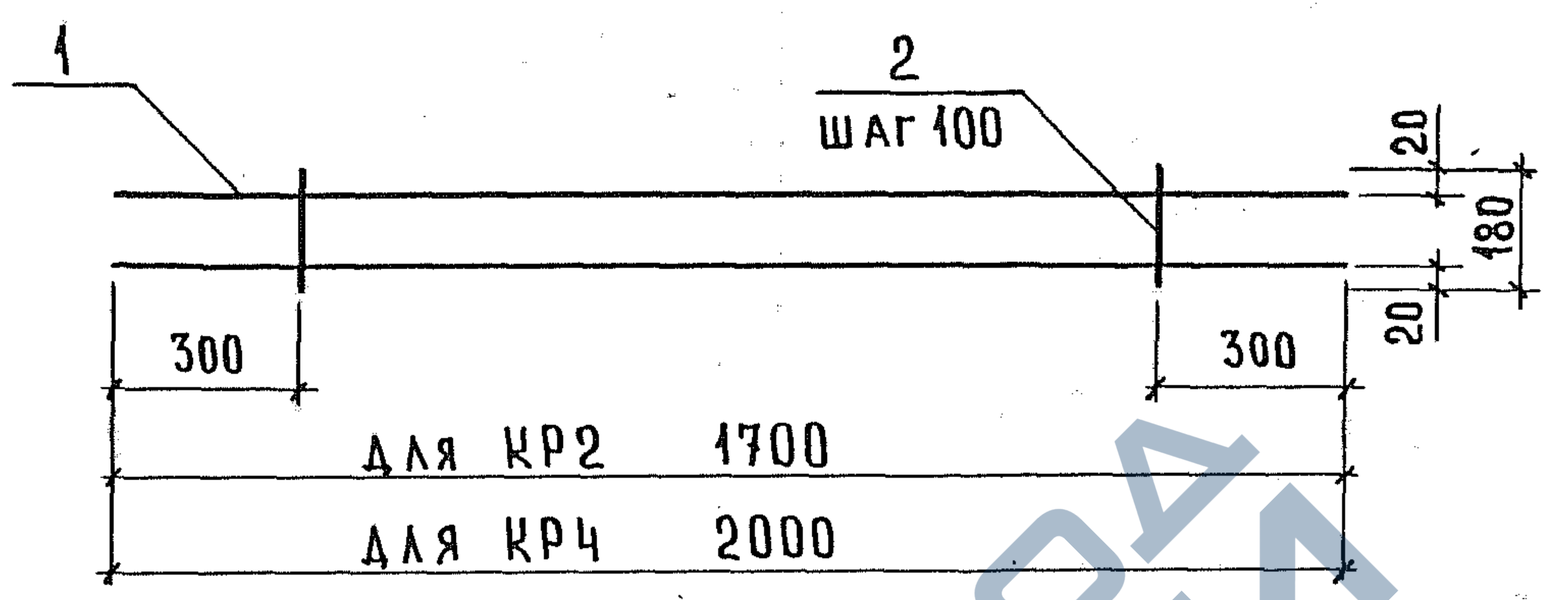

Марка каркаса	Поз.	Наименование	Кол.	Масса ед., кг	Масса каркаса, кг
КР2	1	⌀12 А III, ℓ = 1700	2	1,509	3,49
	2	6 А I, ℓ = 180	12	0,039	
КР4	1	⌀12 А III, ℓ = 2000	2	1,776	4,14
	2	6 А I, ℓ = 180	15	0,039	

Арматура: класса А-I и А-III по ГОСТ 5781-82

				1.289.1-1.2-1-12		
Нач.отд.	Новичков			Каркас КР2; КР4	Стадия	Лист	Листов
Н.контр.	Некритин				Р		1
ГИП	Некритин				Гипронииздрав		
Рук.гр.	Домахина						
Ст.инж.	Александрова						

23932-03 19

https://zavodjbi.com/

РАЗВЕРТКА

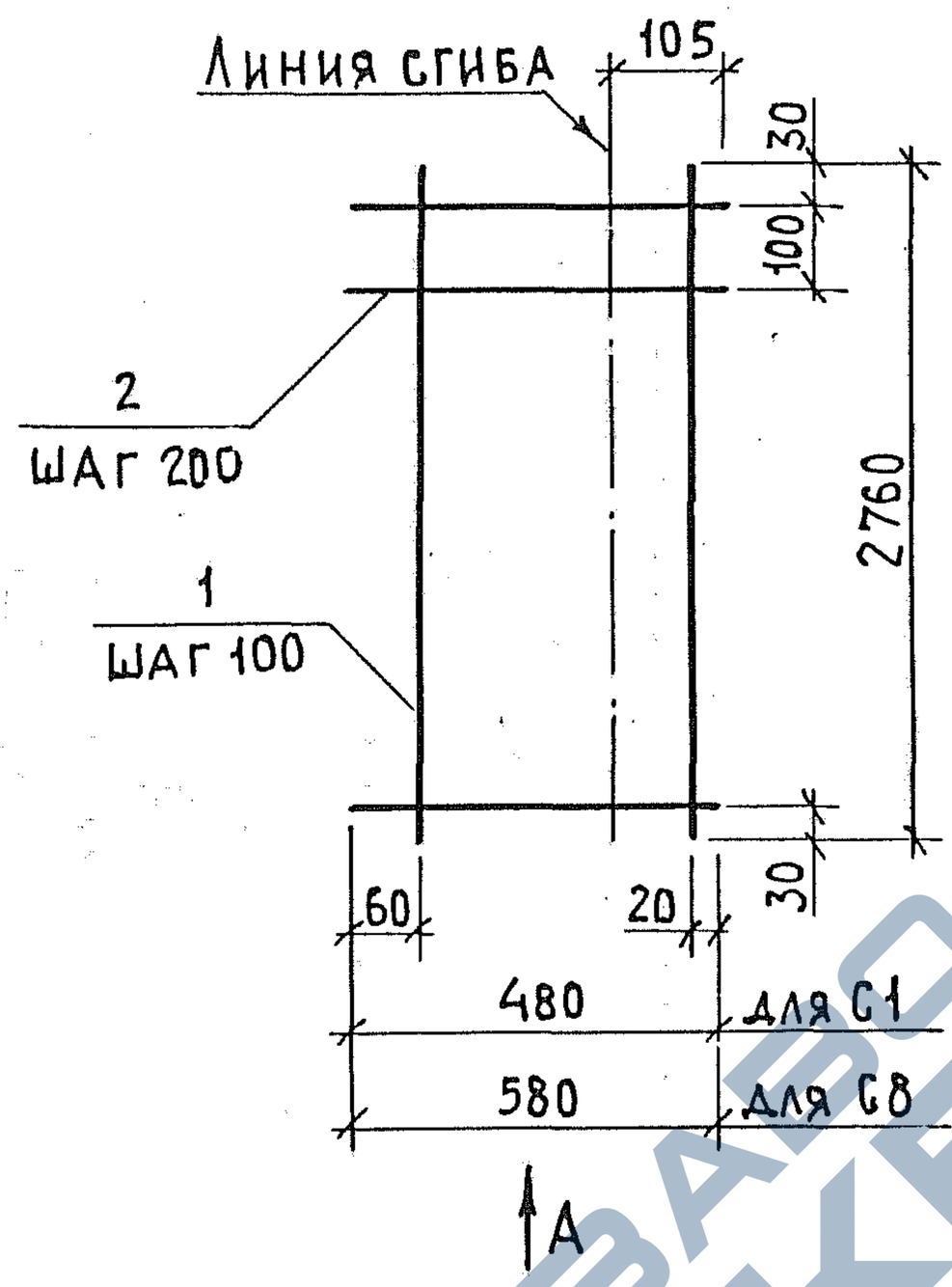

Вид А
в согнутом виде

Марка сетки	Поз.	Наименование	Кол.	Масса ед., кг	Масса сетки, кг
С1	1	Ф5 Вр1, ℓ = 2760	5	0.383	2,91
	2	5Вр1, ℓ = 480	15	0,066	
С8	1	Ф 5 Вр1, ℓ = 2760	6	0,383	3,50
	2	5 Вр1, ℓ = 580	15	0,080	

Арматура: класса Вр-1 по ГОСТ 6727-80

Нач.отд.	Новичков		
Н.контр.	Некритин		
ГИП	Некритин		
Рук. гр.	Домахина		
Ст. инж.	Александрова		

1.289.1 - 1.2 - 1 - 13

Сетка С1; С8

Стадия	Лист	Листов
Р		1

ГИПРОНИИЗДРАВ

https://zavodjbi.com/

https://zavodjbi.com/

РАЗВЕРТКА

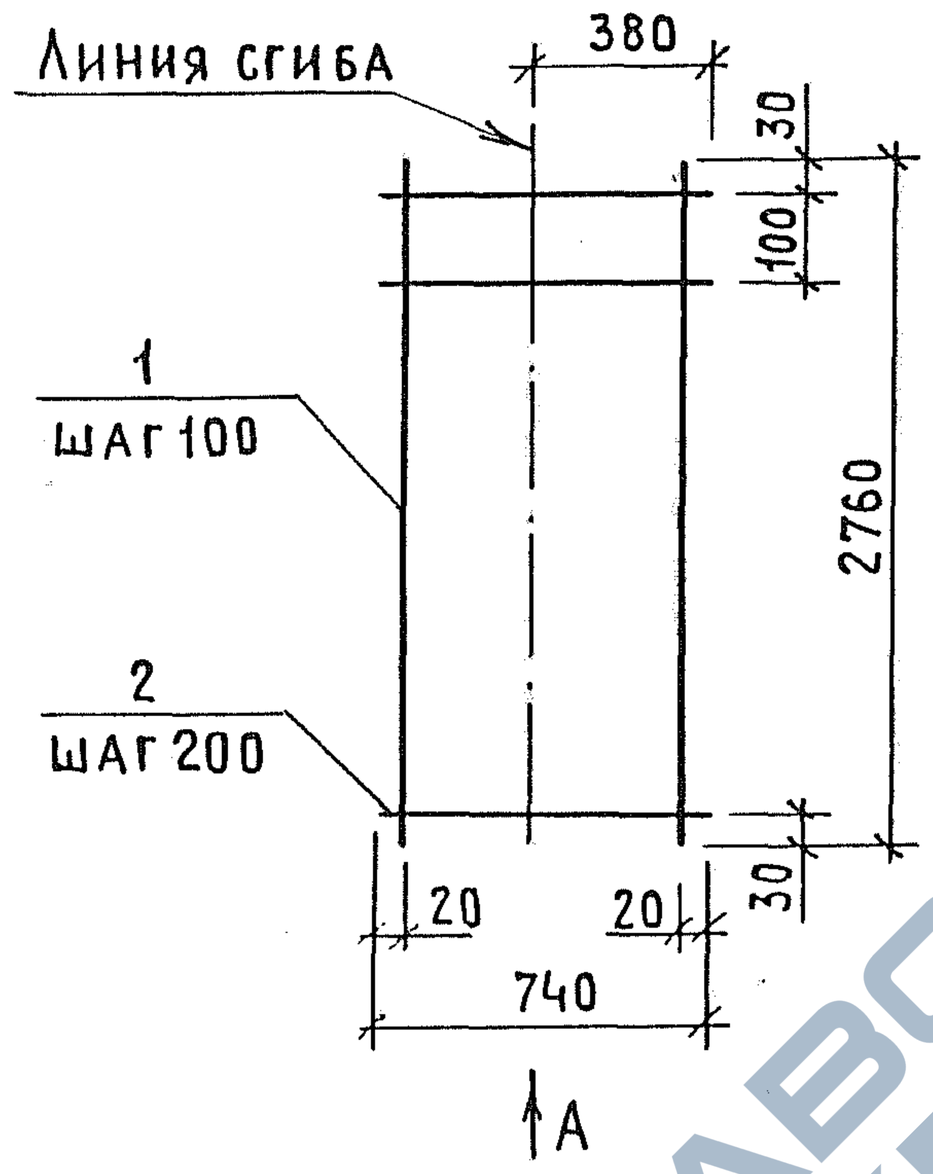

Вид А
в согнутом виде

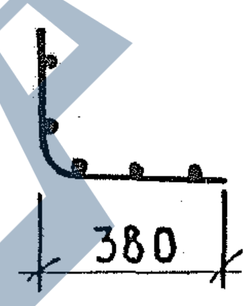

Поз.	Наименование	Кол.	Масса ед., кг	Масса сетки, кг
1	Ф 5Вр1, ℓ = 2760	8	0,383	4,59
2	5Вр1, ℓ = 740	15	0,102	

Арматура: класса Вр-1 по ГОСТ 6727-80

Нач.отд.	Новичков		
Н.контр.	Некритин		
ГИП	Некритин		
Рук.гр.	Домахина		
Ст.инж.	Александрова		

1.289.1-1.2-1-14

Сетка С2

Стадия	Лист	Листов
Р		1

ГИПРОНИИЗДРАВ

Инв.№ подл. | Подпись и дата | Взам.инв.№

https://zavodjbi.com/

https://zavodjbi.com/

РАЗВЕРТКА

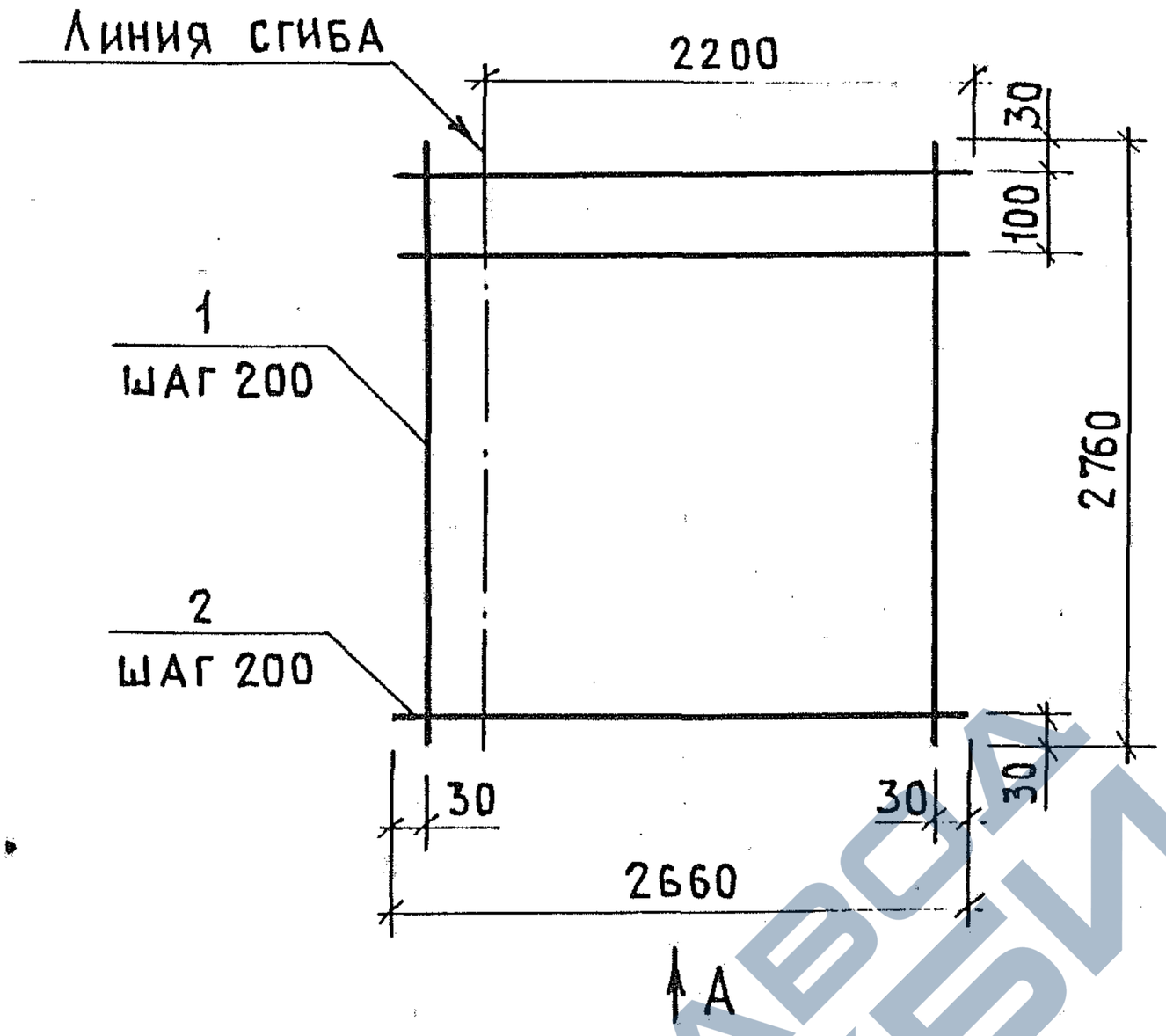

Вид А
в согнутом виде

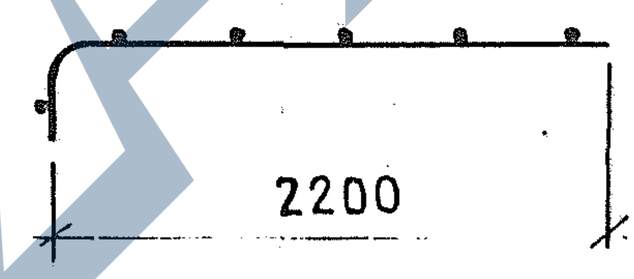

Поз.	Наименование	Кол.	Масса ед., кг	Масса сетки, кг
1	Ф5 Вр1, ℓ = 2760	14	0,383	10,90
2	5 Вр1, ℓ = 2660	15	0,369	

Арматура: класса Вр-1 по ГОСТ 6727-80

Нач. отд.	Новичков		
Н. контр.	Некритин		
ГИП	Некритин		
Рук. гр.	Домахина		
Ст. инж.	Александрова		

1.289.1-1.2-1-15

Сетка С3

Стадия	Лист	Листов
Р		1

ГИПРОНИИЗДРАВ

Взам. инв. № | Подпись и дата | Инв. № подл.

23932-03 22

https://zavodjbi.com/

https://zavodjbi.com/

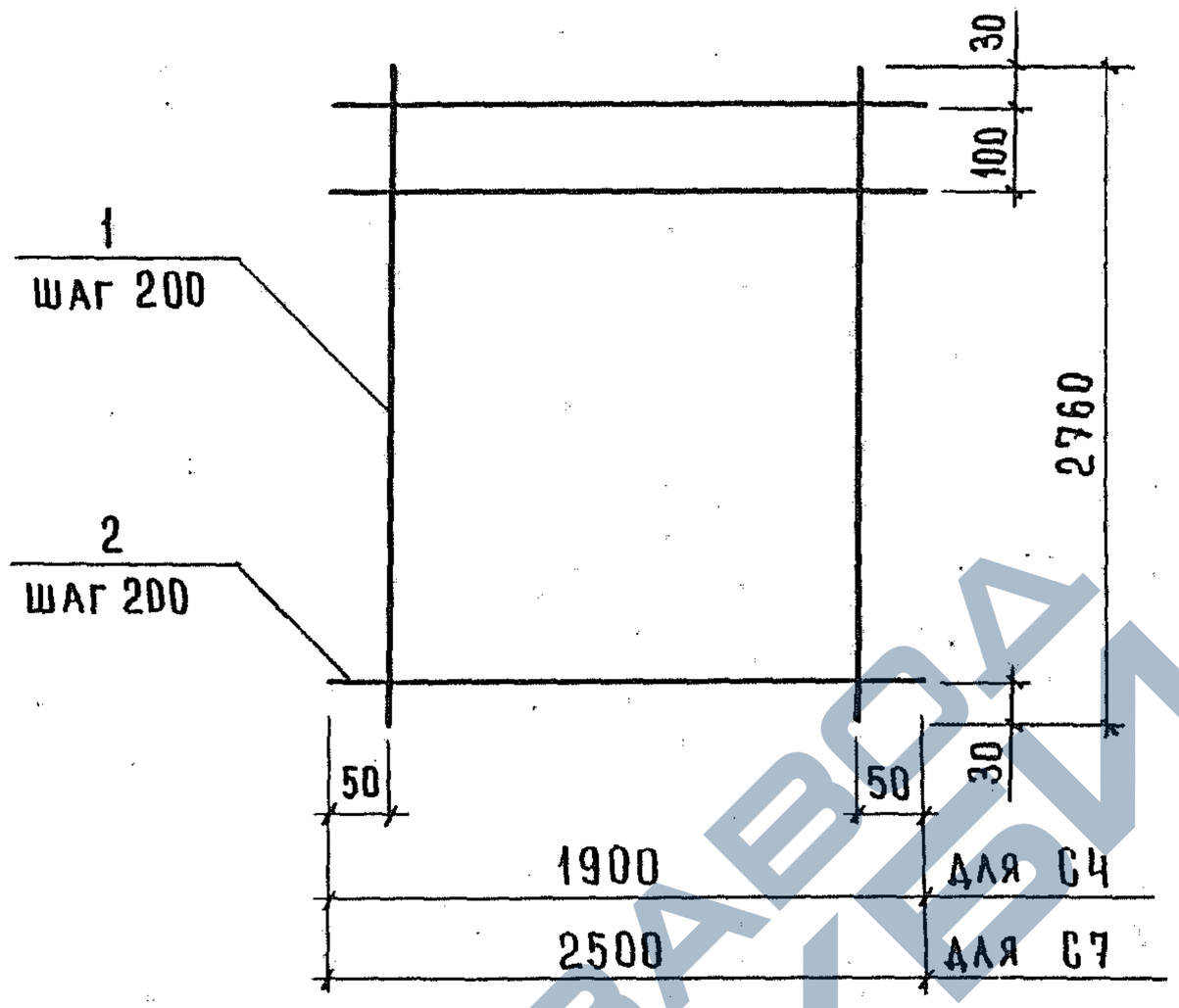

Марка сетки	Поз.	Наименование	Кол.	Масса ед., кг	Масса сетки, кг
С4	1	⌀5Вр1, ℓ = 2760	10	0,383	7,79
	2	5Вр1, ℓ = 1900	15	0,264	
С7	1	⌀5Вр1, ℓ = 2760	13	0,383	10,19
	2	5Вр1, ℓ = 2500	15	0,347	

Арматура: класса Вр-1 по ГОСТ 6727-80

				1.289.1-1.2-1-16		
Нач.отд.	Новичков			Сетка С4; С7	Стадия	Лист	Листов
Н.контр.	Некритин				Р		1
ГИП	Некритин				Гипрониздрав		
Рук.гр.	Домахина						
Ст. инж.	Александрова						

Инв.№ подл. | Подпись и дата | Взам. инв.№

https://zavodjbi.com/

Развертка

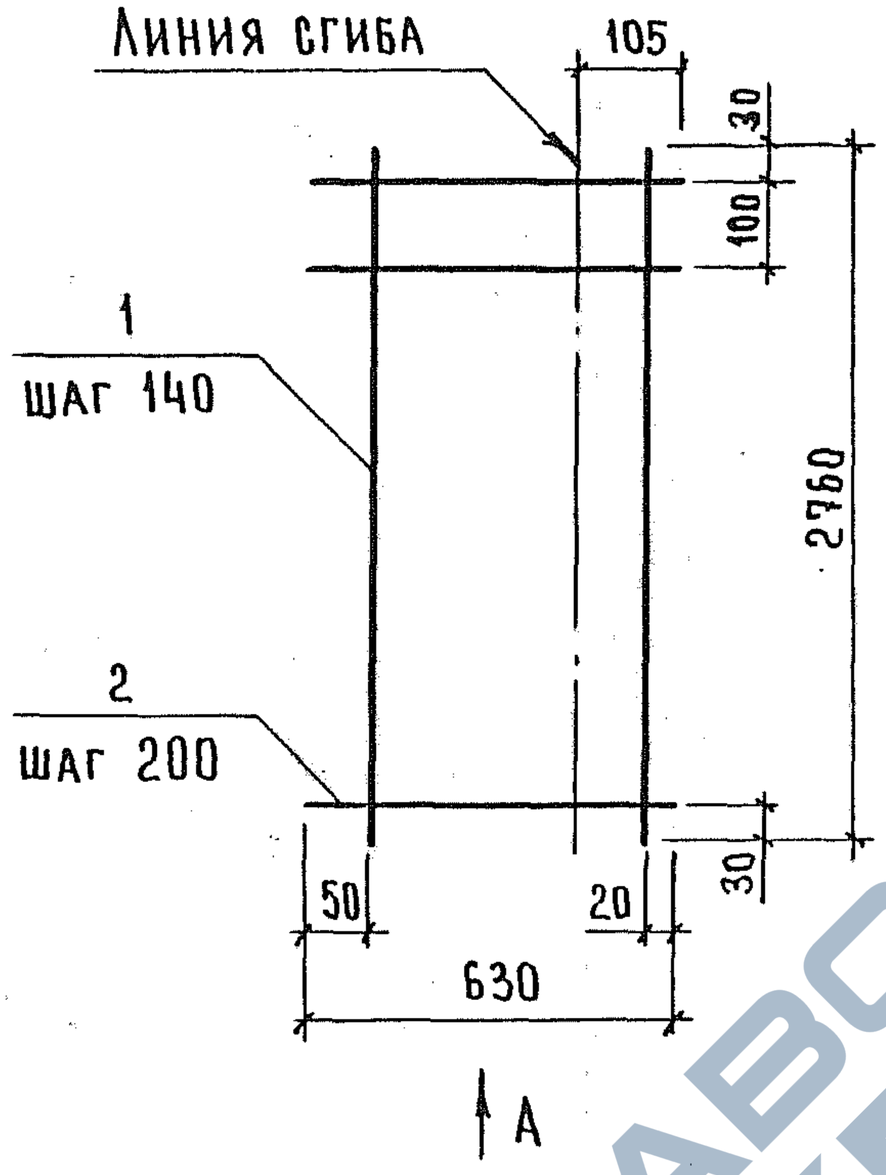

Вид А
в согнутом виде

Поз.	Наименование	Кол.	Масса ед., кг	Масса сетки, кг
1	∅ 5Вр1, ℓ = 2760	5	0,383	3,23
2	5Вр1, ℓ = 630	15	0,087	

Арматура: класса Вр-1 по ГОСТ 6727-80

Нач. отд.	Новичков		
Н. контр.	Некритин		
ГИП	Некритин		
Рук. гр.	Домахина		
Ст. инж.	Александрова		

1.289.1 - 1.2 - 1 - 17

Сетка С5

Стадия	Лист	Листов
Р		1

ГИПРОНИИЗДРАВ

Взам. инв. № | Подпись и дата | Инв. № подл.

https://zavodjbi.com/

https://zavodjbi.com/

Развертка

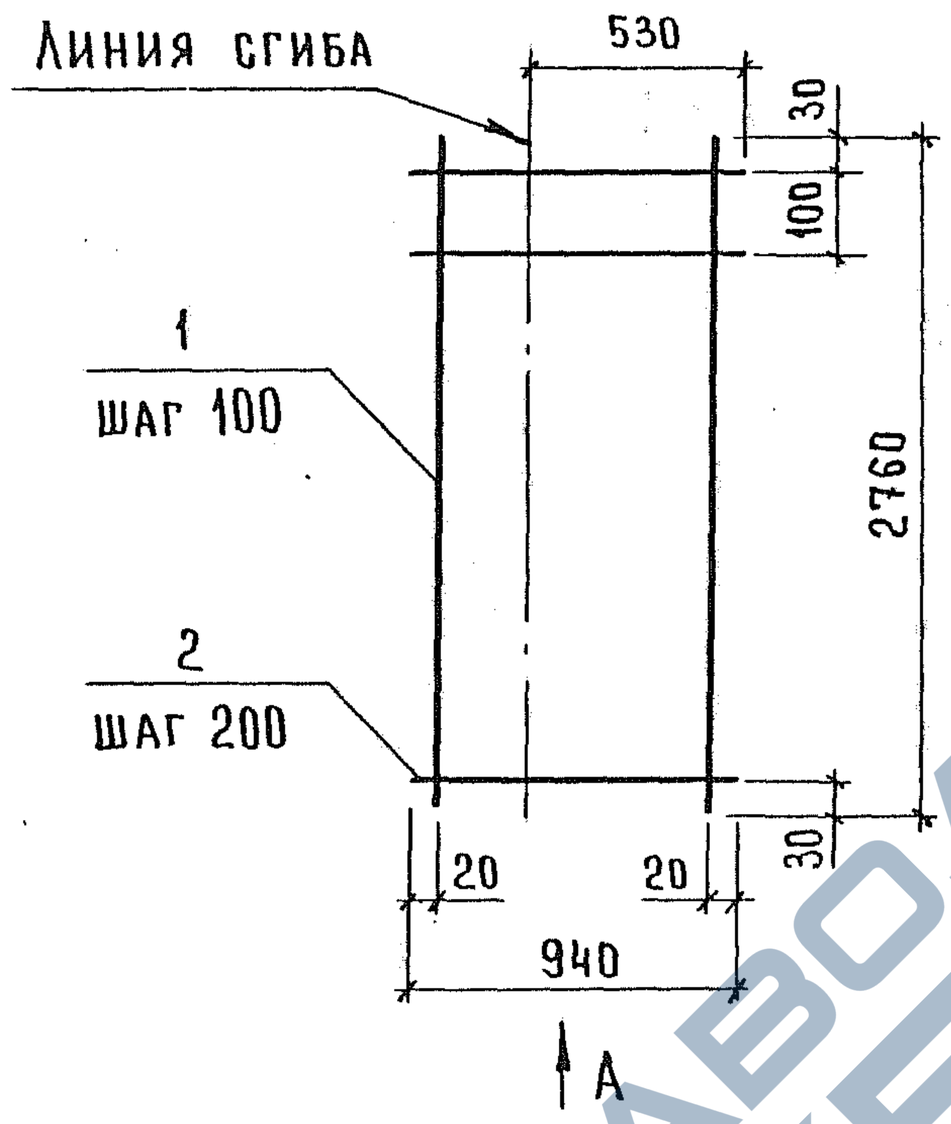

Вид А
в согнутом виде

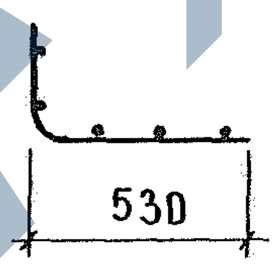

Поз.	Наименование	Кол.	Масса ед., кг	Масса сетки, кг
1	⌀5Вр1, ℓ = 2760	10	0,383	5,78
2	5Вр1, ℓ = 940	15	0,130	

Арматура: класса Вр-1 по ГОСТ 6727-80

Нач. отд.	Новичков			1.289.1-1.2-1-18
Н. контр.	Некритин			
ГИП	Некритин			Сетка С6
Рук. гр.	Домахина			
Ст. инж.	Александрова			

Стадия	Лист	Листов
Р		1

ГИПРОНИИЗДРАВ

https://zavodjbi.com/

https://zavodjbi.com/

Развертка

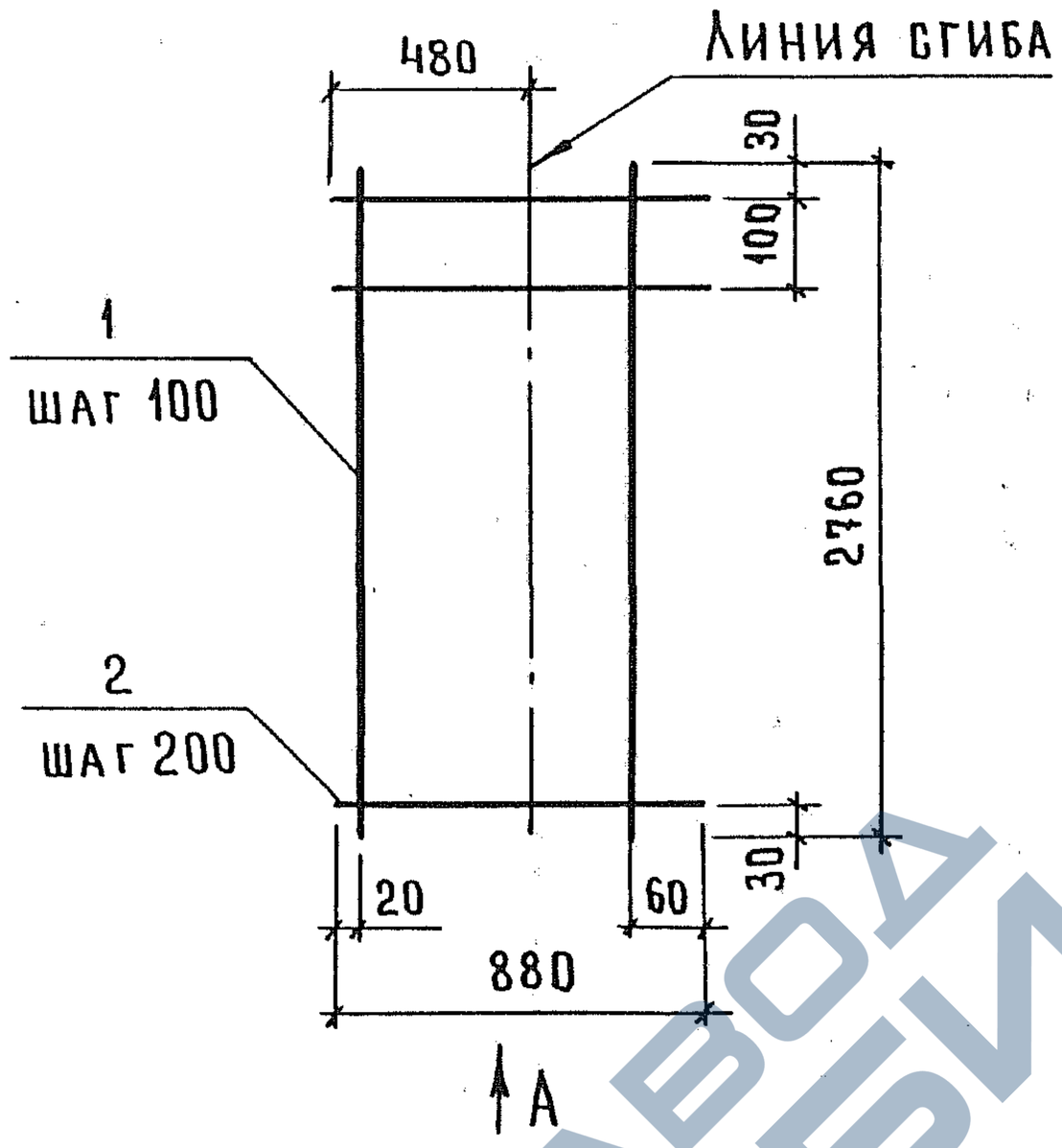

Вид А
в согнутом виде

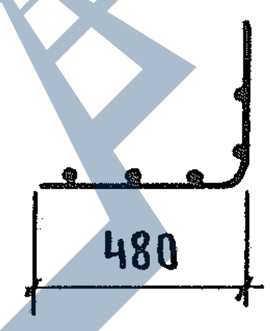

Поз.	Наименование	Кол.	Масса ед., кг	Масса сетки, кг
1	⌀ 5Вр1, ℓ = 2760	9	0,383	5,28
2	5Вр1, ℓ = 880	15	0,122	

Арматура: класса Вр-1 по ГОСТ 6727-80

Нач.отд.	Новичков			1.289.1 - 1.2 - 1 - 19
Н.контр.	Некритин			Сетка С9
ГИП	Некритин			Стадия: Р; Лист: ; Листов: 1
Рук.гр.	Домахина			ГИПРОНИИЗДРАВ
Ст.инж.	Александрова			

Взам.инв.№ | Подпись и дата | Инв.№ подл.

23932-03 26

https://zavodjbi.com/

https://zavodjbi.com/

Развертка

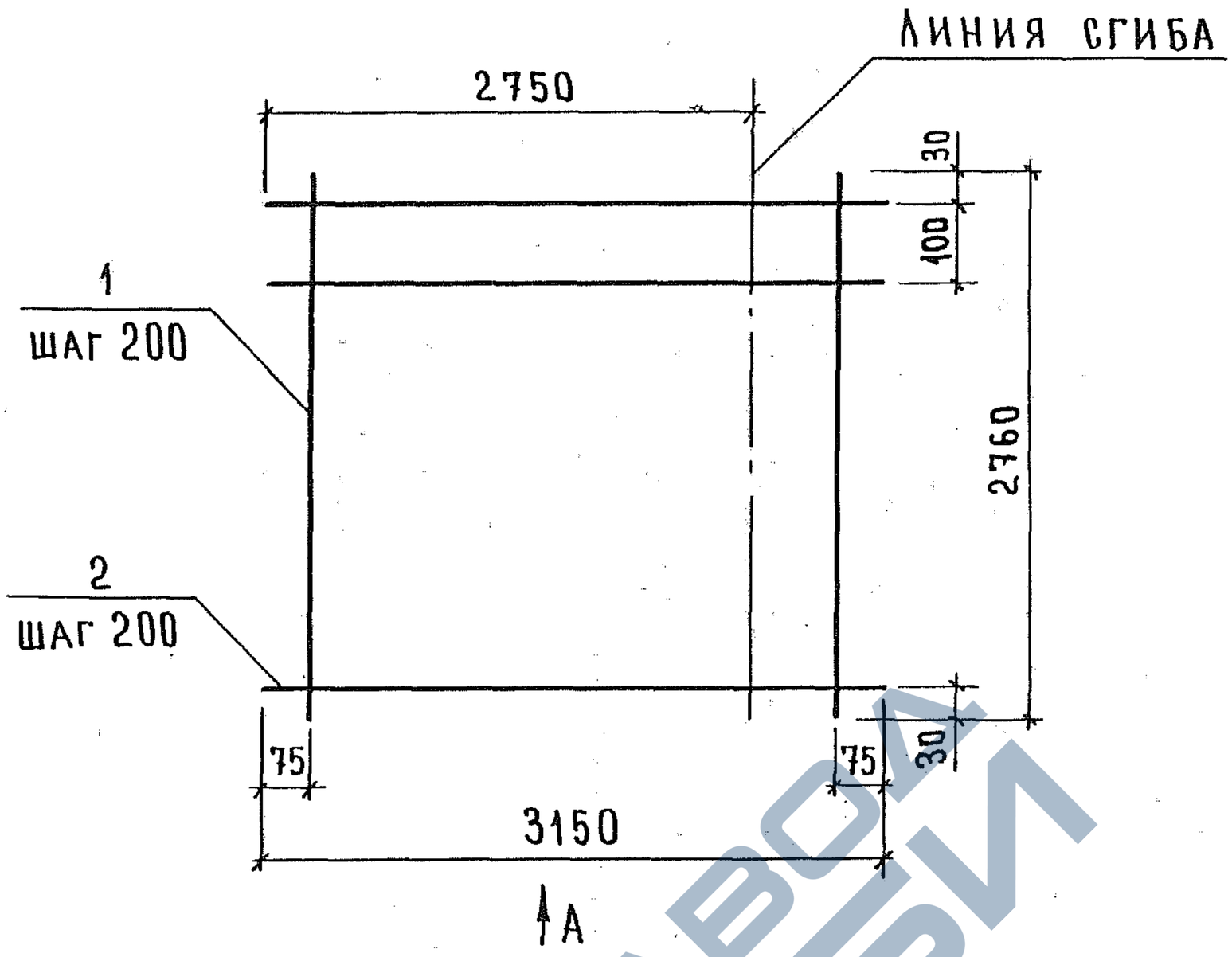

Вид А
в согнутом виде

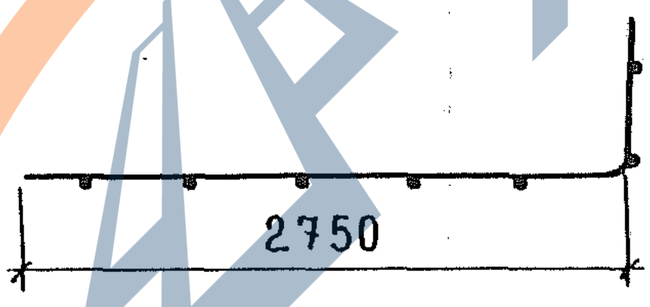

Поз.	Наименование	Кол.	Масса ед., кг	Масса сетки, кг
1	⌀5Вр1, ℓ = 2760	16	0,383	12,42
2	5Вр1, ℓ = 3150	15	0,419	

Арматура: класса Вр-1 по ГОСТ 6727-80

Нач. отд.	Новичков			1.289.1-1.2-1-20
Н. контр.	Некритин			
ГИП	Некритин			Сетка С10
Рук. гр.	Домахина			
Ст. инж.	Александрова			

Стадия	Лист	Листов
Р		1

ГИПРОНИИЗДРАВ

23932-03 27

https://zavodjbi.com/

https://zavodjbi.com/

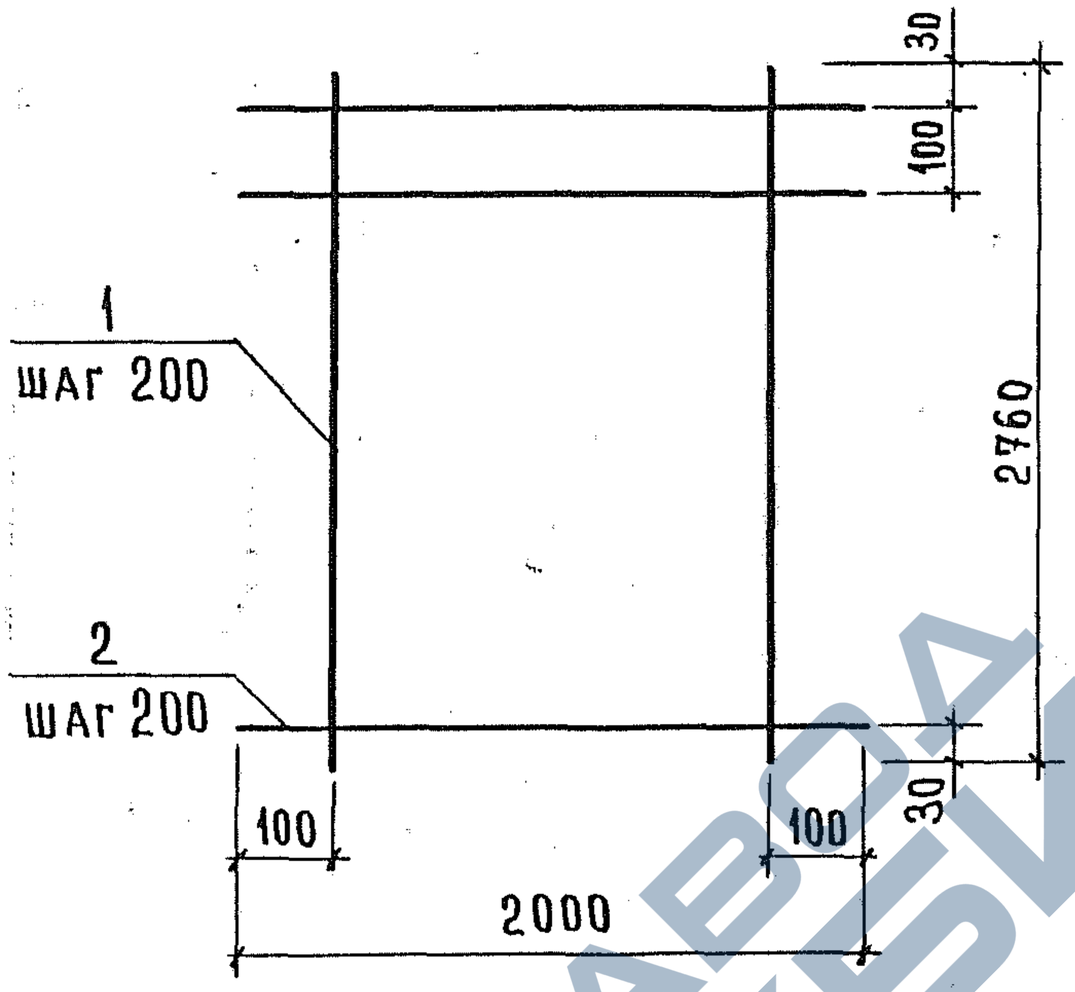

Поз.	Наименование	Кол.	Масса ед., кг	Масса сетки, кг
1	⌀ 5 Вр1, ℓ = 2760	10	0,383	8,00
2	5 Вр1, ℓ = 2000	15	0,278	

Арматура: класса Вр-1 по ГОСТ 6727-80

Нач. отд.	Новичков			1.289.1-1.2-1-21
Н. контр.	Некритин			Сетка С11
ГИП.	Некритин			Стадия: Р; Лист: ; Листов: 1
Рук. гр.	Домахина			ГИПРОНИИЗДРАВ
Ст. инж.	Александрова			

Взам. инв. № | Подпись и дата | Инв. № подл.

https://zavodjbi.com/

https://zavodjbi.com/

Развертка

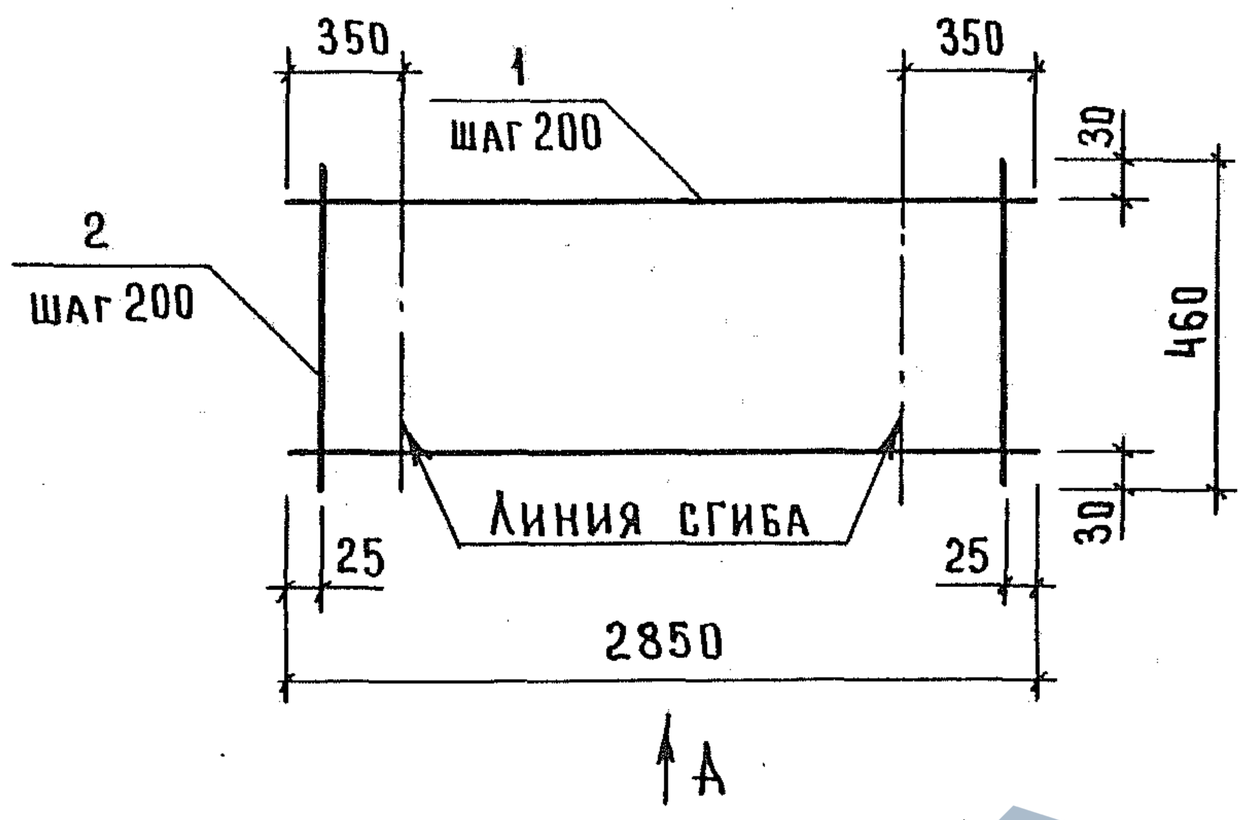

Вид А
в согнутом виде

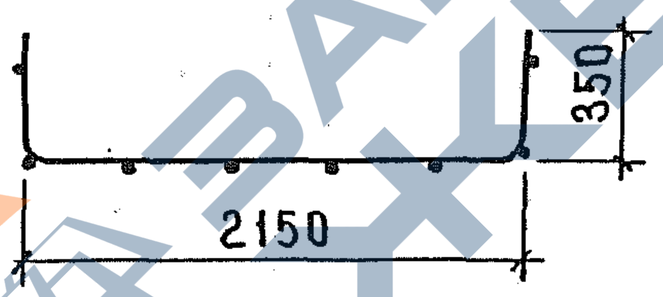

Поз.	Наименование	Кол.	Масса ед., кг	Масса сетки, кг
1	⌀5Вр1, ℓ = 2850	3	0,396	2,14
2	5Вр1, ℓ = 460	15	0,063	

Арматура: класса Вр-1 по ГОСТ 6727-80

Нач.отд.	Новичков			
Н.контр.	Некритин			
ГИП	Некритин			
Рук.гр.	Домахина			
Ст. инж.	Александрова			

1.289.1-1.2-1-22

Сетка С12

Стадия	Лист	Листов
Р		1

ГИПРОНИИЗДРАВ

Взам. инв. № | Подпись и дата | Инв. № подл.

https://zavodjbi.com/

Развертка

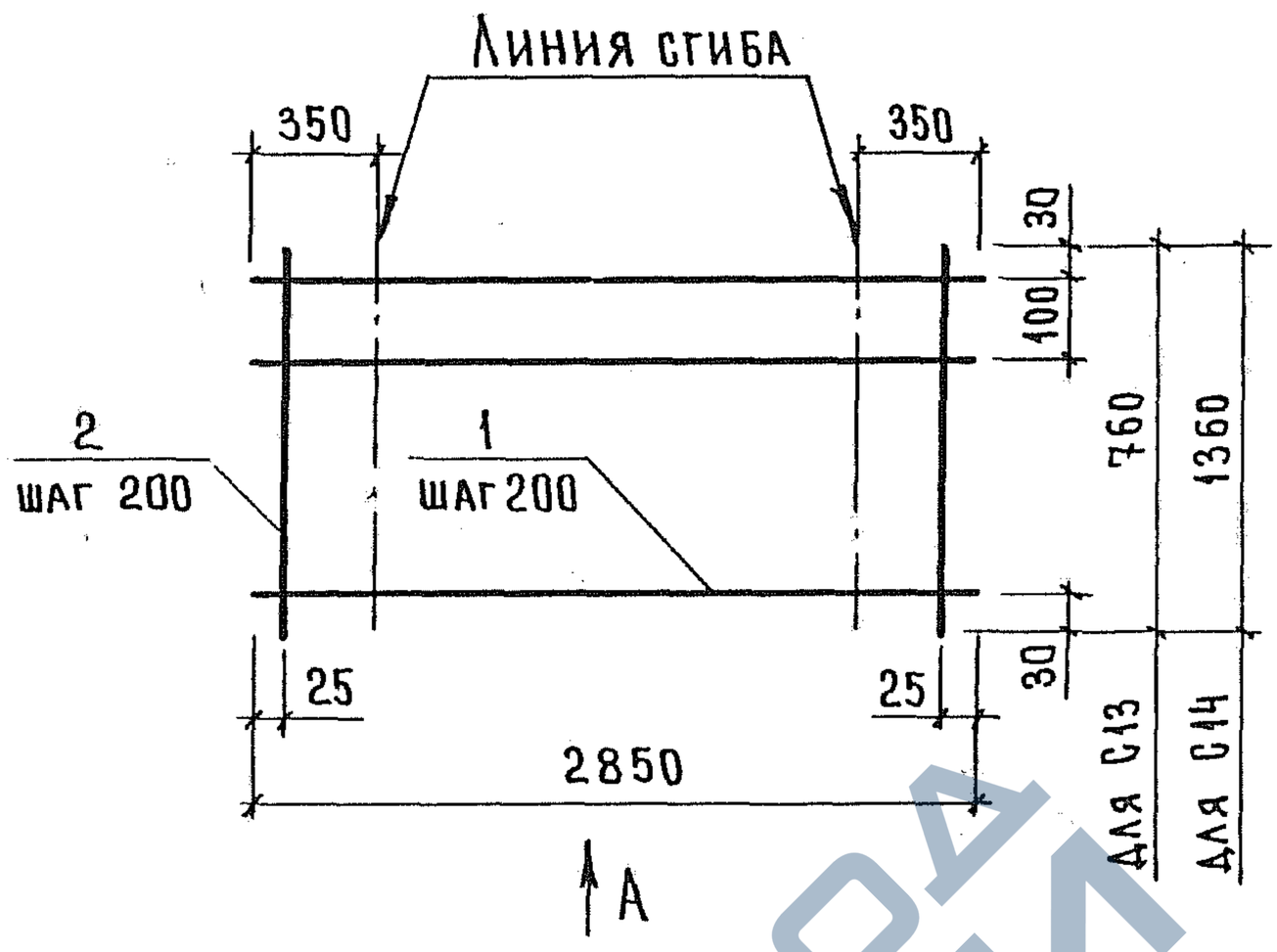

Вид А
в согнутом виде

Марка сетки	Поз.	Наименование	Кол.	Масса ед., кг	Масса сетки, кг
С 13	1	⌀ 5Вр1, ℓ = 2850	5	0,396	3,56
	2	5Вр1, ℓ = 760	15	0,105	
С 14	1	⌀ 5Вр1, ℓ = 2850	8	0,396	6,01
	2	5Вр1, ℓ = 1360	15	0,189	

Арматура: класса Вр-1 по ГОСТ 6727-80

Нач.отд.	Новичков		1.289.1-1.2-1-23	
Н.контр.	Некритин			
ГИП	Некритин		Сетка С13; С14	Стадия: Р; Лист: ; Листов: 1
Рук.гр.	Домахина			Гипрониздав
Ст. инж.	Александрова			

Подпись и дата | Взам. инв. № | Инв. № подл.

https://zavodjbi.com/

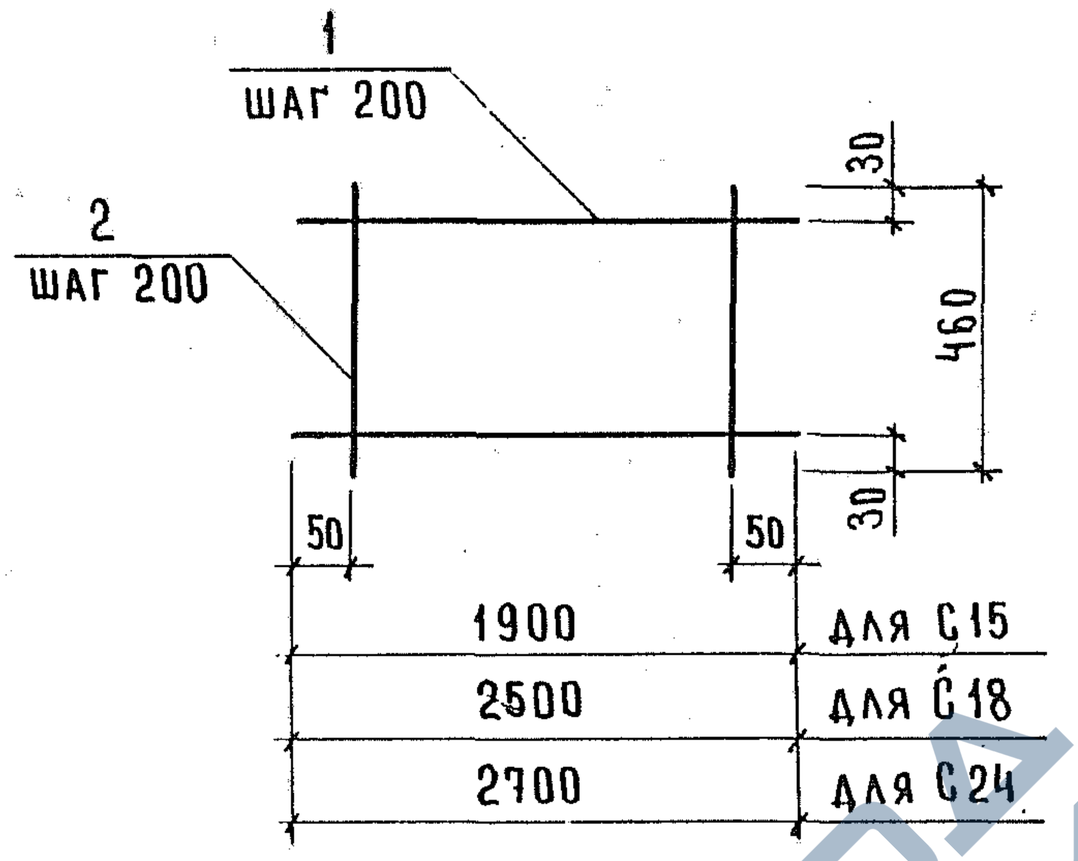

Марка сетки	Поз.	Наименование	Кол.	Масса ед., кг	Масса сетки, кг
С15	1	⌀5Вр1, ℓ = 1900	3	0,264	1,42
	2	5Вр1, ℓ = 460	10	0,063	
С18	1	⌀5Вр1, ℓ = 2500	3	0,347	1,86
	2	5Вр1, ℓ = 460	13	0,063	
С24	1	⌀5Вр1, ℓ = 2700	3	0,375	2,01
	2	5Вр1, ℓ = 460	14	0,063	

Арматура: класса Вр-1 по ГОСТ 6727-80

Нач. отд.	Новичков		
Н. контр.	Некритин		
ГИП	Некритин		
Рук. гр.	Домахина		
Ст. инж.	Александрова		

1.289.1 - 1.2 - 1 - 24

Сетка С15; С18; С24

Стадия	Лист	Листов
Р		1

ГИПРОНИИЗДРАВ

Инв. № подл. | Подпись и дата | Взам. инв. №

https://zavodjbi.com/

https://zavodjbi.com/

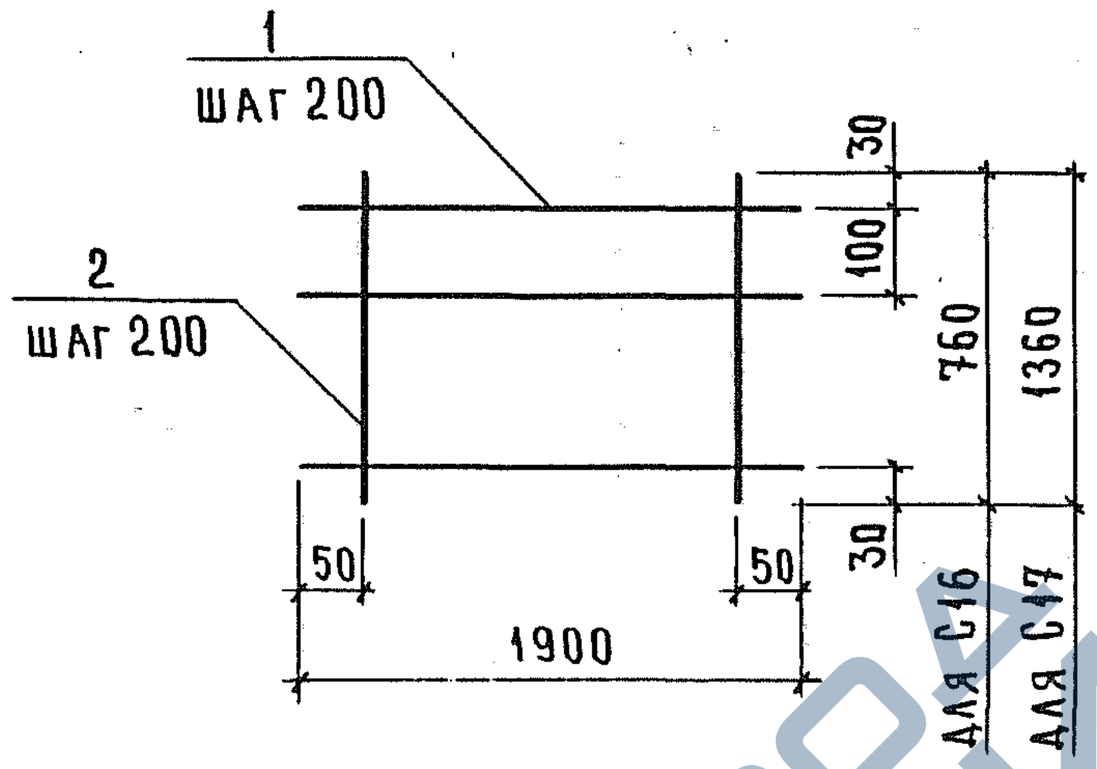

Марка сетки	Поз.	Наименование	Кол.	Масса ед., кг	Масса сетки, кг
С16	1	⌀5Вр1, ℓ = 1900	5	0,264	2,37
	2	5Вр1, ℓ = 760	10	0,105	
С17	1	⌀5Вр1, ℓ = 1900	8	0,264	4,00
	2	5Вр1, ℓ = 1360	10	0,189	

Арматура: класса Вр-1 по ГОСТ 6727-80

Нач. отд.	Новичков		
Н. контр.	Некритин		
ГИП	Некритин		
Рук. гр.	Домахина		
Ст. инж.	Александрова		

1.289.1 - 1.2 - 1 - 25

Сетка С16; С17

Стадия	Лист	Листов
Р		1

ГИПРОНИИЗДРАВ

Взам. инв. № | Подпись и дата | Инв. № подл.

23932-03 32

https://zavodjbi.com/

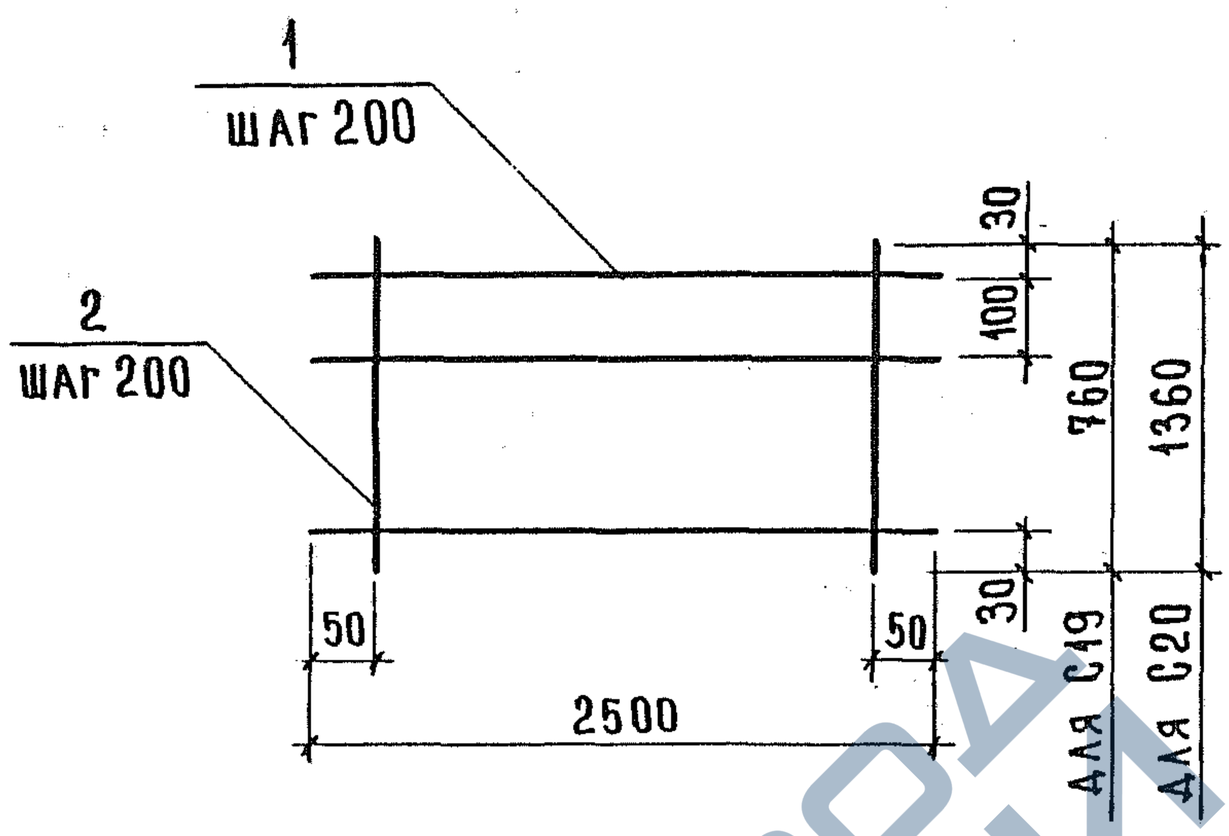

МАРКА СЕТКИ	ПОЗ.	НАИМЕНОВАНИЕ	КОЛ.	МАССА ЕД., КГ	МАССА СЕТКИ, КГ
С 19	1	⌀5Вр1, ℓ = 2500	5	0,347	3,11
	2	5Вр1, ℓ = 760	13	0,105	
С 20	1	⌀5Вр1, ℓ = 2500	8	0,347	5,24
	2	5Вр1, ℓ = 1360	13	0,189	

АРМАТУРА: КЛАССА Вр-1 ПО ГОСТ 6727-80

1.289.1-1.2-1-26

НАЧ.ОТД.	НОВИЧКОВ	
Н.КОНТР.	НЕКРИТИН	
ГИП	НЕКРИТИН	
РУК.ГР.	ДОМАХИНА	
СТ.ИНЖ.	АЛЕКСАНДРОВА	

СЕТКА С19; С20

СТАДИЯ	ЛИСТ	ЛИСТОВ
Р		1

ГИПРОНИИЗДРАВ

https://zavodjbi.com/

РАЗВЕРТКА

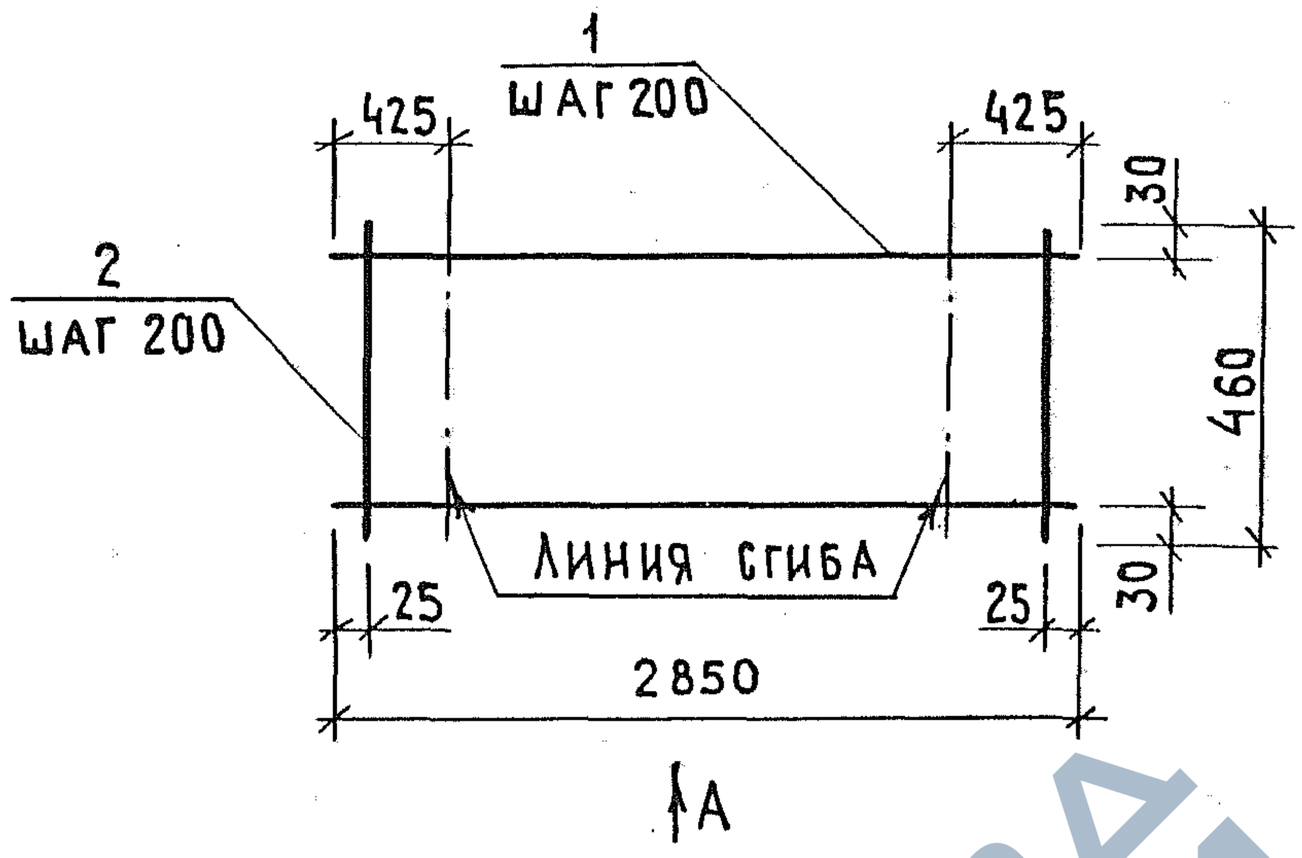

Вид А
в согнутом виде

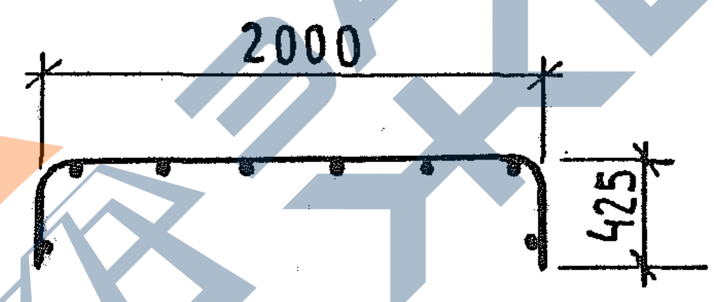

Поз.	Наименование	Кол.	Масса ед, кг	Масса сетки, кг
1	Ф 5 Вр1, ℓ = 2850	3	0,396	2,14
2	Ф 5Вр1, ℓ = 460	15	0,063	

Арматура: класса Вр-1 по ГОСТ 6727-80

Нач.отд.	Новичков		
Н.контр.	Некритин		
ГИП	Некритин		
Рук.гр.	Домахина		
Ст. инж	Александрова		

1.289.1 - 1.2 - 1 - 27

Сетка С21

Стадия	Лист	Листов
Р		1

ГИПРОНИИЗДРАВ

Инв.№ подл. | Подпись и дата | Взам.инв.№

https://zavodjbi.com/

Развертка

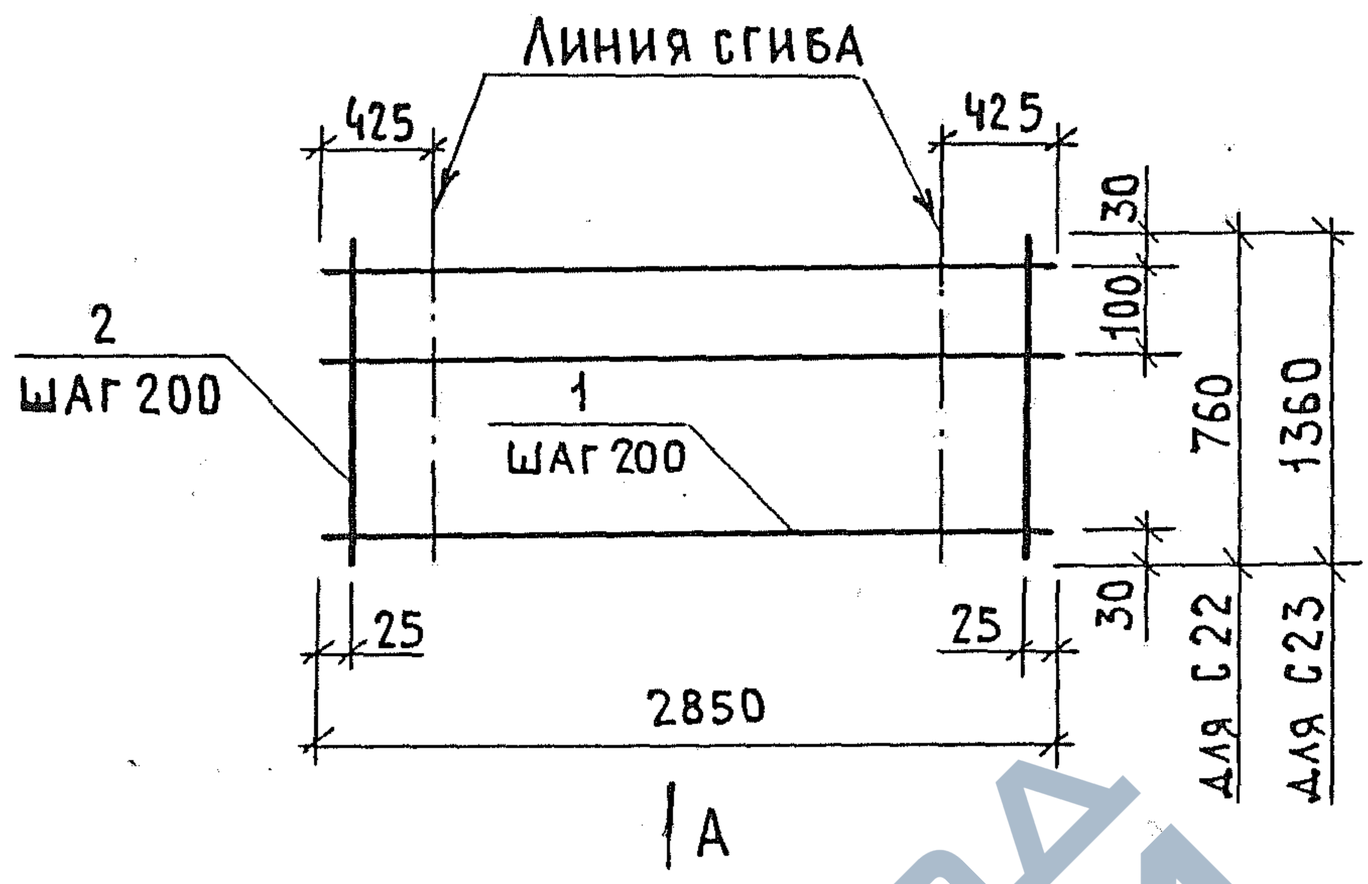

Вид А
в согнутом виде

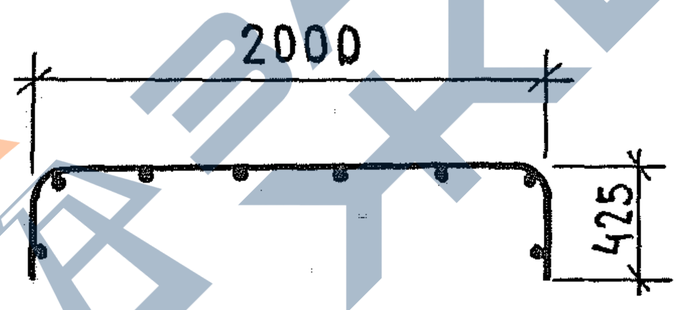

Марка сетки	Поз.	Наименование	Кол.	Масса ед., кг	Масса сетки, кг
С 22	1	Ф5Вр1, ℓ = 2850	5	0,396	3,56
	2	5Вр1, ℓ = 760	15	0,105	
С 23	1	Ф 5Вр1, ℓ = 2850	8	0,396	6,01
	2	5Вр1, ℓ = 1360	15	0,189	

Арматура: класса Вр-1 по ГОСТ 6727-80

				1.289.1 -1.2- 1 -28		
Нач.отд.	Новичков			Сетка С 22; С 23	Стадия	Лист	Листов
Н.контр.	Некритин				Р		1
ГИП	Некритин				Гипрониизданв		
Рук.гр.	Домахина						
Ст.инж.	Александрова						

https://zavodjbi.com/

https://zavodjbi.com/

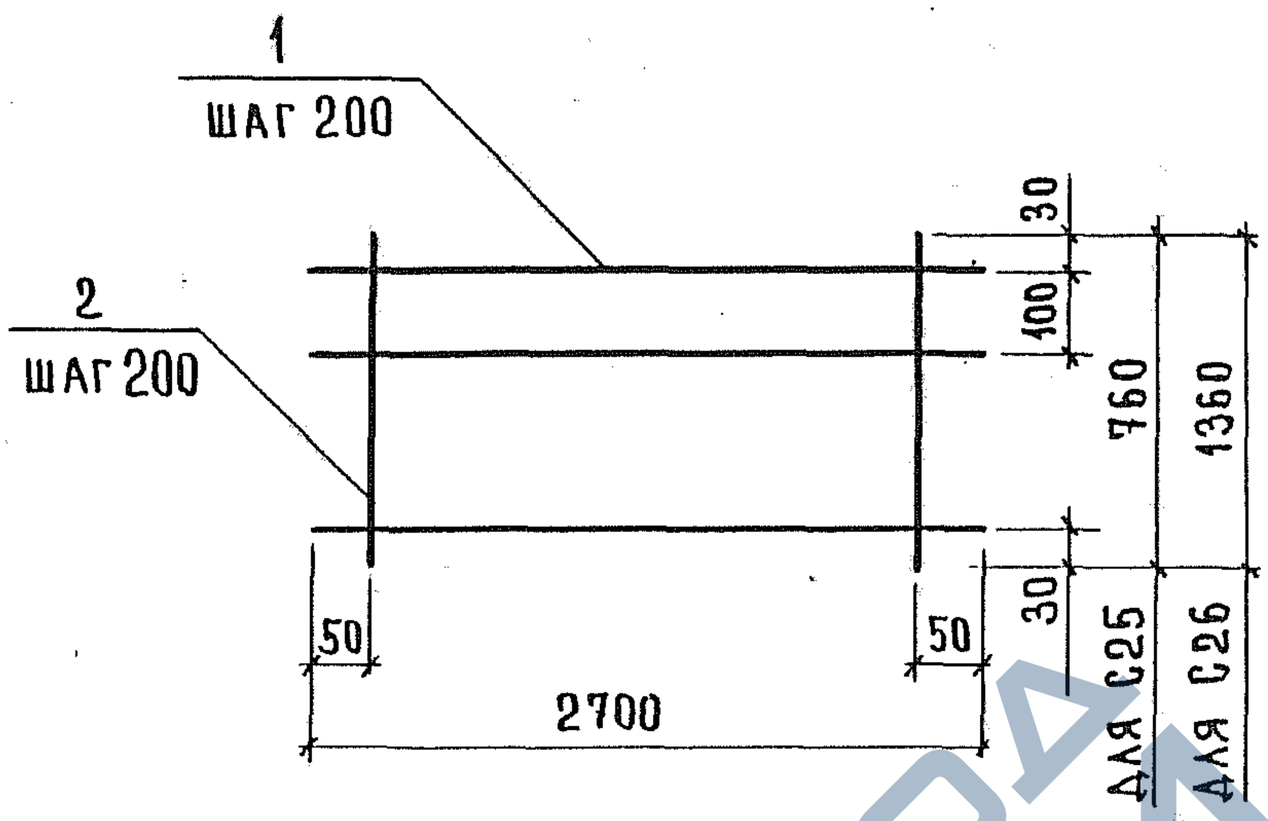

Марка сетки	Поз.	Наименование	Кол.	Масса ед., кг	Масса сетки, кг
С 25	1	∅5 Вр1, ℓ = 2700	5	0,375	3,35
	2	5 Вр1, ℓ = 760	14	0,105	
С 26	1	∅5 Вр1, ℓ = 2700	8	0,375	5,65
	2	5 Вр1, ℓ = 1360	14	0,189	

Арматура: класса Вр-1 по ГОСТ 6727-80

Нач. отд.	Новичков		
Н. контр.	Некритин		
ГИП	Некритин		
Рук. гр.	Домахина		
Ст. инж.	Александрова		

1.289.1-1.2-1-29

Сетка С25; С26

Стадия	Лист	Листов
Р		1

ГИПРОНИИЗДРАВ

23932-03 36

https://zavodjbi.com/

https://zavodjbi.com/

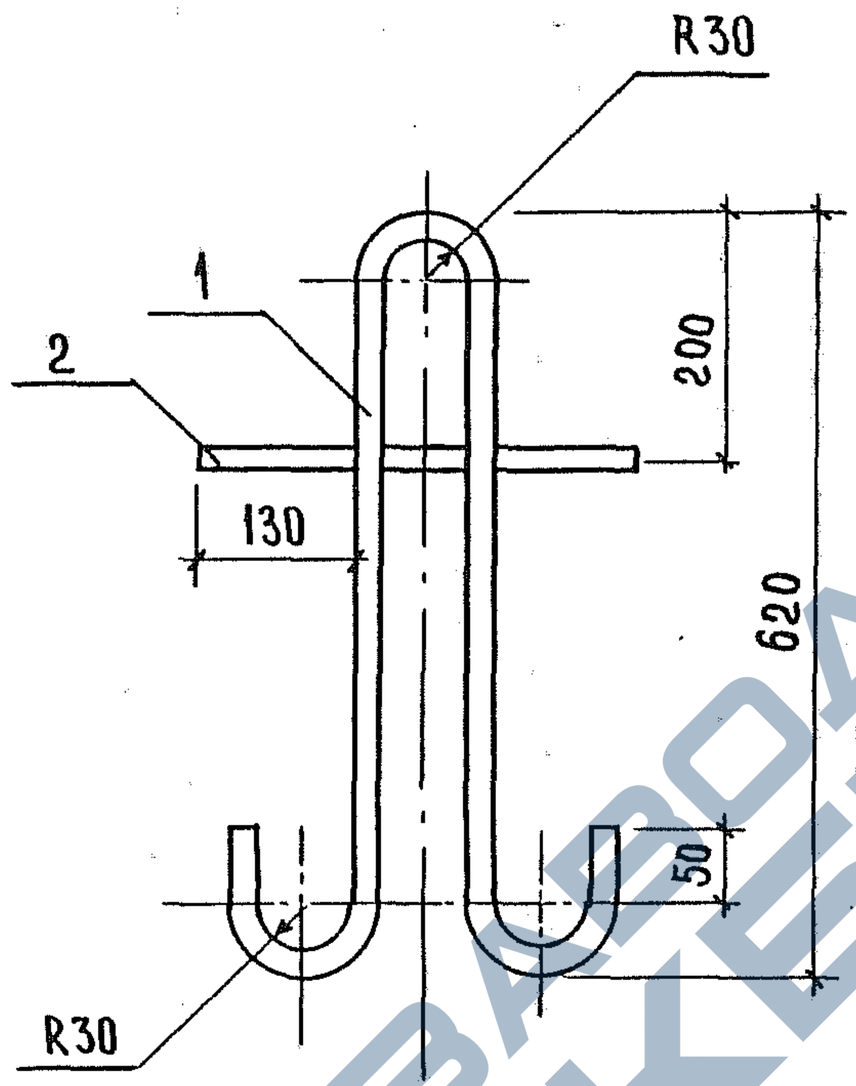

Поз.	Наименование	Кол.	Масса ед., кг	Масса петли, кг
1	⌀18 AI, ℓ = 1515	1	3,026	3,45
2	14 AI, ℓ = 350	1	0,422	

Арматура: класса A-I по ГОСТ 5781-82

Нач. отд.	Новичков		
Н. контр.	Некритин		
ГИП	Некритин		
Рук. гр.	Домахина		
Ст. инж.	Александрова		

1.289.1-1.2-1-30

Петля П1

Стадия	Лист	Листов
Р		1

ГИПРОНИИЗДРАВ

Инв. № подл. | Подпись и дата | Взам. инв. №

https://zavodjbi.com/

https://zavodjbi.com/

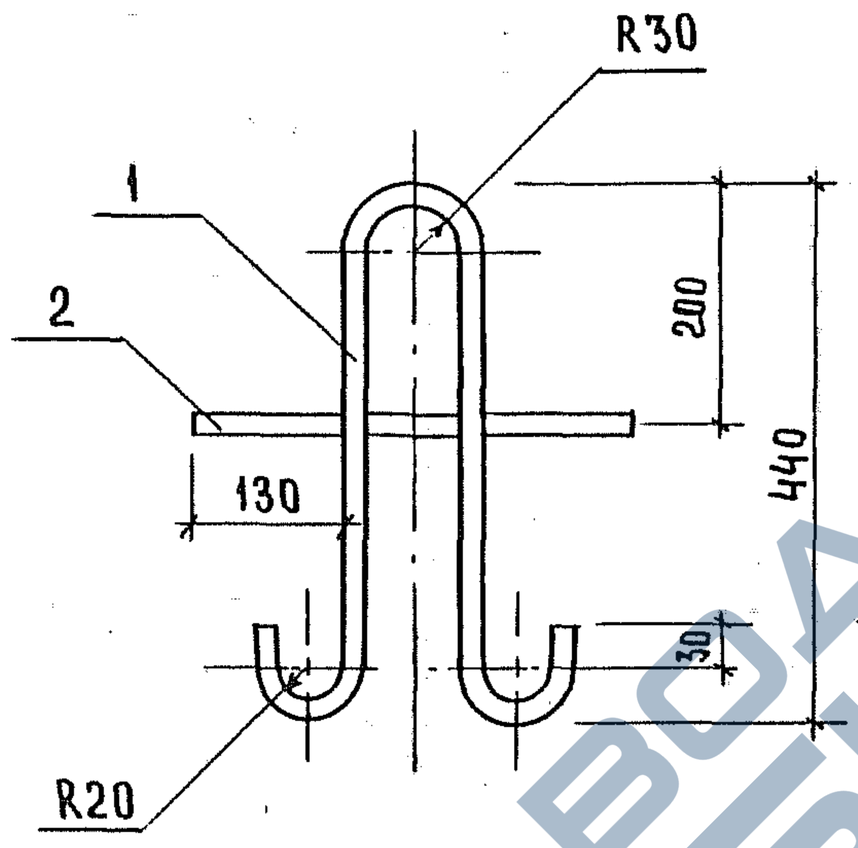

Поз.	Наименование	Кол.	Масса ед., кг	Масса петли, кг
1	⌀12 AI, ℓ = 1070	1	0,950	1,09
2	8 AI, ℓ = 350	1	0,138	

Арматура: класса A-I по ГОСТ 5781-82

Нач. отд.	Новичков			1.289.1 - 1.2 - 1 - 31
Н. контр.	Некритин			Петля П2
ГИП	Некритин			Стадия: Р; Лист: ; Листов: 1
Рук. гр.	Домахина			ГИПРОНИИЗДРАВ
Ст. инж.	Александрова			

Инв. № подл. | Подпись и дата | Взам. инв. №

https://zavodjbi.com/

https://zavodjbi.com/

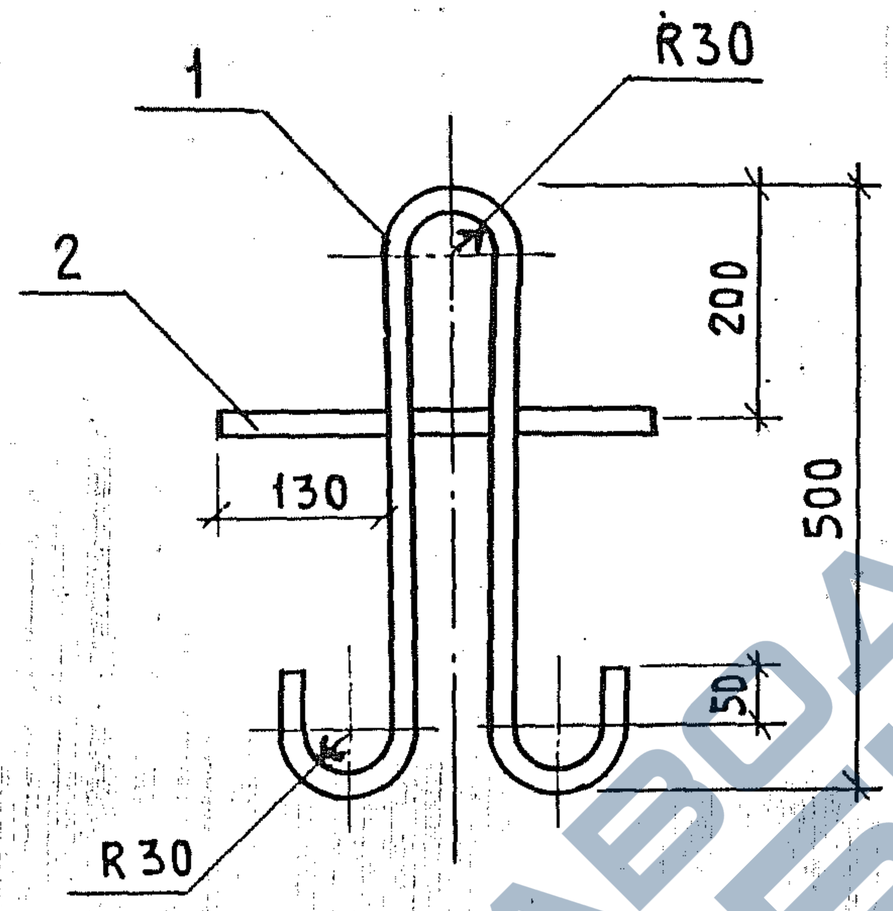

Поз.	Наименование	Кол.	Масса ед., кг	Масса петли, кг
1	Ф14 AI, ℓ = 1300	1	1,570	1,79
2	10 AI, ℓ = 350	1	0,215	

Арматура: класса А-I по ГОСТ 5781-82

Нач. отд.	Новичков		
Н. контр.	Некритин		
ГИП	Некритин		
Рук. гр.	Домахина		
Ст. инж.	Александрова		

1.289.1-1.2-1-32

Петля П3

Стадия	Лист	Листов
Р		1

ГИПРОНИИЗДРАВ

Инв. № подл. | Подпись и дата | Взам. инв. №

https://zavodjbi.com/

https://zavodjbi.com/

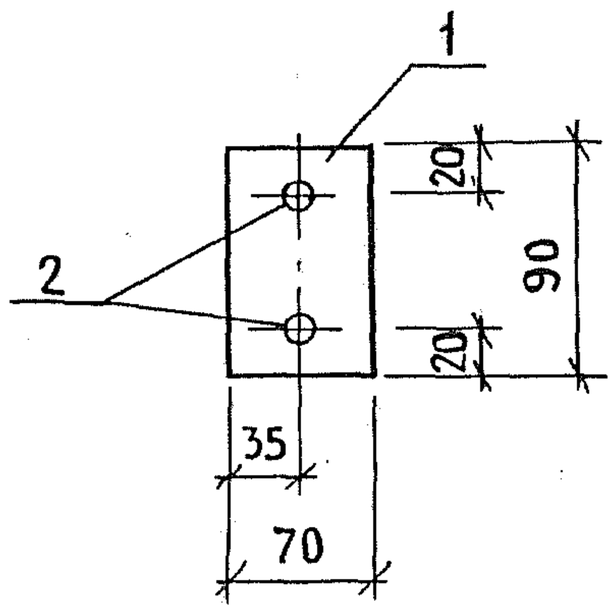

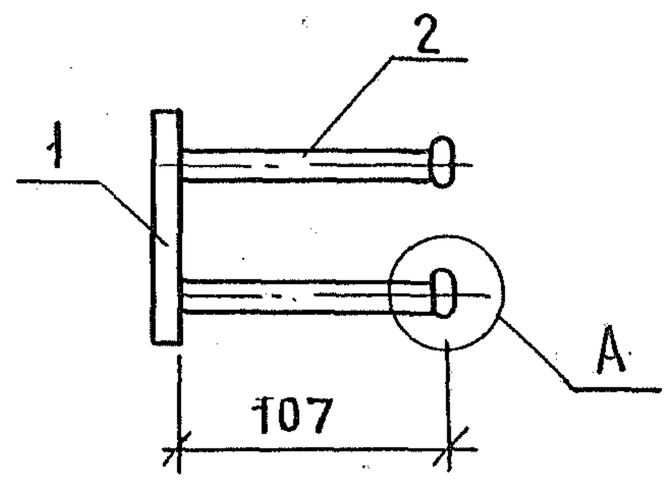

Рис.1

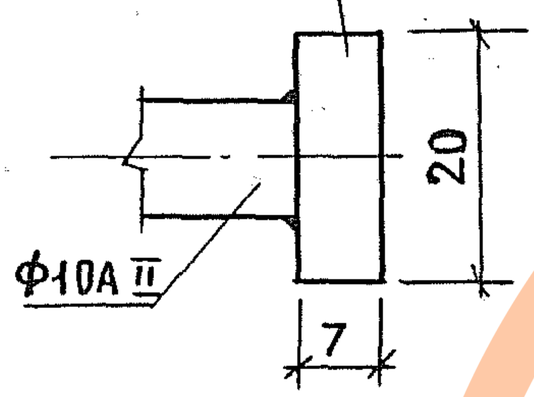

Рис. 2

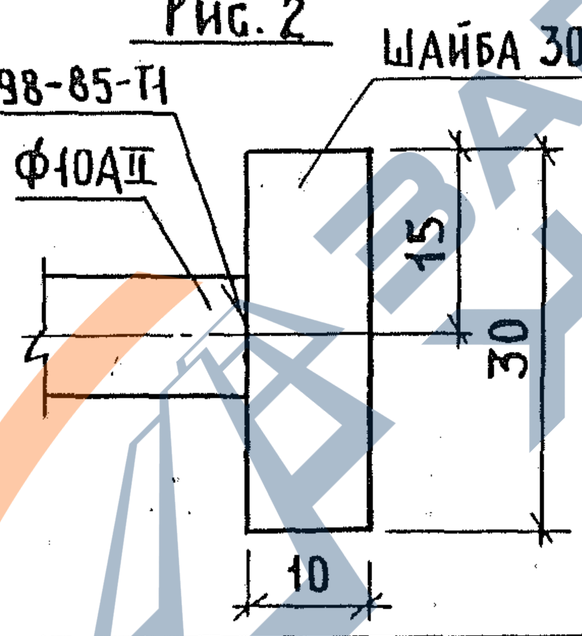

Узел А	Условие исполнения
Рис.1	При наличии оборудования для высаживания головок
Рис.2;3	При отсутствии оборудования для высаживания головок

Рис.3

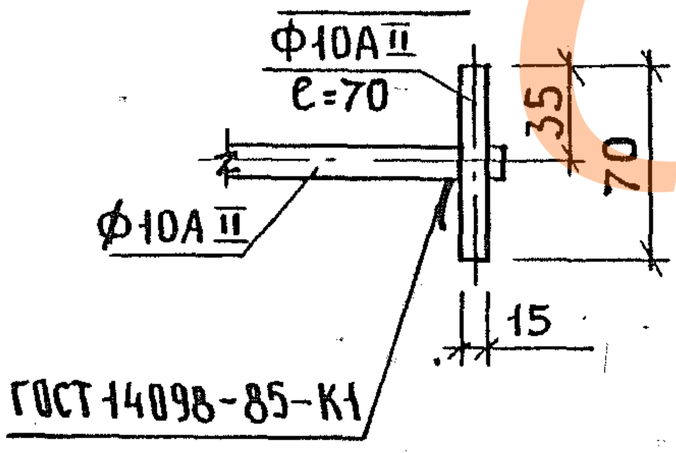

Поз.	Наименование	Кол.	Масса ед., кг	Масса изделия, кг
1	Полоса $\frac{90\times6\ \text{ГОСТ}\ 103-76}{\text{Вст3пс6 ГОСТ}\ 535-79}$ ℓ=70	1	0,297	0,47
2	Ф10АII, ℓ=140	2	0,086	

Арматура: класса А-II по ГОСТ 5781-82.

Нач.отд.	Новичков		
Н.контр.	Некритин		
ГИП	Некритин		
Рук.гр.	Домахина		
Ст.инж.	Александрова		

1.289.1-1.2-1-33

Изделие закладное МН6

Стадия	Лист	Листов
Р		1

ГИПРОНИИЗДРАВ

Инв.№ подл. | Подпись и дата | Взам.инв.№

23932-03 40

https://zavodjbi.com/

https://zavodjbi.com/

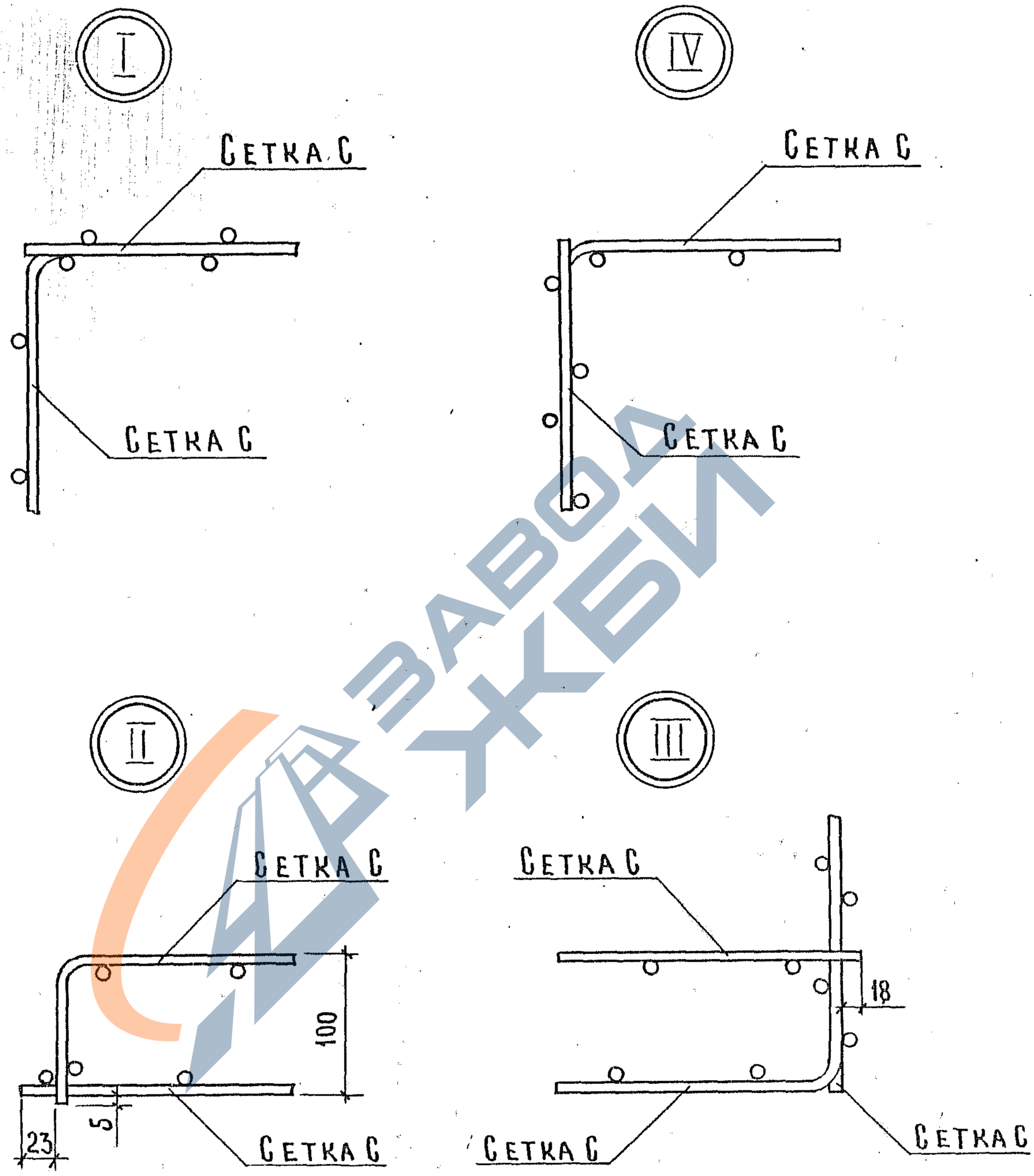

				1.289.1-1.2-1-34		
НАЧ.ОТД.	НОВИЧКОВ			Узел I...IV	СТАДИЯ	ЛИСТ	ЛИСТОВ
Н.КОНТР.	НЕКРИТИН				Р		1
ГИП	НЕКРИТИН				ГИПРОНИИЗДРАВ		
РУК.ГР.	ДОМАХИНА						
СТ.ИНЖ.	АЛЕКСАНДРОВА						

ИНВ.№ ПОДЛ. | ПОДПИСЬ И ДАТА | ВЗАМ.ИНВ.№

23932-03 (41)

https://zavodjbi.com/