ТИПОВЫЕ СТРОИТЕЛЬНЫЕ КОНСТРУКЦИИ, ИЗДЕЛИЯ И УЗЛЫ

Серия 3.016.1-17.93

ЭСТАКАДЫ КАБЕЛЬНЫЕ ЖЕЛЕЗОБЕТОННЫЕ ПРОХОДНЫЕ МАЛОЙ, СРЕДНЕЙ И ПОВЫШЕННОЙ ЕМКОСТИ

Выпуск 0

МАТЕРИАЛЫ ДЛЯ ПРОЕКТИРОВАНИЯ

Ц00154-01

ТИПОВЫЕ СТРОИТЕЛЬНЫЕ КОНСТРУКЦИИ, ИЗДЕЛИЯ И УЗЛЫ

Серия 3.016.1-17.93

ЭСТАКАДЫ КАБЕЛЬНЫЕ ЖЕЛЕЗОБЕТОННЫЕ ПРОХОДНЫЕ МАЛОЙ, СРЕДНЕЙ И ПОВЫШЕННОЙ ЕМКОСТИ

Выпуск 0

МАТЕРИАЛЫ ДЛЯ ПРОЕКТИРОВАНИЯ

РАЗРАБОТАНЫ:

НПП "Нейтраль"
Директор Ф.Э.Лейкин
Главный инженер проекта А.М.Монин

УТВЕРЖДЕНЫ:

Главпроектом Госстроя России,
письмо от 03.12.93 N 9-3-3/257
введены в действие НПП „Нейтраль"
с 01.01.94, приказ от 08.12.93 N 8/93

Обозначение	Наименование	Стр.
3.016.1-17.93.0-ПЗ	Пояснительная записка	4
-НИ	Номенклатура сборных железобетонных	
	изделий и стальных конструкций	9
-01	Тип эстакады 1. Габаритная схема	12
-02	Тип эстакады 2. Габаритная схема	14
-03	Тип эстакады 3. Габаритная схема	17
-04	Тип эстакады 4. Габаритная схема	20
-05	Тип эстакады 5. Габаритная схема	22
-06	Тип эстакады 6. Габаритная схема	24
-07	Тип эстакады 1. Схема расположения	26
-08	Тип эстакады 2. Схема расположения	27
-09	Тип эстакады 3. Схема расположения	30
-10	Тип эстакады 4. Схема расположения	33
-11	Тип эстакады 5. Схема расположения	35
-12	Тип эстакады 6. Схема расположения	38
-13	Таблица для подбора конструкций	
	эстакад типов 1...3 для пролета 6м	41
-14	Таблица для подбора конструкций	
	эстакад типов 2...6 для пролета 12м	42
-15	Таблица для подбора конструкций	
	эстакад типов 2...6 для пролета 18м	43
-16	Таблица для подбора фундаментов	44
-17	Поворот эстакады типа 1 (внешняя и	
	внутренняя сторона угла поворота эстакады)	45
-18	Поворот эстакады типов 2,3 и 6 на угол 90°	46
-19	Поворот эстакады типа 4 на угол 90°	48
-20	Поворот эстакады типа 5 на угол 90°	49
-21	Разветвление эстакады типа 2 на две	
	эстакады типа 1 под углом 90° и 180°	50
-22	Разветвление эстакады типа 4 на две	
	эстакады типа 1 и эстакаду типа 2	51

Обозначение	Наименование	Стр.
3.016.1-17.93.0-23	Разветвление эстакады типа 5 на три	
	эстакады типа 2	52
-24	Разветвление эстакады типа 5 на две	
	эстакады типов 2 и 3 под углом 90°	54
-25	Ответвление от эстакады типа 5 на	
	эстакаду типа 1 с переходом в	
	эстакаду типа 4	57
-26	Ответвление от эстакады типа 3 на	
	эстакаду типа 2	59
-27	Разветвление эстакады типа 6 на	
	две эстакады типа 3	60
-28	Ответвление от эстакады типа 5 двух	
	эстакад типа 1 под углом 180°	61
-29	Переход эстакады типа 3 в эстакаду	
	типа 2	62
-30	Разветвление эстакады типа 3 на две	
	эстакады типа 2 под углом 90° и 180°	64
-31	Переход эстакады типа 2 в эстакаду	
	типа 1	66
-32	Переход эстакады типа 4 в эстакаду	
	типа 3	68

ГИП	Монин		9.12.93
Н. контр.	Зорин		9.12.93
Гл. спец.	Зорин		9.12.93
Зав. гр.	Шахновский		8.12.93
Провер.	Шахновский		
Разраб.	Зорин		

3.016.1-17.93.0

Содержание

Стадия	Лист	Листов
Р	1	2

НПП „НЕЙТРАЛЬ"

Инв. № подл. | Подпись и дата | Взам. инв. №

Обозначение	Наименование	Стр.
3.016.1-17.93.0-33	Переход эстакады типа 2 с одной	
	отметки на другую под углом 45°. Переход	
	эстакады типа 2 с одной отметки на другую	
	пандусом	70
-34	Примыкание эстакады типов 1,2,3 к зданию	
	на уровне габарита подхода	71
-35	Примыкание эстакады типа 2,3 на уровне	
	земли	72
-36	Подъем на эстакаду типа 1,2,3	73
-37	Лестничный подъем на эстакаду типа 6	74
-38	Узел 1... 8	75
-39	Рамка R1... R4	76
-40	Спецификация стали. Рамка R1... R4	77
-41	Изделие соединительное	
	МС1... МС6	78

Инв. № подл. | Подпись и дата | Взам. инв. №

https://zavodjb.com/

Общая часть.

1.1. Серия 3.016.1-17.93 „Эстакады кабельные железобетонные проходные малой, средней и повышенной емкости" разработана взамен серии 3.016.1-9 „Железобетонные конструкции проходных и непроходных кабельных эстакад" в части проходных эстакад и состоит из следующих выпусков:

Выпуск 0 - Материалы для проектирования;

Выпуск 1 - Изделия железобетонные. Рабочие чертежи;

Выпуск 2 - Узлы прокладки кабелей. Рабочие чертежи.

1.2. Кабельные эстакады предназначены для прокладки кабелей напряжением до 10 кВ и электропроводок систем автоматизации на территории промышленных предприятий.

1.3. В серии разработаны 6 типов эстакад. Каждый тип эстакады имеет несколько вариантов габаритных схем в зависимости от количества кабелей, высоты и шага опор эстакады.

1.4. Габаритным схемам эстакад присвоены марки, состоящие из буквенных и цифровых индексов:

ПЭ Х - ХХ - ХХХ - Х.Х

- Проходная эстакада
- Тип эстакады (1...6)
- Шаг опор, м (6, 12, 18)
- Количество условных кабелей (12...80, 96, 112, 128, 160, 192, 240, 256, 320)
- Высота эстакады до низа строительных конструкций, м (2,5; 5,0)

Например: проходная эстакада первого типа с шагом опор 6,0 м, емкостью 12 условных кабелей, высотой до низа строительных конструкций 2,5 м -

ПЭ1-6-12-2.5

1.5. Настоящий выпуск содержит:

- пояснительную записку;
- габаритные схемы;
- схемы расположения элементов конструкций;
- ключ для подбора эстакад;
- номенклатуру конструкций;
- узлы поворотов, примыканий, прохода с одной отметки на другую, ответвлений и другие узлы эстакад.

ГИП	Монин		9.12.93	3.016.1-17.93.0-ПЗ		
Н.контр.	Зорин		9.12.93			
Гл.спец.	Зорин		9.12.93			
Зав.гр.	Шахновский		9.12.93	Пояснительная записка	Стадия	Лист	Листов
					Р	1	5
Провер.	Шахновский				НПП „Нейтраль"		
Разраб.	Монин						

Взам.инв.№ | Подп. и дата | Инв.№ подл.

2. Область применения.

2.1. Кабельные эстакады разработаны для применения в следующих климатических условиях:

- для III, IV районов по нормативному значению снеговой нагрузки;
- для IV района по нормативному значению ветрового давления;
- для районов с расчетной сейсмичностью до 6 баллов;
- при расчетной температуре наружного воздуха не ниже минус 55°С.

2.2. Кабельные эстакады относятся ко II классу ответственности сооружений:

- степень огнестойкости $III^{а}$;
- категория по молниезащитным мероприятиям - III, согласно инструкции по устройству молниезащиты зданий и сооружений (РД 34.21.122-87).

2.3. По количеству прокладываемых кабелей разработаны:

- эстакады с односторонним расположением кабелей емкостью 12, 16, 24, 32, 40 условных кабелей (тип 1);
- эстакады с двухсторонним расположением кабелей односекционные емкостью 16, 24, 32, 40, 48, 56, 64, 72, 80 условных кабелей (тип 2);
- эстакады двухсекционные одноярусные емкостью 96, 112, 128, 160 условных кабелей (тип 3);
- эстакады трехсекционные одноярусные смешанного расположения кабелей емкостью 128 и 160 условных кабелей (тип 4);
- эстакады трехсекционные одноярусные с двухсторонним расположением кабелей емкостью 192 и 240 условных кабелей (тип 5);
- эстакады двухъярусные четырехсекционные емкостью 192, 256 и 320 условных кабелей (тип 6).

3. Архитектурно-строительные решения.

3.1. В эстакадах предусмотрены мостики обслуживания шириной 900 мм. Ограждение вдоль мостика обслуживания со стороны расположения кабелей не предусмотрено, т.к. оно затрудняет проведение работ по монтажу и эксплуатации кабелей.

3.2. Входы на эстакады имеют сетчатое ограждение с дверью, предотвращающее свободный доступ на эстакаду лиц, не связанных с эксплуатацией кабельного хозяйства.

3.3. Для эстакад в качестве кабельных конструкций применяются типовые сборные оцинкованные кабельные конструкции, изготавливаемые заводами АХК Электромонтаж.

Шаг кабельных конструкций принят 1, 2, 3 и 6 м.

3.4. Для обеспечения заземления и молниезащиты кабельных эстакад следует создавать непрерывную электроцепь заземления с выводом к фундаментам.

3.5. Отметка 0,000 соответствует планировочной отметке земли.

Инв. № подл. | Подп. и дата | Взам. инв. №

3.6. При определении отметки заглубления фундаментов принято, что для эстакад типов 1...4 подколонник выступает на 200 мм над планировочной отметкой земли, для эстакад типов 5 и 6 – на 300 мм.

4. Конструктивные решения.

4.1. Высота эстакад от планировочной отметки земли до низа конструкций принята 2,5 и 5,0 м.

4.2. Шаг опор эстакад принят равным 6,0; 12,0 и 18,0 м.

4.3. Опоры – сборные железобетонные колонны Т-образного и прямоугольного сечения.

4.4. При шаге колонн 6,0 м в качестве пролетного строения приняты кабельные блоки, состоящие из стоек и прогонов. Блоки устанавливаются на колонны через пролет. В промежутках между блоками устанавливаются прогоны, монтируемые поэлементно.

4.5. При шаге опор 12,0 м пролетные строения запроектированы железобетонными из предварительно напряженных балок по серии 1.462.1-1/88. По балкам с шагом 6,0 м устанавливаются железобетонные траверсы. На траверсы устанавливаются кабельные блоки аналогично эстакадам с шагом колонн 6,0 м.

4.6. В одноярусных эстакадах при шаге колонн 18,0 м пролетные строения выполнены в виде пространственного блока, состоящего из двух плоских стальных решетчатых ферм, соединенных горизонтальными связями по верхнему и нижнему поясам, и опорных рам.

Опорные рамы воспринимают все вертикальные и горизонтальные нагрузки от пролетных строений.

4.7. В двухъярусной эстакаде верхний ярус образуется аналогично одноярусным. Нижний ярус подвешивается к фермам верхнего яруса, которые рассчитаны на нагрузку от обоих ярусов. По низу нижнего яруса устанавливаются горизонтальные связи.

Стальные контрукции эстакад приняты по серии 3.016.2-12 „Металлические конструкции проходных и непроходных кабельных эстакад."

4.8. Фундаменты колонн – монолитные железобетонные по серии 3.015-8/84.

4.9. Переходные площадки приняты по серии 1.450.3-6 выпуск 0-1.

4.10. Настоящая серия разработана с учетом требований и рекомендаций по применению сокращенного сортамента металлопроката в строительных стальных конструкциях.

4.11. Антикоррозионная защита железобетонных, стальных конструкций и закладных изделий от агрессивного воздействия воздушной среды указывается в конкретном проекте, в соответствии с требованиями СНиП 2.03.11-85 „Защита строительных конструкций от коррозии."

Инв.№ подл.	Подп. и дата	Взам. инв.№

Ц 00154-01 7

5. Нагрузки и расчет конструкций.

5.1. Железобетонные и стальные конструкции кабельных эстакад рассчитаны в соответствии со следующими нормативными документами:

- СНиП 2.01.07-85 „Нагрузки и воздействия";
- СНиП 2.03.01-84* „Бетонные и железобетонные конструкции";
- СНиП II-23-81* „Стальные конструкции";
- ПУЭ. Правила устройства электроустановок. Москва 1985 г.

5.2. Нормативные вертикальные нагрузки от веса кабелей на 1 п.м эстакады даны на габаритных схемах эстакад.

5.3. В соответствии с требованиями СНиП 2.01.07-85, коэффициент μ-перехода от веса снегового покрова земли к снеговой нагрузке на покрытие принят равным 1.

Аэродинамический коэффициент С принят равным

1.0 - для эстакад типа 1;
1.2 - для эстакад типа 2;
1.4 - для эстакад типов 3...6.

5.4. Нормативная нагрузка на площадках принимается равномерно распределенной - 0,75 кН/м².

5.5. При учете вертикальной нагрузки от веса людей и ремонтных материалов на проходных площадках снеговая нагрузка не учитывается.

5.6. При расчете колонн эстакад учитывались температурные климатические воздействия, исходя из нормативного перепада температур 50°С.

Температурные воздействия считаются приложенными по верхней грани колонн.

5.7. Расчет конструкций и оснований кабельных эстакад выполнен для основных сочетаний нагрузок, включающих постоянные нагрузки от собственного веса кабеля, длительные и кратковременные нагрузки от снега, ветра, гололеда, полезной нагрузки на площадках.

6. Указания по применению.

6.1. При разработке строительной части конкретного проекта кабельной эстакады по материалам данной серии рекомендуется следующий порядок работы:

определить по технологическому заданию тип эстакады в зависимости от количества кабелей и габаритной схемы,

составить монтажные схемы эстакады.

В тех случаях, когда габаритная схема и схема расположения, а также нагрузка соответствуют приведенным в серии, подбор марок конструкций производится по таблицам подбора настоящей серии.

6.2. Марки бетона по морозостойкости и водонепроницаемости, а так же вид арматуры железобетонных конструкций эстакад принимаются в зависимости от

Инв. № подл. | Подп. и дата | Взам. инв. №

ЦОО154-01 8

расчетной температуры наружного воздуха района строительства по таблице 9 и приложению 1 СНиП 2.03.01-84* „Бетонные и железобетонные конструкции."

6.3. Для изготовления закладных изделий при температуре до минус 40°С включительно принимается прокат в соответствии с приложением 2 СНиП 2.03.01-84*.

Для изготовления закладных изделий при температуре ниже минус 40°С принимается прокат в соответствии с приложениями 1 СНиП II-23-81* как для конструкций группы 2.

Для изготовления стальных конструкций принимается прокат в соответствии с приложением 1 СНиП II-23-81* как для конструкций группы 2.

6.4. Для кабельных эстакад, отличных по габаритам и нагрузкам от эстакад, разработанных в данной серии, возможность применения типовых конструкций должна быть проверена расчетом.

6.5. При выборе типа кабельной эстакады для конкретного проекта следует руководствоваться, помимо исходных данных, указаниями по применению, приведенными в выпуске 2 „Узлы прокладки кабелей. Рабочие чертежи."

7. Указания по монтажу конструкций.

7.1. Монтаж конструкций кабельных эстакад производится после окончания работ нулевого цикла в соответствии с проектом организации строительно-монтажных работ и схемами расположения эстакад, разрабатываемых в конкретном проекте.

7.2. Монтаж конструкций производится согласно требованиям главы СНиП 3.03.01-87 „Несущие и ограждающие конструкции" и главы СНиП III-4-80* „Техника безопасности в строительстве."

7.3. К монтажу железобетонных колонн допускается приступать только после подготовки дна стакана и обратной засыпки пазух фундаментов. Подготовка дна стакана фундамента производится путем выравнивания его жестким раствором марки 150 или бетоном класса В 12.5.

7.4. При монтаже железобетонных прямоугольных колонн особое внимание следует обратить на их ориентировку.

Ось колонны, нанесенная на конструкции несмываемой краской, должна быть параллельна оси эстакады.

7.5. Замоноличивание стыка колонны и фундамента производится бетоном класса В15.

Инв. № подл. | Подп. и дата | Взам. инв. №

Щ00154-01 9

Эскиз	Марка	Размеры, мм H	a	в	c	h	h_1	Класс бетона	Расход материалов: Бетон, $м^3$	Сталь, кг	Масса, т
Колонны 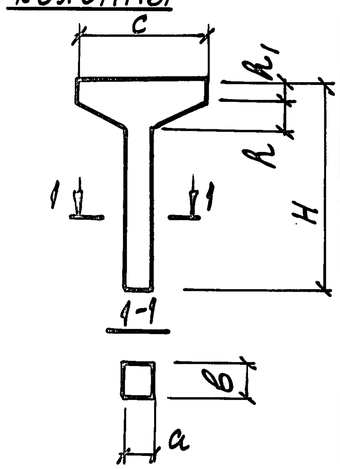	К1	3300	300	300	1800	180	320	В25	0,46	100,1	1,15
	К2				2400	250	250		0,51	100,7	1,25
	К3		400	400	2200	330	340		0,84	127,2	2,1
	К4	5800	400	400	2200	330	340	В30	1,29	188,9	3,2
	К5				2400	300			1,32	220,5	3,3
	К6				2200	330		В25	1,24	125,3	3,1
	К7		500			310		В30	1,5	246,6	3,8
	К8		600		2400	330	300		1,65	280,7	4,1
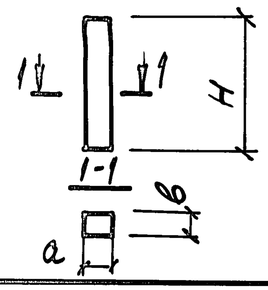	К9	5700	500	400	–	–	–	В25	1,14	179,5	2,9
	К10		600					В30	1,37	254,1	3,4

Эскиз	Марка	Размеры, мм L	в	h	Класс бетона	Расход материалов: Бетон, $м^3$	Сталь, кг	Масса, т
Балки 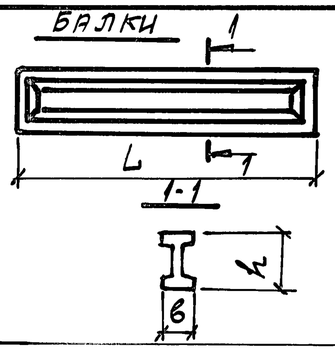	Б1	12000	280	890	В 27,5	1,8	211,2	4,5
	Б2				В30		219,5	
	Б3				В35		327,2	
	Б4				В45	2,0	530,8	5,0

Эскиз	Марка	Размеры, мм L	в	h	Класс бетона	Расход материалов: Бетон, $м^3$	Сталь, кг	Масса, т
Траверсы 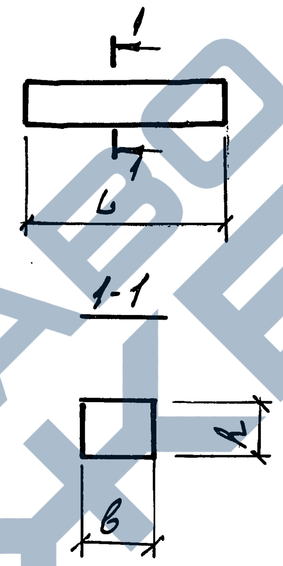	Т1	3000	250	500	В15	0,38	87,4	0,94
	Т2						106,4	
	Т3	4800				0,6	116,7	1,5
	Т4						141,5	
	Т5	6000	300	600	В25	1,1	257,2	2,75
	Т6						272,8	
	Т7		250	500		0,75	131,4	1,9
	Т8						171,7	
	Т9	7800			В15	0,98	266,7	2,4
	Т10		300	600	В25	1,4	392,4	3,5
	Т11	6000	250	500		0,75	231,3	1,9
	Т12		300	600		1,1	291,7	2,75
	Т13	4800	250	500	В15	0,6	115,1	1,5
	Т14	6000				0,75	228,6	1,9

ГИП	Монин		9.12.93
Н. контр.	Зорин		9.12.93
Гл. спец.	Зорин		9.12.93
Зав. гр.	Шахновский		9.12.93
Провер.	Шахновский		
Разраб.	Зорин		

3.016.1-17.93.Д-НИ

Номенклатура сборных железобетонных изделий

Стадия	Лист	Листов
Р		1

НПП „Нейтраль"

Инв. № подл. | Подпись и дата | Взам. инв. №

Эскиз	Марка	Масса, кг
Фермы		
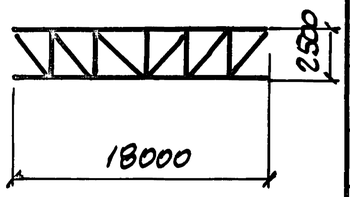	Ф3	966
	Ф4	1279
	Ф5	1323
	Ф6	1370
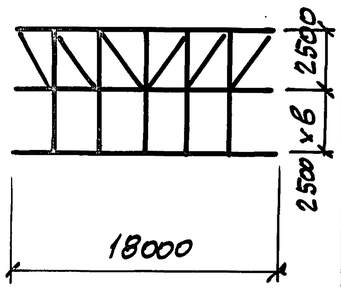	Ф11	2021
	Ф12	2286

Эскиз	Марка	Масса, кг
Связи		
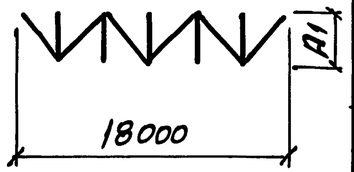	ГС4	345
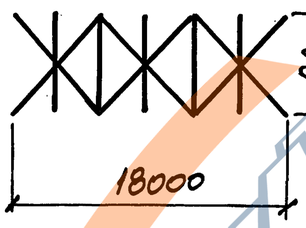	ГС5	574

Эскиз	Марка	Масса, кг
Связи		
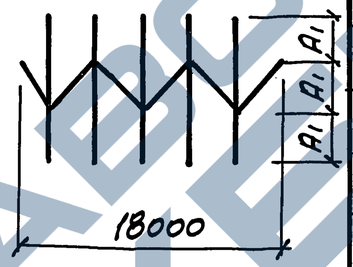	ГС6	473
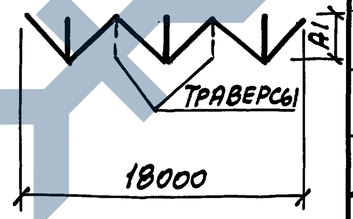	ГС10	320

Эскиз	Марка	Масса, кг
Связи		
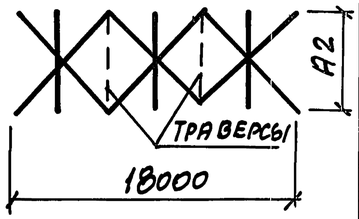	ГС11	431

$A_1 = 2000 + 2в + c$

$A_2 = 4000 + 2в_1 + в_2 + c$

$в_1$ - РАЗМЕР КРАЙНЕГО ПРОГОНА

$в_2$ - РАЗМЕР СРЕДНЕГО ПРОГОНА

$в$ - РАЗМЕР ПРОГОНА

c - ШИРИНА СТОЙКИ ОПОРНОЙ РАМКИ КОЛОННЫ

Инв. № подл.	Подпись и дата	Взам. инв. №

ГИП	Монин		9.12.93
Н. контр.	Зорин		9.12.93
Гл. спец.	Зорин		9.12.93
Зав. гр.	Шахновский		9.12.93
Провер.	Шахновский		
Разраб.	Зорин		

3.016.1-17.93. Д-НИ

Номенклатура стальных конструкций

Стадия	Лист	Листов
Р	1	2

НПП „НЕЙТРАЛЬ"

Эскиз	Марка	Размеры, мм A	B	C	Масса, кг
Блоки					
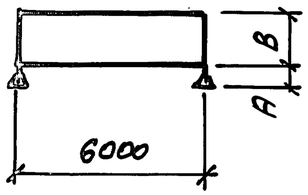	Бл 1	400	500		253
	Бл 2		700		260
	Бл 3		900		267
	Бл 4	550	1000		275
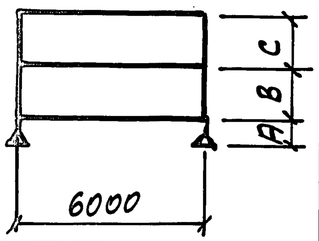	Бл 5	400	700	750	457
	Бл 6		950	1000	477
	Бл 7	550	800		477
Пальцы					
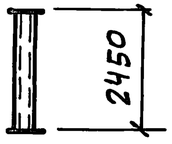	П1				54
	П2				62

Эскиз	Марка	Размеры, мм L	Масса, кг
Прогоны			
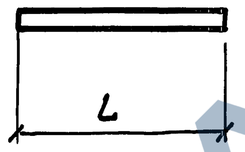	ПР1	6000	104
	ПР2		122
	ПР3	5880	102
	ПР4	5860	120
	ПР5	5840	137
Траверсы			
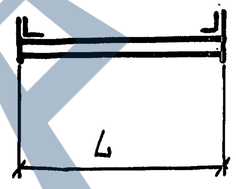	Т1-1	2440	82
	Т1-2	2480	
	Т2-1	4280	221
	Т2-2	4640	
	Т2-3	4610	
	Т2-4	4670	
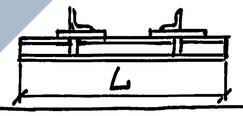	Т-3	6000	207

Эскиз	Марка	Масса, кг
Рамки		
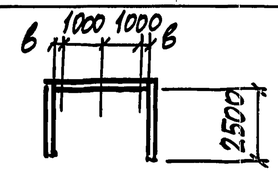	R1	236
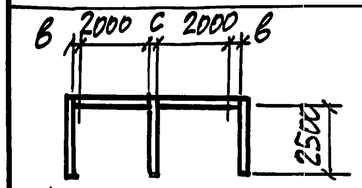	R2	385
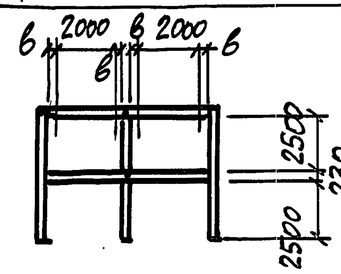	R3	900
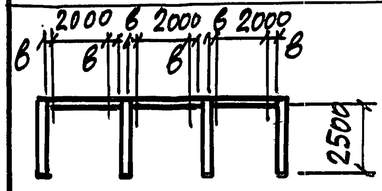	R4	543

С - размер стойки рамки
в - ширина кабельного прогона

Конструкции приняты по серии 3.016.2-12 в.1

3.016.1-17.93.ф-НИ

Лист 2

Взам. инв.№ | Подпись и дата | Инв.№ подл.

Тип эстакады	Габаритная схема	Марка эстакады	Шаг опор L, м	Емкость эстакады	Расчетная вертикальная нагрузка от кабелей на 1п.м. эстакады, тс/м	Основные размеры, мм				Примеч.
						H	A	B		
1	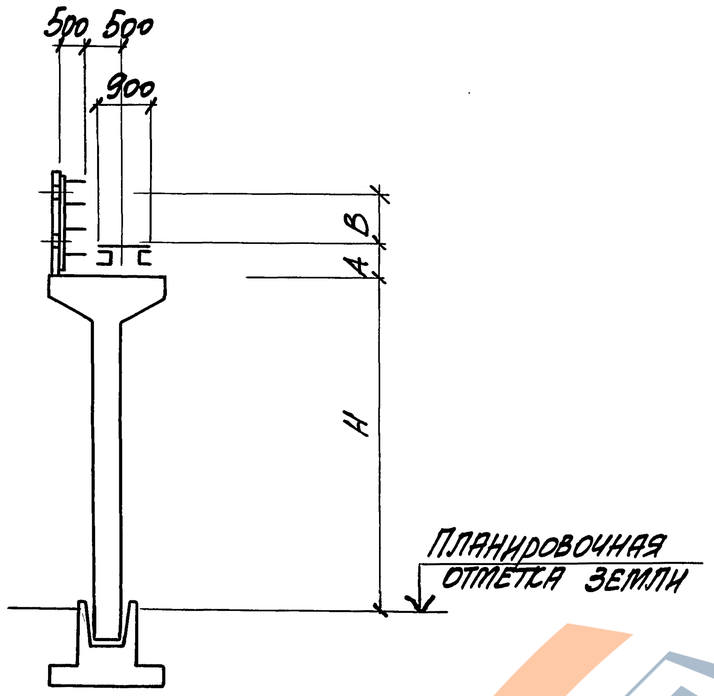	ПЭ1-6-12-2,5	6,0	12	0,15	2500	400	700		
		ПЭ1-6-16-2,5		16	0,2		400	900		
		ПЭ1-6-12-5,0		12	0,15	5000	400	700		
		ПЭ1-6-16-5,0		16	0,2		400	900		

ГИП	Монин		9.12.93
Н. контр.	Зорин		9.12.93
Гл. спец.	Зорин		9.12.93
Зав. гр.	Шахновский		9.12.93
Провер.	Шахновский		
Разраб.	Монин		

3.016.1-17.93.0-01

Тип эстакады 1. Габаритная схема.

Стадия	Лист	Листов
Р	1	2

НПП „Нейтрал6"

Инв. № подл. | Подпись и дата | Взам. инв. №

Тип эстакады	Габаритная схема	Марка эстакады	Шаг опор L, м	Емкость эстакады	Расчетная вертикальная нагрузка от кабелей на 1 п.м. эстакады тс/м	Основные размеры, мм				Примеч.
						H	A	B	C	
1	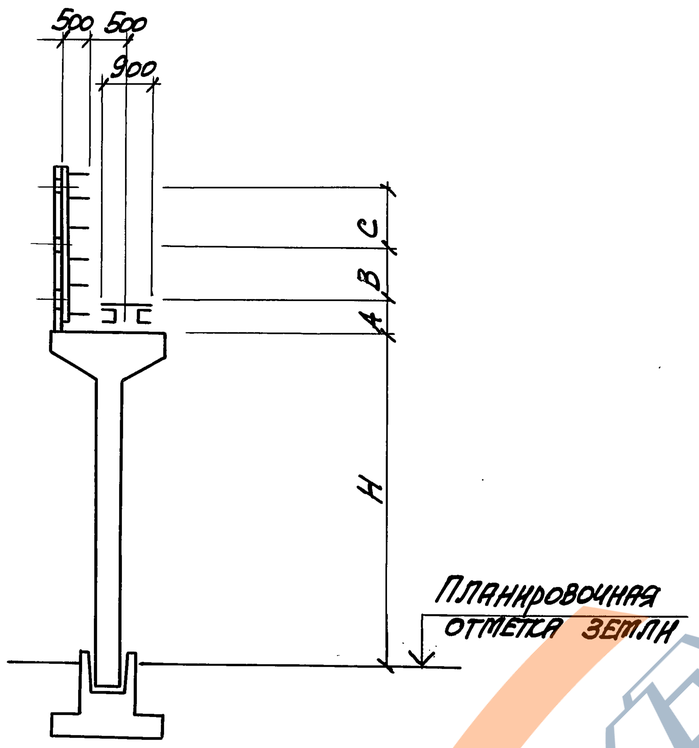	ПЭ1-6-24-2,5	6,0	24	0,3	2500	400	700	750	
		ПЭ1-6-32-2,5		32	0,4		400	950	1000	
		ПЭ1-6-40-2,5		40	0,5		550	800	1000	
		ПЭ1-6-24-5,0		24	0,3	5000	400	700	750	
		ПЭ1-6-32-5,0		32	0,4		400	950	1000	
		ПЭ1-6-40-5,0		40	0,5		550	800	1000	

Инв. № подл. | Подпись и дата | Взам. инв. №

Тип эстакады	Габаритная схема	Марка эстакады	Шаг опор L, м	Емкость эстакады	Расчетная вертикальная нагрузка от кабелей на 1 п.м. эстакады тс/м	Основные размеры, мм				Примеч.
						H	A	B		
2	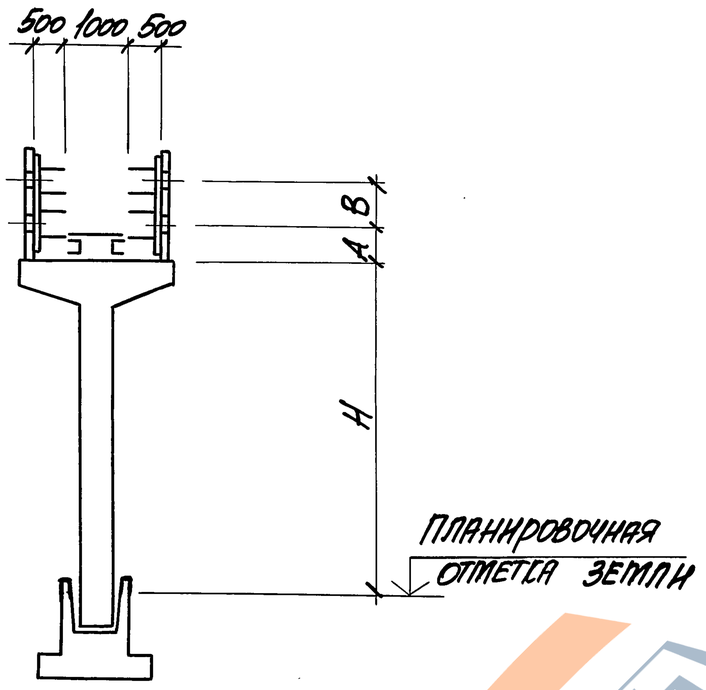	ПЭ2-6-16-2,5	6,0	16	0,2	2500	400	500		
		ПЭ2-6-24-2,5		24	0,3		400	700		
		ПЭ2-6-32-2,5		32	0,4		400	900		
		ПЭ2-6-40-2,5		40	0,5		550	1000		
		ПЭ2-6-16-5,0		16	0,2	5000	400	500		
		ПЭ2-6-24-5,0		24	0,3		400	700		
		ПЭ2-6-32-5,0		32	0,4		400	900		
		ПЭ2-6-40-5,0		40	0,5		550	1000		

ГИП	Моннн		8.12.93
Н. контр.	Зорин		9.12.93
Гл. спец.	Зорин		9.12.93
Зав. гр.	Шахновский		8.12.93
Провер.	Шахновский		
Разраб.	Моннн		

3.016.1-17.93.0-02

Тип эстакады 2. Габаритная схема.

Стадия	Лист	Листов
Р	1	3

НПП „Нейтрал"

Инв. № подл. | Подпись и дата | Взам. инв. №

ЗАВОД ЖЕБИ

Тип эстакады	Габаритная схема	Марка эстакады	Шаг опор L, м	Емкость эстакады	Расчетная вертикальная нагрузка от кабелей на 1 п.м. эстакады тс/м	Основные размеры, мм				Примеч.
						H	A	B	C	
2	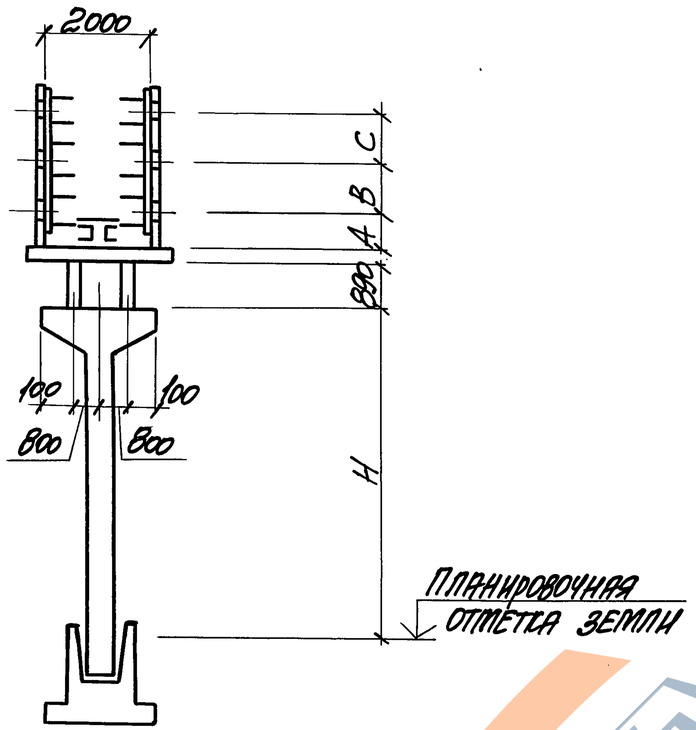	ПЭ2-12-48-5,0	12,0	48	0,6	5000	400	700	750	
		ПЭ2-12-56-5,0		56	0,7		550	750	750	
		ПЭ2-12-64-5,0		64	0,8		400	950	1000	
		ПЭ2-12-72-5,0		72	0,9		400	800	1000	
		ПЭ2-12-80-5,0		80	1,0		550	800	1000	

Инв.№ подл. | Подпись и дата | Взам. инв.№

Тип эстакады	Габаритная схема	Марка эстакады	Шаг опор L, м	Емкость эстакады	Расчетная вертикальная нагрузка от кабелей на 1 п.м. эстакады тс/м	Основные размеры, мм				Примеч.
						H	A	B	C	
2	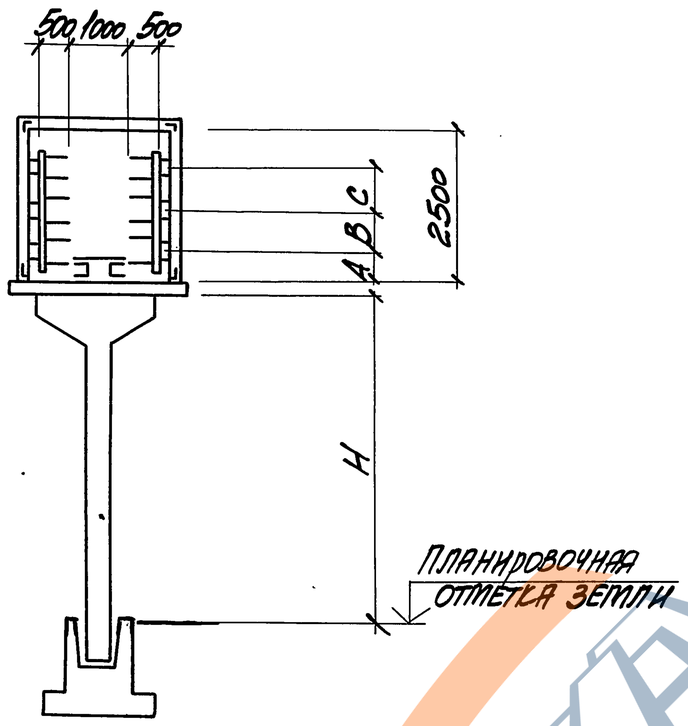	ПЭ2-18-48-5,0	18,0	48	0,6	5000	400	700	750	
		ПЭ2-18-56-5,0		56	0,7		550	750	750	
		ПЭ2-18-64-5,0		64	0,8		400	950	1000	
		ПЭ2-18-72-5,0		72	0,9		400	800	1000	
		ПЭ2-18-80-5,0		80	1,0		550	800	1000	

Инв.№ подл. | Подпись и дата | Взам. инв.№

Ц00154-01 17

Тип эстакады	Габаритная схема	Марка эстакады	Шаг опор L, м	Емкость эстакады	Расчетная вертикальная нагрузка от кабелей на 1 п.м. эстакады тс/м	Основные размеры, мм				Примеч.
						H	A	B	C	
3	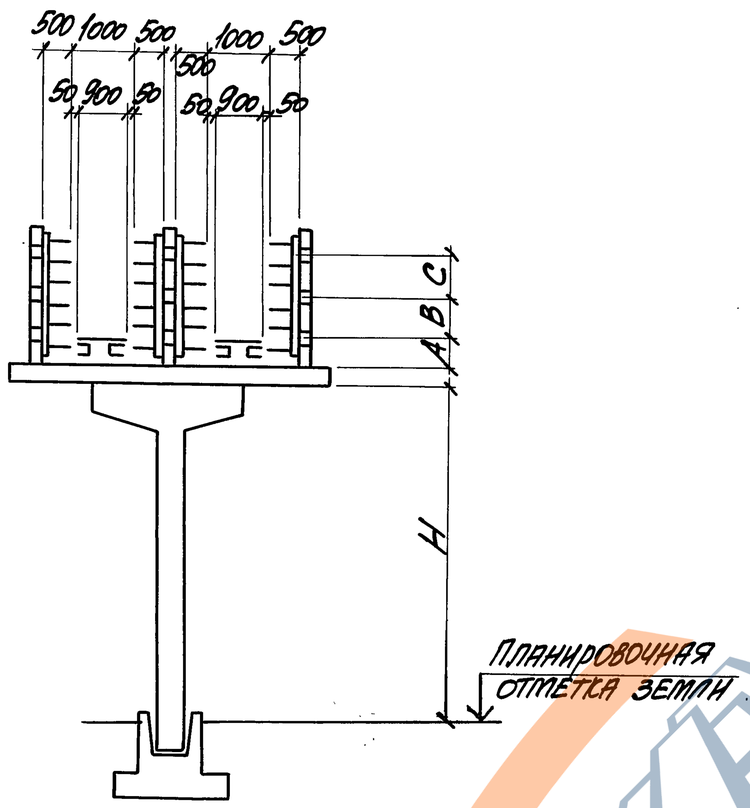	ПЭ3-6-96-2,5	6,0	96	1,2	2500	400	700	750	
		ПЭ3-6-96-5,0				5000				

ГИП	Монин		9.12.93
Н. контр.	Зорин		9.12.93
Гл. спец.	Зорин		9.12.93
Зав. гр.	Шахновская		9.12.93
Провер.	Шахновская		
Разраб.	Монин		

3.016.1-17.93.0-03

Тип эстакады 3. Габаритная схема.

Стадия	Лист	Листов
Р	1	3

НПП „Нейтрал6"

Инв. № подл. | Подпись и дата | Взам. инв. №

Тип эстакады	Габаритная схема	Марка эстакады	Шаг опор L, м	Емкость эстакады	Расчетная вертикальная нагрузка от кабелей на 1 п.м. эстакады тс/м	Основные размеры, мм				Примеч.
						H	A	B	C	
3	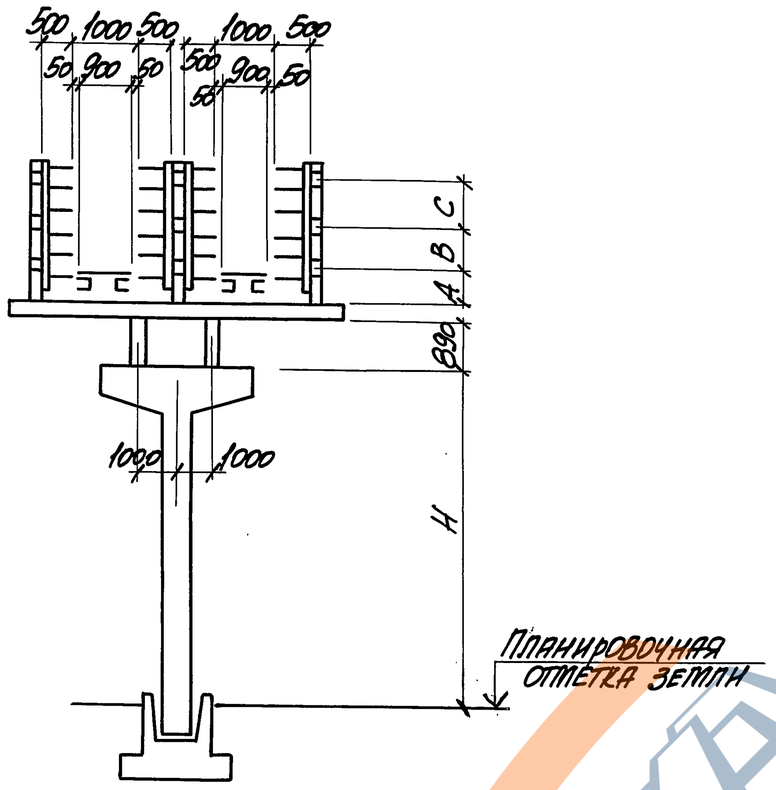	ПЭ3-12-96-5,0	12,0	96	1,2	5000	400	700	750	
		ПЭ3-12-112-5,0		112	1,4		550	750	750	
		ПЭ3-12-128-5,0		128	1,6		400	950	1000	
		ПЭ3-12-160-5,0		160	2,0		550	800	1000	

Инв. № подл. | Подпись и дата | Взам. инв. №

3.016.1-17.93.Д-03

Лист 2

Тип эстакады	Габаритная схема	Марка эстакады	Шаг опор L, м	Емкость эстакады	Расчетная вертикальная нагрузка от кабелей на 1 п.м. эстакады тс/м	Основные размеры, мм				Примеч.
						H	A	B	C	
3	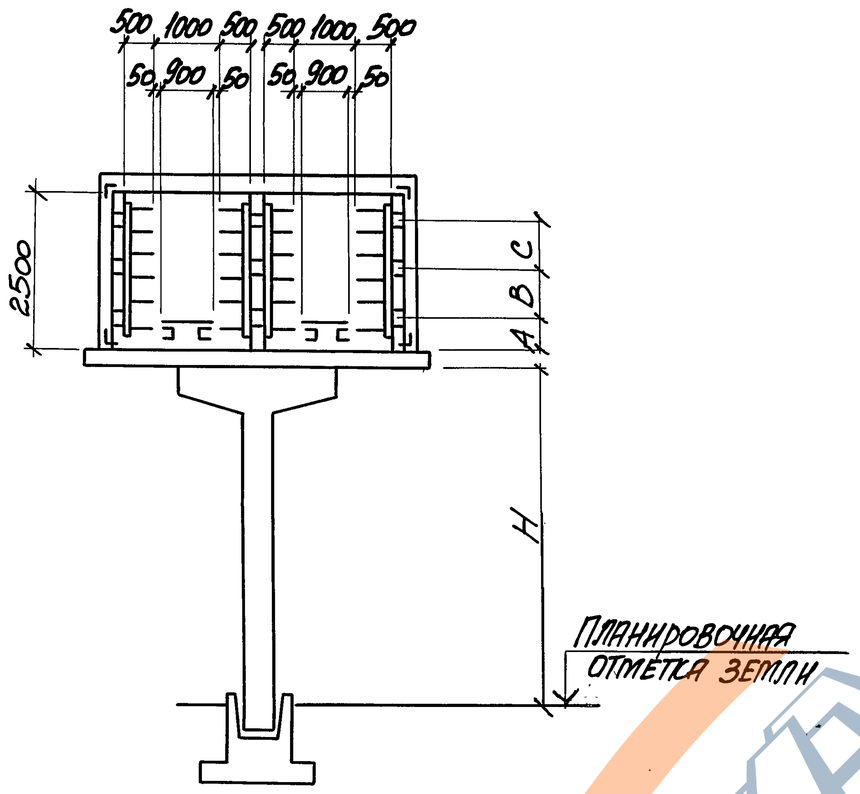	ПЭЗ-18-96-5,0	18,0	96	1,2	5000	400	700	750	
		ПЭЗ-18-112-5,0		112	1,4		550	750	750	
		ПЭЗ-18-128-5,0		128	1,6		400	950	1000	
		ПЭЗ-18-160-5,0		160	2,0		550	800	1000	

Инв.№ подл. | Подпись и дата | Взам. инв.№

Тип эстакады	Габаритная схема	Марка эстакады	Шаг опор L, м	Емкость эстакады	Расчетная вертикальная нагрузка от кабелей на 1 п.м эстакады тс/м	Основные размеры, мм				Примеч.
						H	A	B	C	
4	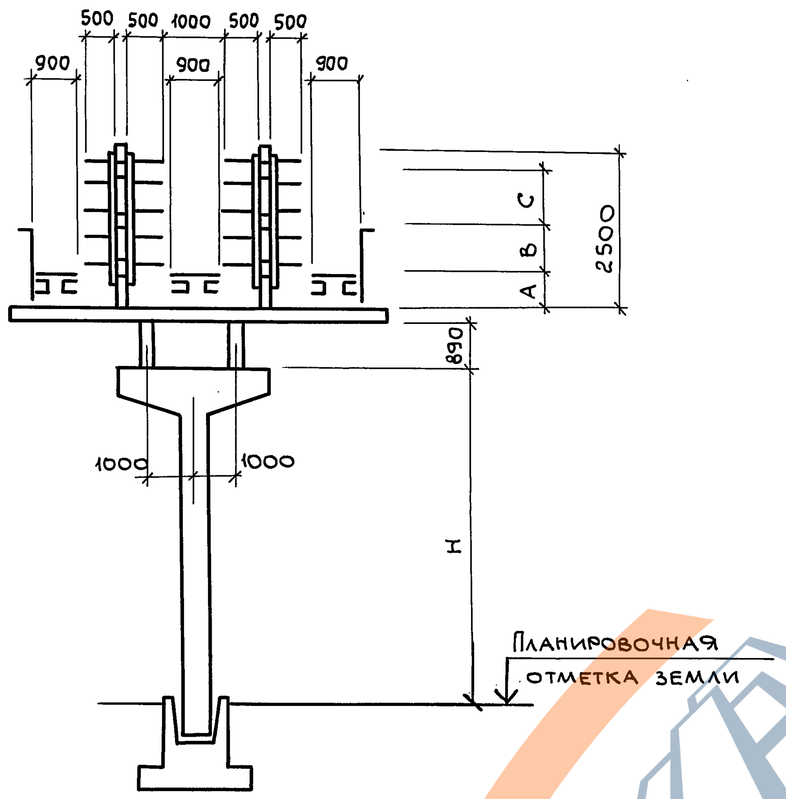	ПЭ4-12-128-5,0	12,0	128	1,6	5000	400	950	1000	
		ПЭ4-12-160-5,0		160	2,0		550	800	1000	

ГИП	Монин		9.12.93
Н.контр.	Зорин		2.12.93
Гл.спец.	Зорин		9.12.93
Зав.гр.	Щахновский		9.12.93
Провер.	Щахновский		
Разраб.	Монин		

3.016.1-17.93.0-04

Тип эстакады 4. Габаритная схема.

Стадия	Лист	Листов
Р	1	2

НПП "Нейтраль"

Взам. инв. № | Подп. и дата | Инв. № подл.

Тип эстакады	Габаритная схема	Марка эстакады	Шаг опор L, м	Емкость эстакады	Расчетная вертикальная нагрузка от кабелей на 1 п.м эстакады тс/м	Основные размеры, мм				Примеч.
						H	A	B	C	
4	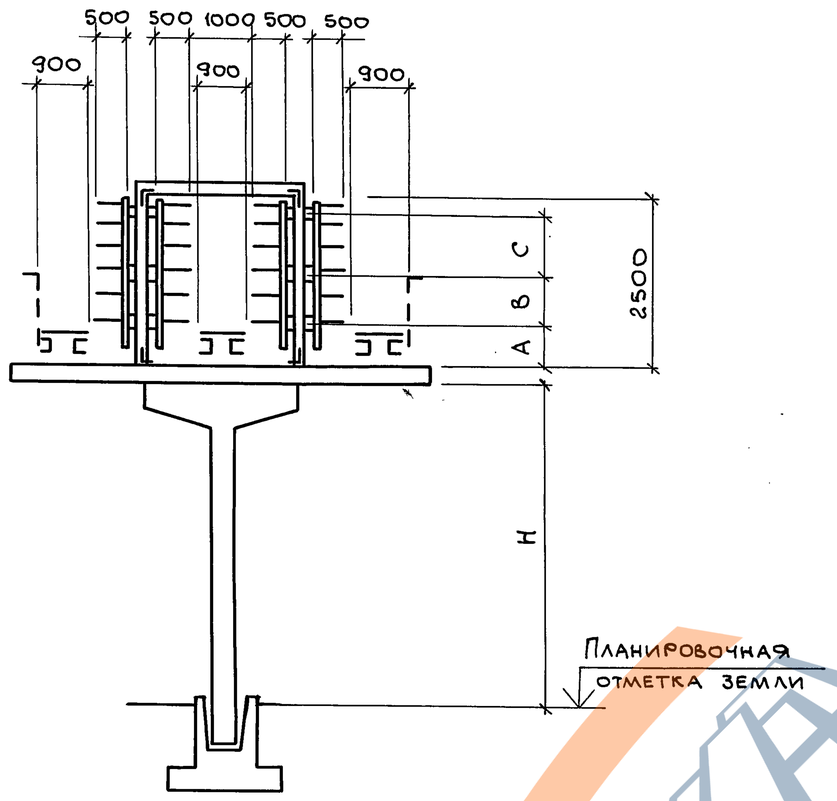	ПЭ4-18-128-5,0	18,0	128	1,6	5000	400	950	1000	
		ПЭ4-18-160-5,0		160	2,0		550	800	1000	

Взам. инв. №

Подп. и дата

Инв. № подл.

3.016.1-17.93.0-04

Лист 2

Тип эстакады	Габаритная схема	Марка эстакады	Шаг опор L, м	Емкость эстакады	Расчетная вертикальная нагрузка от кабелей на 1п.м эстакады тс/м	Основные размеры, мм				Примеч.
						H	A	B	C	
5	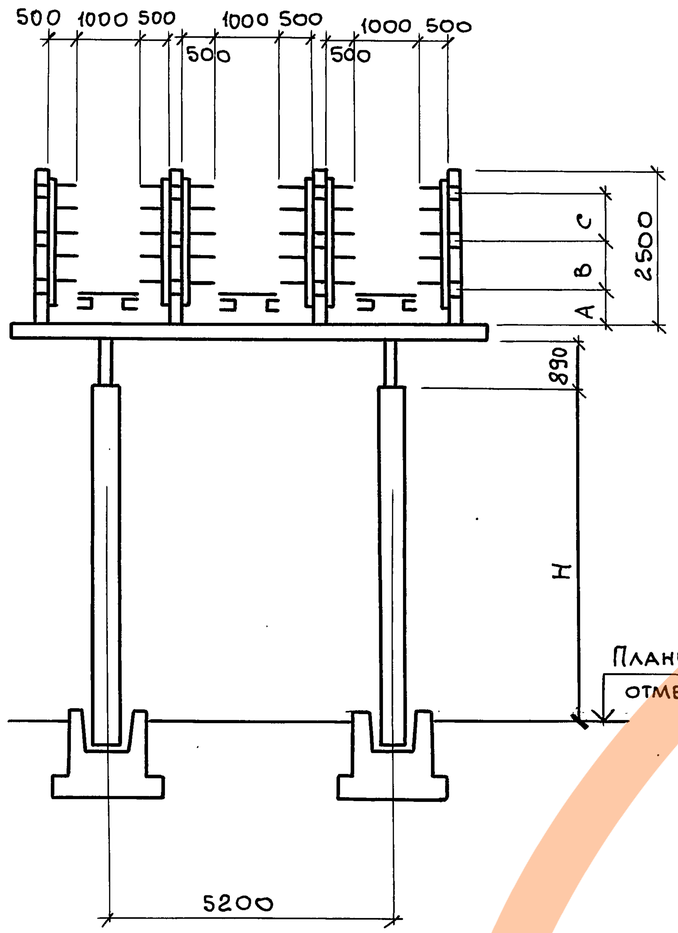	ПЭ5-12-192-5,0	12,0	192	2,35	5000	400	950	1000	
		ПЭ5-12-240-5,0		240	3,0		550	800	1000	

ГИП	Монин		9.12.93
Н.контр.	Зорин		9.12.93
Гл.спец.	Зорин		9.12.93
Зав. гр.	Шахновский		9.12.93
Провер.	Шахновский		
Разраб.	Монин		

3.016.1-17.93. 0-05

Тип эстакады 5. Габаритная схема.

Стадия	Лист	Листов
Р	1	2

НПП „Нейтраль"

Взам. инв. № | Подп. и дата | Инв. № подл.

Тип эстакады	Габаритная схема	Марка эстакады	Шаг опор L, м	Емкость эстакады	Расчетная вертикальная нагрузка от кабелей на 1 п.м эстакады тс/м	Основные размеры, мм				Примеч.
						H	A	B	C	
5	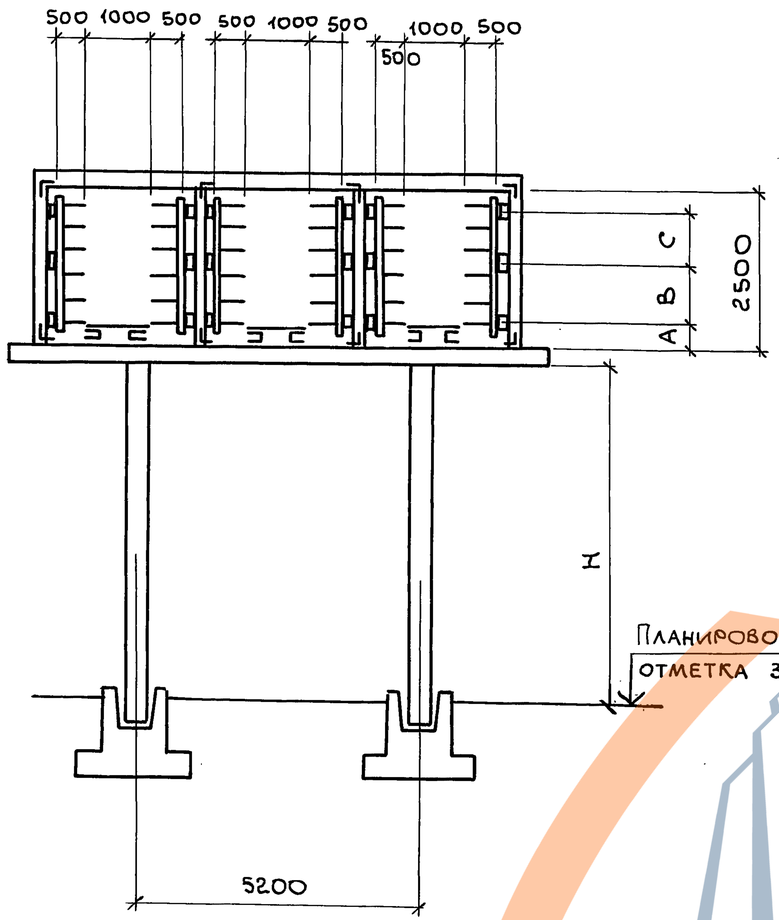	ПЭ5-18-192-5,0	18,0	192	2,35	5000	400	950	1000	
		ПЭ5-18-240-5,0		240	3,0		550	800	1000	

Инв. № подл. | Подп. и дата | Взам. инв. №

3.016.1-17.93.0-05

Лист 2

Тип эстакады	Габаритная схема	Марка эстакады	Шаг опор L, м	Емкость эстакады	Расчетная вертикальная нагрузка от кабелей на 1 п.м эстакады, тс/м	Основные размеры, мм				Примеч.
						H	A	B	C	
6	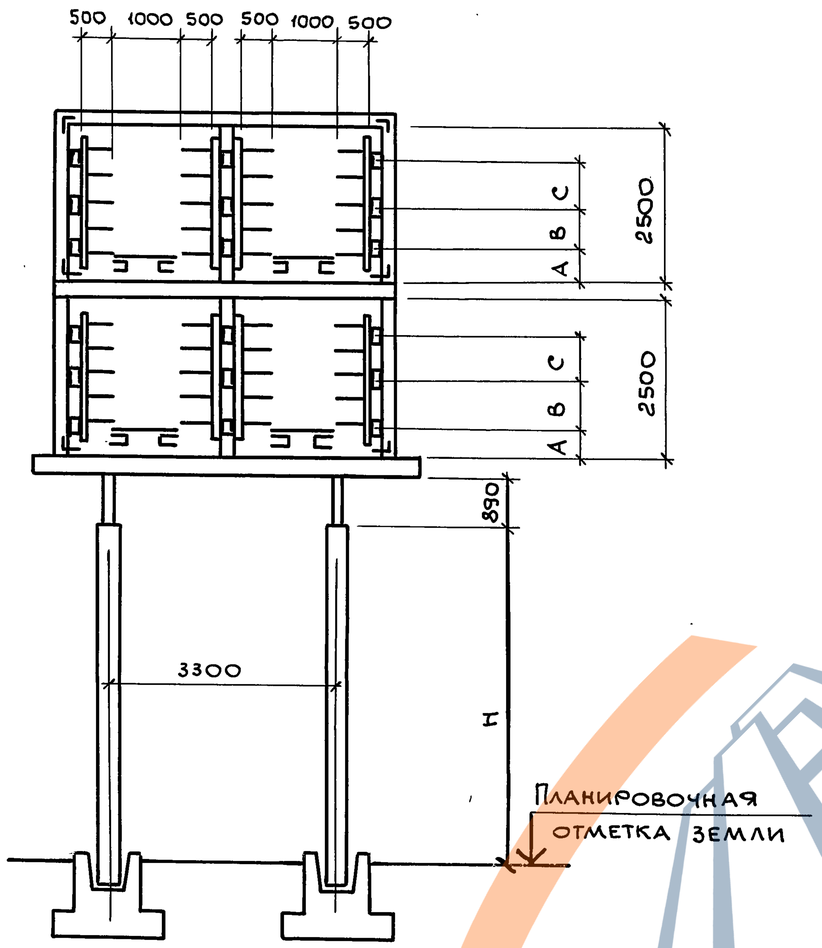	ПЭ6-12-192-5,0	12,0	192	2,35	5000	400	700	750	
		ПЭ6-12-256-5,0		256	3,2		400	950	1000	
		ПЭ6-12-320-5,0		320	4,0		550	800	1000	

ГИП	Монин		9.12.93
Н.контр.	Зорин		9.12.93
Гл. спец.	Зорин		9.12.93
Зав. гр.	Шахновский		9.12.93
Провер.	Шахновский		
Разраб.	Монин		

3.016.1-17.93.Д-06

Тип эстакады 6. Габаритная схема.

Стадия	Лист	Листов
Р	1	2

НПП „Нейтраль"

Взам. инв. № | Подп. и дата | Инв. № подл.

Тип эстакады	Габаритная схема	Марка эстакады	Шаг опор L, м	Емкость эстакады	Расчетная вертикальная нагрузка от кабелей на 1 п.м. эстакады тс/м	Основные размеры, мм				Примеч.
						H	A	B	C	
6	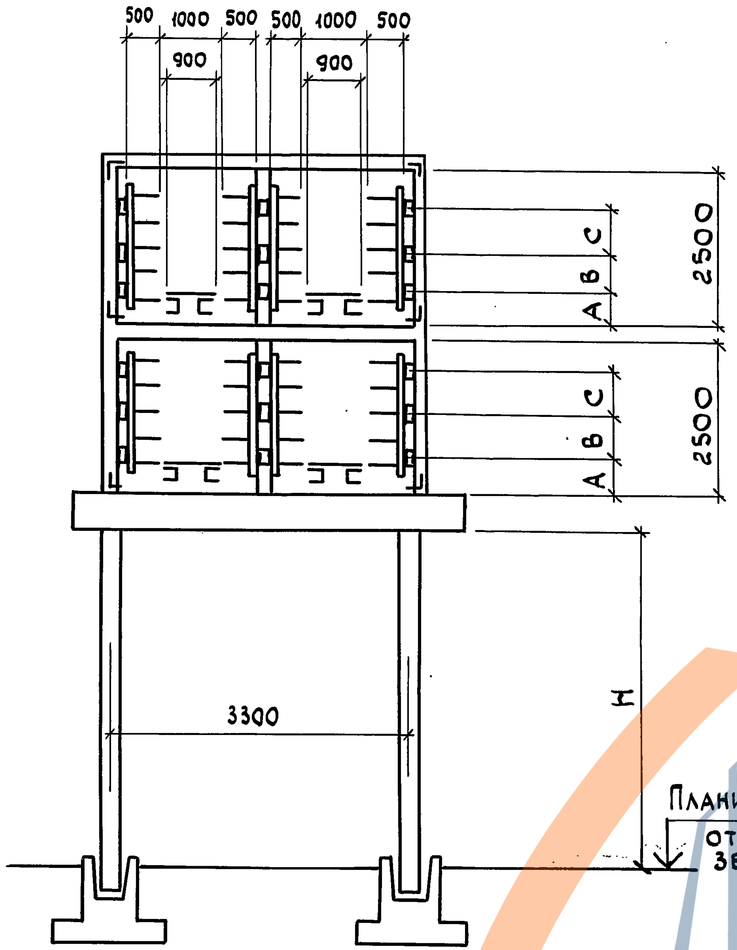	ПЭ6-18-192-5,0	18,0	192	2,35	5000	400	700	750	
		ПЭ6-18-256-5,0		256	3,2		400	950	1000	
		ПЭ6-18-320-5,0		320	4,0		550	800	1000	

Взам. инв. №	Подп. и дата	Инв. № подл.

3.016.1-17.93.0-06

Лист 2

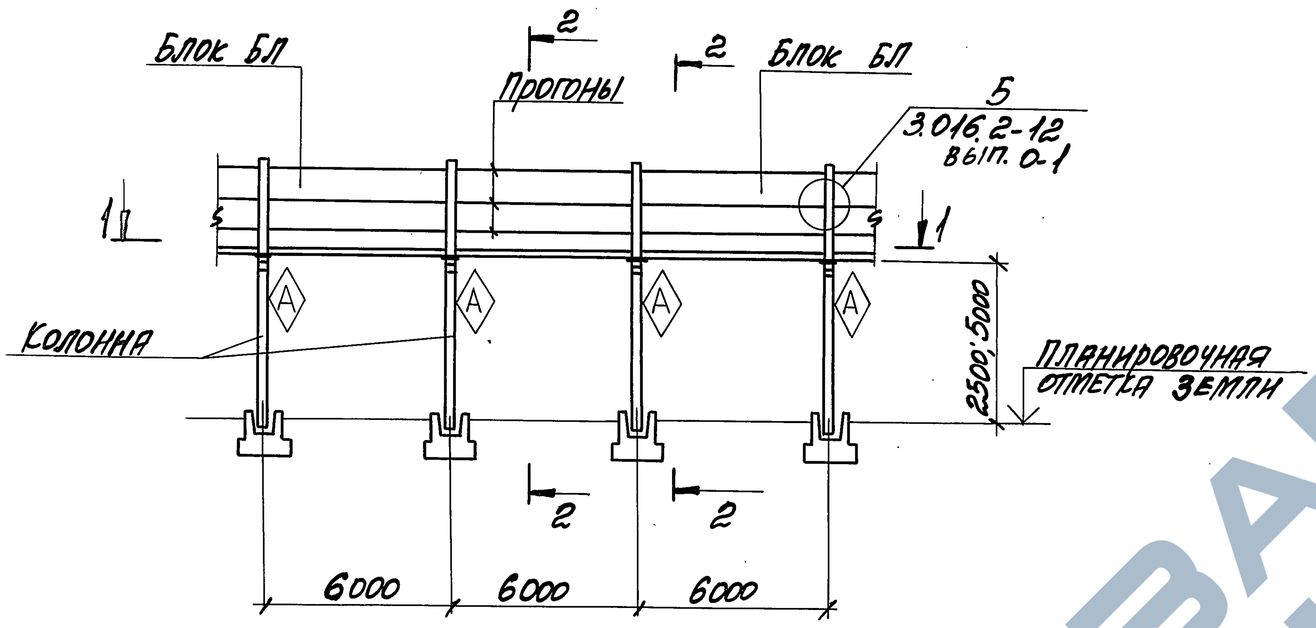

2-2

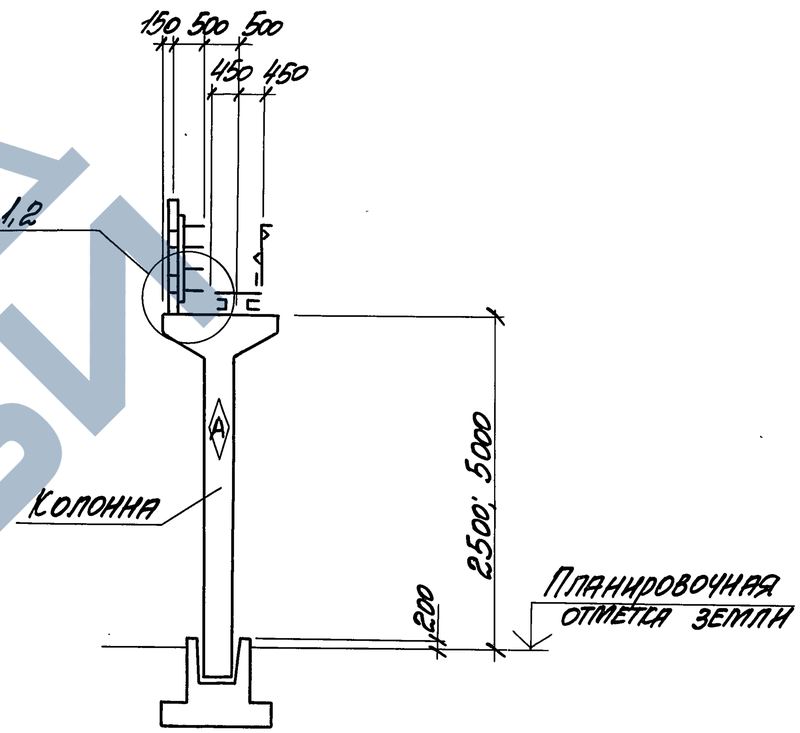

1-1

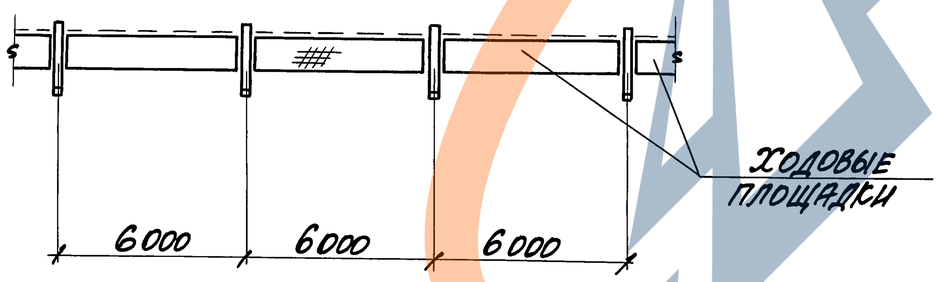

Неоговоренные узлы см. док. - 38.

ГИП	Монин		9.12.93	3.016.1-17.93.Д-07		
Н. контр.	Зорин		9.12.93			
Гл. спец.	Зорин		9.12.93			
Зав. гр.	Шахновский		9.12.93	Тип эстакады 1. Схема расположения.	Стадия: Р	Лист:	Листов: 1
Провер.	Шахновский				НПП „Нейтрал"	
Разраб.	Монин					

Инв. № подл. | Подпись и дата | Взам. инв. №

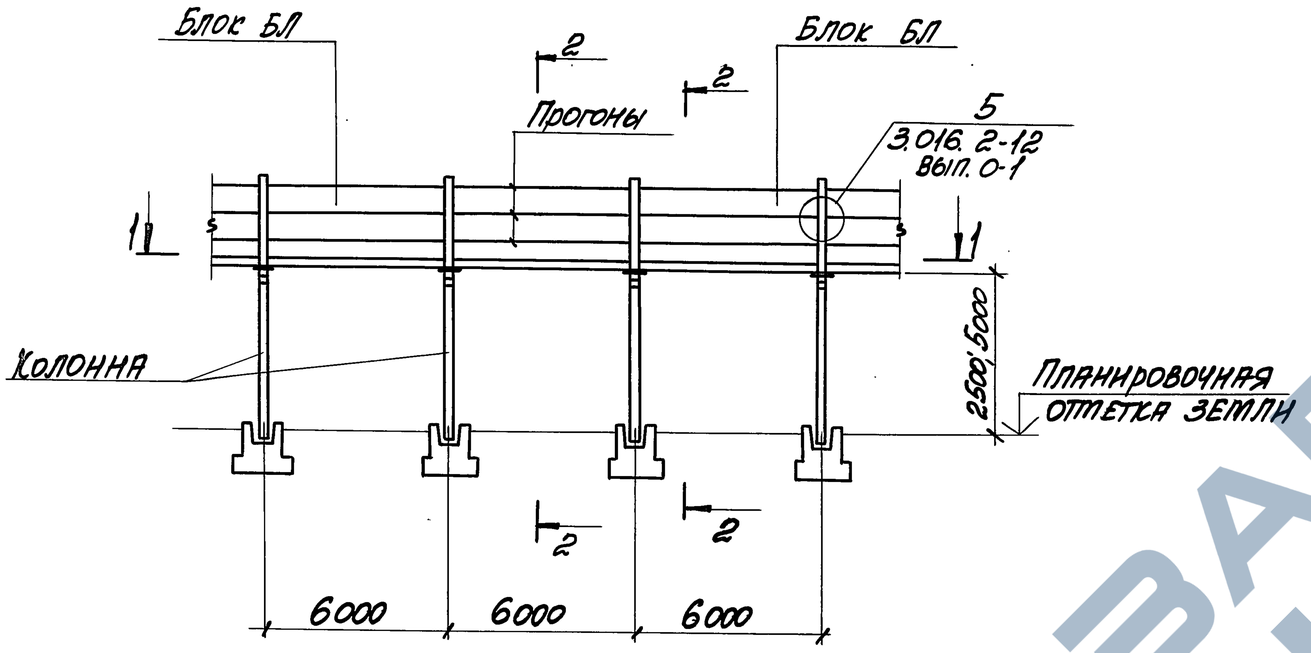

2-2

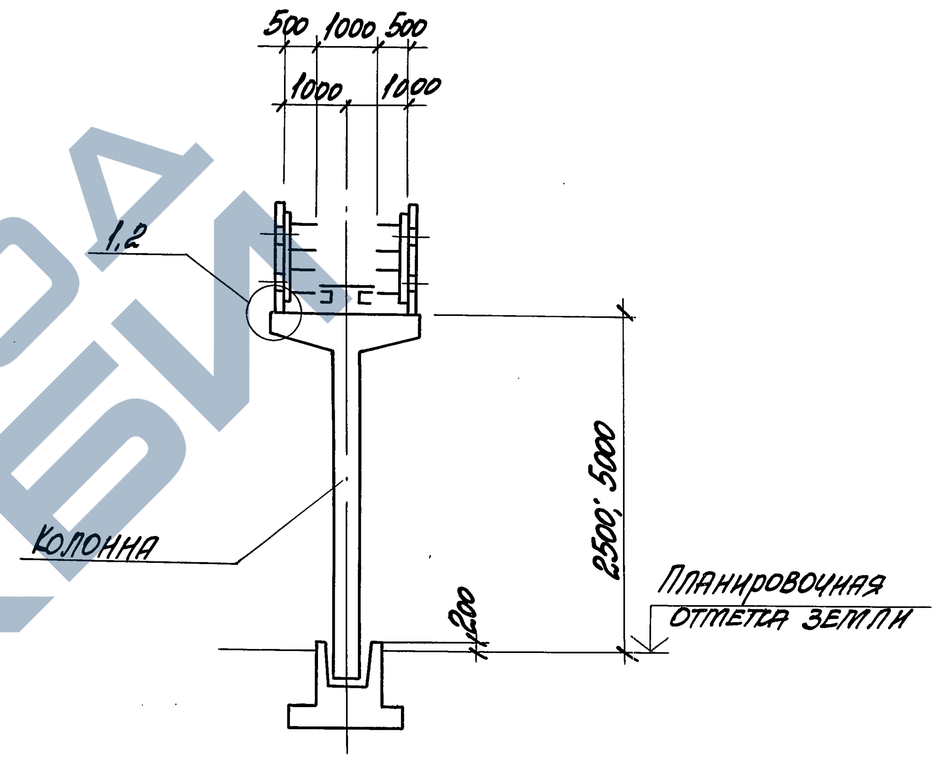

1-1

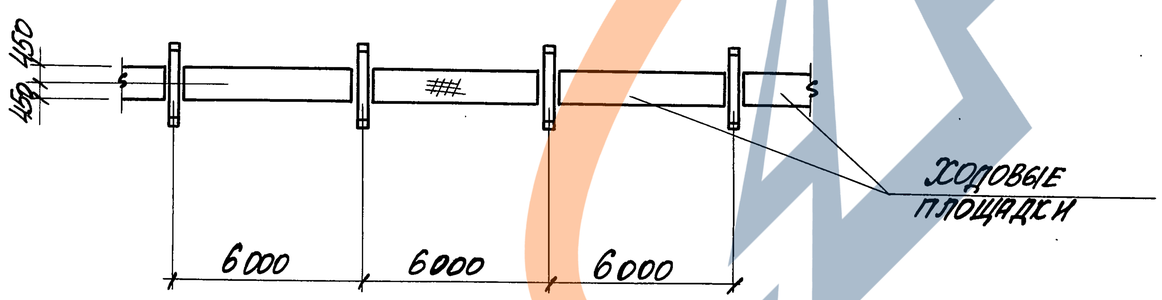

Неоговоренные узлы см. док. - 38

ГИП	Монин		9.12.93	3.016.1-17.93.Д-08		
Н. контр.	Зорин		9.12.93			
Гл. спец.	Зорин		9.12.93			
Зав. гр.	Шахновский		9.12.93	Тип эстакады 2. Схема расположения.	Стадия	Лист	Листов
					Р	1	3
Провер.	Шахновский				НПП „Нейтраль"		
Разраб.	Монин						

Инв. № подл. | Подпись и дата | Взам. инв. №

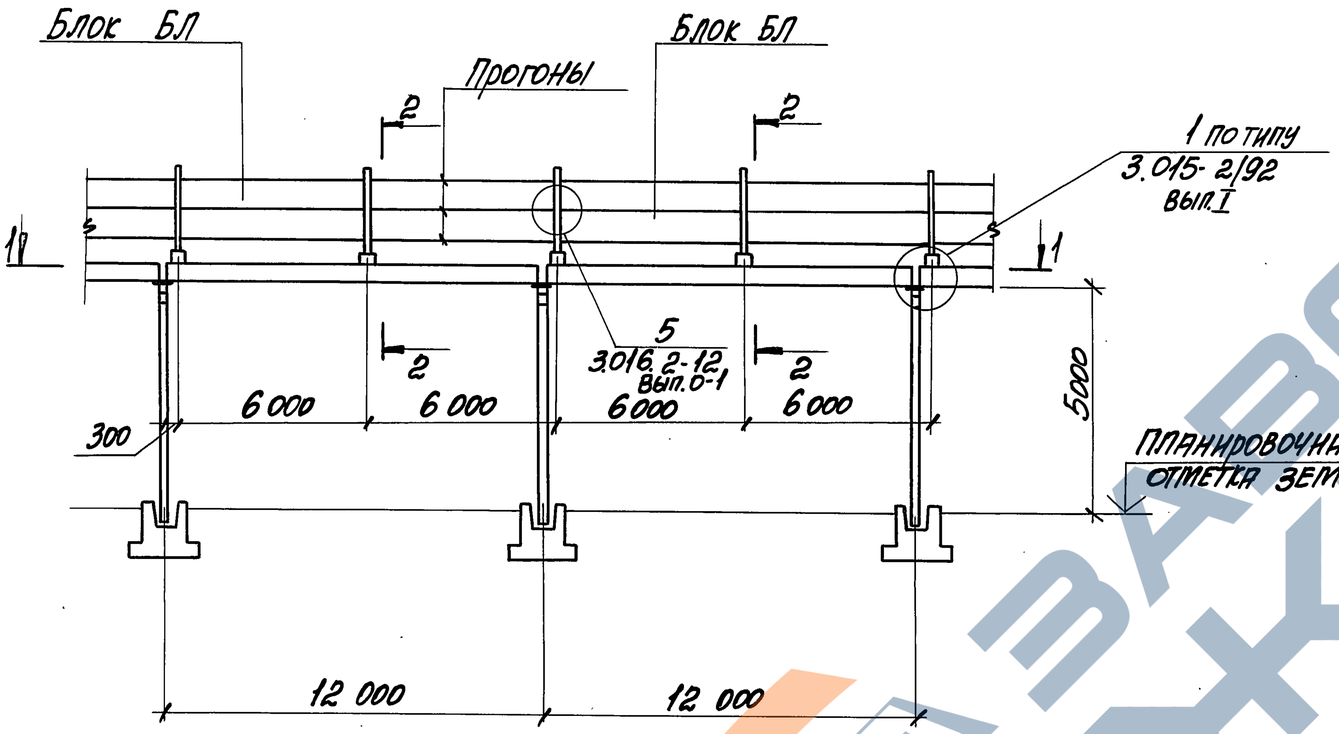

2-2

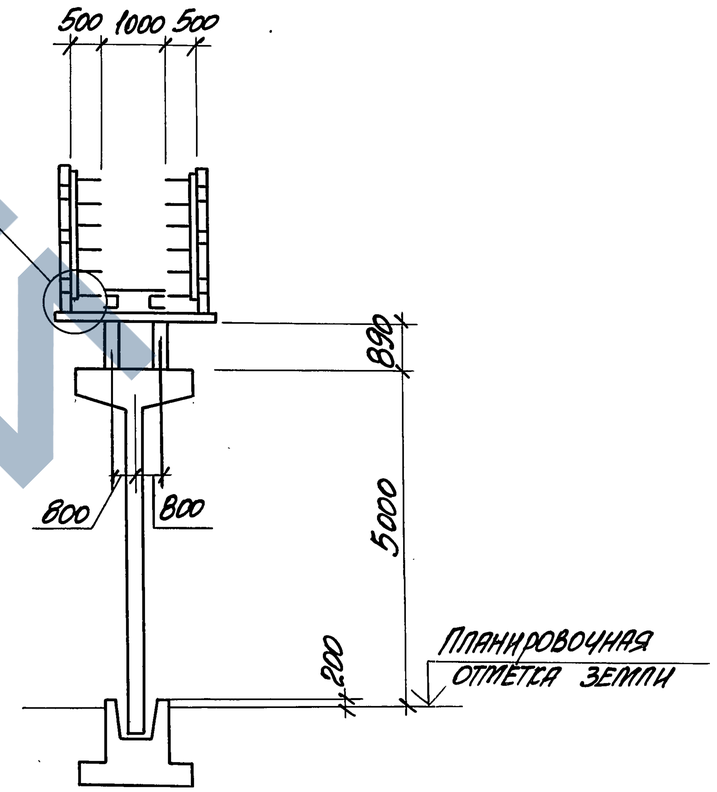

1-1

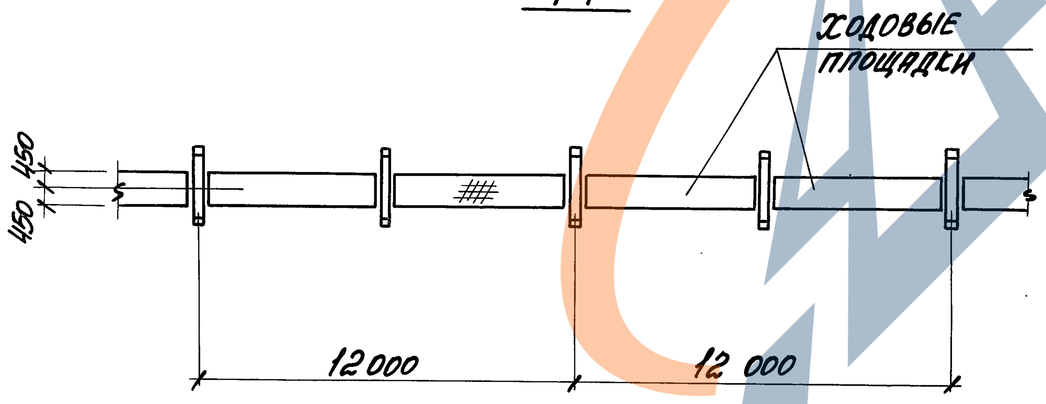

3.016.1-17.93.0-ОВ	Лист 2

Инв.№ подл. | Подпись и дата | Взам.инв.№

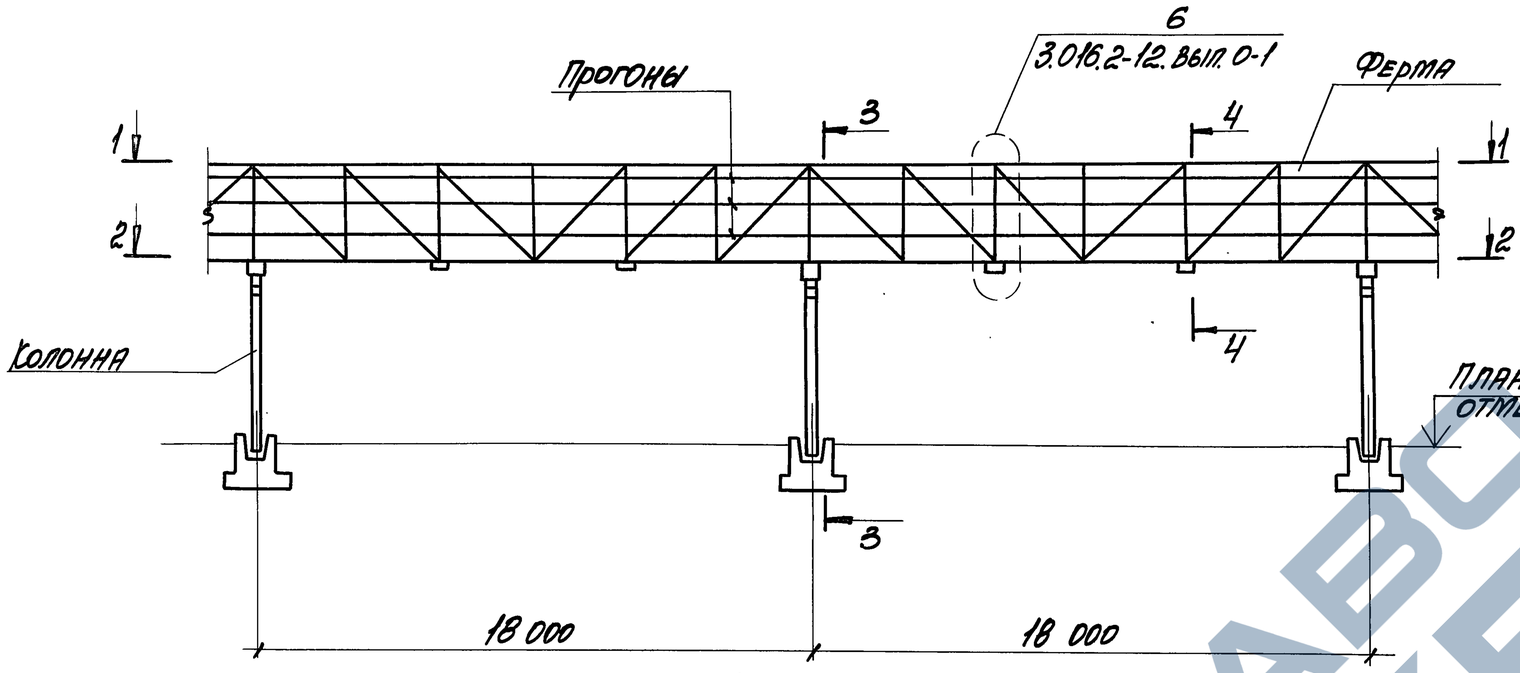

3-3

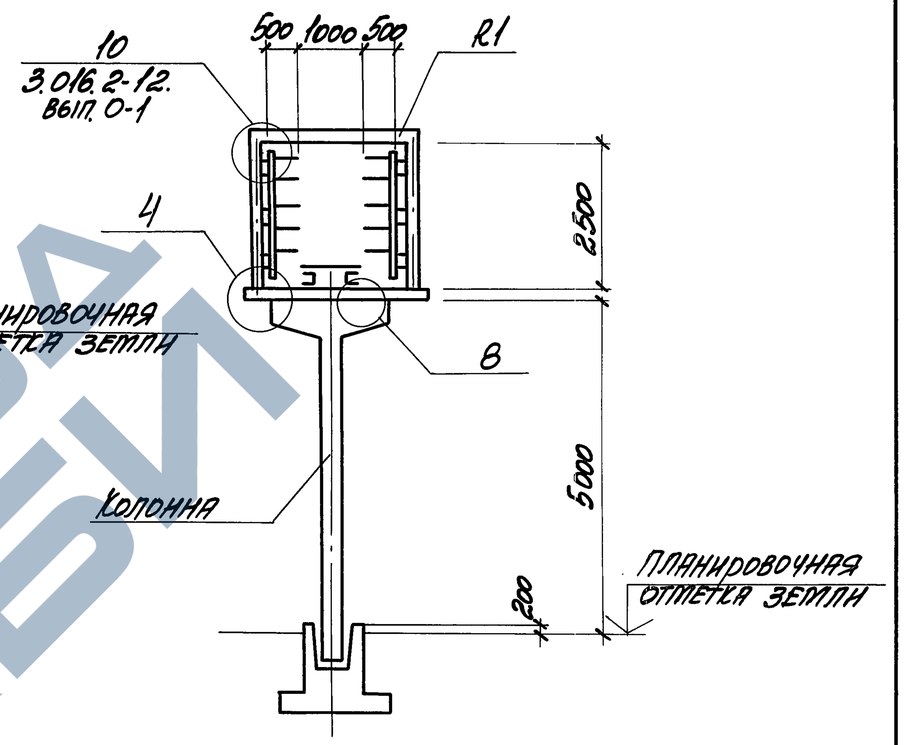

1-1

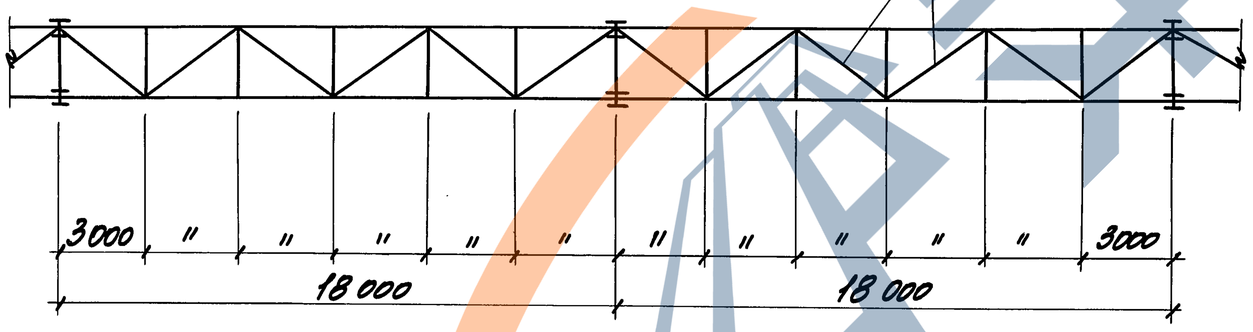

4-4

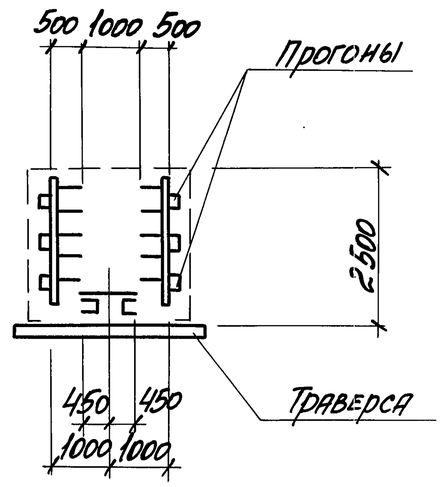

2-2

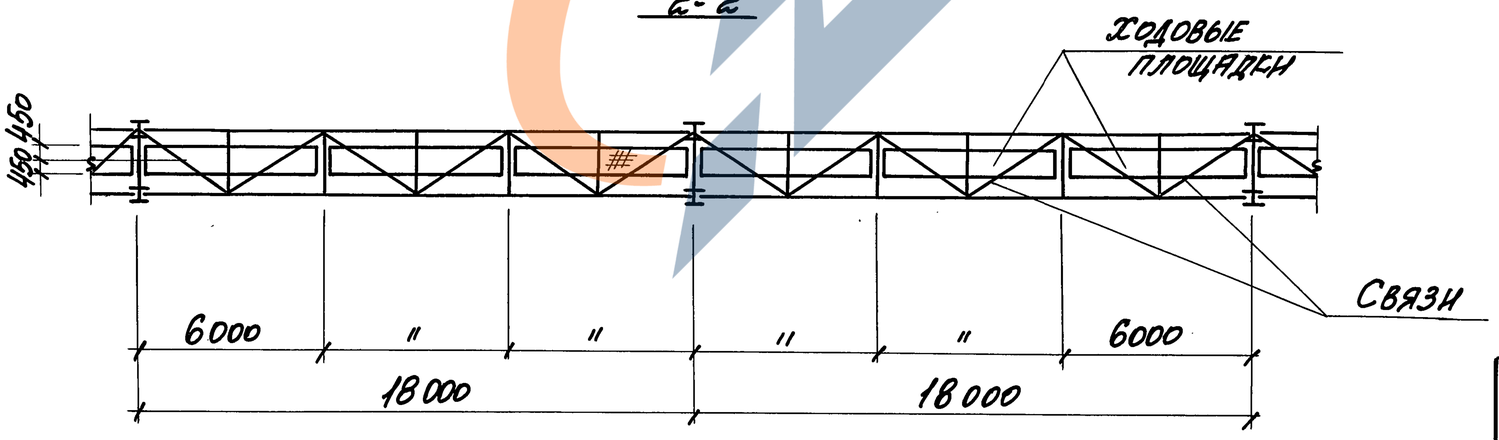

3.016. 1-17.93.0-08	Лист 3

Инв. № подл. | Подпись и дата | Взам. инв. №

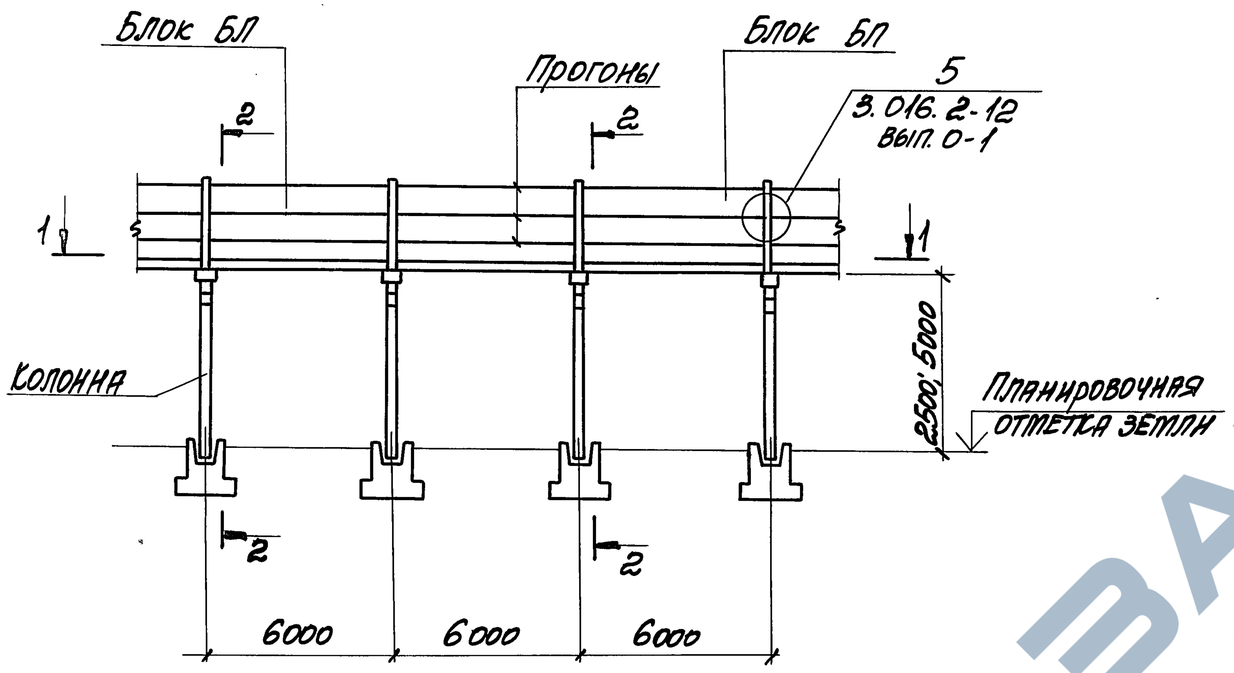

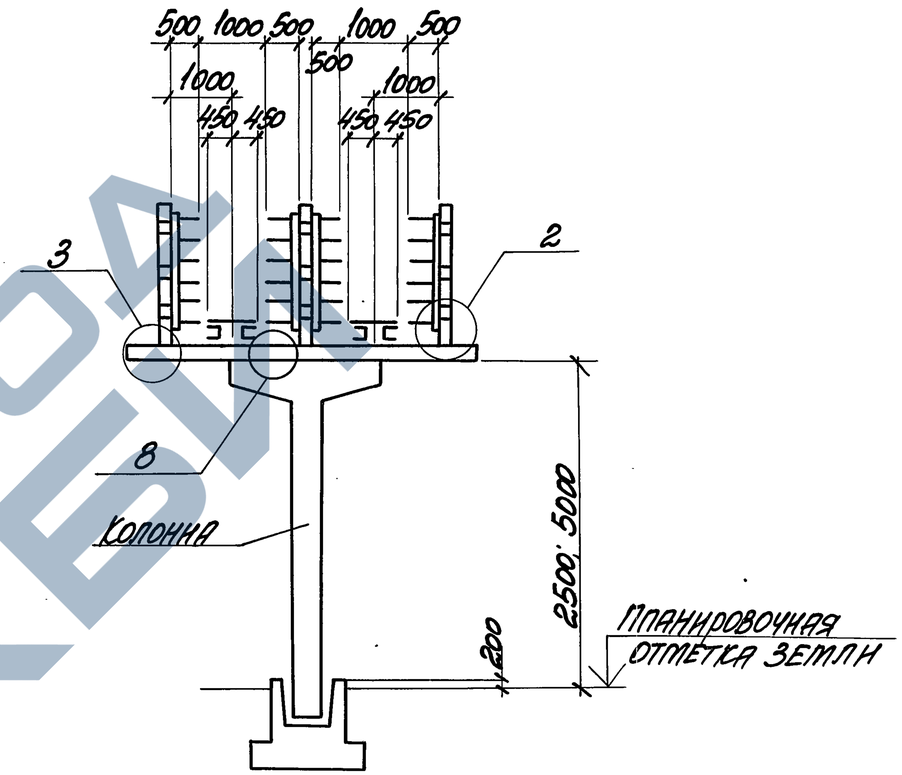

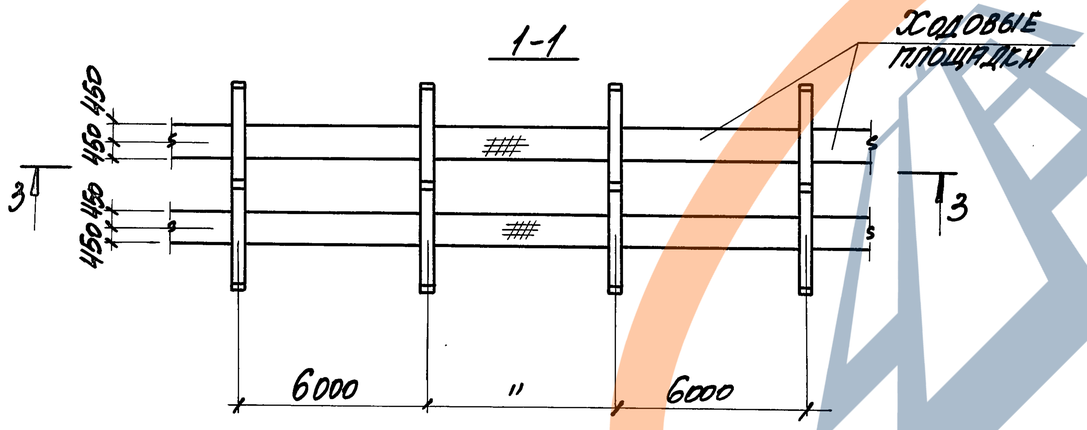

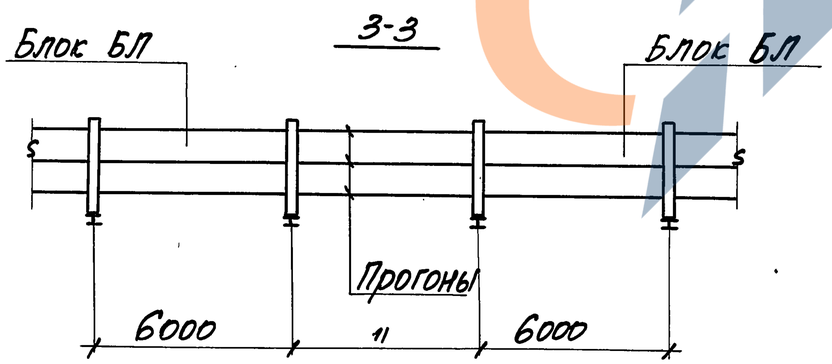

Неоговоренные узлы см. док. - 38

ГИП	Тонин		9.12.93	3.016.1-17.93.ф09		
Н. контр.	Зорин		9.12.93			
Гл. спец.	Зорин		9.12.93			
Зав. гр.	Шахновский		9.12.93	Тип эстакады 3. Схема расположения.	Стадия	Лист	Листов
					Р	1	3
Провер.	Шахновский				НПП „Нейтраль"		
Разраб.	Тонин						

Инв. № подл. | Подпись и дата | Взам. инв. №

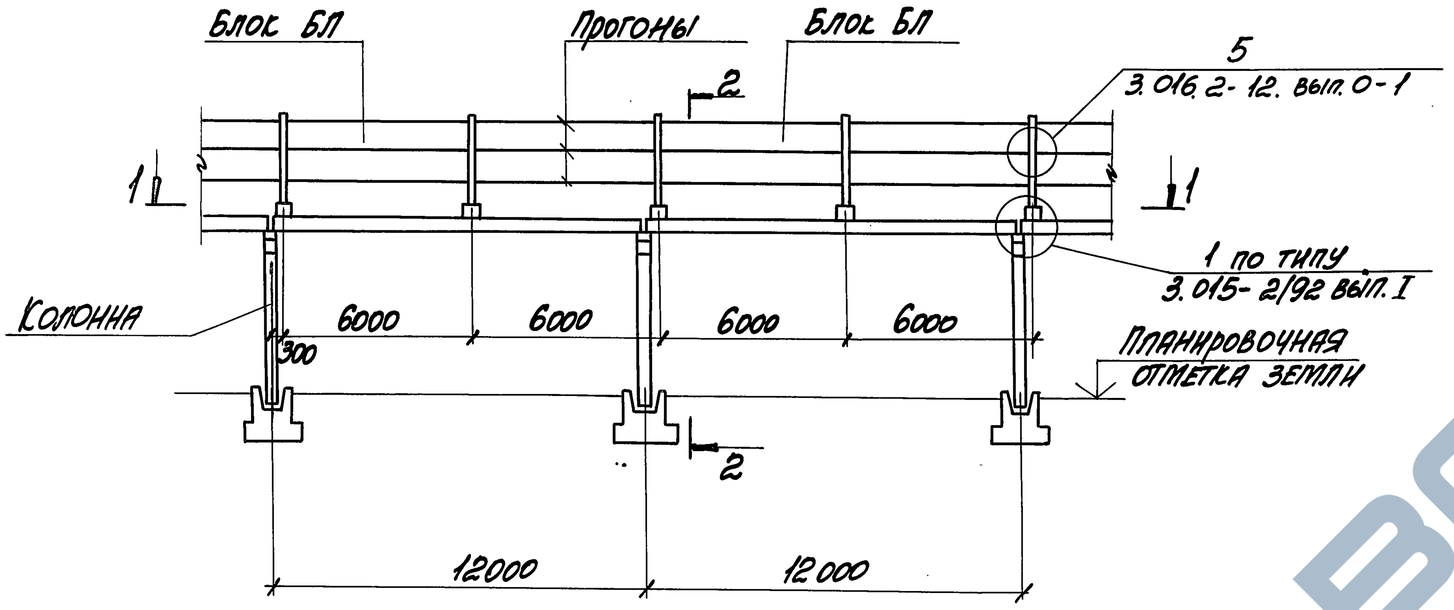

2-2

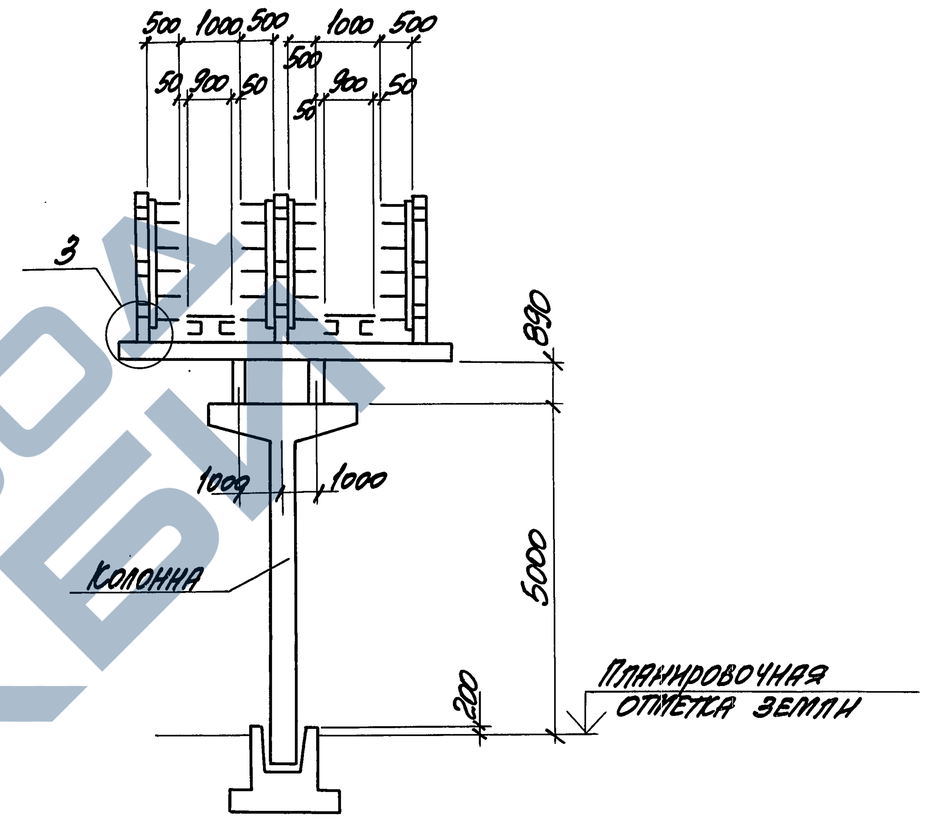

1-1

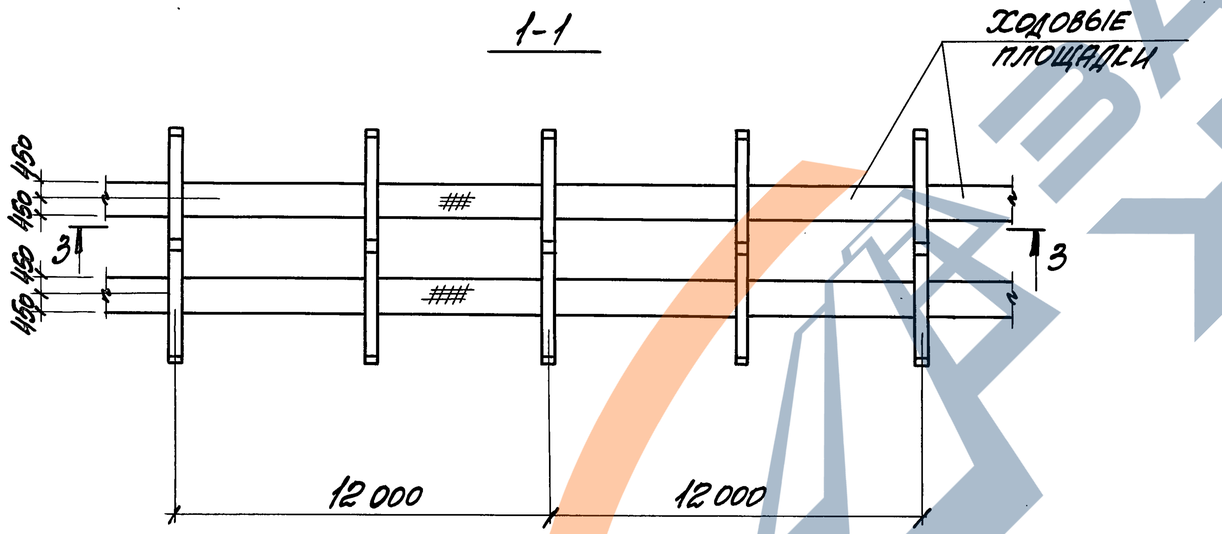

3-3

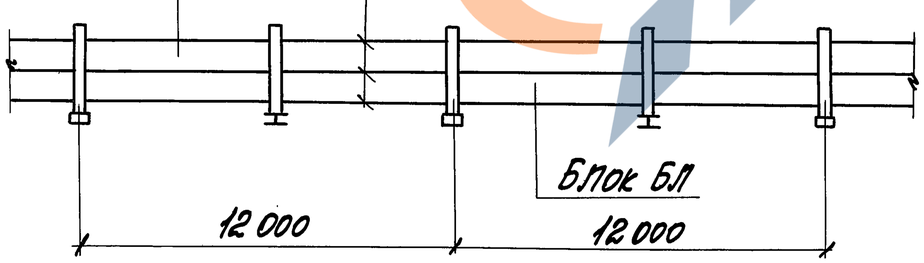

Инв.№ подл.	Подпись и дата	Взам.инв.№

3.016.1-17.93.0-09

Лист 2

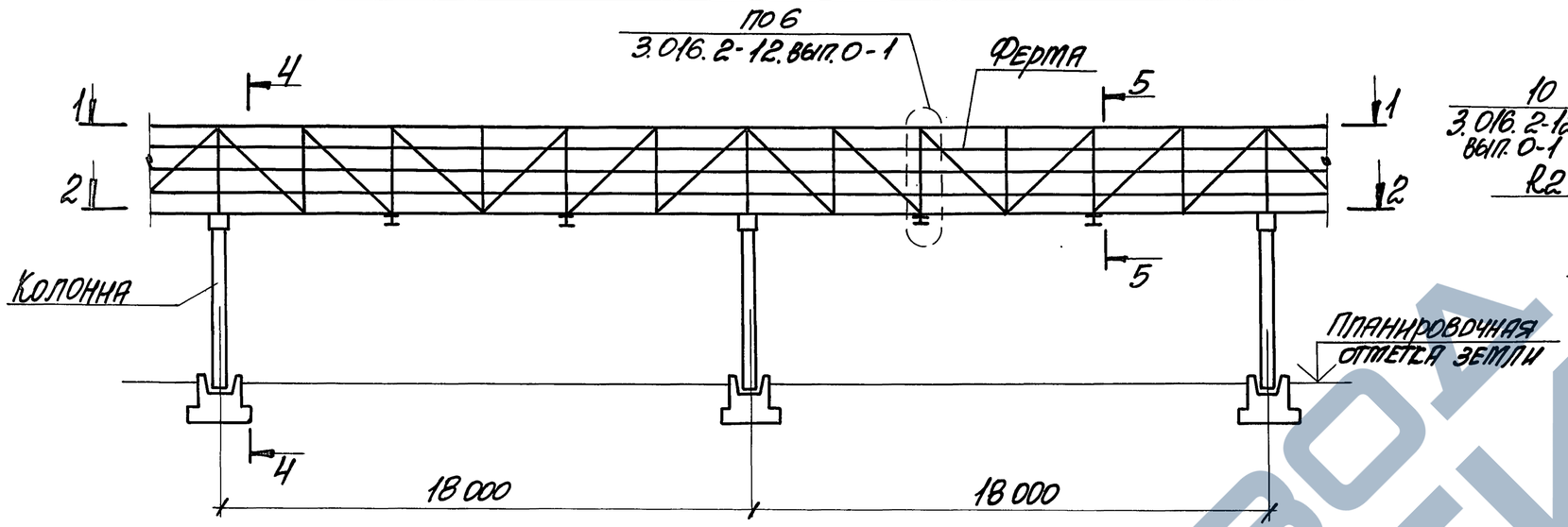

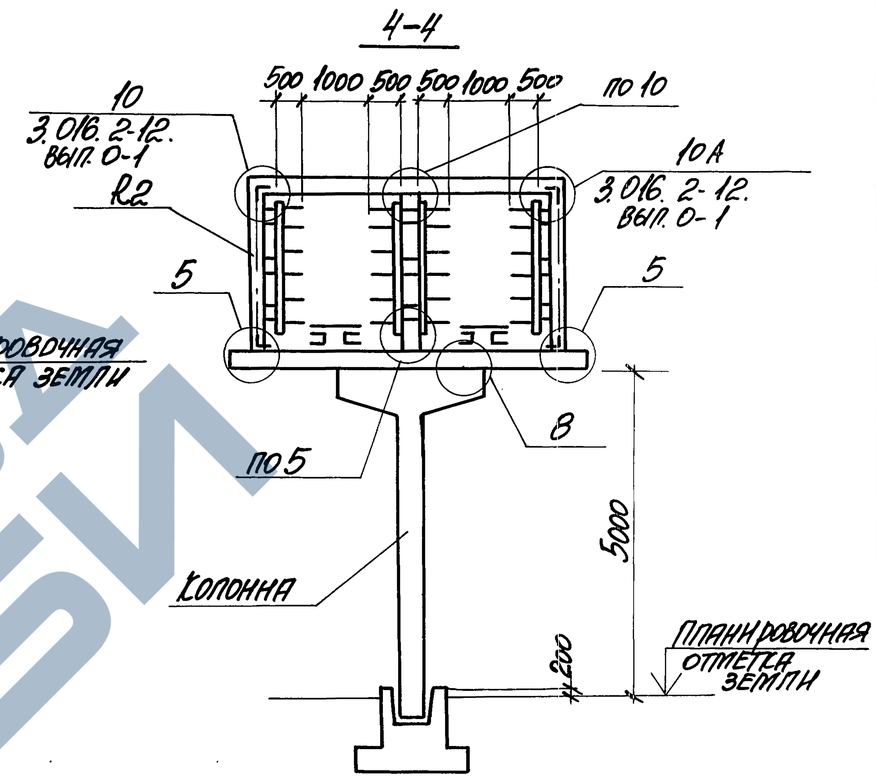

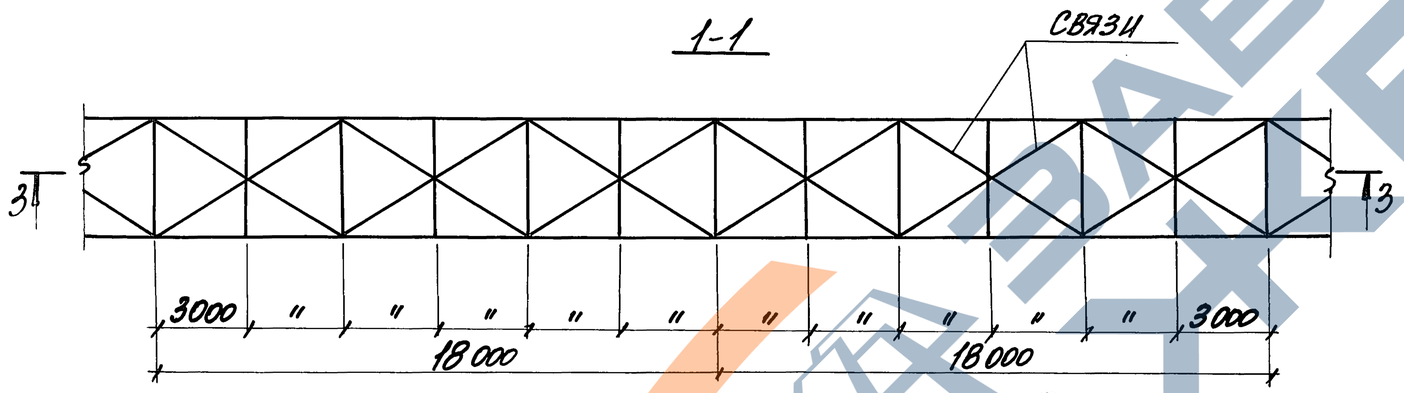

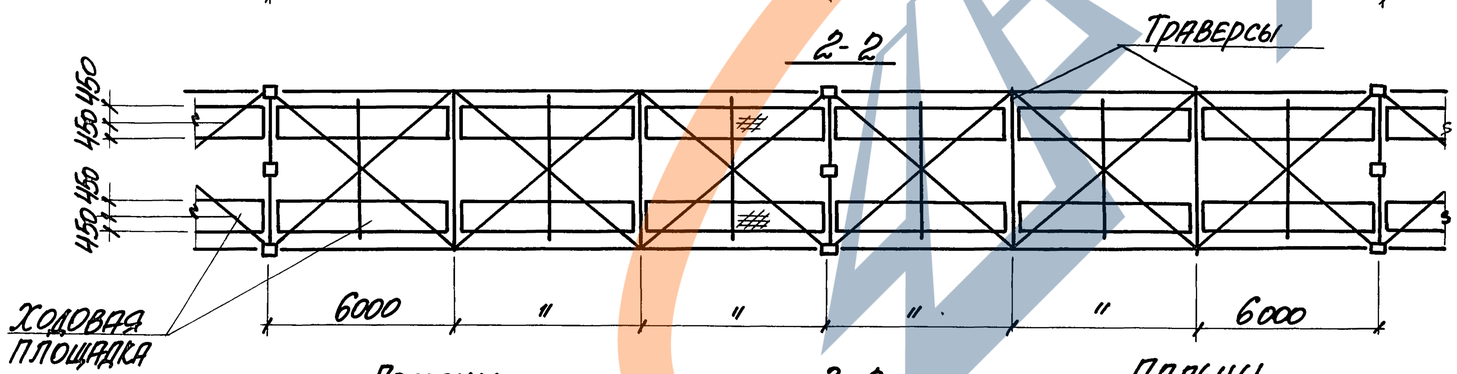

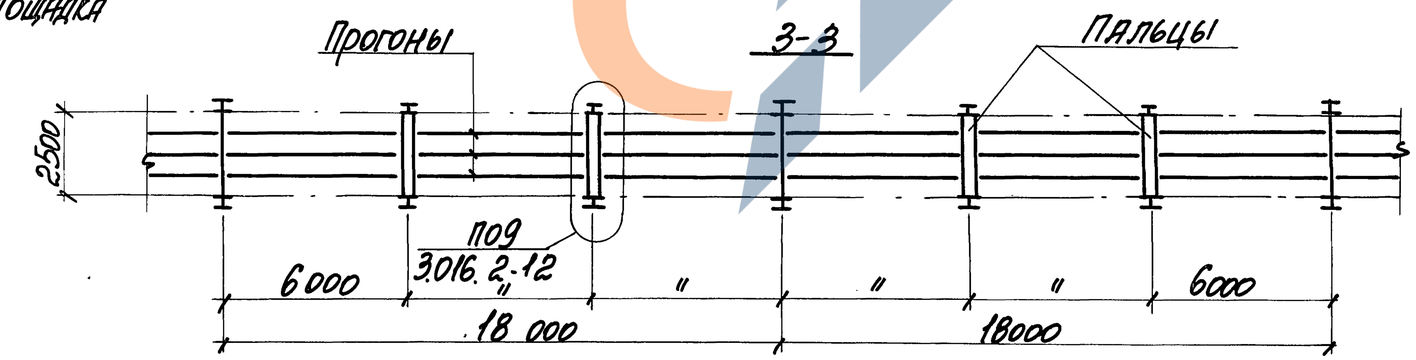

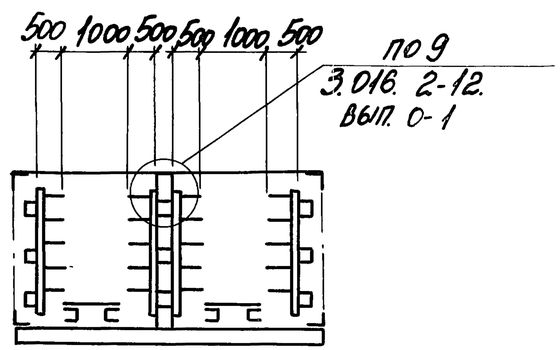

Инв.№ подл.	Подпись и дата	Взам.инв.№

3.016.1-17.93.0-09

Лист 3

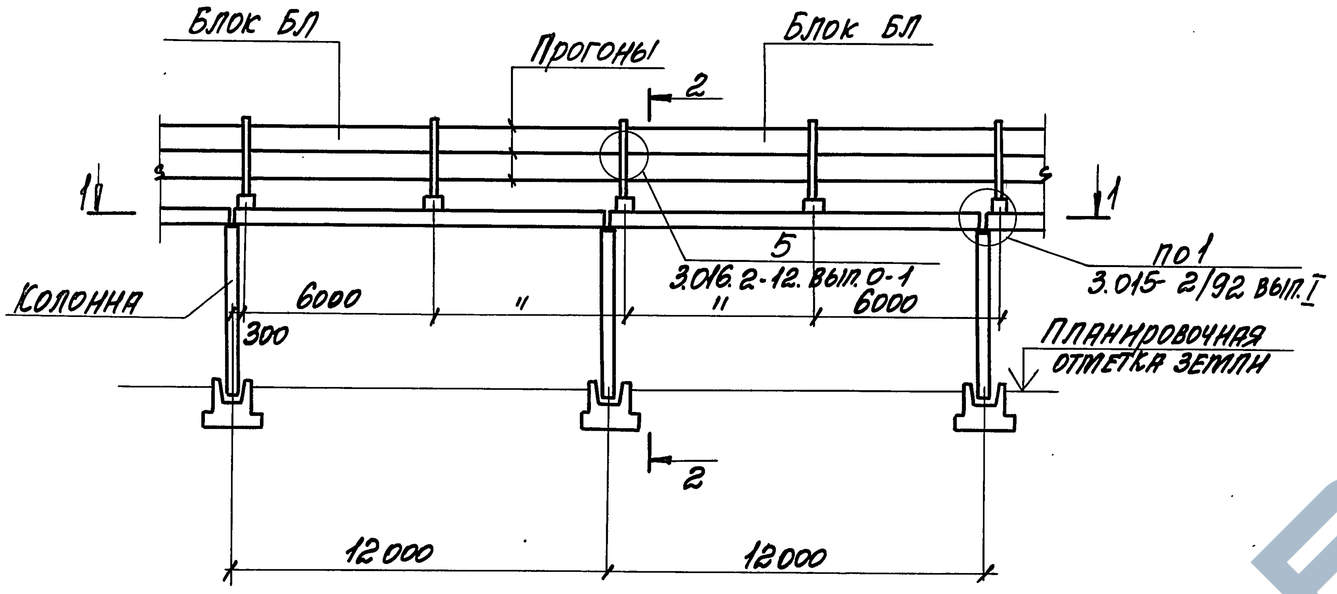

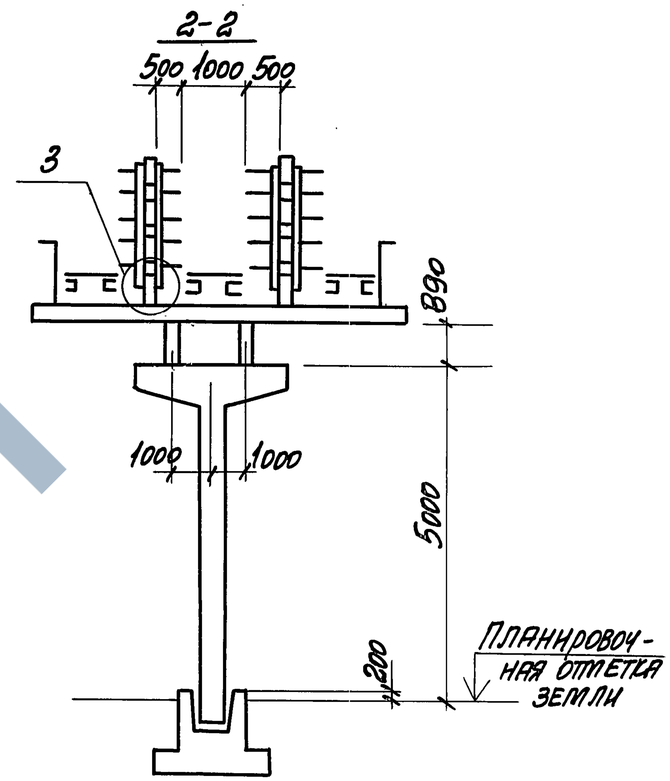

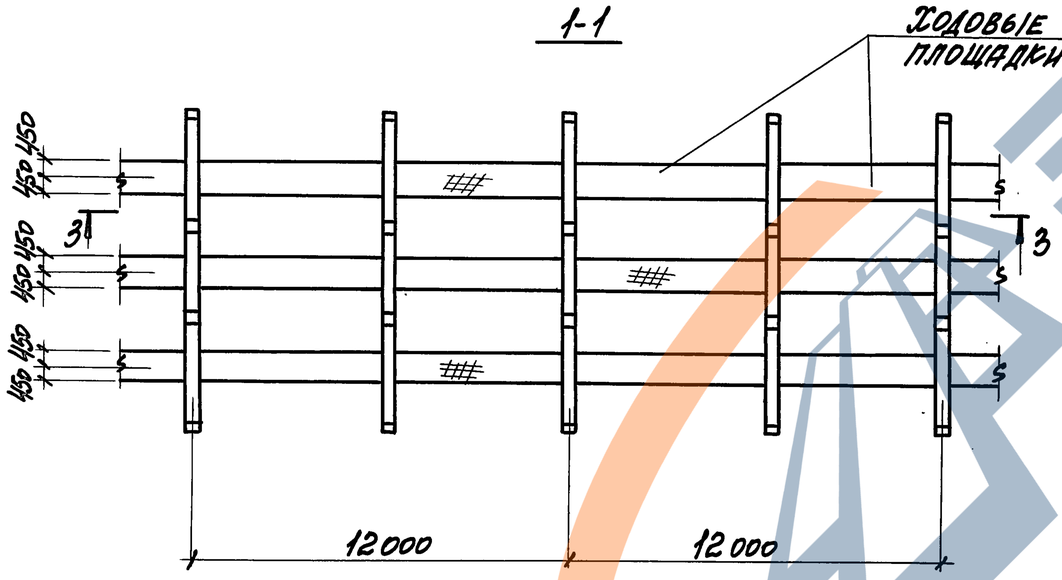

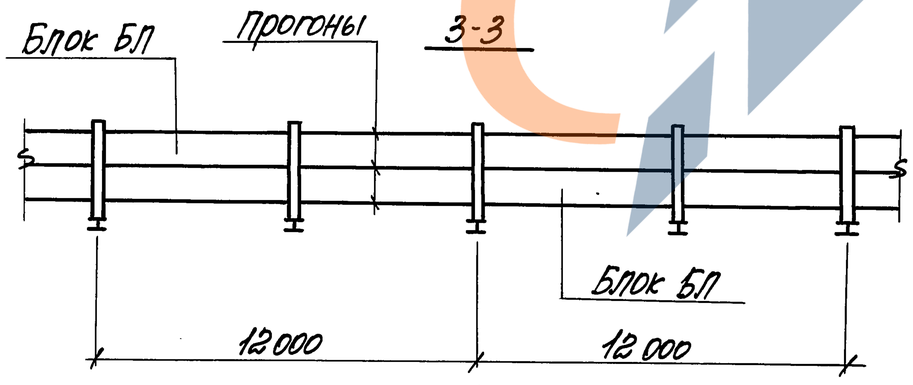

Неоговоренные узлы см. док. -38.

ГИП	Монин		9.12.93	3.016.1-17.93.0-10		
Н.контр.	Зорин		9.12.93			
Гл.спец.	Зорин		9.12.93			
Зав.гр.	Шахновский		9.12.93	Тип эстакады 4. Схема расположения.	Стадия	Лист	Листов
					Р	1	2
Провер.	Шахновский				НПП „Нейтраль"		
Разраб.	Монин						

Инв.№ подл. | Подпись и дата | Взам. инв.№

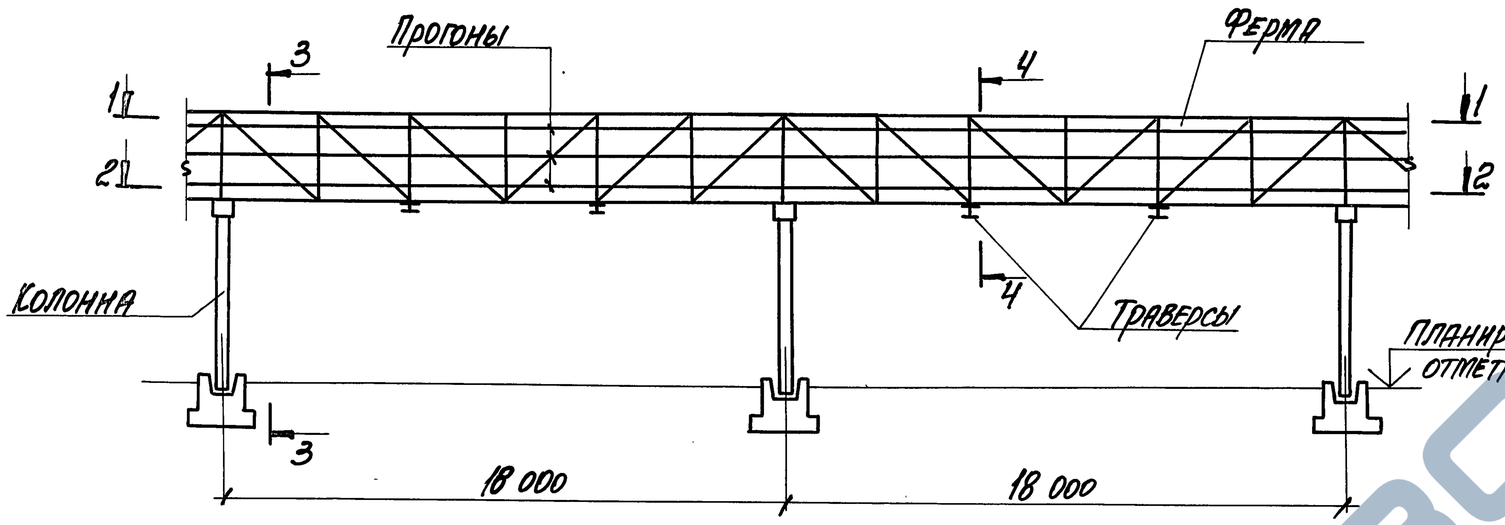

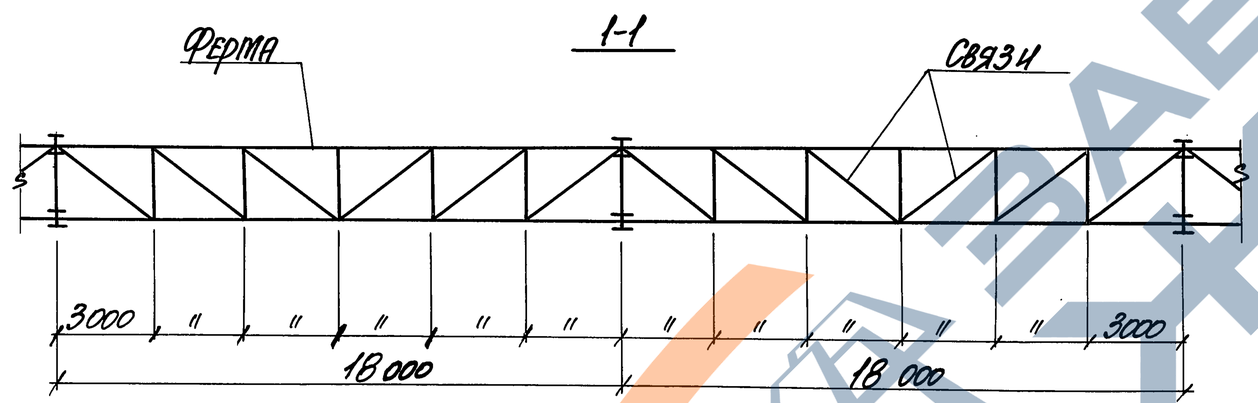

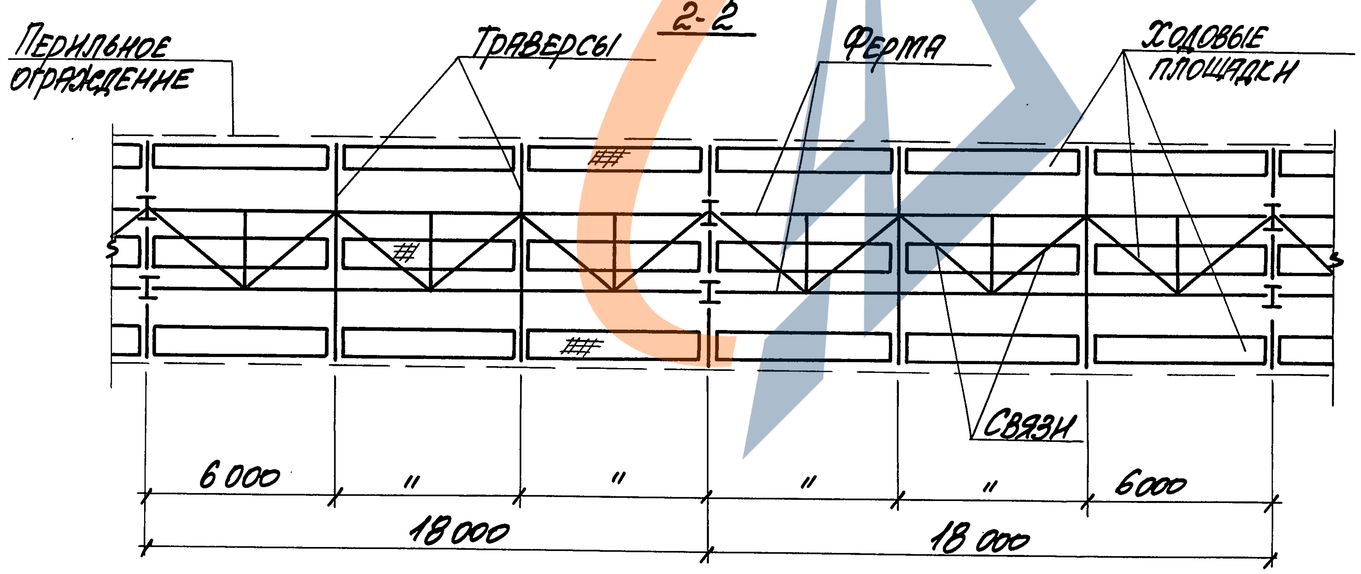

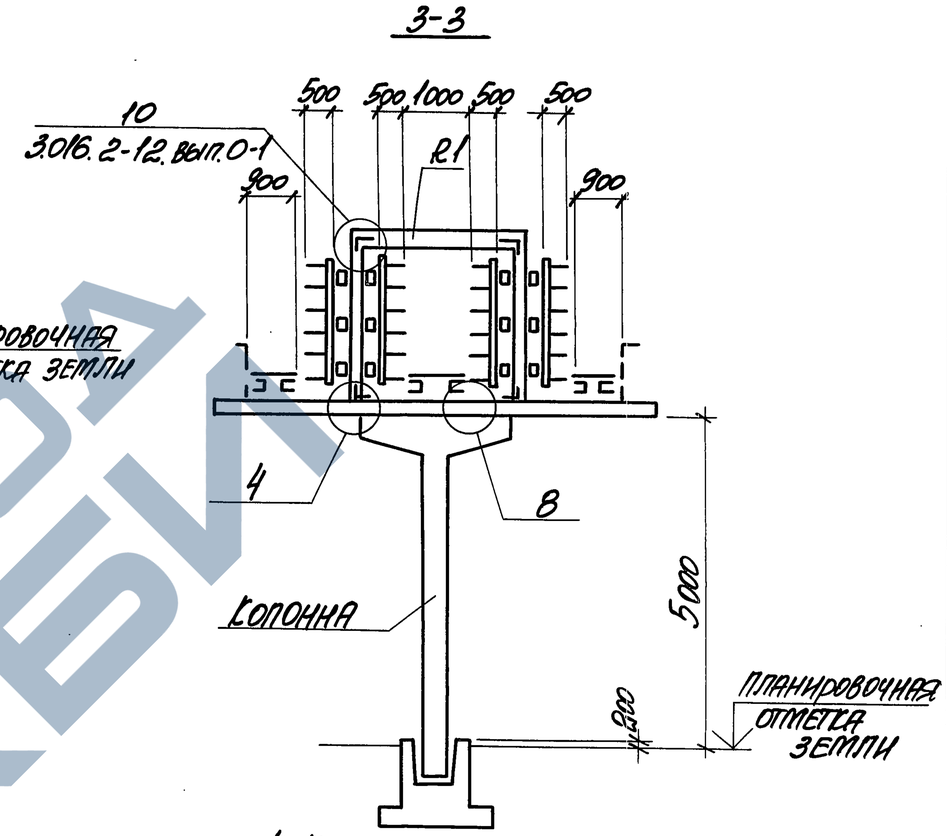

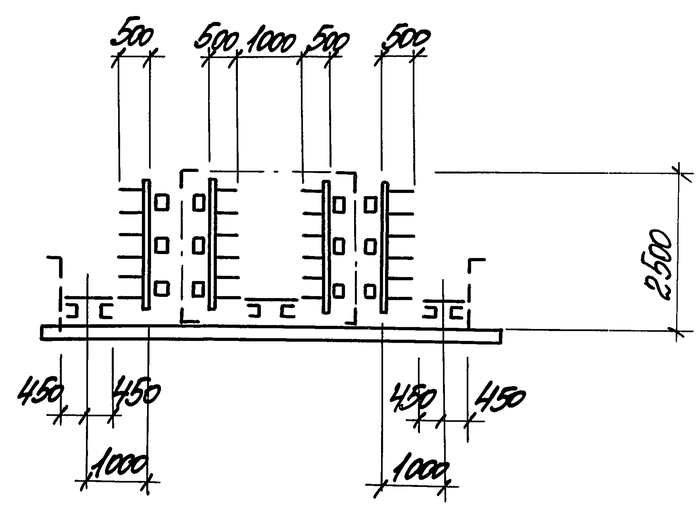

Инв.№ подл.	Подпись и дата	Взам. инв.№

3.016.1-17.93.0-10

Лист 2

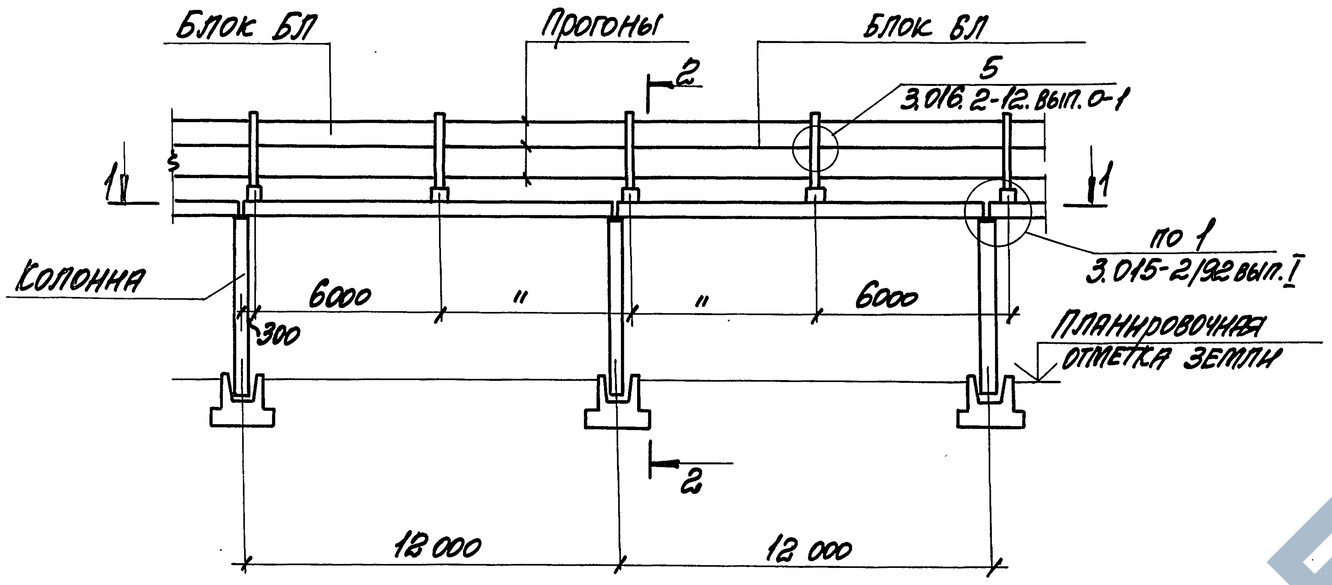

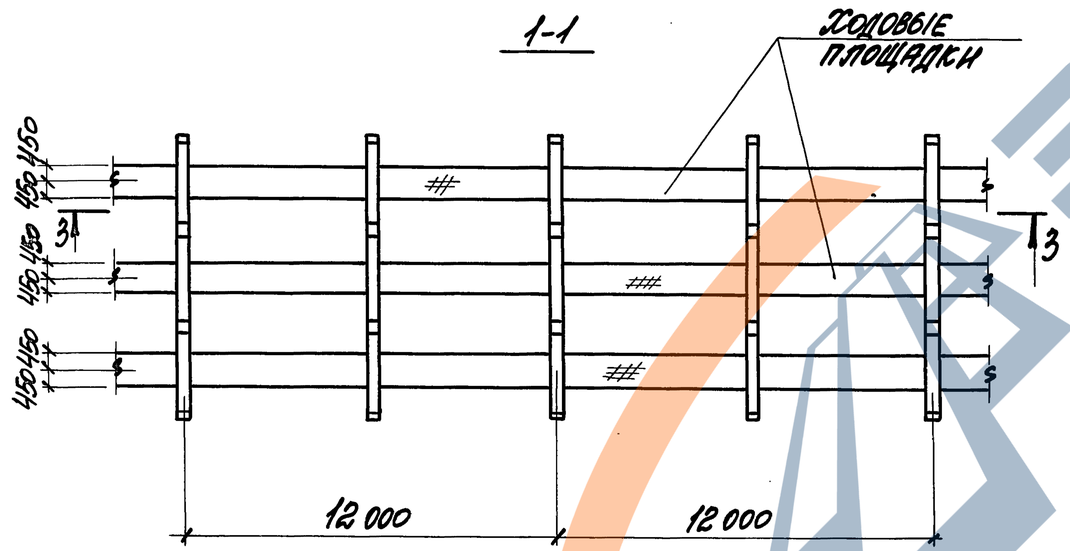

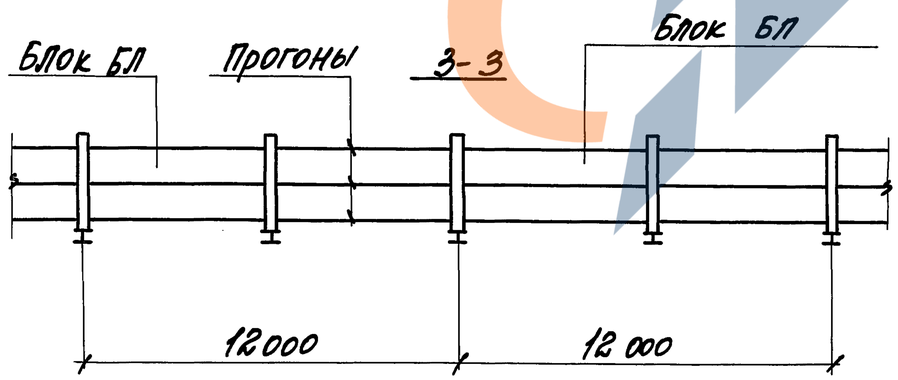

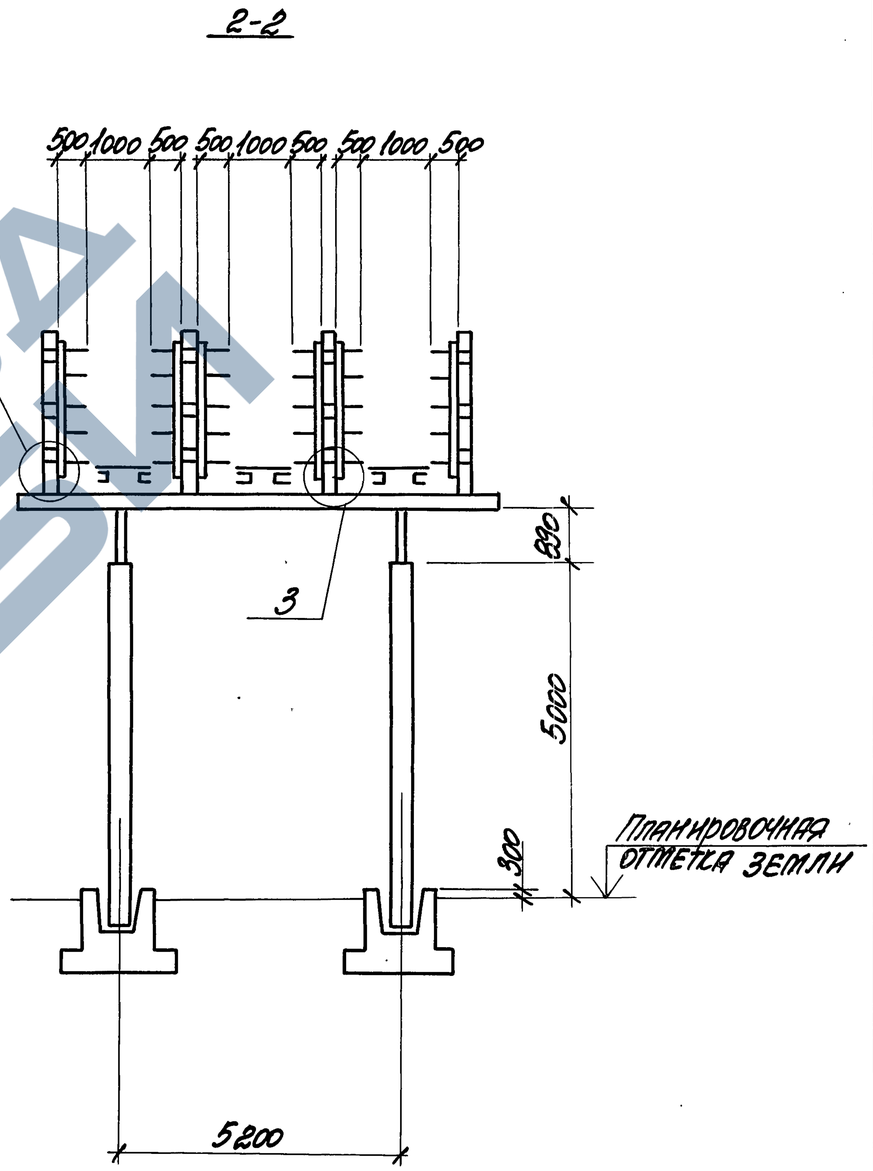

Неоговоренные узлы см. док. - 38.

ГИП	Монин		9.12.93	3.016.1-17.93.Д-11
Н. контр.	Зорин		9.12.93	
Гл. спец.	Зорин		9.12.93	
Зав. гр.	Шахновский		9.12.93	Тип эстакады 5. Схема расположения.
Провер.	Шахновский			Стадия: Р; Лист: 1; Листов: 3
Разраб.	Монин			НПП „Нейтрал 6"

Инв. № подл. | Подпись и дата | Взам. инв. №

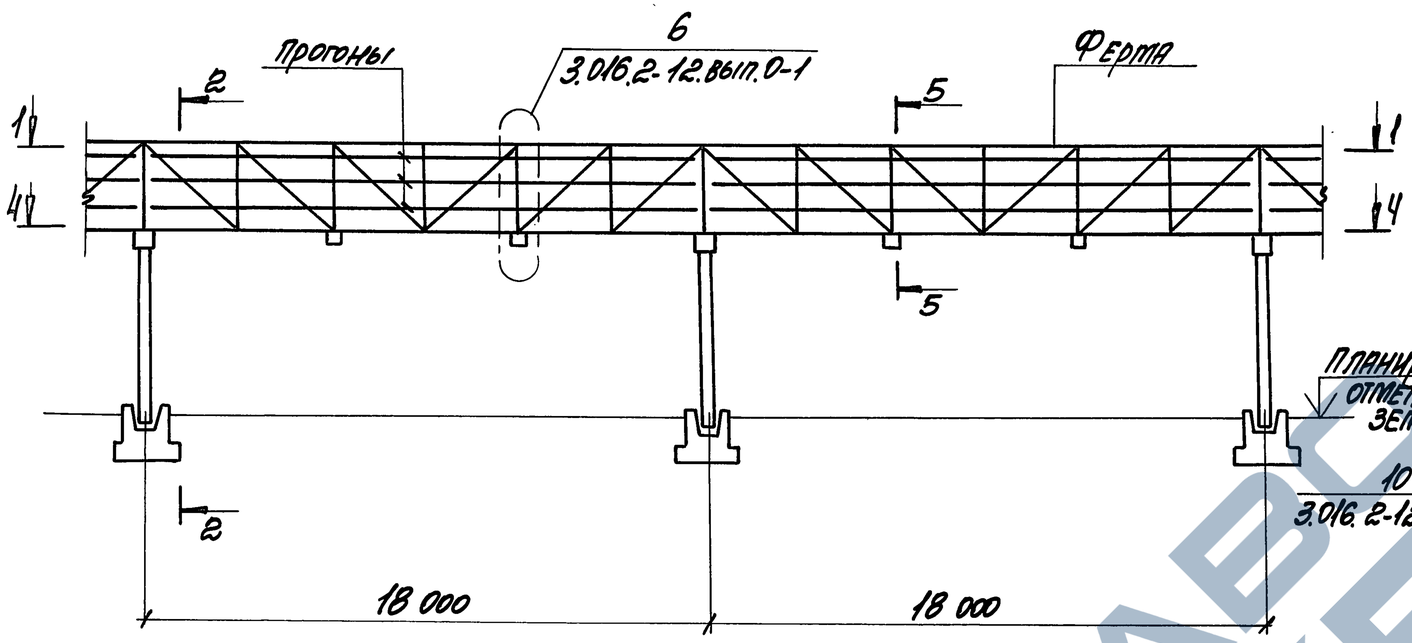

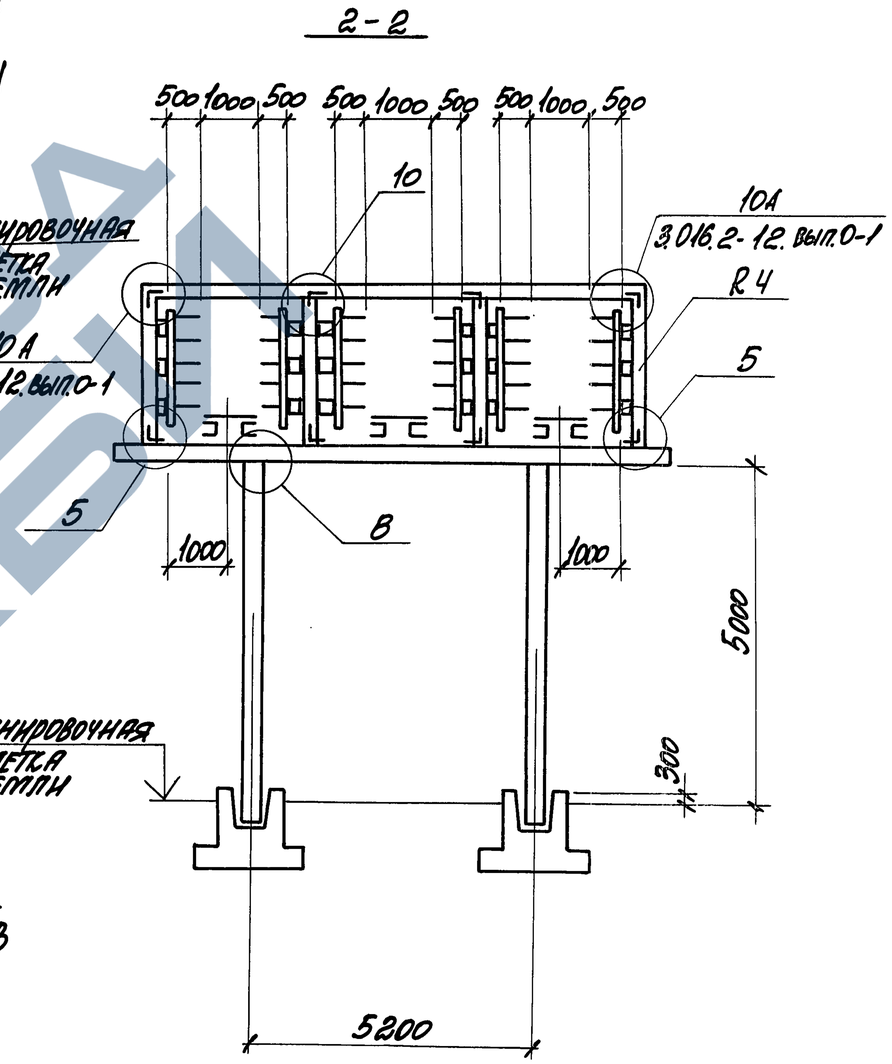

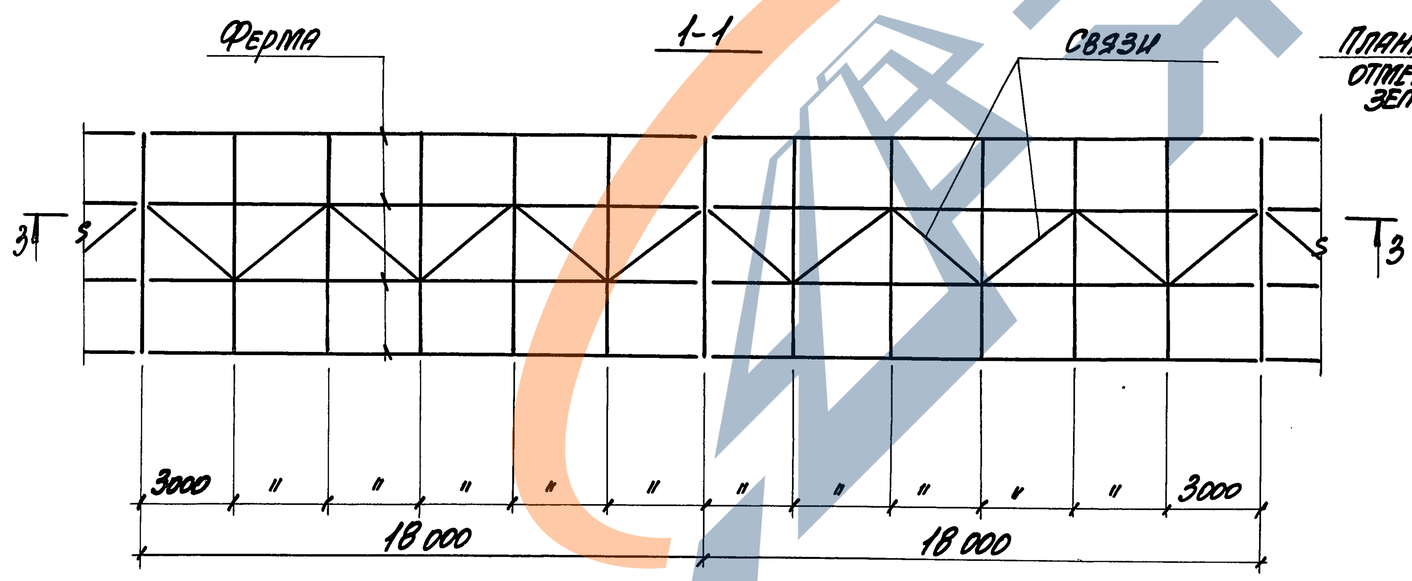

Сечения 3-3... 5-5 см. на листе 3.

Инв.№ подл.	Подпись и дата	Взам.инв.№

3.016.1-17.93.0-11	Лист 2

3-3

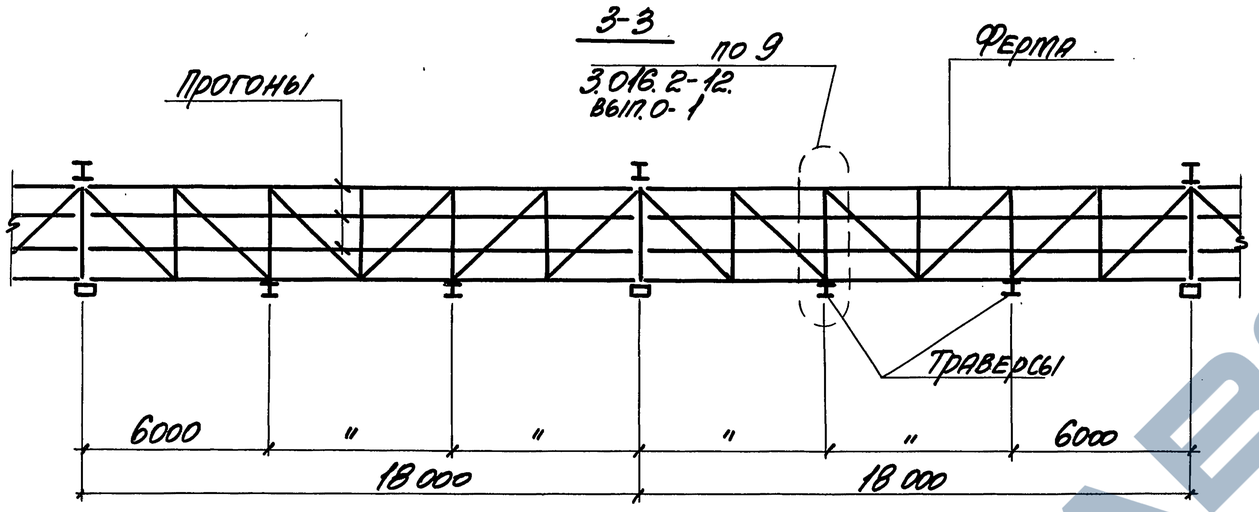

5-5

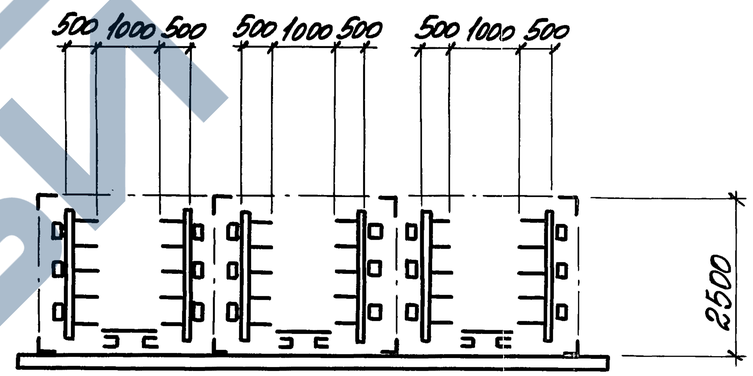

4-4

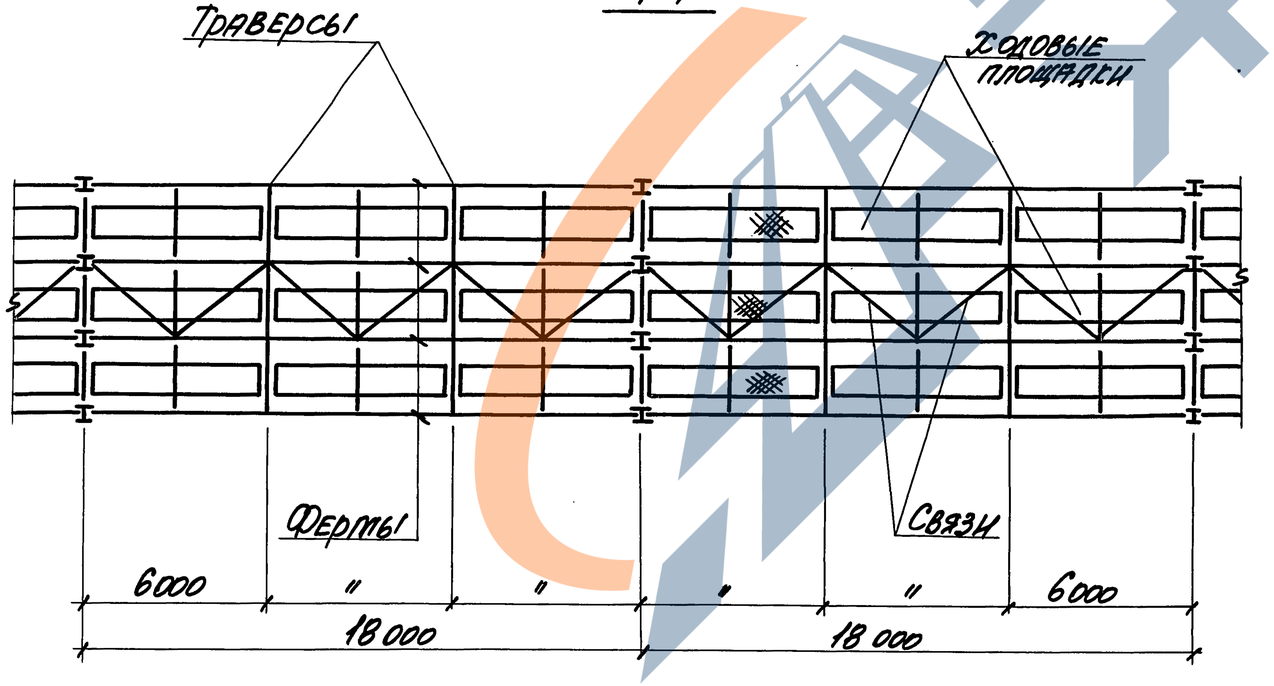

Инв.№ подл.	Подпись и дата	Взам.инв.№

	Лист
3.16.1-17.93.0 11	3

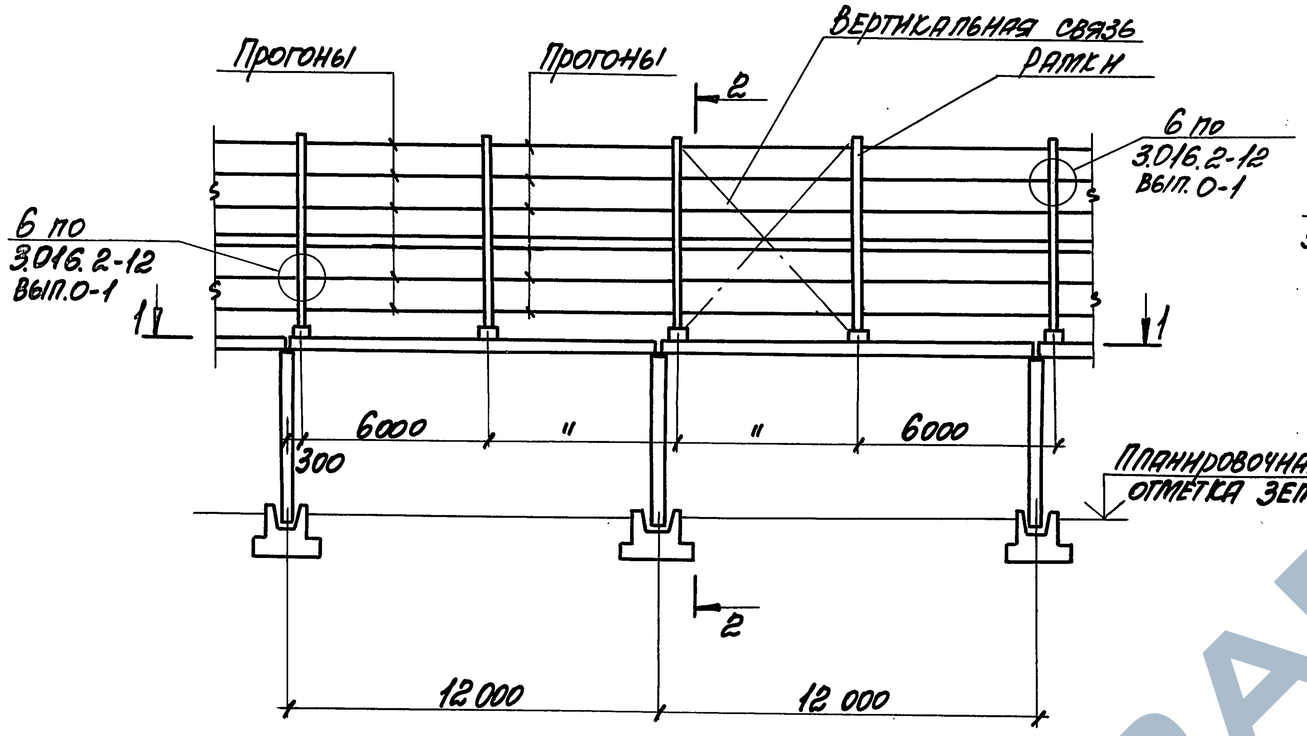

2-2

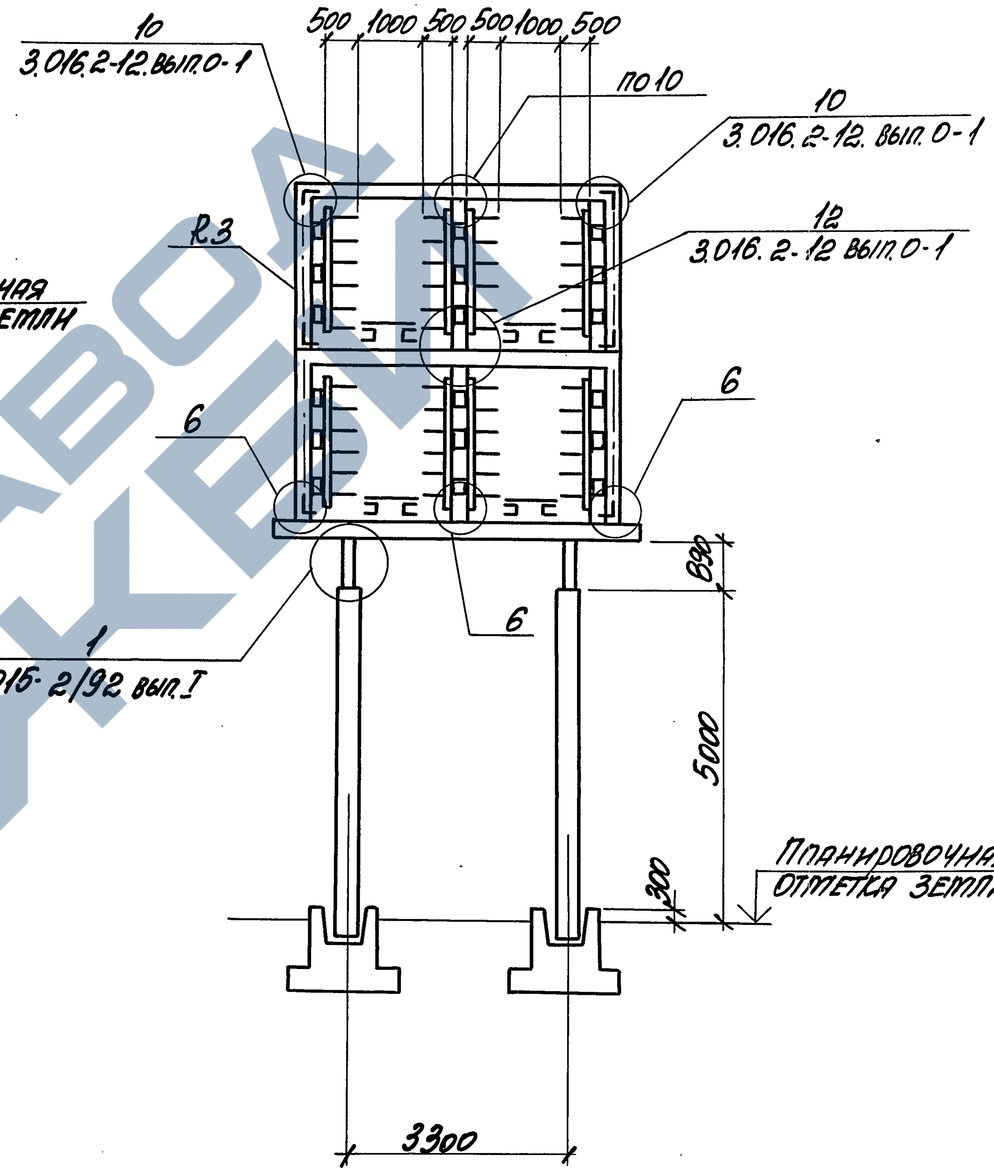

1-1

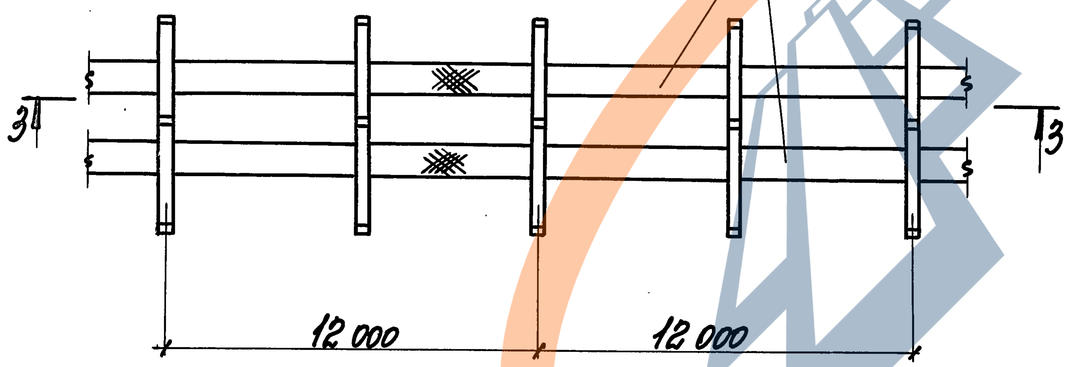

3-3

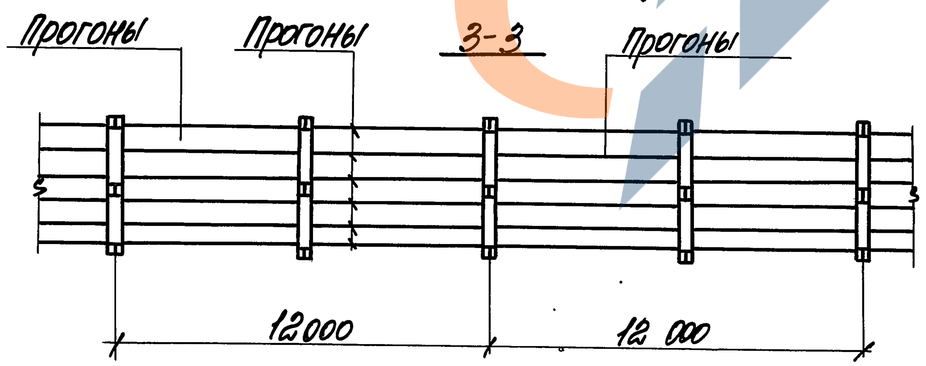

Неоговоренные узлы см. док. - 38.

ГИП	Монин		9.12.93	3.016.1-17.93.Д-12
Н. контр.	Зорин		9.12.93	
Гл. спец.	Зорин		9.12.93	
Зав. гр.	Шахновский		9.12.93	Тип эстакады 6. Схема расположения.
Провер.	Шахновский			
Разраб.	Монин			

Стадия	Лист	Листов
Р	1	3

НПП „Нейтрал6"

Инв.№ подл. | Подпись и дата | Взам. инв.№

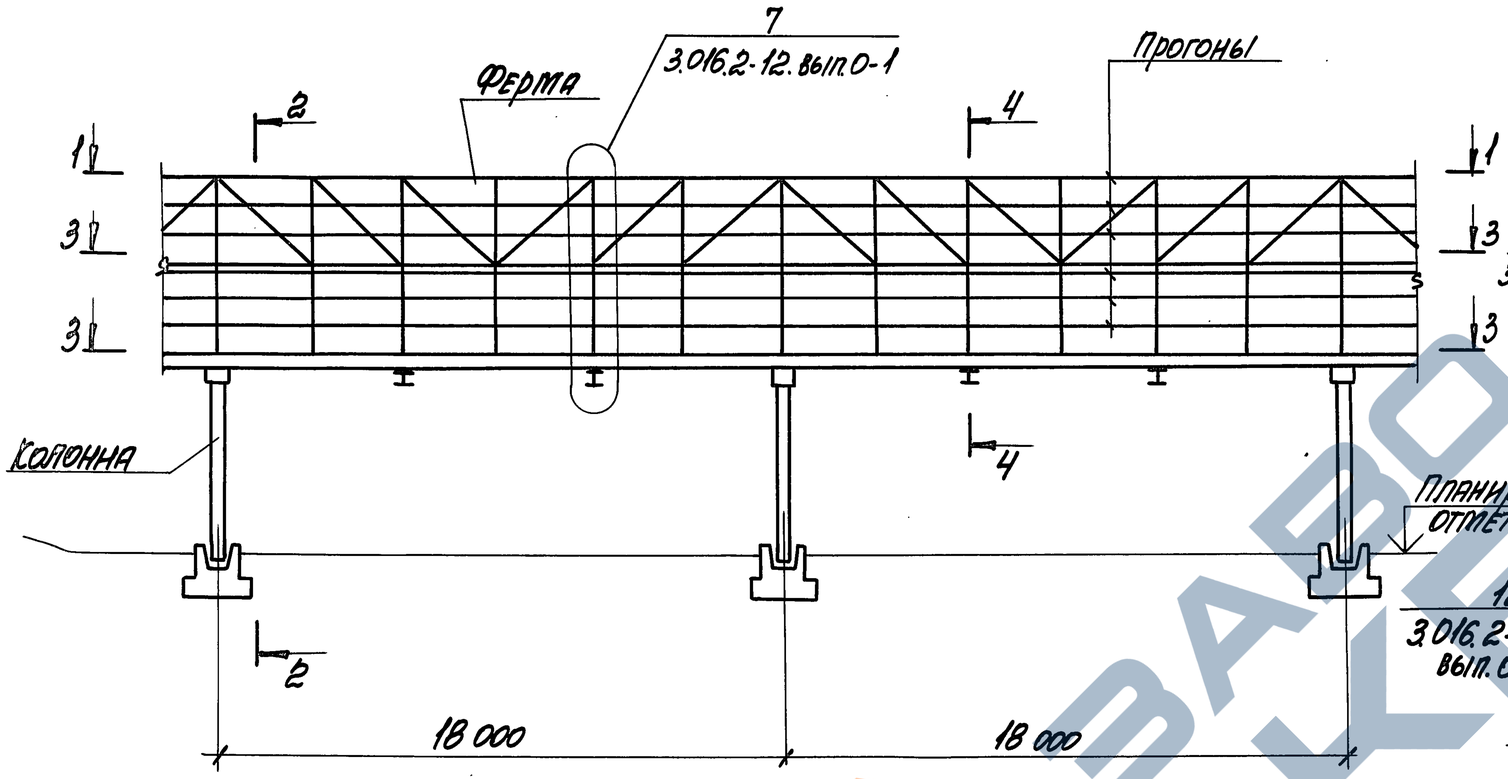

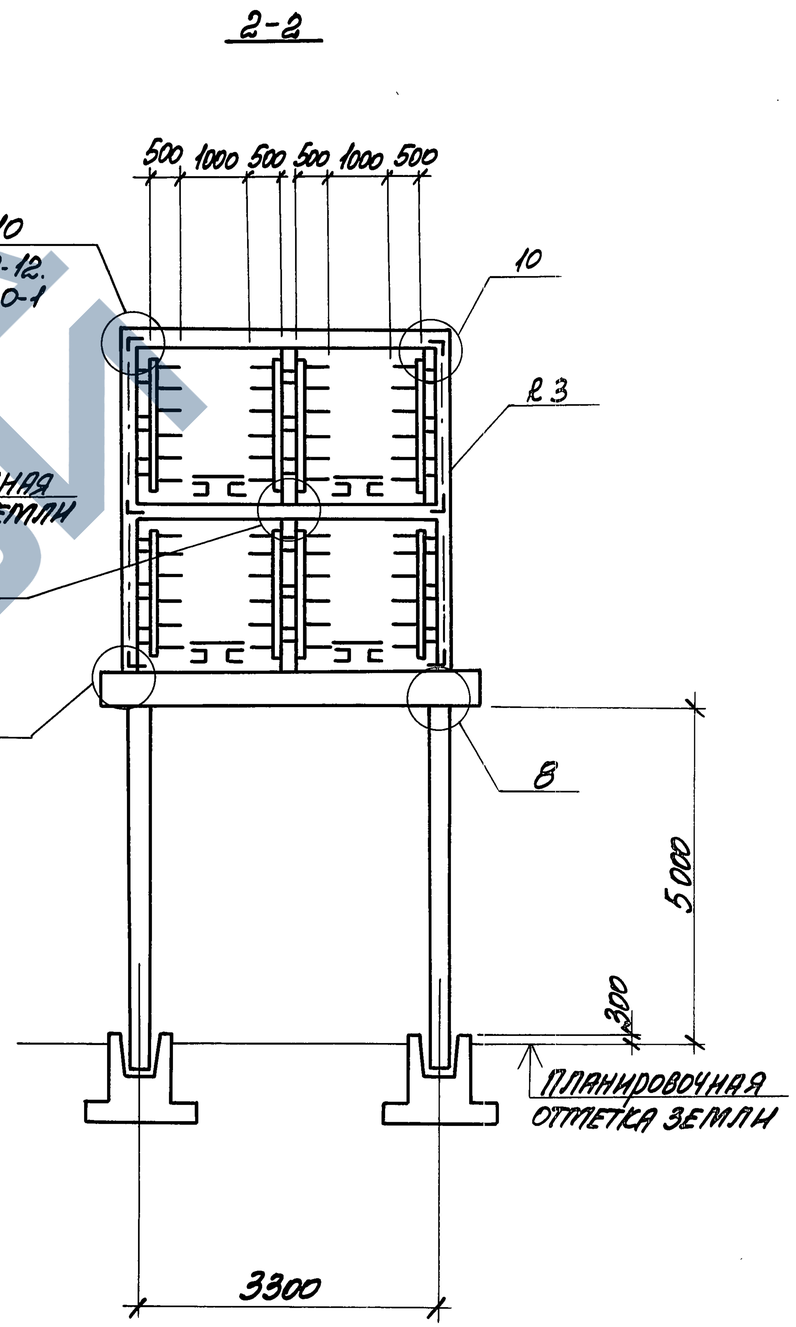

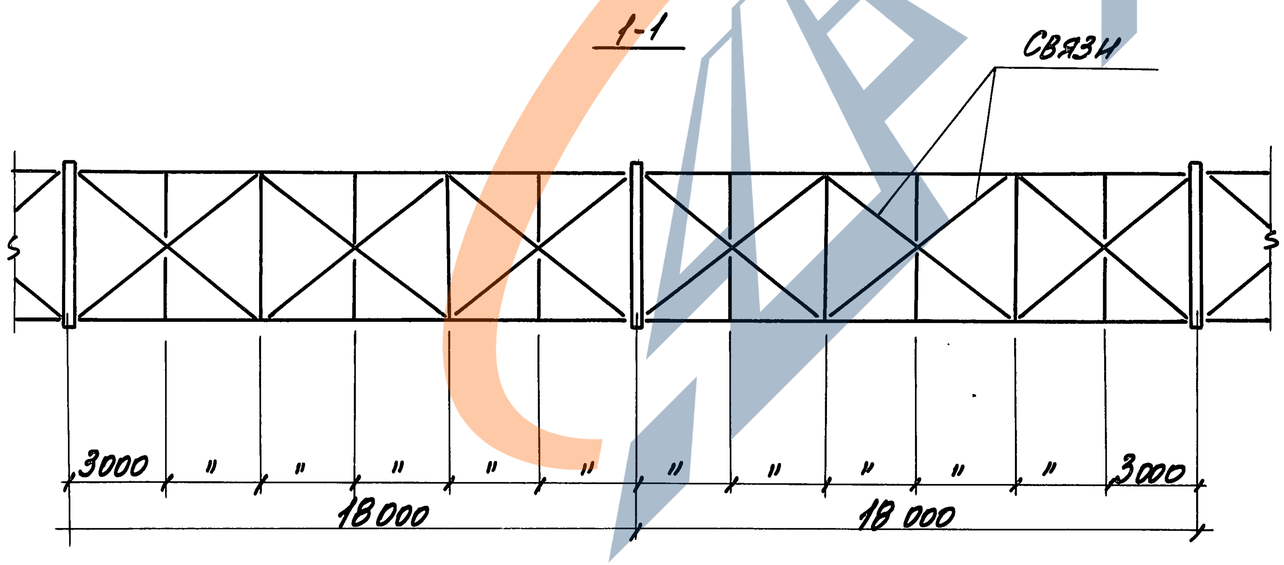

Сечения 3-3... 5-5 см. на листе 3

3.016.1-17.93.Д-12	Лист 2

Инв.№ подл. | Подпись и дата | Взам.инв.№

3-3

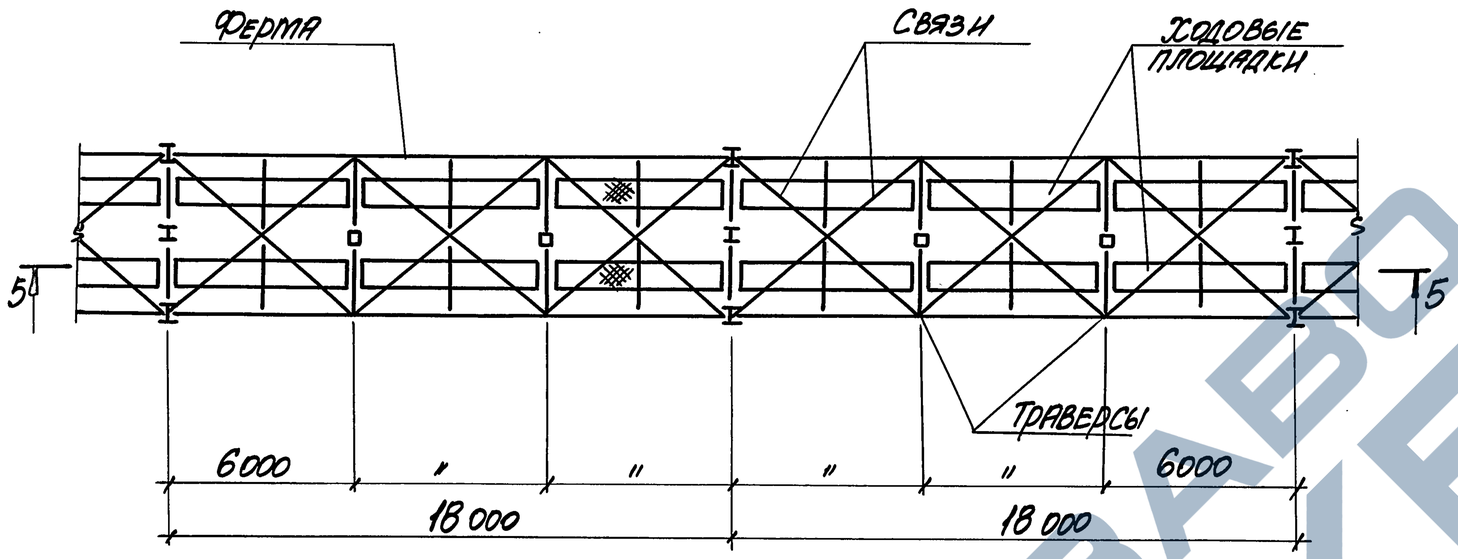

4-4

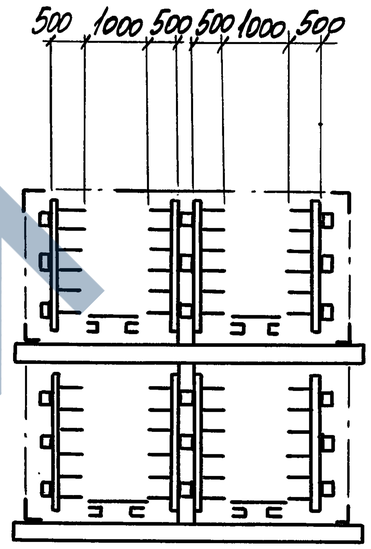

5-5

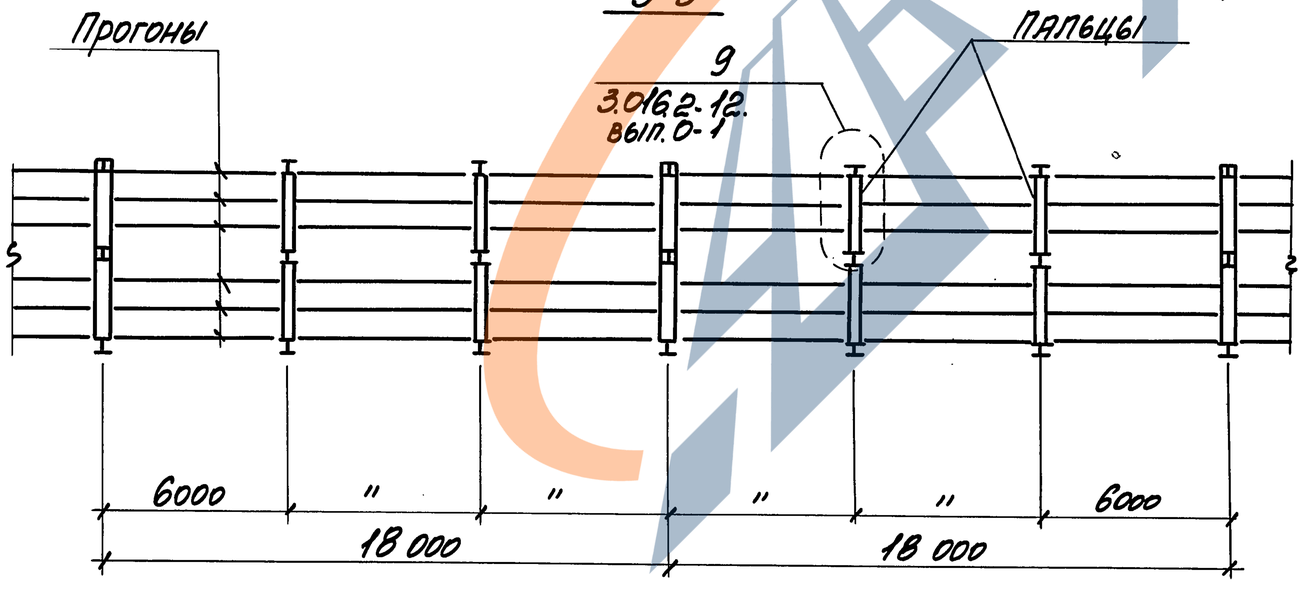

Инв.№ подл.	Подпись и дата	Взам.инв.№

3.016.1-17.93. Д-12

Лист 3

Марка эстакады	Колонны	Траверсы железобетонные	Кабельные конструкции стальные		Примечание
			Прогоны	Блоки	
ПЭ1-6-12-2,5	К1		ПР3	БЛ2	Кабельные конструкции приняты по серии 3.016.2-12 в.1
ПЭ1-6-16-2,5	К1		ПР3	БЛ3	
ПЭ1-6-24-2,5	К1		ПР3	БЛ5	
ПЭ1-6-32-2,5	К1		ПР4	БЛ6	
ПЭ1-6-40-2,5	К1		ПР4	БЛ7	
ПЭ1-6-12-5,0	К4		ПР3	БЛ2	
ПЭ1-6-16-5,0	К4		ПР3	БЛ3	
ПЭ1-6-24-5,0	К4		ПР3	БЛ5	
ПЭ1-6-32-5,0	К4		ПР4	БЛ6	
ПЭ1-6-40-5,0	К4		ПР4	БЛ7	
ПЭ2-6-16-2,5	К2		ПР3	БЛ1	
ПЭ2-6-24-2,5	К2		ПР3	БЛ2	
ПЭ2-6-32-2,5	К2		ПР4	БЛ3	
ПЭ2-6-40-2,5	К2		ПР4	БЛ4	
ПЭ2-6-16-5,0	К5		ПР3	БЛ1	
ПЭ2-6-24-5,0	К5		ПР3	БЛ2	
ПЭ2-6-32-5,0	К5		ПР4	БЛ3	
ПЭ2-6-40-5,0	К5		ПР4	БЛ4	
ПЭ3-6-96-2,5	К3	Т3	ПР3	БЛ5	
ПЭ3-6-96-5,0	К6	Т3	ПР3	БЛ5	

Инв.№ подл. | Подпись и дата | Взам. инв.№

ГИП	Монин		9.12.93	3.016.1-17.93.0-13
Н.контр.	Зорин		9.12.93	
Гл.спец.	Зорин		9.12.93	
Зав.гр.	Шахновский		9.12.93	Таблица для подбора конструкций эстакад типов 1...3 для пролета 6м
Провер.	Шахновский			
Разраб.	Зорин			

Стадия	Лист	Листов
Р		1

НПП „Нейтраль"

Марка эстакады	Колонны	Балки	Траверсы железобетонные	Рамки	Кабельные конструкции стальные		Примечание
					Прогоны	Блоки	
ПЭ2-12-48-5,0	К7	Б1	Т1		ПР3	БЛ5	Кабельные конструкции приняты по серии 3.016.2-12 в.1
ПЭ2-12-56-5,0	К7	Б1	Т1		ПР3	БЛ5	
ПЭ2-12-64-5,0	К7	Б1	Т1		ПР4	БЛ6	
ПЭ2-12-72-5,0	К7	Б1	Т1		ПР4	БЛ6	
ПЭ2-12-80-5,0	К7	Б1	Т1		ПР4	БЛ7	
ПЭ3-12-96-5,0	К8	Б1	Т4		ПР3	БЛ5	
ПЭ3-12-112-5,0	К8	Б1	Т4		ПР4	БЛ6	
ПЭ3-12-128-5,0	К8	Б2	Т13		ПР4	БЛ6	
ПЭ3-12-160-5,0	К8	Б2	Т13		ПР4	БЛ7	
ПЭ4-12-128-5,0	К8	Б2	Т7		ПР4	БЛ6	
ПЭ4-12-160-5,0	К8	Б2	Т7		ПР4	БЛ7	
ПЭ5-12-192-5,0	К9	Б3	Т9		ПР4	БЛ6	
ПЭ5-12-240-5,0	К9	Б3	Т9		ПР4	БЛ7	
ПЭ6-12-192-5,0	К10	Б4	Т11	Р3	ПР2/ПР4*		
ПЭ6-12-256-5,0	К10	Б4	Т14	Р3	ПР2/ПР5*		
ПЭ6-12-320-5,0	К10	Б4	Т14	Р3	ПР2/ПР5*		

*) В числителе - крайние прогоны; в знаменателе - средние.

ГИП	Монин		9.12.93
Н.контр.	Зорин		9.12.93
Гл.спец.	Зорин		
Зав.гр.	Шахновский		
Провер.	Шахновский		
Разраб.	Зорин		

3.016.1-17.93.Д-14

Таблица для подбора конструкций эстакад типов 2...6 для пролета 12м

Стадия	Лист	Листов
Р		1

НПП „НЕЙТРАЛЬ"

Инв. № подл. | Подпись и дата | Взам. инв. №

Марка эстакады	Колонны	Траверсы железобетонные	Рамы стальные	Пролетные строения стальные						Примечания
				Прогоны	Фермы	Траверсы	Палец	Горизонтальные связи нижнего яруса	Горизонтальные связи верхнего яруса	
ПЭ2-18-48-5,0	К8	Т2	Р1	ПР1	Ф3	Т1-1		ГС10	ГС4	Пролетные строения стальные приняты по серии 3.016.2-12 вып.1
ПЭ2-18-56-5,0	К8	Т2	Р1	ПР2	Ф3	Т1-2		ГС10	ГС4	
ПЭ2-18-64-5,0	К8	Т2	Р1	ПР2	Ф3	Т1-2		ГС10	ГС4	
ПЭ2-18-72-5,0	К8	Т2	Р1	ПР2	Ф3	Т1-2		ГС10	ГС4	
ПЭ2-18-80-5,0	К8	Т2	Р1	ПР2	Ф3	Т1-2		ГС10	ГС4	
ПЭ3-18-96-5,0	К8	Т5	Р2	ПР1/ПР4*	Ф4	Т2-1	П1	ГС11	ГС5	
ПЭ3-18-112-5,0	К8	Т5	Р2	ПР2/ПР5*	Ф4	Т2-2	П2	ГС11	ГС5	
ПЭ3-18-128-5,0	К8	Т6	Р2	ПР2/ПР5*	Ф4	Т2-2	П2	ГС11	ГС5	
ПЭ3-18-160-5,0	К8	Т6	Р2	ПР2/ПР5*	Ф4	Т2-2	П2	ГС11	ГС5	
ПЭ4-18-128-5,0	К8	Т8	Р1	ПР2	Ф5	Т3		ГС10	ГС4	
ПЭ4-18-160-5,0	К8	Т8	Р1	ПР2	Ф6	Т3		ГС10	ГС4	
ПЭ5-18-192-5,0	К9	Т10	Р4	ПР2	Ф5	Т1-2		ГС12	ГС6	
ПЭ5-18-240-5,0	К9	Т10	Р4	ПР2	Ф6	Т1-2		ГС12	ГС6	
ПЭ6-18-192-5,0	К10	Т12	Р3	ПР1/ПР4*	Ф11	Т2-3	П1	ГС11	ГС5	
ПЭ6-18-256-5,0	К10	Т12	Р3	ПР2/ПР5*	Ф12	Т2-4	П2	ГС11	ГС5	
ПЭ6-18-320-5,0	К10	Т12	Р3	ПР2/ПР5*	Ф12	Т2-4	П2	ГС11	ГС5	

* В числителе - крайние прогоны,
В знаменателе - средние

ГИП	Монин		9.12.93
Н. контр.	Зорин		9.12.93
Гл. спец.	Зорин		9.12.93
Зав. гр.	Шахновский		
Провер.	Шахновский		
Разраб.	Зорин		
Рассчит.	Шахновский		

3.016.1-17.93.0-15

Таблица для подбора конструкций эстакад типов 2...6 для пролета 18 м

Стадия	Лист	Листов
Р		1

НПП „Нейтрал"

Инв.№ подл. | Подпись и дата | Взам.инв.№

Марка колонны	Марка фундамента	Составляющие элементы фундамента		Расход материалов	
		Марка плиты	Марка подколонника	Бетон, м3	Сталь, кг
К1	Ф1	ПФ9-1	ПА1-2-1	3,3	97,5
К2	Ф1	ПФ9-1	ПА1-2-1	3,3	97,5
К3	Ф2	ПФ10-3	ПА2-2-1	3,5	121,4
К4	Ф3	ПФ9-1	ПА2-2-1	3,2	97,5
К5	Ф3	ПФ9-1	ПА2-2-1	3,2	97,5
К6	Ф4	ПФ11-1	ПА2-2-1	3,8	106,0
К7	Ф5	ПФ11-2	ПБ1-2-1	4,1	126,8
К8	Ф6	ПФ19-2	ПБ2-2-1	5,5	166,7
К9	Ф7	ПФ17-1	ПБ1-2-1	3,9	121,8
К10	Ф6	ПФ19-2	ПБ2-2-1	5,5	166,7

1. Плиты и подколонники см. в серии 3.015-8/84
2. Расчет фундаментов произведен для грунтов со следующими расчетными характеристиками:
$c^н = 2$ кПа; $E = 15$ МПа; $\gamma_I = 1{,}8$ т/м^3; $h_\gamma = 1$; $\varphi^н = 28°$

Инв. № подл. | Подпись и дата | Взам. инв. №

ГИП	Монин		9.12.93	3.016.1-17.93. Д-16
Н. контр.	Зорин		9.12.93	
Гл. спец.	Зорин		9.12.93	
Зав. гр.	Шахновский			Таблица для подбора фундаментов
Провер.	Шахновский			Стадия: Р; Лист: ; Листов: 1
Разраб.	Монин			НПП „Нейтрал"

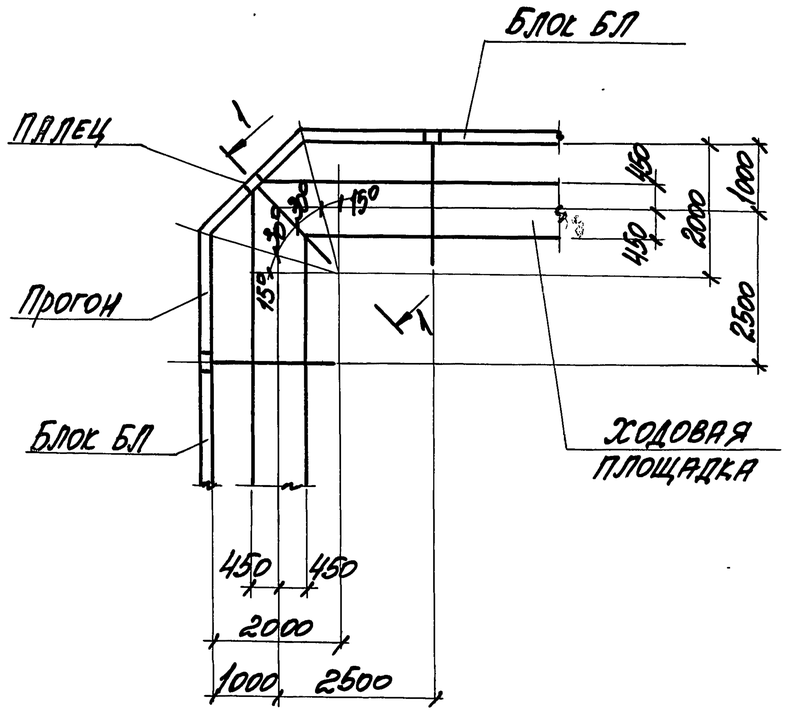

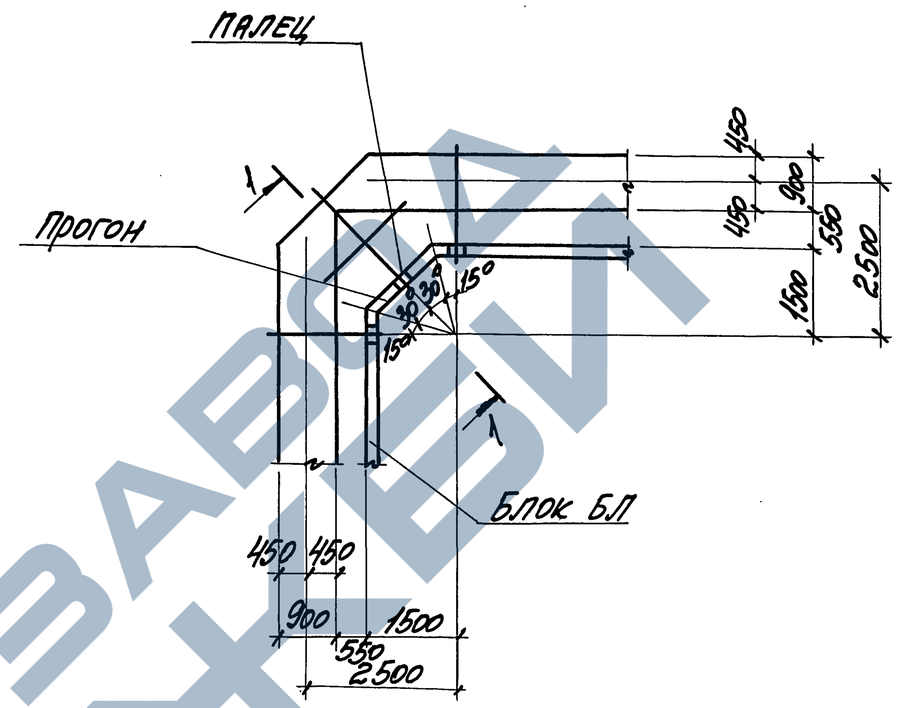

1-1

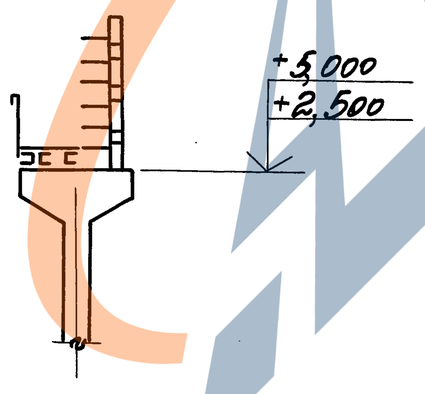

ГИП	Монин		9.12.93	3.016.1-17.93.0-17			
Н.контр.	Зорин		9.12.				
Гл.спец.	Зорин		9.12				
Зав.гр.	Шахновский			Поворот эстакады типа 1 (внешняя и внутренняя сторона угла поворота эстакады).	Стадия	Лист	Листов
					Р		1
Провер.	Шахновский				НПП „Нейтраль"		
Разраб.	Монин						

Инв.№ подл. | Подпись и дата | Взам.инв.№

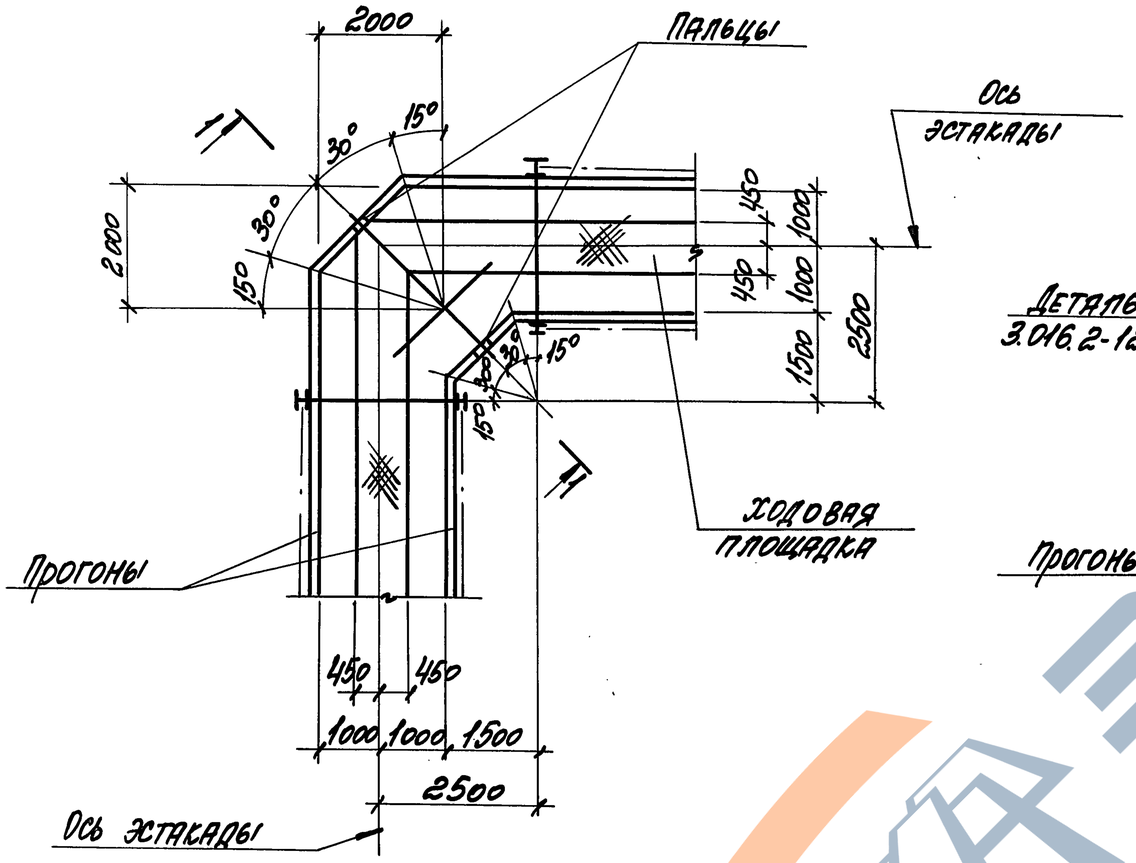

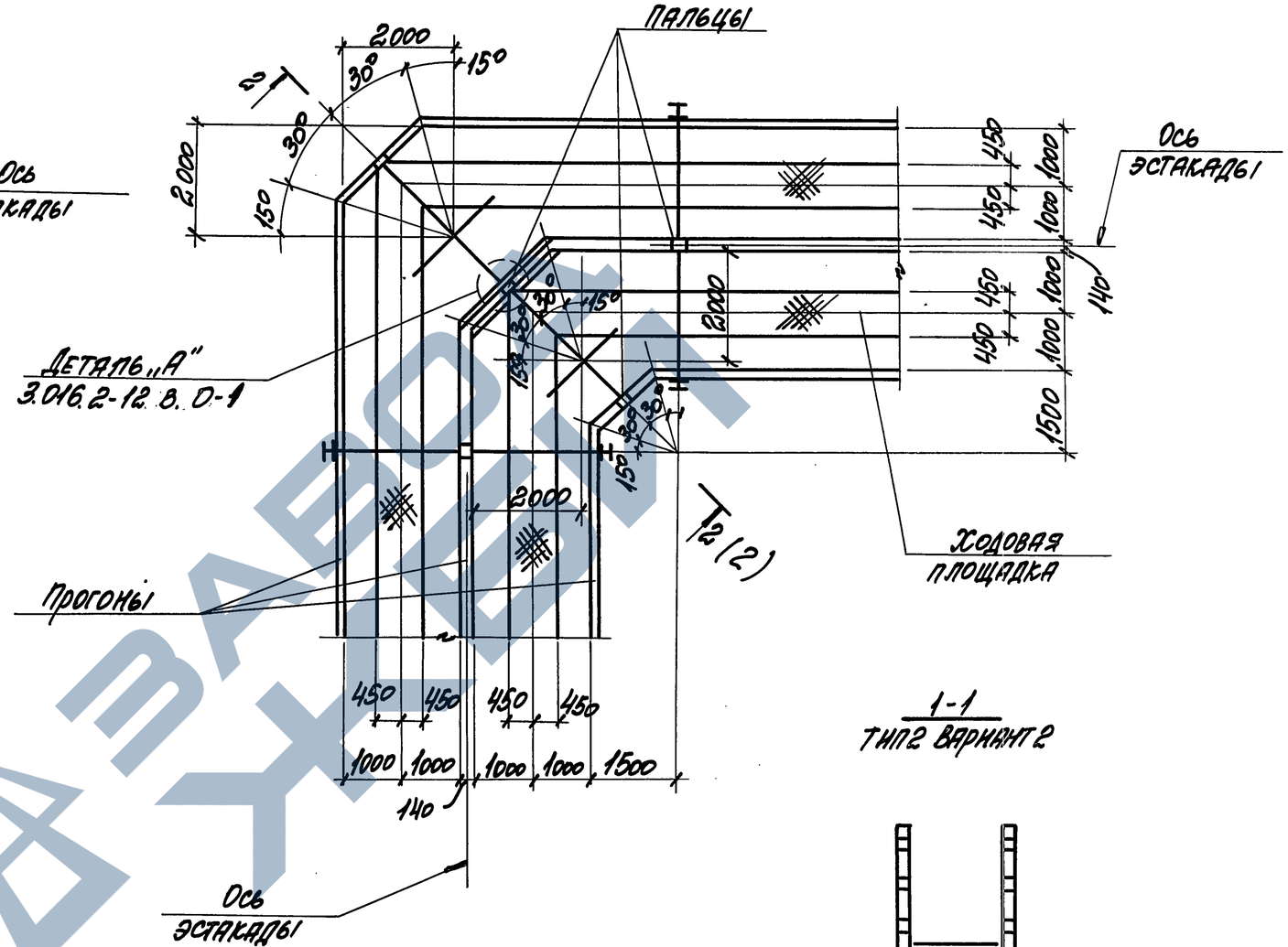

1-1
Тип 2 вариант 2

1-1
Тип 2 вариант 1

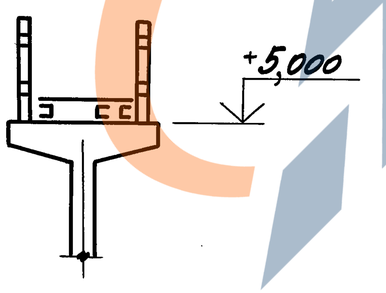

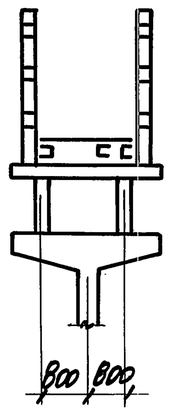

ГИП	Монин		9.12.93	3.016.1-17.93.0-18
Н. контр.	Зорин		1.12.93	
Гл. спец.	Зорин		9.12.93	
Зав. гр.	Шахновский			Поворот эстакады типов 2, 3 и 6 на угол 90°
Провер.	Шахновский			
Разраб.	Монин			

Стадия	Лист	Листов
Р	1	2

НПП „Нейтрал"

Инв. № подл. | Подпись и дата | Взам. инв. №

1-1
ТИП 2 ВАРИАНТ 3

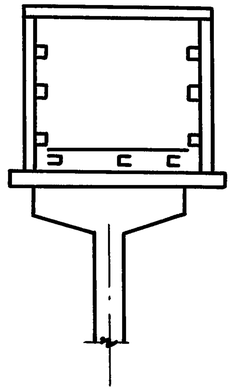

2-2
ТИП 3 ВАРИАНТ 1

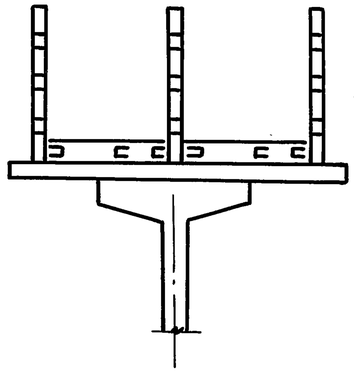

2-2
ТИП 3 ВАРИАНТ 2

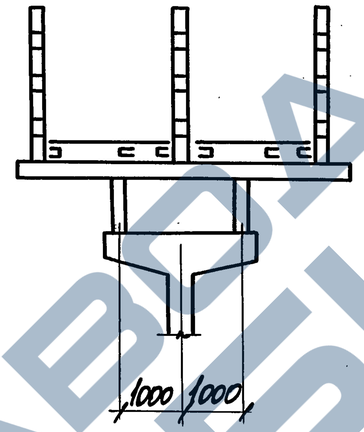

2-2
ТИП 3 ВАРИАНТ 3

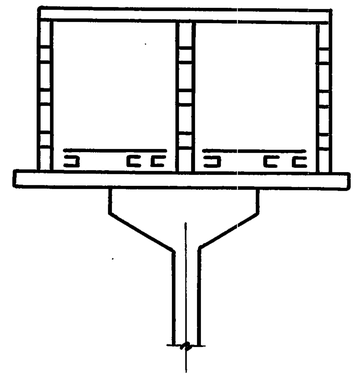

2-2
ТИП 6 ВАРИАНТ 1

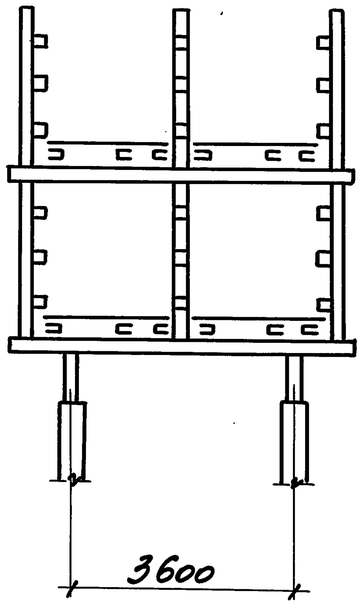

2-2
ТИП 6 ВАРИАНТ 2

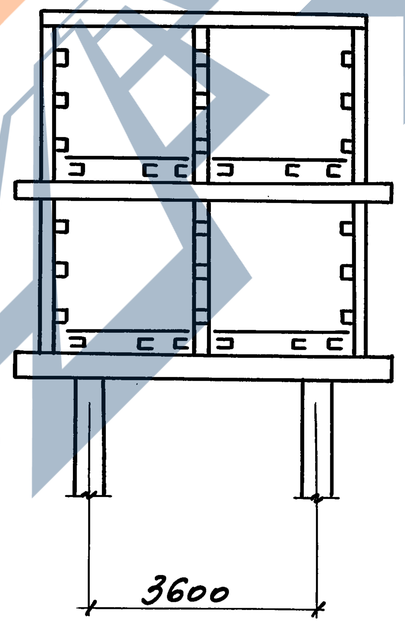

ЗАВОД ЖБИ

ИНВ.№ ПОДЛ.	ПОДПИСЬ И ДАТА	ВЗАМ. ИНВ.№

3.016.1-17.93. Д-18

ЛИСТ 2

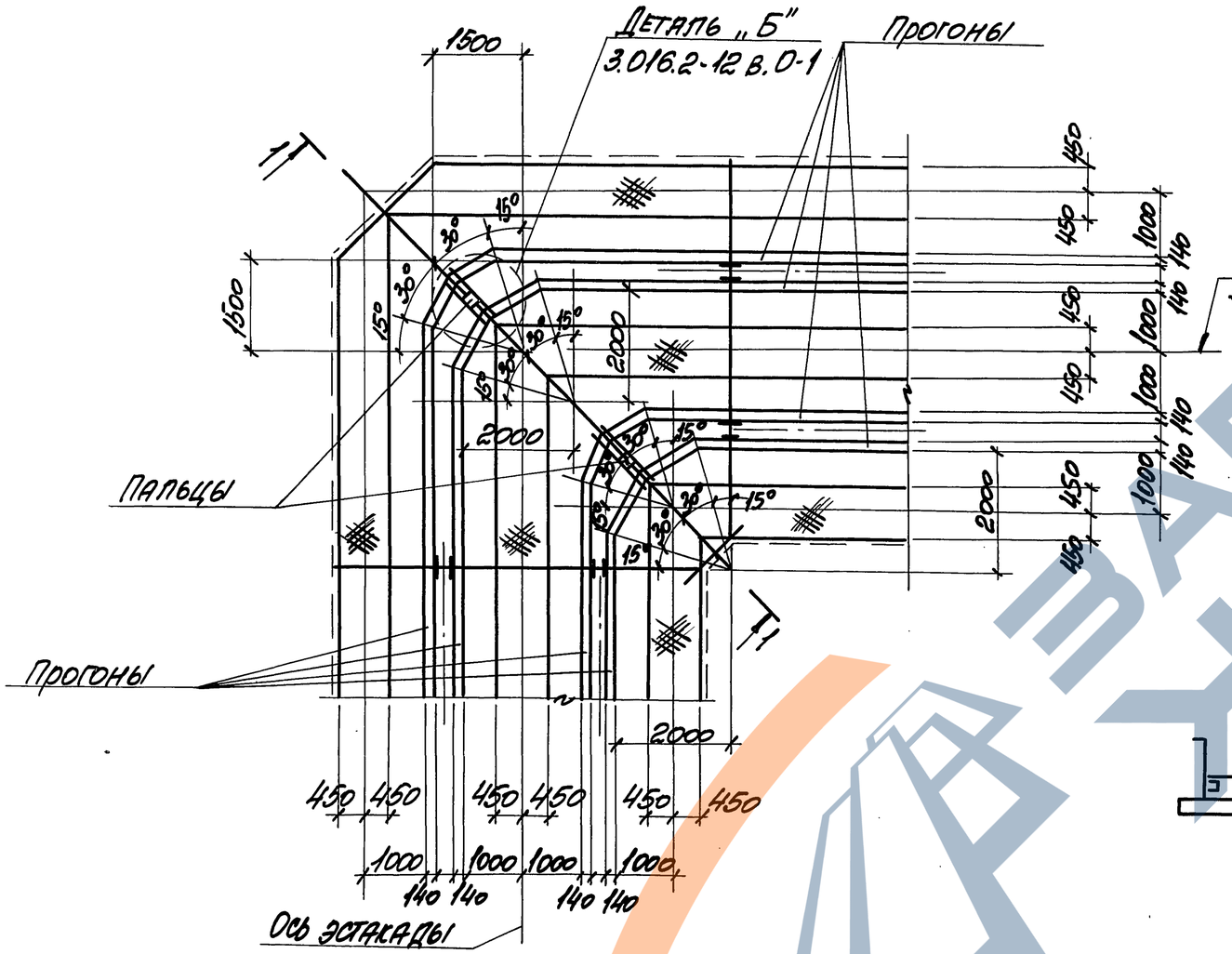

1-1
Тип 4 вариант 1

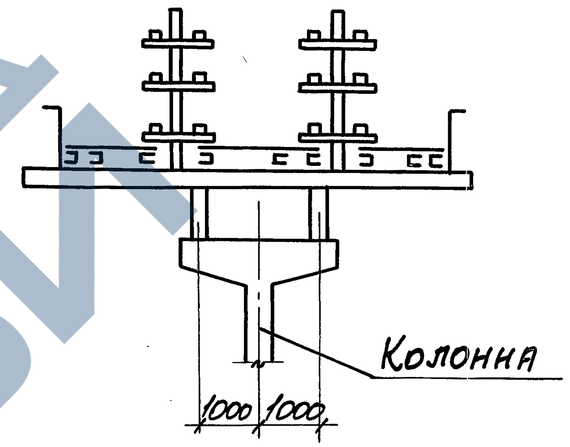

1-1
Тип 4 вариант 2

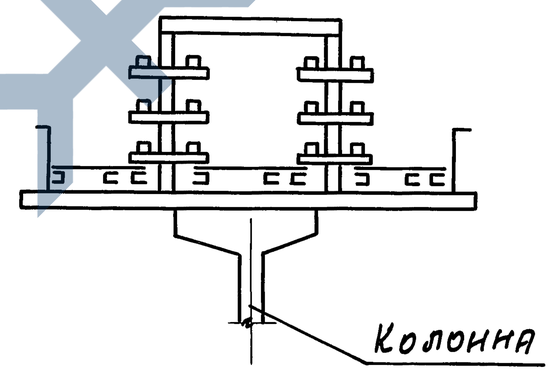

ГИП	Монин		9.12.93	3.016.1-17.93.0-19
Н. контр.	Зорин		9.12.93	
Гл. спец.	Зорин		9.12.93	
Зав. гр.	Шахновский			Поворот эстакады типа 4 на угол 90°
Провер.	Шахновский			
Разраб.	Монин			

Стадия	Лист	Листов
Р		1

НПП „Нейтраль"

Инв. № подл. | Подпись и дата | Взам. инв. №

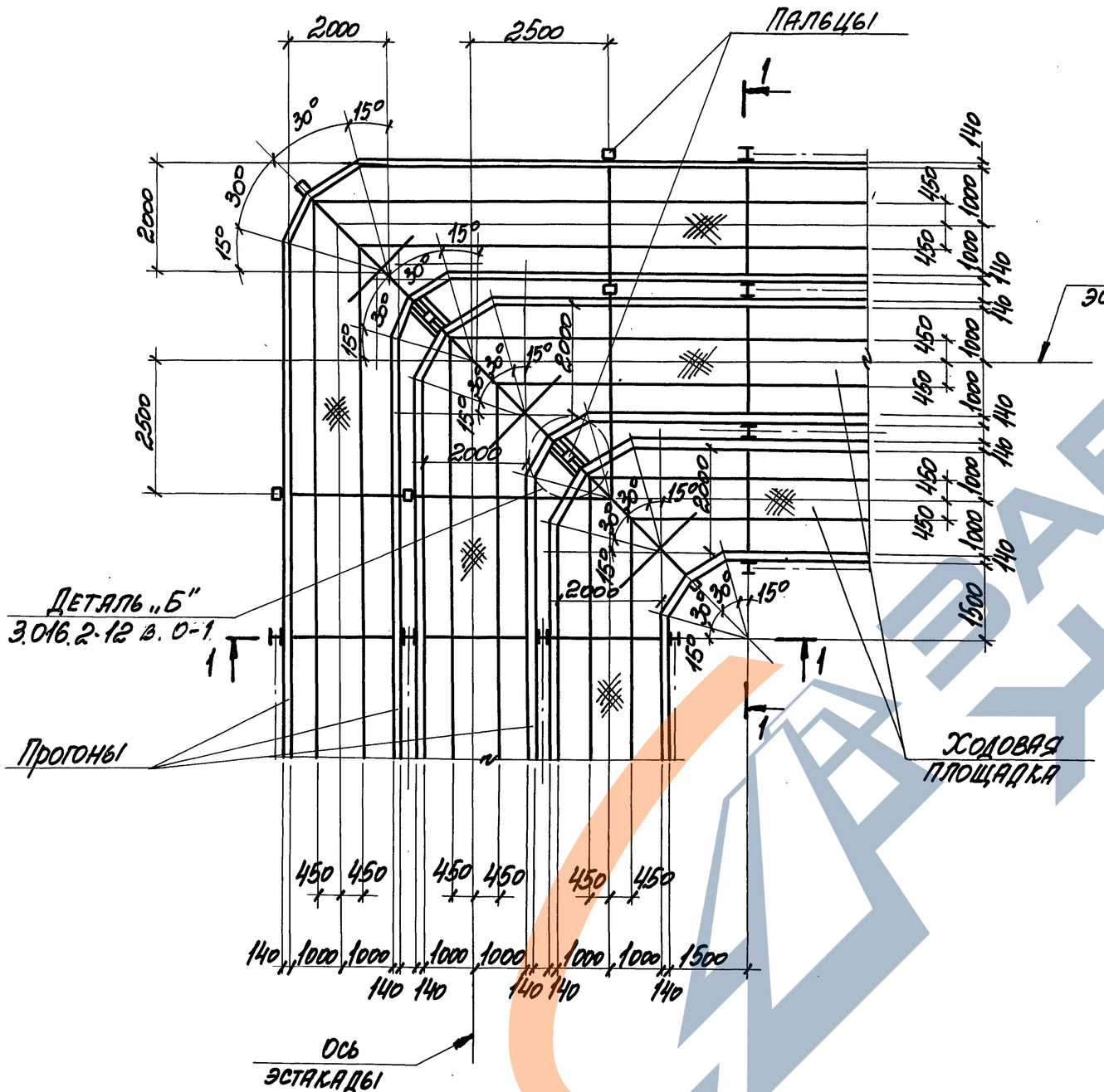

1-1
ВАРИАНТ 1

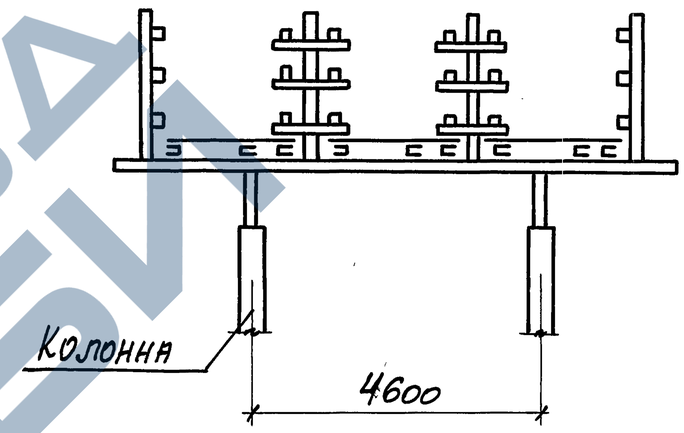

1-1
ВАРИАНТ 2

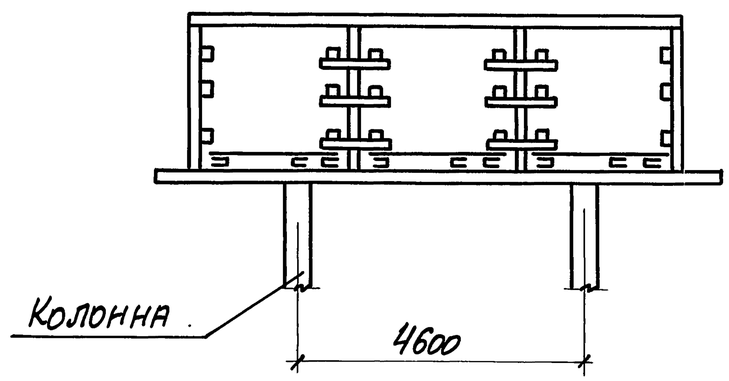

ГИП	Монин		9.12.93	3.016.1-17.93.Д-20
Н. контр.	Зорин		9.12.93	
Гл. спец.	Зорин		9.12.93	
Зав. гр.	Шахновский			Поворот эстакады типа 5 на угол 90°
Провер.	Шахновский			
Разраб.	Монин			

Стадия	Лист	Листов
Р		1

НПП „Нейтрал"

Инв. № подл. | Подпись и дата | Взам. инв. №

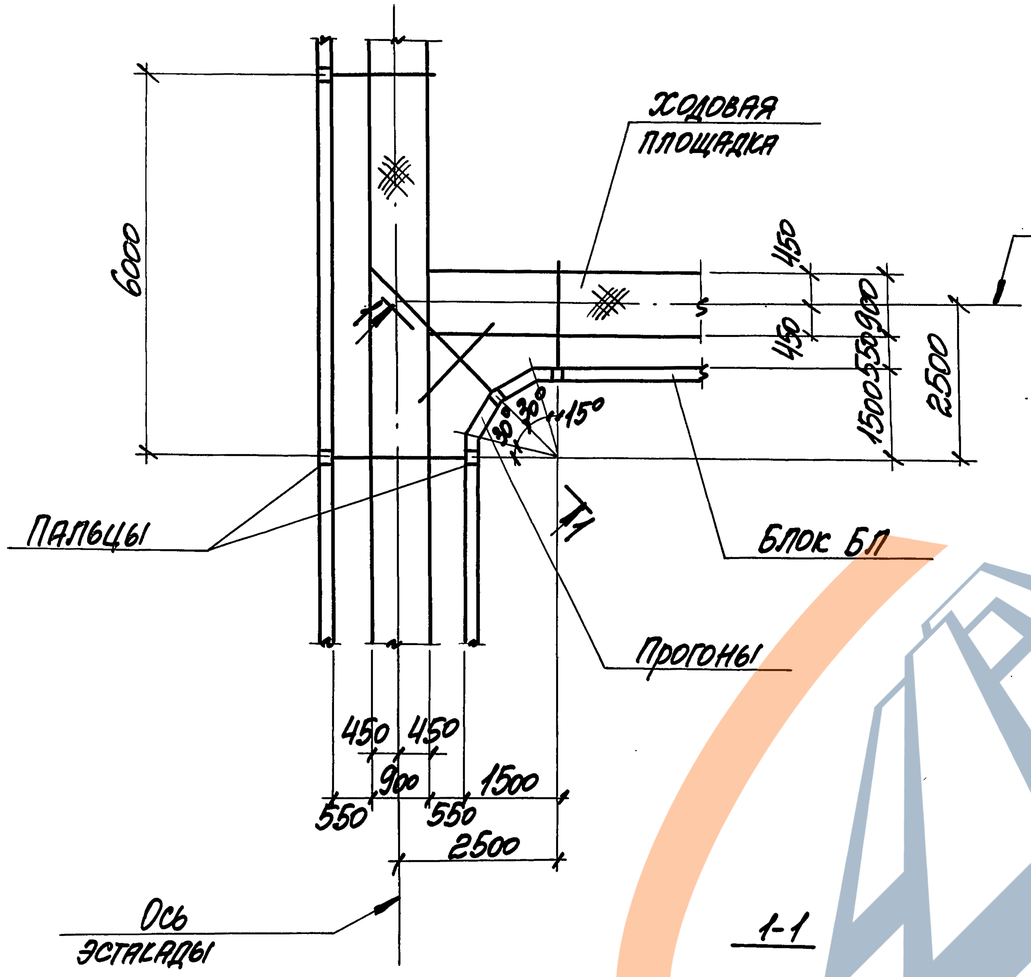

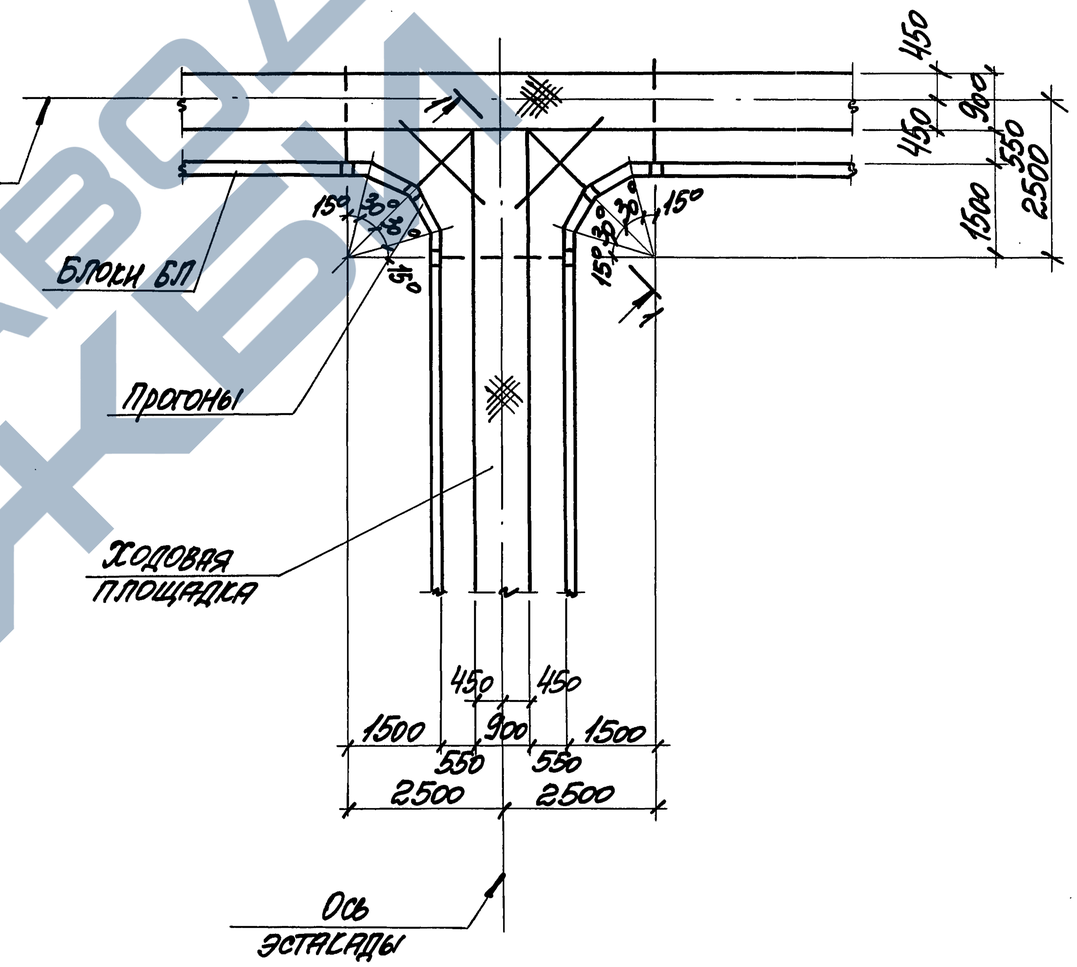

1-1

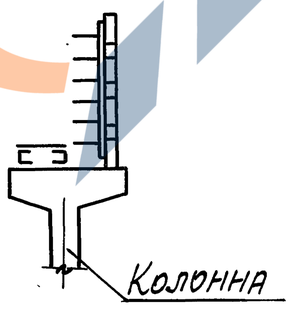

ГИП	Монин		9.12.93	3.016.1-17.92.0-21
Н. контр.	Зорин		9.12.93	
Гл.спец.	Зорин			Разветвление эстакады типа 2 на две эстакады типа 1 под углом 90° и 180°
Зав. гр.	Шаховский			Стадия: Р; Лист: ; Листов: 1
Провер.	Шаховский			НПП „Нейтрал"
Разраб.	Монин			

Инв.№ подл. | Подпись и дата | Взам. инв.№

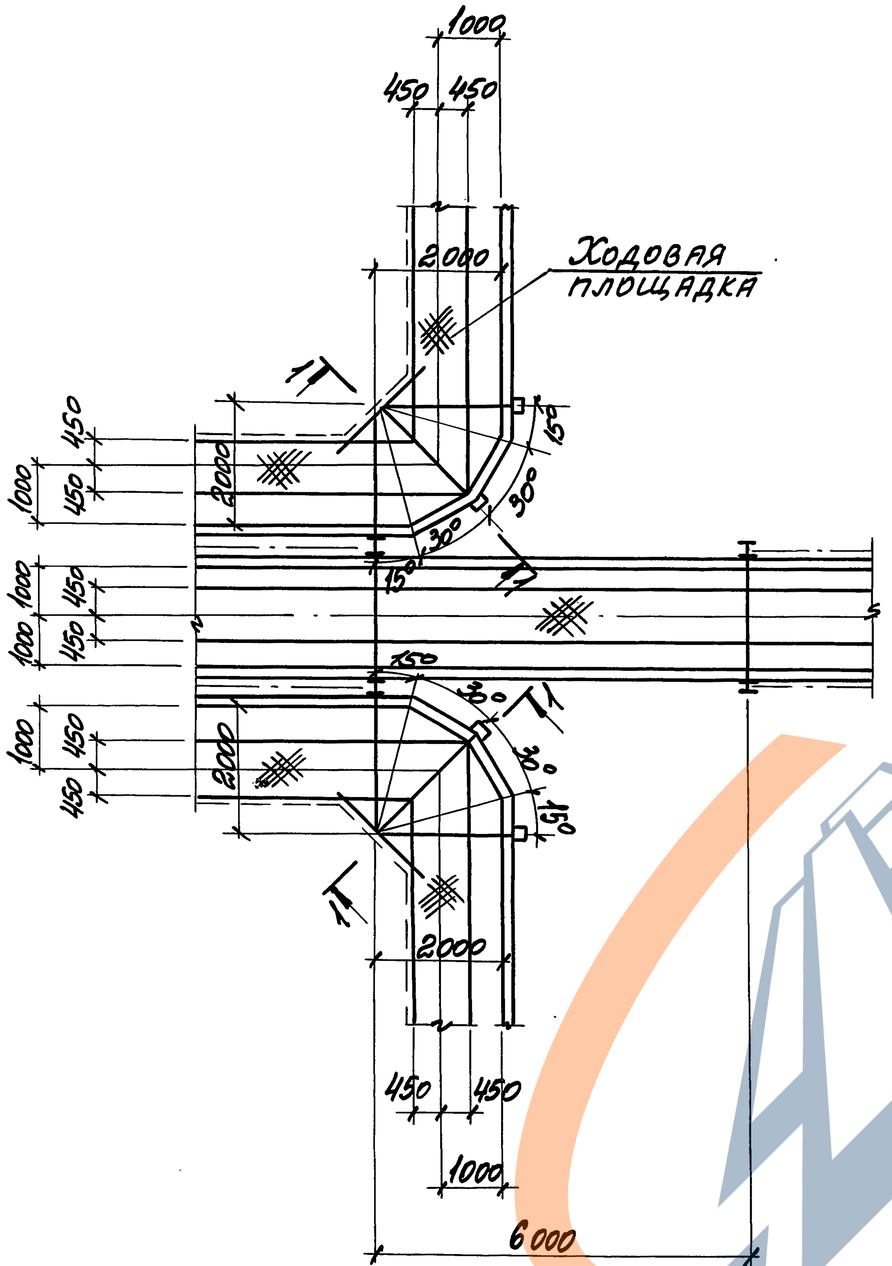

1-1
тип 1 вариант 2

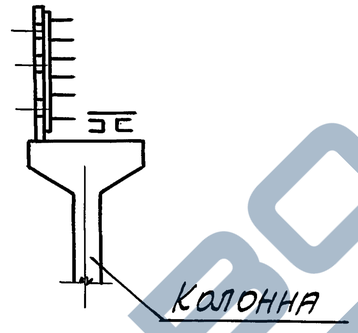

1-1
тип 2 вариант 1

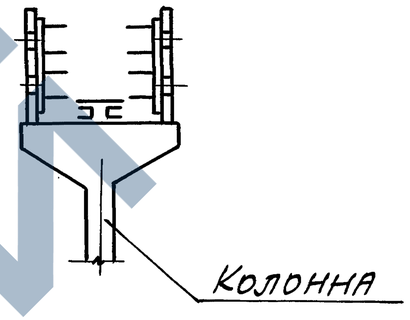

1-1
тип 2 вариант 2

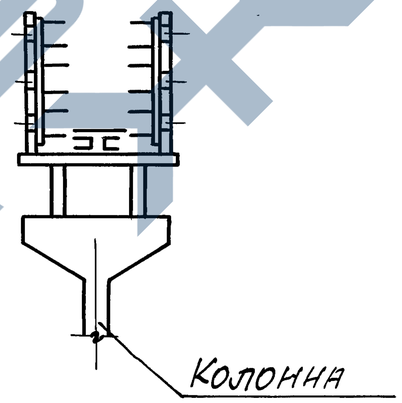

1-1
тип 2 вариант 3

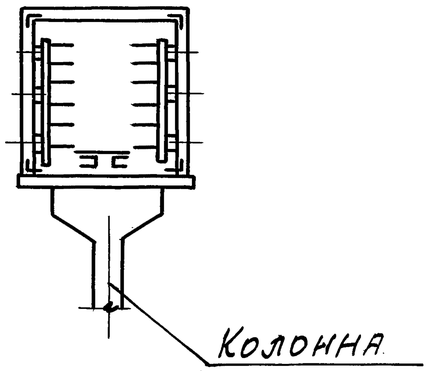

ГИП	Монин		9.12.93	3.016.1-17.93.0-22			
Н. контр.	Зорин		9.12.93				
Гл. спец.	Зорин						
Зав. гр.	Шаховский			Разветвление эстакады типа 4 на две эстакады типа 1 и эстакаду типа 2.	Стадия	Лист	Листов
					Р		1
Провер.	Шаховский				НПП „Нейтрал6"		
Разраб.	Монин						

Инв. № подл. | Подпись и дата | Взам. инв. №

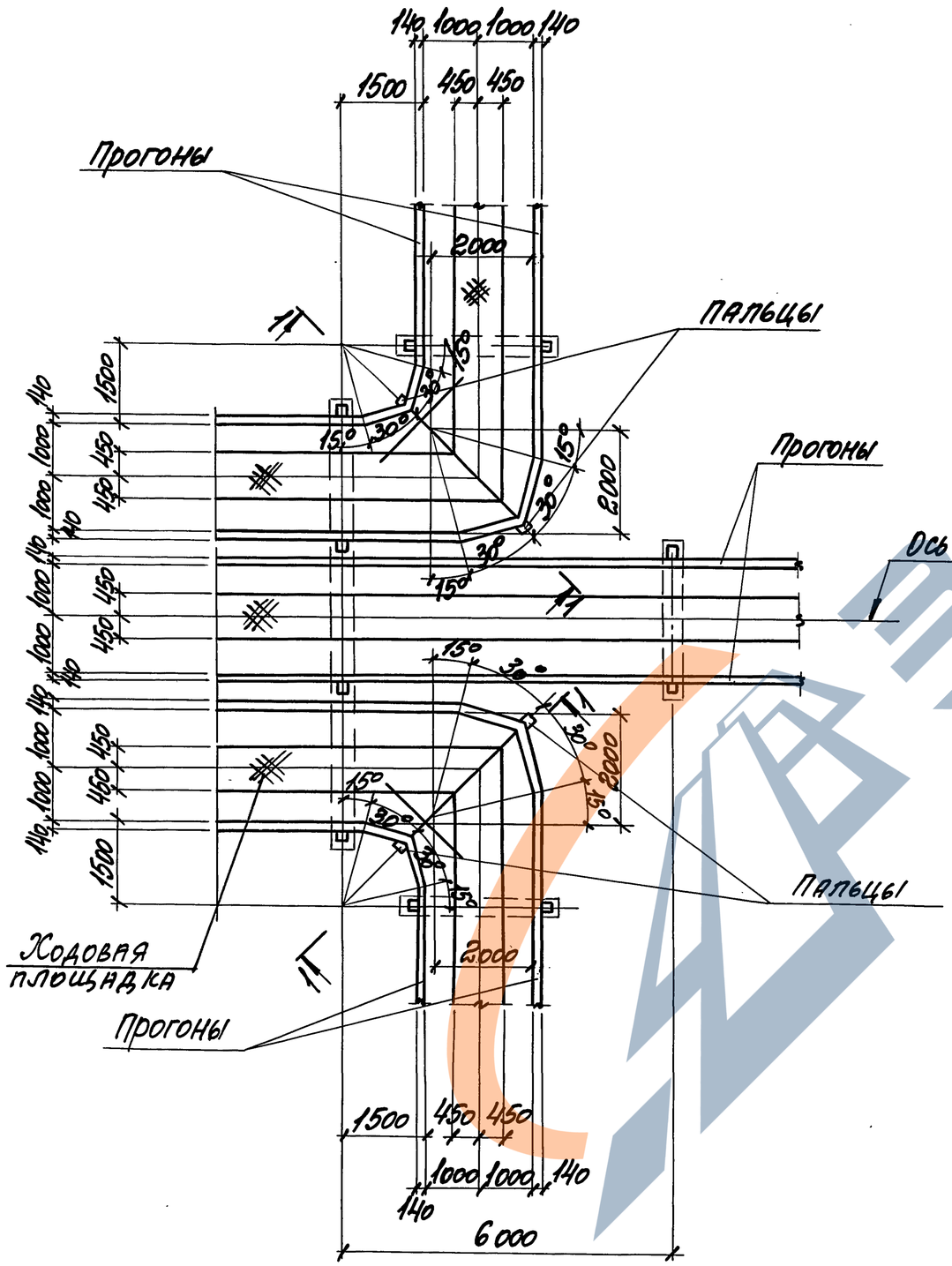

1-1
Вариант 1

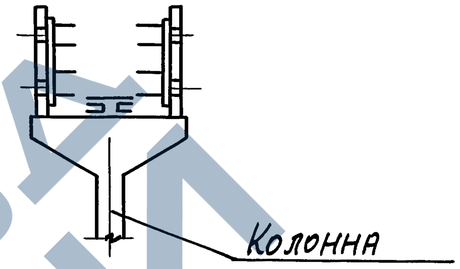

1-1
Вариант 2

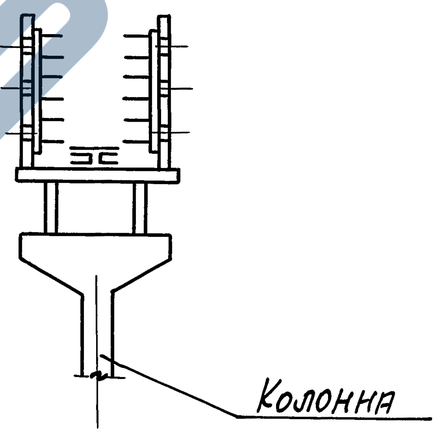

ГИП	Монин		9.12.93	3.016.1-17.93.0-23		
Н. контр.	Зорин					
Гл. спец.	Зорин					
Зав. гр.	Шахновский			Разветвление эстакады типа 5 на три эстакады типа 2.	Стадия	Лист	Листов
					Р	1	2
Провер.	Шахновский				НПП „Нейтрал6"		
Разраб.	Монин		9.12.93				

Инв.№ подл. | Подпись и дата | Взам.инв.№

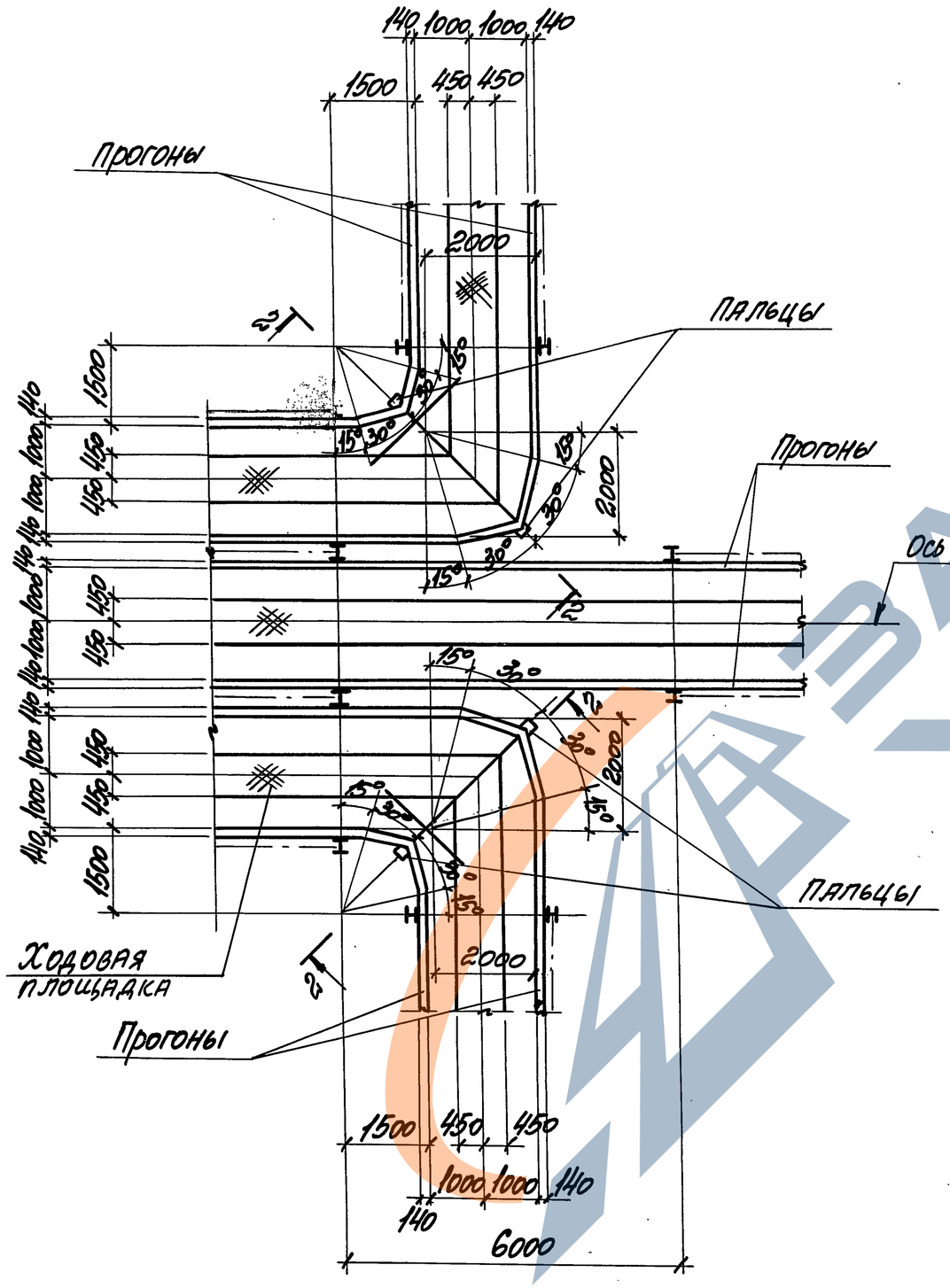

2-2
Вариант 3

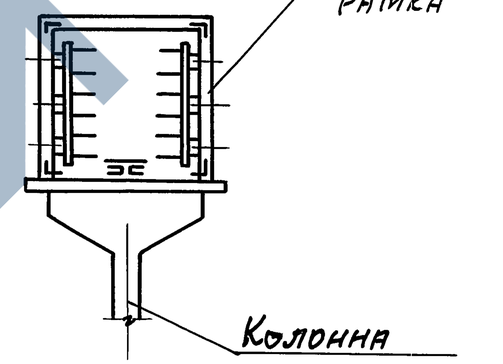

Инв. № подл.	Подпись и дата	Взам. инв. №

3.016.1-17.93.0-23

Лист 2

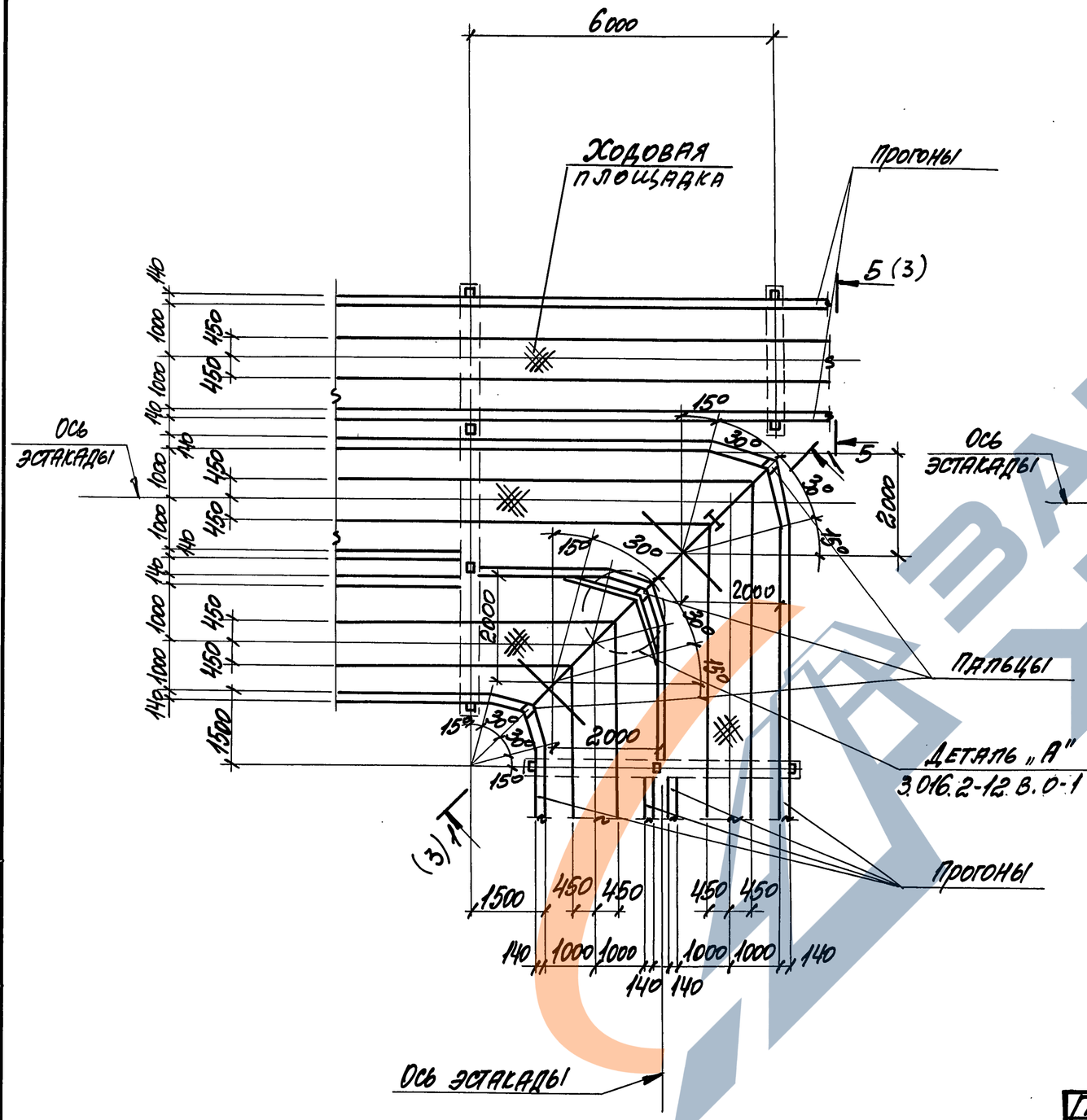

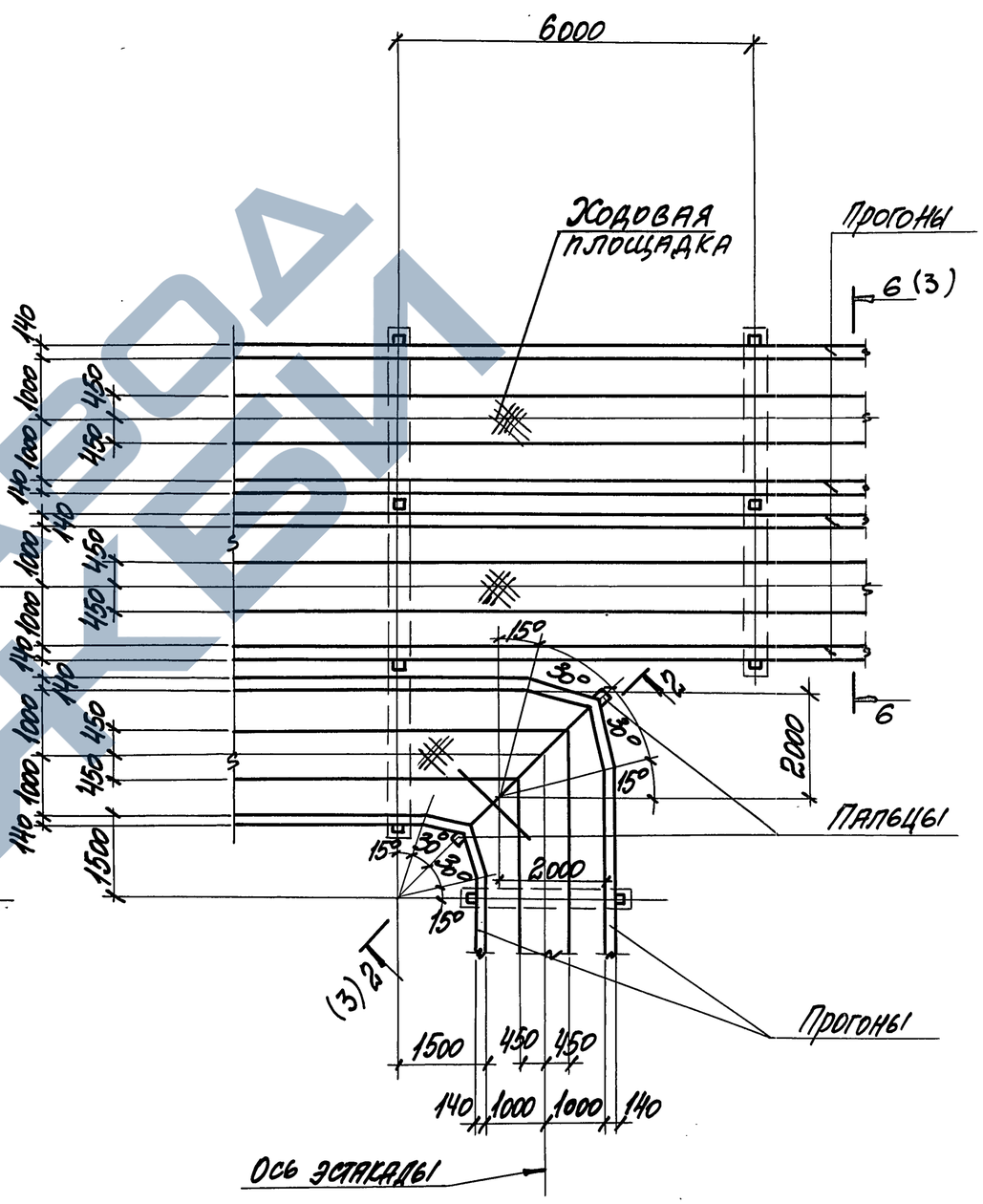

ГИП	Монин			3.016.1-17.93.Д-24
Н. контр.	Зорин			
Гл. спец.	Зорин			Разветвление эстакады типа 5 на две эстакады типов 2 и 3 под углом 90°
Зав. гр.	Шахновский			
Провер.	Шахновский			
Разраб.	Монин			

Стадия	Лист	Листов
Р	1	3

НПП „Нейтраль"

Инв.№ подл. | Подпись и дата | Взам. инв.№

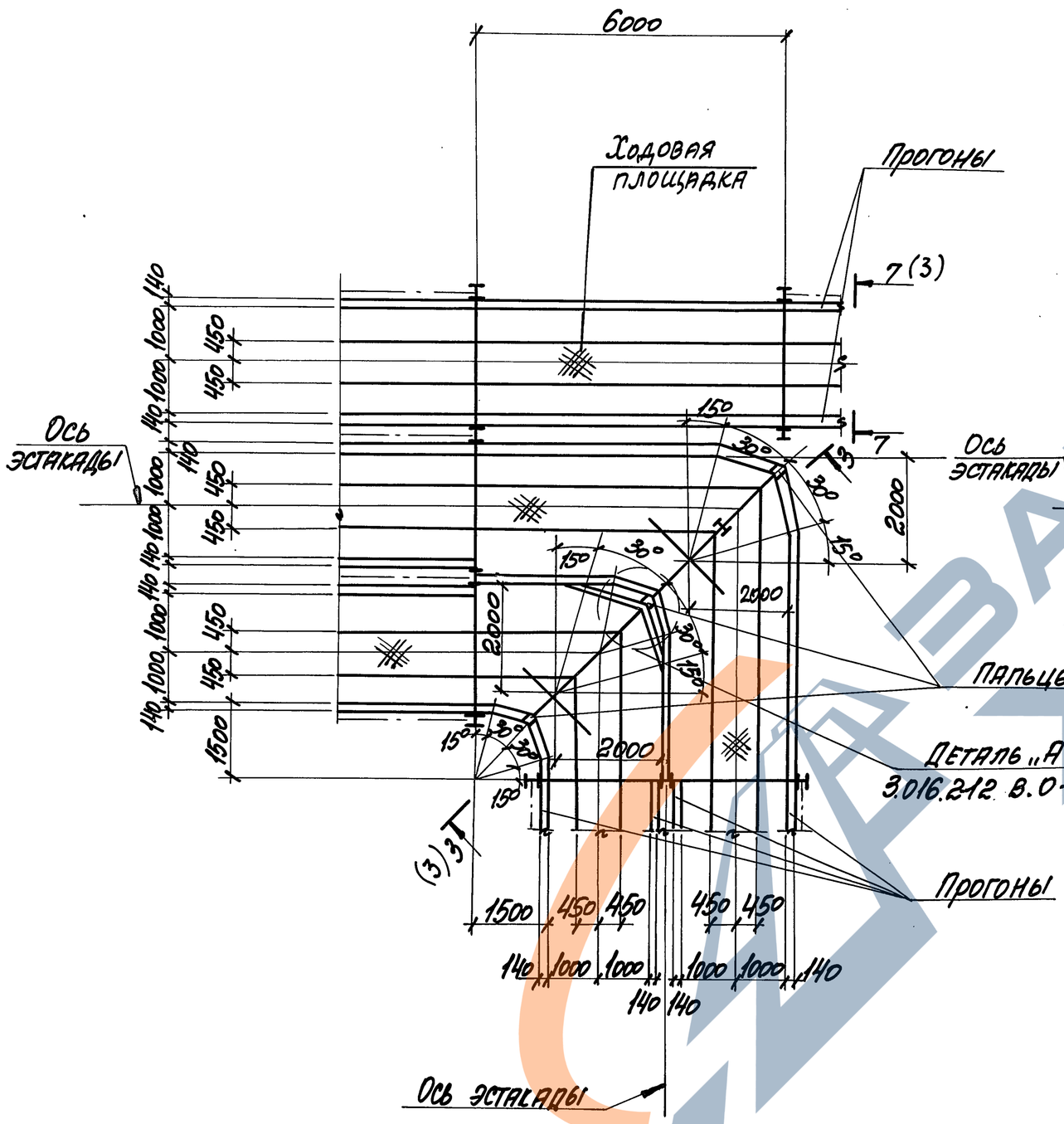

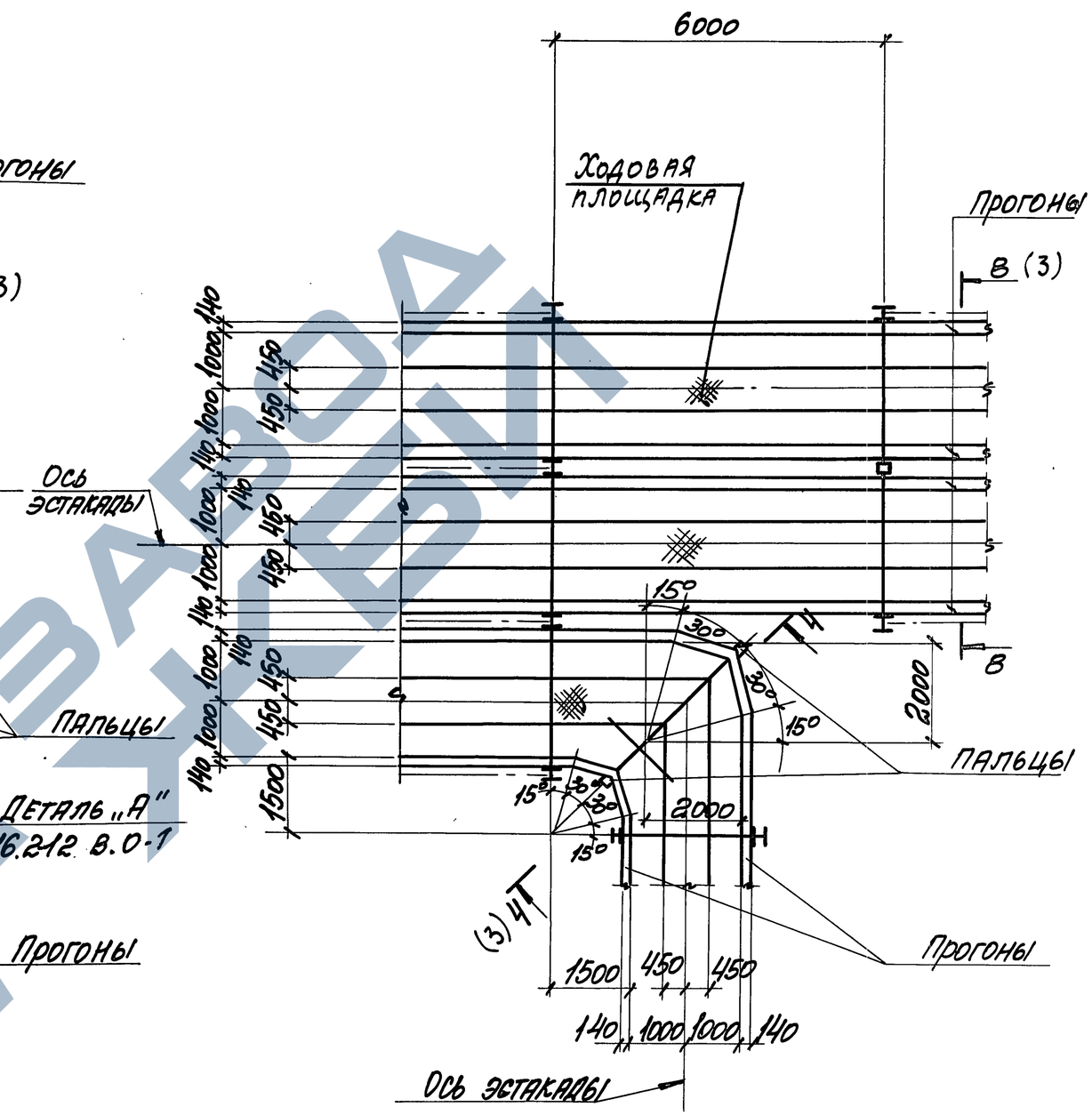

3.016.1-17.93.0-24	Лист 2

Инв. № подл. | Подпись и дата | Взам. инв. №

1-1; 6-6
ТИП 3 ВАРИАНТ 1

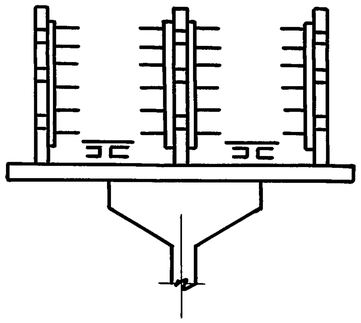

1-1; 6-6
ТИП 3 ВАРИАНТ 2

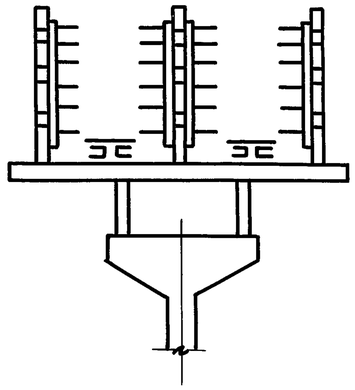

2-2; 5-5
ТИП 2 ВАРИАНТ 1

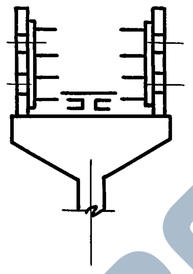

2-2; 5-5
ТИП 2 ВАРИАНТ 2

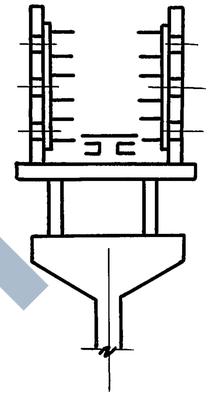

3-3; 8-8

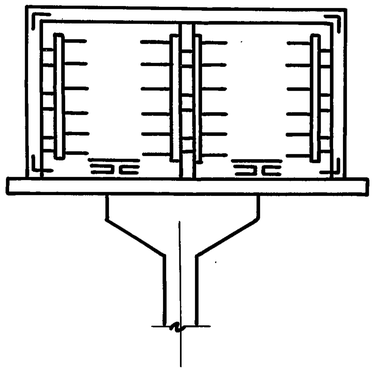

4-4; 7-7

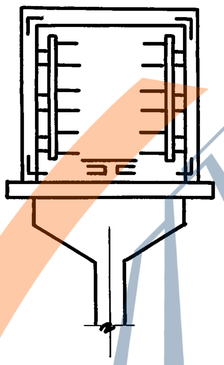

ЗАВОД ЖБИ

Инв.№ подл.	Подпись и дата	Взам. инв.№

3.016.1-17.93.0-24

Лист 3

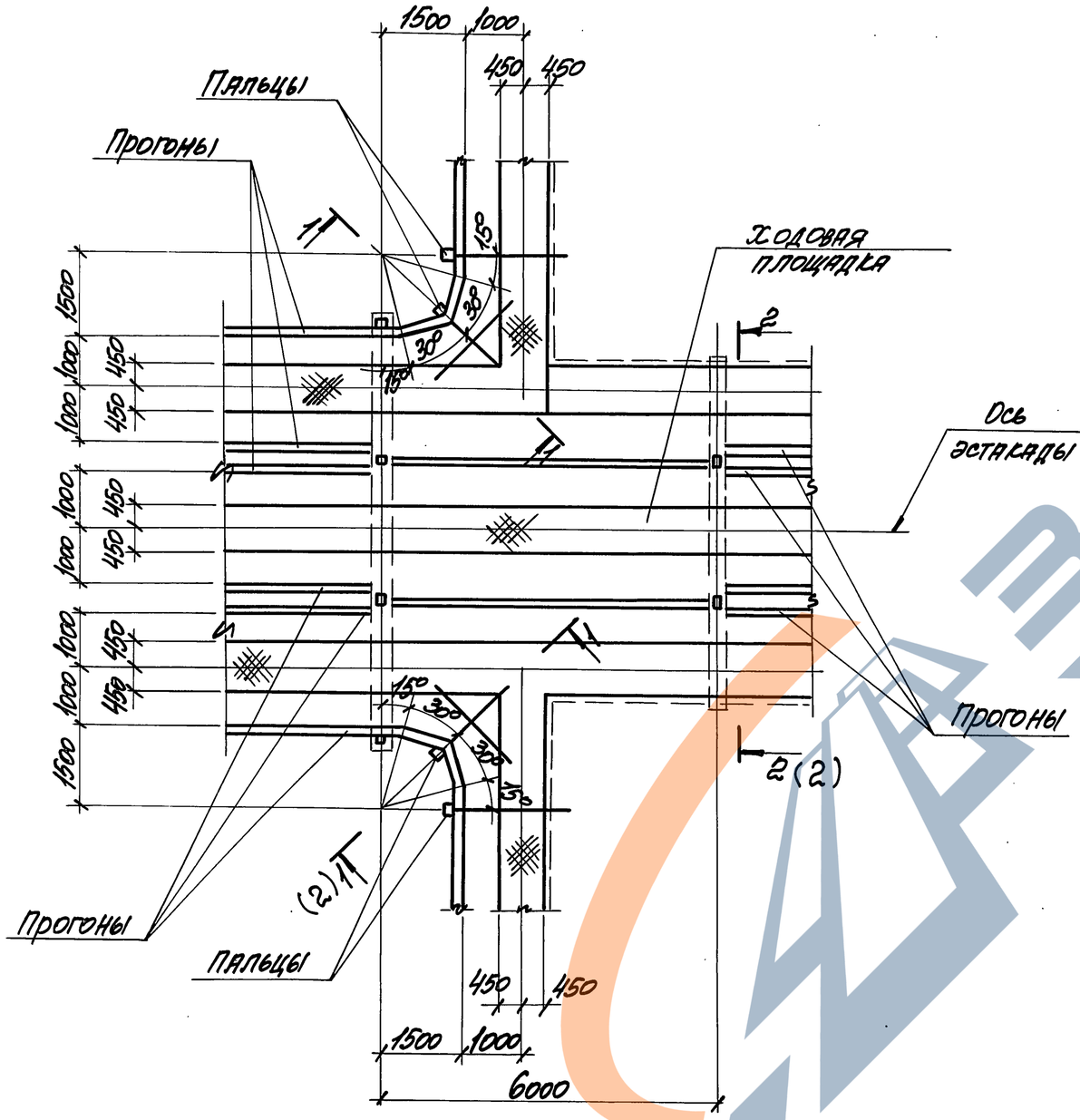

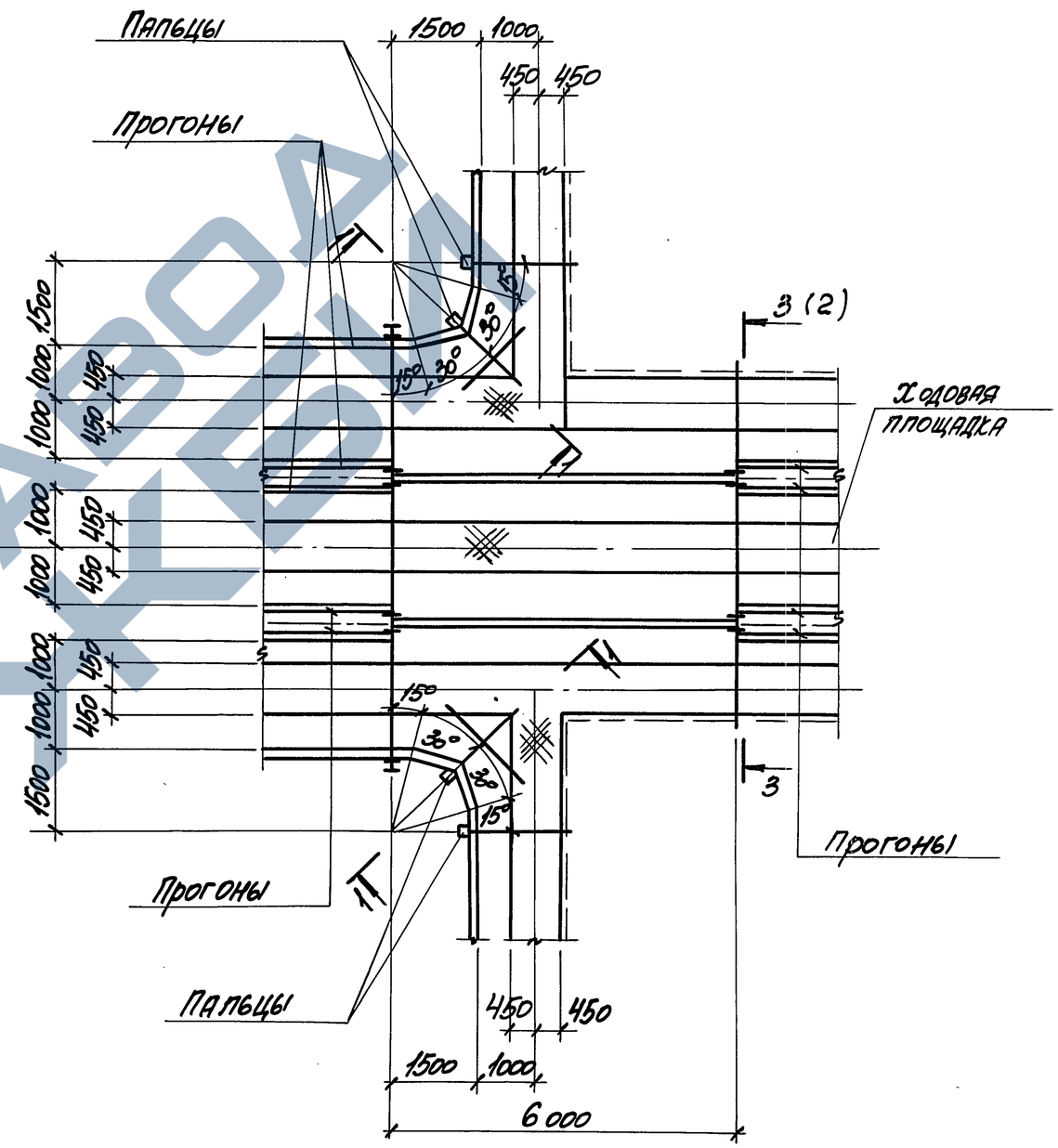

ГИП	Монин		9.12.93	3.016.1-17.93.0-25
Н.контр.	Зорин			
Гл.спец.	Зорин			
Зав.гр.	Шаховская			Ответвление от эстакады типа 5 на эстакаду типа 1 с переходом в эстакаду типа 4.
Провер.	Шаховская			
Разраб.	Монин			

Стадия	Лист	Листов
Р	1	2

НПП „Нейтраль"

Инв.№ подл. | Подпись и дата | Взам.инв.№

1-1

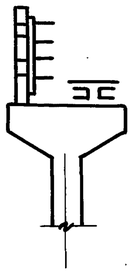

2-2

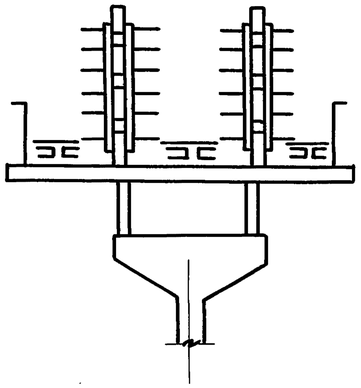

3-3

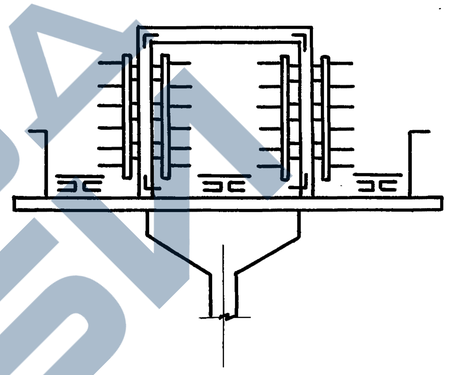

ЗАВОД ЖБИ

Инв.№ подл.	Подпись и дата	Взам. инв.№

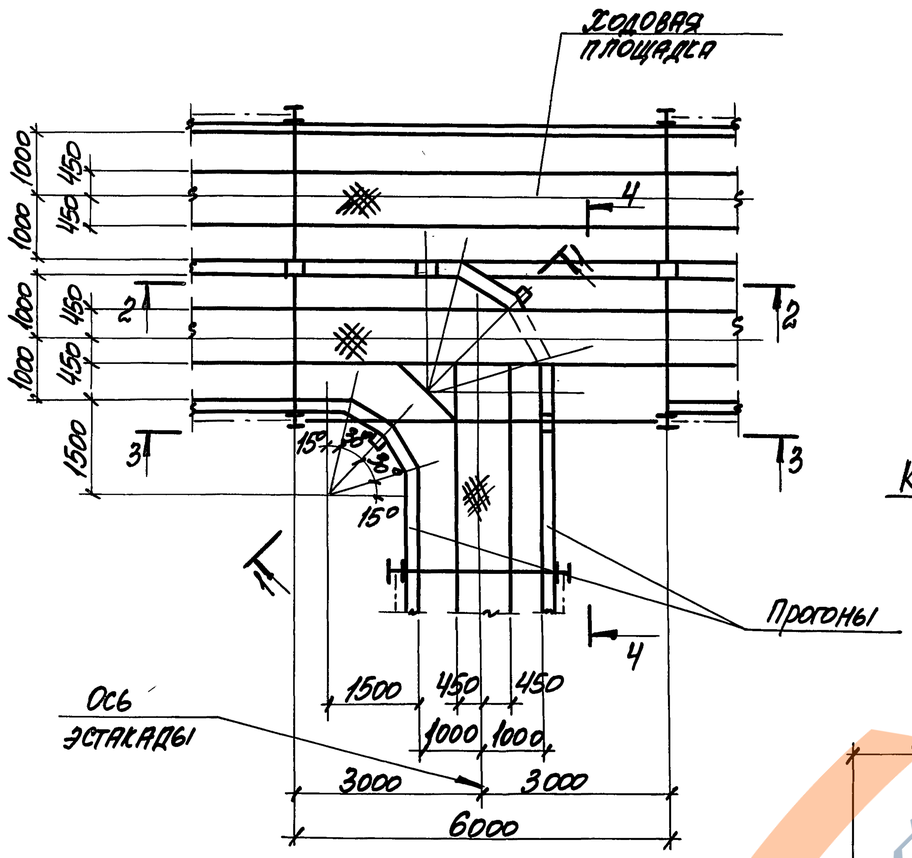

1-1

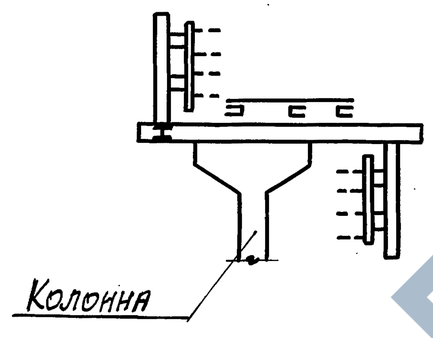

2-2

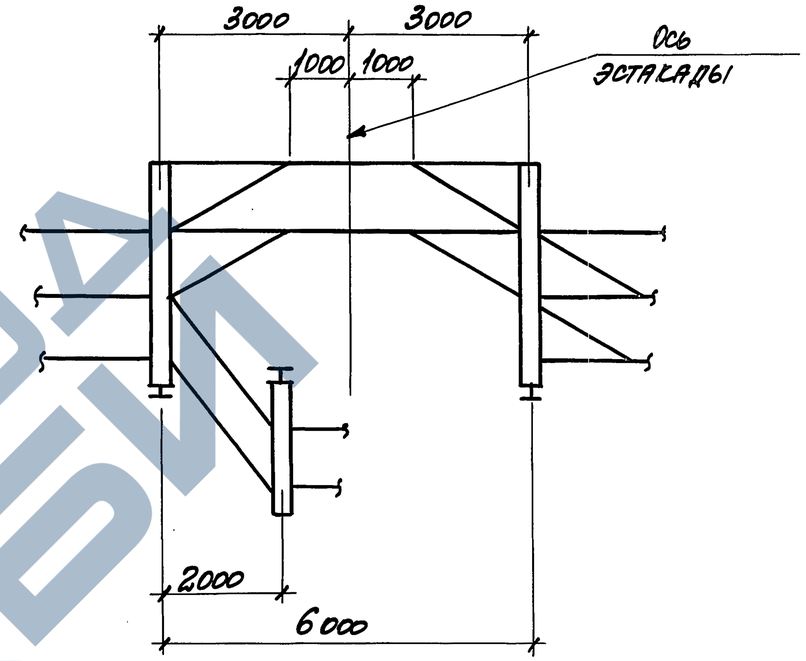

3-3

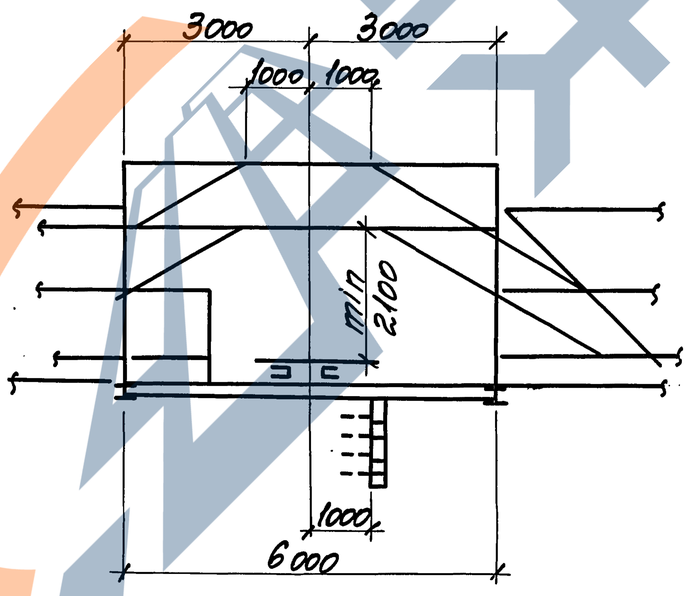

4-4

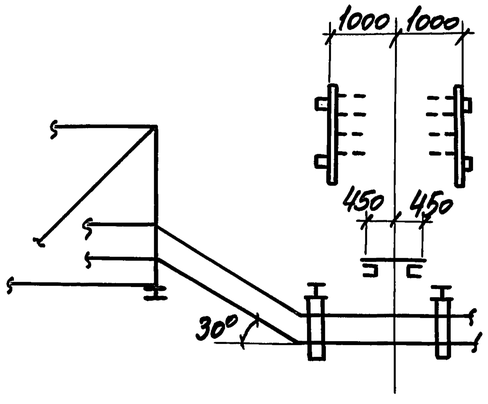

ГИП	Монин		9.12.9	3.016.1-17.93.0-26
Н. контр.	Зорин			
Гл. спец.	Зорин			
Зав. гр.	Шаховский			Ответвление от эстакады типа 3 на эстакаду типа 2
Провер.	Шаховский			
Разраб.	Монин			

Стадия	Лист	Листов
Р		1

НПП „Нейтралб"

Инв. № подл. | Подпись и дата | Взам. инв. №

Верхний ярус

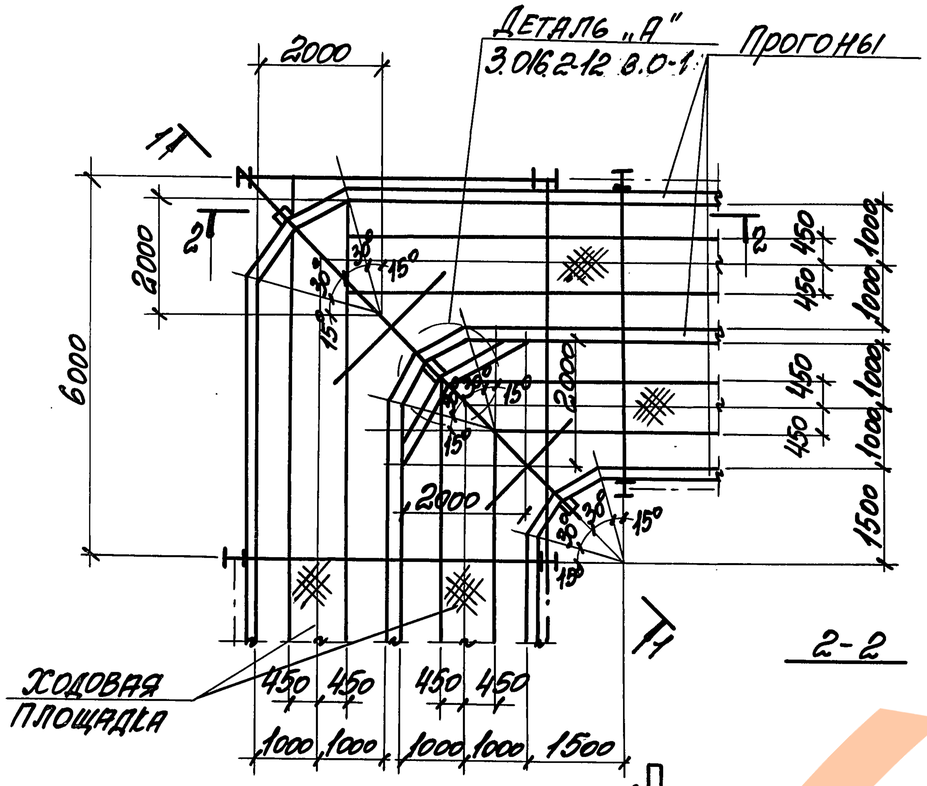

Нижний ярус

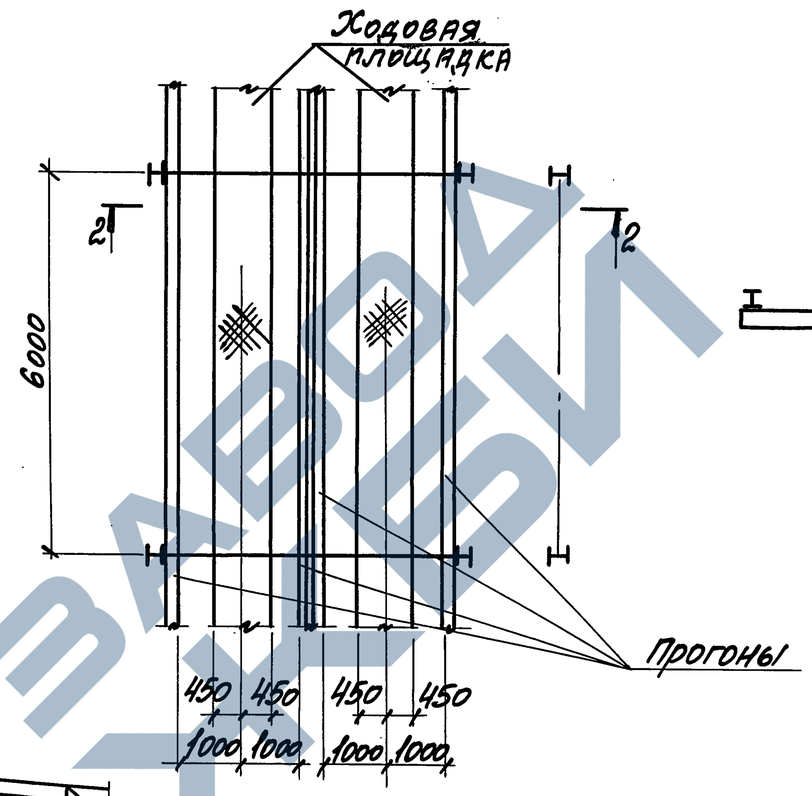

1-1

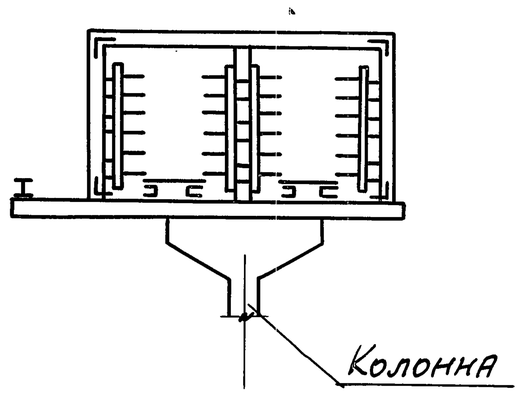

2-2

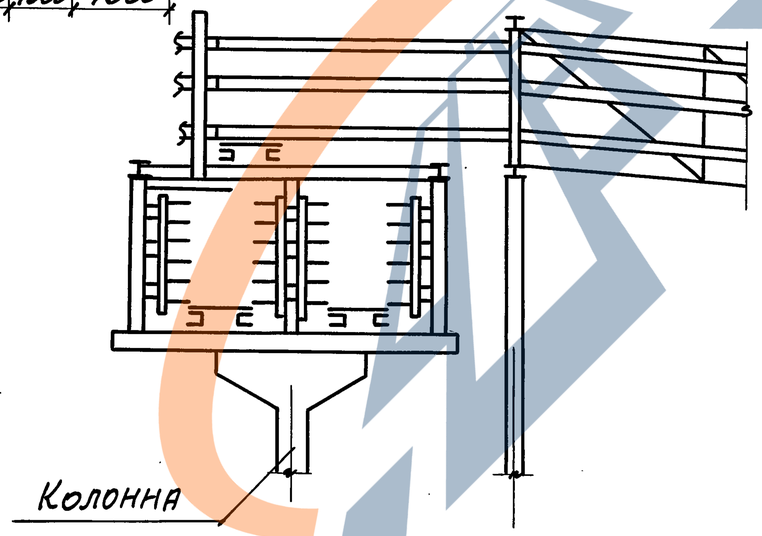

ГИП	Монин		9.12.93	3.016.1-17.93.0-27
Н. контр.	Зорин			
Гл. спец.	Зорин			
Зав. гр.	Шахновский			Разветвление эстакады типа 6 на две эстакады типа 3.
Провер.	Шахновский			Стадия: Р; Лист: ; Листов: 1
Разраб.	Монин			НПП „Нейтрал6"

Инв. № подл. | Подпись и дата | Взам. инв. №

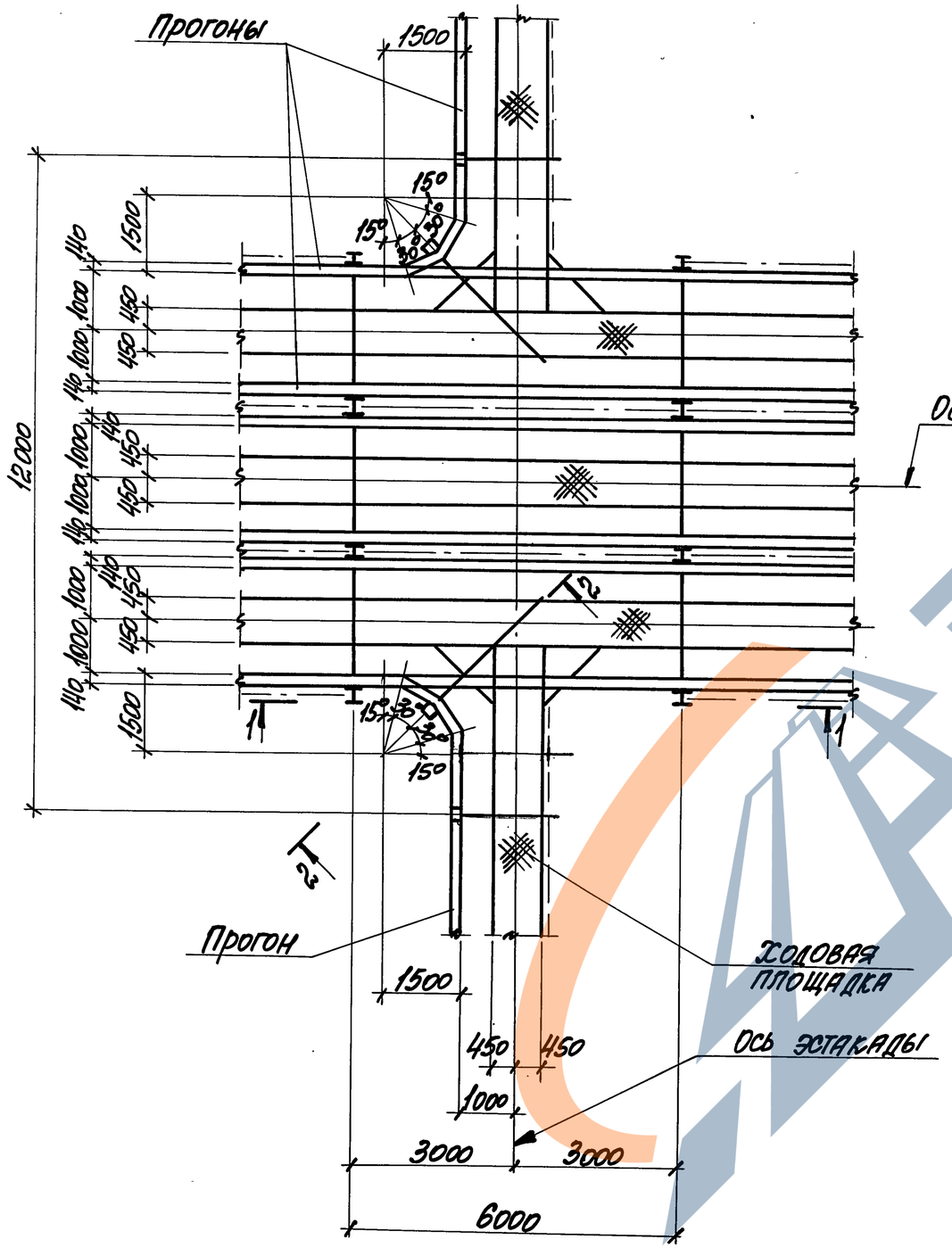

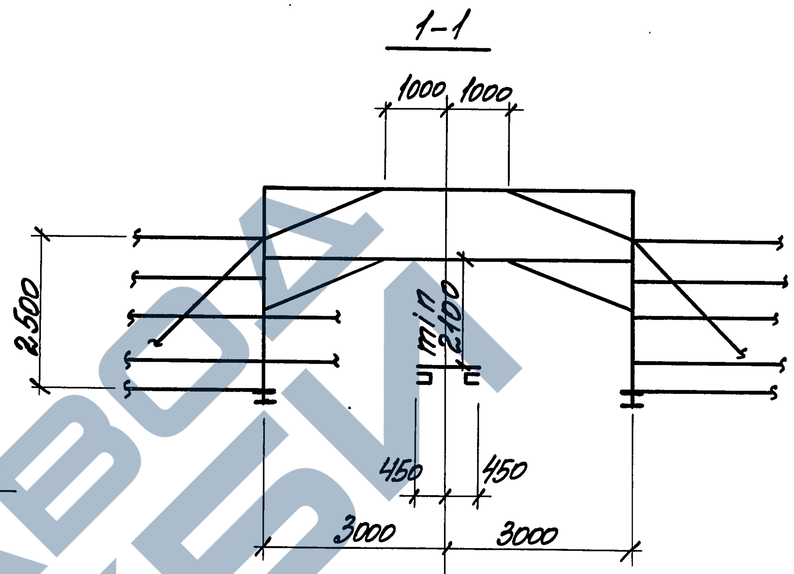

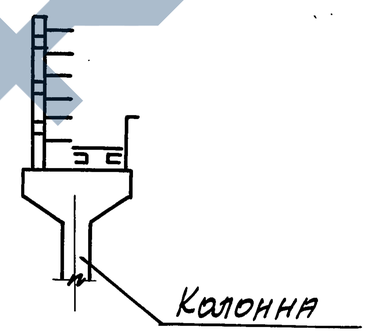

ГИП	Монин		9.12.93	3.016.1-17.93 Д-28
Н. контр.	Зорин			
Гл. спец.	Зорин			
Зав. гр.	Шаховский			Ответвление от эстакады типа 5 двух эстакад типа 1 под углом 180°.
Провер.	Шаховский			Стадия: Р; Лист: ; Листов: 1
Разраб.	Монин			НПП „Нейтрал6"

Инв. № подл. | Подпись и дата | Взам. инв. №

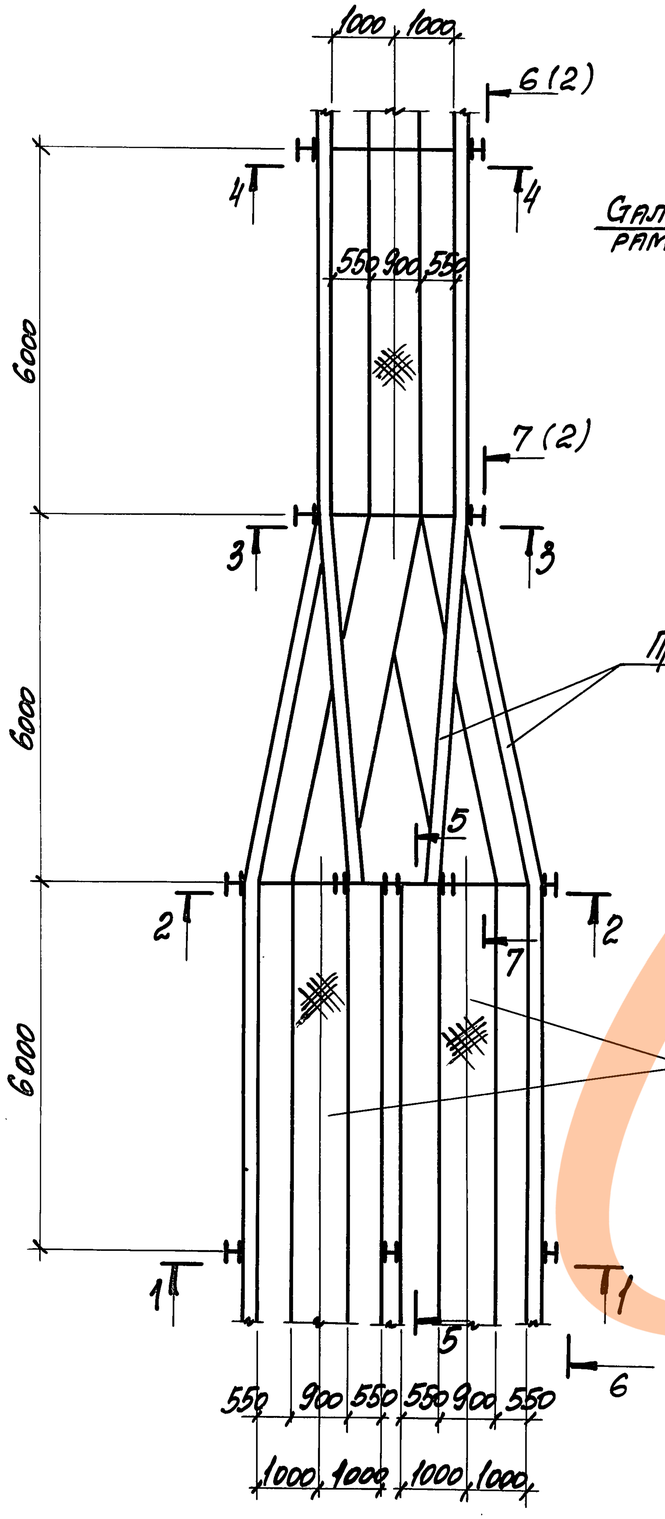

1-1

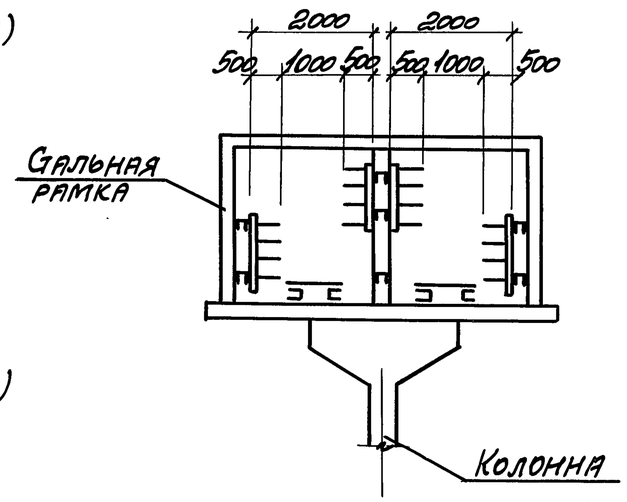

2-2

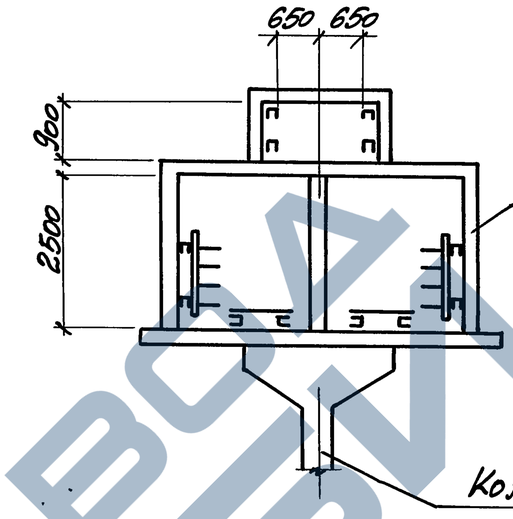

3-3

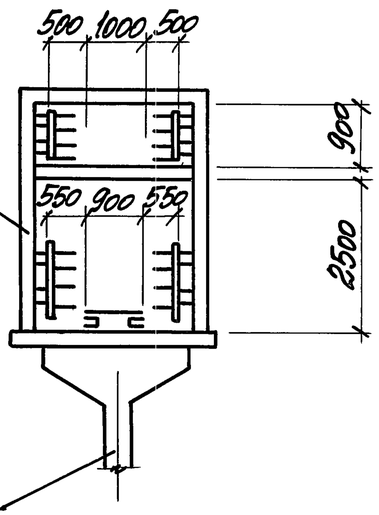

4-4

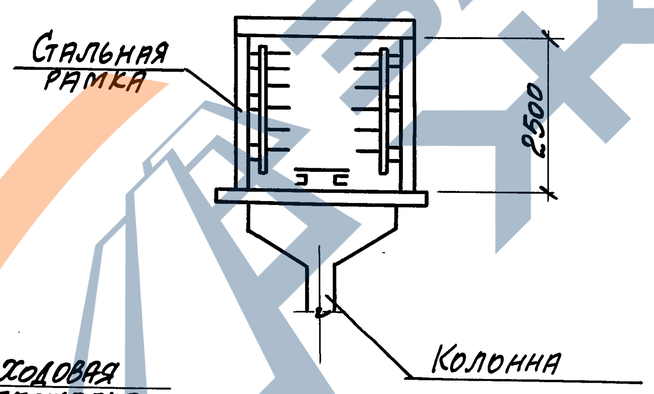

5-5

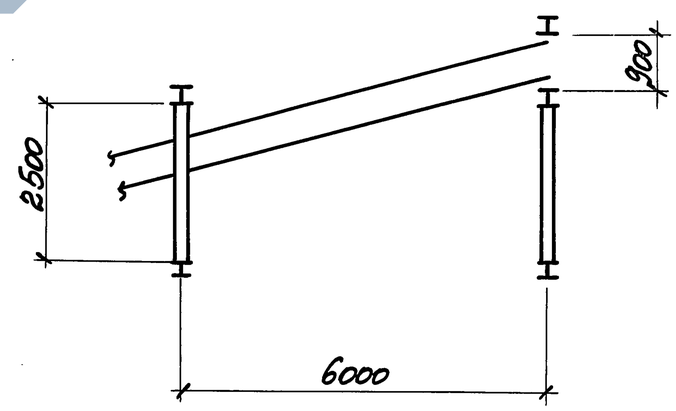

ГИП	Монин		9.12.93	3.016.1-17.93.0-29
Н. контр.	Зорин			
Гл.спец.	Зорин			
Зав. гр.	Шахновский			Переход эстакады типа 3 в эстакаду типа 2
Провер.	Шахновский			
Разраб.	Монин			

Стадия	Лист	Листов
Р	1	2

НПП „Нейтрал6"

Инв.№ подл. | Подпись и дата | Взам. инв. №

6-6

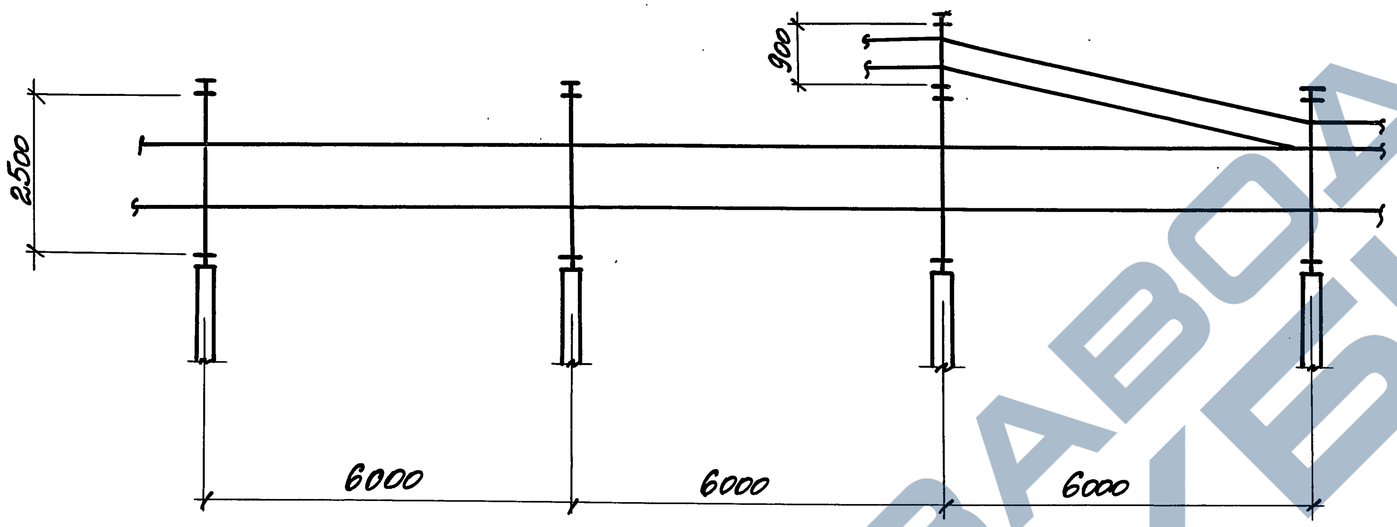

7-7

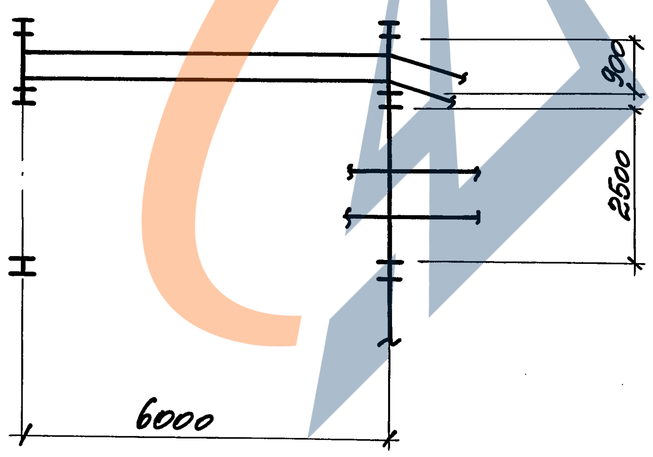

Инв. № подл.	Подпись и дата	Взам. инв. №

3.016.1-17.93.9-29

Лист 2

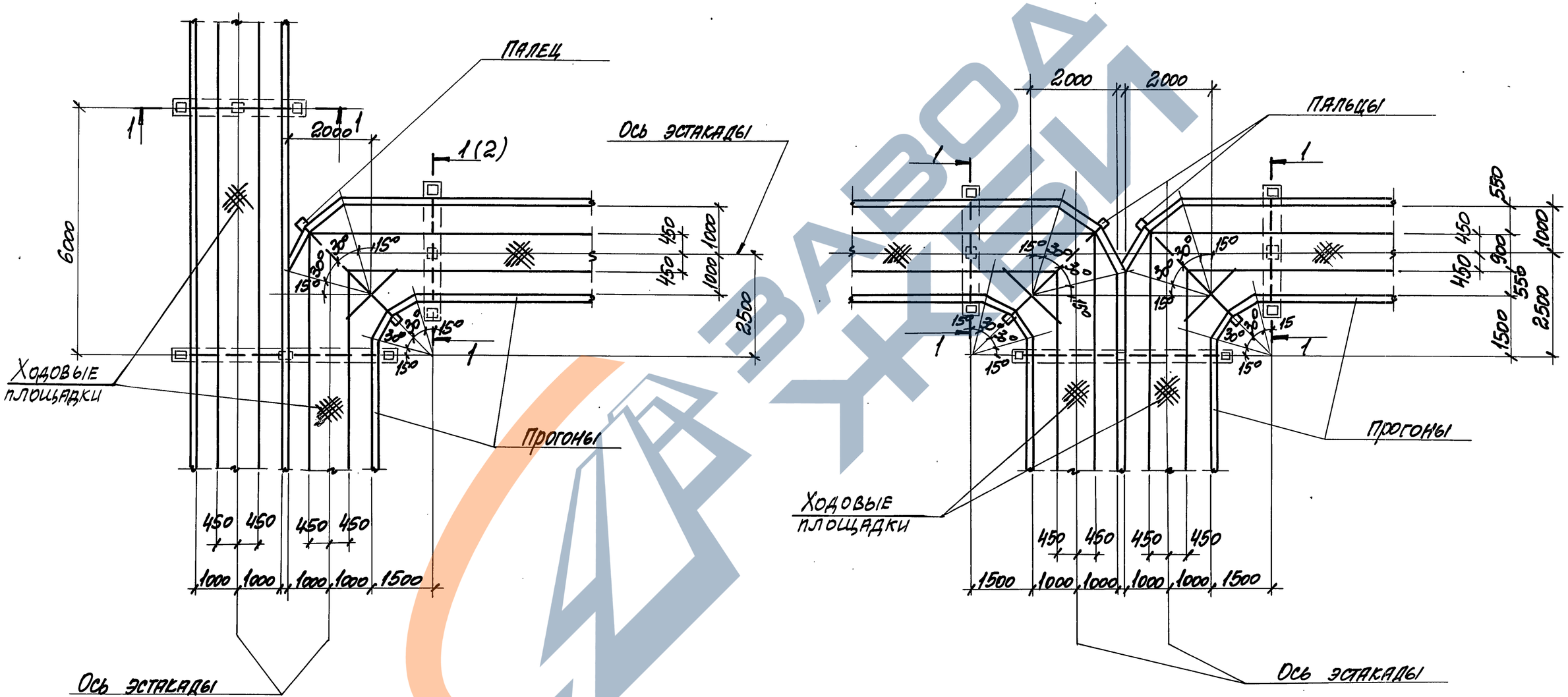

ГИП	Монин		3.016.1-17.93.ТМ-30
Н. контр.	Зорин		
Гл. спец.	Зорин		
Зав. гр.	Шахновский		Разветвление эстакады типа 3 на две эстакады типа 2 под углом 90° и 180°
Провер.	Шахновский		Стадия: Р; Лист: 1; Листов: 2
Разраб.	Монин		НПП „Нейтралб"

Инв. № подл. | Подпись и дата | Взам. инв. №

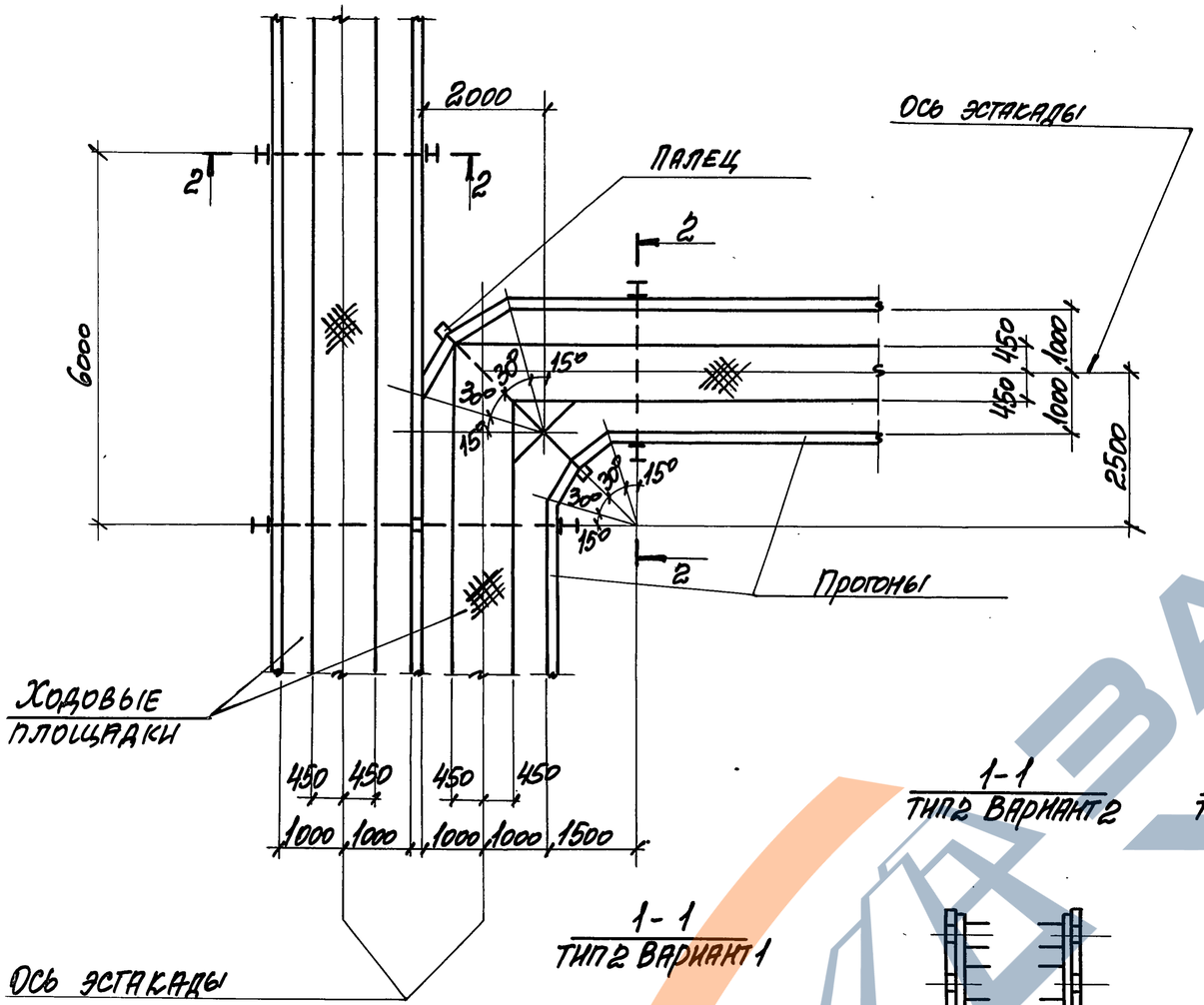

1-1
Тип 2 вариант 2

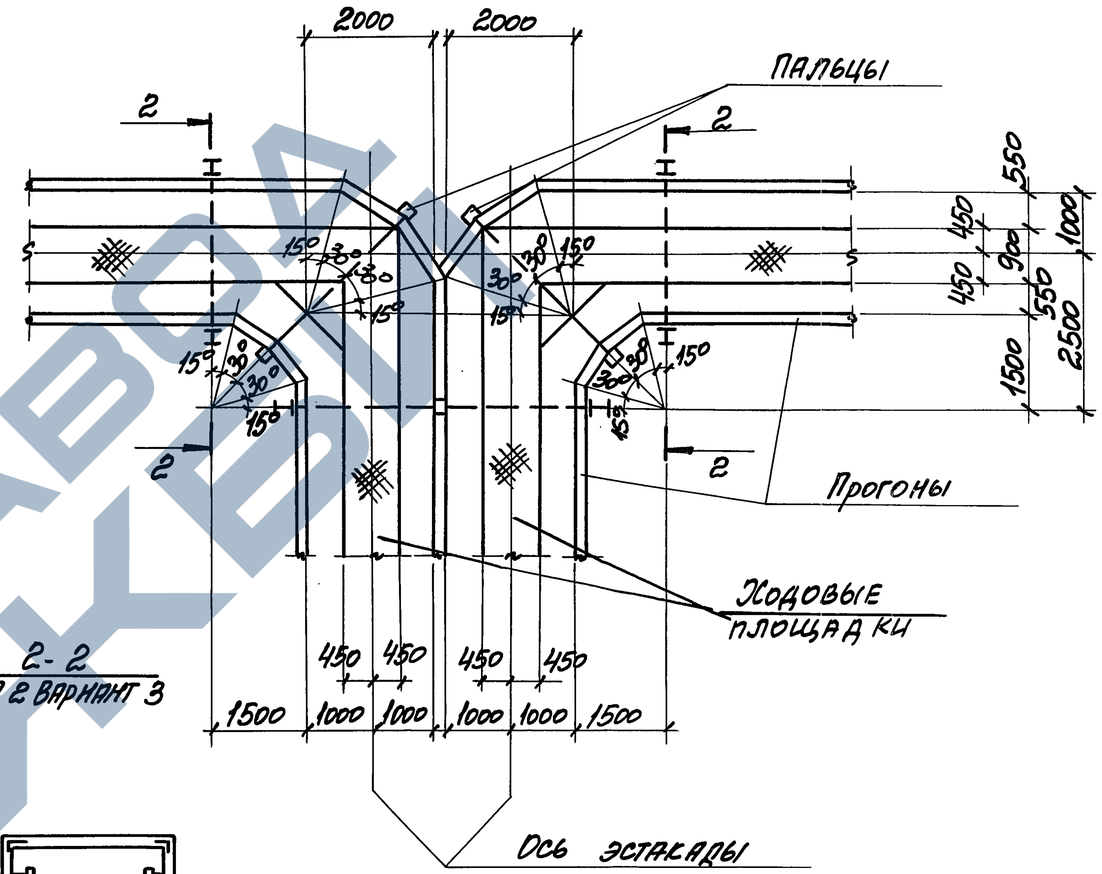

2-2
Тип 2 вариант 3

1-1
Тип 2 вариант 1

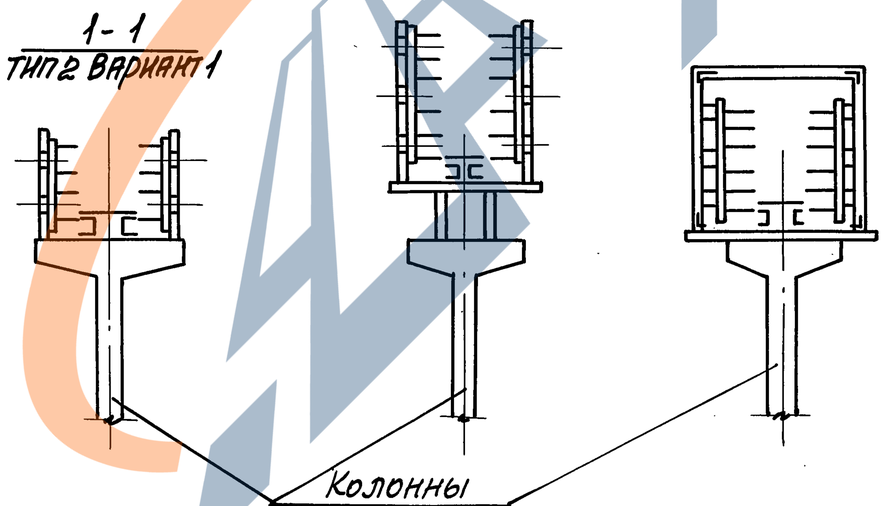

Инв. № подл.	Подпись и дата	Взам. инв. №

3.016.1-17.93.0-30

Лист 2

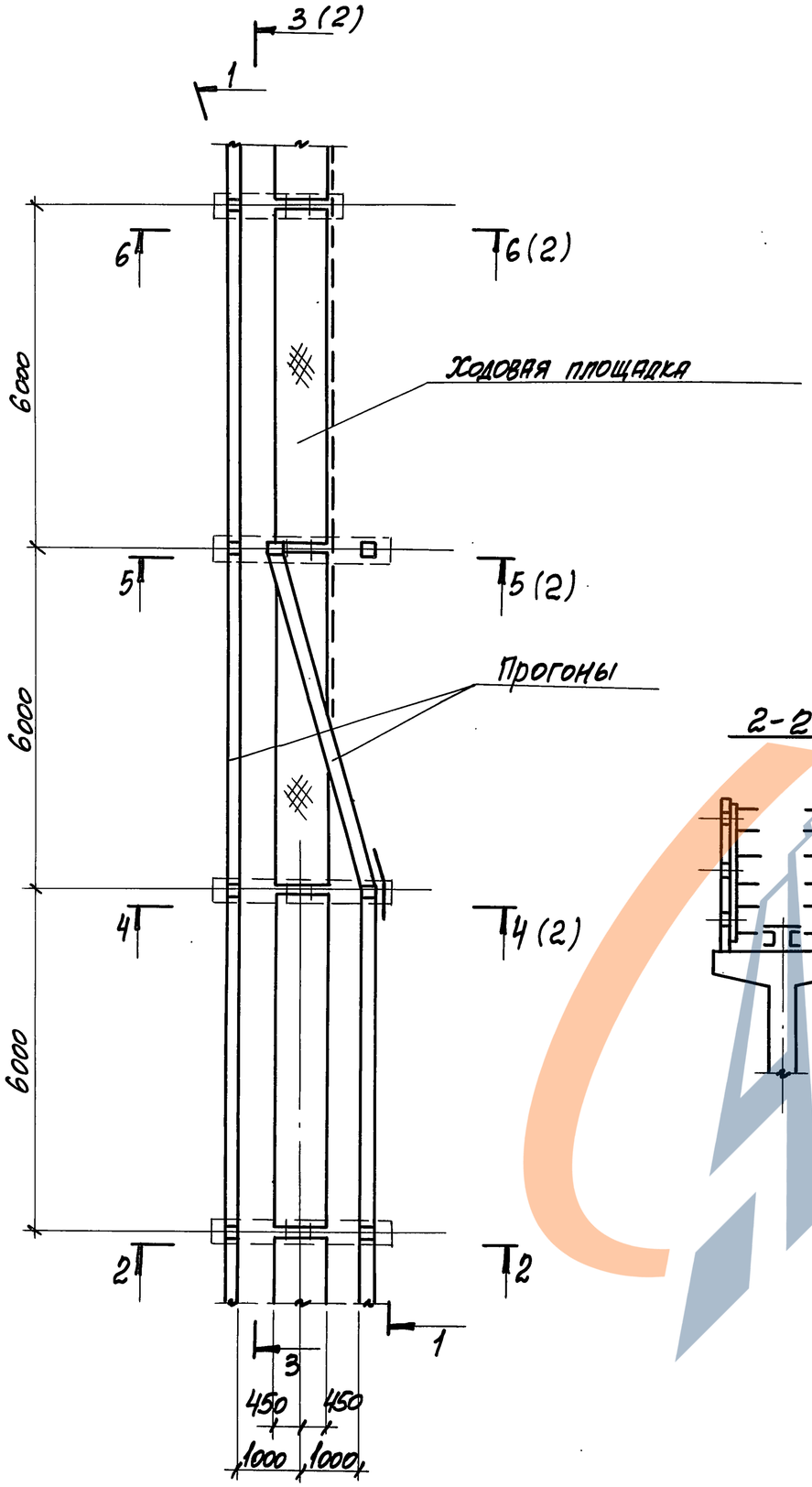

1-1

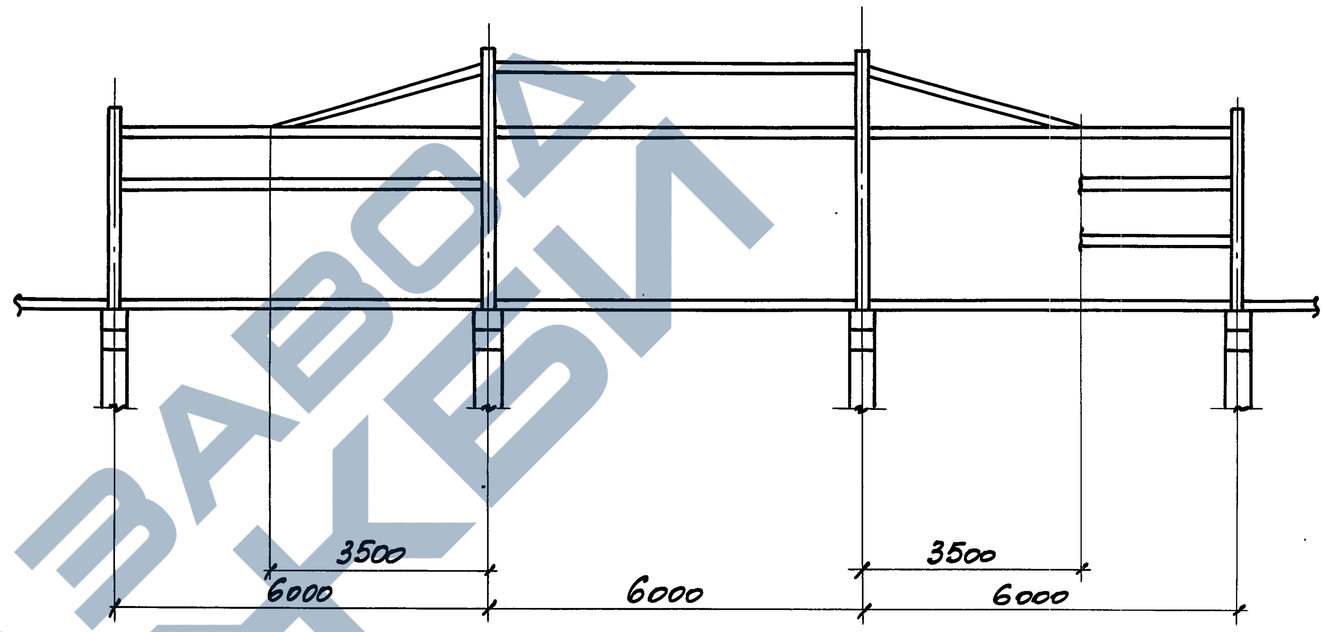

2-2

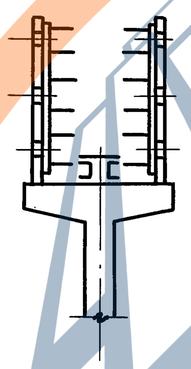

ГИП	Монин		9.12.93	3.016.1-17.93.0-31
Н.контр.	Зорин			
Гл.спец.	Зорин			
Зав.гр.	Шахновский			Переход эстакады типа 2 в эстакаду типа 1
Провер.	Шахновский			
Разраб.	Монин			

Стадия	Лист	Листов
Р	1	2

НПП „Нейтраль"

Инв.№ подл. | Подпись и дата | Взам.инв.№

3-3

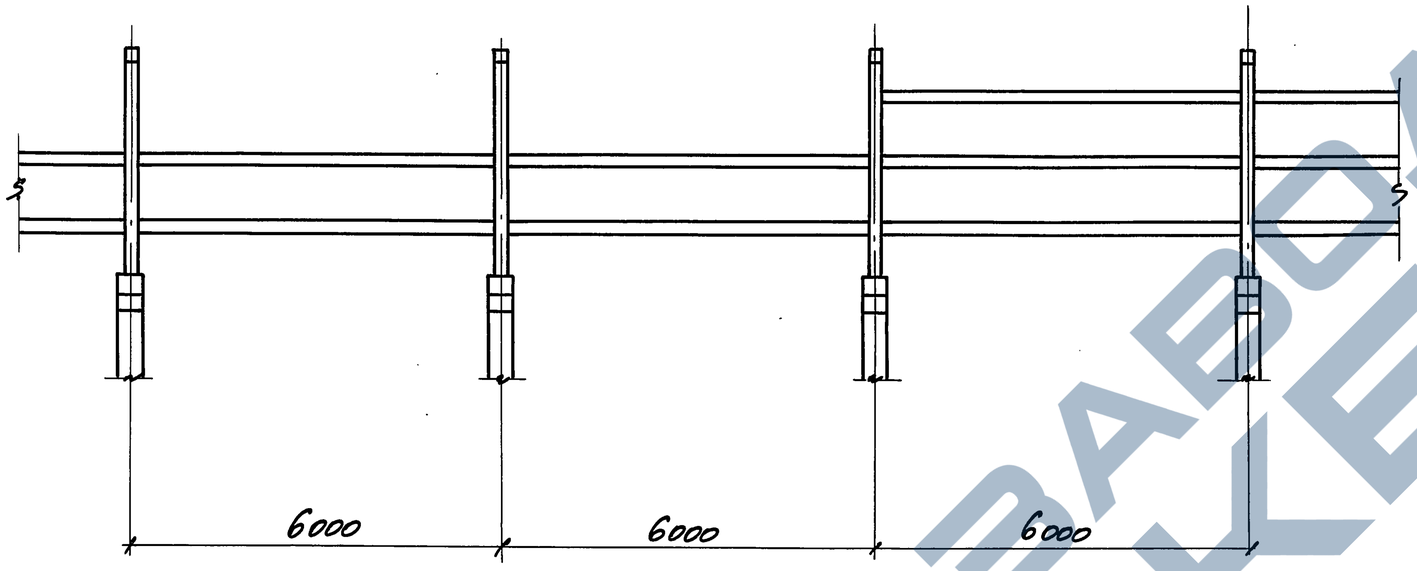

4-4

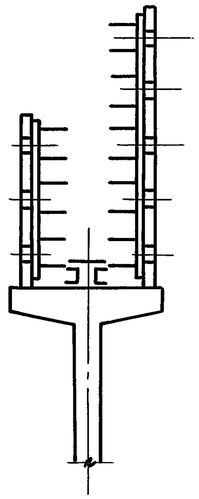

5-5

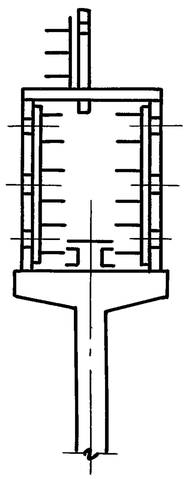

6-6

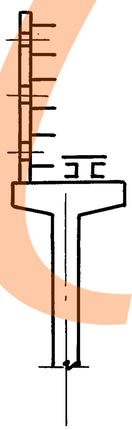

ЗАВОД ЖБИ

Инв. № подл.	Подпись и дата	Взам. инв. №

3.016.1-17.93.ТМ-31

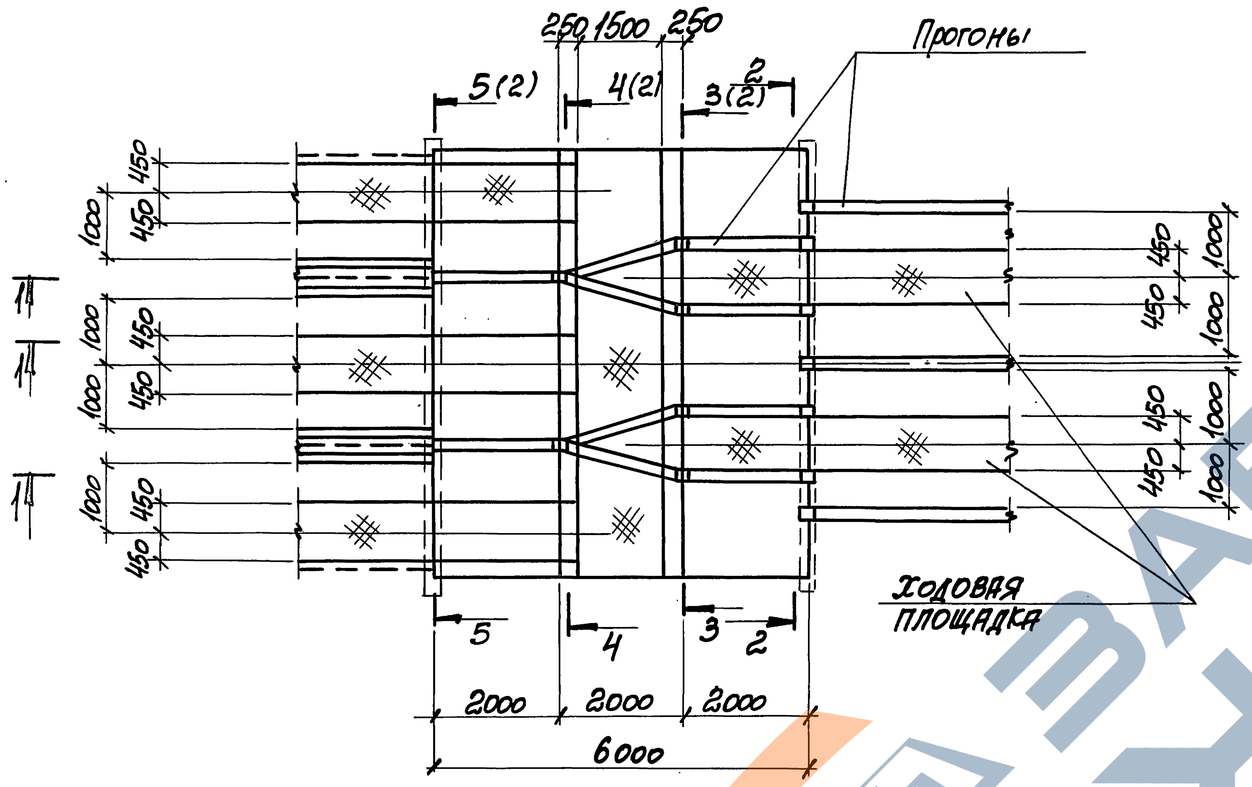

2-2

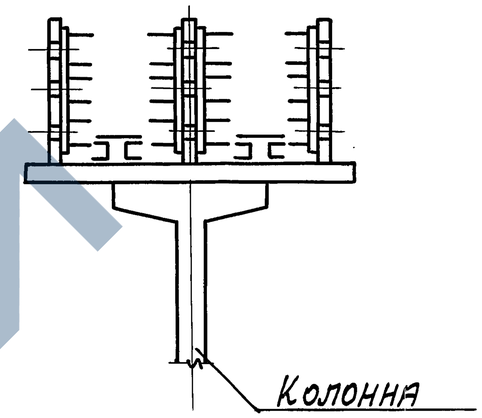

1-1

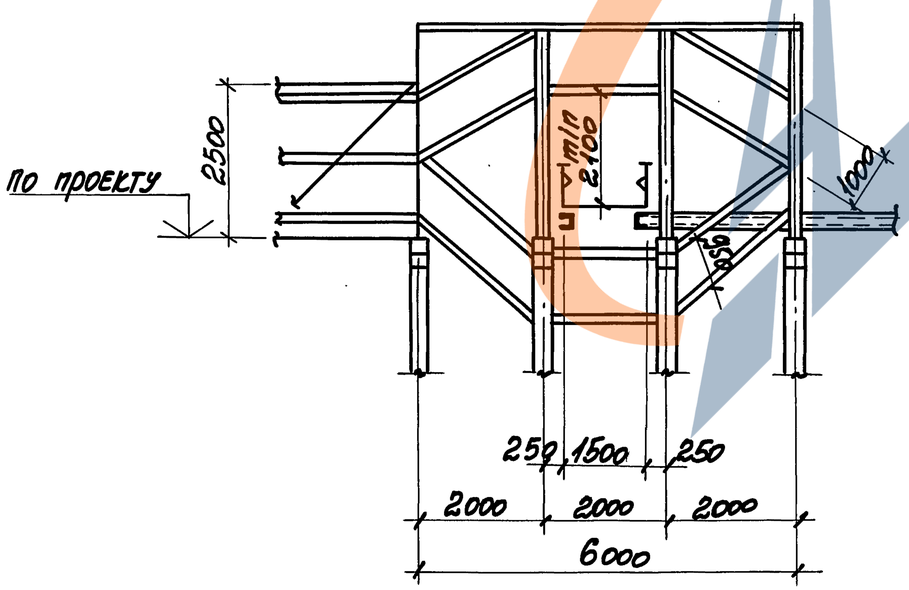

ГИП	Монин		9.17.1	3.016.1-17.93.0-32
Н.контр.	Зорин			
Гл.спец.	Зорин			
Зав.гр.	Шахновский			Переход эстакады типа 4 в эстакаду типа 3.
Провер.	Шахновский			Стадия: Р; Лист: 1; Листов: 2
Разраб.	Монин			НПП „Нейтралб"

Инв.№ подл. | Подпись и дата | Взам. инв.№

3-3

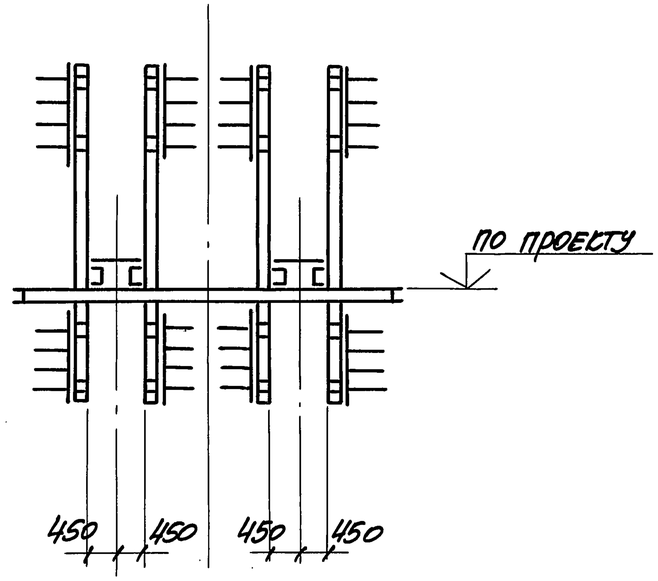

4-4

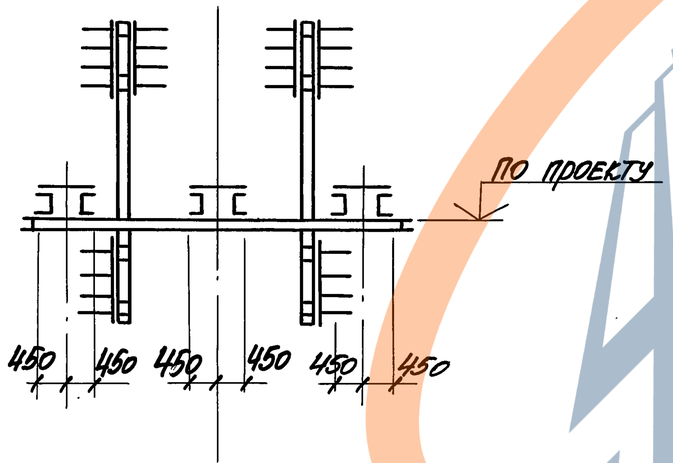

5-5

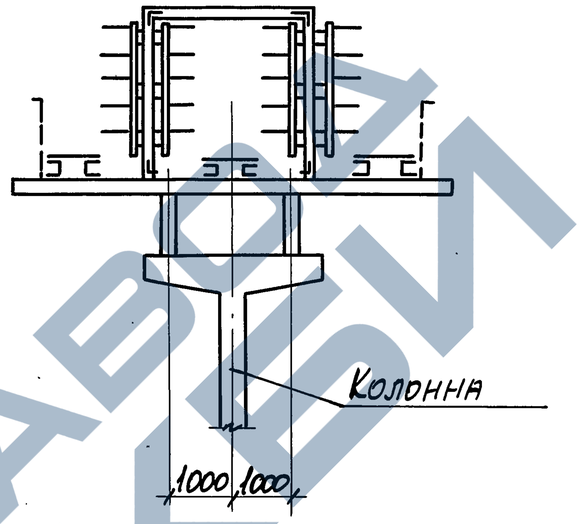

6-6

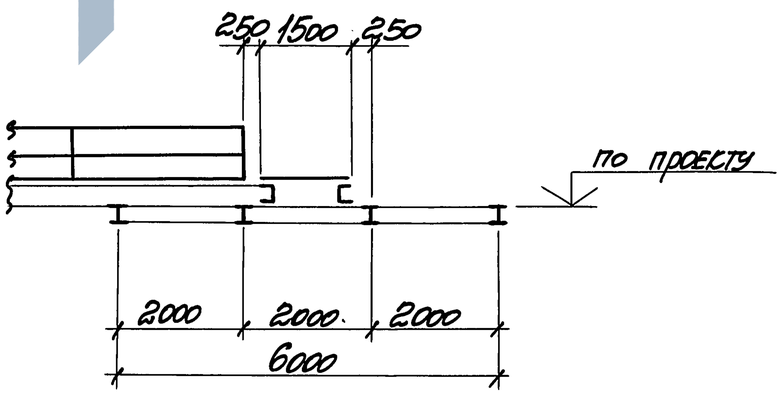

Инв.№ подл.	Подпись и дата	Взамен инв.№

3.016.1-17.93.Д-32

Лист 2

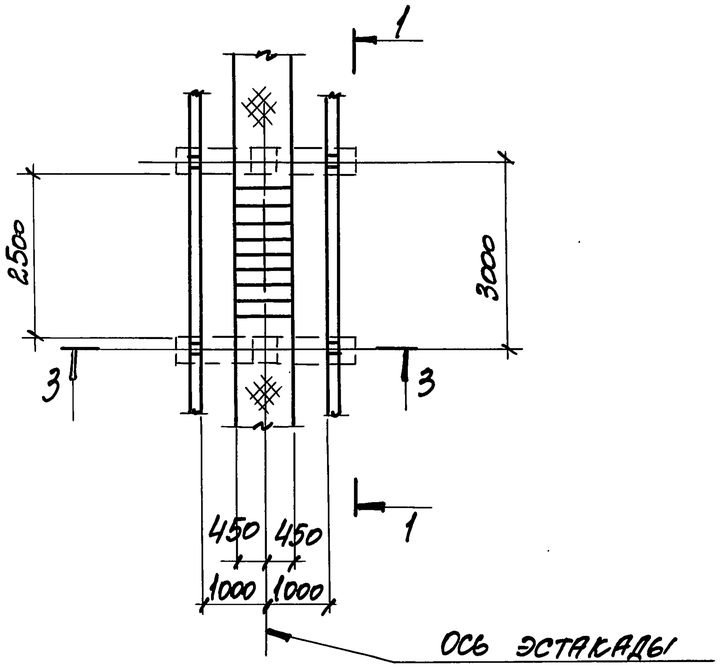

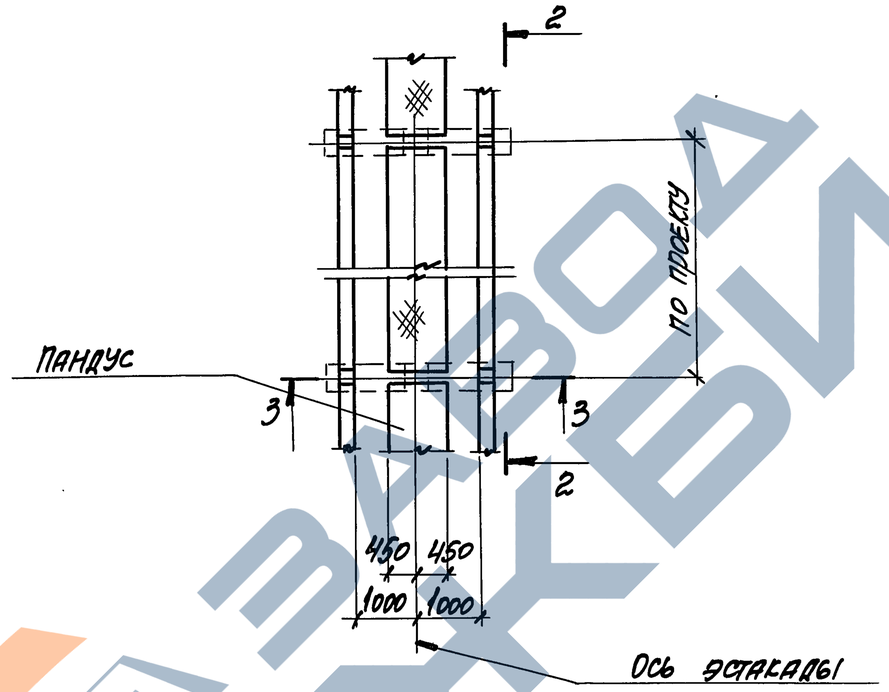

3-3

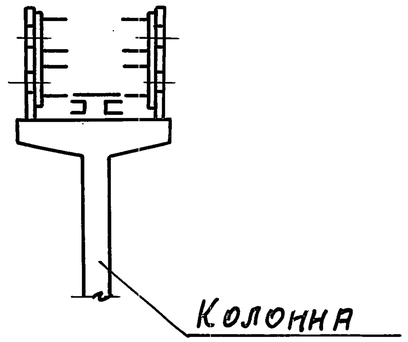

1-1

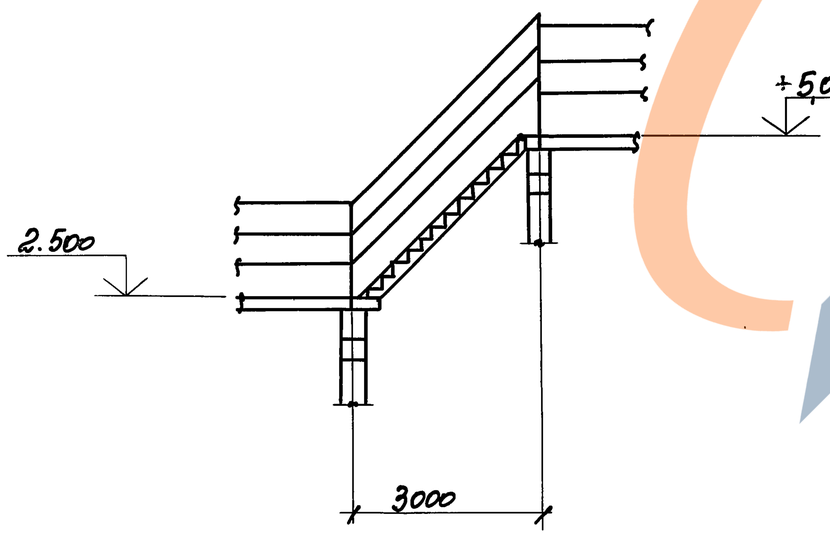

2-2

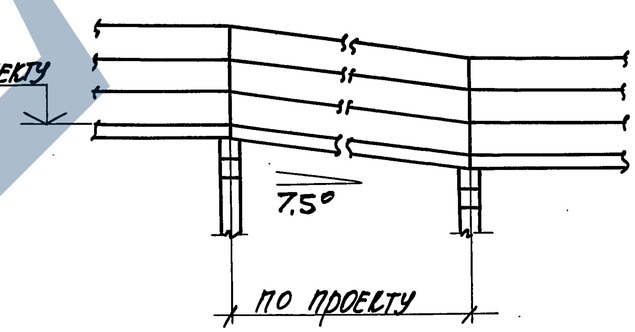

ГИП	Монин		8.12.93	3.016.1-17.93.Д-33			
Н.контр.	Зорин		8.12.93				
Гл.спец.	Зорин		8.12.93				
Зав.гр.	Шахновский			Переход эстакады типа 2 с одной отметки на другую под углом 45°. Переход эстакады типа 2 с одной отметки на другую пандусом.	Стадия	Лист	Листов
					Р		1
Провер.	Шахновский				НПП „Нейтралб"		
Разраб.	Монин						

Инв.№ подл. | Подпись и дата | Взам.инв.№

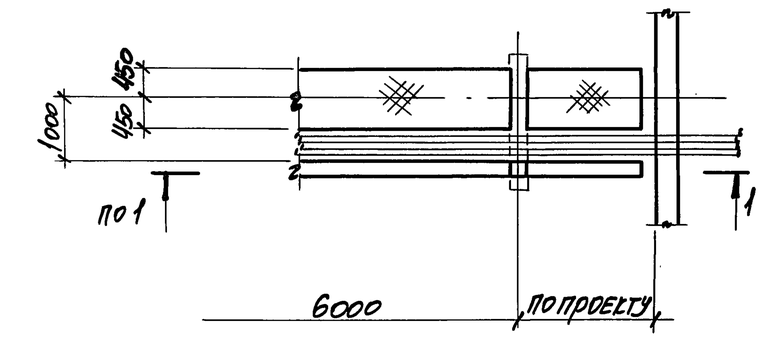

1-1

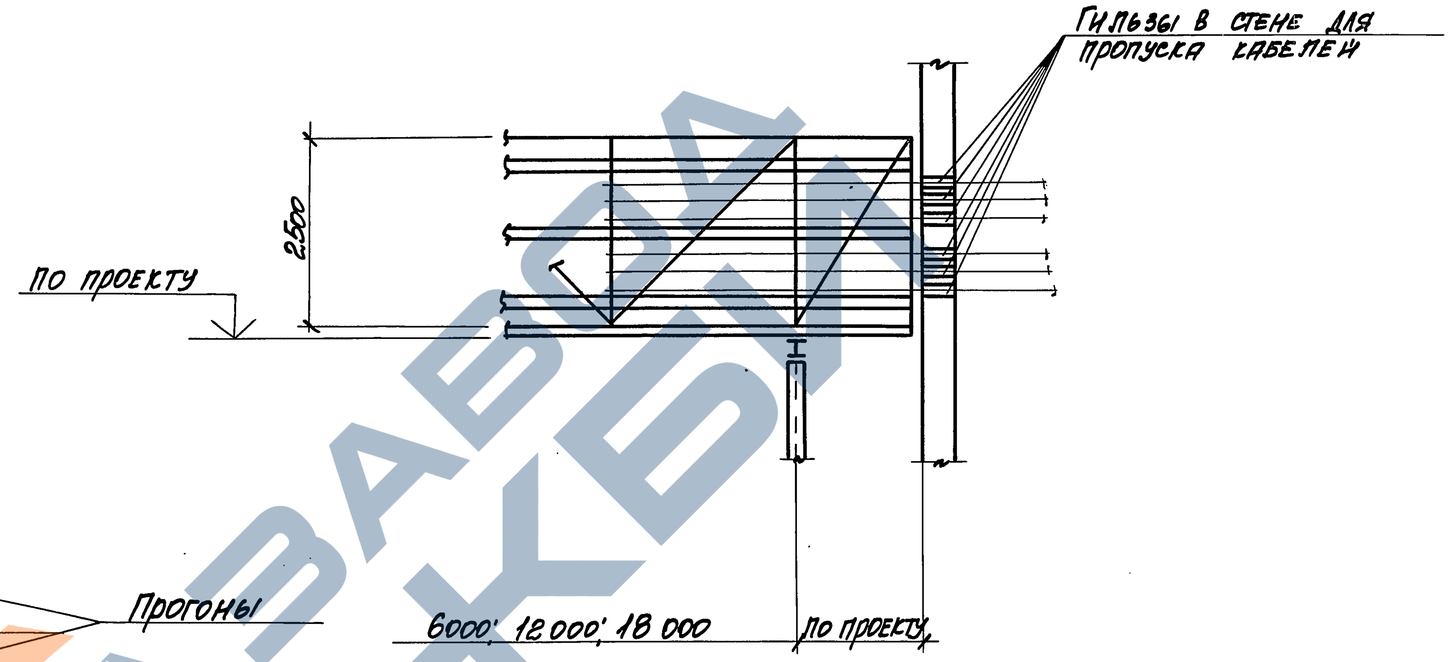

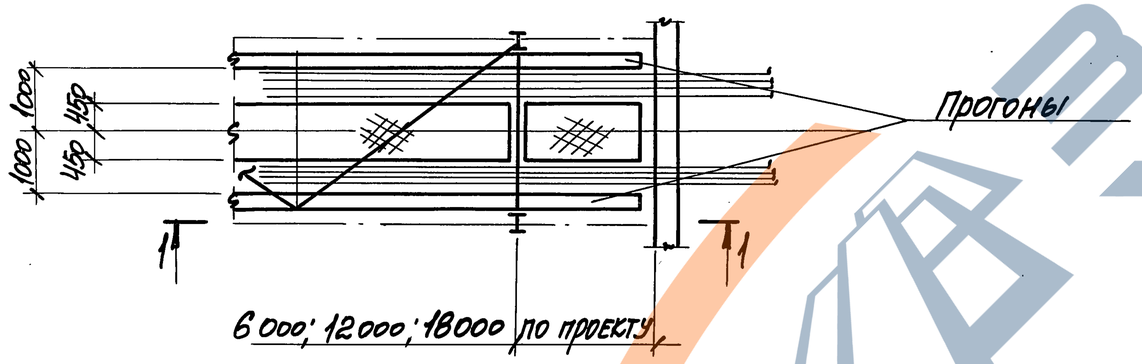

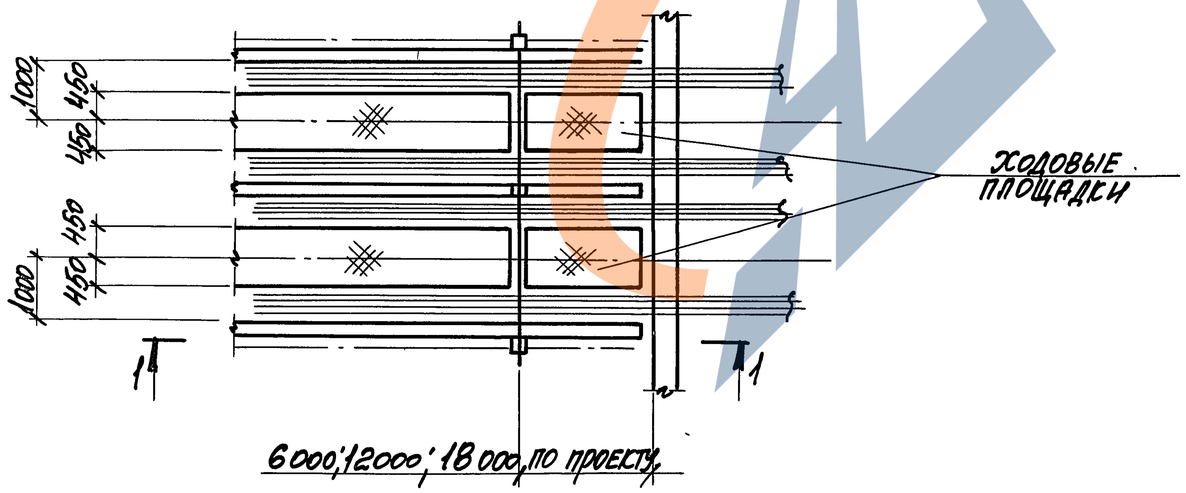

ГИП	Монин		9.12.93	3.016.1-17.93.ОЭ4			
Н. контр.	Зорин		9.12.93				
Гл. спец.	Зорин		9.12.93				
Зав. гр.	Шаховский		9.12.93	Примыкание эстакады типов 1, 2, 3 к зданию на уровне габарита подхода	Стадия	Лист	Листов
					Р		1
Провер.	Шаховский				НПП „Нейтраль"		
Разраб.	Монин						

Взам. инв. № | Подпись и дата | Инв. № подл.

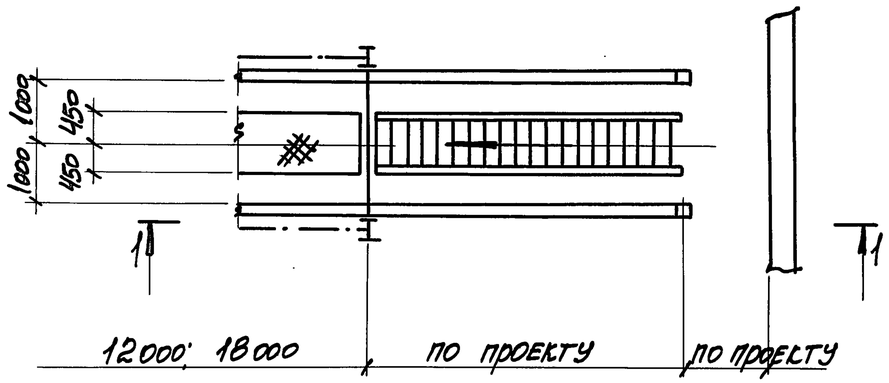

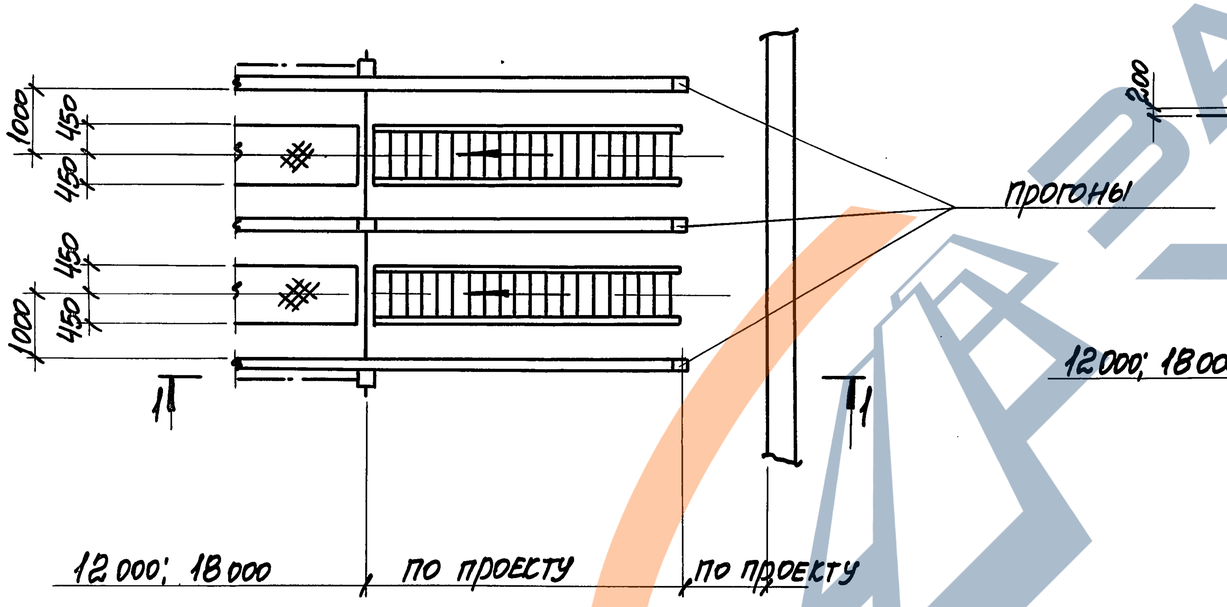

1-1

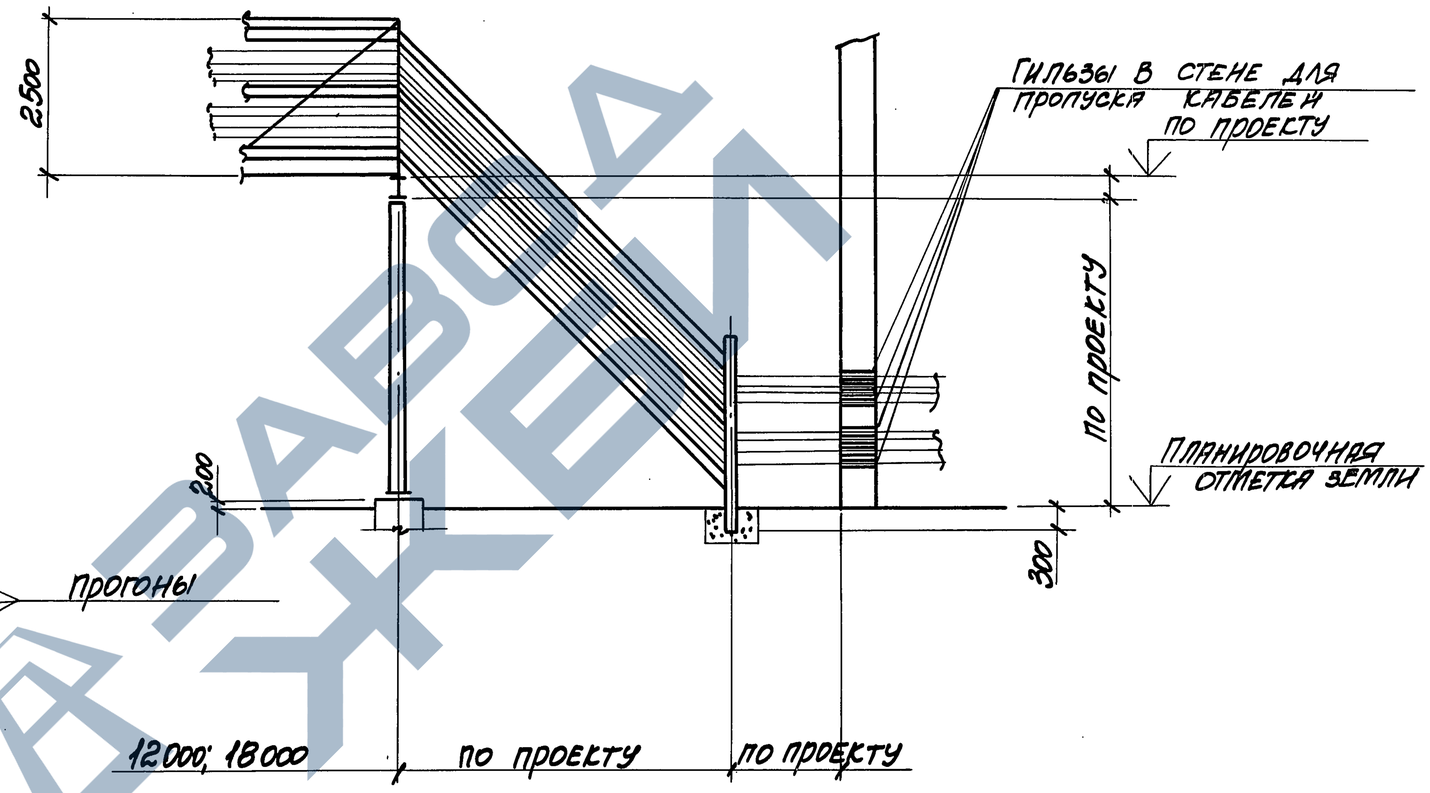

ГИП	Монин		9.12.93	3.016.1-17.93.0-35
Н. контр.	Зорин		9.12.93	
Гл. спец.	Зорин			
Зав. гр.	Шахновский			Примыкание эстакады типа 2, 3 на уровне земли
Провер.	Шахновский			
Разраб.	Монин			

Стадия	Лист	Листов
Р		1

НПП „Нейтрал"

Инв. № подл. | Подпись и дата | Взам. инв. №

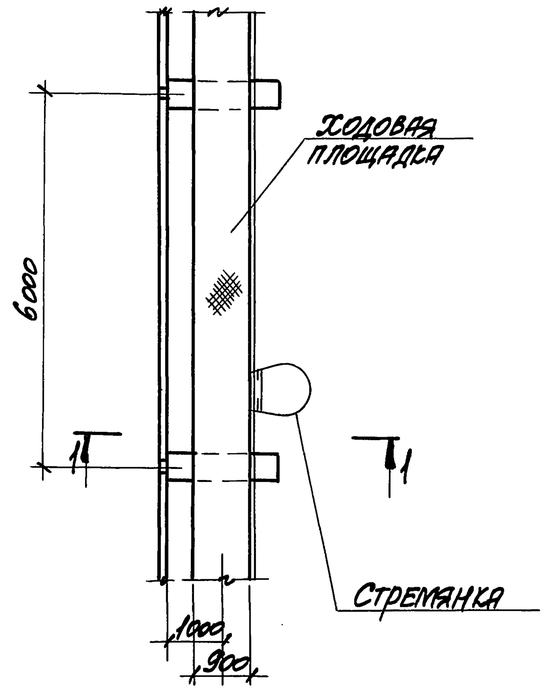

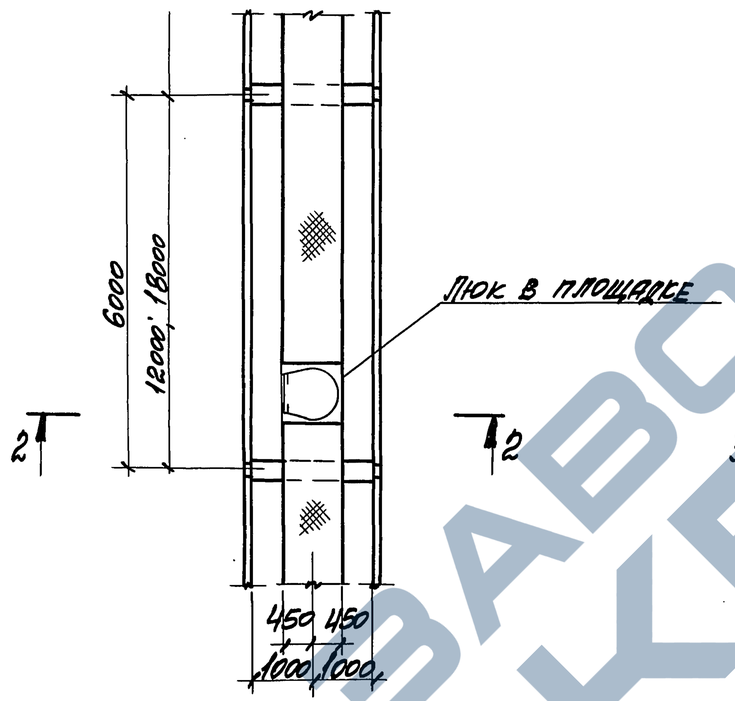

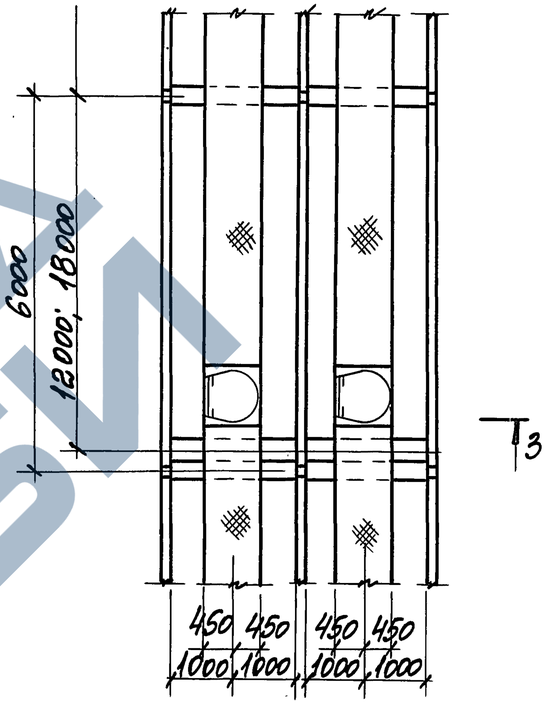

1-1

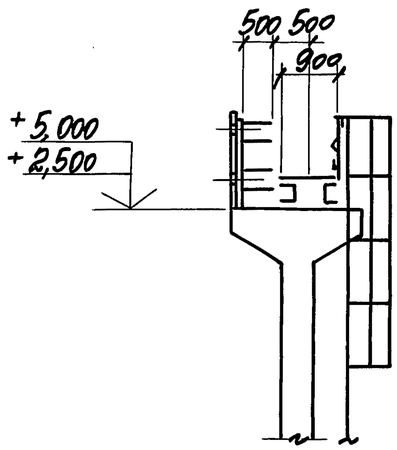

2-2

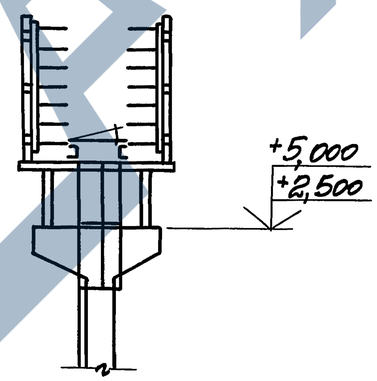

3-3

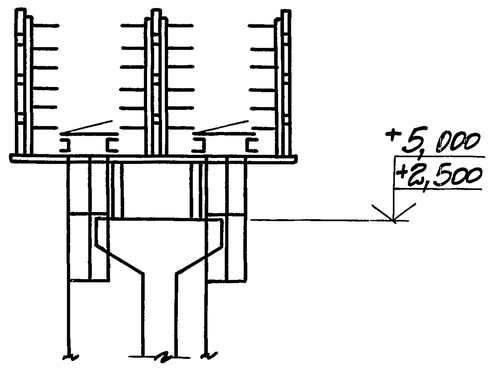

ГИП	Монин		9.12.93	3.016.1-17.93. 0-36			
Н. контр.	Зорин						
Гл. спец.	Зорин		9.12.93				
Зав. гр.	Шахновский			Подъем на эстакаду типа 1,2,3.	Стадия	Лист	Листов
					Р		1
Провер.	Шахновский				НПП „Нейтралб"		
Разраб.	Монин						

Инв. № подл. | Подпись и дата | Взам. инв. №

Верхний ярус

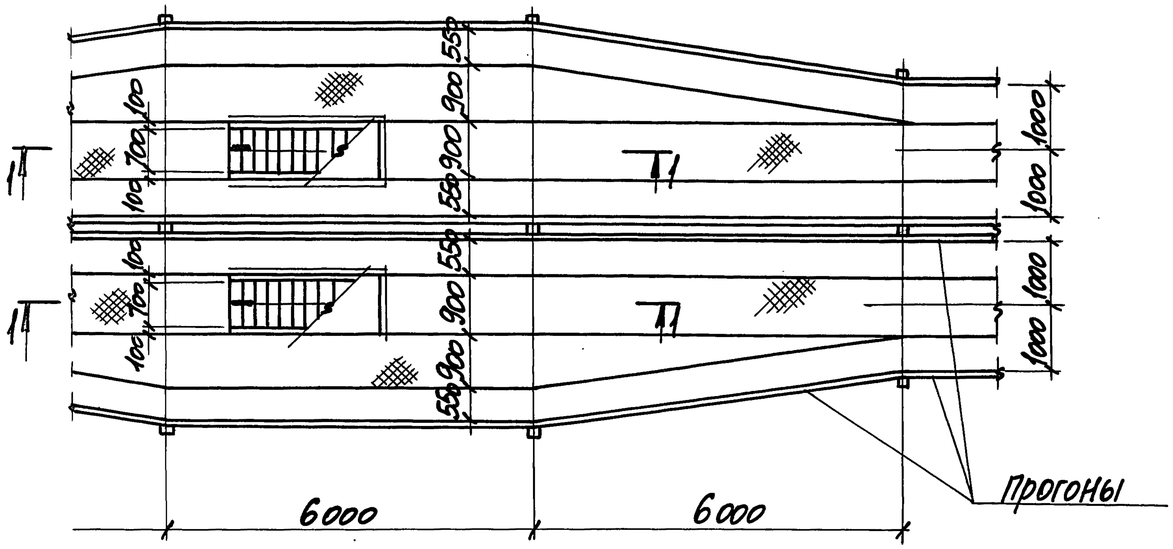

1-1

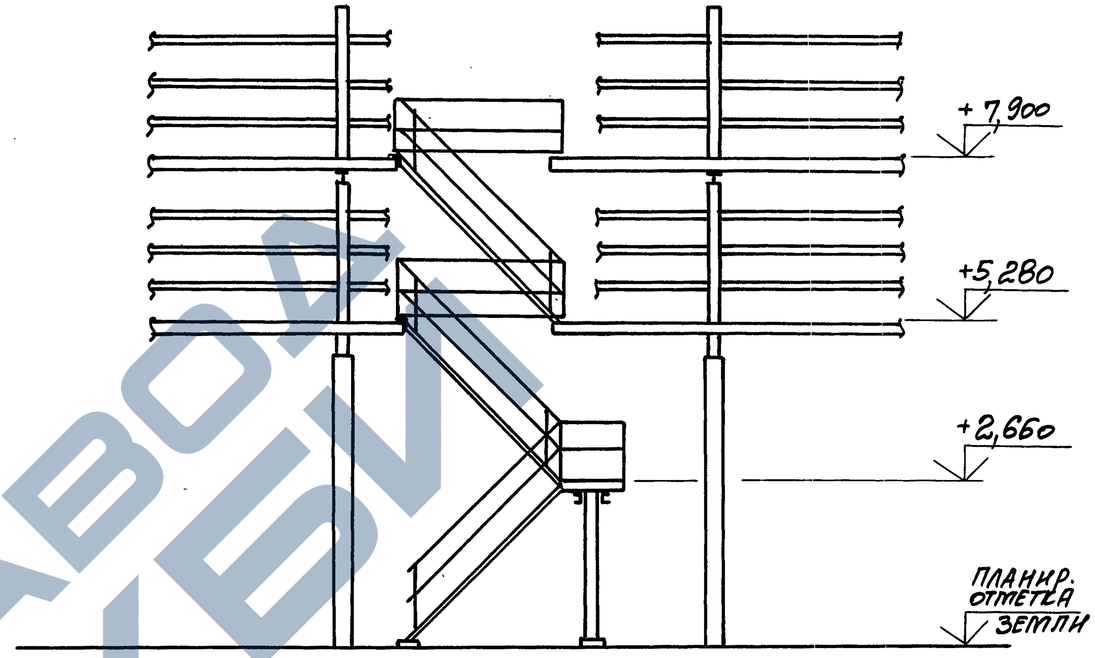

Нижний ярус

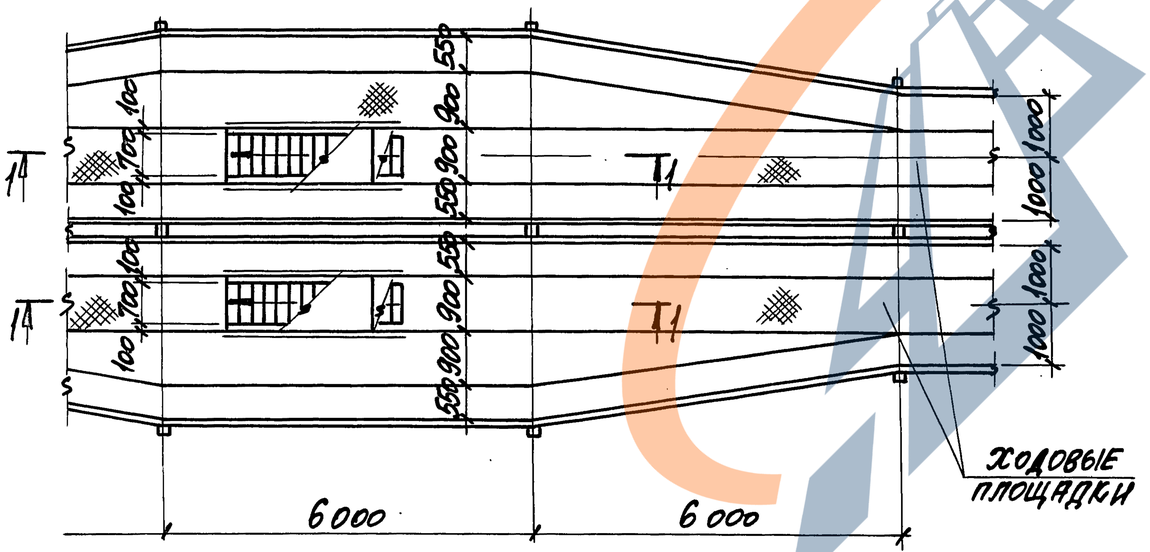

2-2

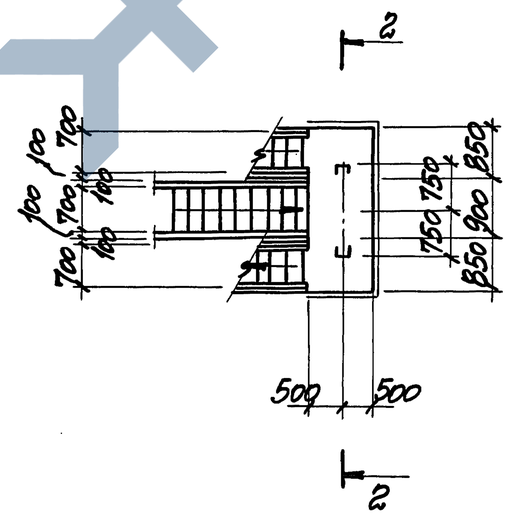

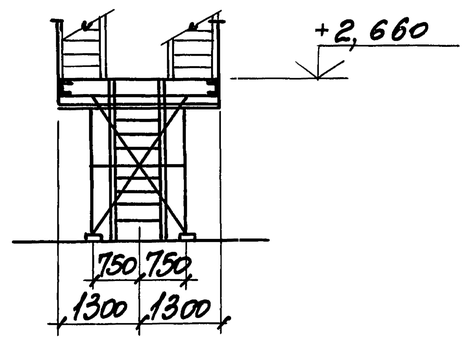

ГИП	Монин		9.12.9	3.016.1-17.93.0-37
Н. контр.	Зорин		9.12.9	
Гл. спец.	Зорин			Лестничный подъем на эстакаду типа 6
Зав. гр.	Шахновский			Стадия: Р; Лист: ; Листов: 1
Провер.	Шахновский			НПП „Нейтраль"
Разраб.	Монин			

Инв.№ подл. | Подпись и дата | Взам. инв.№

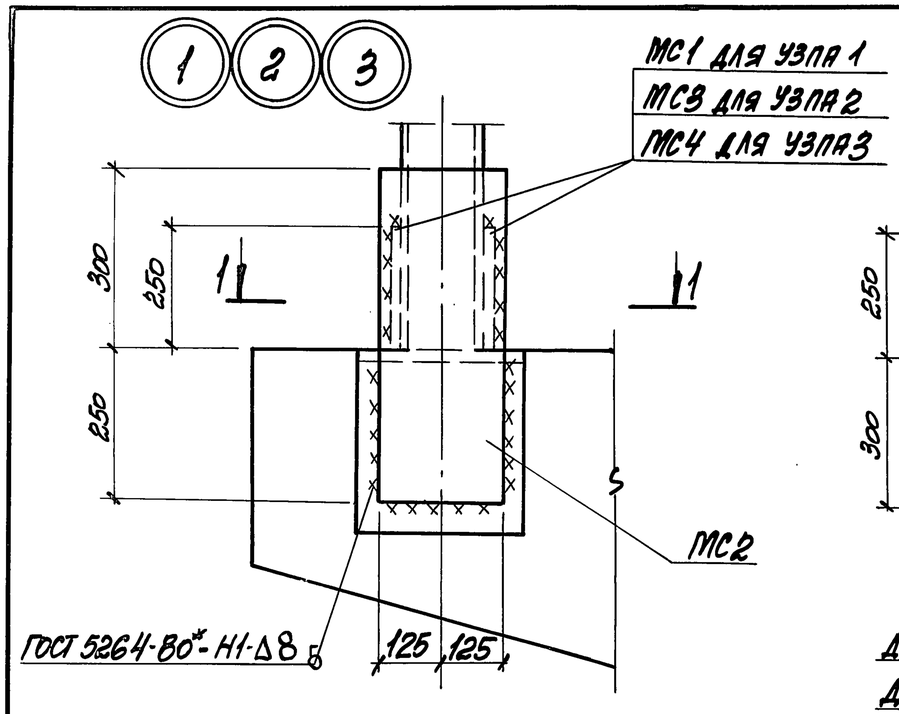

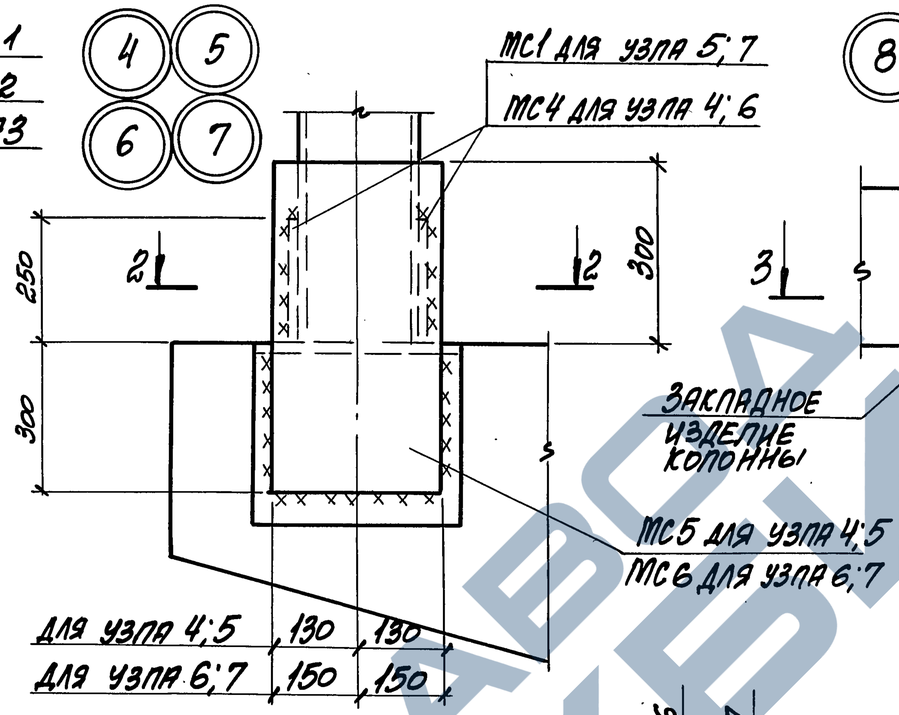

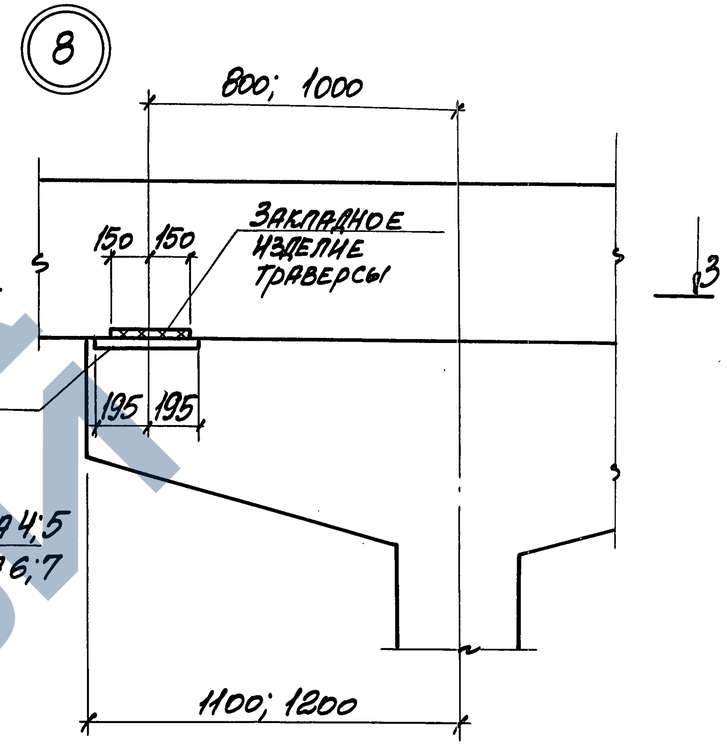

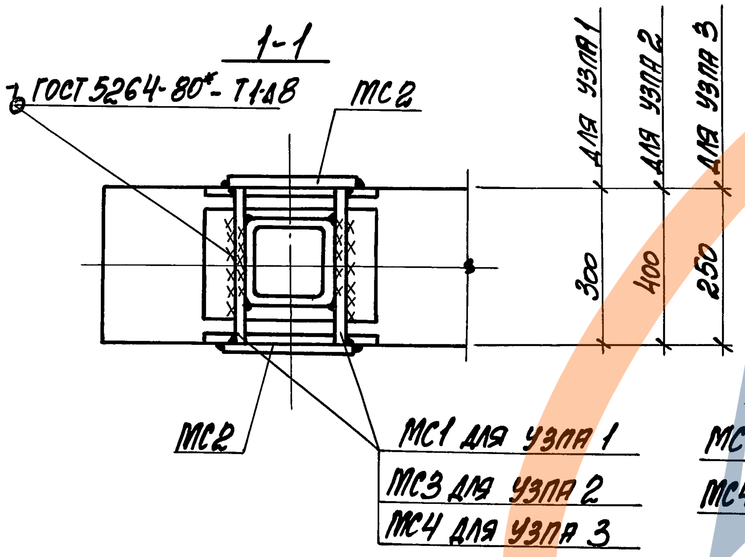

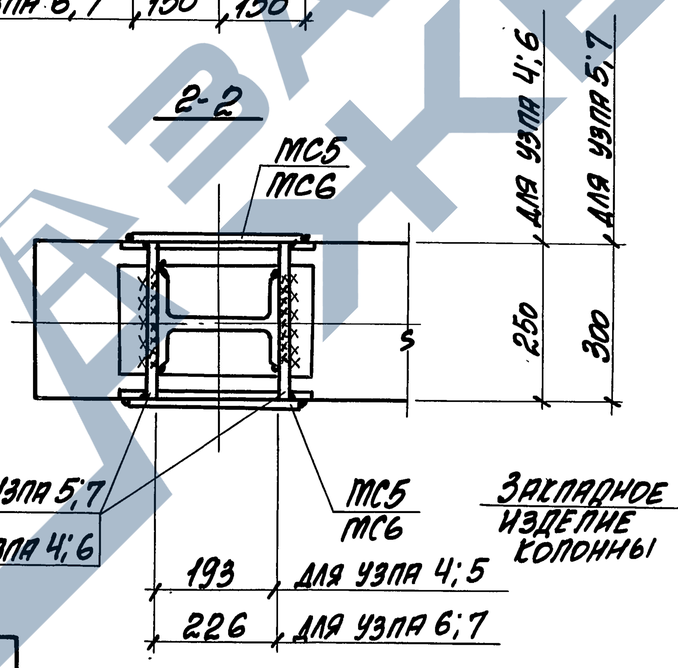

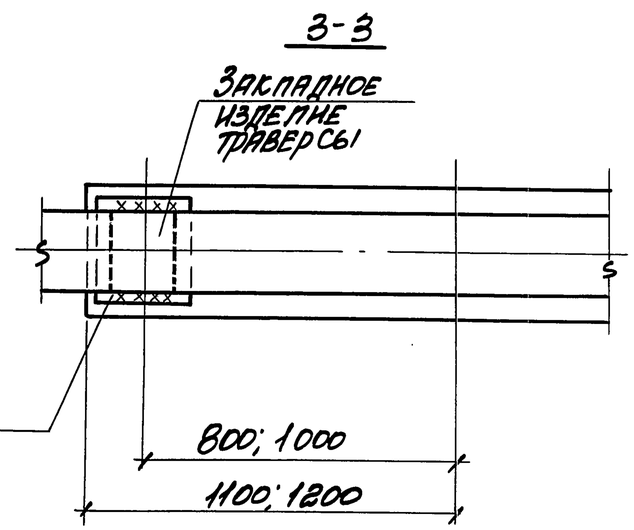

Марка соединительного изделия	Количество на узел							Обозначение
	1	2	3	4	5	6	7	
МС1	2				2		2	3.016.1-17.93.1-41
МС2	2	2	2					"
МС3		2						"
МС4			2	2		2		"
МС5				2	2			"
МС6						2	2	"

ГИП	Тонин		9.12.93
Н. контр.	Зорин		9.12.93
Гл. спец.	Зорин		
Зав. гр.	Шаповский		
Провер.	Шаповский		
Разраб.	Тонин		

3.016.1-17.93.0-38

Узел 1...8

Стадия	Лист	Листов
Р		1

НПП "Нейтрал6"

Инв. № подл. | Подпись и дата | Взам. инв. №

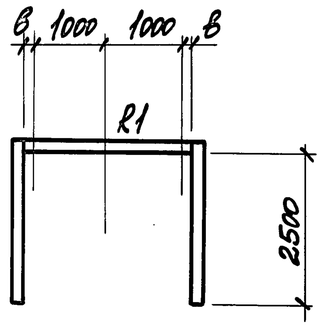

Марка	Элем.	Сечение: эскиз	Сечение: состав	Марка металла	Примеч.
R1	R1	1, 2, 2	1 I20Ш1 2	С245	

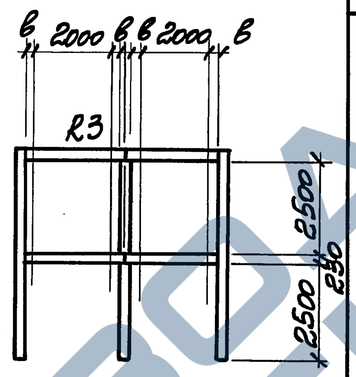

Марка	Элем.	Сечение: эскиз	Сечение: состав	Марка металла	Примеч.
R3	R3	1, 2, 2, 2, 2, 2, 2, 2, 2	1 I20Ш1 2 I23Ш1	С245	

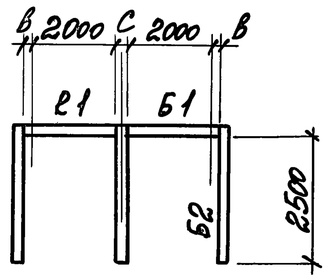

с - размер стойки рамки

Марка	Элем.	Сечение: эскиз	Сечение: состав	Марка металла	Примеч.
R2	R1	1, 2, 2	1 I20Ш1 2	С245	
	Б1	I	I 20 Ш1		
	Б2	I	I 20Ш1		

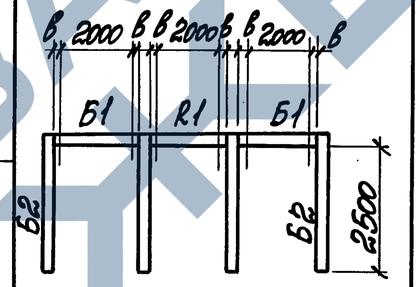

Марка	Элем.	Сечение: эскиз	Сечение: состав	Марка металла	Примеч.
R4	R1	1, 2, 2	1 I20Ш1 2 I20Ш1	С245	
	Б1	I	I 20Ш1		
	Б2	I	I 20Ш1		

в - ширина кабельного прогона

ГИП	Монин		9.12.93
Н. контр.	Зорин		8.12.93
Гл. спец.	Зорин		
Зав. гр.	Шахновский		
Провер.	Шахновский		
Разраб.	Монин		

3.016.1-17.93.0-39

Рамка R1... R4

Стадия	Лист	Листов
Р		1

НПП „Нейтрал6"

Взам. инв. № | Подпись и дата | Инв. № подл.

Вид профиля и ГОСТ		Марка металла и ГОСТ	Обозначение и размер профиля	Масса металла по маркам, кг			
				Рамки			
				R1	R2	R3	R4
1		2	3	4	5	6	7
Двутавры стальн. горячекатаные с параллельными гранями полок типа Ш по ГОСТ 26020-83	Широкополочные двутавры	С245 27772-88	I 20Ш1	236	385	142	543
			I 23Ш1			758	
		Итого:		236	385	900	543
Всего профиля:				236	385	900	543

ГИП	Монин		9.12.93
Н.контр.	Зорин		9.12.93
Гл.спец.	Зорин		
Зав.гр.	Шахновский		
Провер.	Шахновский		
Разраб.	Монин		9.12.93

3.016.1-17.93.0-40

Спецификация стали. Рамка R1... R4.

Стадия	Лист	Листов
Р		1

НПП „Нейтраль"

Инв.№ подл. | Подпись и дата | Взам.инв.№

Марка изделия	Поз. дет.	Наименование	Кол.	Масса 1 дет., кг	Масса изделия, кг
МС1	1	-10х250 ℓ=300	1	5,9	5,9
МС2	1	-10х250 ℓ=550	1	10,8	10,8
МС3	1	-10х250 ℓ=400	1	7,9	7,9
МС4	1	-10х250 ℓ=250	1	4,9	4,9
МС5	1	-10х260 ℓ=600	1	12,2	12,2
МС6	1	-10х300 ℓ=600	1	14,1	14,1

Сталь марки С245 по ГОСТ27772-88.
Прокат по ГОСТ 19903-74*.

ЗАВОД ЖБИ

ГИП	Монин		3.016.1-17.93.0-41
Н.контр.	Зорин		
Гл.спец.	Зорин		
Зав.гр.	Шахновский		Изделие соединительное МС1... МС6
Провер.	Шахновский		Стадия: Р; Лист: ; Листов: 1
Разраб.	Монин		НПП „Нейтраль"

Инв. № подл. | Подпись и дата | Взам. инв. №