https://zavodjbi.com/

ГОСКОМИТЕТ
ПО ГРАЖДАНСКОМУ
СТРОИТЕЛЬСТВУ
И АРХИТЕКТУРЕ
ПРИ ГОССТРОЕ СССР

ЦНИИЭП
ЖИЛИЩА

И
10.9-7

СЕРИЯ 85

КИРПИЧНЫЕ ДОМА И БЛОК-СЕКЦИИ С ПОПЕРЕЧНЫМИ НЕСУЩИМИ СТЕНАМИ

ЧАСТЬ 10. ИЗДЕЛИЯ ЗАВОДСКОГО ИЗГОТОВЛЕНИЯ

РАЗДЕЛ 10.9-7. АСБЕСТОЦЕМЕНТНЫЕ ПАНЕЛИ НАРУЖНЫХ СТЕН В ЛОДЖИЯХ ДЛЯ г. ЧЕРЕПОВЦА

ДОГОВОР 4761

https://zavodjbi.com/

NN пп	Наименование чертежей	NN лист	NN стр.
1	Обложка	—	1
2	Содержание альбома	1	2
3	Пояснительная записка	2,3	3,4
4	Навесная панель Н1л(п) Наружная сторона панели	4	5
5	Навесная панель Н1л(п). Каркас К1л(п)	5	6
6	Навесная панель Н1л(п) Внутренняя сторона панели. Спецификация.	6	7
7	Навесная панель Н2л(п). Наружная сторона панели.	7	8
8	Навесная панель Н2л(п) Каркас К2л(п)	8	9
9	Навесная панель Н2л(п) Внутренняя сторона панели. Спецификация	9	10
10	Навесная панель. Узел 1.	10	11
11	Навесная панель. Узел 2.	11	12
12	Навесная панель. Узел 3.	12	13
13	Навесная панель. Узел 4.	13	14
14	Навесная панель. Узел 5.	14	15
15	Навесная панель. Узел 6.	15	16
16	Навесная панель. Узел 7.	16	17
17	Навесная панель. Узел 7'.	17	18
18	Навесная панель. Узел 8.	18	19
19	Навесная панель. Узел 8'.	19	20
20	Навесная панель. Узел 9.	20	21
21	Навесная панель. Узел 9'.	21	22
22	Навесная панель. Узел 10.	22	23
23	Навесная панель. Узел 10'.	23	24
24	Навесная панель. Узел 11.	24	25
25	Навесная панель. Узел 12.	25	26
26	Узлы каркаса. Узел К-1.	26	27
27	Узлы каркаса. Узел К-2.	27	28
28	Узлы каркаса. Узел К-3.	28	29
29	Узлы каркаса. Узел К-4.	29	30
30	Узлы каркаса. Узел К-5.	30	31
31	Узлы каркаса. Узел К-6.	31	32
32	Узлы каркаса. Узел К-7.	32	33
33	Узлы каркаса. Узел К-8.	33	34
34	Узлы каркаса. Узел К-9.	34	35
35	Узлы каркаса. Узел К-10.	35	36
36	Навесные панели Сечения деревянных брусков.	36	37
37	Навесные панели Н1л(п), Н2л(п) Металлические изделия.	37	38
38	Навесные панели Н1л(п), Н2л(п). Спецификации материалов.	38	39
39	Навесная панель Н3л(п) Наружная сторона панели.	39	40
40	Навесная панель Н3л(п) Внутренняя сторона панели.	40	41
41	Навесная панель Н3л(п) Каркас К3л(п).	41	42
42	Навесная панель Н3л(п) Спецификация материалов	42	43

Согласовано

Дата | Инвент. № | Взамен

Гл. инженер проекта Кроньгоз | Гл. конструктор Цукерман

Гл. инженер проекта Стенькин | Гл. конструктор Стенькин | Проверил Самойлов | Гл. конструктор Цукерман

ЦНИИЭП жилища г. Москва

1978

Содержание альбома

Договор 4761

Часть 10 | Раздел 10.9-7

Лист 1

Рабочие чертежи асбесто-цементных панелей разработаны по договору № 4761 с трестом Череповецжилстрой и предназначены для применения в 9-этажных кирпичных домах, сблокированных из блок-секций серии 85, откорректированных с целью ~~ра~~ снижения расхода основных строительных материалов и стоимости строительства и выпускаемых с номерами /I (например, 85-012/I).

Асбесто-цементные панели устанавливаются в лоджиях с I по 9 этажи, причем в целях унификации и уменьшения количества типоразмеров, рекомендуется применять в застройке дома, сблокированные из блок-секций с вариантом фасада П, при этом все панели выполняются на одном каркасе длиной 6000 мм.

Асбесто-цементные панели состоят из деревянного каркаса, обшитого с обеих сторон на глухих участках листовыми материалами и заполненного эффективным несгораемым утеплителем.

_ Каркас панелей _ - составной из брусков древесины хвойных пород прямоугольного сечения 60х50 и 100х50 мм.

Древесина брусков должна удовлетворять требованиям действующих стандартов на лесоматериалы и требованиям, предъявляемым к пиломатериалам II категории. Влажность пиломатериалов должна быть не более 15 %. Бруски должны быть остроганы с четырех сторон. Отклонение размеров брусков после остружки не должно превышать -

по ширине ± I мм , по толщине ± 0.5 мм

Основные бруски по длине должны быть цельными.

Все элементы каркаса должны быть антисептированы.

Элементы каркаса соединяются между собой на клее холодного отверждения и оцинкованными гвоздями с шагом 300 мм, соединение основных горизонтальных брусков и стык осуществляется на оцинкованных шурупах.

_ Облицовка _ панелей выполняется из прессованных асбестоцементных листов толщиной 10 мм по ГОСТ 18124-72.

Отклонение размеров плоских листов не должно превышать -

по длине и ширине ± 2 мм, по разности диагоналей - 5 мм

Все листы должны иметь ровные кромки без заусенцев и околов.

Листы для наружной облицовки должны устанавливаться в панель отделанными - окрашенными кремний-органическими красителями, составами на основе ПВА, выполненными на белом цементе или со специальной фактурой.

_ Утеплитель _ в панелях принят из полужестких минераловатных плит на синтетической связке. Плиты утеплителя укладываются в два слоя вразбор между элементами каркаса и покрываются полиэтиленовой пленкой. Для фиксации утеплителя в проектном положении предусмотрены распорные деревянные планки.

_ Наружная обшивка _ из отделанных листов устанавливается с помощью специальных алюминиевых раскладок, укрепляемых на оцинкованных шурупах с потайной головкой по всему периметру листов.

Уплотнение в пазах алюминиевых раскладок выполняется полосами из упругого профилированного материала, например пенополиэтиленового жгута диаметром 12 мм.

_ Внутренняя обшивка _ выполняется из асбесто-цементных листов, устанавливаемых на пароизоляционный слой и прикрепляемых к каркасу оцинкованными шурупами.

Последовательность операций по изготовке материалов и сборке панелей определяется проектом технологии изготовления панелей.

Проектом предусмотрено изготовление панелей в двух вариантах -

СОГЛАСОВАНО												
СОГЛАСОВАНО												
ИНВ. № ПОДЛ	Рук. маст. №10		Эпельбаум	Ст. техник		Королькова			1978	Пояснительная записка	Договор 4761 р 10 9-7	Лист 2
	Гл. инж. маст		Самойлов	Проверил		Цукерман					ЦНИИЭП жилища г Москва	
	Гл. констр.		Цукерман									

ЗАВОД ЖБИ

со спаренными и раздельными переплетами/ узлы I·2'.. и I,2../

Так как на ДОКе в Череповце оконные и дверные балконные блоки выпускаются без стекол, проектом ~~рб~~ не предусматриваются монтажные петли, перемещение панелей в цеху, транспортировка и монтаж должны осуществляться при помощи специальной траверсы с мягкими стропами из обрезков конвеерной или транспортерной ленты шириной не менее 300 мм со строповкой за верхнюю часть оконных проемов ближе к крайним стойкам.

При изготовлении панелей, приемке, хранении и транспортировке руководствоваться требованиями и указаниями ГОСТ 18128-72.

Для фасада I	Для фасада II
85-012/1 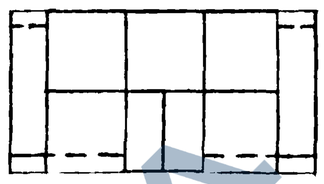	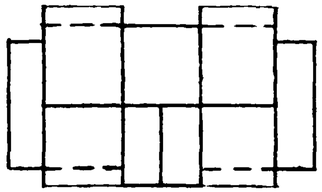
85-013/1	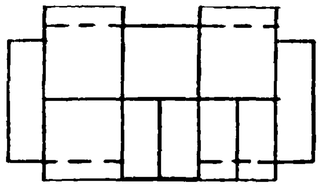
85-016/1 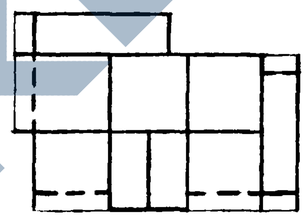	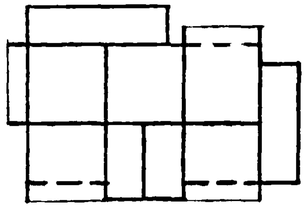
85-023/1 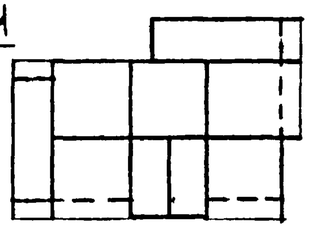	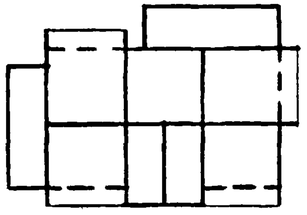
85-017/1 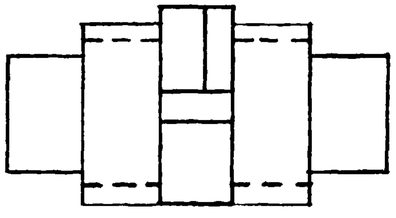	Примечание: На схемах пунктиром показаны лоджии со стенами из асбестоцементных панелей

Рук.маст.№10		Эпельбаум	Ст.техник		Королькова				1978	Пояснительная записка	Договор 4761 р 10 9-7
Гл.инж.маст		Самойлов	Проверил		Цукерман						ЦНИИЭП жилища г. Москва
Гл.констр.		Цукерман									Лист 3

Согласовано

Согласовано

Инв № подл.

https://zavodjbi.com/

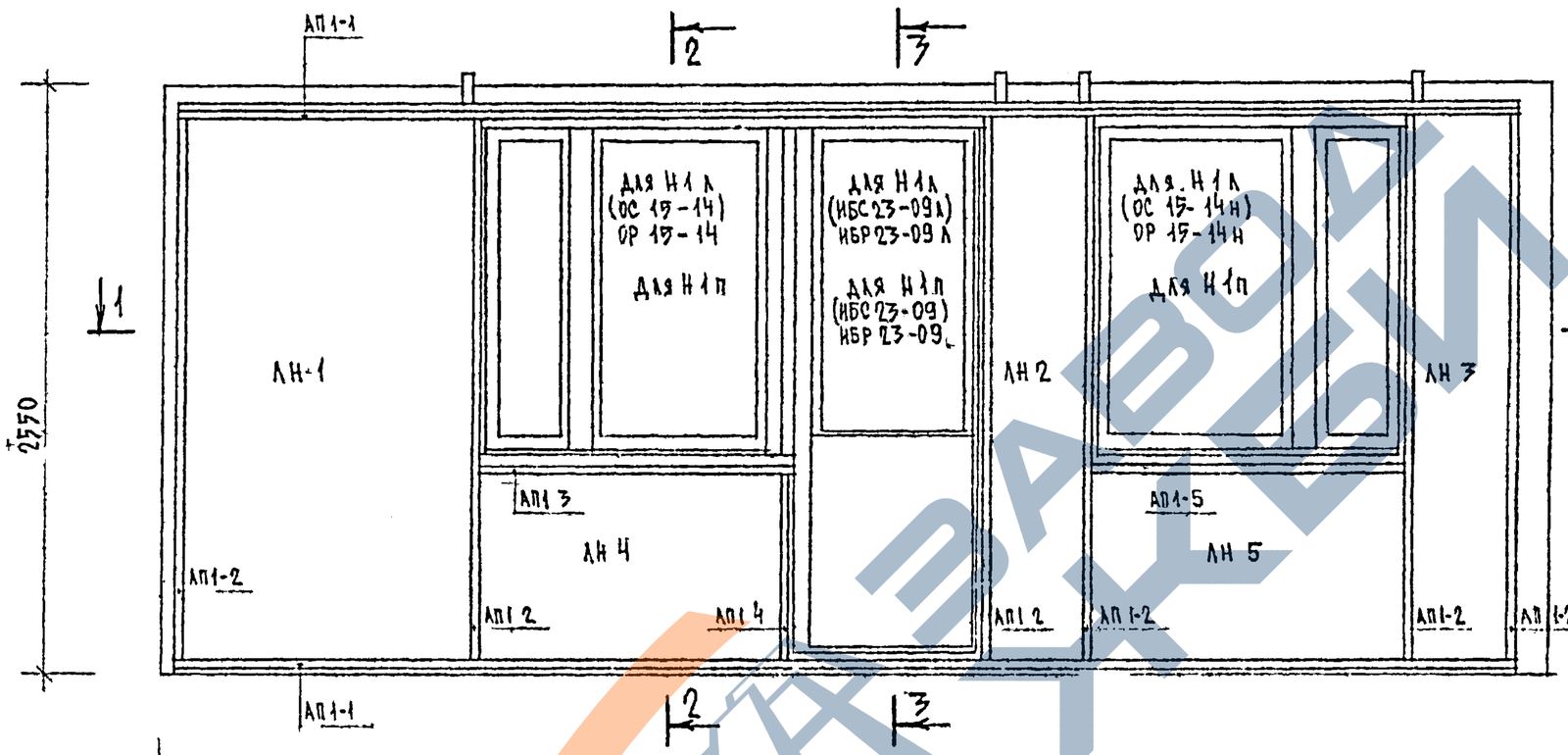

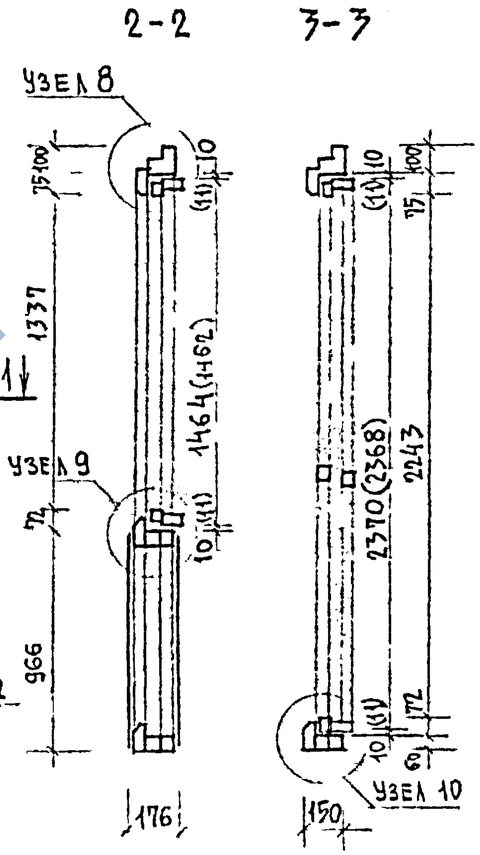

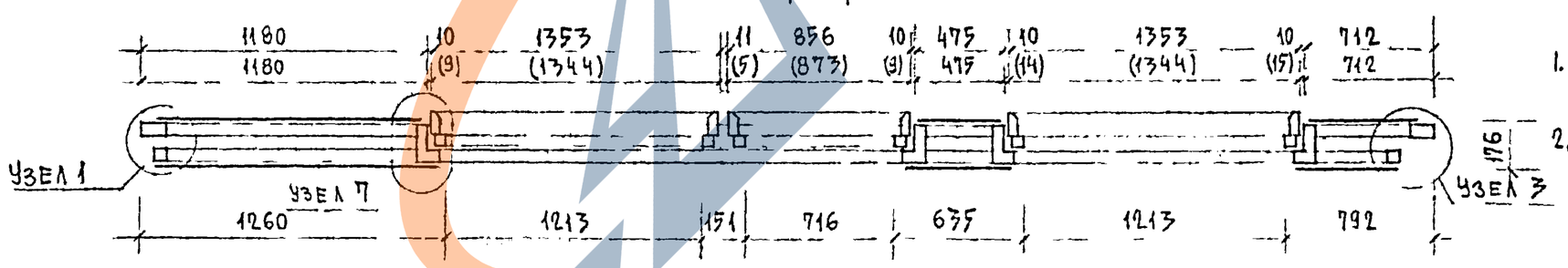

Примечания

1. Узлы см листы 10, 16 – 23.
2. Размеры в скобках даны для окон и дверей со спаренной столяркой.
3. Спецификацию материалов см. лист 38.
4. Панель с индексом „Л" левая, с индексом „П" правая.
5. Схему расположения оконных и дверных блоков см. лист 6

ЦНИИЭП жилища г. Москва	1978	Навесная панель Н1Л, (Н1П). Наружная сторона панели	Договор 4761	Часть 10	Раздел 10.9-7	Лист 4

Согласовано

Дата | Инвент. № | Взамен

Гл. инж. мастер. Зуев | Гл. конструктор Дукерман | Гл. инженер Максимов | Гл. инженер проекта Дукерман | Гл. технолог Розенталь | Гл. специалист Дюмахов | Гл. конструктор Суперман | Гл. инженер Максимов

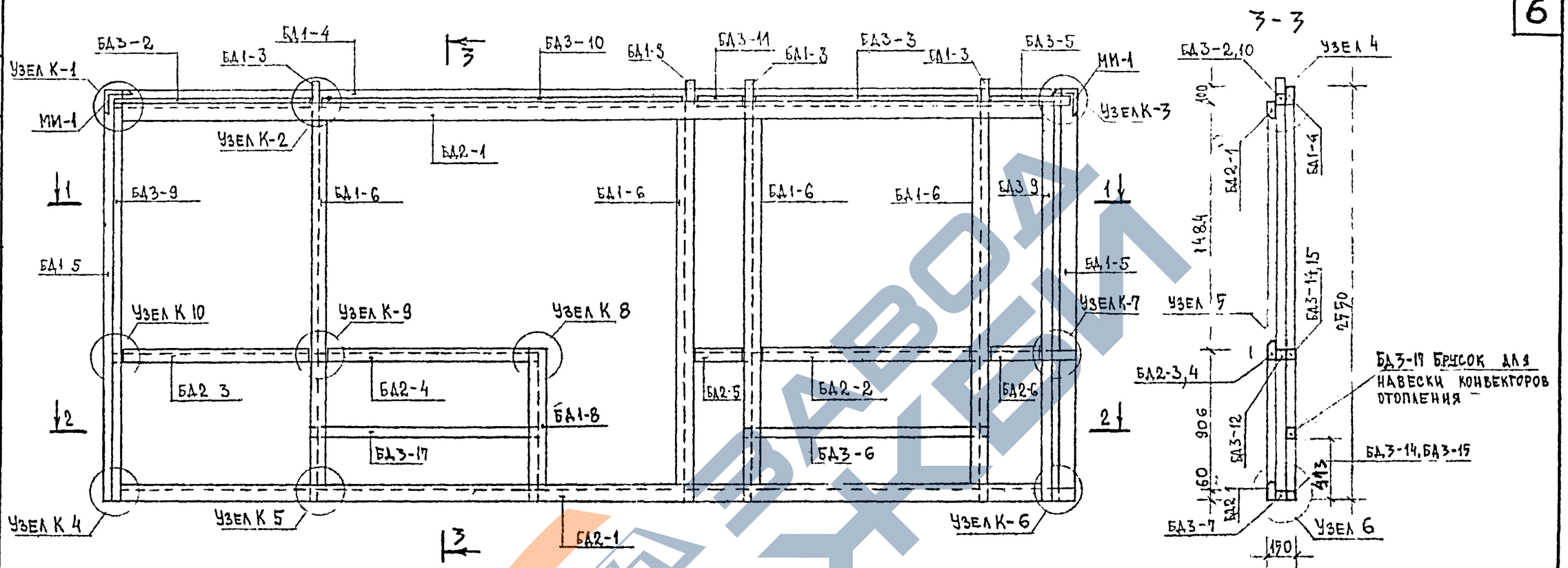

Примечания

1. Узлы см. листы 26-35
2. Спецификацию материалов см. лист 38.
3. Сечения деревянных брусков см. лист 36
4. Закладную деталь МИ-1 см. лист 37.

Согласовано	Дата	Инвент. №	Взамен
Гл. инж. проекта	Королькова		
Гл. инж. мастер.	Шкерман		
Гл. конструктор	Шкерман		
Гл. инженер	Максименко		
Нач. отдела	Ивченко		
Нач. мастер.	Шкерман		
Гл. инж.	Шкерман		
Гл. инж.	Максименко		
Проверил	Чиковлов		
Нач. отдела	Ивченко		
Гл. инж.	Шкерман		
Гл. инж.	Максименко		

ЦНИИЭП жилища г. Москва

1978

Навесная панель Н1 л(п)
Каркас К1 л(п)

Договор 4761

Часть 10 | Раздел 1097 | Лист 5

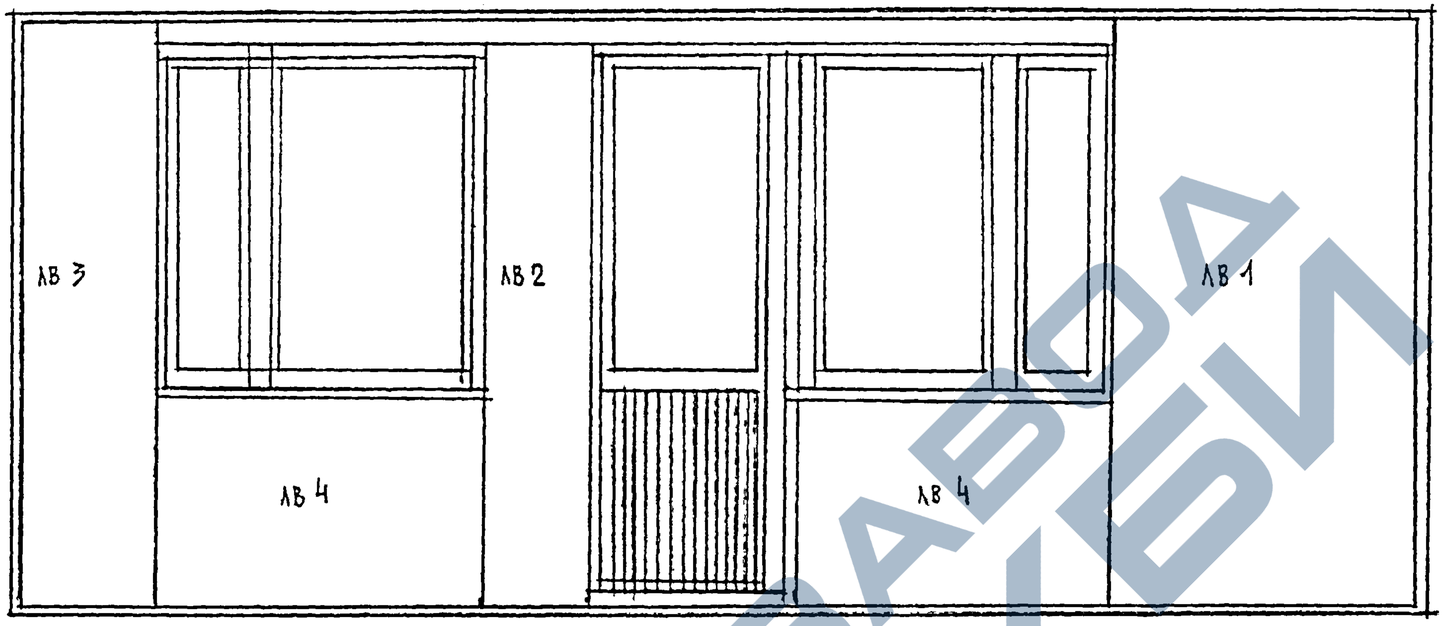

Схемы расположения окон и балконных дверей
(вид с наружной стороны панели)

Н 1 л

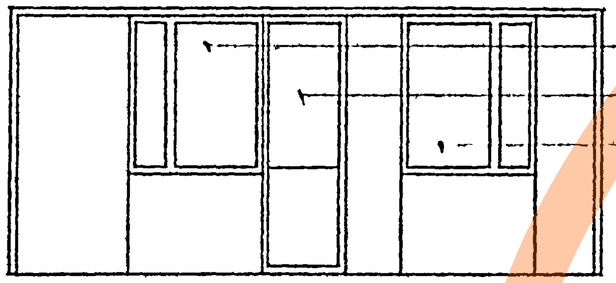

(ОС 15 14) ОР15-14
(ИБС 23-09 л) ИБР. 23-09л
(ОС15-14 н) ОР15-14 н

Н 1 п

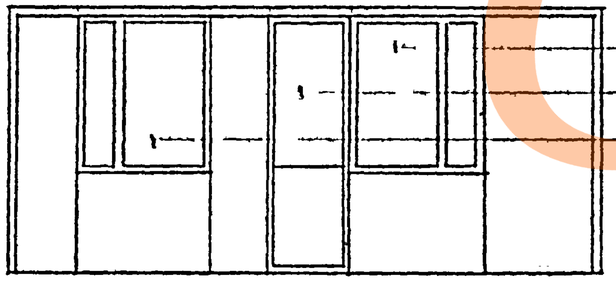

(ОС 15-14н) ОР15-14 н
(ИБС 23-09) ИБР 23-09
(ОС 15-14) ОР15,14

Выборка материалов на панель

Наименование		Кол-во	Вес кг
Асбестоцементные листы	м²	17.7	300.9
Древесина хвойных пород	м³	0.4	240.0
Утеплитель	м³	1.2	120.0
Алюминиевые профили	кг	10.0	10.0
Уплотняющие прокладки	п.м	50.0	—
Шурупы 5×50	кг	1.3	1.3
Шурупы 3×30	кг	0.4	0.4
Гвозди 4×100	кг	1.0	1.0
Оконный блок ОС 15-14 (ОР 15-14)	шт	2	—
Дверной блок ИБС 23-09 (ИБР 23-09)	шт	1	—
Справочный вес панели		—	970 кг

1978	Навесная панель Н 1 л (п) Внутренняя сторона панели. Спецификация	Договор 4761	Часть 10 / Раздел 10.9-7 / Лист 6

ЦНИИЭП жилища г. Москва

Рук. мастерской		Согласовано	Дата
Гл. инженер		Инвент. №	
Гл. конструктор		Взамен	
Гл. инженер	Шукерман		
Гл. архитектор	Каролькова		
Гл. технолог	Шукерман		
Гл. конструктор	Максимова		
Гл. инженер	Самойлов		
Гл. инженер	Шукерман		
Гл. инженер	Шукерман		

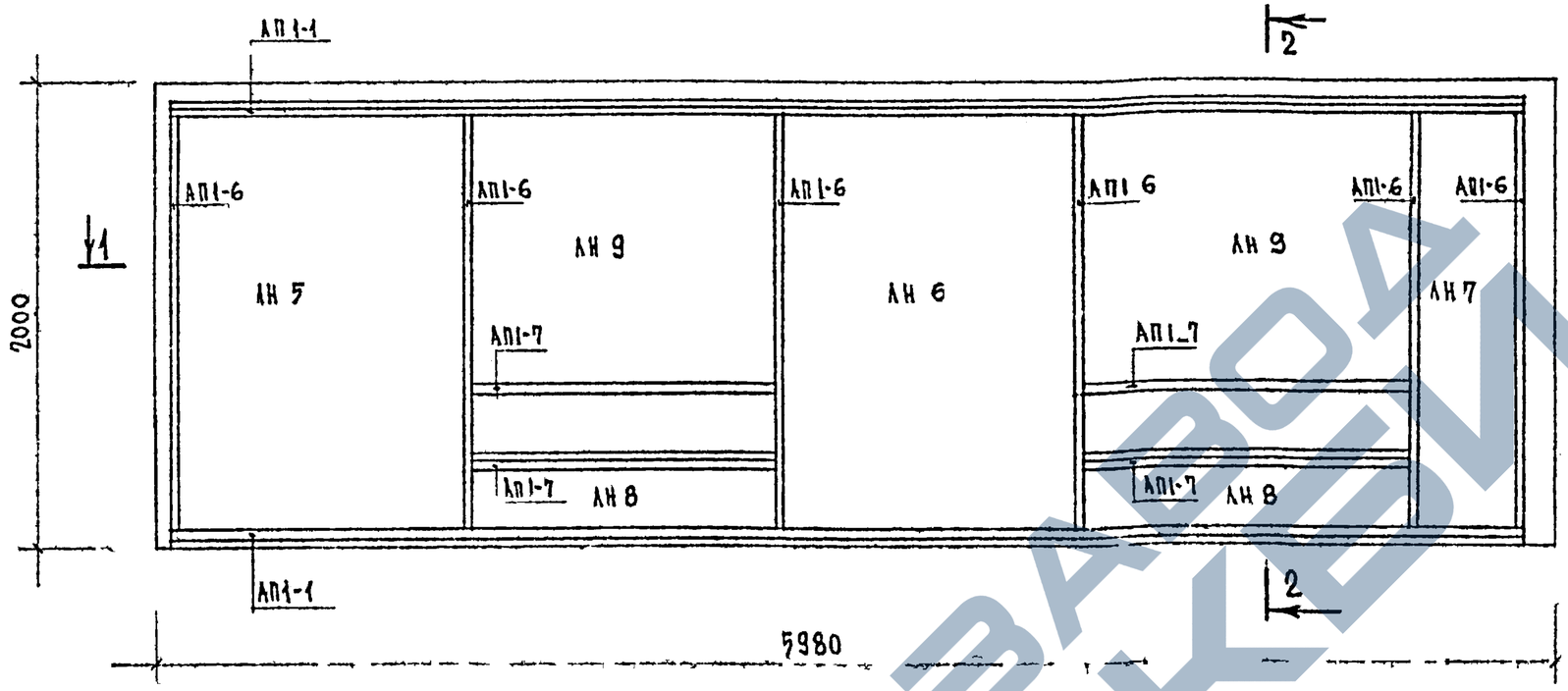

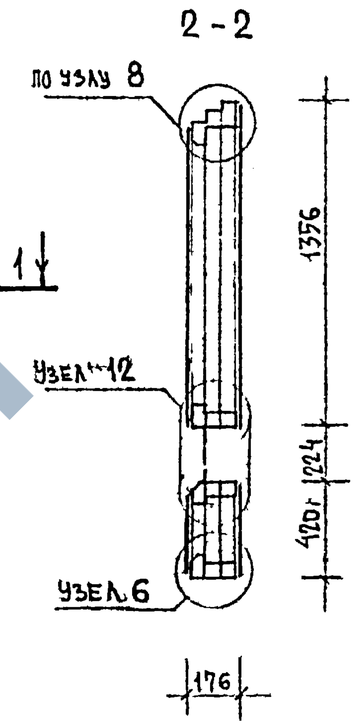

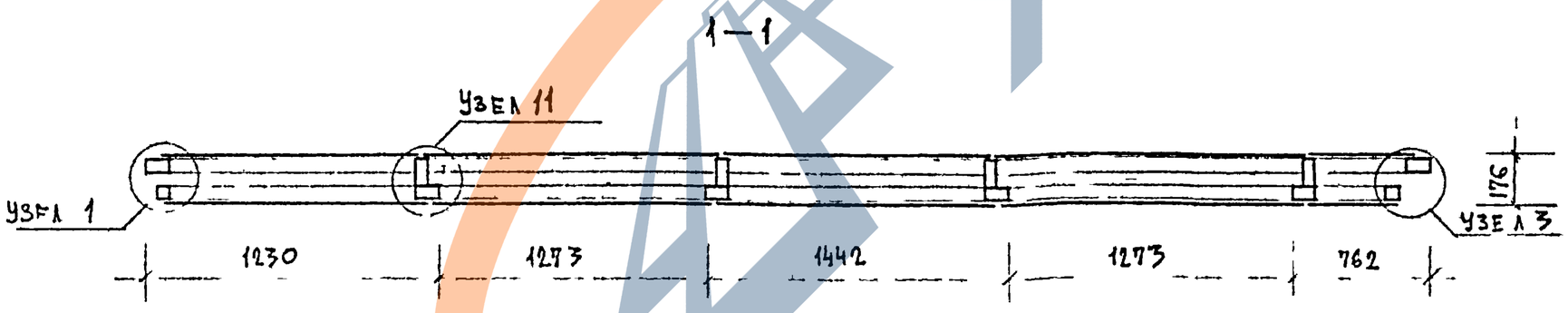

Примечания

1. Узлы см. листы 10, 12, 15, 18, 24, 25.
2. Спецификацию материалов см. лист 38.

1978	Навесная панель Н2л(п) Наружная сторона панели	Договор 4761	часть 10 / раздел 10.9-7	лист 7

ЦНИИЭП жилища г. Москва

Согласовано

Дата | Инвент. № | Взамен

Гл. инж. проекта Корешкова | Гл. инж. мастер. Цукерман | Ст. техник Кодолов | Зав. альбом. Смойлов | Проверил Цукерман | Гл. констр. Кудр | Гл. инженер Макиченко

https://zavodjbi.com/

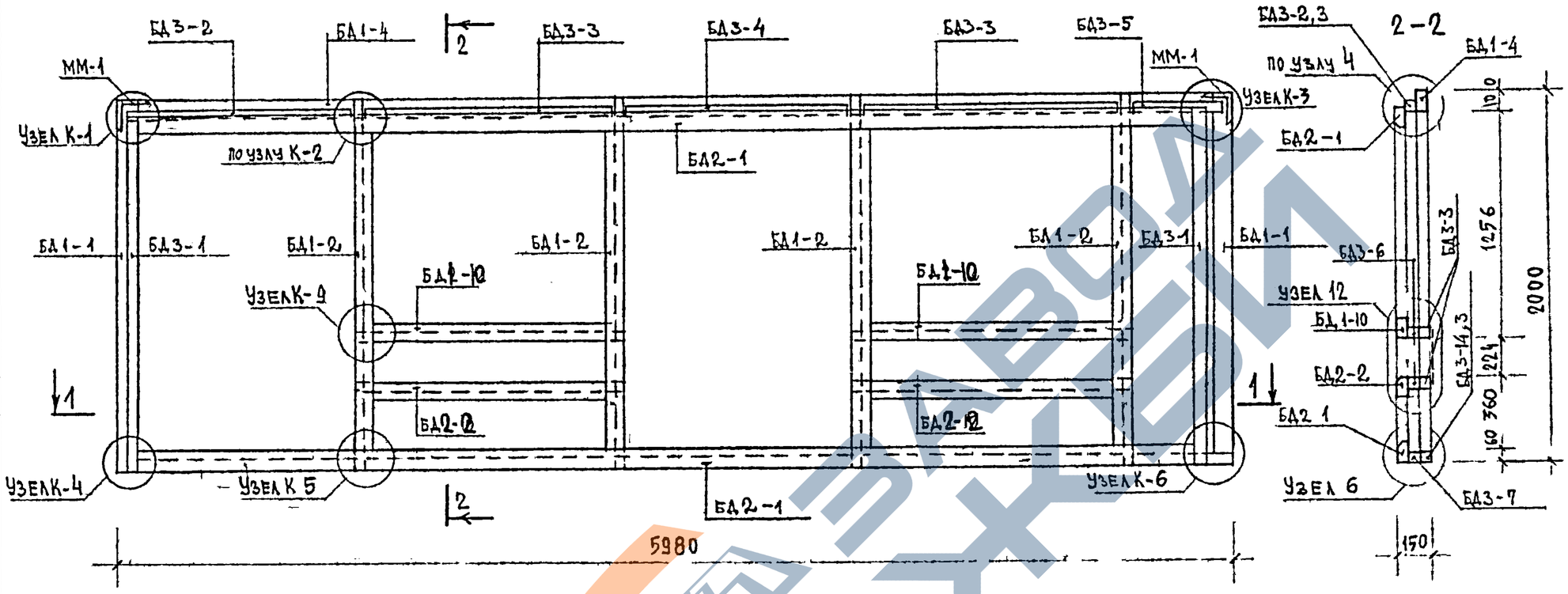

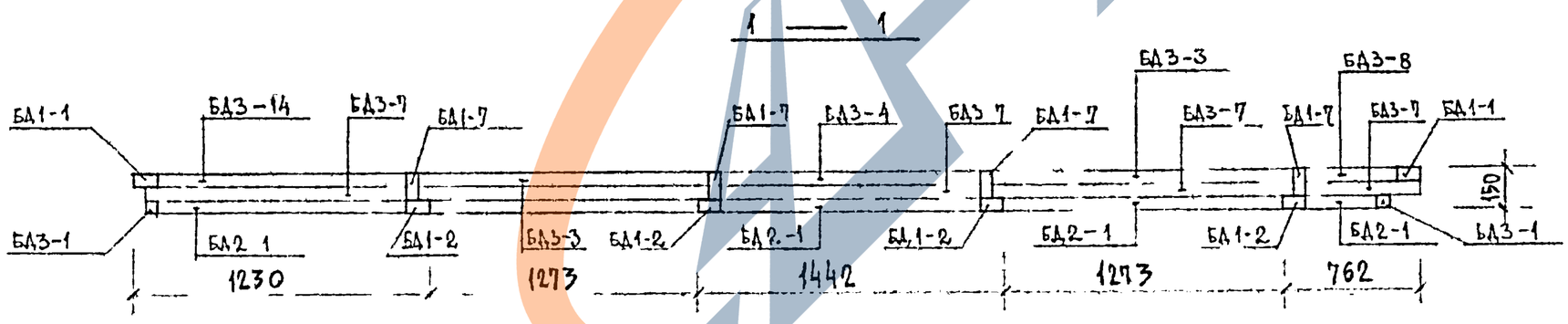

Примечания

1. Узлы см. лист 25–31, 34
2. Спецификацию материалов см. лист 38.
3. Сечения деревянных брусков см. лист 36.
4. Закладную деталь ММ-1 см. лист 38.

Согласовано			
Дата	Инвент.	№	взамен
Кирольова	Цукерман		
Гл.инж.мастер	Гл.конструктор	Ст.инженер	
Рук.мастерс	Гл.инж.мастер	Гл.конструктор	Ст.инженер
Степанов	Самойлов	Цукерман	Максименко
Ст.техник	Проверил		

ЦНИИЭП жилища г. Москва

1978

НАВЕСНАЯ ПАНЕЛЬ Н2л (п)
КАРКАС К2л (п)

Договор 4761

часть 10 | раздел 10.9-7

лист 8

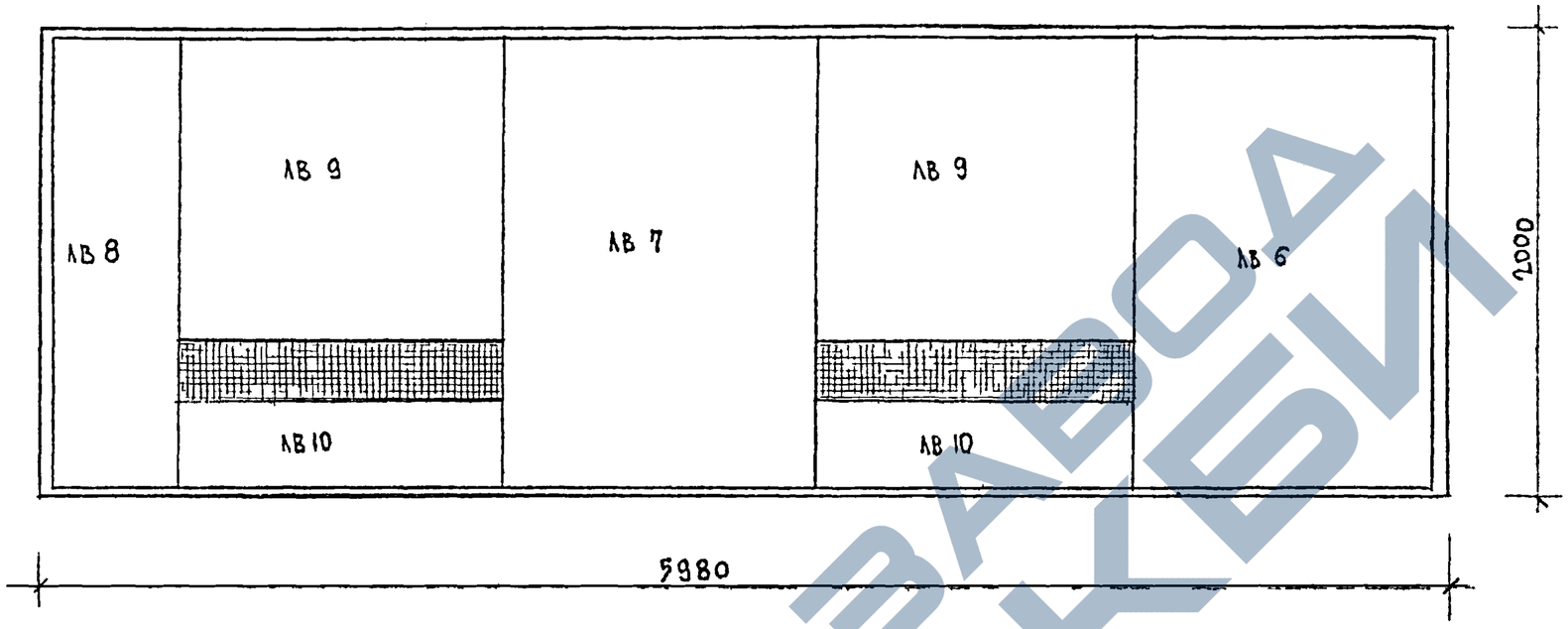

ВЫБОРКА МАТЕРИАЛОВ НА ПАНЕЛЬ			
НАИМЕНОВАНИЕ		К-ВО	ВЕС, КГ
АСБЕСТОЦЕМЕНТНЫЕ ЛИСТЫ	$м^2$	22,1	375,7
ДРЕВЕСИНА ХВОЙНЫХ ПОРОД	$м^3$	0,35	210,0
УТЕПЛИТЕЛЬ	$м^3$	1,00	100,0
АЛЮМИНИЕВЫЕ ПРОФИЛИ	КГ	8,00	8,00
УПЛОТНЯЮЩИЕ ПРОКЛАДКИ	ПМ	43,0	—
ШУРУПЫ 5×50	КГ	1,1	1,1
ШУРУПЫ 3×30	КГ	0,3	0,3
ГВОЗДИ 4×100	КГ	0,8	0,8
МЕТАЛЛИЧЕСКАЯ СЕТКА 200×100×190	КГ	2,0	2,0
ЗАКЛАДНЫЕ ДЕТАЛИ	КГ	3,0	3,0
СПРАВОЧНЫЙ ВЕС ПАНЕЛИ		—	700 КГ

$V = 1.79\ м^3$

Дата	Инвент. №	Взамен

согласовано

Рук. мастер.	Гельфман	
Гл. инж. мастер.	Самолов	
Гл. конструктор	Шкерман	
Гл. инженер	Макаревич	
Гл. инж. проекта	Кроль	
Гл. инж.	Шкерман	
Гл. техник	Кроль	
Проверил		
Нормоконтр.		
Инженер		

ЦНИИЭП жилища г. МОСКВА

1978

НАВЕСНАЯ ПАНЕЛЬ Н2Л (П)

ВНУТРЕНЯЯ СТОРОНА ПАНЕЛИ СПЕЦИФИКАЦИЯ

ДОГОВОР 4761

часть 10 | раздел 10.9-7 | лист 9

https://zavodjbi.com/
ЗАВОД ЖБИ

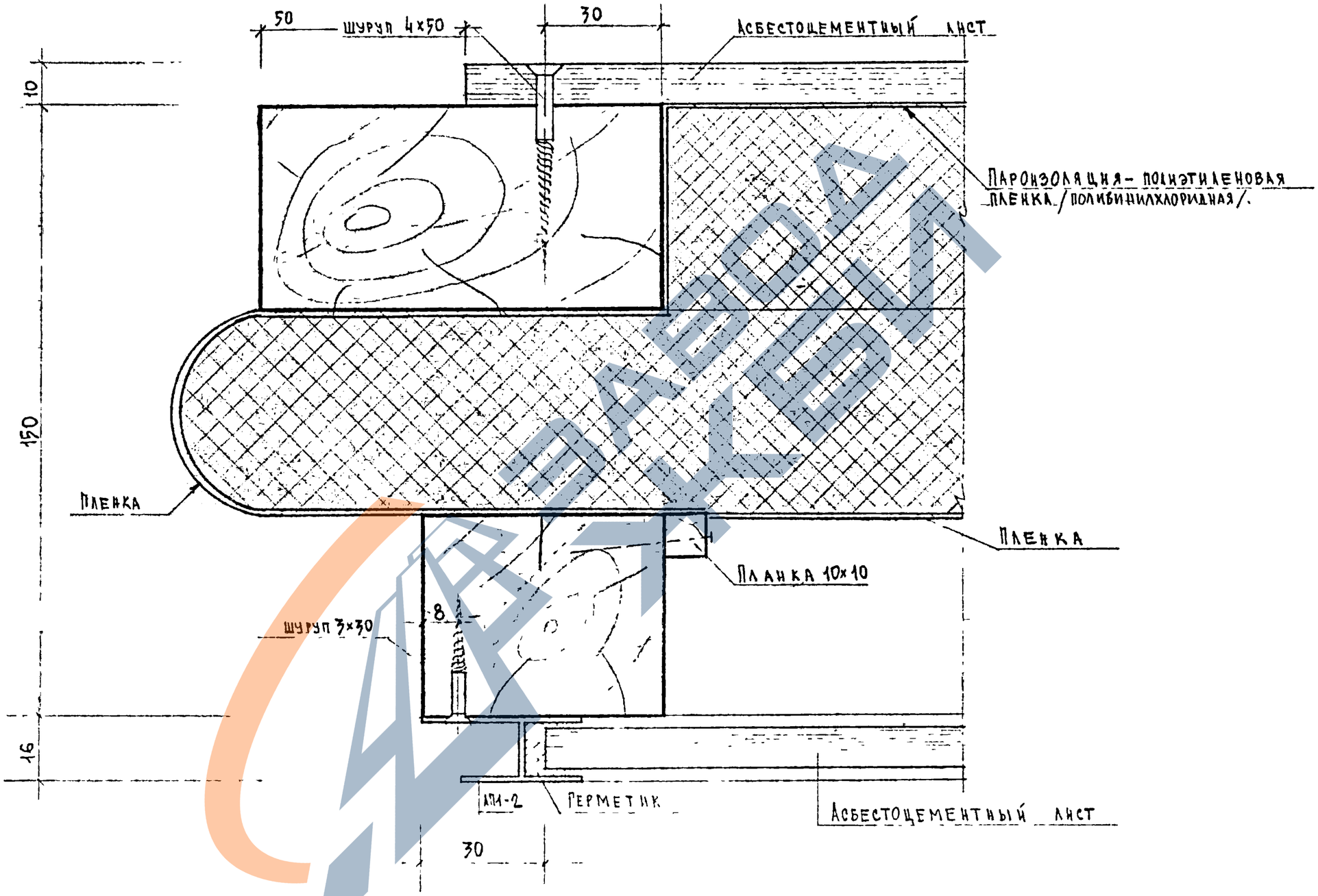

Согласовано	Дата	Инвент. №	Взамен
Гл. инж. отд.	Королькова		
Ст. техник	Цукерман		
Проверил	Самойлов		
Гл. конструктор	Шейнбаум		
Ст. инженер	Цукерман		
Рук. отд.	Макаренко		

ЦНИИЭП жилища г. Москва

1978

НАВЕСНАЯ ПАНЕЛЬ
УЗЕЛ 1

Договор 4761

Часть 10 | Раздел 10.9-7

Лист 10

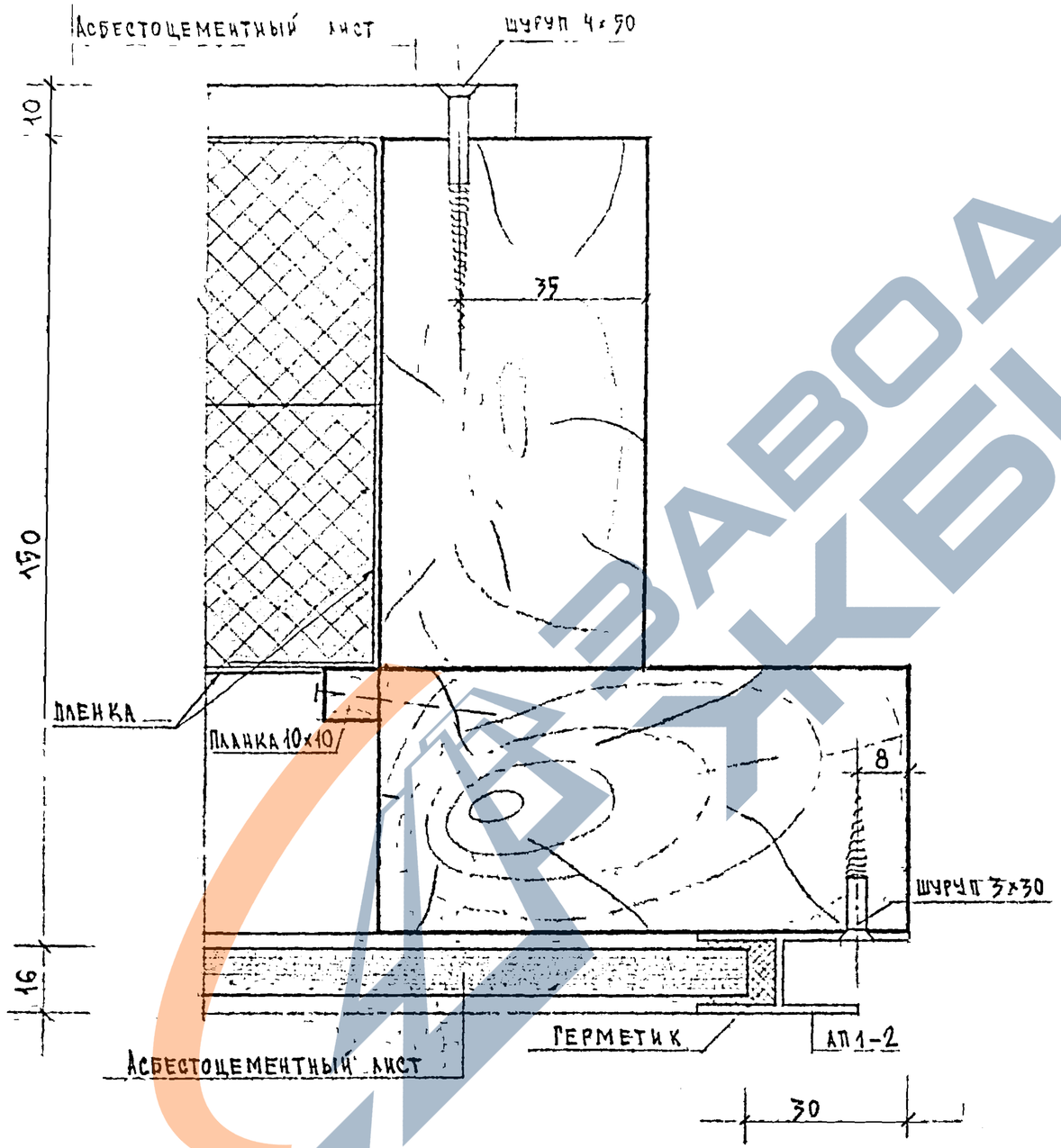

Согласовано		Дата	
		Инвент №	
		Взамен	
Гл. инж. проекта	Корнеева		
Гл. инженер	Шукейман		
Гл. конструктор	Шукейман		
Гл. инженер	Шукейман		
Гл. инженер	Шукейман		
Гл. инженер

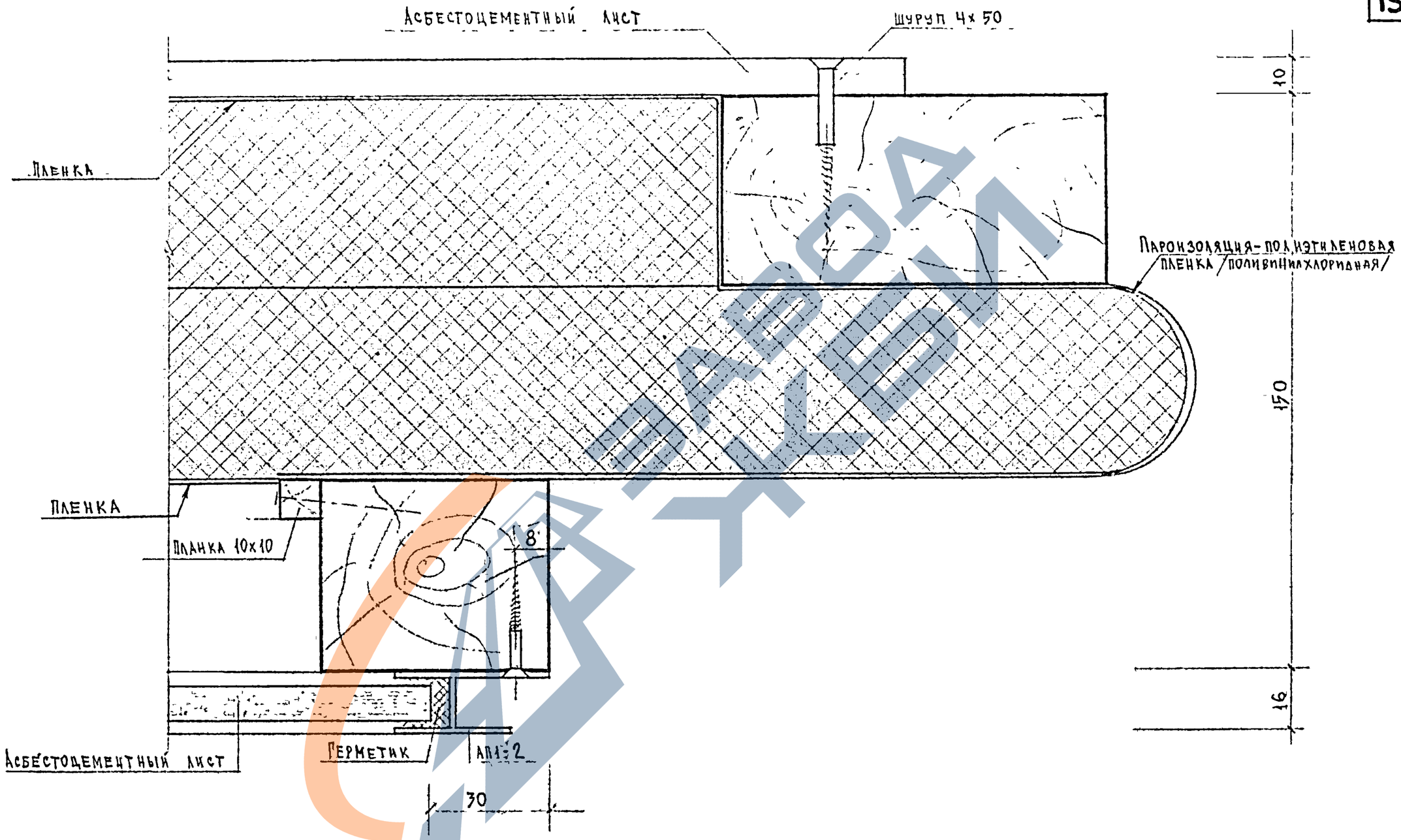

Согласовано	Дата	Инвент №	Взамен
Гл. инж. проекта	Шкерман		
Нач. отдела			
Ст. техник	Корнева		
Гл. конструктор	Проверил	Самойлов	Проверил
Гл. инженер проекта		Шкерман	Шкерман
Гл. инженер		Никиенко	Никиенко

ЦНИИЭП жилища г. Москва

1978

Навесная панель
Узел 3

Договор 4761

Часть 10 | Раздел 10.9-7

Лист 12

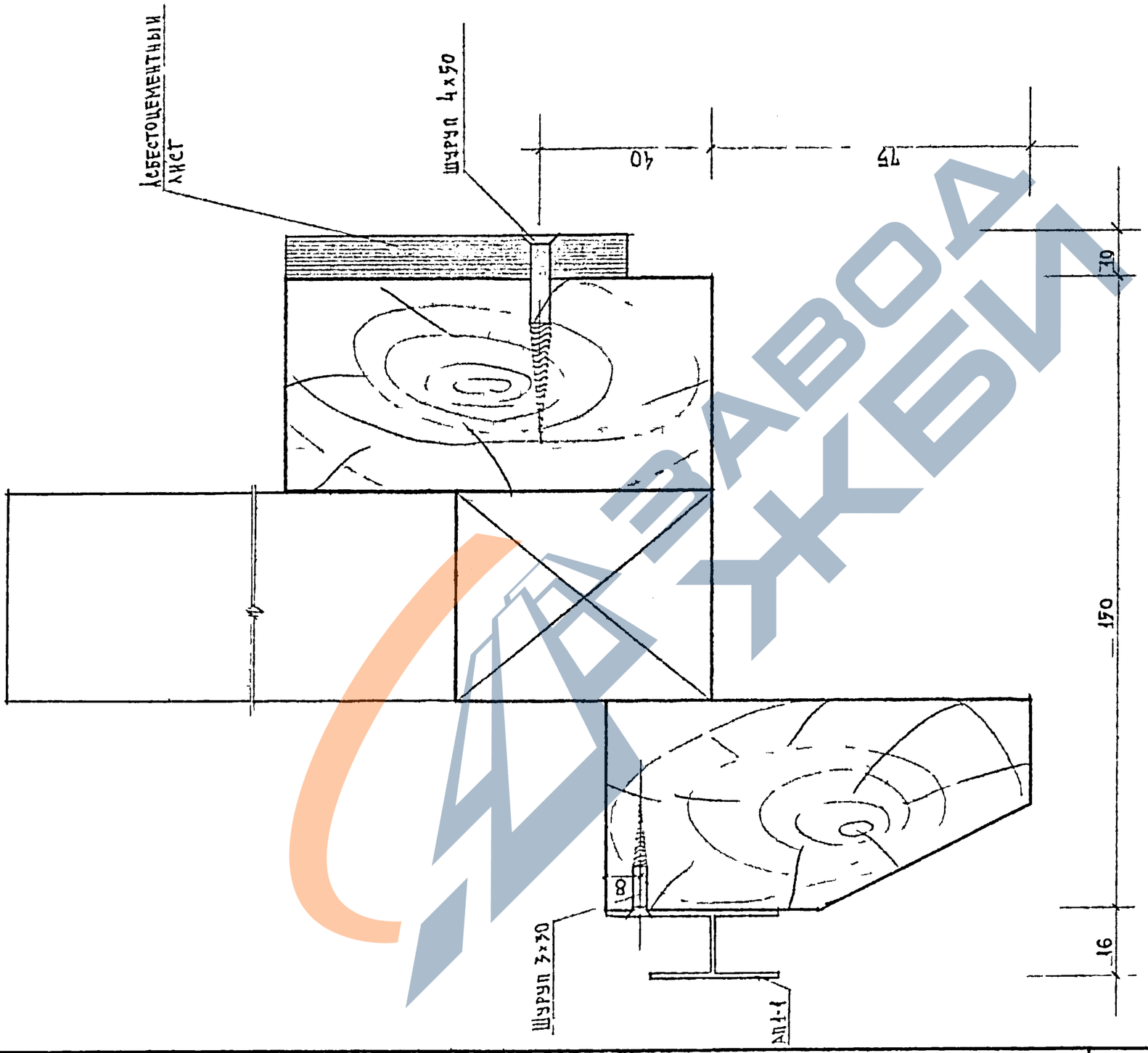

ЦНИИЭП жилища г. Москва					
Зав. мастерской	Королькова	Гл. инженер проекта	Ананьев	Гл. техник	Королькова
Гл. инж. мастерс.	Ачкасов	Инженер	Дженерман	Проверил	Дженерман
Архитектор	Дженерман				
Ст. инженер	Макаренко				

СОГЛАСОВАНО

ДАТА

ИНВЕНТ N

ВЗАМЕН

1978

НАВЕСНАЯ ПАНЕЛЬ
УЗЕЛ 4

ДОГОВОР 4761

ЧАСТЬ 10

РАЗДЕЛ 10.9-7

ЛИСТ 13

https://zavodjbi.com/

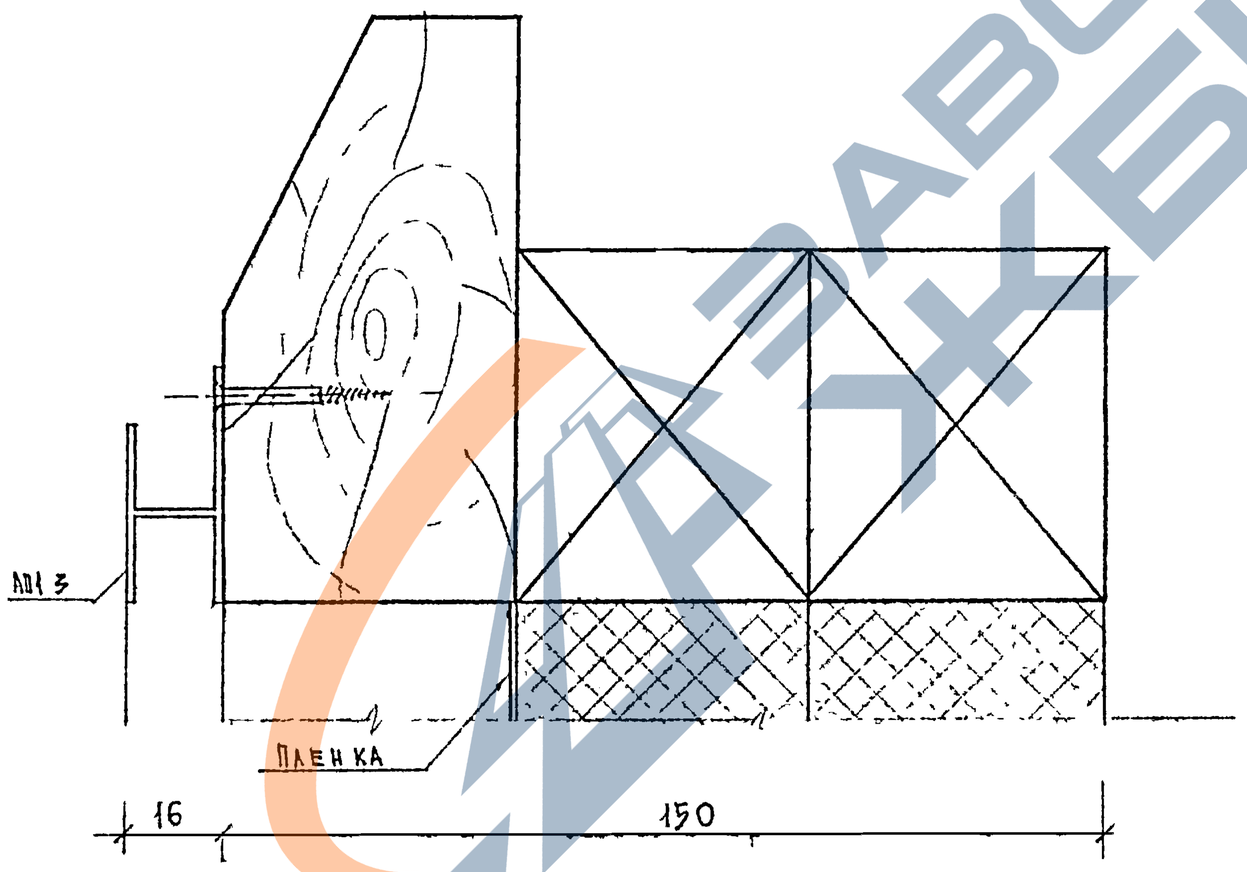

Рук. мастер.		Гл. инженер	Макаренко
Гл. инженер		Гл. конструктор	Цукерман
Гл. технолог		Проверил	Цукерман
Гл. специалист		Гл. инженер	Макаренко
Согласовано		Дата	
Инвент. №		Взамен	

ЦНИИЭП жилища г. Москва

1978

НАВЕСНАЯ ПАНЕЛЬ
УЗЕЛ 5

Договор 4761

Часть 10

Раздел 10.9-7

Лист 14

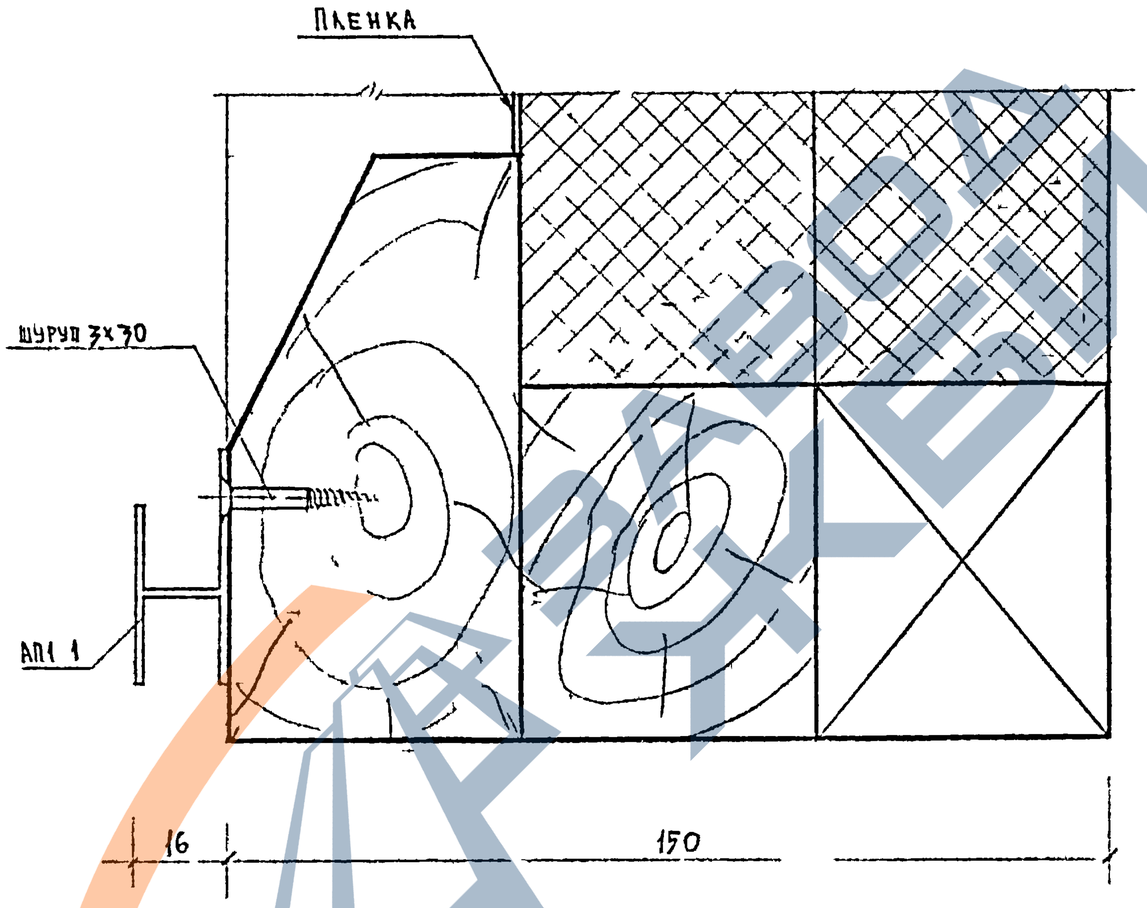

Рук.маст.по	Ванцер	Ст.техн.ин	Королькова						
Гл.инж.маст		Разойков	Щукерман						
Гл.констр.	Щукерман	Проверил							
Инженер	Макиненко								

ЦНИИЭП жилища г. Москва

197	НАВЕСНАЯ ПАНЕЛЬ УЗЕЛ 6	ДОГОВОР 4761	ЧАСТЬ 10	ЛИСТ	
			РАЗДЕЛ 10.9-7	15	

СОГЛАСОВАНО	ДАТА
ИНВЕНТ N	
ВЗАМЕН	

https://zavodjbi.com/

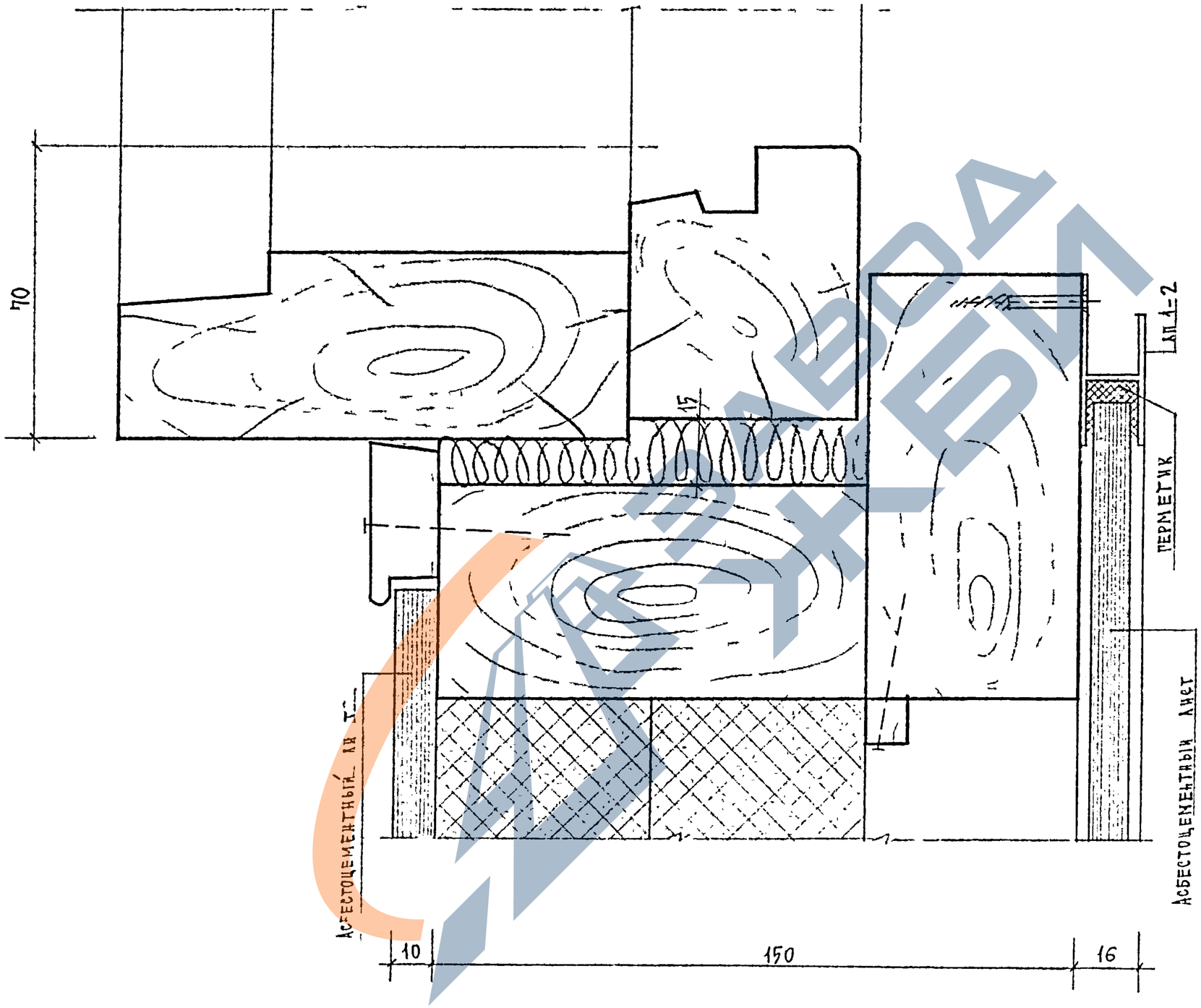

СОГЛАСОВАНО	ДАТА
ИНВЕНТ N	
ВЗАМЕН	

ГУ СТД ЦПО		ЭРЕНБЕРГ	СТ.ТЕХНИК	КОЗЛЬКОВ
ГП ЖИЛСТРОЙ		КАМОЛОВ	ПРОВЕРИЛ	ЦУКЕРМАН
ГИП КОНСТР.		ЦУКЕРМАН		
СТ.ИНЖЕНЕР		МАКСИМЕНКО		

ЦНИИЭП ЖИЛИЩА г. Москва

1978

НАВЕСНАЯ ПАНЕЛЬ
УЗЕЛ 7

ДОГОВОР 4761

ЧАСТЬ 10 | ЛИСТ
РАЗДЕЛ 10.9-7 | 16

https://zavodjbi.com/

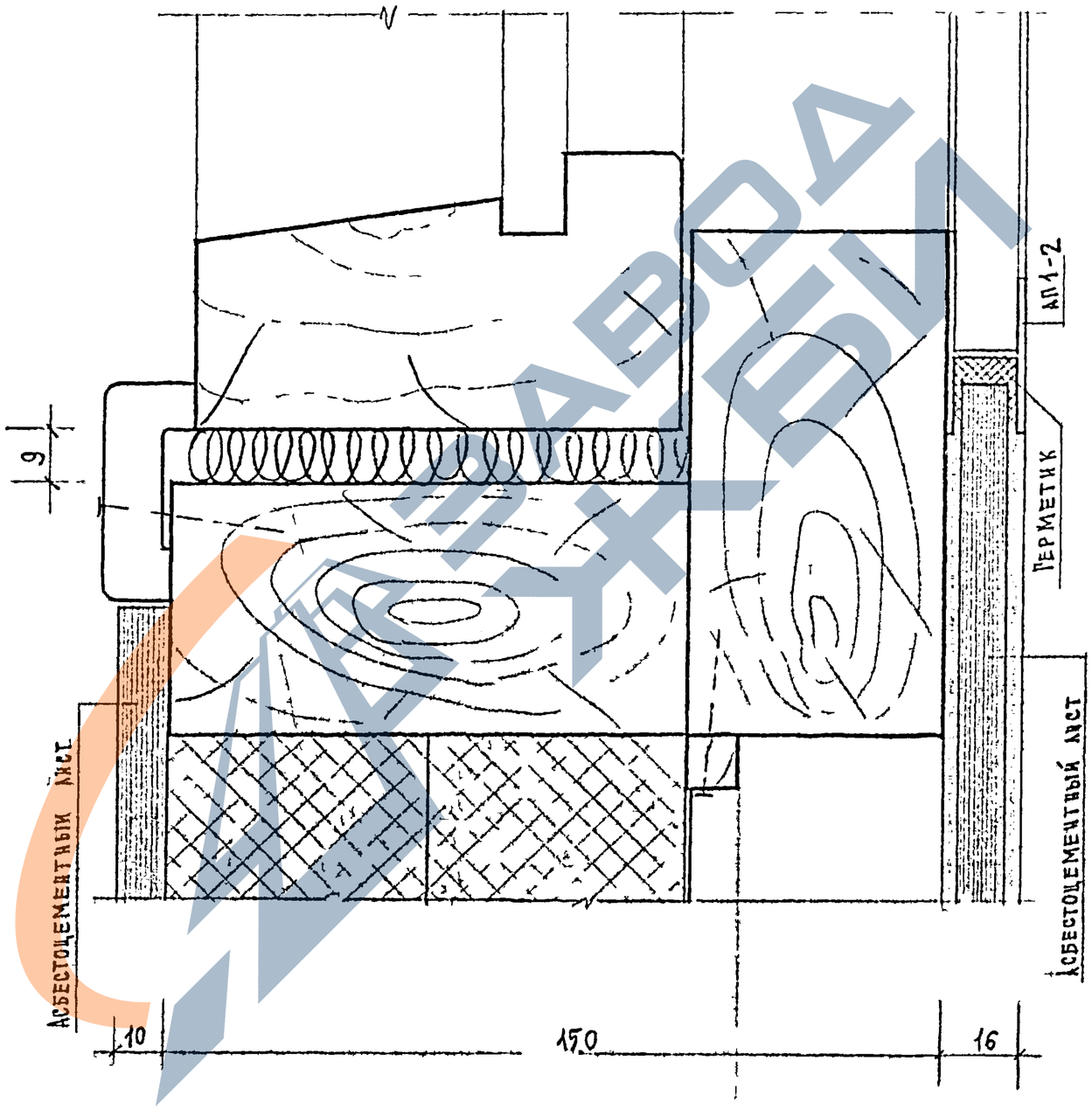
АП1-2
ГЕРМЕТИК
АСБЕСТОЦЕМЕНТНЫЙ ЛИСТ
АСБЕСТОЦЕМЕНТНЫЙ ЛИСТ
9
10
150
16

| | | |

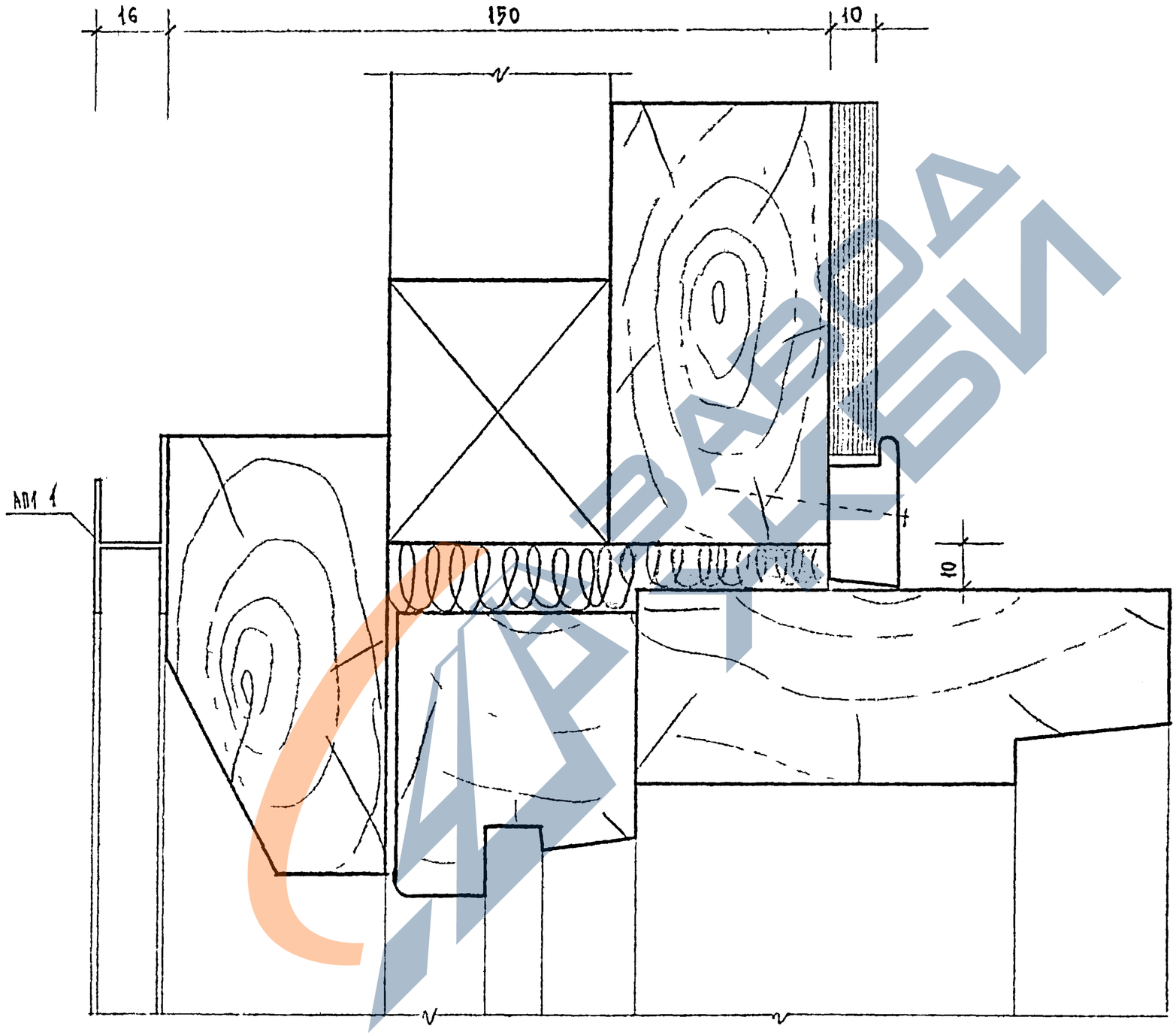

ГИП	Ефельбаум	Гл.технолог	Королькова
Гл.инженер проекта	Сапунов	Проверил	Цукерман
Гл.конструктор	Цукерман		
Инженер	Расниченко		

ЦНИИЭП жилища г. Москва

Согласовано	Дата	Инвент. №	Взамен

1978

НАВЕСНАЯ ПАНЕЛЬ
УЗЕЛ 8

Договор 4761

Часть 10 | Лист 18
Раздел 10.9-7

ЗАВОД КЬИ

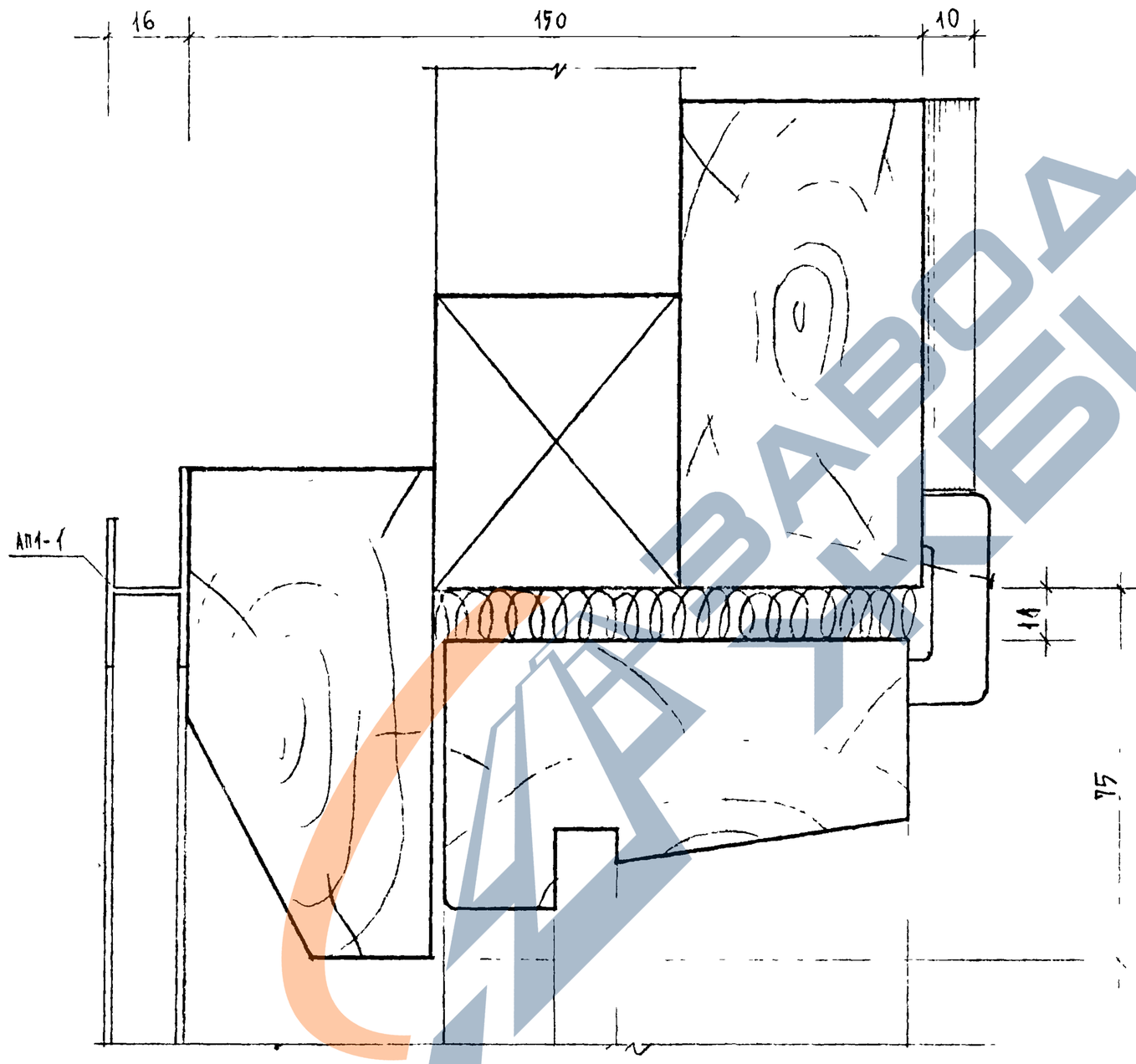

ГИП	Шкерман		
Гл. инж. проекта	Проверил		
Гл. конструктор	Шухерман		
Ст. инженер	Максимова		

СОГЛАСОВАНО

ДАТА	ИНВЕНТ. N	ВЗАМЕН

ЦНИИЭП жилища г. Москва

1978

НАВЕСНАЯ ПАНЕЛЬ
УЗЕЛ 8

ДОГОВОР 4761

ЧАСТЬ 10 | РАЗДЕЛ 10.9-7

ЛИСТ 19

https://zavodjbi.com/

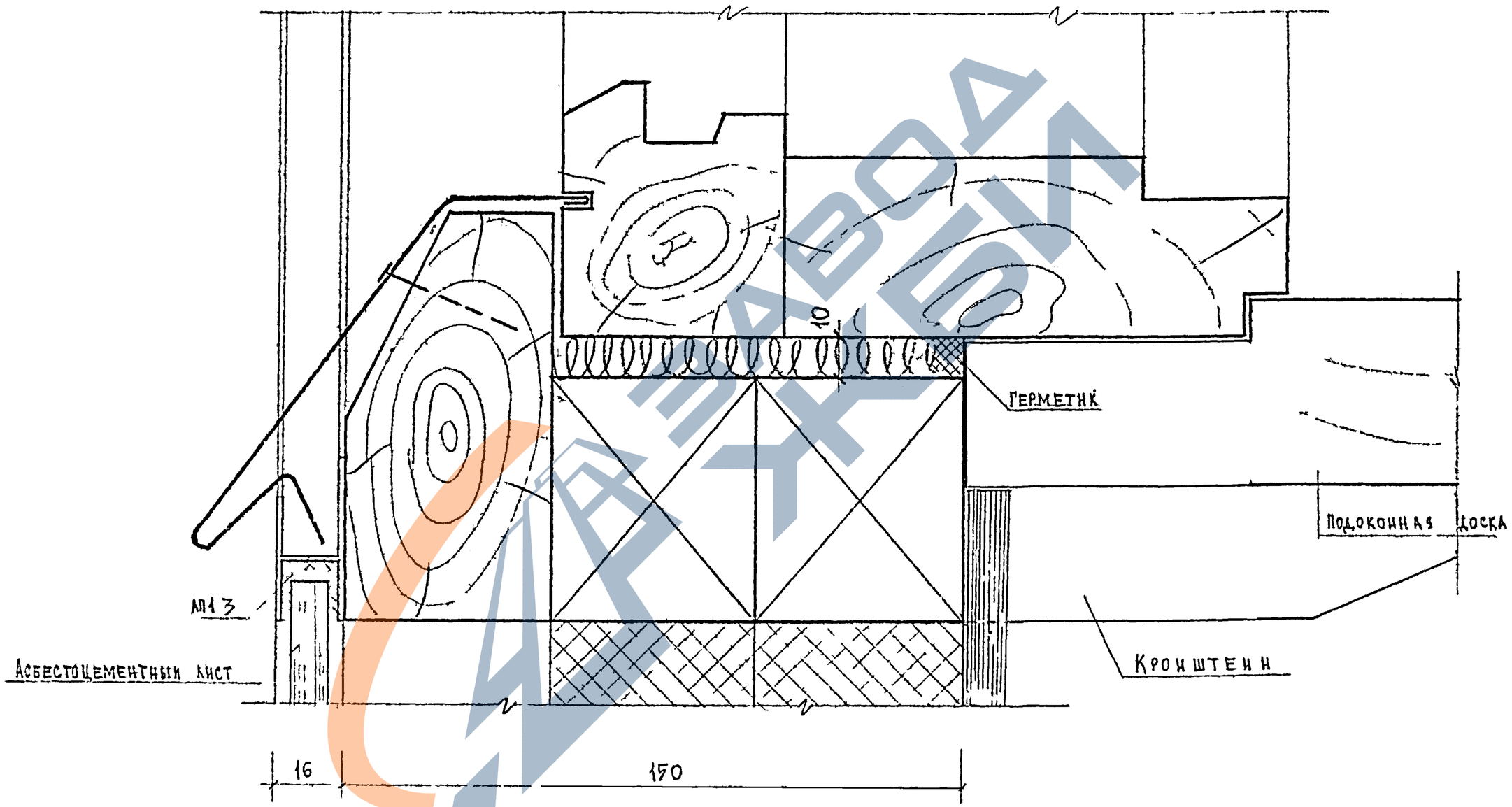

Согласовано		Дата	
Инвент №		Взамен	
Гл. инж. проекта	Корольков		
Гл. арх. проекта	Цукерман		
Гл. конструктор	Сидельный	Ст. техник	Корольков
Гл. инженер проекта	Сидоров	Проверил	Цукерман
	Цукерман		
	Малинченко		

ЦНИИЭП жилища г. Москва

1978

НАВЕСНАЯ ПАНЕЛЬ
УЗЕЛ 9

Договор 4761

Часть 10 | Раздел 10.9-7

Лист 20

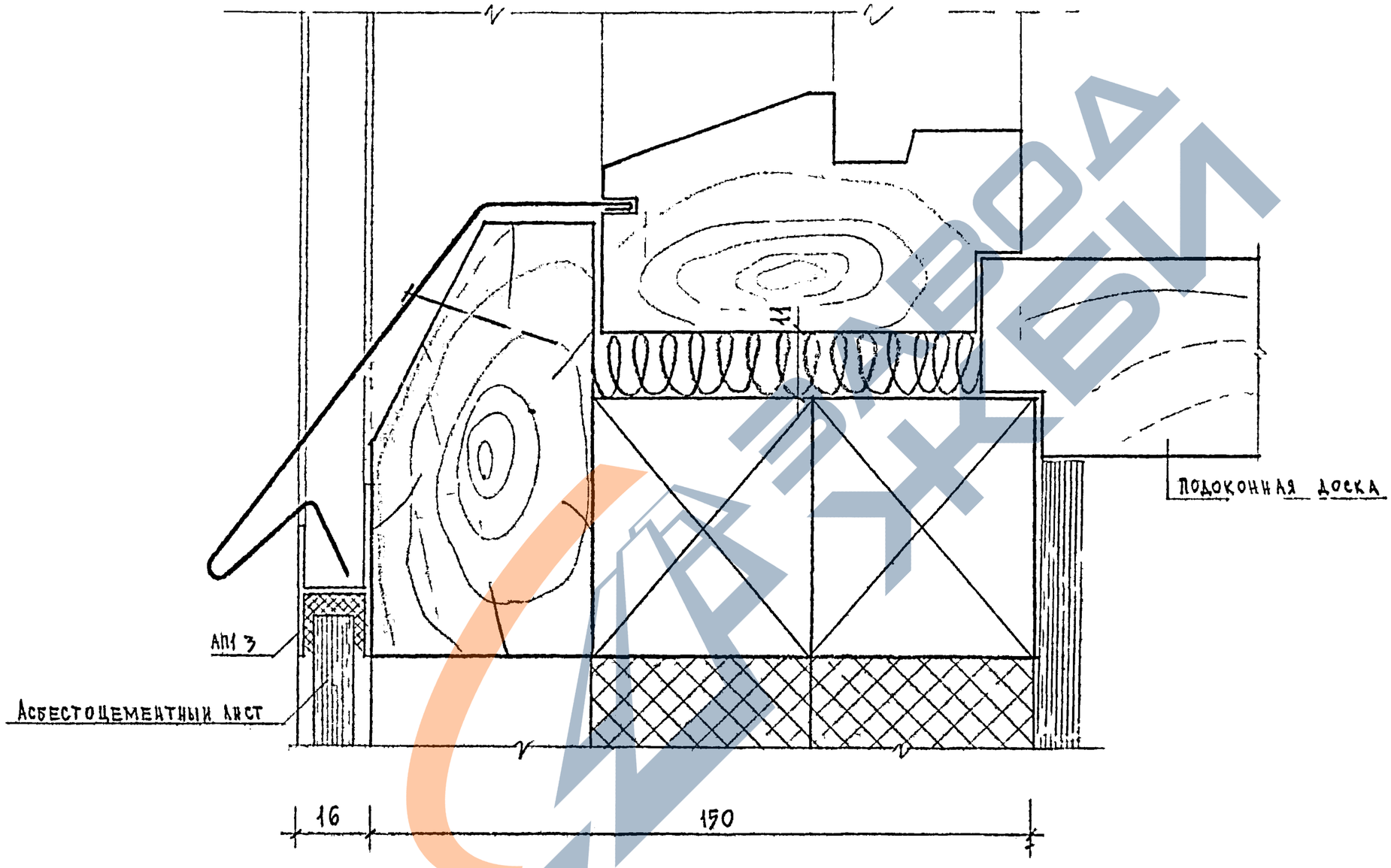

Рук.отд.№10	Крутиков	Ст.техник	Ворлаин
Гл.инж.отд.		Проверил	Шукерман
Гл.констр.	Шукерман		
Ст.инженер	Клименко		

СОГЛАСОВАНО

ДАТА

ИНВЕНТ N

ВЗАМЕН

ЦНИИЭП жилища г. Москва

1978

НАВЕСНАЯ ПАНЕЛЬ
УЗЕЛ 9[1]

ДОГОВОР 4761

ЧАСТЬ 10

РАЗДЕЛ 10.9-7

ЛИСТ 21

https://zavodjbi.com/

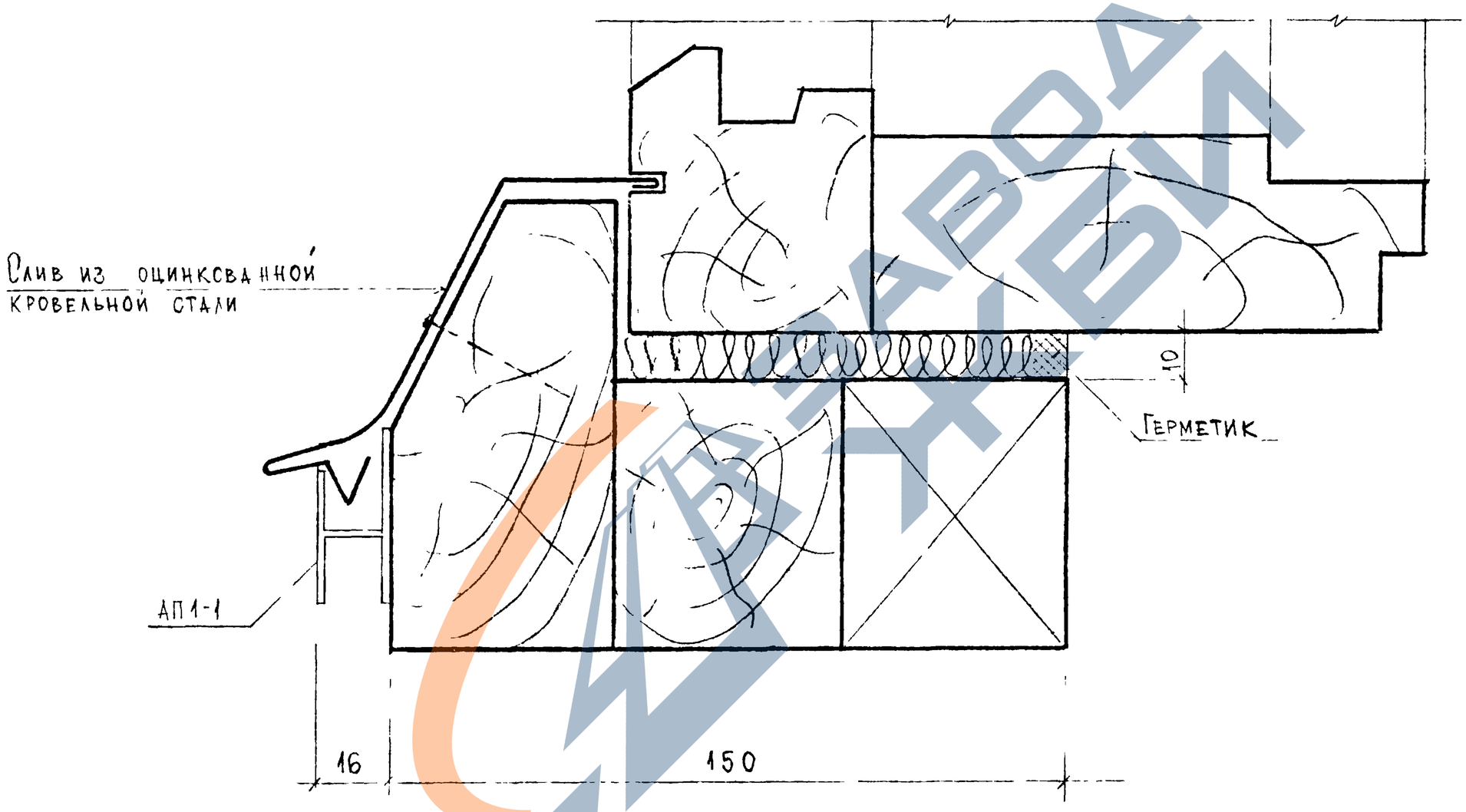

согласовано

Дата

Инвент. №

Взамен

Рук. отдела

Гл. инж. пр.

Гл. конструктор

Гл. инженер

Инженер

Ст. техник

Проверил

Инженер

Инженер

Инженер

ЦНИИЭП жилища г. Москва

1978

Навесная панель
Узел 10 /раздельная столярка/

Договор 4761

часть 10

раздел 10.9-7

лист 22

https://zavodjbi.com/

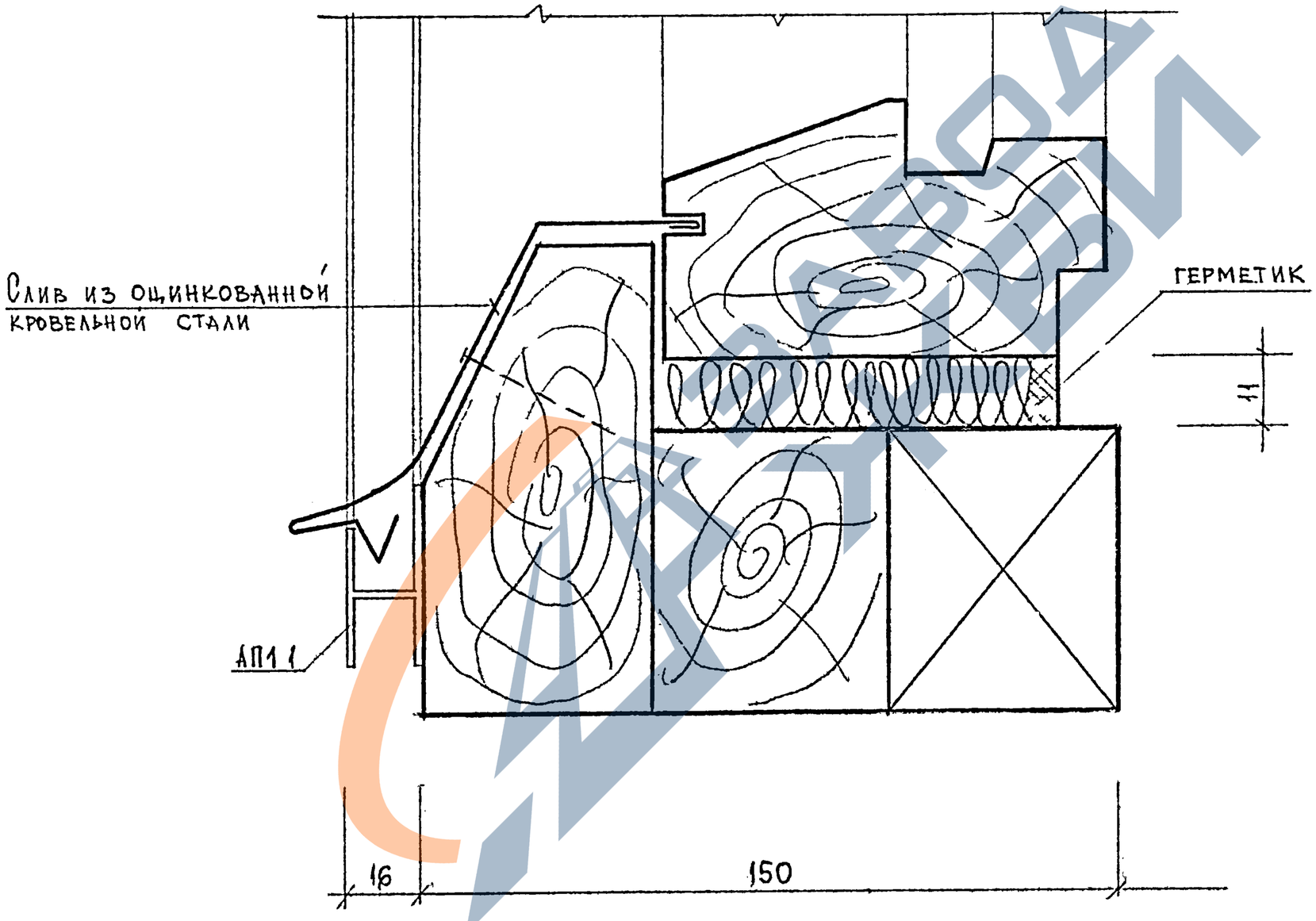

Дата			
Инвент. №			
Взамен			
согласовано			
Рук.отд.		Элельман	Ст.техник	Королькова
Гл.инж.отд.		Вамодов	Проверил	Шкерман
Гл.констр.		Шкерман		
Ст.инженер		Михонин		

ЦНИИЭП жилища г.Москва

1978	Навесная панель узел 10' /спаренная столярка/	договор 4761	часть 10 / раздел 10.9-7	лист 23

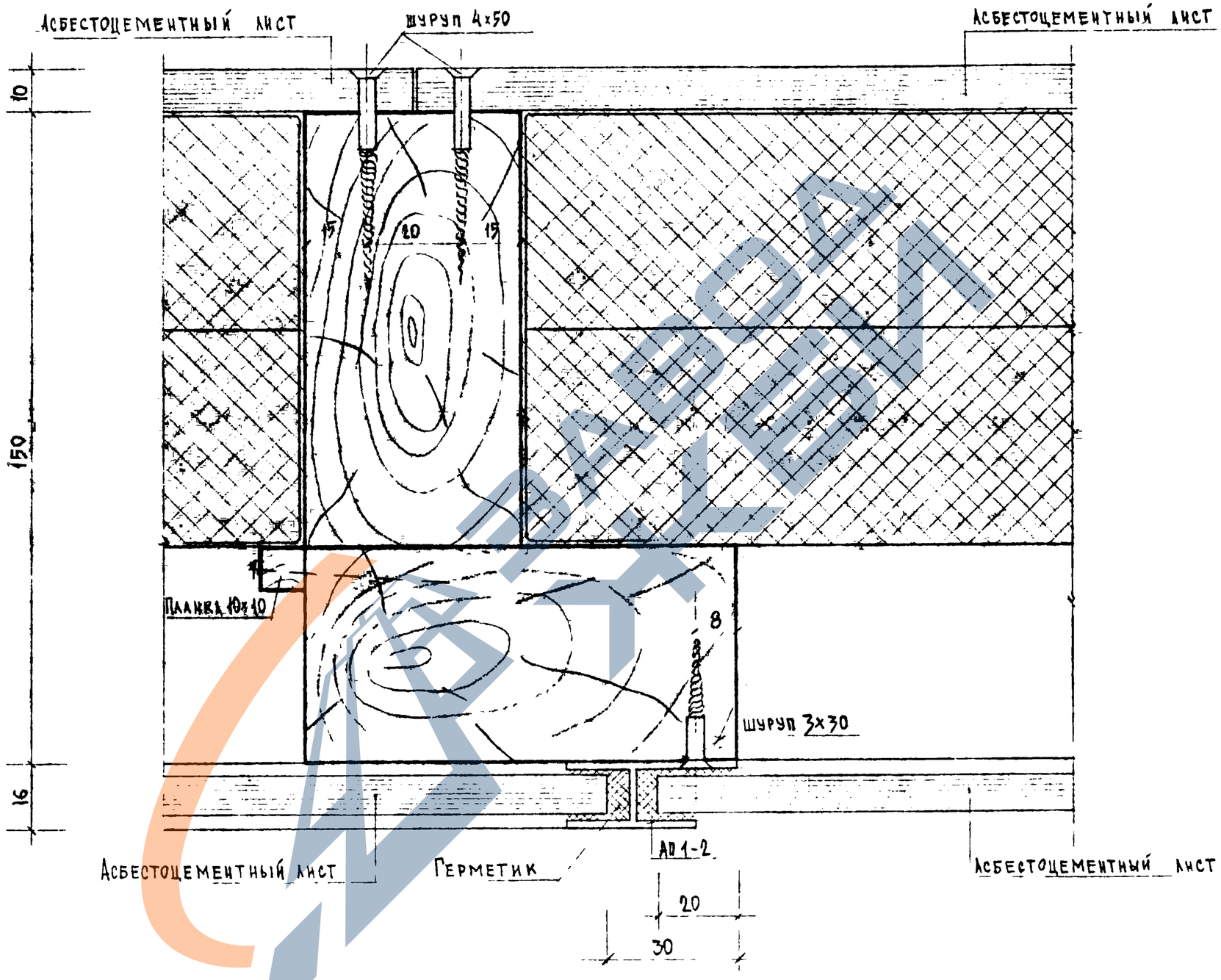

ЦНИИЭП жилища г. Москва			
Рук. мастерской	Гр. Ивановский		
Гл. инж. мастер.	Смирнов	Шуберман	
Гл. констр.	Шуберман		
Ст. инженер	Лакомкин		
Согласовано			
Дата			
Инвент. №			
Взамен №			

1978	Навесная панель Н2л (п) Узел 11	Договор 4761	Часть 10 Раздел 10.9-7
			Лист 24

ЦНИИЭП жилища г. Москва													
	Рук. маст. НТО		Эпельбаум	Ст. инженер		Лисниченко							Дата
	Гл. инж. отд.		Самойлов	Ст. техник		Королькова							Инвент
	Гл. констр.		Цукерман	Проверил		Цукерман							№
													взамен

1978

НАВЕСНАЯ ПАНЕЛЬ

УЗЕЛ 12

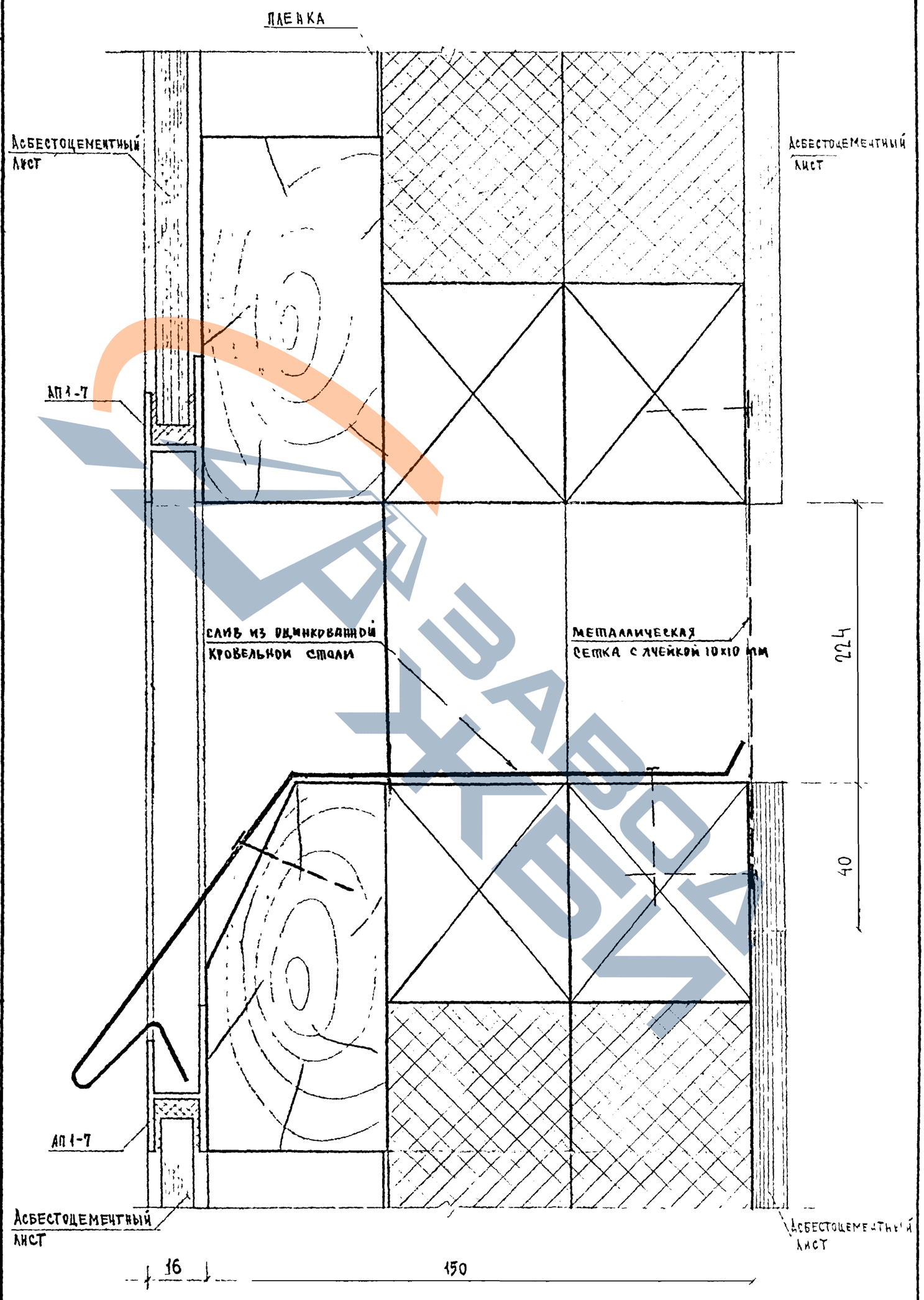

Договор 4761

Часть 10

Раздел 10-7

Лист 25

26

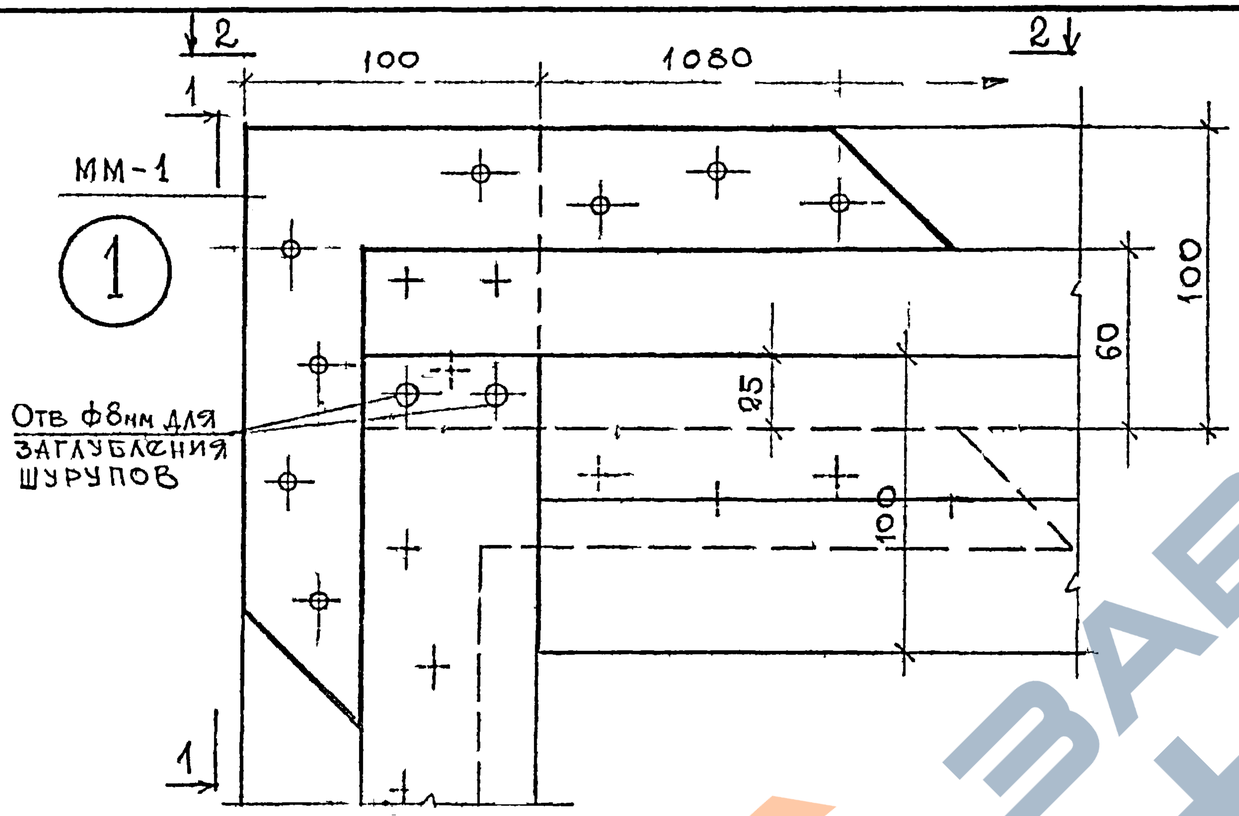

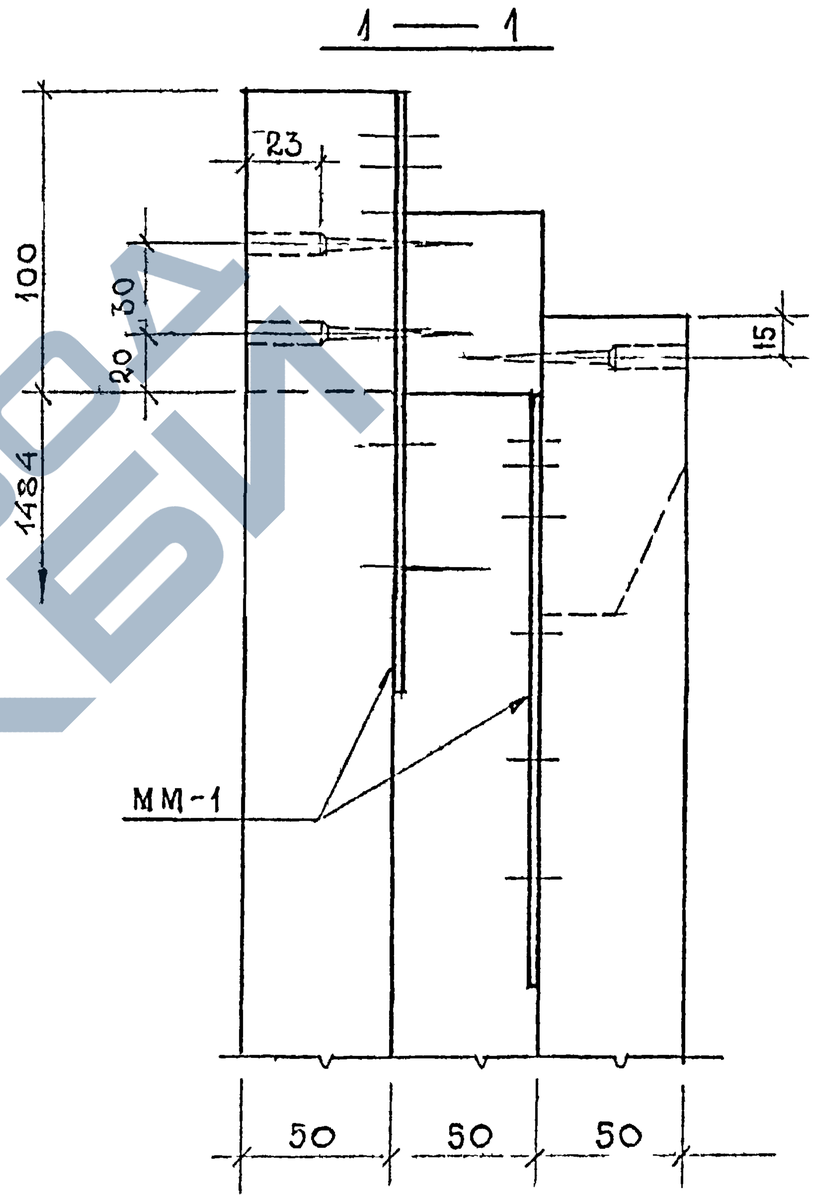

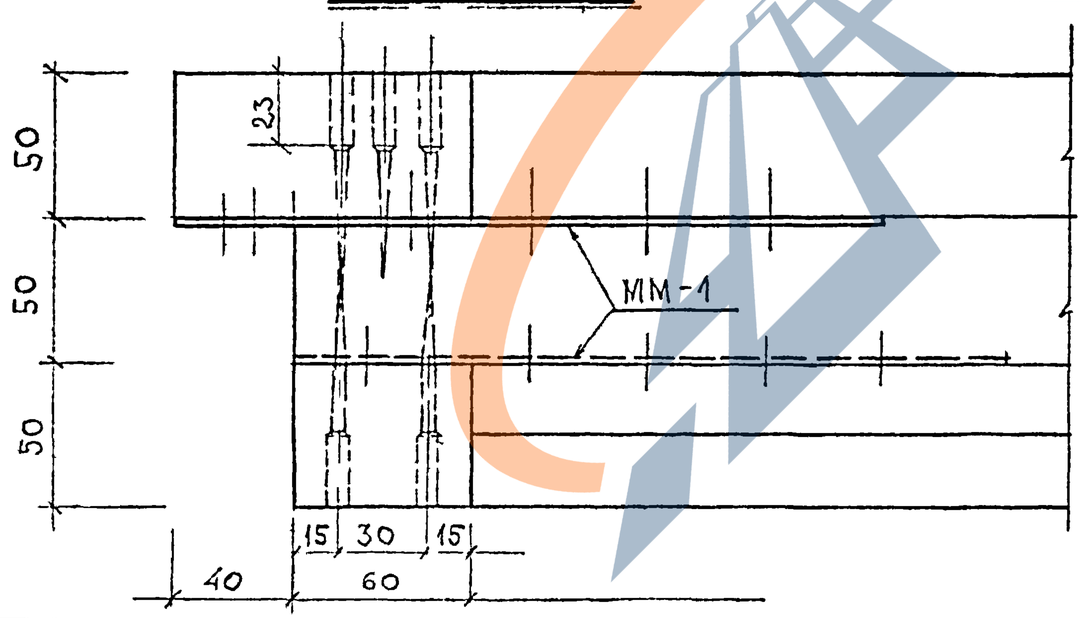

ММ-1 см на листе 37

Дата	Инвент №	Взамен	
Согласовано			
Рук.мастерской	Бельбаум	Ст инж	Максименко
Гл.инж.пр.	Алексеев	Проверил	Цукерман
Гл.констр.	Цукерман		

ЦНИИЭП жилища г. Москва

1978

Узлы каркаса
Узел К-1

Договор 4761

Часть 10 | Раздел 109-7

Лист 26

https://zavodjbi.com/

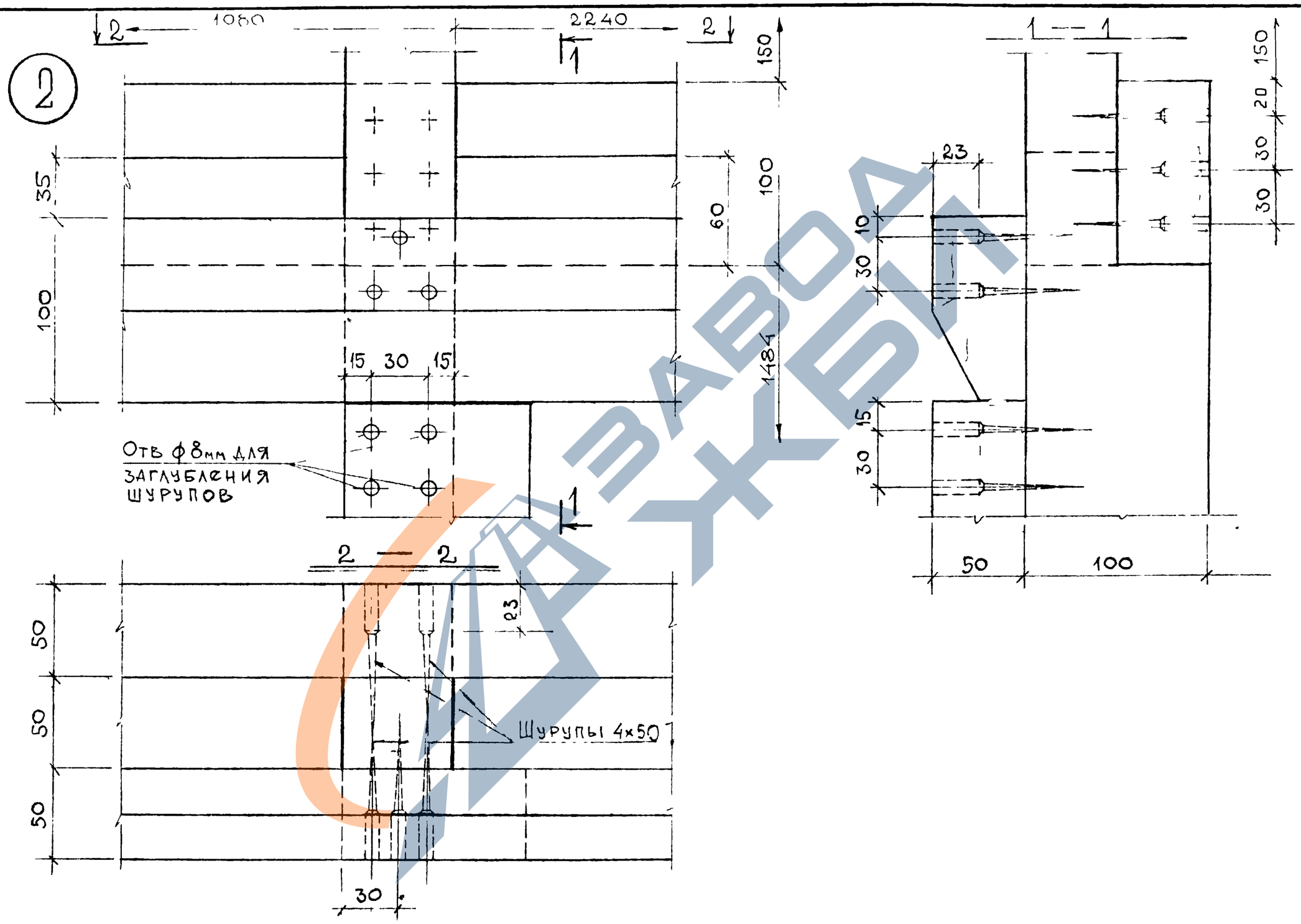

Согласовано		Дата	
Инвент. №		Взамен	
Гл. инж. мст.	Максимович		
Гл. констр.	Шухерман		
Ст. инженер	Проверил		
Гл. инж. мст.			
Гл. констр.			

ЦНИИЭП жилища г. Москва

1978

Узлы каркаса

Узел К-2

Договор 4761

Часть 10

Раздел 10.9-7

Лист 27

https://zavodjbi.com/

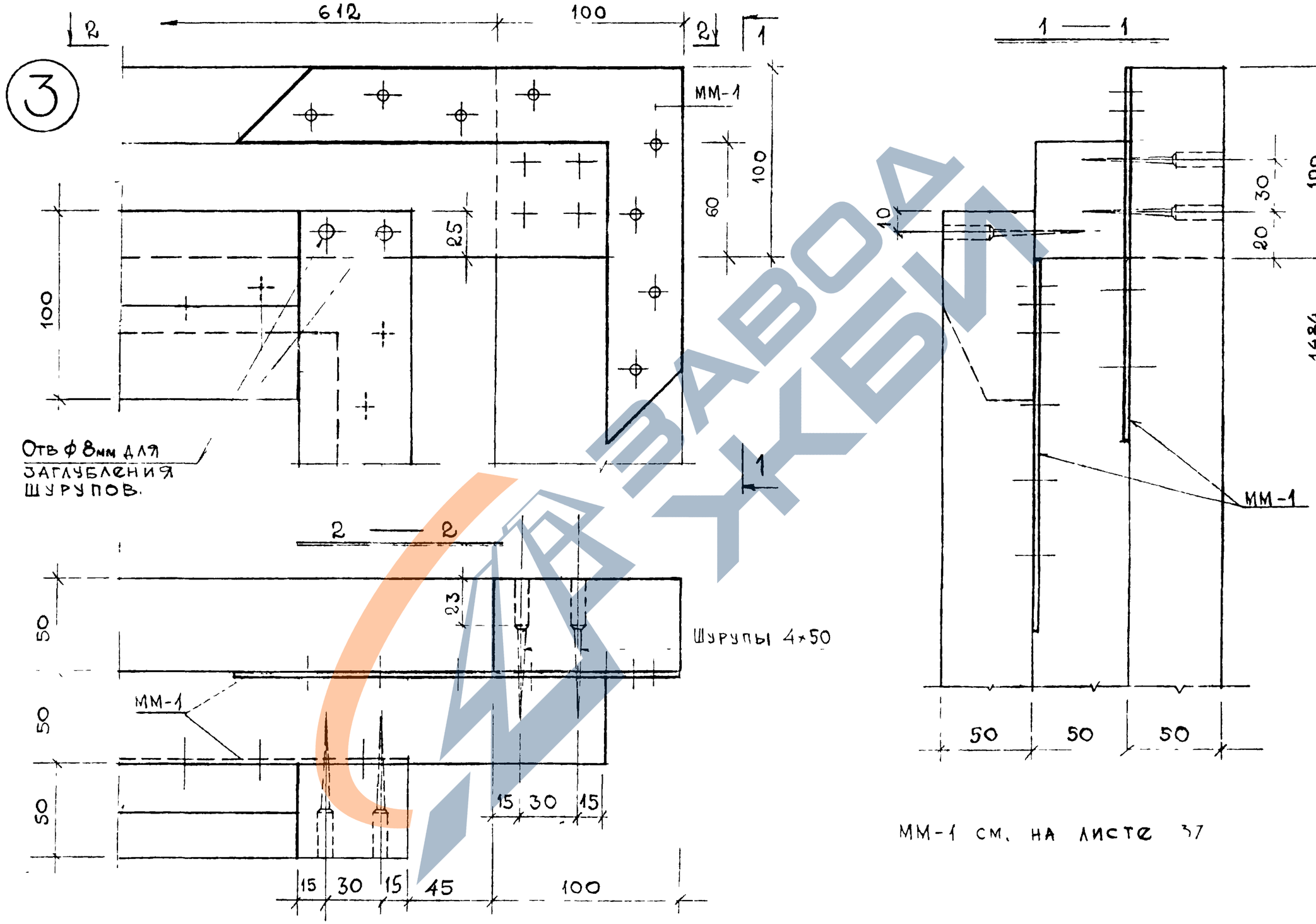

ММ-1 см. на листе 37

ЦНИИЭП жилища г. Москва	1978	Узлы каркаса Узел К-3	Договор 4761
		Часть 10	Лист
		Раздел 10.9.7	28

Согласовано

Дата | Инвент. № | Взамен

Нач. сектора Цукерман
Гл. инж. Прегерман
Рук. мастер Самойлов
Гл. констр. Цукерман

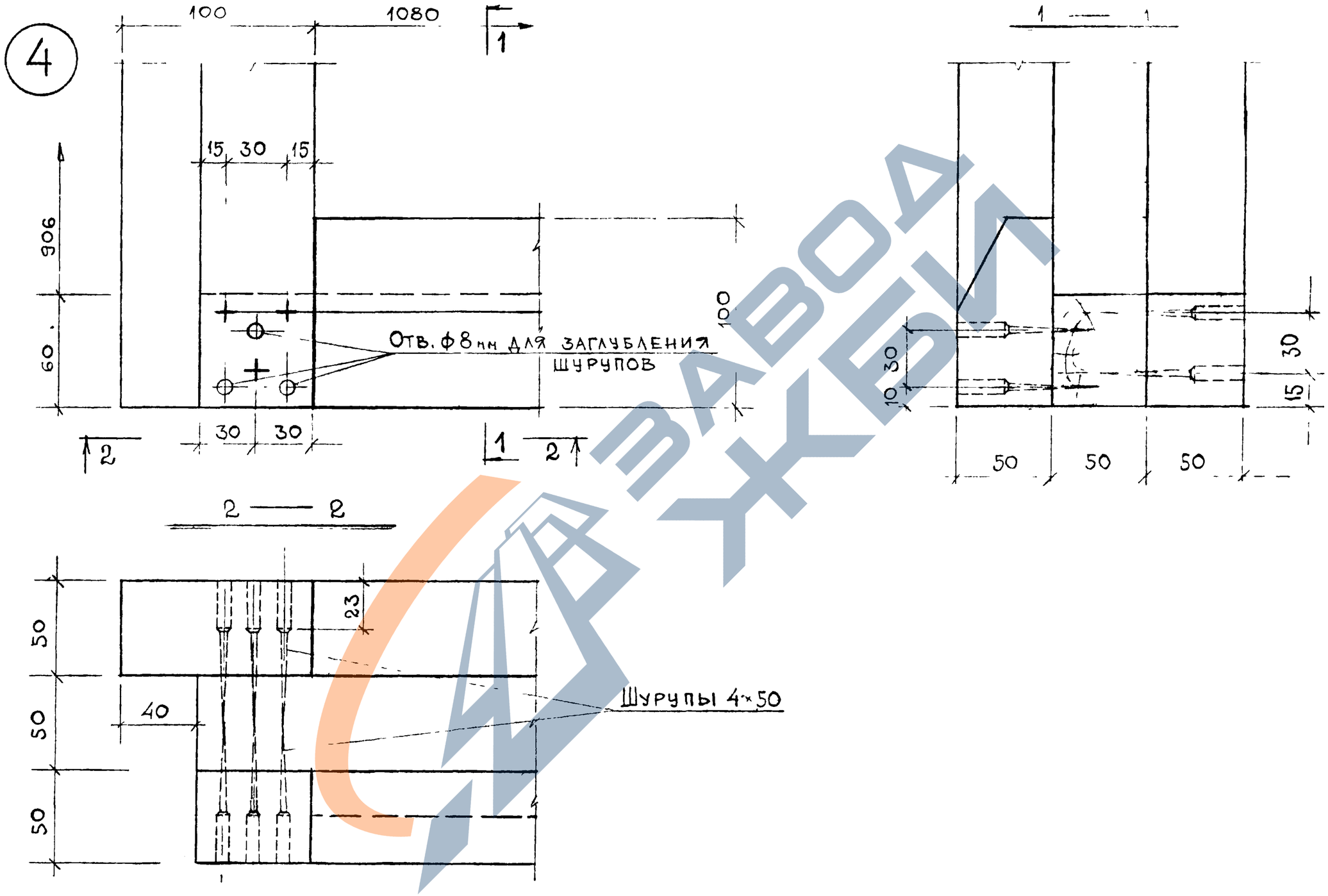

Согласовано		Дата	
		Инвент. N	
		Взамен	
Рук. маст. №1		Макиненко	
Гл. инж. пр.		Цукерман	
Гл. констр.			
Гл. инженер			
Проверил			
Цукерман			

ЦНИИЭП жилища г. Москва

1978

УЗЛЫ КАРКАСА
УЗЕЛ К-4

Договор 4761

Часть 10

Раздел 10.9-7

Лист 29

https://zavodjbi.com/

5

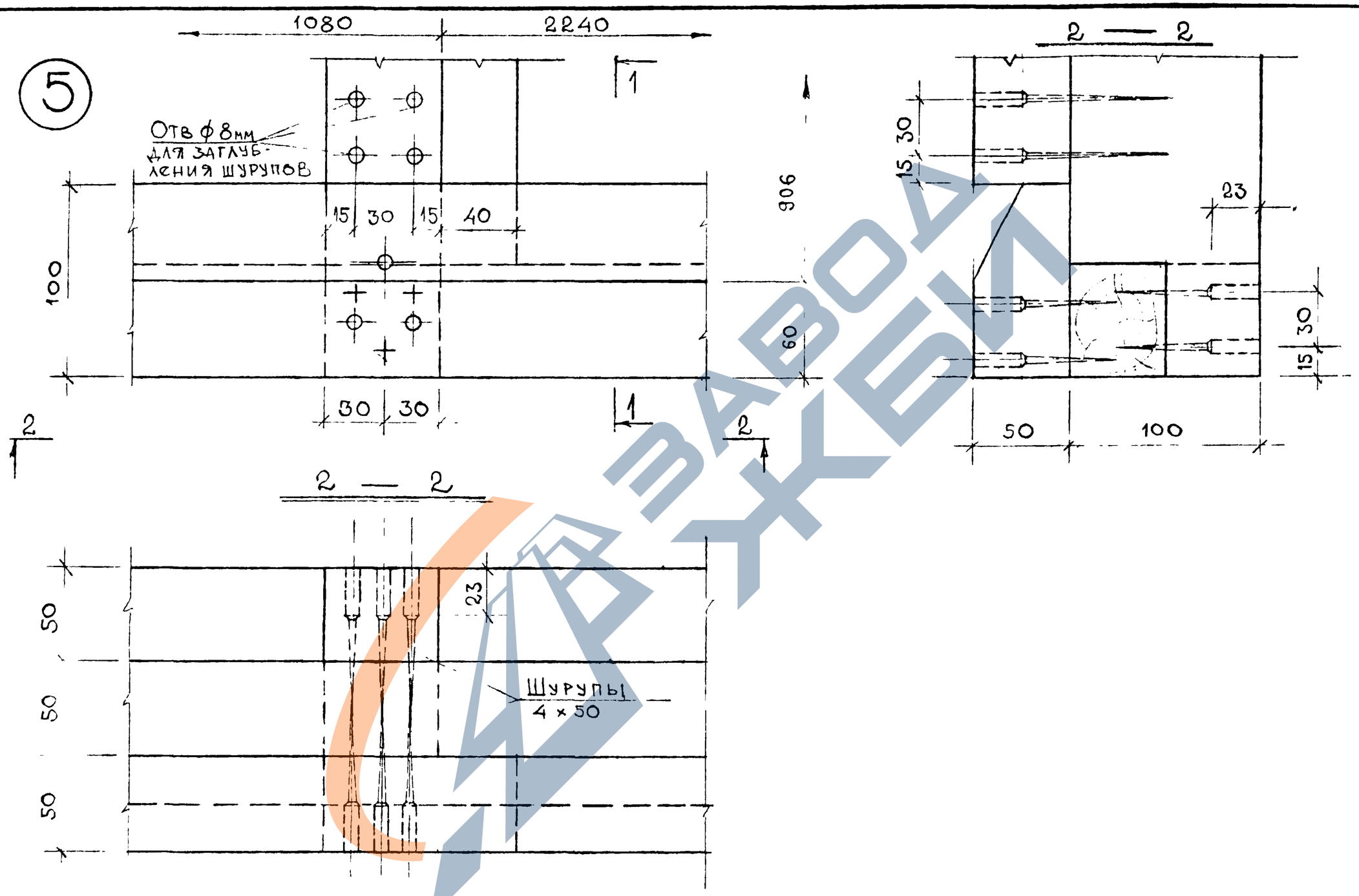

Согласовано		Дата	
		Инвент. №	
		Взамен	
Рукоятчик			
Инженер	Шкаев	Инженер	Шкаев
Инженер	Лебедев	Инженер	Лебедев
Инженер	Ивкин	Инженер	Ивкин
Инженер	Шкерман	Инженер	Шкерман

ЦНИИЭП жилища г. Москва

1978

УЗЛЫ КАРКАСА

УЗЕЛ К-5

Договор 4761

Часть 10

Раздел 10.9-7

Лист 30

https://zavodjbi.com/

6

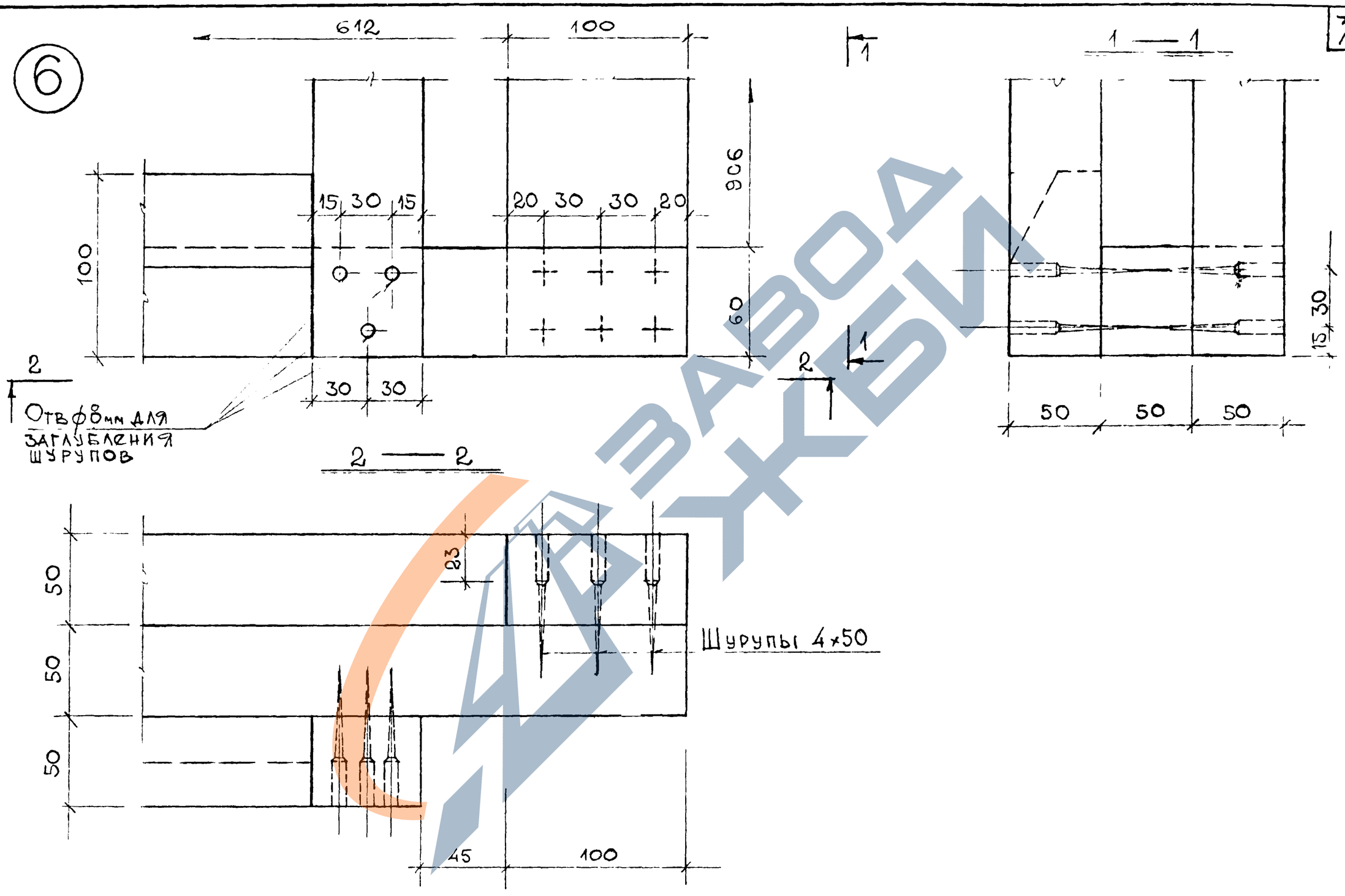

Согласовано			
Дата	Инвент. №		Взамен
Гл. инж. пр-та	Рамовлов	Проверил	Цукерман
Гл. констр.	Цукерман		
Рук. маст. №			
Ст. инженер	Ермаченко		
Инженер	Цукерман		

ЦНИИЭП жилища г. Москва

1978

Узлы каркаса
Узел К-6

Договор 4761

Часть 10 | Раздел 10.9-7

Лист 31

https://zavodjbi.com/

7

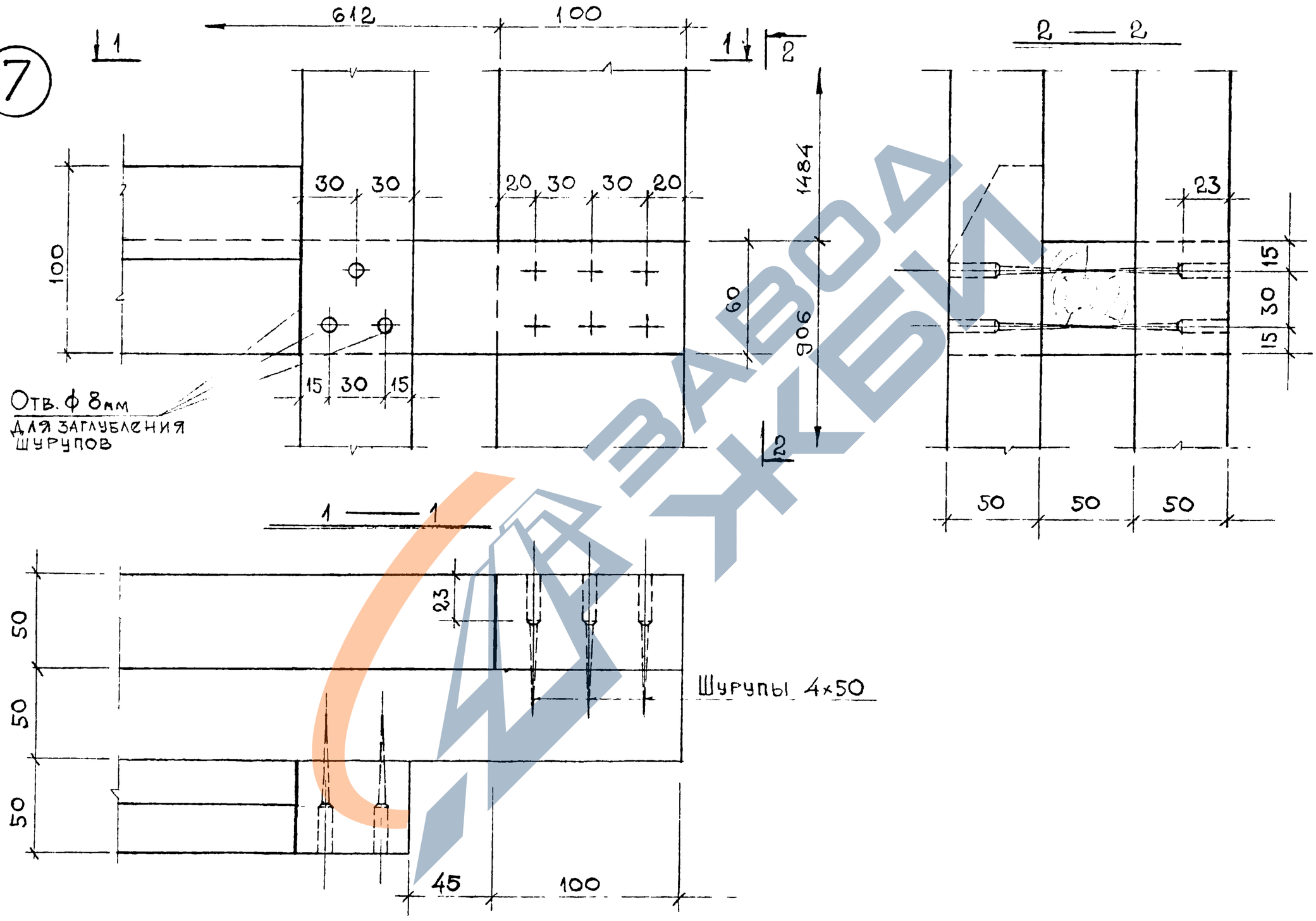

Согласовано		Дата	
		Инженер	
		№ взамен	
Рук. мастер		Максименко	
Гл. инж. пр-та		Цукерман	
Гл. констр.			
Ст. инженер			
Проверил			
Отдельная			
Самойлов			
Цукерман			

ЦНИИЭП жилища г. Москва

1978

УЗЛЫ КАРКАСА

УЗЕЛ К-7

Договор 4761

часть 10

раздел 10.9-7

лист 32

https://zavodjbi.com/

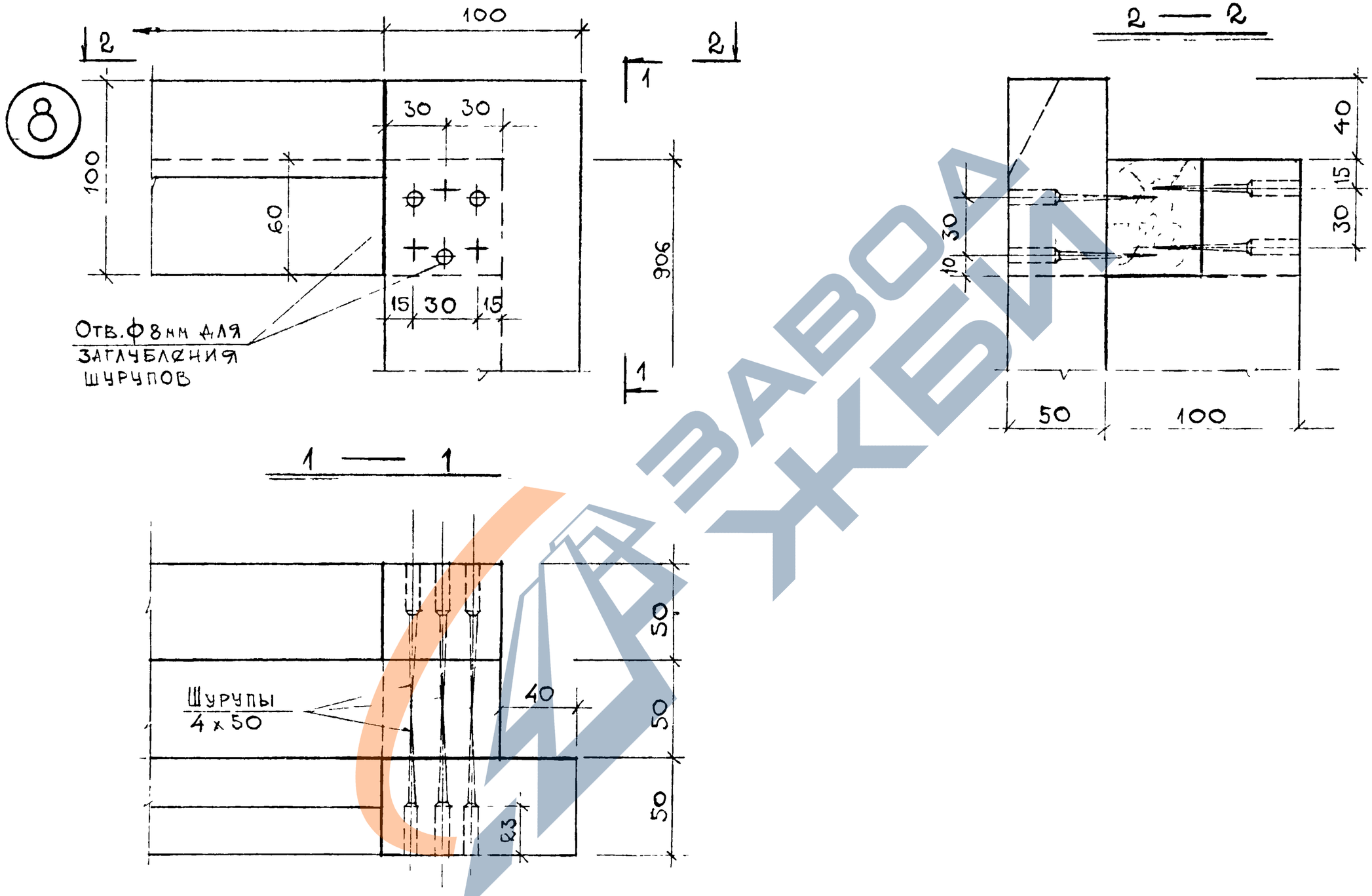

Согласовано		Дата	Инвент. № взамен
Гл. инженер проекта	Максименко		
Гл. специалист	Шкерина		
Зам. гл. инженера проекта	Гельфман		
Гл. инженер проекта	Николаев		
Гл. конструктор	Шкерина		

ЦНИИЭП жилища г. Москва

1978

УЗЛЫ КАРКАСА

УЗЕЛ К-8.

Договор 4761

часть 10

раздел 10 9-7

лист 33

https://zavodjbi.com/

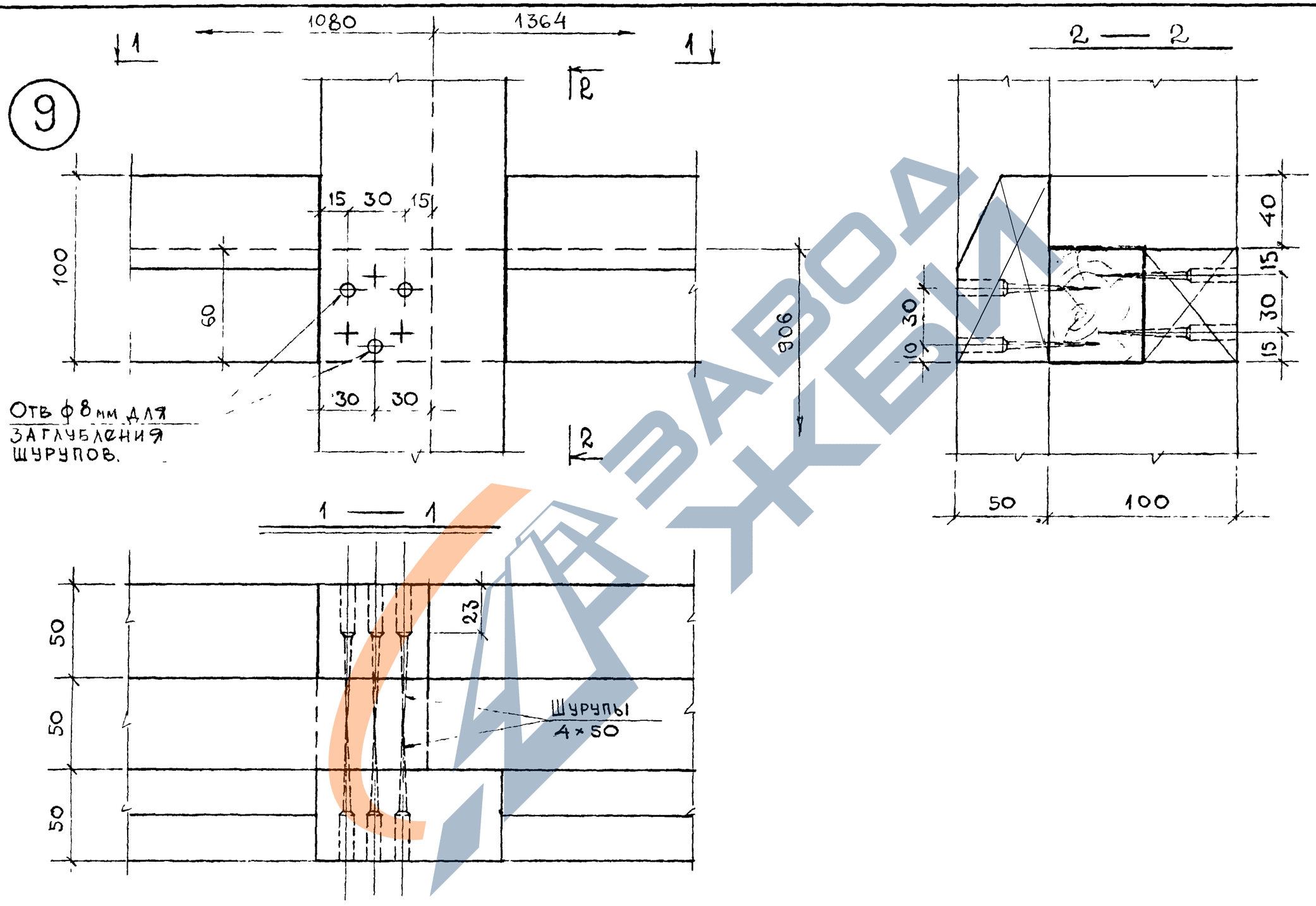

Согласовано	Дата	Инвент. №	Взамен
Инженер	Шерстюк		
Ст. техник	Ивин		
Проверил	Шерстюк		
Гл. инж. мастер.	Самойлов		
Гл. конструктор	Шжерман		
Рук. мастерской	Эпельбаум		

ЦНИИЭП жилища г. Москва

1978

Узлы каркаса

Узел К-9

Договор 4761

часть 10 раздел 10.9-7

лист 34

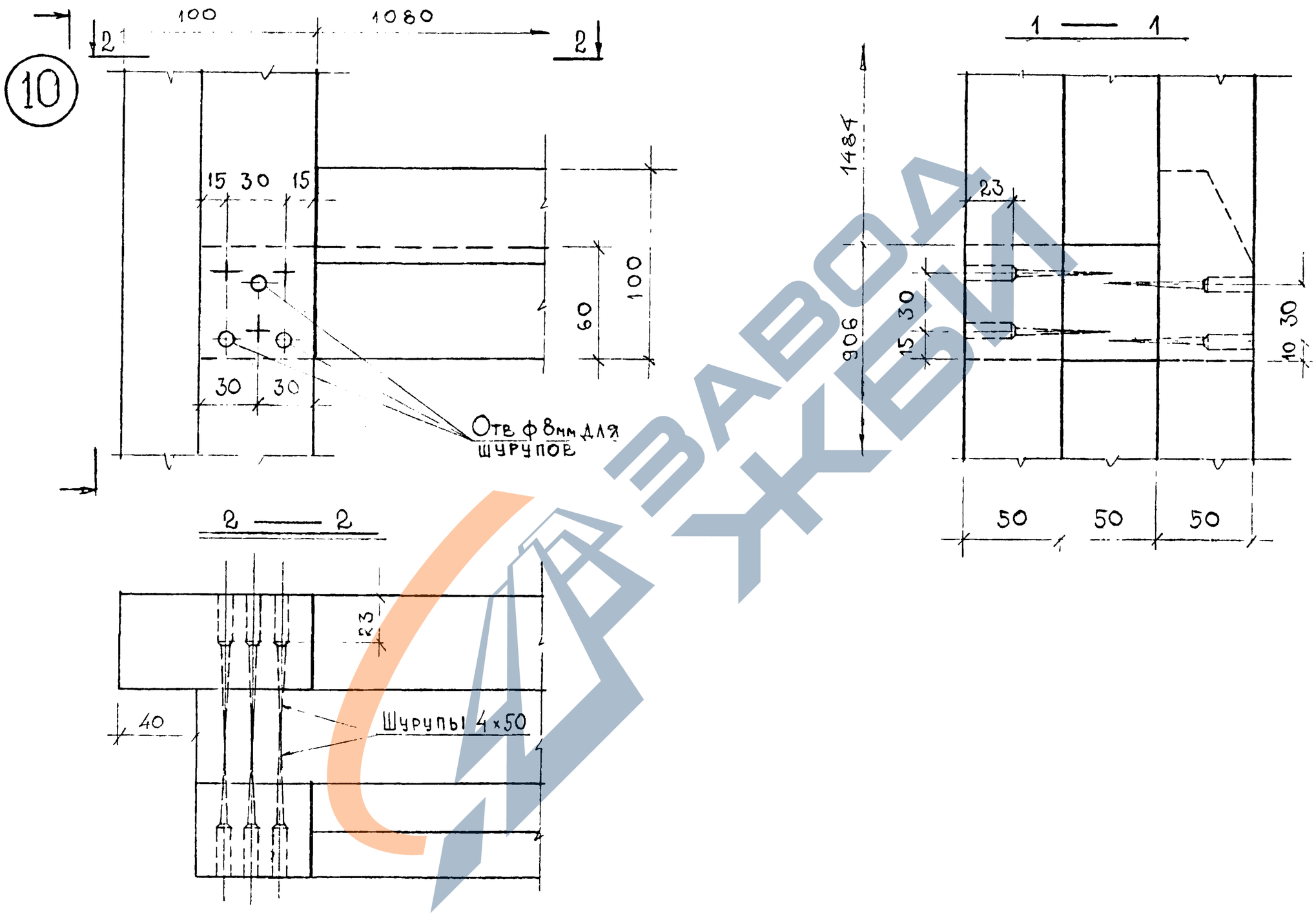

ЦНИИЭП жилища г. Москва	1978	Узлы каркаса Узел К-10	Договор 4761	Часть 10 Раздел 10.9-7	Лист 35

Согласовано

Дата | Инвент № | Взамен

Разработал Керман

Гл. инженер проекта Роберман

Гл. специалист Самойлов

Гл. конструктор Цукерман

ЗАВОД ЖБИ

БД 1

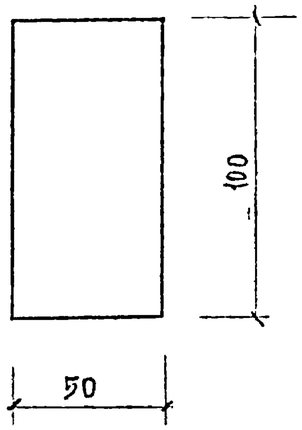

БД 1 1
БД 1 2
БД 1 3
БД 1 4
БД 1 5
БД 1 6
БД 1-7
БД 1 8
БД 1 10
БД 1-11

БД-2

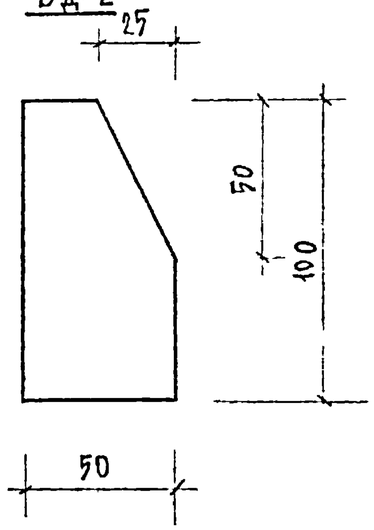

БД 2 1
БД 2 2
БД 2 3
БД 2 4
БД 2-5
БД 2-6

БД-3

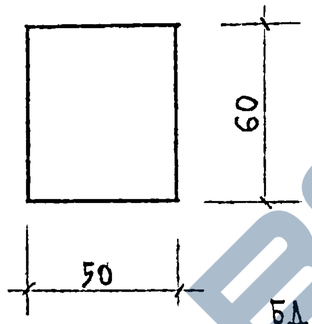

БД 3-1
БД 3-2
БД 3-3
БД 3-4
БД 3-5
БД 3-6
БД 3-7
БД 3-8
БД 3-9
БД 3-10
БД 3-11
БД 3-12
БД 3-13
БД 3-14
БД 3-15
БД 3-16
БД 3-17

БД 1-9

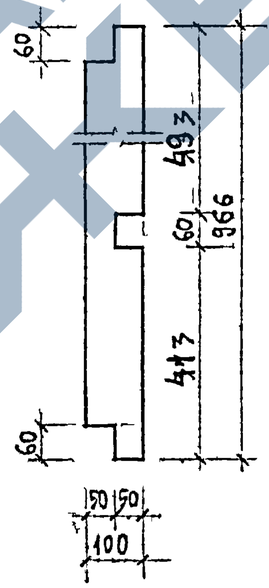

БД 1-3

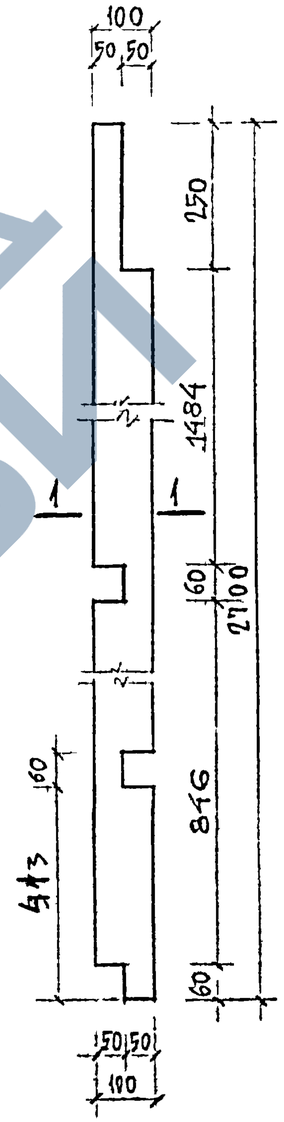

БД 1-7 / БД 1-11

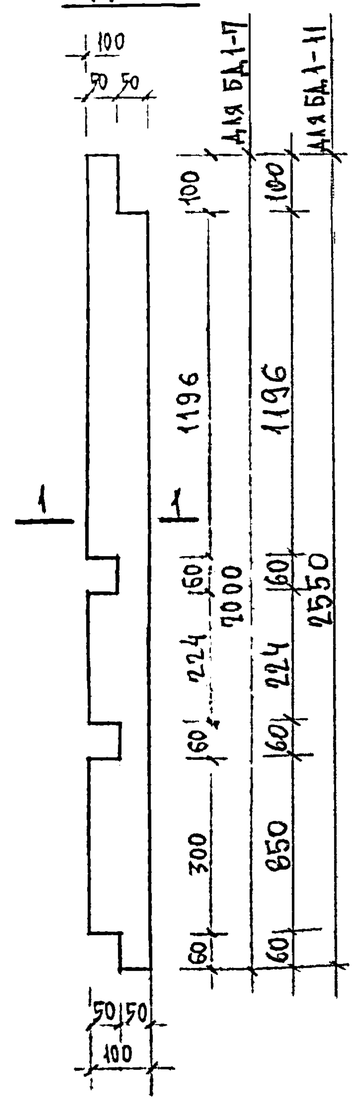

1 — 1

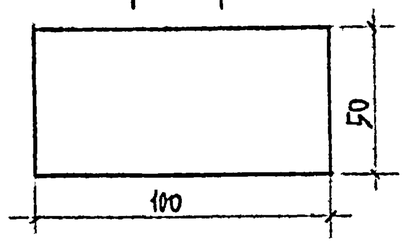

Рук.мастер по			
Гл.инж.мастер			
Гл.констр.			
Инж.			
Ст.инженер			
Ст.техник			
Инженер			
Инвент. №			
Взамен			
Дата			

согласовано

ЦНИИЭП жилища г. Москва

1978

НАВЕСНЫЕ ПАНЕЛИ
СЕЧЕНИЯ ДЕРЕВЯННЫХ БРУСКОВ.

Договор 4761

Часть 10 | Раздел 10.9-7 | Лист 36

https://zavodjbi.com/

ММ-1

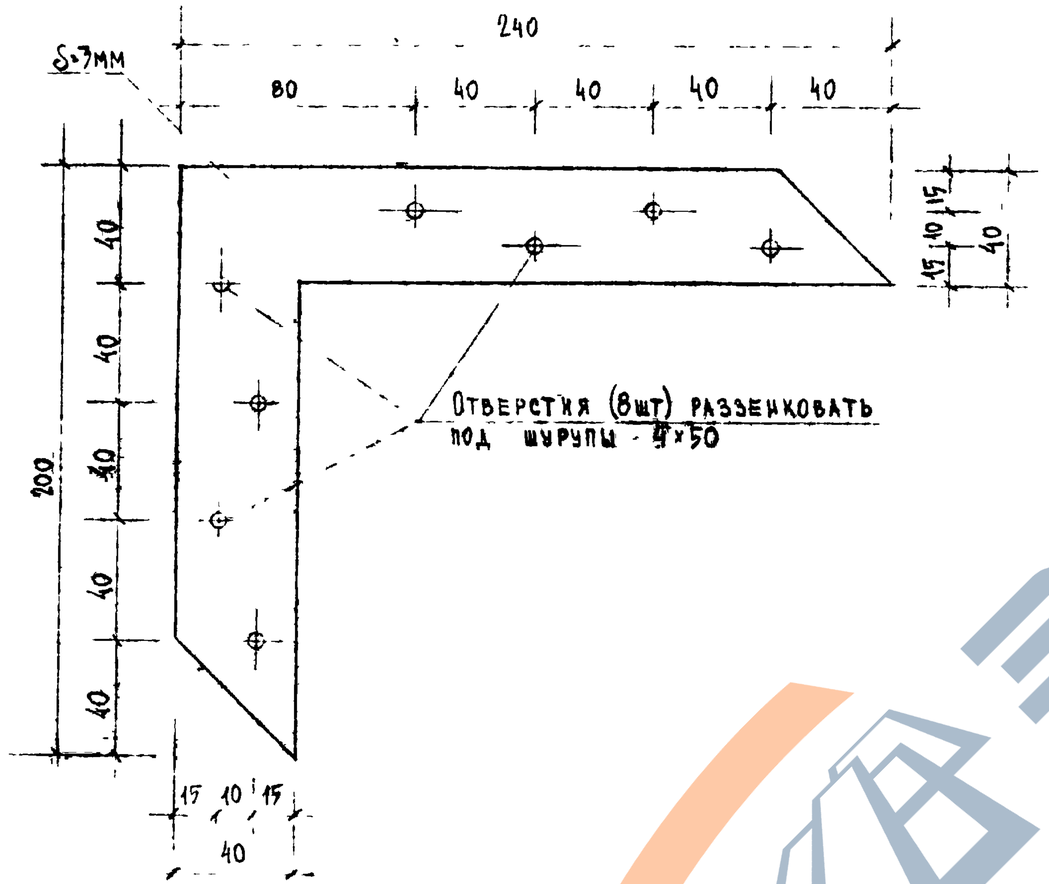

СХЕМА КРОЯ

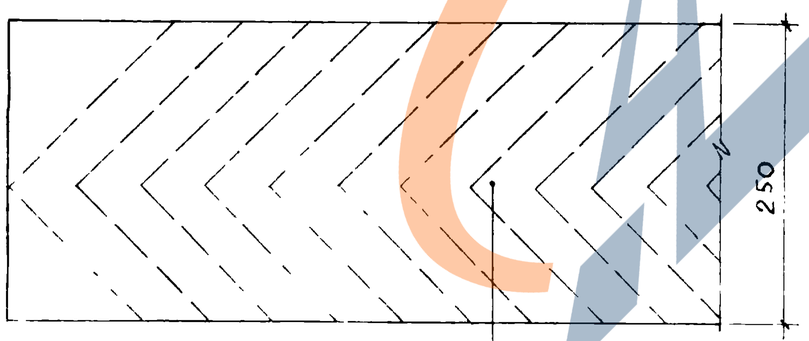

Сталь рулонная по ГОСТ 8597-57
δ = 3 мм в = 250 мм

1978	НАВЕСНЫЕ ПАНЕЛИ. Н1Л(П), Н2Л(П) МЕТАЛЛИЧЕСКИЕ ИЗДЕЛИЯ	ДОГОВОР 4761	ЧАСТЬ 10 РАЗДЕЛ 10.9-7
			ЛИСТ 37

ЦНИИЭП жилища г. Москва

Согласовано | Дата | Инвент. N | Взамен

Гл. инж. пр. Шорин | Гл. инж. мастер. Мирошников | Гл. инж. т. Корнилов | Гл. конструктор Карпилов | Гл. инженер Стебаженер | Ст. инженер Пузерман | Гл. инж. проекта Самойлов | Ст. техник Пузерман | Проверил Пузерман

https://zavodjbi.com/

Спецификация деревянных брусков

Марка сечения	Сечение	Марка изделия	Длина мм	Кол. шт. Н1 л/п	Кол. шт. Н2 л/п	Общая длина, м Н1 л/п	Общая длина, м Н2 л/п	Расход древесины Н1 л/п	Расход древесины Н2 л/п
БД-1	100×50	БД1-1	2000	–	2	–	4.00	0,34 м³	0,31 м³
		БД1-2	1725	–	4	–	6.90		
		БД1-3	2700	4	–	10.80	–		
		БД1-4	2780	1	1	5.78	5.78		
		БД1-5	2550	2	–	5.10	–		
		БД1-6	2275	4	–	9.10	–		
		БД1-7	2000	–	4	–	9.06		
		БД1-8	906	1	–	0.91	–		
		БД1-9	966	1	–	0.97	–		
		БД1-10	1273	–	2	–	2,57		
БД-2	100×50	БД2-1	5675	2	2	11.35	11.35		
		БД2-2	1273	1	2	1.27	2.54		
		БД2-3	1030	1	–	1.03	–		
		БД2-4	1264	1	–	1.26	–		
		БД2-5	375	1	–	0.38	–		
		БД2-6	457	1	–	0.46	–		
БД-3	50×60	БД3-1	1925	–	2	–	3.85		
		БД3-2	1090	1	1	1.09	1.09		
		БД3-3	1373	3	8	4.12	10.98		
		БД3-4	1242	–	2	–	2.48		
		БД3-5	622	1	1	0.62	0.62		
		БД3-6	1473	1	4	1.47	5.89		
		БД3-7	5940	1	1	5.94	5.94		
		БД3-8	562	2	1	1.12	0.56		
		БД3-9	2475	2	–	4.95	–		
		БД3-10	2240	1	–	2.24	–		
		БД3-11	375	3	–	1.13	–		
		БД3-12	2504	1	–	2.50	–		
		БД3-13	2560	1	–	2.56	–		
		БД3-14	1030	2	1	2.06	1.03		
		БД3-15	1314	2	–	2.63	–		
		БД3-16	876	1	–	0.88	–		
		БД3-17	1414	1	–	1.41	–		

Спецификация листов обшивки

Марка панели	Тип листов	Марка листа	Размеры листа мм: Длина	Ширина	Толщ	На марку: Площадь м²	Масса кг	На панель: Кол шт	Площадь м²	Масса кг
Н 1л (п)	Наружные	АН-1	2415	1130	10	2.73	46.4	1	2.73	46.4
		АН-2	2415	515	10	1.26	21.4	1	1.26	21.4
		АН-3	2415	587	10	1.42	24.1	1	1.42	24.1
		АН-4	1313	886	10	1.17	19.9	2	2.34	39.8
	Внутренние	АВ-1	2550	1155	10	2.95	50.2	1	2.95	50.2
		АВ-2	2550	425	10	1.08	18.4	2	2.16	36.8
		АВ-3	2550	637	10	1.62	27.5	1	1.62	27.5
		АВ-4	966	1423	10	1.37	23.3	2	2.74	46.6
		АВ-5	2550	70	10	0,18	3.1	2	0,36	6.2
Н 2л (п)	Наружные	АН-5	1865	1130	10	2.11	35.9	1	2.11	35.9
		АН-6	1865	1382	10	2.57	43.7	1	2.57	43.7
		АН-7	1865	587	10	1.10	18.7	1	1,10	18.7
		АН-8	1313	300	10	0.39	6.6	2	0.78	13.2
		АН-9	1313	1071	10	1.40	23.8	2	2.80	47.6
	Внутренние	АВ-6	2000	1155	10	2.31	39.3	1	2.31	39.3
		АВ-7	2000	1292	10	2.58	43.9	1	2.58	43.9
		АВ-8	2000	637	10	1.27	21.6	1	1.27	21.6
		АВ-9	1356	1423	10	1.93	32.8	2	3.86	65.6
		АВ-10	420	1423	10	0.60	10.2	2	1,20	20.4
		АВ-11	2000	70	10	0,14	2.4	2	0,28	4.8

Спецификация алюминиевых профилей и закладных деталей

Марка панели	Марка	Профиль	Сеч мм	Длина мм	Масса кг	Кол шт	Общая длина м	Общая масса кг
Н 1л/п/	АП1-1	ПС885-267	I	5795	2,01	2	11,6	4,0
	АП1-2	–"–	–"–	2395	0.83	6	14,4	5,0
	АП1-3	–"–	–"–	1364	0,47	1	1,4	0,5
	АП1-4	–"–	–"–	866	0,30	1	0,9	0,3
	АП1-5	–"–	–"–	1473	0,51	1	1,5	0,5
	ММ-1	Сталь рулонная ГОСТ 8597-57	см лист № 36		0,40	4	–	1,6
Н 2л/п/	АП1-1	ПС885-267	I	5795	2,01	2	11,6	4,0
	АП1-6	–"–	–"–	1845	0,64	6	11,1	3.8
	АП1-7	–"–	–"–	1273	0,44	4	5.1	1.8
	ММ-1	Сталь рулонная ГОСТ 8597-57	см лист № 36		0,40	4	–	1.6

Марка	Н1л	Н1п
Оконный блок (ОС15-14), ОР15-14	1	1
Оконный блок (ОС15-14Н), ОР15-14Н	1	1
Дверной блок (ИБС23-09л) ИБР23-09л	1	—
Дверной блок (ИБР23-09) ИБР23-09	—	1

* Дверной блок ИБР23-09, ИБС23-09 изготавливать по чертежам дверных блоков БР22-09, БС22-09 с увеличением размера глухой части на 171 мм.

Согласовано

Дата | Инвент № | Взамен

Разработал Максимчук | Гл. инж. отд. Сергеев | Гл. констр. Цукерман | Гл. инж. отд. Ковалев | Гл. инж. проекта Шуберт | Гл. техник проекта Ерина | Гл. инж. Ю. Ковалев | Гл. конструктор Шуберт

ЦНИИЭП жилища г. Москва

1978

Навесные панели Н1л/п/, Н2л/п/

Спецификации материалов

Договор 4761

Часть 10 | Раздел 10.9-7 | Лист 38